EPSON

Manuale dell'utente

Multimedia Projector
EMP-6110

Indicazioni utilizzate in questo manuale

Indicazioni sulla sicurezza

Al fine di utilizzare il proiettore in modo sicuro e corretto, nella documentazione e nel proiettore sono riportati simboli che indicano possibili rischi per l'utente o terzi e rischi di danni materiali.
Le indicazioni e il relativo significato sono riportate di seguito. Assicurarsi di comprendere in modo appropriato tali indicazioni prima di leggere la guida.

⚠ Avvertenza	Indica la possibilità di decesso o lesione grave se questo simbolo viene ignorato o se non si presta sufficiente attenzione.
⚠ Precauzione	Indica la possibilità di lesione o danni se questo simbolo viene ignorato o se non si presta sufficiente attenzione.

Indicazioni di informazioni generali

Attenzione	Segnala le procedure che, se eseguite con poca cautela, potrebbero causare danni o lesioni.
💡	Segnala le informazioni e i punti utili relativi a un determinato argomento.
☛	Segnala una pagina contenente informazioni dettagliate su un determinato argomento.
▶▶	Segnala la presenza di una descrizione della parola o delle parole sottolineate davanti a questo simbolo nel glossario dei termini. Vedere la sezione "Glossario" in "Appendice". ☛ p.76
Procedura	Segnala i metodi operativi e l'ordine delle procedure. La procedura indicata deve essere eseguita seguendo l'ordine dei passaggi numerati.
[(Nome)]	Indica il nome dei tasti del telecomando o del pannello di controllo. Esempio: tasto [Esc]
"(Nome menu)"	Indica le voci del menu di configurazione. Esempio: "Immagine" - "Luminosità"

Sommario

Caratteristiche del proiettore **5**
Nomi e funzioni delle parti **6**
Vista anteriore/Superiore 6
Retro 7
Pannello di controllo 9
Telecomando 10
Base 12

Funzioni utili

Cambio dell'immagine proiettata **14**
Rilevamento automatico dei segnali in ingresso e cambio dell'immagine proiettata (Ricerca sorgente) 14
Cambio diretto mediante telecomando 15
Funzioni per il miglioramento della proiezione **16**
Selezione della qualità della proiezione (Selezione del modo colore) 16
Sospensione temporanea dell'immagine e dell'audio (A/V Mute) 17
Blocco dell'immagine (Blocco) 18
Cambio del rapporto dell'aspetto (Proporzioni) 18
Funzione del puntatore (Puntatore) 19
Ingrandimento di una parte dell'immagine (E-Zoom) 20
Nel caso si utilizzino più proiettori, specificare i proiettori che devono rispondere al telecomando **21**
Impostazione dell'ID del proiettore 21
Impostazione dell'ID del proiettore da utilizzare 22
Regolazione dei colori durante l'utilizzo di più proiettori (Regolazione colore Multischermo) **23**
Riepilogo della procedura di regolazione 23
Metodo Correzione immagine 24
Funzioni di sicurezza **25**
Gestione degli utenti (Protetto da password) 25
Limitazione delle funzioni (Blocco funzionamento) 28
Blocco antifurto 29

Menu di configurazione

Uso del menu di configurazione **31**
Elenco delle funzioni **32**
Menu Immagine 32
Menu Segnale 33
Menu Impostazioni 34
Menu Avanzate 36
Menu Network 38
Menu Informazioni (solo Schermo) 41
Menu Reset 42

Risoluzione dei problemi

Utilizzo della Guida **44**
Soluzione dei problemi **45**
Lettura degli indicatori 45
Problemi non segnalati dagli indicatori 50

Appendice

Metodi di installazione **59**
Pulizia **60**
Pulizia della superficie del proiettore 60
Pulizia del vetro del copriobiettivo 60
Pulizia del filtro dell'aria 60
Sostituzione dei materiali di consumo **63**
Sostituzione delle batterie del telecomando 63
Sostituzione della lampada 64
Sostituzione del filtro dell'aria 67
Salvataggio di un logo utente **69**
Distanza e dimensioni dello schermo **72**
Collegamento all'apparecchiatura esterna **73**
Collegamento a un monitor esterno 73
Collegamento ai diffusori esterni 73
Collegamento mediante un cavo LAN **74**
Accessori opzionali e materiali di consumo. **75**
Glossario **76**
Elenco dei comandi ESC/VP21 ..... **78**
Elenco dei comandi 78
Forma dei cavi 78

PJLink.....79
Elenco degli schermi dei monitor supportati 80
Specifiche.....81
Aspetto 83
Indice 84

Alta affidabilità

■ Viene installato un filtro dell'aria estremamente efficiente.

Diminuisce la quantità di polvere che si infiltra nel proiettore.

■ Un messaggio e un indicatore informano l'utente quando il filtro dell'aria è intasato ed è necessario pulirlo o se è necessario sostituirlo.

Il proiettore rileva eventuali intasamenti nel filtro dell'aria e mediante un messaggio e un indicatore di avvertimento segnala che occorre pulire o sostituire il filtro entro breve. Inoltre la visualizzazione di un messaggio insieme con l'accensione dell'indicatore, quando il filtro necessita di essere pulito o sostituito, consente di garantire una manutenzione regolare. ☛ p.48

■ Filtro a rimozione immediata e facile estrazione

Il proiettore presenta un solo filtro dell'aria che può essere facilmente rimosso ed installato. ☛ p.67

Funzioni di sicurezza migliorate

■ La funzione Protetto da password consente di limitare e gestire il numero di utenti.

L'impostazione di una password consente di limitare il numero di utenti del proiettore. ☛ p.25

■ La funzione Blocco funzionamento limita il funzionamento dei tasti sul pannello di controllo.

Questa opzione consente di evitare che persone senza autorizzazione cambino le impostazioni del proiettore in occasione di eventi, incontri scolastici e così via. ☛ p.28

■ Dotato di svariati dispositivi antifurto

Il proiettore è dotato dei dispositivi di sicurezza seguenti. ☛ p.29

- Slot di sicurezza
- Punto di installazione del cavo di sicurezza
- Foro di installazione del lucchetto del copricavo

Controllo e monitoraggio da una posizione remota mediante LAN

■ Controllo e monitoraggio da un computer mediante EMP Monitor

È possibile utilizzare il software EMP Monitor fornito in dotazione per visualizzare, verificare e controllare lo stato del proiettore dal monitor di un computer. ☛ *Guida operativa di EMP Monitor*

■ Notifica mediante posta elettronica in caso di problemi

Quando si verificano problemi con il proiettore, all'indirizzo di posta elettronica designato viene inviata una notifica contenente informazioni relative allo stato. ☛ p.39

La regolazione del colore multischermo consente di regolare il colore di diversi proiettori

Se vengono allineati più proiettori per la visualizzazione delle immagini, è possibile regolare il tono del colore di ciascuna immagine con la regolazione del colore multischermo. ☛ p.23

Facile da maneggiare

■ Direct power ON/OFF

In luoghi in cui l'alimentazione è centralizzata, ad esempio in un'aula riunioni, è possibile accendere o spegnere automaticamente il proiettore attivando o disattivando la fonte di alimentazione a cui è collegato il proiettore stesso.

■ Nessuna fase di raffreddamento

Dopo aver disinserito l'alimentazione dal proiettore, è possibile scollegare il cavo di alimentazione senza dover attendere prima che il proiettore si raffreddi.

■ Obiettivo zoom 1,6 potenziato

Lo zoom 1,6 consente di disporre di una vasta gamma di posizioni di installazione in grado di adattarsi alla disposizione della maggior parte delle stanze indipendentemente dal tipo di montaggio utilizzato per il proiettore (piedistallo, tavolo, soffitto).

Vista anteriore/Superiore

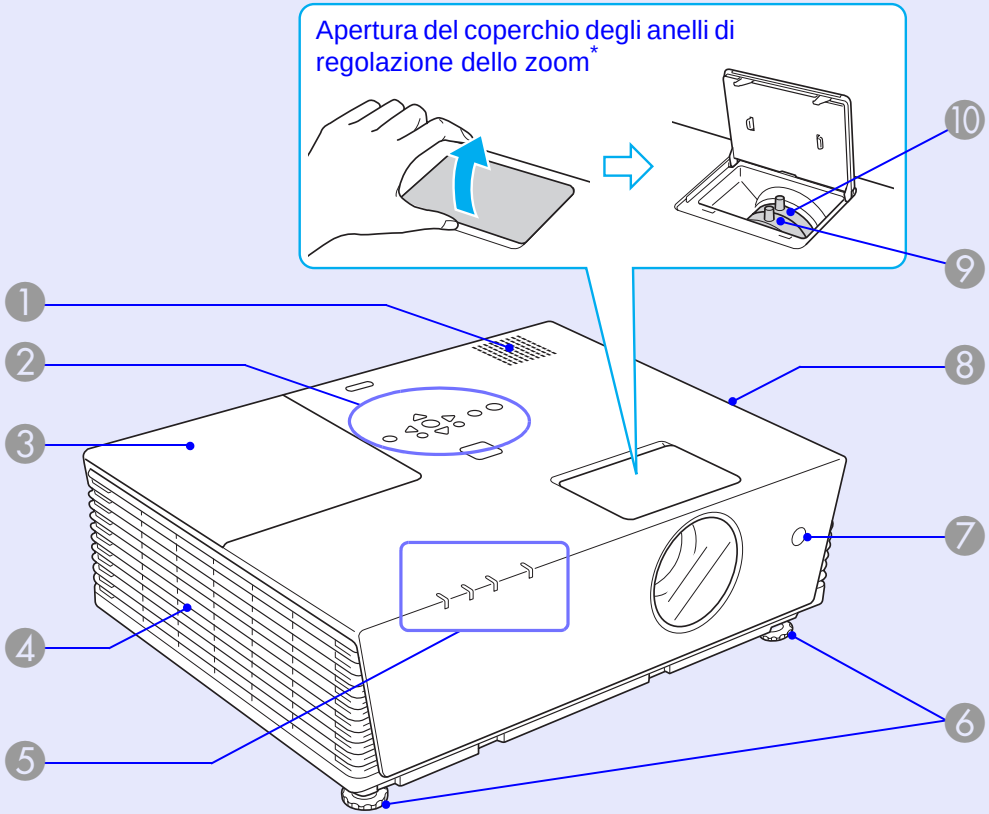

* Non rimuovere il coperchio dell'anello di regolazione dello zoom e non utilizzare il proiettore quando è aperto. In caso contrario, la polvere potrebbe penetrare all'interno del proiettore riducendo la durata del motore ottico.

Nome	Funzione
1 **Diffusore**	
2 **Pannello di controllo**	☛ p.9
3 **Coperchio della lampada**	Aprire questo coperchio per sostituire la lampada del proiettore. ☛ p.65
4 **Sfiatatoio dell'aria**	Consente all'aria di raffreddamento di fuoriuscire dall'unità. ⚠ **Precauzione** Non collocare oggetti che possono subire distorsioni o altri tipi di alterazione a causa del calore proveniente dallo sfiatatoio dell'aria e non avvicinarvi il viso o le mani durante la proiezione.
5 **Indicatori di stato**	Il colore, l'intermittenza o l'illuminazione degli indicatori indicano lo stato del proiettore. ☛ p.45
6 **Piedini frontali regolabili**	Ruotare i piedini per alzare e regolare la posizione dell'immagine proiettata quando il proiettore viene collocato su una superficie come una scrivania. ☛ ***Guida di avvio rapido***
7 **Ricevitore remoto**	Riceve segnali dal telecomando. ☛ ***Guida di avvio rapido***
8 **Filtro aria (presa dell'aria)**	Il filtro evita che polvere e altri agenti estranei penetrino all'interno del proiettore durante l'aspirazione dell'aria. Se si accumula polvere, la temperatura interna del proiettore potrebbe salire causando problemi di funzionamento e riducendo la durata di utilizzo del motore ottico. Il proiettore visualizza un messaggio di allarme che segnala quando è arrivato il momento di eseguire la pulizia o la sostituzione del filtro dell'aria. ☛ p.60, 67

Nome	Funzione
9 **Anello di regolazione dello zoom**	Regola le dimensioni dell'immagine. ☛ ***Guida di avvio rapido***
10 **Anello di regolazione della messa a fuoco**	Regola la messa a fuoco dell'immagine. ☛ ***Guida di avvio rapido***

Retro

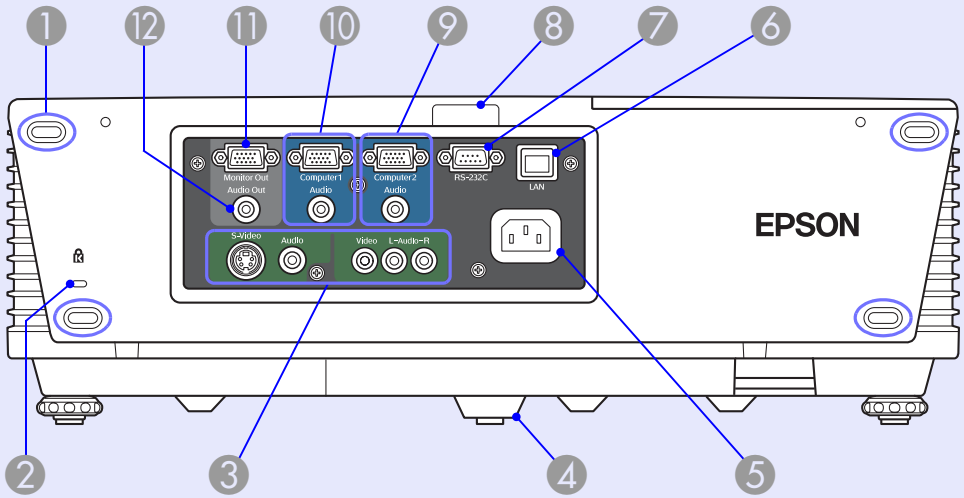

Nome	Funzione
1 **Piedini di stoccaggio**	Se si ritira il proiettore in posizione verticale, assicurarsi che questi piedini si trovino nella parte inferiore.
2 **Slot di sicurezza (🔒)**	☛ p.29
3 **Porta S-Video**	Per i segnali S-video▸▸ provenienti dalle sorgenti video.
Porta Video	Per i segnali video composito▸▸ provenienti dalle sorgenti video.
Porta Audio Porta L-Ingresso Audio-R	Questa porta consente di eseguire il collegamento alla porta di uscita audio dell'apparecchiatura collegata alla porta S-Video o Video. ☛ ***Guida di avvio rapido***, p.34

Nome	Funzione
④ **Piedino inferiore**	
⑤ **Ingresso alimentazione**	Consente di collegare il cavo di alimentazione. ☛ ***Guida di avvio rapido***
⑥ **Porta LAN**	Quando viene collegato il cavo LAN, sarà possibile monitorare e controllare il proiettore mediante una rete LAN. ☛ p.74
⑦ **Porta RS-232C**	Quando il proiettore viene controllato da un computer, collegare il computer utilizzando il cavo RS-232C. Questa porta deve venire utilizzata per il controllo e non deve essere utilizzata per operazioni ordinarie. ☛ p.78
⑧ **Ricevitore remoto**	Riceve segnali dal telecomando. ☛ ***Guida di avvio rapido***
⑨ **Porta Computer2**	Per segnali video provenienti da un computer e segnali video component provenienti da altre sorgenti video.
Porta Audio	Esegue il collegamento alla porta di uscita audio del computer collegato alla porta Computer2. ☛ ***Guida di avvio rapido***
⑩ **Porta Computer1**	Per segnali video provenienti da un computer e segnali video component provenienti da altre sorgenti video.
Porta Audio	Esegue il collegamento alla porta di uscita audio del computer collegato alla porta Computer1. ☛ ***Guida di avvio rapido***

Nome	Funzione
⑪ **Porta Monitor Out**	Trasmette il segnale dell'immagine del computer collegato alla porta Computer1 ad un monitor esterno. Questa porta non è disponibile per i segnali video component e altri tipi di segnale trasmessi da qualsiasi altra porta che non sia la porta Computer1. ☛ p.73
⑫ **Porta Audio Out**	Trasmette l'audio dell'immagine proiettata correntemente ai diffusori esterni.

Pannello di controllo

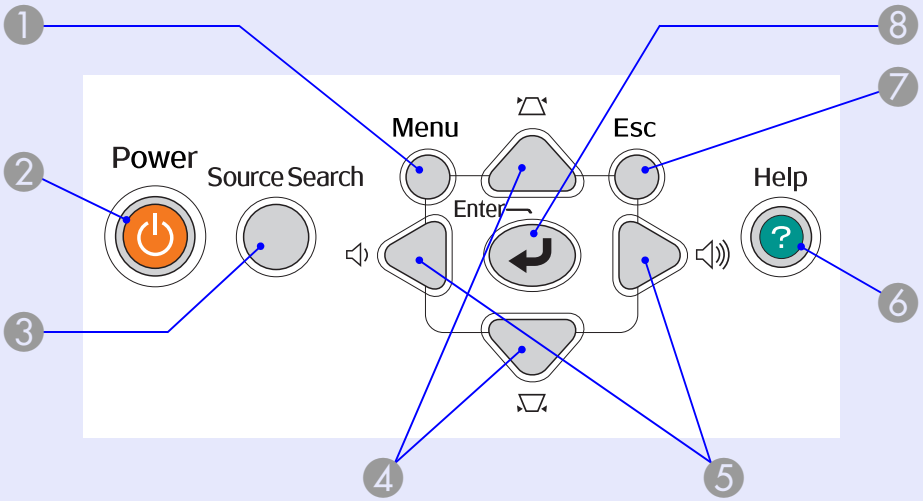

Nome	Funzione
1 **Tasto [Menu]**	Visualizza e chiude il menu di configurazione. ☛ p.31
2 **Tasto [Power]**	Consente di accendere e di spegnere il proiettore. ☛ ***Guida di avvio rapido***
3 **Tasto [Source Search]**	Passa alla sorgente di ingresso successiva collegata al proiettore e che trasmette un'immagine. ☛ p.14
4 **Tasti [⏢] [⏢]**	Correggono la distorsione del keystone. Se premuti quando viene visualizzato il menu di configurazione o una schermata della guida, questi tasti consentono di selezionare le voci del menu e i valori di impostazione. ☛ ***Guida di avvio rapido***, p.31
5 **Tasti [🔈] [🔊]**	Regolano il volume dell'audio. Se premuti quando viene visualizzato il menu di configurazione o una schermata della guida, questi tasti consentono di selezionare le voci del menu e i valori di impostazione. ☛ ***Guida di avvio rapido***, p.31
6 **Tasto [Help]**	Visualizza e chiude la schermata della guida che contiene informazioni sulla risoluzione di eventuali problemi. ☛ p.44
7 **Tasto [Esc]**	Interrompe la funzione corrente. Se si preme questo tasto quando viene visualizzato il menu di configurazione, questo passerà al livello del menu precedente. ☛ p.31
8 **Tasto [Enter]**	Se si preme questo tasto durante la proiezione di segnali di immagini del computer, Tracking, Sync e Posizione verranno regolati automaticamente in modo da ottenere una proiezione delle immagini ottimale. Quando viene visualizzato un menu di configurazione o una schermata della guida, verrà confermata la selezione corrente e si passerà al livello successivo. ☛ p.31

Telecomando

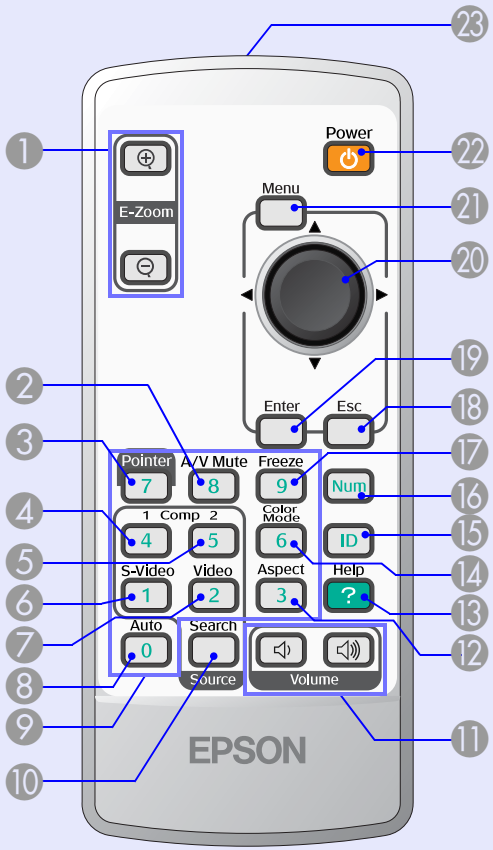

Nome	Funzione
❶ **Tasti [E-Zoom] (⊕) (⊖)**	(⊕) Ingrandisce l'immagine senza modificare le dimensioni di proiezione. (⊖) Riduce le dimensioni delle parti dell'immagine allargate mediante il tasto [⊕]. ☛ p.20

Nome	Funzione
❷ **Tasto [A/V Mute]**	Attiva o disattiva il video e l'audio. ☛ p.17
❸ **Tasto [Pointer]**	Premere questo tasto per attivare il puntatore su schermo. ☛ p.19
❹ **Tasto [Comp1]**	Visualizza le immagini ricevute dalla porta Computer1. ☛ p.15
❺ **Tasto [Comp2]**	Visualizza le immagini ricevute dalla porta Computer2. ☛ p.15
❻ **Tasto [S-Video]**	Visualizza le immagini ricevute dalla porta S-Video. ☛ p.15
❼ **Tasto [Video]**	Visualizza le immagini ricevute dalla porta Video. ☛ p.15
❽ **Tasto [Auto]**	Se si preme questo tasto durante la proiezione di segnali di immagini del computer, Tracking, Sync e Posizione verranno regolati automaticamente in modo da ottenere una proiezione delle immagini ottimale. ☛ p.33
❾ **Tasti numerici**	Utilizzati per immettere una password o, in caso di più proiettori, impostare l'ID del proiettore da utilizzare. ☛ p.27, 24
❿ **Tasto [Search]**	Passa alla sorgente di ingresso successiva collegata al proiettore e che trasmette un'immagine. ☛ p.14
⓫ **Tasti [Volume]**	(🔈) Abbassa il volume. (🔊) Alza il volume. ☛ ***Guida di avvio rapido***
⓬ **Tasto [Aspect]**	Il rapporto aspetto▸▸ viene modificato ogni volta che si preme questo tasto. ☛ p.18
⓭ **Tasto [Help]**	Visualizza e chiude la schermata della guida che contiene informazioni sulla risoluzione di eventuali problemi. ☛ p.44

Nome	Funzione
⑭ **Tasto [Color Mode]**	Ogni volta che si preme il tasto, viene modificato il modo colore. ☛ p.16
⑮ **Tasto [ID]**	Nel caso di più proiettori, premere questo tasto per specificare l'ID del proiettore da utilizzare. Questo tasto viene utilizzato anche per determinare l'ID del proiettore e per verificare se è possibile utilizzare il telecomando. ☛ p.21
⑯ **Tasto [Num]**	Quando si preme questo tasto, il telecomando passa alla modalità di tastierino numerico e vengono attivati tutti i tasti presenti. Se si rilascia il tasto [Num], si esce dalla modalità di tastierino numerico. ☛ p.24, 27
⑰ **Tasto [Freeze]**	La visualizzazione delle immagini viene interrotta o ripresa. ☛ p.18
⑱ **Tasto [Esc]**	Interrompe la funzione corrente. Se si preme questo tasto quando viene visualizzato il menu di configurazione, questo passerà al livello precedente. ☛ p.31
⑲ **Tasto [Enter]**	Quando viene visualizzato un menu di configurazione o una schermata della guida, verrà confermata la selezione corrente e si passerà al livello successivo. ☛ p.31
⑳ **Tasto [⊕]**	Quando viene visualizzato il menu di configurazione o una schermata della guida, verranno selezionate le voci del menu e i valori di impostazione. ☛ p.31
㉑ **Tasto [Menu]**	Visualizza e chiude il menu di configurazione. ☛ p.31

Nome	Funzione
㉒ **Tasto [Power]**	Consente di accendere e di spegnere il proiettore. ☛ ***Guida di avvio rapido***
㉓ **Area di emissione della luce del telecomando**	Trasmette i segnali del telecomando. ☛ ***Guida di avvio rapido***

Base

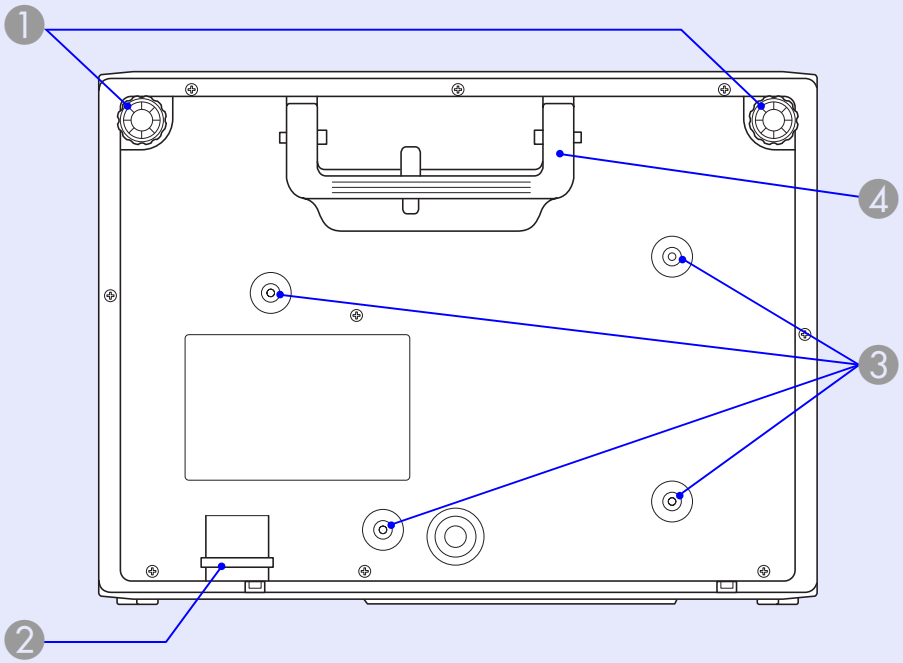

Nome	Funzione
1 **Piedini frontali regolabili**	Ruotare i piedini per alzare e regolare la posizione dell'immagine proiettata quando il proiettore viene collocato su una superficie come una scrivania.
2 **Punto di installazione del cavo di sicurezza**	Fare passare un blocco del cavo antifurto disponibile in commercio da questo punto per agganciare il proiettore ad un oggetto fisso. ☛ p.29

Nome	Funzione
3 **Punti di fissaggio della staffa di sospensione (4 punti)**	Fissare il kit di montaggio a soffitto a questi punti se si desidera installare il proiettore al soffitto. ☛ p.59, 75
4 **Maniglia**	Utilizzare questa maniglia per trasportare il proiettore.

Funzioni utili

In questo capitolo vengono illustrate le funzioni utili da utilizzare durante le presentazioni o in simili occasioni e le funzioni di sicurezza.

Cambio dell'immagine proiettata 14

- **Rilevamento automatico dei segnali in ingresso e cambio dell'immagine proiettata (Ricerca sorgente) 14**
- **Cambio diretto mediante telecomando 15**

Funzioni per il miglioramento della proiezione .. 16

- **Selezione della qualità della proiezione (Selezione del modo colore) 16**
- **Sospensione temporanea dell'immagine e dell'audio (A/V Mute) 17**
- **Blocco dell'immagine (Blocco) 18**
- **Cambio del rapporto dell'aspetto (Proporzioni) 18**
- **Funzione del puntatore (Puntatore) 19**
- **Ingrandimento di una parte dell'immagine (E-Zoom) ..20**

Nel caso si utilizzino più proiettori, specificare i proiettori che devono rispondere al telecomando 21

- **Impostazione dell'ID del proiettore.....21**
- **Impostazione dell'ID del proiettore da utilizzare.....22**

Regolazione dei colori durante l'utilizzo di più proiettori (Regolazione colore Multischermo) 23

- **Riepilogo della procedura di regolazione..... 23**
- **Metodo Correzione immagine..... 24**

Funzioni di sicurezza 25

- **Gestione degli utenti (Protetto da password)..... 25**
  - Tipi di protezione mediante password 25
  - Impostazione della protezione mediante password..... 26
  - Immissione della password 27
- **Limitazione delle funzioni (Blocco funzionamento)..... 28**
- **Blocco antifurto 29**
  - Installazione del blocco del cavo 29
  - Metodo di blocco del copricavo..... 29

Cambio dell'immagine proiettata

È possibile cambiare l'immagine proiettata nei due modi seguenti.

- Cambio mediante la ricerca della sorgente
  Il proiettore rileva automaticamente i segnali ricevuti dall'apparecchiatura collegata proiettando l'immagine.
- Cambio diretto
  È possibile utilizzare i tasti del telecomando per passare alla porta d'ingresso di destinazione.

Utilizzo del telecomando

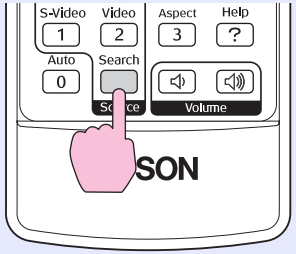

Utilizzo del pannello di controllo

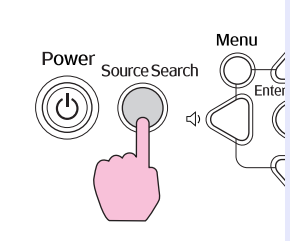

Rilevamento automatico dei segnali in ingresso e cambio dell'immagine proiettata (Ricerca sorgente)

È possibile proiettare velocemente l'immagine di destinazione eseguendo il cambio mediante il tasto [Source Search] dato che vengono ignorate le porte di ingresso che non ricevono segnali.

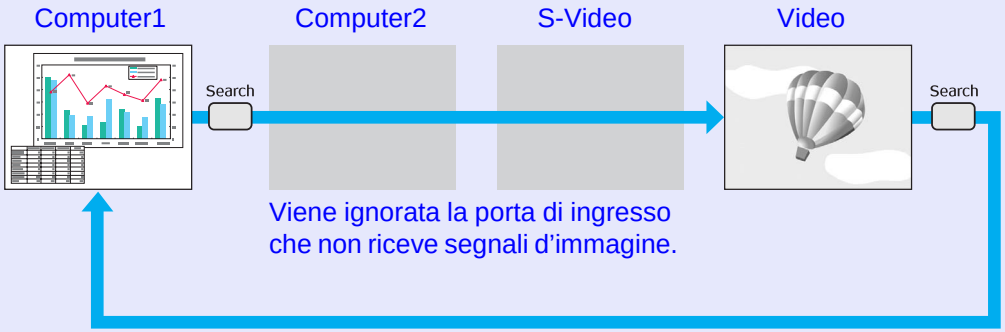

Quando due o più parti dell'apparecchiatura sono collegate, premere il tasto [Source Search] finché non viene proiettata l'immagine di destinazione.

La schermata seguente relativa allo stato dei segnali dell'immagine appare quando è disponibile solo l'immagine visualizzata correntemente dal proiettore oppure quando non è possibile rilevare segnali dell'immagine. È possibile selezionare la porta di ingresso utilizzata dall'apparecchiatura collegata per eseguire la proiezione. Se non viene eseguita alcuna operazione per circa 10 secondi, la schermata scompare.

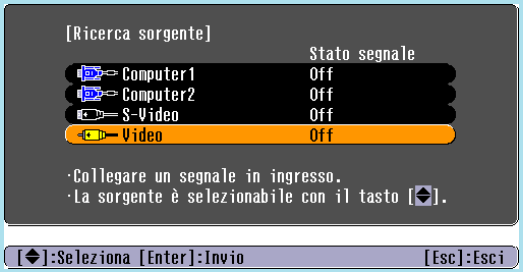

Procedura

Dopo avere collegato l'apparecchiatura video, avviare la riproduzione prima di iniziare questa operazione.

Cambio diretto mediante telecomando

È possibile passare direttamente all'immagine di destinazione premendo i seguenti tasti sul telecomando.

Telecomando

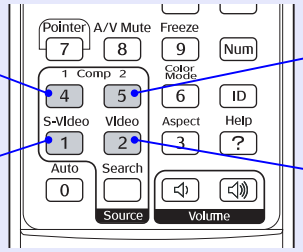

Passa alle immagini ricevute dalla porta Computer1.

Passa alle immagini ricevute dalla porta S-Video.

Passa alle immagini ricevute dalla porta Computer2.

Passa alle immagini ricevute dalla porta Video.

Selezione della qualità della proiezione (Selezione del modo colore)

È possibile ottenere facilmente una qualità dell'immagine ottimale selezionando le impostazioni che meglio si addicono all'ambiente in cui verrà eseguita la proiezione. La luminosità dell'immagine varia a seconda del modo selezionato.

Modo	Applicazione
Testo	Ideale per effettuare presentazioni mediante materiali in bianco e nero in luoghi luminosi.
Foto	Quando vengono ricevute le immagini del computer. Questo è il modo ideale per la proiezione di immagini fisse, ad esempio le fotografie, in una stanza luminosa. Le immagini sono intense e contrastate.
Sport	Quando vengono ricevute le immagini del video component, S-video o del video composito. Questo è il modo ideale per guardare trasmissioni televisive in una stanza luminosa. Le immagini sono intense e vivaci.
Presentazione	Questo è il modo ideale per eseguire presentazioni in una stanza luminosa.
Teatro	Questo è il modo ideale per la visione di film in una stanza non illuminata. Conferisce una tonalità naturale alle immagini.
Giochi	Questo è il modo ideale per giocare ai video game in una stanza luminosa. Le gradazioni più scure vengono notevolmente enfatizzate.
sRGB	Questo è il modo ideale per la resa ottimale dello standard dei colori sRGB.
Lavagna	Anche se la proiezione avviene su una superficie scura (tipo lavagna), questa impostazione conferisce una tonalità naturale alle immagini, proprio come se l'immagine venisse proiettata su uno schermo.

Procedura

Telecomando

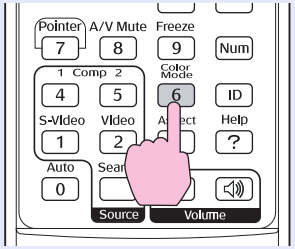

Ogni volta che si preme il tasto, viene cambiato il modo colore visualizzato sullo schermo.

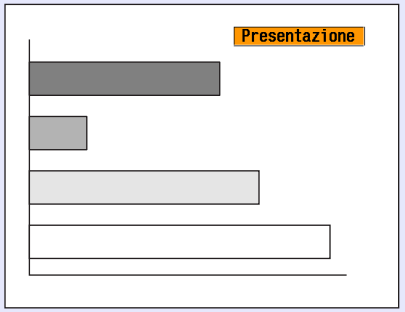

Se il tasto viene premuto quando il nome del modo colore è visualizzato sullo schermo, si passa al modo colore successivo.

È anche possibile impostare il modo colore utilizzando l'opzione "Modo colore" nel menu "Immagine" del menu di configurazione. *p.32*

Sospensione temporanea dell'immagine e dell'audio (A/V Mute)

È possibile utilizzare questa opzione quando si desidera concentrare l'attenzione del pubblico sulla presentazione orale o se non si desidera visualizzare alcuni dettagli, come ad esempio il cambio dei file durante una presentazione su computer.

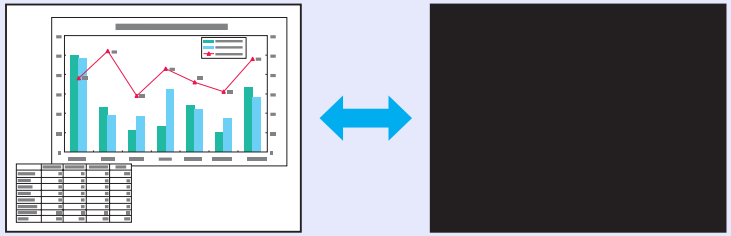

Procedura

Telecomando

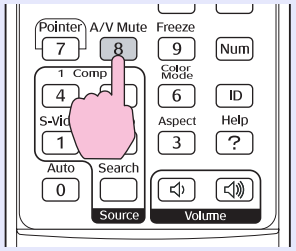

Ogni volta che si preme il tasto, l'opzione A/V Mute viene attivata o disattivata.

- *Se questa funzione viene utilizzata durante la proiezione di immagini in movimento, la riproduzione delle immagini e dell'audio non verrà interrotta e non sarà possibile ritornare al punto in cui era stato attivato A/V Mute.*
- *Dal menu di configurazione, è possibile selezionare Nero, Blu o Logo per la schermata A/V Mute utilizzando l'impostazione "Avanzate"-"Schermo"-"A/V Mute".* *p.36*

Blocco dell'immagine (Blocco)

Quando un filmato viene bloccato, il fermo immagine continuerà a essere proiettato sullo schermo in modo che sia possibile proiettare un'immagine in movimento un fotogramma alla volta come se si trattasse di un'immagine fissa. Inoltre, se si attiva la funzione di blocco in precedenza, è possibile eseguire operazioni come il cambio dei file durante una presentazione da un computer senza dovere proiettare alcuna immagine.

Procedura

Telecomando

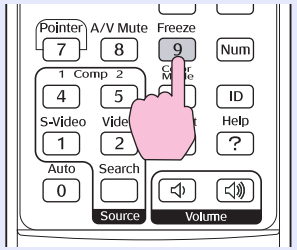

Ogni volta che si preme il tasto, l'opzione Blocco viene attivata o disattivata.

- ***L'audio non verrà interrotto.***
- ***Anche se lo schermo è bloccato, l'immagine sorgente continua a riprodurre le immagini in movimento, quindi non è possibile riprendere la proiezione dal punto in cui era stata sospesa.***
- ***Se il tasto [Freeze] viene premuto quando vengono visualizzati il menu di configurazione o una schermata della guida, il menu o la schermata della guida scompariranno.***
- ***L'opzione Blocco funziona anche quando viene utilizzata la funzione E-Zoom.***

Cambio del rapporto dell'aspetto (Proporzioni)

Quando l'apparecchiatura video è collegata, le immagini registrate su video digitale o su un DVD potranno essere visualizzate nel formato a schermo panoramico 16:9 .
È possibile modificare il rapporto dell'aspetto delle immagini nel modo Squeeze seguendo il metodo illustrato di seguito.

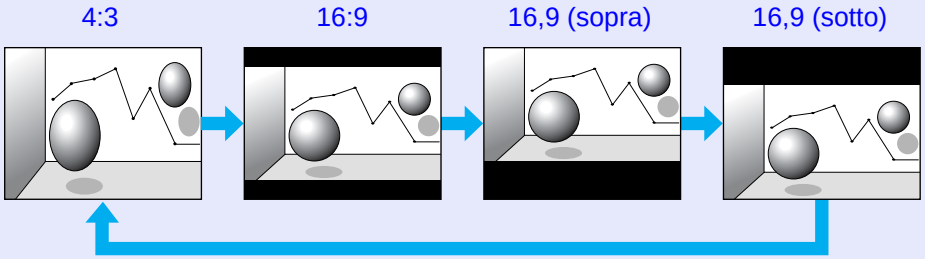

Procedura

Telecomando

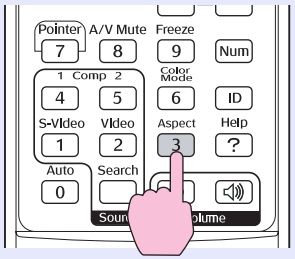

Ogni volta che si preme il tasto, viene cambiato il nome dell'aspetto visualizzato sullo schermo.

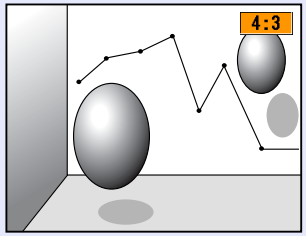

Se il tasto viene premuto quando il nome dell'aspetto è visualizzato sullo schermo, si passa al modo dell'aspetto successivo.

> ***È anche possibile impostare il modo colore utilizzando l'opzione "Proporzioni" nel menu "Segnale" del menu di configurazione.*** ☛ *p.33*

Funzione del puntatore (Puntatore)

Questa funzione consente di spostare l'icona del puntatore sull'immagine proiettata in modo da focalizzare l'attenzione sull'area desiderata.

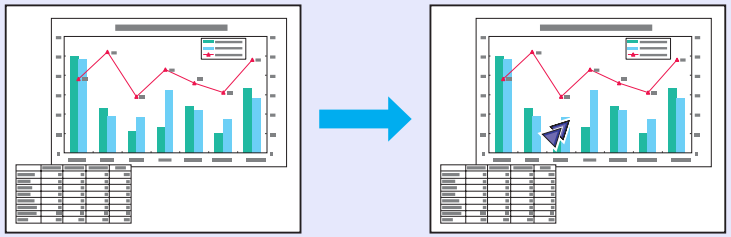

Procedura

1 Visualizzare il puntatore.

Telecomando

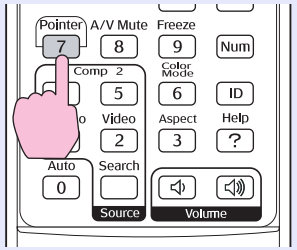

Ogni volta che si preme il tasto, il puntatore apparirà o scomparirà.

2 Spostare l'icona del puntatore.

Telecomando

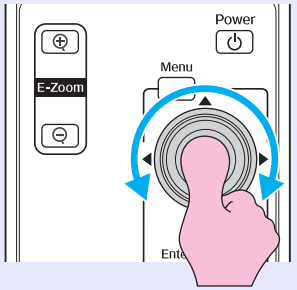

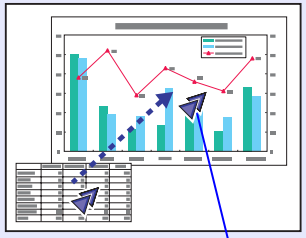

Icona del puntatore

> ***È possibile scegliere tra tre diversi tipi di forma del puntatore (· ·) selezionandole da "Forma del puntatore" nel menu "Impostazioni" del menu di configurazione.*** ☛ *p.34*

Ingrandimento di una parte dell'immagine (E-Zoom)

Questa funzione si rivela utile se si desidera allargare le immagini in modo da visualizzarne i dettagli, quali i grafici e le tabelle.

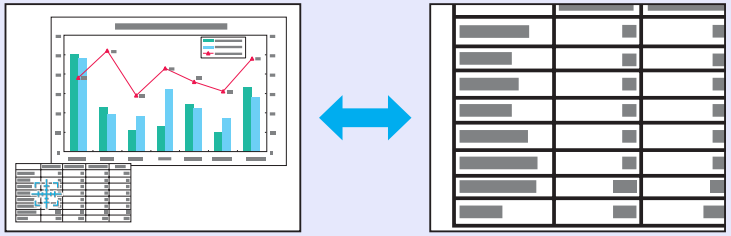

Procedura

1 Avviare l'E-Zoom.

Telecomando

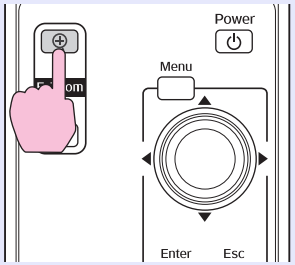

2 Spostare l'icona a forma di croce sull'area dell'immagine da ingrandire.

Telecomando

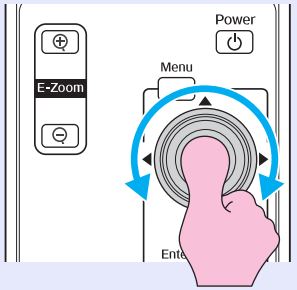

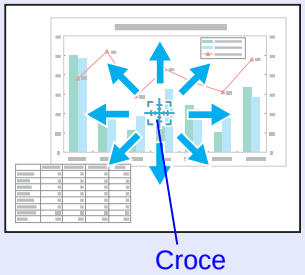

3 Eseguire l'ingrandimento.

Telecomando

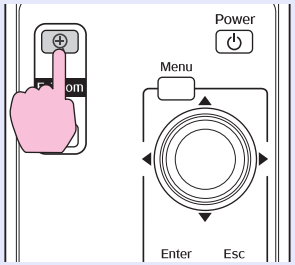

Ogni volta che si preme il tasto, l'area viene ingrandita. È possibile ingrandire velocemente l'area interessata tenendo il tasto premuto.
Per ridurre le dimensioni dell'immagine ingrandita, premere il tasto [⊖].
Premere il tasto [Esc] per annullare l'operazione.

- ***Il rapporto di ingrandimento viene visualizzato sullo schermo. L'area selezionata può essere ingrandita da 1 fino a 4 volte in incrementi da 0,25.***
- ***Usare il tasto [ ] per scorrere l'immagine.***

Nel caso si utilizzino più proiettori, specificare i proiettori che devono rispondere al telecomando

Quando si utilizza il proiettore insieme a molti altri, quello che risponde al telecomando può presentare delle funzioni limitate come descritto in precedenza.

1: Utilizzare il menu di configurazione per impostare un ID del proiettore.

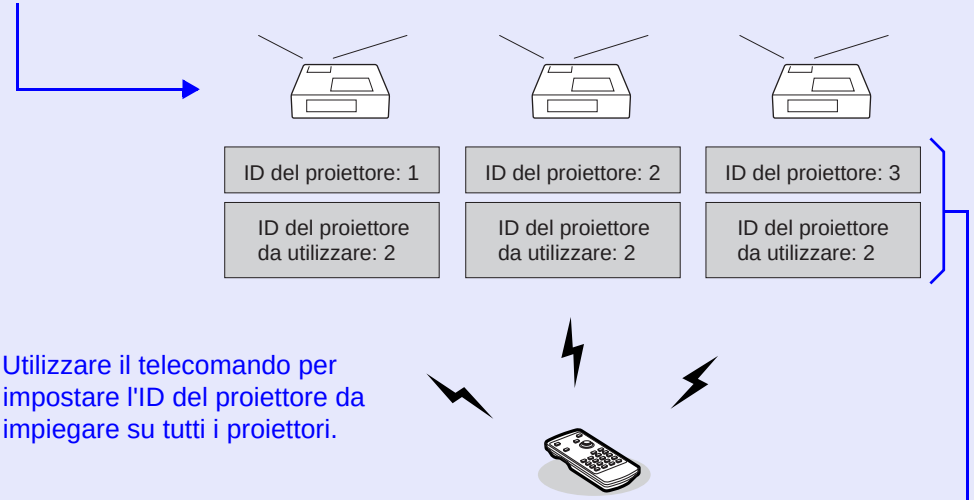

2: Utilizzare il telecomando per impostare l'ID del proiettore da impiegare su tutti i proiettori.

Dopo aver applicato l'impostazione precedente, è possibile utilizzare solo i proiettori seguenti con il telecomando.

- Quelli per cui l'"ID del proiettore" e l'"ID del proiettore da utilizzare" sono identici. (Es.: il secondo proiettore nell'immagine precedente)
- Quando "0" è impostato come "ID del proiettore da utilizzare".

- ***L'impostazione predefinita dell'"ID del proiettore" è "Off". Il valore predefinito per l'"ID del proiettore da utilizzare" è "0". Quando è impostato "0", è possibile utilizzare il proiettore in combinazione con il telecomando a prescindere dall'impostazione "ID del proiettore".***
- ***Quando l'alimentazione al proiettore è disattivata, l'impostazione applicata per "ID del proiettore da utilizzare" torna a "0" in modo che sia possibile utilizzarlo successivamente dal telecomando.***

Impostazione dell'ID del proiettore

Procedura

1 **Premere il tasto [Menu], quindi nel menu di configurazione, selezionare "Avanzate" - "ID del proiettore". ☛ "Uso del menu di configurazione"** **p.31**

Utilizzo del telecomando

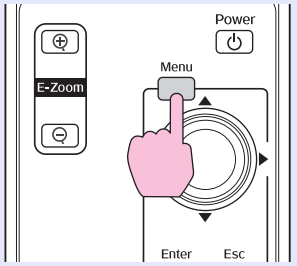

Utilizzo del pannello di controllo

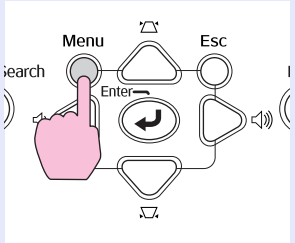

Per ulteriori istruzioni, vedere la guida visualizzata sotto il menu.

2 **Scegliere l'ID da impostare e premere il tasto [Enter].**

3 **Premere il tasto [Menu] per chiudere il menu di configurazione.**

Impostazione dell'ID del proiettore da utilizzare

L'ID del proiettore da utilizzare deve essere impostato ogni qual volta si accende il proiettore.

Procedura

Puntare il telecomando verso il ricevitore remoto di ciascun proiettore impostato, quindi eseguire le seguenti operazioni per ciascuno di essi.

Mentre si preme il tasto [ID], premere il tasto del numero corrispondente all'ID del proiettore da utilizzare.

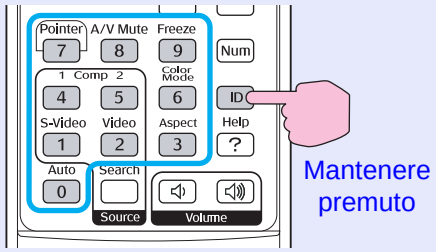

Dopo aver applicato questa impostazione, è possibile utilizzare con il telecomando solo i proiettori specificati.

È possibile controllare quali proiettori sono in grado di funzionare con il telecomando come descritto di seguito.

- ***Puntare il telecomando verso il ricevitore remoto del proiettore da controllare, quindi premere il tasto [ID]. Viene visualizzato quanto segue.***

ID del proiettore: 3
Telecomando : On

Quando sono abilitate le funzionalità del telecomando:

Regolazione dei colori durante l'utilizzo di più proiettori (Regolazione colore Multischermo)

Se vengono allineati più proiettori per la visualizzazione delle immagini, è possibile regolare la luminosità e il tono del colore dell'immagine di ogni proiettore con la regolazione del colore multischermo in modo che i colori delle immagini di ogni proiettore corrispondano il più possibile.
In alcuni casi, non sarà possibile ottenere una corrispondenza esatta della luminosità e del tono del colore anche in seguito alla regolazione.

Attenzione

Quando è necessario utilizzare il proiettore insieme a molti altri, come quando sono allineati su un piano, applicare le seguenti impostazioni di configurazione. Se i proiettori non vengono configurati correttamente, esiste il pericolo che l'aria calda in uscita da un proiettore faccia scattare l'avviso di temperatura alta in quello posizionato accanto.

- ***Proiettare un'immagine che abbia almeno una dimensione di 50 pollici.***
- ***Assicurarsi che la temperatura ambiente non sia superiore ai 35°C.***
- ***Posizionare i proiettori a una distanza non superiore ai 55 cm.***
- ***Non posizionare i proiettori in un luogo dalla temperatura elevata come nel caso di luce solare diretta o vicino a bocchette di sfiato dell'impianto di riscaldamento o del condizionatore.***

Riepilogo della procedura di regolazione

Effettuare la regolazione eseguendo la procedura seguente.

1. **Limitare i proiettori utilizzabili con il telecomando.**
   A prescindere dal numero di proiettori utilizzabili insieme, è possibile applicare delle impostazioni tali che solo il proiettore che necessita di correzione risponderà al telecomando. ☛ p.21
2. **Esecuzione della correzione delle immagini**
   Eseguire la correzione dell'immagine per ogni proiettore.
   Utilizzando Correzione immagine, è possibile passare dal nero al bianco in cinque passaggi suddivisi in livelli che vanno dall'1 al 5. In ogni livello è possibile regolare i due punti seguenti.
   - Regolazione della luminosità
     Regolare i livelli da 1 a 5 per ogni immagine in modo che risultino uguali.
   - Regolazione del colore
     Regolare i livelli da 1 a 5 per ogni immagine in modo che i colori corrispondano utilizzando "Correz. colore (G/R)" e "Correz. colore (B/Y)".

Metodo Correzione immagine

Procedura

1. **Premere il tasto [Menu], quindi selezionare "Avanzate" - "Multischermo" dal menu di configurazione.** ☛ "Uso del menu di configurazione" p.31

2. **Selezionare il livello da regolare in "Livello regolazione".**
   - Ogni volta che viene selezionato un livello, viene visualizzato il monoscopio relativo al livello selezionato.
   - È possibile iniziare ad eseguire la regolazione da qualsiasi livello rendendolo più scuro o più luminoso effettuando l'impostazione da 1 a 5 o da 5 a 1.

3. **Regolare la luminosità utilizzando "Correz. Luminosità".**
   - Se si seleziona il livello 5, verrà impostato il livello più scuro per l'immagine di più proiettori.
   - Se si seleziona il livello 1, verrà impostato il livello più luminoso per l'immagine di più proiettori.
   - Se si seleziona un livello da 2 a 4, verrà impostato un livello di luminosità medio per l'immagine di più proiettori.
   - Ogni volta che si preme il tasto [Enter], l'immagine visualizzata passa dallo schermo del monoscopio all'immagine vera e propria ed è possibile verificare i risultati della regolazione e apportare le dovute correzioni all'immagine.

4. **Regolare "Correz. colore (G/R)" e "Correz. colore (B/Y)".**
   Ogni volta che si preme il tasto [Enter], l'immagine visualizzata passa dallo schermo del monoscopio all'immagine vera e propria ed è possibile verificare i risultati della regolazione e apportare le dovute correzioni all'immagine.

5. **Ripetere le procedure dal punto 2 al punto 4 finché non verrà completata l'operazione di regolazione.**

6. **Una volta terminate tutte le regolazioni, premere il tasto [Menu] per chiudere il menu di configurazione.**

Funzioni di sicurezza

Il proiettore presenta i seguenti miglioramenti delle funzioni di sicurezza.

- Protetto da password
  Consente di limitare il numero di utenti che ha accesso al proiettore.
- Blocco funzionamento
  Consente di prevenire la modifica delle impostazioni del proiettore senza autorizzazione.
- Blocco di sicurezza
  Il proiettore è dotato di diversi tipi di dispositivi di sicurezza antifurto.

Gestione degli utenti (Protetto da password)

Quando viene attivata la protezione mediante password, gli utenti che non dispongono della password non potranno utilizzare il proiettore di immagini anche se è acceso. Inoltre, non sarà possibile modificare il logo dell'utente visualizzato quando si accende il proiettore. Si tratta di un dispositivo antifurto che non consentirà di utilizzare il proiettore nel caso venisse rubato. Al momento dell'acquisto, la protezione mediante password non è attivata.

Tipi di protezione mediante password

È possibile scegliere tra quattro tipi di impostazione della protezione mediante password in base all'utilizzo che si farà del proiettore.

- **"Accensione protetta"**
  Quando l'opzione "Accensione protetta" è impostata su "On", occorre immettere la password ogni volta che il proiettore viene acceso dopo essere stato scollegato dall'alimentazione a cui era collegato l'ultima volta in cui era stata immessa la password.
  Per avviare la proiezione, occorre inserire la password corretta.
- **"Logo protetto"**
  Quando l'opzione "Logo protetto" è impostata su "On", non è possibile modificare il logo utente e non è consentito apportare le seguenti modifiche alle impostazioni dellogo utente.
  - L'acquisizione di un logo utente
  - Le impostazioni "Colore sfondo", "Schermo iniziale" e "A/V Mute" da "Schermo" nel menu di configurazione.
- **"Protetto da network"**
  Quando l'opzione "Protetto da network" è impostata su "On", non è possibile apportare modifiche all'opzione "Network" nel menu di configurazione.

Impostazione della protezione mediante password

Eseguire la procedura seguente per impostare la protezione mediante password.

Procedura

1 Tenere premuto il tasto [Freeze] per cinque secondi circa.

Viene visualizzato il menu di impostazione relativo alla protezione mediante password.

Telecomando

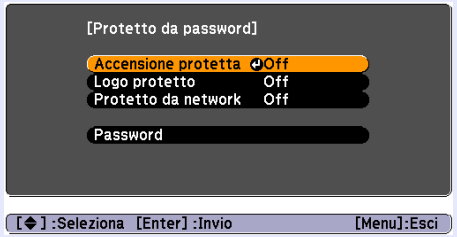

- *Se l'opzione Protetto da password è già attivata, occorre immettere la password.*
  Se la password viene immessa in modo corretto, viene visualizzato il menu di impostazione relativo alla protezione mediante password. ☛ *"Immissione della password" p.27*
- *Una volta impostata la password, collocare l'etichetta di protezione mediante password in una posizione visibile sul proiettore come ulteriore deterrente contro i furti.*

2 Attivare "Accensione protetta".

(1) Selezionare "Accensione protetta", quindi premere il tasto [Enter].
(2) Selezionare "On", quindi premere il tasto [Enter].
(3) Premere il tasto [Esc].

3 Attivare "Logo protetto".

(1) Selezionare "Logo protetto", quindi premere il tasto [Enter].
(2) Selezionare "On", quindi premere il tasto [Enter].
(3) Premere il tasto [Esc].

4 Attivare "Protetto da network".

(1) Selezionare "Protetto da network", quindi premere il tasto [Enter].
(2) Selezionare "On", quindi premere il tasto [Enter].
(3) Premere il tasto [Esc].

5 Impostare la password.

(1) Selezionare "Password", quindi premere il tasto [Enter].
(2) Quando viene visualizzato il messaggio "Vuoi cambiare la password?", selezionare "Sì", quindi premere il tasto [Enter]. L'impostazione predefinita per la password è "0000". Modificare la password impostandone una personalizzata. Se si seleziona "No", viene visualizzato di nuovo lo schermo apparso durante il punto 1.

(3) Tenendo premuto il tasto [Num], immettere un numero di quattro cifre utilizzando i tasti numerici. Il numero immesso viene visualizzato nel formato "****". All'immissione della quarta cifra, viene visualizzata una schermata di conferma.

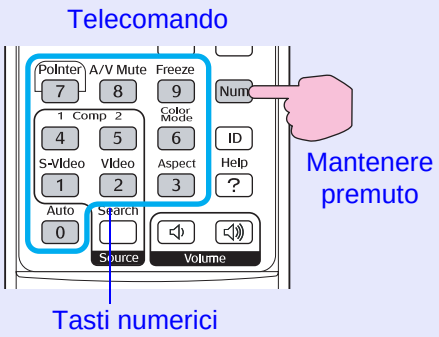

(4) Immettere di nuovo la password.
Viene visualizzato il messaggio "Password accettata."
Se la password immessa non è valida, viene visualizzato un messaggio che richiede di immettere di nuovo la password.

Immissione della password

Quando viene visualizzata la schermata di immissione della password, inserire la password utilizzando i tasti numerici del telecomando.

Procedura

Tenendo premuto il tasto [Num], immettere la password premendo i tasti numerici.

Una volta inserita la password corretta, viene avviata la proiezione.

Attenzione

- *Se viene immessa una password non valida per tre volte consecutive, viene visualizzato il messaggio "Il proiettore sarà bloccato." per circa cinque minuti, quindi il proiettore entra in modo stand by. In questo caso, scollegare la spina di alimentazione dalla presa elettrica, reinserirla e riaccendere il proiettore. Il proiettore visualizza di nuovo la schermata di immissione della password in modo da potere inserire quella corretta.*
- *Se non si ricorda la password, prendere nota del numero di "Codice di richiesta: xxxxx" visualizzato sullo schermo e contattare l'indirizzo più vicino indicato nella Guida al supporto tecnico e ai servizi.* ☛ *Indirizzi utili per il proiettore Epson*
- *Se l'operazione precedente viene ripetuta e per trenta volte successive viene immessa una password non valida, verrà visualizzato il seguente messaggio e il proiettore non accetterà ulteriori immissioni di password. "Il proiettore sarà bloccato. Contattare Epson come indicato nella documentazione fornita."* ☛ *Indirizzi utili per il proiettore Epson*

Limitazione delle funzioni (Blocco funzionamento)

Per bloccare i tasti operativi sul pannello di controllo, eseguire una delle operazioni seguenti.

- Blocco completo
  Vengono bloccati tutti i tasti del pannello di controllo. Non è possibile eseguire alcuna operazione utilizzando il pannello di controllo, inclusi accensione e spegnimento.
- Blocco parziale
  Vengono bloccati tutti i tasti del pannello di controllo, ad eccezione del tasto [Power].

Questa funzione si rivela utile in occasione di eventi o presentazioni durante i quali si desidera disattivare tutti i tasti ed effettuare esclusivamente la proiezione o nelle scuole quando si desidera limitare il funzionamento dei tasti. È tuttavia possibile azionare il proiettore utilizzando il telecomando.

Procedura

1 Premere il tasto [Menu], quindi selezionare "Impostazioni" - "Blocco funzionamento". ☛ **"Uso del menu di configurazione"** **p.31**

Utilizzo del telecomando

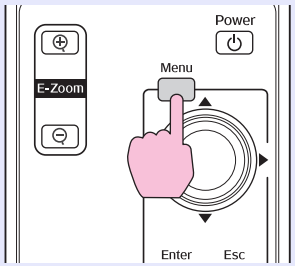

Utilizzo del pannello di controllo

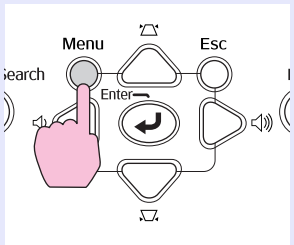

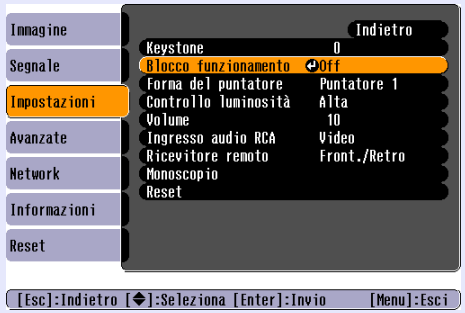

Verificare i tasti che è possibile utilizzare e le relative operazioni nella guida sotto il menu.

2 Selezionare "Blocco completo" o "Blocco parziale".

3 Selezionare "Sì" quando viene visualizzato il messaggio di conferma.

I tasti del pannello di controllo vengono bloccati in base alle impostazioni selezionate.

È possibile disattivare il blocco del pannello di controllo utilizzando uno dei due metodi seguenti.

- ***Utilizzando il telecomando, dal menu di configurazione, selezionare "Off" in "Impostazioni"-"Blocco funzionamento".***
- ***Tenendo premuto il tasto [Enter] sul pannello di controllo per circa sette secondi, viene visualizzato un messaggio e viene disattivato il blocco.***

Blocco antifurto

Dato che viene spesso installato su montaggi a soffitto e lasciato incustodito, il proiettore è soggetto al rischio di furto ed è pertanto dotato dei dispositivi antifurto seguenti.

- **Slot di sicurezza**
  Lo slot di sicurezza è compatibile con il sistema di sicurezza Microsaver prodotto da Kensington. È possibile ottenere ulteriori dettagli sul sistema di sicurezza Microsaver sulla home page della Kensington all'indirizzo http://www.kensington.com.com/.
- **Punto di installazione del cavo di sicurezza**
  È possibile fare passare un blocco del cavo antifurto disponibile in commercio dal punto di installazione in modo da fissare il proiettore a una scrivania o una colonna.
- **Foro del lucchetto del copricavo**
  Bloccare il copricavo utilizzando un lucchetto disponibile in commercio. Dato che non è possibile scollegare il cavo di alimentazione e i cavi di collegamento dal proiettore una volta bloccato il copricavo, il proiettore non può essere facilmente rimosso.

Installazione del blocco del cavo

Fare passare il blocco del cavo antifurto dal punto di installazione. Per le istruzioni sul bloccaggio, fare riferimento alla documentazione fornita in dotazione con il blocco del cavo.

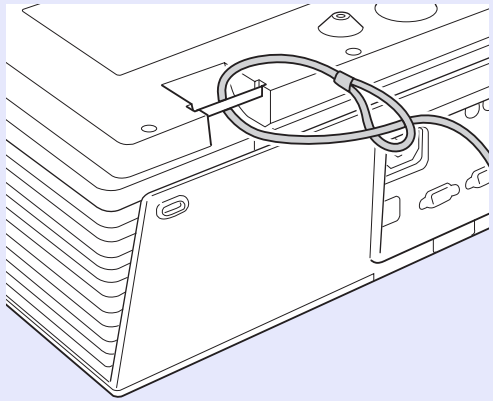

Metodo di blocco del copricavo

Una volta montato il copricavo, bloccarlo utilizzando un lucchetto disponibile in commercio.

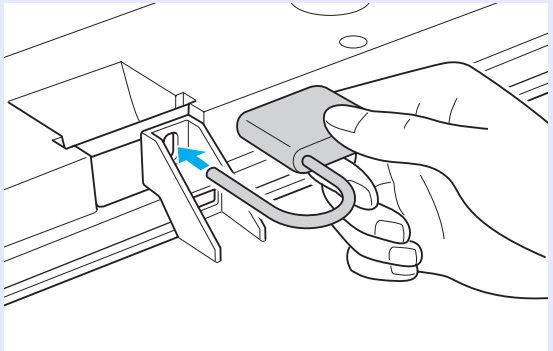

Menu di configurazione

In questo capitolo viene illustrato l'utilizzo del menu di configurazione e delle relative funzioni.

Uso del menu di configurazione 31

Elenco delle funzioni 32

- **Menu Immagine 32**
- **Menu Segnale.....33**
- **Menu Impostazioni 34**
- **Menu Avanzate.....36**
- **Menu Network.....38**
- **Menu Informazioni (solo Schermo).....41**
- **Menu Reset 42**

Uso del menu di configurazione

1 Selezione dal menu principale

2 Selezione dal sottomenu

3 Modifica della voce selezionata

4 Esci

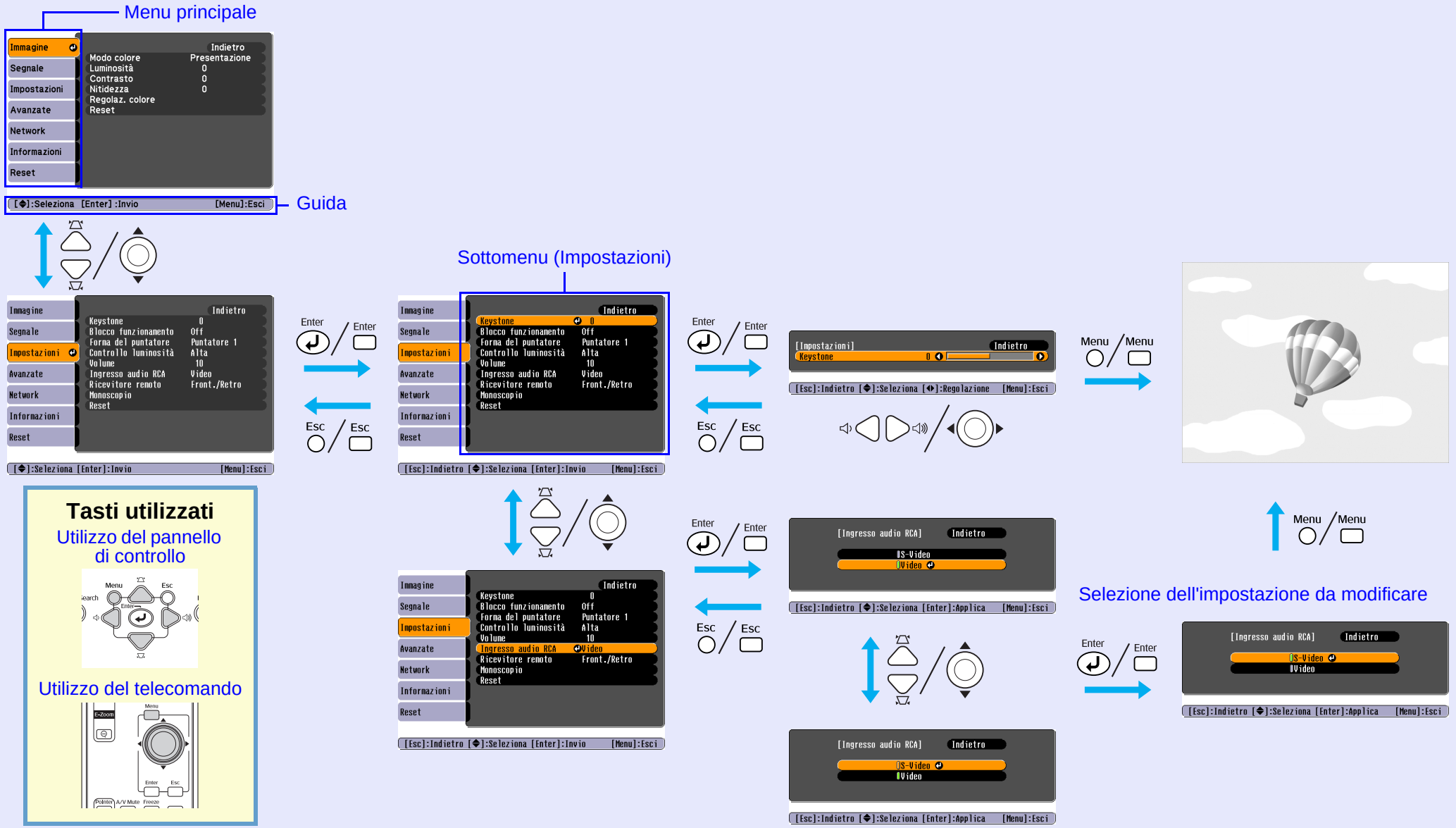

Menu Immagine

Gli elementi che è possibile impostare variano a seconda del segnale dell'immagine in corso di proiezione come illustrato dalle schermate seguenti. I dettagli di impostazione vengono salvati per ciascun segnale dell'immagine.

Immagine del computer

Video Component/Video composito/S-video

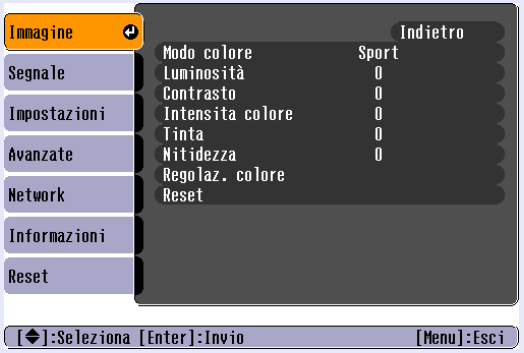

Sottomenu	Funzione
Modo colore	È possibile selezionare la qualità dell'immagine che meglio si addice all'ambiente di utilizzo. ☛ p.16
Luminosità	È possibile regolare la luminosità dell'immagine.
Contrasto	È possibile regolare la differenza tra le zone di luce e di ombra nelle immagini.
Intensità colore	È possibile regolare l'intensità del colore delle immagini.
Tinta	È possibile eseguire questa regolazione solo se si ricevono segnali NTSC quando si utilizza il video composito o S-Video. È possibile regolare la tinta dell'immagine.
Nitidezza	È possibile regolare la nitidezza dell'immagine.
Regolaz. colore	È possibile eseguire le regolazioni utilizzando una delle opzioni seguenti: **Temp. ass. colori**: è possibile regolare la tinta generale delle immagini. Questa operazione può essere eseguita in 10 passaggi, a partire da 5.000 K fino ad arrivare a 10.000 K. Quando viene selezionato un valore elevato, la tinta dell'immagine vira sul blu, mentre quando viene selezionato un valore basso la tinta dell'immagine vira sul rosso. **Rosso, Verde, Blu**: è possibile regolare la saturazione di ogni singolo colore. Non è possibile selezionare questa voce se per l'impostazione "Modo colore" del menu "Immagine" è stato selezionato "sRGB".
Reset	È possibile ripristinare le impostazioni predefinite per tutti i valori di regolazione delle funzioni del menu "Immagine". Per ripristinare tutte le impostazioni predefinite delle voci di menu, vedere ☛ p.42.

Menu Segnale

Gli elementi che è possibile impostare variano a seconda del segnale dell'immagine in corso di proiezione come illustrato dalle schermate seguenti. I dettagli di impostazione vengono salvati per ciascun segnale dell'immagine.

Immagine del computer

Video Component

Video composito/S-video

Sottomenu	Funzione
Setup Automatico	Quando cambia il segnale di ingresso, è possibile selezionare se attivare la regolazione automatica dell'immagine sullo stato ottimale (On) o se disattivarla (Off). ☛ p.53
Tracking	È possibile regolare le immagini del computer quando vengono disturbate da righe verticali. ☛ p.53
Sync.	È possibile regolare le immagini del computer in caso vengano disturbate da sfarfallio, sfocature o interferenze. ☛ p.53
Posizione	È possibile spostare la posizione dello schermo verso l'alto, il basso, sinistra e destra in modo che l'immagine proiettata non presenti parti mancanti.
Progressivo	È possibile regolare il video component solo quando si ricevono i segnali 480i/576i. Off: la conversione IP viene eseguita per ogni campo visualizzato sullo schermo ed è l'ideale per la visione di immagini con un'alta percentuale di movimento. On: i segnali interlacciati (i) vengono convertiti in segnali progressivi (p). Questa opzione è ideale per la visione di immagini fisse.
Ingresso Computer1 Ingresso Computer2	È possibile selezionare il segnale di ingresso dalla porta Computer1 o dalla porta Computer2. Se è impostato su "Auto", il segnale di ingresso viene impostato automaticamente in base all'apparecchiatura collegata. Se i colori non vengono visualizzati correttamente quando è attivata l'impostazione "Auto", selezionare il segnale adeguato all'apparecchiatura collegata.
Segnale video	Se è impostata l'opzione "Auto", i segnali video vengono riconosciuti automaticamente. Se quando è impostata l'opzione "Auto", l'immagine è interessata da interferenze o si verificano problemi come la scomparsa dell'immagine dallo schermo, selezionare il segnale adatto all'apparecchiatura collegata.
Proporzioni	È possibile impostare il rapporto aspetto per le immagini proiettate. ☛ p.18
Reset	È possibile ripristinare le impostazioni predefinite per i valori di regolazione nel menu "Segnale", ad eccezione di "Ingresso Computer1" e "Ingresso Computer2". Per ripristinare tutte le impostazioni predefinite delle voci di menu, vedere ☛ p.42.

Menu Impostazioni

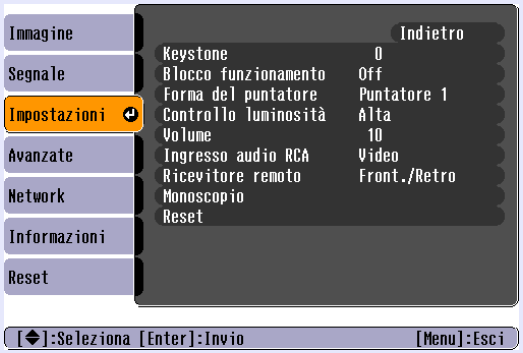

Sottomenu	Funzione
Keystone	È possibile corregge la distorsione del keystone verticale nelle immagini. ☛*Guida di avvio rapido*
Blocco funzionamento	È possibile utilizzare questa opzione per restringe l'ambito operativo del pannello di controllo del proiettore. ☛ p.28
Forma del puntatore	È possibile selezionare la forma del puntatore. ☛ p.19 Puntatore 1: Puntatore 2: Puntatore 3:
Controllo luminosità	È possibile impostare la luminosità della lampada in base a due opzioni diverse. Selezionare "Bassa" se le immagini proiettate risultano troppo luminose, come nel caso della proiezione di immagini in una stanza buia o su uno schermo di piccole dimensioni. Quando è selezionata l'opzione "Bassa", il consumo di elettricità varia in base alle indicazioni seguenti e viene ridotto il rumore causato dal movimento della ventola durante la proiezione. Consumo di elettricità: circa 18% in meno
Volume	È possibile regolare il volume.
Ingresso audio RCA	È possibile scegliere se utilizzare la porta audio RCA (L-Ingresso Audio-R) come ingresso audio per l'apparecchiatura collegata alla porta Video o per l'apparecchiatura collegata alla porta S-Video. Ad esempio, l'illustrazione a destra mostra l'utilizzo combinato della porta dell'immagine e della porta audio quando è selezionata l'opzione "S-Video". Quando si seleziona "S-Video" 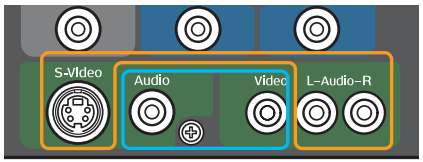
Ricevitore remoto	È possibile limitare la ricezione del segnale operativo dal telecomando. Se si desidera disattivare il funzionamento mediante il telecomando o se nei pressi del ricevitore remoto compare una luce fluorescente, è possibile disattivare il ricevitore remoto che non si desidera utilizzare o che è interessato da interferenze.

Sottomenu	Funzione
Monoscopio	Una volta installato il proiettore, viene visualizzato un monoscopio in modo da potere regolare la proiezione senza dovere collegare apparecchiatura aggiuntiva. Durante la visualizzazione del monoscopio, è possibile eseguire la regolazione di Zoom, Focus e Keystone. Per annullare il monoscopio, premere il tasto [Esc] sul telecomando o sul pannello di controllo.
Reset	È possibile ripristinare le impostazioni predefinite per tutti i valori di regolazione del menu "Impostazioni", ad eccezione di "Ingresso audio RCA". Per ripristinare tutte le impostazioni predefinite delle voci di menu, vedere ☛ p.42.

Menu Avanzate

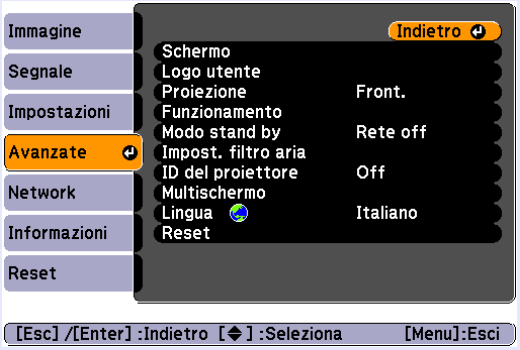

Sottomenu	Funzione
Schermo	È possibile effettuare impostazioni relative allo schermo del proiettore. **Messaggio**: è possibile attivare (On) o disattivare (Off) la visualizzazione del nome della sorgente quando viene modificata la sorgente di ingresso, del nome del modo colore quando viene modificato il modo colore, di un messaggio quando non si riceve alcun segnale dell'immagine e così via. **Colore sfondo**[*1]: è possibile impostare lo stato dello schermo quando non sono disponibili segnali dell'immagine su "Nero", "Blu" o"Logo". **Schermo iniziale**[*1]: è possibile scegliere se attivare o disattivare la visualizzazione dello schermo iniziale (l'immagine proiettata all'avvio del proiettore). **A/V Mute**[*1]: durante A/V Mute, è possibile impostare lo schermo visualizzato su "Nero", "Blu" o "Logo".
Logo utente[*1]	È possibile modificare il logo utente visualizzato sullo sfondo e durante A/V Mute. ☛ p.69
Proiezione	È possibile eseguire l'installazione a seconda della configurazione del proiettore utilizzando le opzioni seguenti. ☛ p.59 "Front." "Front./Soffitto" "Retro" "Retro/Soffitto" È possibile modificare l'impostazione nel modo seguente premendo per circa cinque secondi il tasto [A/V Mute] sul telecomando. "Front." ↔ "Front./Soffitto" "Retro" ↔ "Retro/Soffitto"
Funzionamento	**Direct Power ON**: è possibile impostare l'attivazione (On) o la disattivazione (Off) di Direct Power ON. Se viene selezionata l'opzione "On" e il cavo di alimentazione del proiettore è collegato ad una presa elettrica, durante picchi di elettricità improvvisi in seguito al ritorno dell'alimentazione dopo un calo di corrente, è possibile che il proiettore si accenda automaticamente. **Autospegnimento**: è possibile impostare l'arresto automatico della proiezione (On) o la sua disattivazione (Off) se non vengono eseguite operazioni per un tempo preimpostato durante il quale non vengono ricevuti segnali dell'immagine. **Tempo autospegnimento**: è possibile impostare tra 1 e 30 minuti il tempo che deve trascorrere prima che il proiettore passi in modalità di autospegnimento. **Modo alta quota**: impostare questa opzione su "On" se il proiettore viene utilizzato ad un'altitudine di 1.500 m.

Sottomenu	Funzione
Modo stand by	Se il proiettore si trova in modo stand by ed è stata impostata l'opzione "Network attivata", è possibile utilizzare le funzioni di monitoraggio e controllo della network. Per monitorare e controllare lo stato del proiettore sulla rete, è possibile utilizzare SNMP oppure il software "EMP Monitor" in dotazione con questo prodotto.
Impost. filtro aria	È possibile impostare le informazioni riguardanti il tempo di sostituzione/pulizia del filtro dell'aria. **Timer allarme**: è possibile ricevere (On) o meno (Off) informazioni sul momento di sostituire il filtro dell'aria. Se si utilizza il tipo di filtro dell'aria per il fumo, accertarsi di avere impostato questa opzione su "On". **Timer**: è possibile attivare o disattivare la visualizzazione di un messaggio che indichi la durata dell'utilizzo. Il proiettore rileva automaticamente il tipo di filtro dell'aria installato e imposta un lasso di tempo adeguato per la sostituzione del filtro. Tuttavia, a seconda dell'ambiente di utilizzo del proiettore, è possibile impostare un lasso di tempo più breve per la visualizzazione del messaggio in modo da disporre di più tempo per la procedura di manutenzione. **Avviso pulizia**: quando è impostato su "On", viene visualizzato un messaggio nel caso il filtro dell'aria sia intasato da polveri o detriti. **Tempo avviso pulizia**: quando Avviso pulizia è impostato su "On", è possibile impostare uno dei cinque tempi con cui la notifica viene visualizzata. Quando il proiettore viene utilizzato in ambienti particolarmente polverosi, applicare questa impostazione al fine di visualizzare il messaggio in modo particolarmente rapido.
ID del proiettore	È necessario assegnare un ID a ogni proiettore qualora il funzionamento con il telecomando sia limitato a un determinato proiettore. "Off" indica che non è impostato alcun ID. ☛ p.21
Multischermo	Quando sono stati installati più proiettori, è possibile regolare la sfumatura e la luminosità di ogni singola immagine proiettata. ☛ p.23 **Livello regolazione**: è possibile eseguire la regolazione dal nero al bianco in cinque passaggi contraddistinti da livelli che vanno dall'1 al 5, in cui è possibile regolare "Correz. Luminosità" e "Correz. colore". **Correz. Luminosità**: corregge le differenze di luminosità di ogni prodotto. **Correz. colore (G/R) / Correz. colore (B/Y)**: corregge le differenze di colore di ogni prodotto.
Lingua	È possibile impostare la lingua di visualizzazione dei messaggi.
Reset	È possibile ripristinare le impostazioni predefinite delle opzioni "Schermo*1", "Funzionamento*3" e "Impost. filtro aria" nel menu "Avanzate". Per ripristinare tutte le impostazioni predefinite delle voci di menu, vedere ☛ p.42.

*1 Quando "Logo protetto" è impostato su "On" in "Protetto da password", non è possibile modificare le impostazioni relative al logo utente. È possibile apportare le modifiche dopo avere impostato "Logo protetto" su "Off". ☛ p.26

*2 Ad eccezione di "Modo alta quota".

Menu Network

Quando l'opzione "Protetto da network" è impostata su "On" in "Protetto da password", viene visualizzato un messaggio e non sarà possibile modificare le impostazioni. È possibile effettuare le modifiche dopo avere impostato "Protetto da network" su "Off". ☛ p.26

Sottomenu	Funzione
LAN cablata	**DHCP**: è possibile attivare l'utilizzo del DHCP (On) o disattivarlo (Off). Se questa opzione è impostata su "On", non è possibile impostare ulteriori indirizzi. **Indirizzo IP**: è possibile immettere l'indirizzo IP assegnato al proiettore.*1 È possibile immettere un numero compreso tra 0 e 255 in ciascun campo dell'indirizzo. Tuttavia, non è possibile utilizzare gli indirizzi IP seguenti. 0.0.0.0, 0.x.x.x, 127.x.x.x, 224.0.0.0 fino a 255.255.255.255 (in cui x rappresenta un numero da 0 a 255) **Maschera di sottorete**: è possibile immettere la maschera di sottorete per il proiettore.*1 È possibile immettere un numero compreso tra 0 e 255 in ciascun campo dell'indirizzo. Tuttavia, non è possibile utilizzare le maschere di sottorete seguenti. 0.0.0.0, 255.255.255.255 **Indirizzo di gateway**: è possibile immettere l'indirizzo di gateway per il gateway del proiettore.*1 È possibile immettere un numero compreso tra 0 e 255 in ciascun campo dell'indirizzo. Tuttavia, non è possibile utilizzare gli indirizzi di gateway seguenti. 0.0.0.0, 127.x.x.x, 224.0.0.0 fino a 255.255.255.255 (in cui x rappresenta un numero da 0 a 255) **Indirizzo MAC**: è possibile visualizzare l'indirizzo MAC per il proiettore.
Password PJLink	È possibile immettere la password di autenticazione quando viene eseguito l'accesso al proiettore utilizzando il software applicativo compatibile con PJLink.*1 ☛ p.79 È possibile utilizzare numeri e lettere fino ad un massimo di 32 caratteri di lunghezza.
Password contr. Web	È possibile immettere la password di autenticazione quando il proiettore viene impostato e controllato mediante il controllo Web.*1 È possibile utilizzare numeri e lettere fino ad un massimo di 8 caratteri di lunghezza. Il controllo Web è una funzione del computer che consente di controllare il proiettore mediante un browser Web specifico all'avvio di EMP Monitor. ☛ *Guida operativa di EMP Monitor*

Sottomenu	Funzione
SNMP	Consente di impostare l'SNMP. **Indirizzo IP Trap 1/Indirizzo IP Trap 2**: è possibile memorizzare fino a due indirizzi per destinazione di notifica di SNMP trap. L'indirizzo IP memorizzato in "Indirizzo IP Trap 2" viene utilizzato quando non è possibile accedere all'indirizzo IP memorizzato in "Indirizzo IP Trap 1". **Nome comunità**: inserire il nome comunità per SNMP. È possibile inserire fino a 8 numeri e lettere. Per monitorare il proiettore utilizzando SNMP, occorre installare il programma SNMP sul computer. SNMP deve essere gestito da uno specialista della network.
Posta	Se viene impostata questa opzione, quando nel proiettore si riscontra uno stato anomalo o di allarme, l'utente verrà notificato per posta elettronica.*2 **Notifica Mail**: è possibile attivare (On) o disattivare (Off) la notifica mediante posta elettronica. **Server SMTP**: è possibile immettere l'indirizzo IP per il server SMTP del proiettore.*1 È possibile immettere un numero compreso tra 0 e 255 in ciascun campo dell'indirizzo. Tuttavia, non è possibile utilizzare gli indirizzi IP seguenti. 127.x.x.x, 224.0.0.0 fino a 255.255.255.255 (in cui x rappresenta un numero da 0 a 255) **Numero di porta**: è possibile immettere il numero di porta per il server SMTP.*1 Il valore iniziale è 25. È possibile immettere numeri da 1 a 65.535. **Impost. Indirizzo 1/Impost. Indirizzo 2/Impost. Indirizzo 3**: è possibile immettere l'indirizzo di posta elettronica*1 e i contenuti del messaggio per venire notificati in caso di anomalie o allarmi. È possibile immettere fino a un massimo di tre destinazioni. È possibile utilizzare numeri e lettere per l'indirizzo di posta elettronica fino ad un massimo di 32 caratteri di lunghezza.
AMX Device Discovery	Quando è impostato "On" e il proiettore è collegato a una rete, può essere rilevato mediante AMX Device Discovery. Impostare "Off" quando il proiettore non è connesso al controller AMX o a una rete che abilita AMX Device Discovery per rilevare il proiettore.
Nome del proiettore	È possibile visualizzare un nome univoco per l'identificazione del proiettore sulla network.
Reset	È possibile ripristinare le impostazioni predefinite per tutti i valori di regolazione delle funzioni del menu "Network". Per ripristinare tutte le impostazioni predefinite delle voci di menu, vedere ☛ p.42.

*1 Durante l'immissione di numeri e password, vengono visualizzate le tastiere software seguenti. Usare il tasto del telecomando [⊕] per spostare il cursore sul tasto desiderato, quindi premere il tasto [Enter] per confermare l'immissione. Una volta terminata l'operazione, premere il tasto [Finish] sulla tastiera per confermare l'immissione. Premere [Cancel] sulla tastiera per annullare l'immissione.

Ogni volta che si seleziona questo tasto, l'immissione delle lettere passerà da maiuscola a minuscola e viceversa.

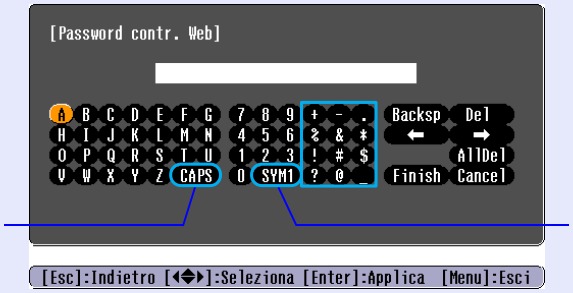

Ogni volta che si seleziona questo tasto, vengono impostati e modificati i tasti dei simboli relativi alla sezione racchiusa nella cornice.

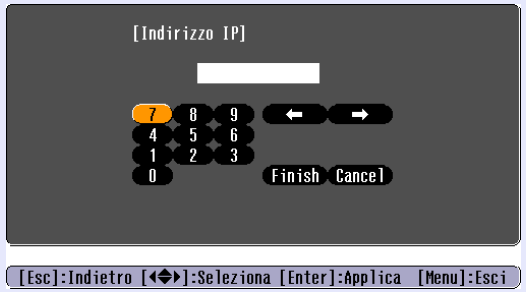

*2 Se la notifica mediante posta elettronica è impostata su "On" e nel proiettore si riscontra uno stato anomalo o di allarme, viene inviato il messaggio di posta elettronica seguente.
Oggetto: EPSON Projector
Prima riga: il nome del proiettore in cui si è verificata l'anomalia.
Seconda riga: l'indirizzo IP impostato per il proiettore in cui si è verificata l'anomalia.
Terza riga e successive: i dettagli relativi all'anomalia.

I dettagli relativi all'anomalia vengono descritti uno per uno, una riga alla volta. La tabella seguente fornisce una spiegazione dei dettagli visualizzati nel messaggio.
Per ulteriori dettagli sulle anomalie e sugli allarmi, vedere "Lettura degli indicatori" (☛ p.45).

Messaggio	Causa
Internal error	Si è verificato un errore interno.
Fan related error	Si è verificato un errore nel ventilatore.
Sensor error	Si è verificato un errore nel sensore.
Lamp timer failure	Si è verificata un'anomalia nella lampada.
Lamp out	Si è verificato un errore nella lampada.
Lamp cover is open.	Il coperchio della lampada è aperto.
Internal temperature error	Si è verificato un errore a causa della temperatura elevata (surriscaldamento)
High-speed cooling in progress	È stato rilevato un allarme causato dalla temperatura elevata.
Lamp replacement notification	Occorre sostituire la lampada.
No-signal	Nessun segnale. Il proiettore non riceve alcun segnale dell'immagine. Verificare lo stato dei collegamenti del proiettore e che l'apparecchiatura collegata sia accesa.
Air Filter Replace	Occorre sostituire il filtro dell'aria.
No Air Filter	Il filtro dell'aria non è stato installato.
Low Air Flow	Si è verificato un flusso di aria debole.
Air Flow Sensor Error	Si è verificato un errore nel sensore del flusso di aria debole.
Clean Air Filter	Occorre pulire il filtro dell'aria.

Messaggio	Causa
Low Air Flow Error	Si è verificato un errore a causa di un flusso di aria debole.

Significato dei simboli (+) o (-) all'inizio della frase
(+): si è verificato un errore nel proiettore
(-): l'errore verificatosi nel proiettore è stato risolto.

Menu Informazioni (solo Schermo)

Consente di verificare lo stato dei segnali dell'immagine proiettati e lo stato del proiettore. Gli elementi visualizzati variano a seconda del segnale dell'immagine in corso di proiezione come illustrato dalle schermate seguenti.

Immagine del computer/Video Component

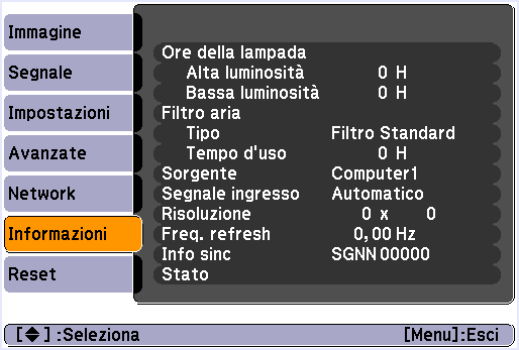

Video composito/S-video

Sottomenu	Funzione
Ore della lampada	È possibile visualizzare il tempo di funzionamento complessivo della lampada*. Quando viene raggiunto il tempo di funzionamento limite della lampada, i caratteri vengono visualizzati in giallo.
Filtro aria	È possibile visualizzare il tipo di filtro dell'aria e il tempo di utilizzo complessivo*. Se l'opzione "Timer allarme" è impostata su "On" in "Impost. filtro aria" del menu "Avanzate", quando viene raggiunto il momento della sostituzione del filtro dell'aria, i caratteri vengono visualizzati in giallo.
Sorgente	È possibile visualizzare il nome della porta di ingresso per l'apparecchiatura collegata utilizzata per la proiezione corrente.
Segnale ingresso	È possibile visualizzare il contenuto di "Computer1" o "Computer2" impostato nel menu "Segnale" a seconda dell'opzione "Sorgente".
Risoluzione	È possibile visualizzare la risoluzione di ingresso.
Segnale video	È possibile visualizzare il contenuto di "Segnale video" impostato nel menu "Segnale".
Freq. refresh	È possibile visualizzare la frequenza di refresh.
Info sinc	È possibile visualizzare le informazioni sui segnali dell'immagine. Queste informazioni potrebbero venire richieste al momento di eseguire la riparazione del prodotto.
Stato	Fornisce informazioni su un errore che si è verificato nel proiettore. Queste informazioni potrebbero essere richieste al momento di eseguire la riparazione del prodotto.

* Per le prime 10 ore, il tempo di utilizzo complessivo verrà visualizzato come "0H".

Menu Reset

Sottomenu	Funzione
Azzera tutto	È possibile ripristinare le impostazioni predefinite di tutte le voci dei menu di configurazione. Non verranno ripristinati i valori predefiniti per le voci seguenti: "Ingresso Computer1", "Ingresso Computer2", "Logo utente", "Multischermo", tutte le voci dei menu "Network", "Filtro aria Tempo d'uso", "Ore della lampada" e "Lingua".
Az. tempo filtro aria	È possibile cancellare il tempo d'uso del filtro dell'aria complessivo e riportarlo su "0H". Eseguire l'azzeramento quando si sostituisce il filtro dell'aria.
Azzera ore lampada	È possibile cancellare le ore di utilizzo della lampada e riportarle su "0H". Eseguire l'azzeramento quando si sostituisce la lampada.

Risoluzione dei problemi

In questo capitolo vengono illustrati i metodi di identificazione dei problemi e le possibili soluzioni.

Utilizzo della Guida 44

Soluzione dei problemi 45

- **Lettura degli indicatori.....45**

  ⏻ Le luci dell'indicatore di alimentazione sono rosse 46

  ☼ · 🌡 · ▥ L'indicatore si accende/lampeggia con colore arancio o verde 48

- **Problemi non segnalati dagli indicatori 50**

  Problemi relativi alle immagini.....51

  Problemi che si verificano all'avvio della proiezione.....55

  Problemi di altro tipo.....56

Utilizzo della Guida

Se si verifica un problema con il proiettore, la Guida consente di visualizzare delle schermate che assistono nella risoluzione del problema.

Procedura

1 Premere il tasto [Help].

Viene visualizzato lo schermo della guida.

Utilizzo del telecomando

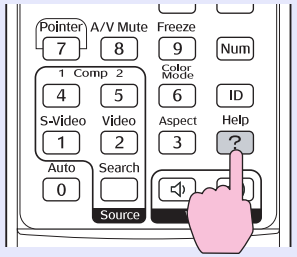

Utilizzo del pannello di controllo

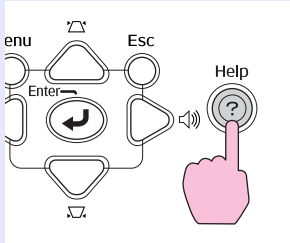

2 Selezionare una voce di menu.

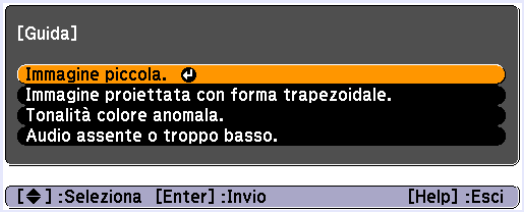

Utilizzo del telecomando

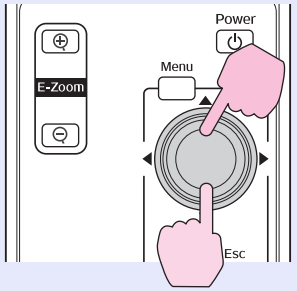

Utilizzo del pannello di controllo

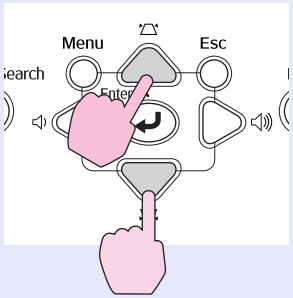

3 Confermare la selezione.

Utilizzo del telecomando

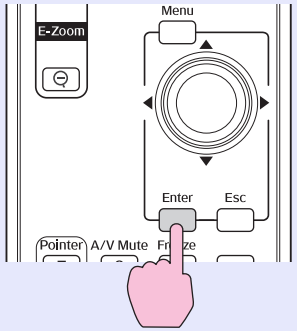

Utilizzo del pannello di controllo

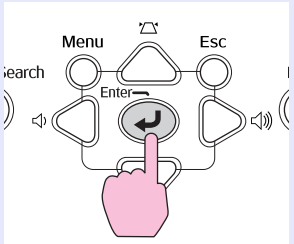

4 Eseguire le procedure illustrate nei punti 2 e 3 per visualizzare parti più dettagliate del menu.

Premere il tasto [Help] per uscire dalla guida.

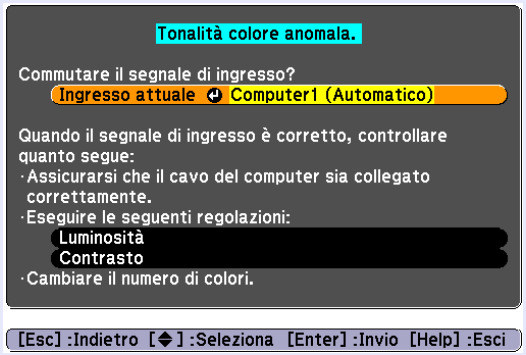

Se non è stato possibile risolvere il problema utilizzando la Guida, fare riferimento a "Soluzione dei problemi" (☛ p.45).

Soluzione dei problemi

Se si riscontrano problemi con il proiettore, verificare innanzitutto gli indicatori del proiettore e fare riferimento alla sezione "Lettura degli indicatori" illustrata di seguito.
Se gli indicatori non indicano chiaramente la natura del problema, fare riferimento alla sezione "Problemi non segnalati dagli indicatori". ☛ p.50

Lettura degli indicatori

Il proiettore è dotato dei quattro indicatori seguenti che ne segnalano lo stato operativo.

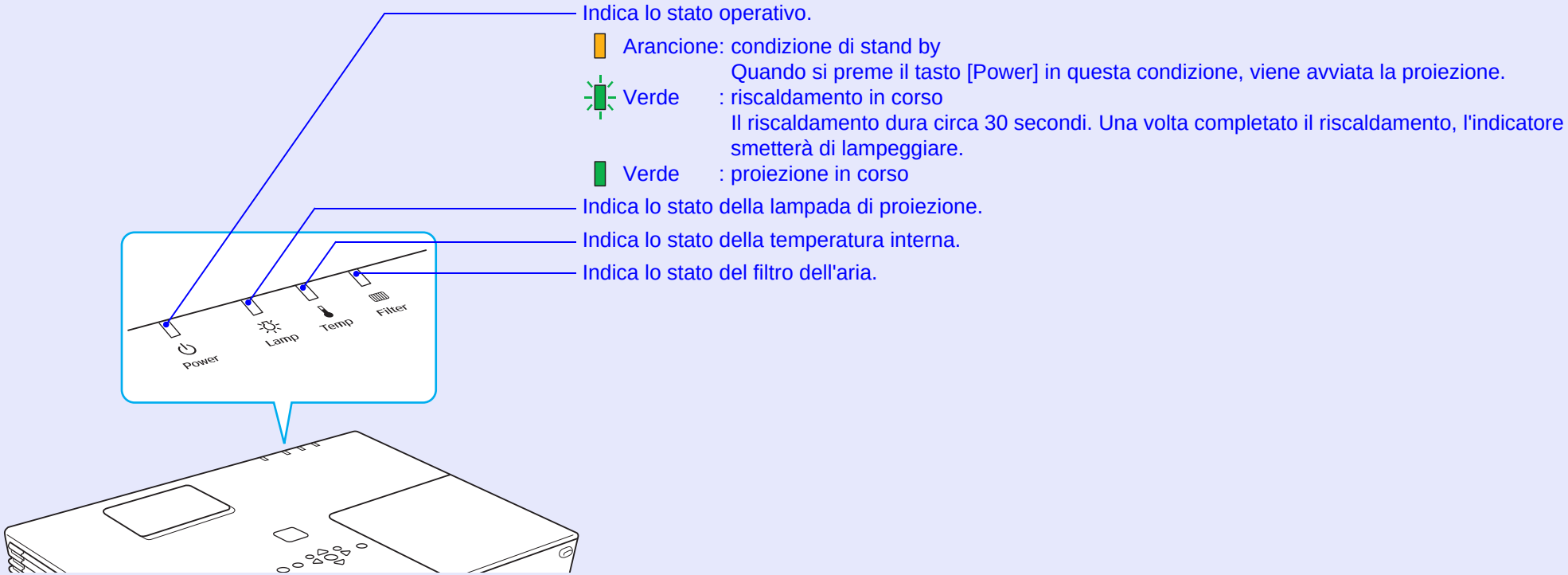

Fare riferimento alla tabella seguente per il significato degli indicatori e la risoluzione dei problemi segnalati.
Se tutti gli indicatori sono spenti, verificare che il cavo di alimentazione sia collegato correttamente e che la corrente venga erogata normalmente.
Talvolta, quando il cavo di alimentazione è scollegato, l'indicatore ⏻ rimane acceso per alcuni istanti. Si tratta di una condizione normale.

⏻ Le luci dell'indicatore di alimentazione sono rosse **Presenza di anomalie**

▮: Accesa ▮: Lampeggiante: ▯: Spenta

Stato	Causa	Soluzione o stato
Rosso Rosso Rosso	Errore interno	Interrompere l'utilizzo del proiettore, scollegare il cavo di alimentazione dalla presa elettrica e contattare il rivenditore locale o l'indirizzo più vicino indicato in *Guida al supporto tecnico e ai servizi*. ☛ *Indirizzi utili per il proiettore Epson*
Rosso Rosso	Errore ventilatore Errore sensore	Interrompere l'utilizzo del proiettore, scollegare il cavo di alimentazione dalla presa elettrica e contattare il rivenditore locale o l'indirizzo più vicino indicato in *Guida al supporto tecnico e ai servizi*. ☛ *Indirizzi utili per il proiettore Epson*
Rosso Rosso	Errore temp. alta (surriscaldamento)	La lampada si spegne automaticamente e la proiezione viene interrotta. Attendere cinque minuti circa. Trascorsi circa cinque minuti, il proiettore passa al modo stand by, quindi verificare i due punti seguenti. • Verificare che il filtro dell'aria e lo sfiatatoio dell'aria non siano ostruiti e che il proiettore non sia posizionato contro una parete. • Se il filtro dell'aria è ostruito, pulirlo o sostituirlo. ☛ p.60, 67 Se l'errore persiste una volta verificati i punti precedenti, interrompere l'utilizzo del proiettore, scollegare il cavo di alimentazione dalla presa elettrica e contattare il rivenditore locale o l'indirizzo più vicino indicato in *Guida al supporto tecnico e ai servizi*. ☛ *Indirizzi utili per il proiettore Epson*
		Se si utilizza il proiettore ad un'altitudine superiore ai 1.500 metri, impostare "Modo alta quota" su "On". ☛ p.36 Notare che durante l'utilizzo del proiettore ad altitudini superiori i 1500 m con il filtro del fumo collegato, potrebbe verificarsi ripetutamente un errore interno di temperatura alta a seconda della temperatura ambiente. In tal caso, impostare l'opzione "Bassa" per "Controllo luminosità". ☛ p.34 Se gli errori di temperatura alta continuano a verificarsi, sostituire il filtro del fumo con uno nuovo. Se l'errore persiste una volta verificati i punti precedenti, interrompere l'utilizzo del proiettore, scollegare il cavo di alimentazione dalla presa elettrica e contattare il rivenditore locale o l'indirizzo più vicino indicato in Guida al supporto tecnico e ai servizi. ☛ *Indirizzi utili per il proiettore Epson*

▮: Accesa ▮: Lampeggiante: ▯: Spenta

Stato	Causa	Soluzione o stato
Rosso Rosso	Errore lampada Anomalia lampada Coper. lamp. aperto	**Verificare i due punti seguenti.** • Estrarre la lampada e verificare se presenta crepature. ☛ p.65 • Pulire il filtro dell'aria. ☛ p.60
		Se la lampada non presenta crepature → Riposizionare la lampada e accendere l'apparecchio. **Se l'errore persiste** → Sostituirla con una lampada nuova e accendere l'apparecchio. **Se l'errore persiste** → Interrompere l'utilizzo del proiettore, scollegare il cavo di alimentazione dalla presa elettrica e contattare il rivenditore locale o l'indirizzo più vicino indicato in *Guida al supporto tecnico e ai servizi*. ☛ *Indirizzi utili per il proiettore Epson*
		Se la lampada presenta crepature → Sostituirla con una lampada nuova oppure contattare il rivenditore locale per ulteriore assistenza. Durante l'operazione di sostituzione della lampada, prestare attenzione ai frammenti di vetro rotto. Non sarà possibile proseguire con la proiezione finché non si sostituirà la lampada.
		Verificare che il coperchio e la lampada stessa siano montati saldamente. ☛ p.65 In caso contrario, la lampada non si accenderà.
		Se si utilizza il proiettore ad un'altitudine superiore ai 1.500 metri, impostare "Modo alta quota" su "On". ☛ p.36
Rosso Rosso	Errore sensore flusso d'aria	Interrompere l'utilizzo del proiettore, scollegare il cavo di alimentazione dalla presa elettrica e contattare il rivenditore locale o l'indirizzo più vicino indicato in *Guida al supporto tecnico e ai servizi*. ☛ *Indirizzi utili per il proiettore Epson*
Rosso Rosso	Errore flusso d'aria basso	Verificare i due punti seguenti. • Verificare che il filtro dell'aria e lo sfiatatoio dell'aria non siano ostruiti e che il proiettore non sia posizionato contro una parete. • Se il filtro dell'aria è ostruito, pulirlo o sostituirlo. ☛ p.60, 67 Se l'errore persiste una volta verificati i punti precedenti, interrompere l'utilizzo del proiettore, scollegare il cavo di alimentazione dalla presa elettrica e contattare il rivenditore locale o l'indirizzo più vicino indicato in *Guida al supporto tecnico e ai servizi*. ☛ *Indirizzi utili per il proiettore Epson*

■ ☼ · 🌡 · ▥ L'indicatore si accende/lampeggia con colore arancio o verde **Avvertenza**

▮: Accesa ▮: Lampeggiante ▯: Spenta ▮: Varia a seconda dello stato del proiettore.

Stato	Causa	Soluzione o stato
Rosso Arancione	Avvert. temp. alta	Non si tratta di un'anomalia. Tuttavia, se la temperatura risulterà di nuovo troppo elevata, la proiezione verrà interrotta automaticamente. • Verificare che il filtro dell'aria e lo sfiatatoio dell'aria non siano ostruiti e che il proiettore non sia posizionato contro una parete. • Se il filtro dell'aria è ostruito, pulirlo o sostituirlo. ☛ p.60, 67
Arancione	Sostituire lampada	Sostituire la lampada con una nuova. ☛ p.65 Se si continua ad utilizzare la lampada una volta raggiunto il momento della sostituzione, il rischio di un'esplosione sarà più probabile. Sostituirla con una nuova lampada il prima possibile.
Arancione	Nessun filtro aria	Verificare che il filtro dell'aria sia montato correttamente. ☛ p.67 Se l'errore persiste anche dopo aver installato il filtro dell'aria, interrompere l'utilizzo del proiettore, scollegare il cavo di alimentazione dalla presa elettrica e contattare il rivenditore locale o l'indirizzo più vicino indicato in *Guida al supporto tecnico e ai servizi*. ☛ *Indirizzi utili per il proiettore Epson*
Arancione	Flusso aria basso	Se viene visualizzato il messaggio "Filtro aria intasato. Pulire o sostituire il filtro aria.", verificare i due punti seguenti. Se si continua a utilizzare il proiettore e il flusso dell'aria si interrompe ancora, la proiezione viene interrotta automaticamente. • Verificare che il filtro dell'aria e lo sfiatatoio dell'aria non siano ostruiti e che il proiettore non sia posizionato contro una parete. • Se il filtro dell'aria è ostruito, pulirlo o sostituirlo. ☛ p.60, 67 Sostituire il filtro dell'aria se si verifica frequentemente l'errore Flusso aria bassa anche dopo aver ripetuto la pulizia. ☛ p.67 Se l'errore persiste una volta verificati i punti precedenti, interrompere l'utilizzo del proiettore, scollegare il cavo di alimentazione dalla presa elettrica e contattare il rivenditore locale o l'indirizzo più vicino indicato in Guida al supporto tecnico e ai servizi. ☛ *Indirizzi utili per il proiettore Epson*
	Sostit. filtro aria	Se viene visualizzato il messaggio "Pulire o sostituire il filtro aria.", pulire il filtro dell'aria. Se il filtro dell'aria ha assunto una colorazione marrone a causa del fumo di sigaretta o simili e non è possibile pulirlo a fondo, sostituirlo con un nuovo filtro. * L'indicatore e il messaggio di notifica di sostituzione del filtro dell'aria vengono visualizzati solo quando "Timer allarme" è impostato su "On" nel menu "Impost. filtro aria" dal menu "Avanzate". ☛ p.37

▮: Accesa ▮: Lampeggiante ▯: Spenta ▮: Varia a seconda dello stato del proiettore.

Stato	Causa	Soluzione o stato
Verde	Avviso pulizia filtro dell'aria	Il filtro dell'aria necessita di essere pulito. Pulirlo. ☛ p.60 * Si accende l'indicatore di pulizia del filtro dell'aria e viene visualizzato il messaggio solo quando si imposta "On" per l'opzione "Avviso pulizia" in "Impost. filtro aria" del menu Avanzate. ☛ p.37

- ***Se il proiettore non funziona correttamente anche se gli indicatori non rilevano particolari anomalie, fare riferimento a "Problemi non segnalati dagli indicatori" (☛ p.50).***
- ***Se un indicatore indica uno stato non descritto nelle tabelle, contattare il rivenditore locale o l'indirizzo più vicino indicato in Guida al supporto tecnico e ai servizi. ☛ Indirizzi utili per il proiettore Epson***

Problemi non segnalati dagli indicatori

Se si verifica uno dei problemi seguenti e gli indicatori non forniscono alcuna soluzione, fare riferimento alla pagina specifica al relativo problema.

Problemi relativi alle immagini

- **Nessuna immagine visualizzata** ☛ p.51
  Non viene avviata la proiezione, l'area di proiezione è completamente oscurata, l'area di proiezione è completamente blu e così via.
- **Le immagini in movimento non vengono visualizzate** ☛ p.51
  Le immagini in movimento proiettate da un computer risultano nere e non viene eseguita la proiezione.
- **La proiezione si interrompe automaticamente** ☛ p.51
- **Viene visualizzato il messaggio "Non Supportato."** ☛ p.52
- **Viene visualizzato il messaggio "Segnale Assente."** ☛ p.52
- **Le immagini sono sfocate o la messa a fuoco non è stata eseguita correttamente** ☛ p.52
- **Le immagini sono interessate da interferenze o distorsioni** ☛ p.53
  Si riscontrano problemi quali interferenze, distorsioni, disturbi a forma di quadretti bianchi e neri.
- **Una parte grande o piccola dell''immagine risulta tagliata oppure l'aspetto non è adatto** ☛ p.53
  Viene visualizzata solo una parte dell'immagine oppure i rapporti di altezza e larghezza dell'immagine non sono corretti, e così via.
- **I colori delle immagini non sono corretti** ☛ p.54
  L'intera immagine viene visualizzata in tonalità viola o verdi, le immagini sono in bianco e nero, i colori appaiono spenti e così via.
  Le prestazioni di riproduzione dei colori dei monitor dei computer e degli schermi a cristalli liquidi variano tra loro, ciò significa che i colori proiettati e i colori visualizzati sul monitor potrebbero non corrispondere. Si tratta di un fenomeno normale e non rappresenta un'anomalia.
- **Le immagini sono scure** ☛ p.55
- **Sul monitor esterno non vengono riprodotte immagini** ☛ p.55

Problemi che si verificano all'avvio della proiezione

- **L'alimentazione non funziona** ☛ p.55
- **Il rumore del ventilatore è insolitamente eccessivo** ☛ p.56

Problemi di altro tipo

- **Non viene emesso alcun suono o il suono emesso è debole** ☛ p.56
- **Il telecomando non funziona** ☛ p.56
- **Non si ricevono messaggi di posta elettronica anche quando si verificano anomalie nel proiettore** ☛ p.57

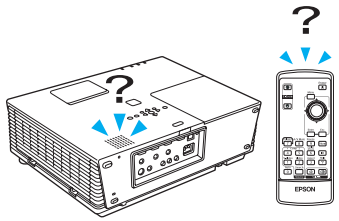

Problemi relativi alle immagini

Nessuna immagine visualizzata

Verifica	Soluzione
È stato premuto il tasto [Power]?	Premere il tasto [Power] per interrompere l'alimentazione.
Gli indicatori sono spenti?	Il cavo di alimentazione non è collegato correttamente o l'alimentazione non viene erogata correttamente. Collegare il cavo di alimentazione del proiettore in modo corretto. ☛*Guida di avvio rapido* Verificare che la presa elettrica o la fonte di alimentazione funzionino correttamente.
La funzione A/V Mute è attiva?	Premere il tasto [A/V Mute] sul telecomando per annullare A/V Mute. ☛ p.17
Le impostazioni del menu di configurazione sono corrette?	Ripristinare tutte le impostazioni sui valori predefiniti. ☛"Reset"-"Azzera tutto" p.42
L'immagine proiettata risulta completamente nera? **Solo durante la proiezione di immagini del computer**	Alcune immagini in ingresso, come i salvaschermo, possono risultare completamente nere.
L'impostazione del formato del segnale dell'immagine è corretta? **Solo durante la proiezione da una sorgente video**	Modificare l'impostazione in base al segnale per l'apparecchiatura collegata. ☛"Segnale"-"Segnale video" p.33

Le immagini in movimento non vengono visualizzate

Verifica	Soluzione
Il segnale dell'immagine del computer viene trasmesso allo schermo a cristalli liquidi e al monitor? **Solo durante la proiezione di immagini da un computer portatile o un computer dotato di schermo a cristalli liquidi incorporato.**	Modificare il segnale dell'immagine solo sull'uscita esterna. ☛ Verificare la documentazione del computer.

La proiezione si interrompe automaticamente

Verifica	Soluzione
"Autospegnimento" è impostato su "On"?	Premere il tasto [Power] per interrompere l'alimentazione. Se non si desidera utilizzare "Autospegnimento", selezionare "Off". ☛"Avanzate"-"Funzionamento"-"Autospegnimento" p.36
Il filtro dell'aria è installato?	Se il proiettore viene utilizzato senza che sia stato montato un filtro dell'aria, viene visualizzato un messaggio e l'alimentazione verrà interrotta dopo circa un minuto. Montare il filtro dell'aria, quindi accendere il proiettore. ☛ p.67

■ Viene visualizzato il messaggio "Non Supportato.".

Verifica	Soluzione
L'impostazione del formato del segnale dell'immagine è corretta? **Solo durante la proiezione da una sorgente video**	Modificare l'impostazione in base al segnale per l'apparecchiatura collegata. ☛"Segnale"-"Segnale video" p.33
La risoluzione del segnale dell'immagine e la frequenza del refresh sono conformi al modo utilizzato? **Solo durante la proiezione di immagini del computer**	Per informazioni sulla modifica della risoluzione del segnale dell'immagine e dell'uscita della frequenza di refresh dal computer, fare riferimento alla documentazione del computer. ☛ "Elenco degli schermi dei monitor supportati" p.80

■ Viene visualizzato il messaggio "Segnale Assente."

Verifica	Soluzione
I cavi sono collegati in modo corretto?	Verificare che tutti i cavi richiesti per la proiezione siano collegati in modo corretto. ☛*Guida di avvio rapido*
È stata selezionata la porta di ingresso corretta?	Modificare l'immagine premendo il tasto [Source Search] sul telecomando o sul pannello di controllo. ☛ p.14
Il computer o la sorgente video sono accesi?	Accendere l'apparecchiatura.
I segnali dell'immagine vengono trasmessi al proiettore? **Solo durante la proiezione di immagini da un computer portatile o un computer dotato di schermo a cristalli liquidi incorporato.**	Se i segnali dell'immagine vengono trasmessi solo al monitor a cristalli liquidi del computer o al monitor ausiliario, occorre impostare l'uscita su una destinazione esterna e sul monitor del proprio computer. Per alcuni modelli di computer, se vengono trasmessi esternamente, i segnali delle immagini non vengono visualizzati sul monitor a cristalli liquidi o sul monitor ausiliario. ☛Fare riferimento alle sezioni sull'uscita esterna o sul collegamento del monitor esterno della documentazione del computer. Se il collegamento viene effettuato quando il proiettore o il computer è già acceso, è possibile che il tasto funzione [Fn] per l'impostazione del segnale dell'immagine del computer su un'uscita esterna non funzioni. Spegnere il computer e il proiettore, quindi riaccenderli.

■ Le immagini sono sfocate o la messa a fuoco non è stata eseguita correttamente

Verifica	Soluzione
La messa a fuoco è stata regolata in modo corretto?	Ruotare l'anello della messa a fuoco per eseguirne la regolazione. ☛*Guida di avvio rapido*
Il proiettore si trova ad una distanza corretta?	La distanza di proiezione consigliata deve essere compresa tra 83 e 1.469 cm. Eseguire l'installazione all'interno di questa gamma. ☛ p.72
Il valore di regolazione del Keystone è troppo elevato?	Abbassare l'angolo di proiezione per ridurre la correzione del keystone. ☛*Guida di avvio rapido*

Verifica	Soluzione
Sull'obiettivo si è formata della condensa?	Se il proiettore viene spostato improvvisamente da un ambiente freddo ad uno caldo, oppure se si verificano sbalzi di temperatura repentini, è possibile che sulla superficie dell'obiettivo si formi della condensa che causa la sfocatura dell'immagine. Sistemare il proiettore nella stanza un'ora prima dell'utilizzo. Se sull'obiettivo si forma della condensa, spegnere il proiettore e attendere finché non si asciuga.

■ Le immagini sono interessate da interferenze o distorsioni

Verifica	Soluzione
L'impostazione del formato del segnale dell'immagine è corretta? **Solo durante la proiezione da una sorgente video**	Modificare l'impostazione in base al segnale per l'apparecchiatura collegata. ☛"Segnale"-"Segnale video" p.33
I cavi sono collegati in modo corretto?	Verificare che tutti i cavi richiesti per la proiezione siano collegati in modo corretto. ☛*Guida di avvio rapido*
Si utilizza un cavo prolunga?	Se viene utilizzato un cavo prolunga, le interferenze elettriche potrebbero alterare i segnali. Utilizzare i cavi forniti in dotazione con il proiettore per verificare se il problema è causato dai cavi in uso.
È stata selezionata la risoluzione corretta? **Solo durante la proiezione di immagini del computer**	Impostare il computer in modo che il segnale trasmesso sia compatibile con il proiettore. ☛ "Elenco degli schermi dei monitor supportati" p.80 ☛Documentazione del computer
Le impostazioni "Sync.▸▸" e "Tracking▸▸" sono state regolate in modo corretto? **Solo durante la proiezione di immagini del computer**	Premere il tasto [Auto] sul telecomando o il tasto [Enter] sul pannello di controllo per effettuare la regolazione automatica. Se le immagini non vengono visualizzate correttamente in seguito alla regolazione automatica, è possibile eseguire le regolazioni utilizzando le funzioni "Sync." e "Tracking" dal menu di configurazione. ☛"Segnale"-"Tracking", "Sync." p.33

■ Una parte grande o piccola dell''immagine risulta tagliata oppure l'aspetto non è adatto

Verifica	Soluzione
Si sta proiettando l'immagine su un computer con schermo panoramico? **Solo durante la proiezione di immagini del computer**	Premere il tasto [Aspect] sul telecomando per cambiare il modo dell'aspetto su "Normale", "4:3" e "16:9". Cambiare il modo dell'aspetto in base alla risoluzione.
L'immagine viene ancora ingrandita dall'E-Zoom?	Premere il tasto [Esc] sul telecomando per annullare l'E-Zoom. ☛ p.20

Verifica	Soluzione
L'opzione "Posizione" è stata regolata in modo corretto?	Premere il tasto [Auto] sul telecomando o il tasto [Enter] sul pannello di controllo per effettuare la regolazione automatica dell'immagine del computer proiettata correntemente. Se le immagini non vengono visualizzate correttamente in seguito alla regolazione automatica, è possibile eseguire le regolazioni utilizzando "Posizione" dal menu di configurazione. Ad eccezione dei segnali delle immagini del computer, è possibile regolare altri segnali durante la proiezione regolando "Posizione" dal menu di configurazione. ☛"Segnale"-"Posizione" p.33
Il computer è stato impostato per il modo a doppio schermo? **Solo durante la proiezione di immagini del computer**	Se nel Pannello di controllo, è stato impostato il doppio schermo nelle proprietà di visualizzazione, sullo schermo del computer verrà proiettata solo circa la metà dell'immagine. Per visualizzare l'intera immagine sullo schermo del computer, disattivare l'impostazione a doppio schermo. ☛Fare riferimento alla documentazione del driver video.
È stata selezionata la risoluzione corretta? **Solo durante la proiezione di immagini del computer**	Impostare il computer in modo che il segnale trasmesso sia compatibile con il proiettore. ☛ "Elenco degli schermi dei monitor supportati" p.80 ☛Documentazione del computer

■ I colori delle immagini non sono corretti

Verifica	Soluzione
Le impostazioni del segnale di ingresso corrispondono ai segnali provenienti dal dispositivo collegato?	Modificare le impostazioni seguenti in base al segnale per l'apparecchiatura collegata. Durante la proiezione di immagini da un'apparecchiatura collegata a Computer1 o Computer2 ☛"Segnale"-"Ingresso Computer1/2" p.33 Durante la proiezione di immagini da un'apparecchiatura collegata alla porta Video o S-Video ☛"Segnale"-"Segnale video" p.33
La luminosità dell'immagine è stata regolata in modo corretto?	Regolare l'impostazione "Luminosità" del menu di configurazione. ☛"Immagine"-"Luminosità" p.32
I cavi sono collegati in modo corretto?	Verificare che tutti i cavi richiesti per la proiezione siano collegati in modo corretto. ☛*Guida di avvio rapido*
L'impostazione del contrasto è stata regolata in modo corretto?	Regolare l'impostazione "Contrasto" del menu di configurazione. ☛"Immagine"-"Contrasto" p.32
Il colore è stato regolato in modo corretto?	Regolare l'impostazione "Regolaz. colore" del menu di configurazione. ☛"Immagine"-"Regolaz. colore" p.32
L'intensità del colore e la tinta sono state regolate in modo corretto? **Solo durante la proiezione da una sorgente video**	Regolare l'impostazione "Intensità colore" e "Tinta" dal menu di configurazione. ☛"Immagine"-"Intensità colore", "Tinta" p.32

■ Le immagini risultano scure

Verifica	Soluzione
La luminosità e la luminanza dell'immagine sono state regolate in modo corretto?	Regolare le impostazioni "Luminosità" e "Controllo luminosità" dal menu di configurazione. ☛"Immagine"-"Luminosità" p.32 ☛"Impostazioni"-"Controllo luminosità" p.34
L'impostazione del contrasto è stata regolata in modo corretto?	Regolare l'impostazione "Contrasto" del menu di configurazione. ☛"Immagine"-"Contrasto" p.32
La lampada deve essere sostituita?	Quando si avvicina il momento di sostituire la lampada, le immagini diventano più scure e la qualità del colore peggiora. Quando ciò si verifica, sostituirla con una nuova lampada. ☛ p.64

■ Sul monitor esterno non vengono riprodotte immagini

Verifica	Soluzione
Vengono proiettate le immagini provenienti da una porta diversa da Computer1?	Le uniche immagini che è possibile visualizzare su un monitor esterno sono immagini del computer provenienti dalla porta Computer1. ☛ p.73

■ Problemi che si verificano all'avvio della proiezione

■ L'alimentazione non funziona

Verifica	Soluzione
È stato premuto il tasto [Power]?	Premere il tasto [Power] per interrompere l'alimentazione.
Gli indicatori sono spenti?	Il cavo di alimentazione non è collegato correttamente o l'alimentazione non viene erogata correttamente. Collegare il cavo di alimentazione del proiettore in modo corretto. ☛*Guida di avvio rapido* Verificare che la presa elettrica o la fonte di alimentazione funzionino correttamente.
Gli indicatori si accendono e si spengono quando viene toccato il cavo di alimentazione?	Si tratta probabilmente di un contatto difettoso all'interno del cavo di alimentazione o di un difetto del cavo di alimentazione stesso. Reinserire il cavo di alimentazione. Se questo non risolve il problema, interrompere l'utilizzo del proiettore, scollegare il cavo di alimentazione dalla presa elettrica e contattare il rivenditore locale o l'indirizzo più vicino indicato in *Guida al supporto tecnico e ai servizi*. ☛ *Indirizzi utili per il proiettore Epson*
Il blocco del funzionamento è impostato su "Blocco completo"?	Tenendo premuto il tasto [Enter] sul pannello di controllo per circa sette secondi, viene visualizzato un messaggio e viene disattivato il blocco. ☛ p.28
È stata selezionata l'impostazione corretta per il ricevitore remoto?	Selezionare "Ricevitore remoto" dal menu di configurazione. ☛"Impostazioni"-"Ricevitore remoto" p.34
Il cavo di alimentazione è stato collegato subito dopo Direct Power OFF oppure l'interruttore automatico è disattivato?	Se l'operazione a sinistra viene eseguita quando "Direct Power ON" è impostato su "On", è possibile che non venga ripristinata l'alimentazione. Premere il tasto [Power] per ripristinare l'alimentazione.

■ Il rumore del ventilatore è insolitamente eccessivo

Verifica	Soluzione
Il ventilatore è rumoroso solo quando viene attivata l'alimentazione?	Quando l'alimentazione viene attivata per la prima volta, il proiettore esegue un controllo di efficienza del filtro dell'aria. Questo controllo implica che il ventilatore funzioni a una velocità superiore rispetto a quella normale emettendo maggiore rumore, il che è normale.

Problemi di altro tipo

■ Non viene emesso alcun suono o il suono emesso è debole

Verifica	Soluzione
La sorgente audio è collegata in modo corretto?	Verificare che il cavo sia collegato alla porta Audio.
Il volume è stato regolato sull'impostazione minima?	Regolare il volume in modo che sia possibile udire il suono. ☛*Guida di avvio rapido*
La funzione A/V Mute è attiva?	Premere il tasto [A/V Mute] sul telecomando per annullare A/V Mute. ☛ p.17
L'impostazione della sorgente audio è corretta? **Solo se l'apparecchiatura video è collegata all'EMP-6110**	Selezionare l'impostazione "Ingresso audio RCA" dal menu di configurazione. ☛ p.34

■ Il telecomando non funziona

Verifica	Soluzione
L'area di emissione della luce del telecomando punta verso il ricevitore remoto sul proiettore durante il suo funzionamento?	Puntare il telecomando verso il ricevitore remoto. L'angolo operativo del telecomando è di circa 30° in senso orizzontale e di circa 15° in senso verticale. ☛*Guida di avvio rapido*
Il telecomando è troppo distante dal proiettore?	La distanza operativa del telecomando è di circa 6 m. ☛*Guida di avvio rapido*
La luce del sole diretta o la luce intensa proveniente da lampade fluorescenti viene riflessa nel ricevitore remoto?	Installare il proiettore in una posizione in cui la luce non viene riflessa nel ricevitore remoto oppure impostare il ricevitore remoto su "Off" in "Ricevitore remoto" dal menu di configurazione. ☛"Impostazioni"-"Ricevitore remoto" p.34
È stata selezionata l'impostazione corretta per il ricevitore remoto?	Selezionare "Ricevitore remoto" dal menu di configurazione. ☛"Impostazioni"-"Ricevitore remoto" p.34
Le batterie sono esaurite? Sono state inserite in modo corretto?	Accertarsi che le batterie siano inserite in modo corretto oppure, se necessario, sostituirle con batterie nuove. ☛ p.63

Verifica	Soluzione
Un tasto del telecomando è stato premuto per più di 30 secondi?	Se uno qualsiasi dei tasti del telecomando viene premuto per più di 30 secondi, il telecomando interromperà l'invio dei segnali (autospegnimentodel telecomando). Questa funzione consente di prevenire il consumo delle batterie se i tasti del telecomando vengono premuti per sbaglio, come ad esempio quando il telecomando si trova all'interno di una borsa o viene schiacciato da un oggetto. Una volta rilasciato il tasto, il telecomando ritornerà a funzionare normalmente.

■ Non si ricevono messaggi di posta elettronica anche quando si verificano anomalie nel proiettore

Verifica	Soluzione
Il cavo LAN è collegato in modo corretto?	Verificare che il cavo LAN sia collegato correttamente. Ricollegarlo nel caso non sia ancora collegato o non sia collegato correttamente. ☛ p.74
L'opzione "Posta" del menu di configurazione è impostata in modo corretto?	In base alle impostazioni di "Posta" nel menu di configurazione, verrà inviata Posta che notificherà la presenza di anomalie. Verificare che sia impostata correttamente. ☛"Network"-"Posta" p.39
"Modo stand by" è impostato su "Network attivata"?	Per utilizzare la funzione di notifica mediante posta quando il proiettore si trova in modo stand by, impostare "Network attivata" in "Modo stand by" dal menu di configurazione. ☛"Avanzate"-"Modo stand by" p.37
Si è verificata una grave anomalia e il proiettore si è arrestato improvvisamente?	In questo caso, non verrà inviata alcuna notifica via posta elettronica. Se lo stato anomalo persiste, contattare il rivenditore locale o l'indirizzo più vicino indicato in *Guida al supporto tecnico e ai servizi*. ☛ *Indirizzi utili per il proiettore Epson*
Il proiettore è alimentato da corrente elettrica?	Verificare che la presa elettrica o la fonte di alimentazione funzionino correttamente.

Appendice

Questo capitolo fornisce informazioni sulle procedure di manutenzione in grado di garantire un livello di prestazioni ottimale che duri nel tempo.

Metodi di installazione 59

Pulizia 60
- **Pulizia della superficie del proiettore.....60**
- **Pulizia del vetro del copriobiettivo.....60**
- **Pulizia del filtro dell'aria.....60**

Sostituzione dei materiali di consumo 63
- **Sostituzione delle batterie del telecomando.....63**
- **Sostituzione della lampada.....64**
  - Periodo di sostituzione della lampada.....64
  - Procedura di sostituzione della lampada 65
  - Azzeramento del tempo di funzionamento della lampada 67
- **Sostituzione del filtro dell'aria.....67**
  - Periodo di sostituzione del filtro dell'aria.....67
  - Procedura di sostituzione del filtro dell'aria.....67
  - Azzeramento del tempo di funzionamento del filtro dell'aria.....68

Salvataggio di un logo utente..... 69

Distanza e dimensioni dello schermo..... 72

Collegamento all'apparecchiatura esterna..... 73
- **Collegamento a un monitor esterno 73**
- **Collegamento ai diffusori esterni.....73**

Collegamento mediante un cavo LAN.....74

Accessori opzionali e materiali di consumo. ...75
  - Accessori opzionali 75
  - Materiali di consumo 75

Glossario.....76

Elenco dei comandi ESC/VP21 78
- **Elenco dei comandi..... 78**
- **Forma dei cavi 78**
  - Collegamento seriale..... 78

PJLink 79

Elenco degli schermi dei monitor supportati ...80
  - Immagine del computer 80
  - Video Component 80
  - Video composito/S-Video..... 80

Specifiche 81

Aspetto.....83

Indice.....84

Metodi di installazione

Il proiettore supporta i quattro metodi di proiezione seguenti.

Avvertenza

- *Se si desidera installare il proiettore sul soffitto (montaggio a soffitto), occorre utilizzare un metodo di installazione particolare. Se non viene installato correttamente, il proiettore potrebbe cadere causando danni e lesioni.*
- *Se si utilizzano sostanze adesive per prevenire l'allentamento delle viti del montaggio a soffitto oppure si applicano sostanze quali lubrificanti o oli al proiettore, è possibile che il telaio si crepi e che si stacchi dal montaggio a soffitto. Ciò potrebbe causare gravi lesioni alle persone che si trovano sotto di esso e potrebbe danneggiare il proiettore.*
  Durante l'installazione o la regolazione del montaggio a soffitto, non utilizzare nostri adesivi per prevenire l'allentamento delle viti e non utilizzare grassi, lubrificanti e similari.

Attenzione

Non utilizzare il proiettore appoggiandolo su un lato poiché ciò potrebbe comprometterne il corretto funzionamento.

- **Proiezione delle immagini dalla parte frontale dello schermo (proiezione frontale)**

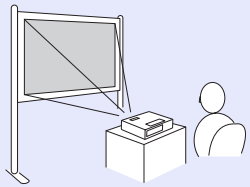

- **Proiezione delle immagini da dietro uno schermo traslucido (proiezione retro)**

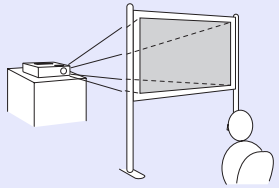

- **Montaggio del proiettore sul soffitto e proiezione delle immagini dalla parte frontale dello schermo (proiezione frontale/soffitto)**

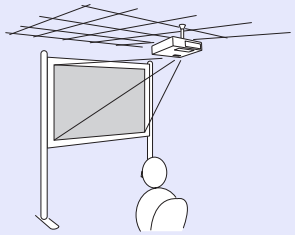

- **Montaggio del proiettore sul soffitto e proiezione delle immagini da dietro uno schermo traslucido (proiezione retro/soffitto)**

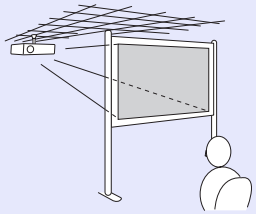

- *Se si desidera montare il proiettore sul soffitto, è necessario disporre di un montaggio a soffitto opzionale.* ☛ *p.75*
- *È possibile modificare l'impostazione nel modo seguente premendo per circa cinque secondi il tasto [A/V Mute] sul telecomando.*
  "Front." ↔ "Front./Soffitto"
  Impostare "Retro" o "Retro/Soffitto" dal menu di configurazione. ☛ *p.36*

Pulizia

Occorre pulire il proiettore se risulta sporco o se si riscontra un peggioramento della qualità delle immagini proiettate.

Pulizia della superficie del proiettore

Pulire la superficie del proiettore strofinandola delicatamente con un panno morbido.
Se il proiettore è particolarmente sporco, inumidire il panno con dell'acqua contenente una piccola quantità di detergente neutro e strizzarlo a fondo prima di utilizzarlo per strofinare la superficie del proiettore.

Attenzione

Per pulire la superficie del proiettore, non utilizzare sostanze volatili quali cera, alcol o solvente per vernici. Potrebbe verificarsi un'alterazione o uno sbiadimento del telaio.

Pulizia del vetro del copriobiettivo

Utilizzare un panno per la pulizia dei vetri disponibile in commercio per pulire delicatamente il vetro del copriobiettivo.

Attenzione

Non strofinare il vetro del copriobiettivo con materiale duro e non sottoporre l'obiettivo a urti poiché potrebbe venire facilmente danneggiato.

Pulizia del filtro dell'aria

Pulire il filtro dell'aria quando viene visualizzato il messaggio seguente.

- "Filtro aria intasato. Pulire o sostituire il filtro aria."
- "Pulire o sostituire il filtro aria."
- "Pulire il filtro dell'aria. Pulire o sostituire il filtro dell'aria."

Tuttavia, se il filtro dell'aria ha assunto un colore marrone a causa di macchie provocate dal fumo di sigaretta e simili, non sarà possibile pulirlo. In questo caso, sostituirlo con un nuovo filtro dell'aria.

☛ "Procedura di sostituzione del filtro dell'aria" p.67

Precauzione

Prima di eseguire qualsiasi manutenzione, estrarre la spina di alimentazione dalla presa elettrica o dal blocco connettori, poiché esiste il pericolo di scossa elettrica.

Attenzione

- ***Se sul filtro dell'aria si accumula polvere, la temperatura interna del proiettore potrebbe salire causando problemi di funzionamento e riducendo la durata di utilizzo del motore ottico. Pulire immediatamente il filtro dell'aria non appena viene visualizzato il messaggio.***
- ***Se si continua ad utilizzare il filtro dell'aria una volta che è diventato marrone a cause di macchie di resina di tabacco, le prestazioni del motore ottico si ridurranno velocemente e l'intensità della luminanza diminuirà.***
  Il filtro non può essere lavato in acqua. Non tentare di pulire il filtro con detergenti o solventi.
- ***Il filtro non può essere lavato in acqua. Non tentare di pulire il filtro con detergenti o solventi.***
- ***Quando si utilizza una spazzola per pulire il filtro, sceglierne una con setole lunghe e morbide e utilizzarla in modo delicato per rimuovere i detriti dal filtro. Se si esercita forza eccessiva durante la pulizia, la polvere si infiltrerà più in profondità nel filtro.***

Procedura

1 Aprire il coperchio del filtro dell'aria.

Tenendo premuti i ganci del filtro dell'aria, spingere il coperchio verso il basso.

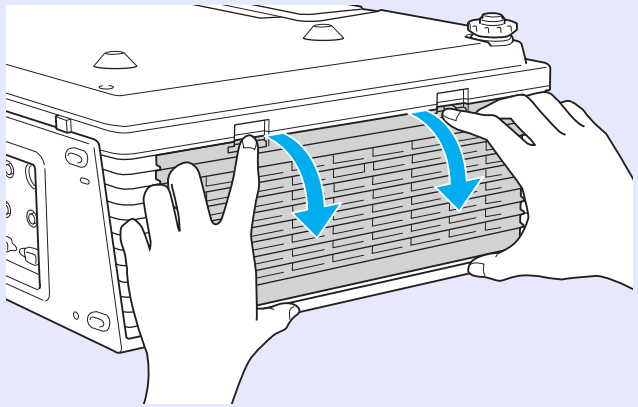

2 Rimuovere il filtro dell'aria.

Afferrare la parte rialzata al centro del filtro dell'aria ed estrarlo.

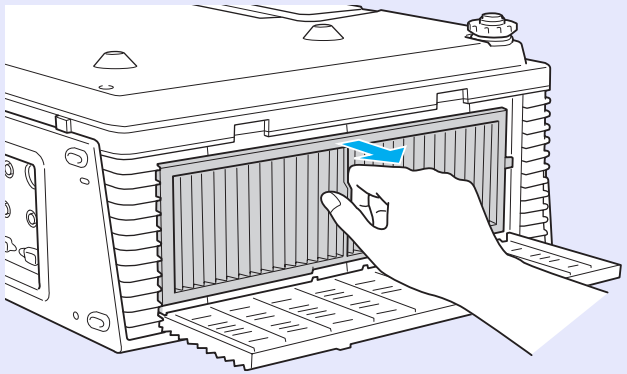

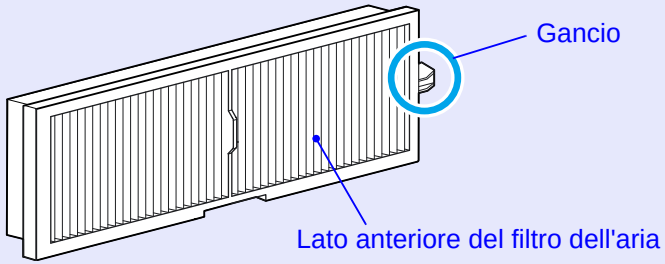

3 Orientare il lato anteriore del filtro dell'aria verso il basso e picchiettarlo quattro o cinque volte per rimuovere la polvere.

Capovolgere il filtro dell'aria, quindi effettuare la stessa operazione per liberare la polvere sull'altro lato.

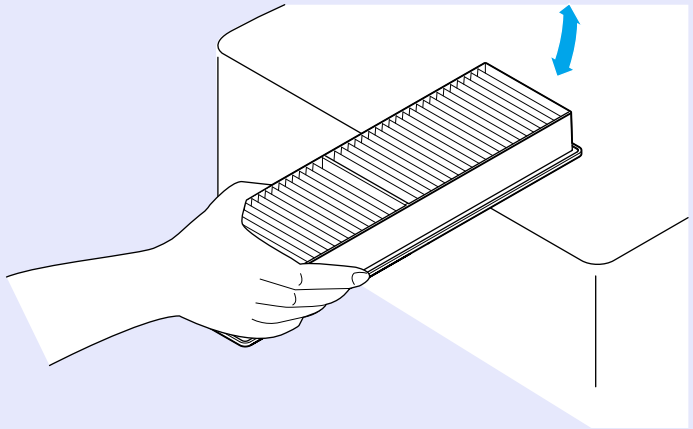

Attenzione

- *Se il filtro dell'aria viene colpito con troppa forza potrebbe deformarsi o danneggiarsi in modo da non poter essere più utilizzato.*
- *Se si colpisce uno dei ganci del filtro dell'aria, questo potrebbe deformarsi o danneggiarsi in modo da non poter essere più utilizzato.*

4 Utilizzare un aspirapolvere per rimuovere la polvere residua dal lato anteriore del filtro.

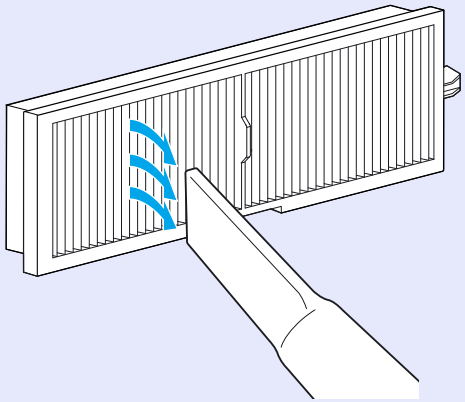

5 Installare il filtro dell'aria.

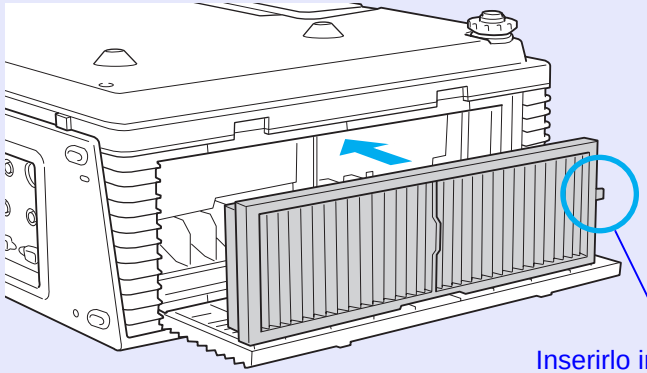

Inserirlo in modo che lo spigolo proiettato punti alla parte frontale del proiettore.

6 Chiudere il coperchio del filtro dell'aria.

Premere il coperchio finché non rimane bloccato in posizione con uno scatto.

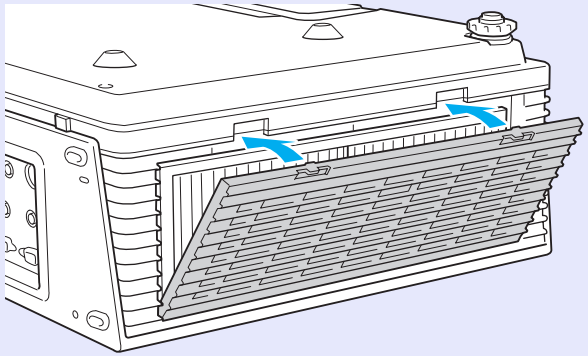

- *Una volta pulito il filtro dell'aria, assicurarsi di avere impostato "Az. tempo filtro aria" dal menu di configurazione.* ☛ *p.42*
- *Se il messaggio viene visualizzato più volte, anche dopo avere eseguito la pulizia, significa che occorre sostituire il filtro dell'aria. Sostituirlo con un filtro dell'aria nuovo.* ☛ *p.67*

In questa sezione viene descritta la procedura di sostituzione delle batterie del telecomando, della lampada e del filtro dell'aria.

Sostituzione delle batterie del telecomando

Se si riscontrano ritardi nella reazione del telecomando o se non funziona più dopo averlo utilizzato per un certo periodo di tempo, è probabile che le batterie si stiano scaricando. In questo caso, sostituirle con batterie nuove. Tenere sempre due batterie alcaline AAA di ricambio a portata di mano in caso di necessità.

Attenzione

Assicurarsi di leggere le Istruzioni sulla sicurezza/Guida al supporto tecnico e ai servizi prima di manipolare le batterie.

☛ *Istruzioni sulla sicurezza*

Procedura

1 Rimuovere il coperchio della batteria.

Tenendo premuto il gancio del coperchio del vano batteria, spingere il coperchio verso l'alto.

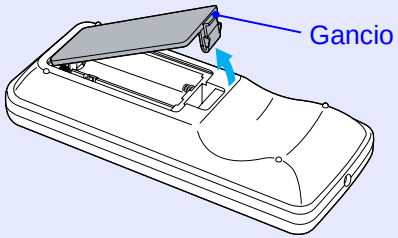

2 Sostituire le batterie usate con batterie nuove.

⚠ Precauzione

Verificare la posizione dei simboli (+) e (-) all'interno della custodia delle batterie per accertarsi che siano inserite correttamente.

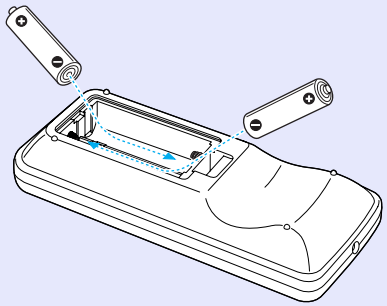

3 Riposizionare il coperchio delle batterie.

Premere il coperchio del vano batteria finché non rimane bloccato in posizione con uno scatto.

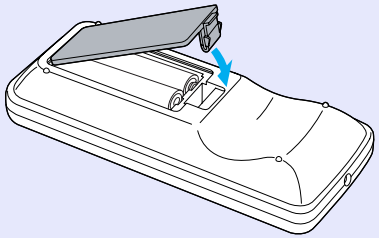

Sostituzione della lampada

Periodo di sostituzione della lampada

Occorre sostituire la lampada quando:

- All'inizio della proiezione viene visualizzato il messaggio "Sostituire la lampada.".

- L'indicatore della lampada è illuminato da una luce lampeggiante arancione.

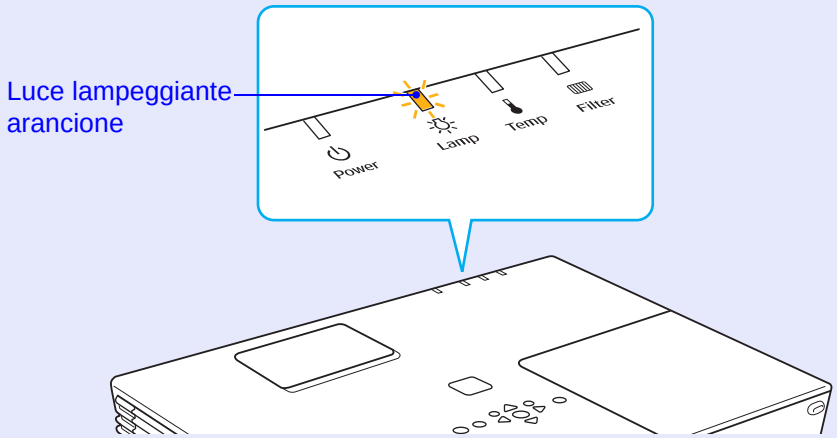

- L'immagine proiettata risulta più scura o si riscontra un peggioramento della qualità.

Attenzione

- *Il messaggio relativo alla sostituzione della lampada viene visualizzato in seguito ai seguenti periodi di tempo per prevenire la diminuzione della luminosità e della qualità delle immagini proiettate.* ☛ *"Controllo luminosità" p.34*
  ·Se utilizzato sempre con valori di luminosità elevati: Circa 2.400 ore
  ·Se utilizzato sempre con valori di luminosità ridotti: Circa 2.900 ore
- *Se si continua ad utilizzare la lampada una volta raggiunto il momento della sostituzione, il rischio di un'esplosione sarà più probabile. Quando viene visualizzato il messaggio relativo alla sostituzione della lampada, sostituire la lampada con una nuova il prima possibile anche se funziona ancora.*
- *A seconda delle caratteristiche della lampada e del metodo di utilizzo, è possibile che si scurisca o che non funzioni più anche prima che venga visualizzato il messaggio di allarme. Tenere sempre una lampada di riserva a portata di mano in caso di necessità.*

Procedura di sostituzione della lampada

Avvertenza

Se occorre sostituire la lampada perché non emette più luce, è possibile che sia rotta.
Durante la sostituzione di una lampada di un proiettore installato sul soffitto, occorre sempre presumere che la lampada sia rotta posizionandosi quindi a lato del coperchio della lampada e non sotto di esso. Rimuovere delicatamente il coperchio della lampada. All'apertura del coperchio della lampada potrebbero fuoriuscire piccoli frammenti di vetro. Se questi frammenti di vetro dovessero entrare a contatto con gli occhi o la bocca, consultare immediatamente un medico.

Precauzione

Attendere che la lampada si sia sufficientemente raffreddata prima di rimuoverne il coperchio. Se la lampada emana ancora calore, è possibile incorrere in scottature o altre lesioni. Occorre attendere circa un'ora in seguito allo spegnimento della lampada per il completamento del processo di raffreddamento.

Procedura

1. **Dopo avere spento il proiettore e udito i due bip di conferma del cicalino, scollegare il cavo di alimentazione.**

2. **Attendere che la lampada si sia raffreddata, quindi rimuoverne il coperchio dalla superficie del proiettore.**

   Aprire il coperchio della lampada inserendo il cacciavite fornito in dotazione con la nuova lampada nell'interruttore laterale del coperchio della lampada, quindi rimuovere il coperchio della lampada senza estrarre il cacciavite.

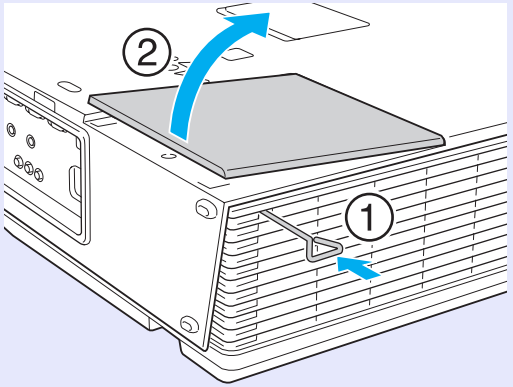

3. **Allentare le due viti di fissaggio della lampada.**

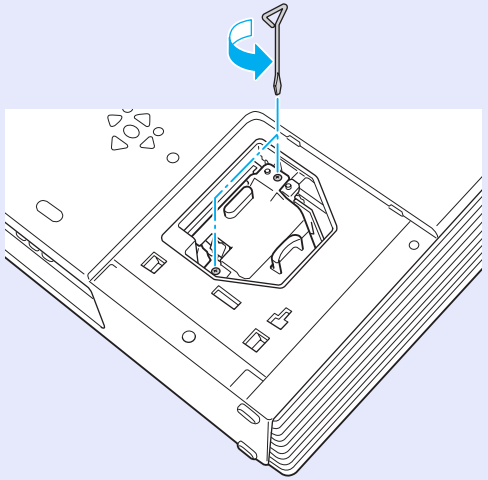

4 Estrarre la lampada usata.

Se la lampada presenta crepature, sostituirla con una nuova oppure contattare il proprio rivenditore locale per ulteriore assistenza. Durante l'operazione di sostituzione della lampada, prestare attenzione ai frammenti di vetro rotto.

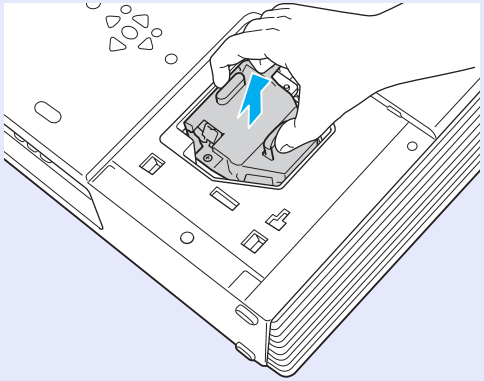

5 Posizionare la nuova lampada.

Inserire la nuova lampada in modo da fissarla in posizione in modo corretto e, una volta completamente inserita, serrare le due viti.

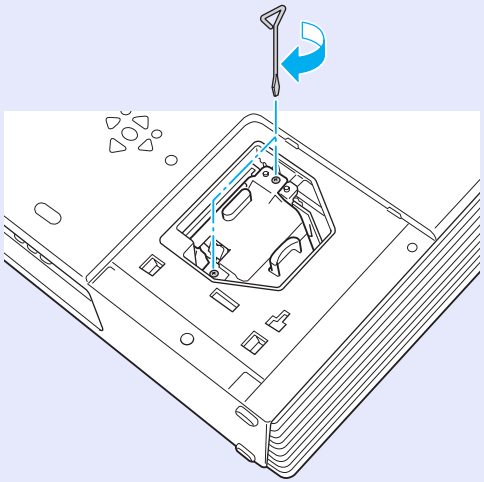

6 Riposizionare il coperchio della lampada.

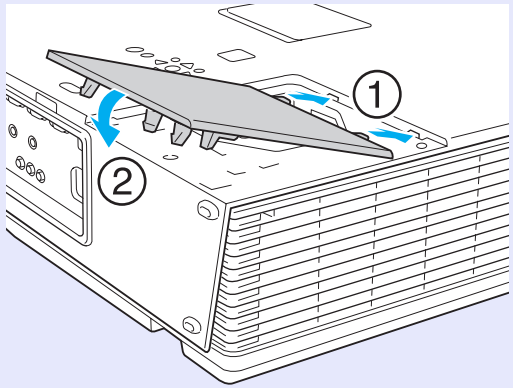

Attenzione

- *Assicurarsi di avere installato la lampada saldamente. Se viene rimosso il coperchio, la lampada si spegnerà automaticamente come misura di sicurezza. In caso di posizionamento non corretto della lampada o del relativo coperchio, la lampada non si accenderà.*
- *Questo prodotto presenta un componente che contiene mercurio (Hg). Fare riferimento alla legislazione locale in materia di smaltimento e riciclaggio. Non smaltire questo prodotto alla stregua dei normali rifiuti domestici.*

Azzeramento del tempo di funzionamento della lampada

Il proiettore registra il tempo in cui la lampada rimane accesa e un messaggio e un indicatore informano quando è arrivato il momento di sostituirla. Una volta sostituita la lampada, accertarsi di avere azzerato il numero delle ore della lampada dal menu di configurazione. ☛ p.42

> ***Riazzerare il tempo di utilizzo della lampada solo dopo averla sostituita, altrimenti il periodo della sostituzione non verrà indicato correttamente.***

Sostituzione del filtro dell'aria

Periodo di sostituzione del filtro dell'aria

Occorre sostituire il filtro dell'aria quando:

- Il filtro dell'aria è diventato marrone per esempio a causa della resina di tabacco.
- Il messaggio "Filtro aria intasato. Pulire o sostituire il filtro aria." viene visualizzato più volte, anche quando è stato pulito il filtro dell'aria.

Procedura di sostituzione del filtro dell'aria

È possibile sostituire il filtro dell'aria anche quando il proiettore è installato sul soffitto.

Procedura

1 **Dopo avere spento il proiettore e udito i due bip di conferma del cicalino, scollegare il cavo di alimentazione.**

2 **Aprire il coperchio del filtro dell'aria.**

Tenendo premuti i ganci del coperchio del filtro dell'aria, spingerlo verso il basso.

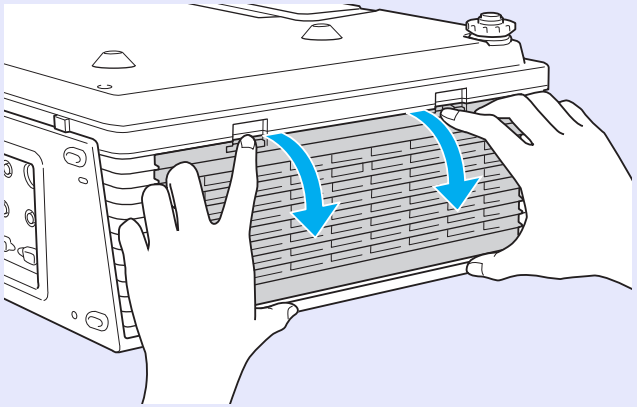

3 **Rimuovere il filtro dell'aria.**

Afferrare la parte rialzata al centro del filtro dell'aria ed estrarlo.

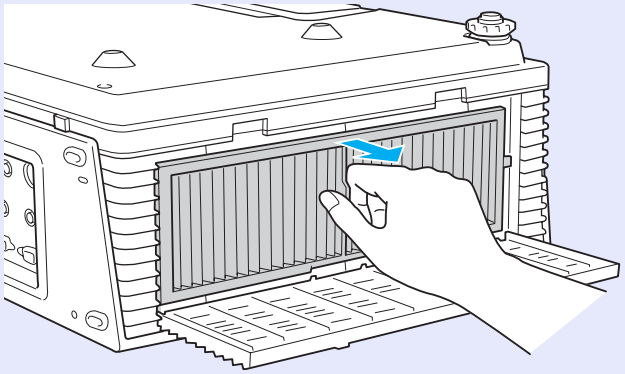

4 Posizionare un nuovo filtro dell'aria.

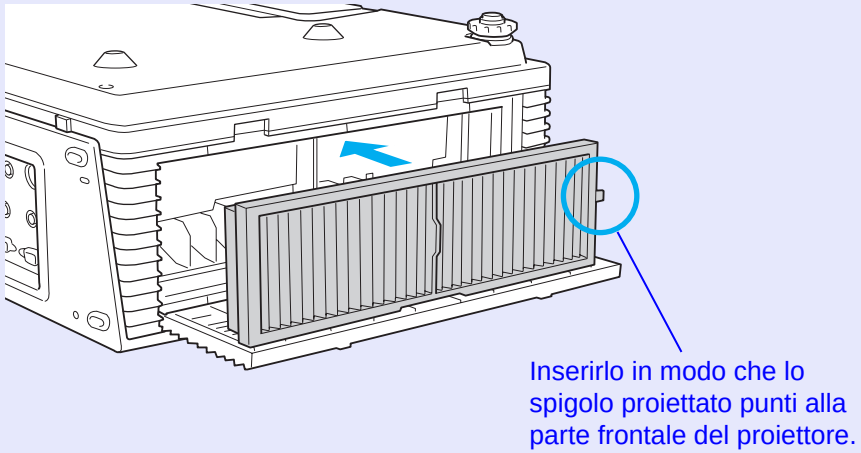

5 Chiudere il coperchio del filtro dell'aria.

Premere il coperchio finché non rimane bloccato in posizione con uno scatto.

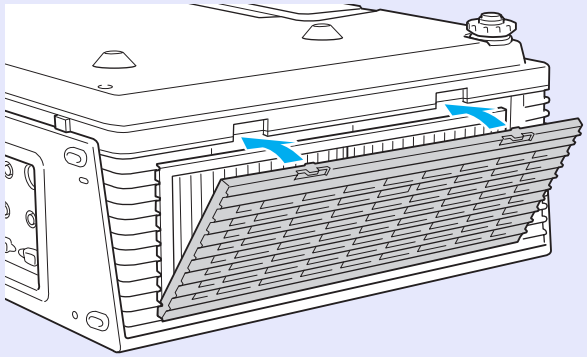

- *Assicurarsi di avere inserito un filtro dell'aria. Se il proiettore viene utilizzato senza che sia stato montato un filtro dell'aria, viene visualizzato un messaggio e l'alimentazione verrà interrotta dopo circa un minuto.*
- *Smaltire i filtri dell'aria usati in conformità con le leggi locali.*
  Qualità del materiale della sezione del telaio: PP
  Qualità del materiale della sezione del filtro: PP·PET

Azzeramento del tempo di funzionamento del filtro dell'aria

Il proiettore registra il numero di volte in cui viene utilizzato il filtro dell'aria e un messaggio e un indicatore informano quando è arrivato il momento di sostituirlo.
Una volta sostituito il filtro dell'aria, assicurarsi di averne azzerato il tempo di funzionamento dal menu di configurazione. ☛ p.42

- *Azzerare il tempo di funzionamento del filtro dell'aria solo dopo averlo sostituito o pulito.*
- *Se "Timer allarme" è impostato su "Off" in "Impost. filtro aria" dal menu di configurazione, il proiettore non fornisce alcuna informazione sul momento di sostituire il filtro dell'aria anche se è stato raggiunto il limite massimo.*

Salvataggio di un logo utente

È possibile salvare l'immagine correntemente proiettata come logo utente.

Quando si salva un logo utente, il logo utente precedente viene cancellato.

Procedura

1 Proiettare l'immagine da utilizzare come logo utente, quindi premere il tasto [Menu].

Utilizzo del telecomando

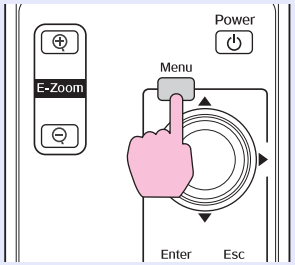

Utilizzo del pannello di controllo

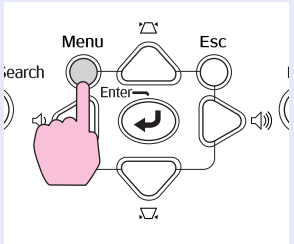

2 Dal menu di configurazione, selezionare "Avanzate" - "Logo utente". ☛ "Uso del menu di configurazione" p.31

Verificare i tasti che è possibile utilizzare e le relative operazioni nella guida sotto il menu.

- *Se la funzione "Logo protetto" di "Protetto da password" è impostata su "On", viene visualizzato un messaggio e non è possibile modificare il logo utente. È possibile apportare le modifiche dopo avere impostato "Logo protetto" su "Off". ☛ p.26*
- *Quando si esegue la funzione Keystone, E-Zoom, Proporzioni o Progressivo, selezionare "Logo utente" per annullare la funzione eseguita.*

3 **Quando viene visualizzato "Usare questa immagine come logo utente?", selezionare "Sì".**

Quando viene premuto il tasto [Enter] sul telecomando o sul pannello di controllo, le dimensioni dello schermo possono cambiare a seconda del segnale dato che cambia in base alla risoluzione del segnale dell'immagine.

4 **L'immagine viene memorizzata e viene visualizzato un riquadro di selezione scorrevole. Spostare il riquadro per selezionare la parte dell'immagine da utilizzare come logo utente.**

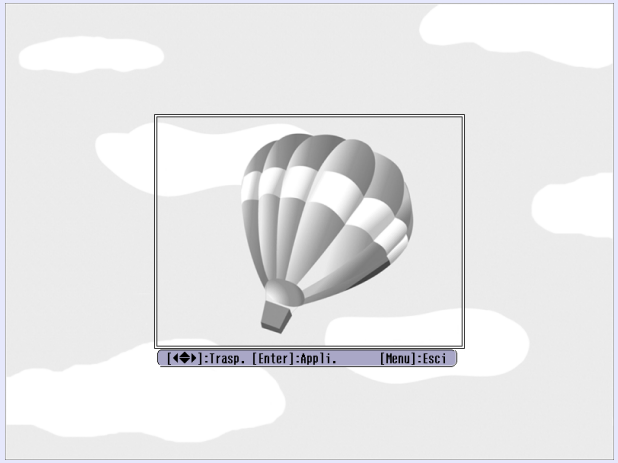

Utilizzo del telecomando

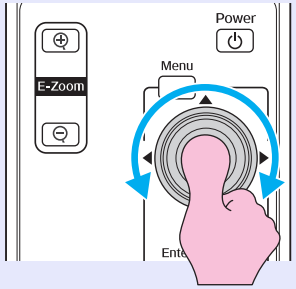

Utilizzo del pannello di controllo

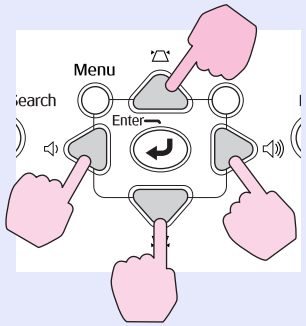

È possibile salvare immagini da 400 ×300 punti.

5 **Quando viene visualizzato "Si vuole selezionare questa immagine?", selezionare "Sì".**

6 **Selezionare il fattore di zoom dalla relativa schermata di impostazione.**

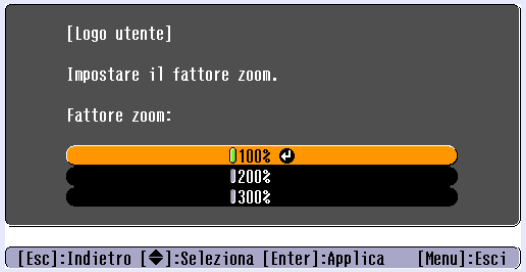

7 **Quando viene visualizzato il messaggio "Si vuole salvare questa immagine come logo utente?", selezionare "Sì".**

L'immagine viene salvata. Una volta salvata l'immagine, viene visualizzato il messaggio "Completato".

- ***Il salvataggio del logo utente può richiedere circa 15 secondi. Durante il salvataggio, non utilizzare il proiettore o l'apparecchiatura collegata poiché ciò potrebbe causare problemi di funzionamento.***
- ***Una volta salvato, il logo utente non potrà essere ripristinato sui valori predefiniti.***

Distanza e dimensioni dello schermo

La tabella seguente fornisce informazioni per stabilire quale sia la posizione migliore per il proiettore. I valori sono indicativi.

Unità: cmUnità: cm

Dimensioni dello schermo 4:3		Distanza di proiezione Ⓐ Minimo Da (Regolazione zoom panoramico) a Massimo (Regolazione zoom tele)	Distanza dal centro dell'obiettivo alla base dello schermo Ⓑ
30 pollici	61 × 46	Da 83 a 139	4
40 pollici	81 × 61	Da 114 a 189	6
50 pollici	100 × 76	Da 144 a 238	7
60 pollici	120 × 90	Da 174 a 287	8
80 pollici	160 × 120	Da 235 a 386	11
100 pollici	200 × 150	Da 296 a 484	14
120 pollici	240 × 180	Da 357 a 583	17
150 pollici	300 × 230	Da 449 a 730	21
200 pollici	410 × 300	Da 601 a 977	28
300 pollici	610 × 460	Da 906 a 1.469	42

Dimensioni dello schermo 16:9		Distanza di proiezione Ⓐ Minimo Da (Regolazione zoom panoramico) a Massimo (Regolazione zoom tele)	Distanza dal centro dell'obiettivo alla base dello schermo Ⓑ'
30 pollici	66 × 37	Da 90 a 152	2
40 pollici	89 × 50	Da 124 a 205	2
50 pollici	110 × 62	Da 157 a 259	3
60 pollici	130 × 75	Da 190 a 313	3
80 pollici	180 × 100	Da 256 a 420	5
100 pollici	220 × 120	Da 323 a 527	6
120 pollici	270 × 150	Da 389 a 635	7
150 pollici	330 × 190	Da 489 a 796	8
200 pollici	440 × 250	Da 655 a 1.064	11
250 pollici	550 × 310	Da 821 a 1.332	14

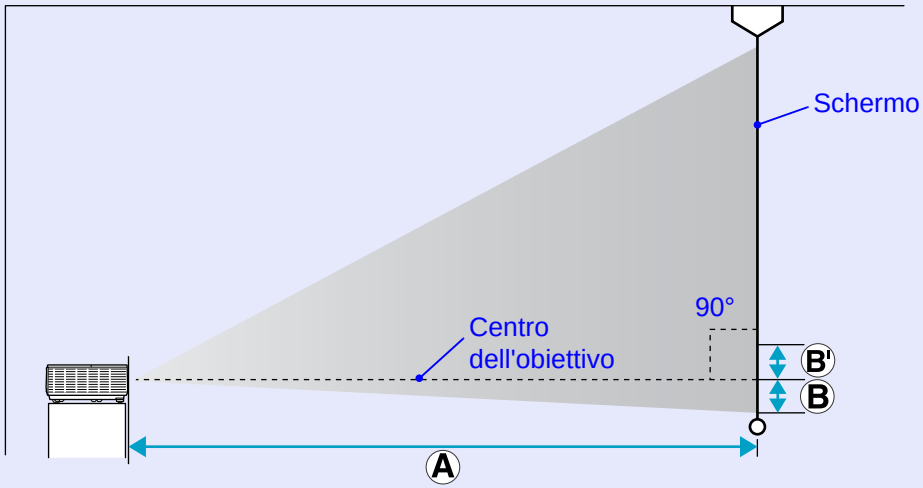

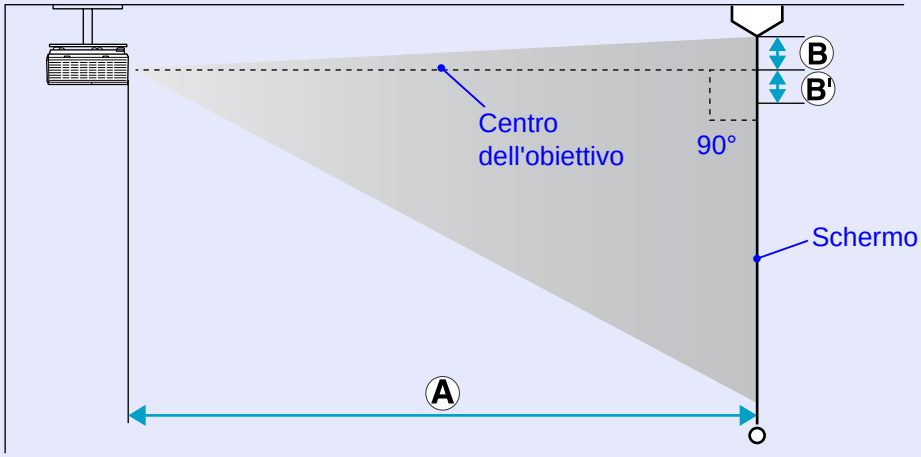

Collegamento a un monitor esterno

È possibile visualizzare le immagini del computer trasmesse alla porta Computer1 su un monitor esterno e sullo schermo contemporaneamente quando sono collegati al proiettore. Ciò consente di visionare le immagini proiettate su un monitor esterno durante le presentazioni anche senza vedere lo schermo.
Eseguire il collegamento al monitor esterno utilizzando il cavo fornito in dotazione con il monitor.

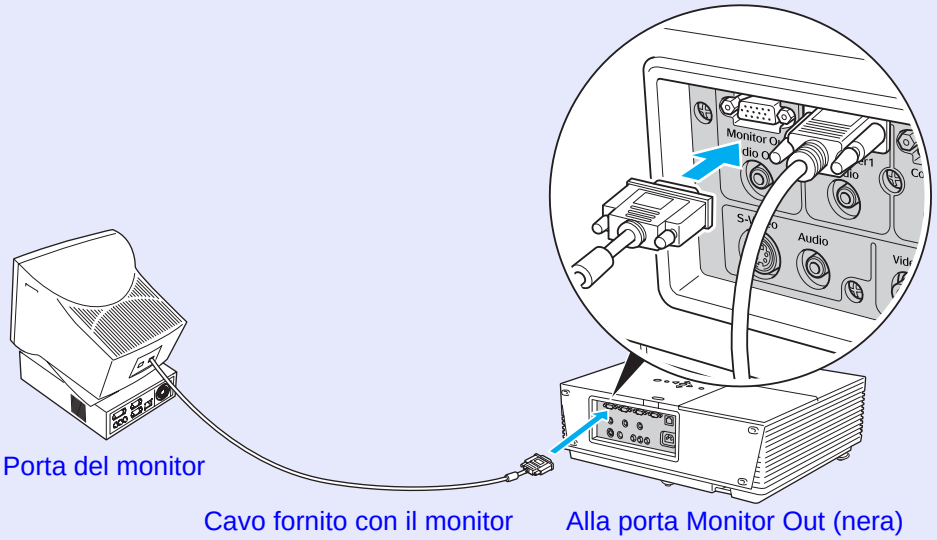

- ***Non è possibile trasmettere i segnali del video component e dell'apparecchiatura collegata alla porta Computer2, alla porta Video e alla porta S-Video ad un monitor esterno.***
- ***Il calibratore per l'impostazione del Keystone, la schermata di configurazione e della guida e altri elementi non vengono trasmessi al monitor esterno.***

Collegamento ai diffusori esterni

È possibile collegare i diffusori con amplificatori incorporati alla porta Audio Out del proiettore per una qualità del suono più definita.
Eseguire il collegamento utilizzando un cavo audio disponibile in commercio (spinotto ↔ mini spina stereo da 3,5 mm e similari).
Utilizzare un cavo audio compatibile con il connettore sui diffusori esterni.

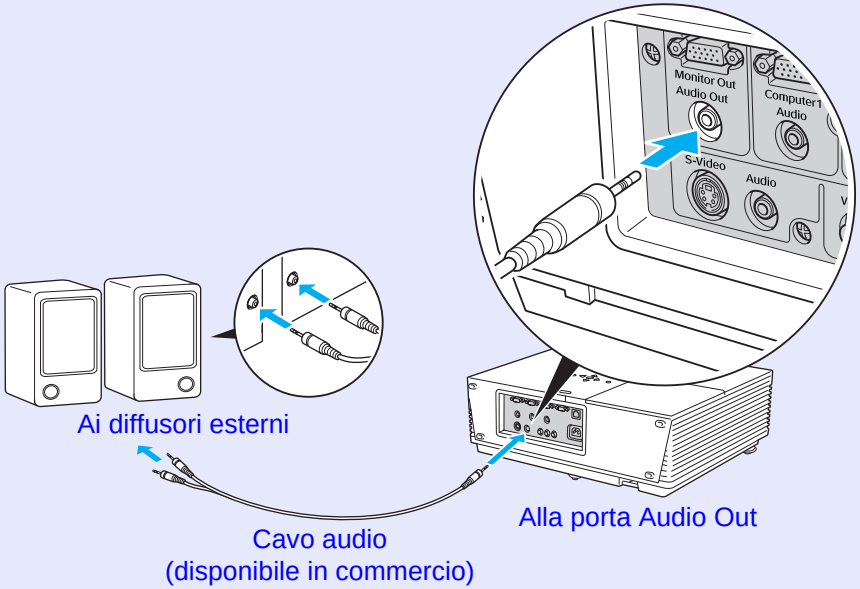

Quando la spina del cavo audio viene inserita nella porta Audio Out, l'audio viene trasmesso alla destinazione esterna e non al diffusore incorporato del proiettore che non emette più segnali audio.

Collegamento mediante un cavo LAN

Eseguire il collegamento con un cavo LAN disponibile in commercio di tipo 100baseTX o 10baseT.

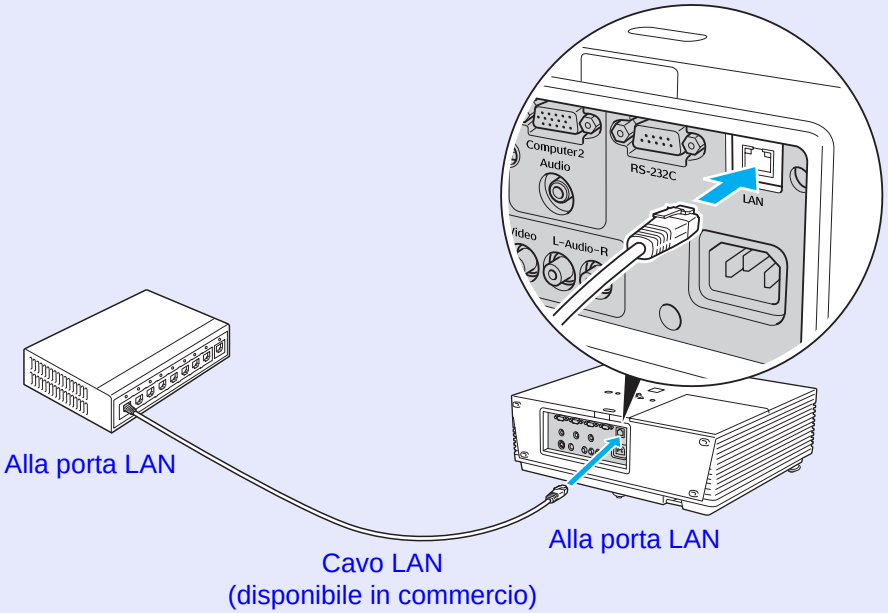

Attenzione

Per evitare anomalie durante il funzionamento, utilizzare un cavo LAN schermato di categoria 5.

Accessori opzionali e materiali di consumo.

L'elenco di accessori opzionali seguente è valido fino a gennaio 2008. I dettagli relativi agli accessori sono soggetti a modifiche senza preavviso e la loro disponibilità può variare a seconda del paese in cui sono stati acquistati.

Accessori opzionali

Schermo trasportabile da 60 pollici ELPSC07 Schermo trasportabile da 80 pollici ELPSC08 Schermo da 100 pollici ELPSC10 Schermi a rullo trasportabili (Rapporto aspetto 4:3)
Schermo trasportabile da 50 pollici ELPSC06 Uno schermo compatto facilmente trasportabile (Rapporto aspetto 4:3)
Cavo HD-15 ELPKC02 (1,8 m - Per mini D-Sub a 15pin/mini D-Sub a 15 pin) Identico al cavo del computer fornito con il proiettore.
Cavo HD-15 ELPKC09 (3 m - Per mini D-Sub a 15pin/mini D-Sub a 15 pin) Cavo PC HD-15 ELPKC10 (20 m - Per mini D-Sub a 15pin/mini D-Sub a 15 pin) Se il cavo del computer fornito con il proiettore non è sufficientemente lungo, utilizzare uno di questi cavi.
Cavo video component ELPKC19 (3 m - Per mini D-Sub a 15 pin/maschio RCA × 3) Utilizzare questo cavo per collegare una sorgente video component.
Tubo a soffitto 370 mm (argentato)* ELPFP04 Tubo a soffitto 570 mm (argentato)* ELPFP05 Tubo a soffitto 770 mm (argentato)* ELPFP06 Adattatore per sospensioni 450 mm (attacco del copricavo per ELPMB21)* ELPFP11 Adattatore per sospensioni 700 mm (attacco del copricavo per ELPMB21)* ELPFP12 Utilizzare questi accessori per installare il proiettore su un soffitto alto.
Montaggio a soffitto* ELPMB07 Montaggio a soffitto (da utilizzare come piastra da soffitto)* ELPMB21 Utilizzare questo montaggio per installare il proiettore sul soffitto.
Piastra da soffitto* ELPFC03 Utilizzare questi accessori per installare il proiettore su un soffitto alto.

* Per questo tipo di installazione del proiettore al soffitto, occorre utilizzare un metodo speciale. Per utilizzare questo metodo di installazione, contattare il rivenditore locale o l'indirizzo più vicino indicato in *Guida al supporto tecnico e ai servizi*. ☛ *Indirizzi utili per il proiettore Epson*

Materiali di consumo

Unità lampada ELPLP45 Utilizzare questa lampada per sostituire quelle usate.
Filtro dell'aria (alte prestazioni) ELPAF11 Utilizzare questo accessorio per filtrare polvere, nugoli di polvere e polvere di gesso. Filtro dell'aria (fumo) ELPAF12 Utilizzare questo accessorio per filtrare il fumo di sigaretta. Utilizzare questi filtri dell'aria per sostituire quelli usati. Scegliere uno dei due tipi di filtro in base all'ambiente di utilizzo del proiettore.

Glossario

In questa sezione vengono descritti i termini che fanno riferimento al proiettore e quei termini difficili di cui non è stata fornita la spiegazione all'interno del manuale. Per ulteriori dettagli, fare riferimento ad altre pubblicazioni disponibili in commercio.

AMX Device Discovery	AMX Device Discovery è una tecnologia di configurazione di sistema sviluppata da AMX Corporation. L'uso del sistema di controllo AMX consente di configurare facilmente i dispositivi da controllare nel sistema. Epson ha adottato questo protocollo tecnologico e implementato un'impostazione per mezzo della quale è possibile abilitare (ON) le funzioni di questo protocollo. Per dettagli, fare riferimento al sito AMX. URL http://www.amx.com/
Contrasto	Luminosità relativa delle aree di luce e ombra di un'immagine che può essere aumentata o diminuita per dare rilievo ai testi e alle parti grafiche oppure per attenuarne l'intensità. La regolazione di questa specifica proprietà dell'immagine è chiamata "regolazione del contrasto".
Dolby Digital	Formato audio sviluppato dai laboratori Dolby. Un normale stereo con due diffusori utilizza un formato a 2 canali. Dolby Digital è un sistema a 6 canali (5,1 canali) che aggiunge un diffusore centrale, due diffusori posteriori e un subwoofer.
Frequenza refresh	L'elemento di emissione della luce di uno schermo mantiene la stessa luminosità e lo stesso colore solo per un brevissimo lasso di tempo. A causa di questo inconveniente, l'immagine deve essere scansita diverse volte al secondo in modo che l'elemento di emissione della luce venga aggiornato. Il numero di operazioni di refresh al secondo è chiamata Frequenza refresh ed è espressa in hertz (Hz).
HDTV	Abbreviazione di High-Definition Television (Televisione ad alta definizione) che fa riferimento a impianti ad alta definizione conformi alle seguenti condizioni. • Risoluzione verticale 720p o 1080i o superiore (p =progressivo, i =interlacciato) • Rapporto aspetto dello schermo di 16:9 • Ricezione e riproduzione (o uscita) audio Dolby Digital
Interlacciato	Metodo di scansione delle immagini in cui i dati video vengono suddivisi in sottili linee orizzontali visualizzate in sequenza da sinistra a destra e in seguito dall'alto verso il basso. Le righe pari e le righe dispari vengono visualizzate in alternanza.
Modo Squeeze	In questo modo, le immagini panoramiche nel modo 16:9 vengono compresse orizzontalmente in modo che siano salvate sul supporto di memorizzazione come immagini 4:3. Durante la riproduzione sul proiettore in modo Squeeze, le immagini riacquisteranno il loro formato originale 16:9.
Progressivo	Metodo di scansione delle immagini in cui i dati video provenienti da una singola immagine vengono scansiti in sequenza dall'alto verso il basso per creare un'immagine singola.
Rapporto aspetto	Il rapporto tra la lunghezza e l'altezza dell'immagine. Le immagini HDTV presentano un rapporto aspetto di 16:9 e appaiono allungate. Il rapporto aspetto per le immagini standard è 4:3.
SDTV	Abbreviazione di Standard Definition Television (Televisione a definizione standard) che fa riferimento a impianti televisivi standard non conformi alle condizioni dell'HDTV High-Definition Television.
Sincronizzazione	Trasmissione dei segnali dai computer ad una frequenza specifica. Se la frequenza del proiettore non corrisponde a questa frequenza si otterrà una bassa qualità delle immagini. La procedura in grado di fare corrispondere le fasi di questi segnali (la posizione relativa delle creste e delle onde nel segnale) è chiamata Sincronizzazione. Se i segnali non sono sincronizzati, è possibile che si verifichino fenomeni quali sfarfallio, sfocature e interferenze orizzontali.

SNMP	Abbreviazione di Simple Network Management Protocol (Protocollo di gestione della network semplice), cioè il protocollo per il monitoraggio e il controllo di dispositivi quali router e computer collegati alla rete TCP/IP.
sRGB	Standard internazionale per gli intervalli del colore formulato in modo che i colori riprodotti dall'apparecchiatura video possano venire facilmente gestiti dai sistemi operativi o da Internet. Se la sorgente collegata dispone di un modo sRGB, impostare sia il proiettore che la sorgente collegata del segnale su sRGB.
SVGA	Tipo di segnale video con una risoluzione di 800 (orizzontale) × 600 (verticale) punti utilizzato dai computer compatibili con IBM PC/AT.
S-Video	Segnale video in cui il componente della luminanza e il componente del colore sono separati in modo da fornire una migliore qualità dell'immagine. Fa riferimento alle immagini costituite da due segnali indipendenti: Y (segnale della luminanza) e C (segnale del colore).
SXGA	Tipo di segnale video con una risoluzione di 1.280 (orizzontale) × 1.024 (verticale) punti utilizzato dai computer compatibili con IBM PC/AT.
Tracking	Trasmissione dei segnali dai computer ad una frequenza specifica. Se la frequenza del proiettore non corrisponde a questa frequenza si otterrà una bassa qualità delle immagini. La procedura in grado di fare corrispondere la frequenza di questi segnali (il numero di creste nel segnale) è chiamata Tracking. Se il tracking non viene eseguito correttamente, nel segnale appariranno spesse righe verticali.
VGA	Tipo di segnale video con una risoluzione di 640 (orizzontale) × 480 (verticale) punti utilizzato dai computer compatibili con IBM PC/AT.
Video Component	Segnale video in cui il componente della luminanza e il componente del colore sono separati in modo da fornire una migliore qualità dell'immagine. Fa riferimento alle immagini costituite da tre segnali indipendenti: Y (segnale della luminanza), Pb e Pr (segnali della differenza cromatica).
Video composito	Segnali video che mescolano i segnali della luminosità del video a quelli dei colori. Si tratta del tipo di segnali comunemente utilizzati dall'apparecchiatura video domestica (formati NTSC, PAL e SECAM). Il segnale portante Y (segnale della luminanza) e il segnale cromatico (colore) contenuti nella barra dei colori si sovrappongono in modo da dare origine ad un unico segnale.
XGA	Tipo di segnale video con una risoluzione di 1.024 (orizzontale) × 768 (verticale) punti utilizzato dai computer compatibili con IBM PC/AT.

Elenco dei comandi

Quando viene trasmesso il comando ON dell'alimentazione, il proiettore si accende ed entra nel modo di riscaldamento. Quando si accende il proiettore, viene restituito il simbolo dei due punti ":" (3Ah).
Quando viene immesso un comando, il proiettore lo esegue e restituisce il simbolo ":", quindi sarà pronto per accettare il comando successivo.
Se il comando eseguito termina in modo anomalo, viene visualizzato un messaggio di errore e viene restituito il simbolo ":".

Voce		Comando
Alimentazione ON/OFF	ON	PWR ON
	OFF	PWR OFF
Selezione del segnale	Video	SOURCE 41
	S-Video	SOURCE 42
A/V Mute ON/OFF	ON	MUTE ON
	OFF	MUTE OFF
Selezione di A/V Mute	Nero	MSEL 00
	Blu	MSEL 01
	Logo	MSEL 02

Voce		Comando	
		Porta Computer1	Porta Computer2
Selezione del segnale	Computer (Automatico)	SOURCE 1F	SOURCE 2F
	Computer	SOURCE 11	SOURCE 21
	Video Component	SOURCE 14	SOURCE 24

* Aggiungere un codice di ritorno a margine (CR) (0Dh) alla fine di ogni comando ed eseguire la trasmissione.

Forma dei cavi

Collegamento seriale

- Forma del connettore : D-Sub a 9 pin (maschio)
- Connettore di ingresso del proiettore: RS-232C

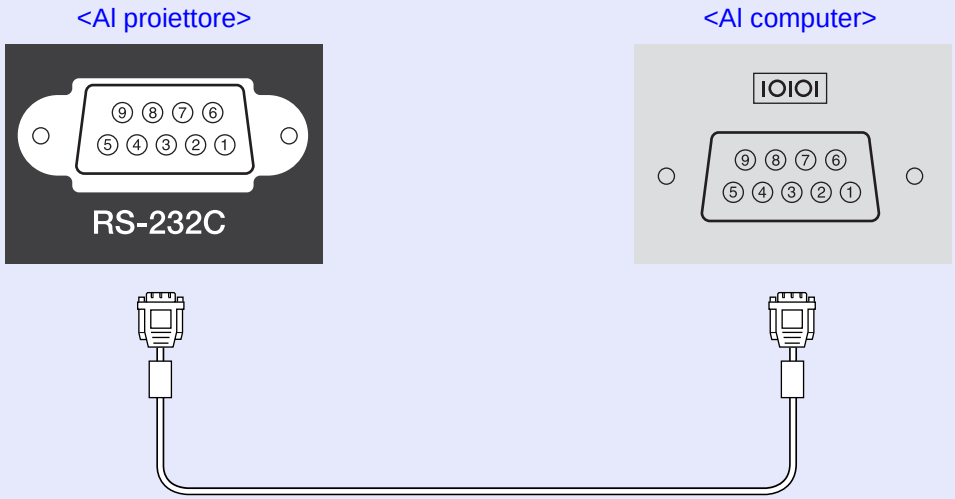

<Al proiettore>		(Cavo seriale PC)		<Al computer>
GND	5	———	5	GND
RD	2	◀———	3	TD
TD	3	———▶	2	RD
DTR	4	———▶	6	DSR
DSR	6	◀———	4	DTR

Segnale	Funzione
GND	Cavo per la messa a terra del segnale
TD	Trasmissione dei dati
RD	Ricezione dei dati
DSR	Data set ready
DTR	Data terminal ready

PJLink

PJLink Class 1, creato dalla JBMIA (Japan Business Machine and Information System Industries Association), è un protocollo standard per il controllo dei proiettori compatibili con la network e fa parte del progetto di standardizzazione dei protocolli di controllo dei proiettori.
Il proiettore è conforme allo standard PJLink Class 1 creato dalla JBMIA.
È conforme a tutti i comandi ad eccezione dei seguenti comandi definiti da PJLink Class 1 in base alla verifica di adattabilità dello standard PJLink.
Per dettagli su PJLink, fare riferimento al sito Web di Japan Business Machine and Information System Industries Association (JBMIA).
URL http://pjlink.jbmia.or.jp/english/

■ Comandi non compatibili

Funzione		Comando PJLink
Impostazioni di A/V Mute	Impostazione di A/V Mute delle immagini	AVMT 11
	Annullamento della funzione di A/V Mute delle immagini	AVMT 10
	Impostazione di A/V Mute dell'audio	AVMT 21
	Annullamento della funzione di A/V Mute dell'audio	AVMT 20
Interrogazione sullo stato della funzione A/V Mute	Normale (vengono soppresse solo le immagini)	AVMT=11
	Normale (viene soppresso solo l'audio)	AVMT=21

■ I nomi di ingresso definiti da PJLink e i relativi connettori del proiettore

Connettore di ingresso	Comando PJLink
Computer1	INPT 11
Computer2	INPT 12
Video	INPT 21
S-Video	INPT 22

■ Il nome del produttore viene visualizzato per "Ricerca di informazioni sul nome del produttore"

EPSON

■ Il nome del modello viene visualizzato per "Ricerca di informazioni sul nome del prodotto"

EMP-6110

Elenco degli schermi dei monitor supportati

Immagine del computer

Segnale	Frequenza refresh (Hz)	Risoluzione (punti)	Numero di pixel utilizzati per la visualizzazione ridimensionata (punti)
VGAEGA		640 × 350	1.024 × 560
VGA	60/72/75/85, iMac*	640 × 480	1.024 × 768
SVGA	56/60/72/75/85, iMac*	800 × 600	1.024 × 768
XGA	60/70/75/85, iMac*	1.024 × 768	1.024 × 768
SXGA	70/75/85	1.152 × 864	1.024 × 768
SXGA	60/75/85	1.280 × 960	1.024 × 768
SXGA	60/75/85	1.280 × 1.024	960 × 768
UXGA	60	1.600 × 1.200	1.024 × 768
MAC13"		640 × 480	1.024 × 768
MAC16"		832 × 624	1.024 × 768
MAC19"		1.024 × 768	1.024 × 768
MAC19"	60	1.024 × 768	1.024 × 768
MAC21"		1.152 × 870	1.016 × 768
SDTV (480i)	60	720 × 480	1.024 × 768
SDTV (576i)	50	720 × 576	1.024 × 768
SDTV (480p)	60	720 × 480	1.024 × 768
SDTV (576p)	50	720 × 576	1.024 × 768
HDTV (720p)	50/60	1.280 × 720	1.024 × 576
HDTV (1.080i)	50/60	1.920 × 1.080	1.024 × 576

* Non è possibile eseguire il collegamento se l'apparecchiatura non dispone di una porta di uscita VGA.

È probabile che l'immagine venga proiettata anche se vengono immessi segnali diversi da quelli elencati qui sopra. Tuttavia, non tutte le funzioni potrebbero venire supportate.

Video Component

Segnale	Frequenza refresh (Hz)	Risoluzioni (punti)	
		Rapporto aspetto 4:3	Rapporto aspetto 16:9
SDTV (480i)	60	1.024 × 768	1.024 × 576
SDTV (576i)	50	1.024 × 768	1024 × 576
SDTV (480p)	60	1.024 × 768	1.024 × 576
SDTV (576p)	50	1.024 × 768	1.024 × 576
HDTV (720p) 16:9	50/60	1.024 × 768	1.024 × 576
HDTV (1.080i) 16:9	50/60	1.024 × 768	1.024 × 576

Video composito/S-Video

Segnale	Frequenza refresh (Hz)	Risoluzioni (punti)	
		Rapporto aspetto 4:3	Rapporto aspetto 16:9
TV (NTSC)	60	1.024 × 768	1.024 × 576
TV (PAL, SECAM)	50	1.024 × 768	1.024 × 576

Nome del prodotto			Proiettore multimediale EMP-6110
Dimensioni			465 (L) × 146 (A) × 340 (P) mm (piedini esclusi)
Dimensioni del pannello			0,8 pollici
Metodo di visualizzazione			Matrice attiva TFT in polisilicone
Risoluzione			786.432 pixel XGA▸▸(1.024 (W) × 768 (H) punti) × 3
Regolazione della messa a fuoco			Manuale
Regolazione dello zoom			Manuale (da 1 a 1,6 circa)
Lampada			Lampada UHE, 230 W, Numero modello: ELPLP45
Uscita audio max.			Monoaurale 5W
Diffusore			1
Alimentazione			Da 100 a 240 V CA ± 10%, 50/60 Hz da 3,8 a 1,7 A
Consumo di corrente	Fascia da 100 a 120 V		Funzionamento: 331 W Consumo di corrente in stand by (network non valida): 0,4 W Consumo di corrente in stand by (network valida): 10,4 W
	Fascia da 220 a 240 V		Funzionamento: 316 W Consumo di corrente in stand by (network non valida): 0,7 W Consumo di corrente in stand by (network valida): 9,2 W
Altitudine			Altitudine: da 0 a 3.048 m
Temperatura di funzionamento			Da 0 a + 40°C* (senza condensa)
Temperatura di stoccaggio			Da -10 a +60°C (senza condensa)
Massa			Circa 7 kg
Connettori	Porta Computer1	1	Mini D-Sub a 15 pin (femmina) blu
	Porta Audio	1	Mini jack stereo
	Porta Computer2	1	Mini D-Sub a 15 pin (femmina) blu
	Porta Audio	1	Mini jack stereo
	Porta S-Video	1	Mini DIN a 4 pin
	Porta Audio	1	Mini jack stereo
	Porta Video	1	Jack pin RCA
	Porta Audio	1	Jack pin RCA
	Porta RS-232C	1	Mini D-Sub a 9 pin (maschio)
	Porta LAN	1	RJ45
	Porta Monitor Out	1	Mini D-Sub a 15 pin (femmina) nero
	Porta Audio Out	1	Mini jack stereo

* Ad un'altitudine tra i 1.500 e i 3.048 m e quando "Controllo luminosità" è impostato su "Alta", la temperatura di funzionamento è compresa tra 0 e +35°C.

Questo proiettore utilizza circuiti integrati Pixelworks DNX™.

Angolo di inclinazione

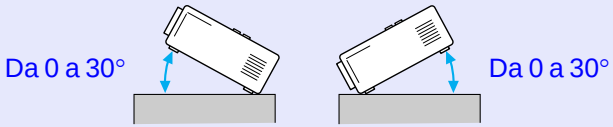

L'utilizzo del proiettore con un angolo di inclinazione superiore ai 30° potrebbe causare danni e incidenti.

Questo prodotto è anche progettato per il sistema di distribuzione alimentazione IT con una tensione di fase-a-fase di 230V.

DECLARATION of CONFORMITY
According to 47CFR, Part 2 and 15
Class B Personal Computers and Peripherals; and/or
CPU Boards and Power Supplies used with Class B
Personal Computers

We	: Epson America, Inc.
Located at	: 3840 Kilroy Airport Way MS: 3-13 Long Beach, CA 90806
Tel	: 562-290-5254

Declare under sole responsibility that the product identified herein, complies with 47CFR Part 2 and 15 of the FCC rules as a Class B digital device. Each product marketed, is identical to the representative unit tested and found to be compliant with the standards. Records maintained continue to reflect the equipment being produced can be expected to be within the variation accepted, due to quantity production and testing on a statistical basis as required by 47CFR 2.909. Operation is subject to the following two conditions :

Trade Name	: EPSON
Type of Product	: Projector
Model	: EMP-6110

FCC Compliance Statement
For United States Users

This equipment has been tested and found to comply with the limits for a Class B digital device, pursuant to Part 15 of the FCC Rules. These limits are designed to provide reasonable protection against harmful interference in a residential installation. This equipment generates, uses, and can radiate radio frequency energy and, if not installed and used in accordance with the instructions, may cause harmful interference to radio or television reception. However, there is no guarantee that interference will not occur in a particular installation. If this equipment does cause interference to radio and television reception, which can be determined by turning the equipment off and on, the user is encouraged to try to correct the interference by one or more of the following measures.

- Reorient or relocate the receiving antenna.
- Increase the separation between the equipment and receiver.
- Connect the equipment into an outlet on a circuit different from that to which the receiver is connected.
- Consult the dealer or an experienced radio/TV technician for help.

WARNING

The connection of a non-shielded equipment interface cable to this equipment will invalidate the FCC Certification or Declaration of this device and may cause interference levels which exceed the limits established by the FCC for this equipment. It is the responsibility of the user to obtain and use a shielded equipment interface cable with this device. If this equipment has more than one interface connector, do not leave cables connected to unused interfaces. Changes or modifications not expressly approved by the manufacturer could void the user's authority to operate the equipment.

Aspetto

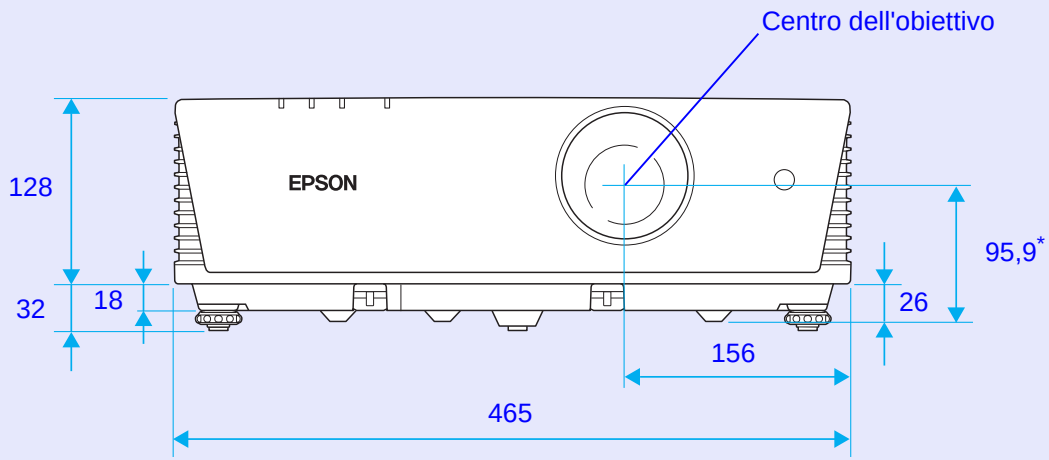

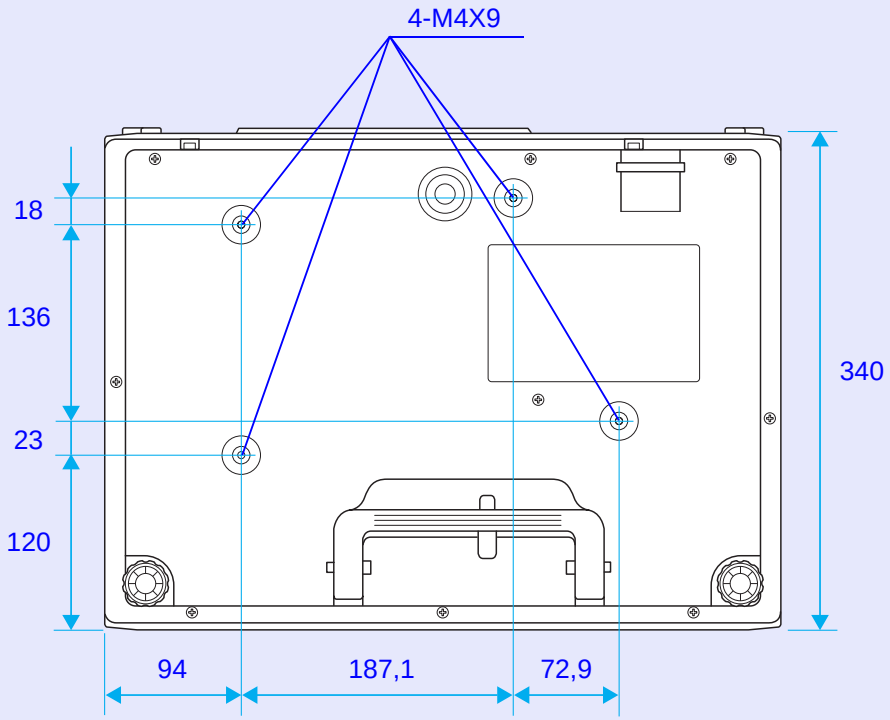

*Distanza dal centro dell'obiettivo al punto di fissaggio della staffa di sospensione

Unità: mm

Indice

A

A/V Mute 17, 36
Accensione protetta 25
Accessori opzionali 75
Anello di regolazione della messa a fuoco 7
Anello di regolazione dello zoom 7
Angolo di inclinazione 81
Area di emissione della luce del telecomando 11
Aspetto 83
Autospegnimento 36
Azzera tutto 42
Azzeramento del tempo di funzionamento del filtro dell'aria 42, 68
Azzeramento del tempo di funzionamento della lampada 42, 67

B

Bassa 34
Blocco 18
Blocco completo 28
Blocco del copricavo 29
Blocco funzionamento 28, 34
Blocco parziale 28

C

Collegamento di un cavo LAN 74
Colore sfondo 36
Contrasto 32
Controllo luminosità 34
Coperchio della lampada 6
Correzione immagine 24
Croce 20

D

DHCP 38
Diffusore 6
Diffusori esterni 73
Dimensioni dello schermo 72
Direct Power ON 36
Distanza di proiezione 72

E

ESC/VP21 78
Etichetta di protezione mediante password 26
E-Zoom 20

F

Filtro aria 6, 41, 75
Forma del puntatore 34
Foto 16
Freq. refresh 41
Front. 36
Funzionamento 36
Funzione Guida 44

G

Giochi 16
Glossario 76

I

ID del proiettore 21, 37
Impost. Indirizzo 1/2/3 39
Impostazione del filtro dell'aria 37
Indicatore del filtro 45
Indicatore della lampada 45
Indicatore della temperatura 45
Indicatore di alimentazione 45
Indicatori 45
Indirizzo di gateway 38
Indirizzo IP 38
Indirizzo IP Trap 39
Indirizzo MAC 38
Info sinc 41
Ingresso alimentazione 8
Ingresso audio RCA 34
Ingresso Computer1 33
Ingresso Computer2 33
Intensità colore 32

K

Keystone 34

L

LAN cablata 38
Lavagna 16
Lingua 37
Livello regolazione 24
Logo protetto 25
Logo utente 69
Luminosità 32

M

Mail di avvertimento 40
Maniglia 12
Maschera di sottorete 38
Materiali di consumo 75
Menu 31
Menu Avanzate 36
Menu di configurazione 31
Menu Immagine 32
Menu Impostazioni 34
Menu Informazioni 41
Menu Network 38
Menu principale 31
Menu Reset 42
Menu Segnale 33
Messaggio 36
Modo alta quota 36
Modo colore 16, 32

Modo stand by 37
Monitor esterno 73
Monoscopio 35
Multischermo 37

N

Nitidezza 32
Nome comunità 39
Nome del proiettore 39
Nomi e funzioni delle parti 6
Notifica Mail 39
Numero di porta 39

O

Ore della lampada 41

P

Pannello di controllo 9
Password contr. Web 38
Password PJLink 38
Periodo di sostituzione del filtro dell'aria 67
Periodo di sostituzione della lampada 64
Piedini di stoccaggio 7
Piedini frontali regolabili 6
Piedino inferiore 8
PJLink 79
Porta Audio 8
Porta Audio Out 8
Porta Computer1 8
Porta Computer2 8
Porta LAN 8
Porta Monitor Out 8
Porta RS-232C 8
Porta S-Video 7
Porta Video 7
Posizione 33
Posta 39
Presa dell'aria 6
Presentazione 16
Procedura di sostituzione della lampada 65
Progressivo 33
Proiezione 36
Proiezione su schermo panoramico 18
Proporzioni 18, 33, 80
Protetto da network 25
Protetto da password 25
Pulizia del filtro dell'aria 60
Pulizia del vetro del copriobiettivo 60
Pulizia della superficie del proiettore 60
Puntatore 19
Punti di fissaggio della staffa di sospensione 12, 83
Punto di installazione del cavo di sicurezza 12

R

Rapporto aspetto 18, 33
Regolazione del colore 32
Regolazione Multischermo 23
Retro 36
Ricerca sorgente 9, 10, 14
Ricevitore remoto 6, 8, 34
Risoluzione 41, 80

S

Schermi dei monitor supportati 80
Schermo 36
Schermo iniziale 36
Segnale ingresso 41
Segnale video 33, 41
Server SMTP 39
Setup Automatico 33
Sfiatatoio dell'aria 6
Slot di sicurezza 7
SNMP 39
Soluzione dei problemi 45
Sorgente 41
Sostituzione del filtro dell'aria 67
Sostituzione delle batterie 63
Sottomenu 31
Specifiche 81
Sport 16
sRGB 16
Sync. 33

T

Tasti numerici 10
Tastiera software 39
Teatro 16
Telecomando 10
Temp. ass. colori 32
Temperatura di funzionamento 81
Temperatura di stoccaggio 81
Timer 37
Timer allarme 37
Tinta 32
Tracking 33

V

Volume 9, 10, 34

Tutti i diritti inerenti la presente pubblicazione sono in titolarità di Seiko Epson Corporation. La presente pubblicazione non può essere copiata, riprodotta, tradotta, memorizzata in sistemi di ricerca, trasmessa o diffusa, in tutto o in parte, con qualunque mezzo, elettronico o meccanico, fotocopia o registrazione, senza la preventiva autorizzazione scritta di Seiko Epson Corporation. Sebbene le informazioni raccolte e messe a disposizione attraverso la pubblicazione siano previamente vagliate e verificate, la pubblicazione non può essere utilizzata come fondamento unico di scelte di natura commeriale, in relazione alle quali è sempre necessario effettuare scrupolose verifiche per il tramite di altre fonti. A questo proposito, Seiko Epson Corporation non si assume alcuna responsabilità relativamente all'uso delle informazioni ivi contenute nè per eventuali danni subiti da terzi a seguito dell'uso o dell'affidamento riposto nelle suddette informazioni.

Nè la Seiko Epson Corporation nè le sue società affiliate potranno essere ritenute responsabili nei confronti dell'acquirente di questo prodotto o di terze parti per eventuali danni, perdite, oneri o spese sostenute dall'acquirente o da terze parti a seguito di incidenti derivanti e/o connessi con un uso errato od improprio del presente prodotto o, in ogni caso, non conforme alle istruzioni d'uso fornite dalla stessa Seiko Epson Corporation nell'ambito della presente pubblicazione

La Seiko Epson Corporation non potrà essere ritenuta responsabile per eventuali danni od inconvenienti che potrebbero insorgere dall’uso di accessori opzionali o materiali di consumo diversi da quelli indicati dalla Seiko Epson Corporation come Prodotti originali Epson o Prodotti approvati Epson.

Il contenuto di questo manuale può venire modificato o aggiornato senza preavviso.

Le illustrazioni e le schermate utilizzate in questa pubblicazione possono differire da quelle effettive.

Avviso generale:
IBM è un marchio registrato di International Business Machines Corporation.
Macintosh, Mac e iMac sono marchi di fabbrica di Apple Inc.
Windows, Windows NT e PowerPoint sono marchi di fabbrica o marchi registrati di Microsoft Corporation degli Stati Uniti negli Stati uniti e in altri paesi.
Dolby è un marchio di Dolby Laboratories.
PJLink è un marchio di fabbrica o un marchio registrato in Giappone, negli Stati Uniti e in altri paesi.
Pixelworks e DNX sono marchi di Pixelworks, Inc.
AMX è un marchio di fabbrica di AMX Corporation.

Gli altri nomi di prodotto qui riportati sono utilizzati solo a scopo identificativo e possono essere marchi dei loro rispettivi proprietari. Epson non rivendica alcun diritto relativamente a tali marchi.
Questo prodotto utilizza un software Open Source.

©SEIKO EPSON CORPORATION 2007. All rights reserved.