EPSON
EXCEED YOUR VISION

# Ghidul utilizatorului

## Multimedia Projector

## EB-410W

# Notații utilizate în acest ghid

## Măsuri de siguranță

Pentru a putea utiliza proiectorul în condiții de siguranță și în mod corect, simbolurile sunt aplicate în documentație și pe proiector pentru a indica eventualele pericole pentru utilizator sau pentru alte persoane și riscul producerii unor daune.
Indicațiile și înțelesul acestora sunt următoarele. Vă rugăm să le înțelegeți corect înainte de a citi ghidul.

| | |
|---|---|
| ⚠ Avertisment | Acest simbol indică posibilitatea producerii unui deces sau a unei răniri grave dacă este ignorat sau dacă nu se iau măsuri suficiente de siguranță. |
| ⚠ Atenție | Indică posibilitatea producerii unei răniri sau a unor daune dacă acest simbol este ignorat sau dacă nu se iau măsuri suficiente de siguranță. |

## Indicații referitoare la informațiile generale

| | |
|---|---|
| Atenție | Indică procedurile care pot produce daune sau răniri dacă nu se iau măsuri suficiente de siguranță. |
| 💡 | Indică informațiile și punctele suplimentare care pot fi utile referitoare la un anumit subiect. |
| ☛ | Indică o pagină unde puteți găsi informații detaliate referitoare la un anumit subiect. |
| ▶▶ | Indică faptul că o explicație a cuvântului sau cuvintelor subliniate aflate în fața acestui simbol apare în glosarul de termeni. Consultați secțiunea "Glosar" din "Anexă". ☛ p.65 |
| Procedură | Indică modul de funcționare și ordinea operațiilor.<br>Procedura indicată trebuie efectuată în ordinea pașilor numerotați. |
| [ (Nume) ] | Indică numele butoanelor de pe telecomandă sau de pe panoul de comandă.<br>Exemplu: butonul [Esc] |
| "(Nume meniu)" | Indică elementele din meniul de configurare.<br>Exemplu: "imagine" - "strălucire" |

# Cuprins



**Caracteristicile proiectorului** ..... **4**
**Denumirea și funcțiile componentelor** ..... **5**
- În față/pe carcasă ..... 5
- La spate ..... 6
- Panoul de comandă ..... 7
- Telecomanda ..... 8
- La bază ..... 9

## Funcții utile

**Schimbarea modului de proiecție** ..... **11**
**Modificarea imaginii proiectate (căutare sursă)** ..... **12**
**Funcții pentru îmbunătățirea proiecției** ..... **13**
- Alegerea calității proiecției (alegerea modului culoare) ..... 13
- Ascunderea temporară a sunetului și imaginilor (A/V Mute) ..... 14
- Blocarea imaginii (Îngheț) ..... 14
- Modificarea formatului imaginii (Aspect) ..... 15
- Mărirea unei părți a imaginii (E-Zoom) ..... 18

**Funcții de securitate** ..... **19**
- Administrarea utilizatorilor (protejat de parolă) ..... 19
- Restricționarea funcționării (blocarea funcționării) ..... 22
- Blocare antifurt ..... 23

## Meniul de configurare

**Utilizarea meniului de configurare** ..... **25**
**Lista cu funcții** ..... **26**
- Meniul imagine ..... 26
- Meniul semnal ..... 27
- Meniul setări ..... 29
- Meniul extins ..... 30
- Meniul rețea ..... 32
- Meniul Info (numai afișare) ..... 35
- Meniul Reset ..... 36

## Depanarea

**Utilizarea sistemului de ajutor** ..... **38**
**Rezolvarea problemelor** ..... **39**
- Citirea indicatorilor ..... 39
- Când indicatorii nu vă pot ajuta ..... 42

## Apendice

**Metode de instalare** ..... **50**
**Curățarea** ..... **51**
- Curățarea suprafeței proiectorului ..... 51
- Curățarea lentilelor ..... 51
- Curățarea filtrului de aer și a gurii de ventilare ..... 51

**Înlocuirea consumabilelor** ..... **52**
- Înlocuirea bateriilor telecomenzii ..... 52
- Înlocuirea lămpii ..... 53
- Înlocuirea filtrului de aer ..... 57

**Notă importantă pentru transport** ..... **58**
- Deplasarea în apropiere ..... 58
- În timpul transportului ..... 58

**Salvarea siglei utilizatorului** ..... **59**
**Dimensiunea ecranului și distanța** ..... **61**
**Conectarea la echipamentele externe** ..... **62**
- Conectarea la un monitor extern ..... 62
- Conectarea unor boxe externe ..... 62

**Conectarea unui cablu LAN** ..... **63**
**Accesorii opționale și consumabile** ..... **64**
**Glosar** ..... **65**
**Comenzi ESC/VP21** ..... **67**
- Lista comenzilor ..... 67
- Protocolul de comunicații ..... 67
- Amplasarea cablurilor ..... 68

**PJLink** ..... **69**
**Lista cu standardele de ecran suportate** ..... **70**
**Specificații** ..... **72**
**Aspect** ..... **73**
**Index** ..... **74**

# Caracteristicile proiectorului

## Ușor de utilizat

### ■ Proiectarea la distanță scurtă

Cea mai scurtă distanță de proiectare recomandată față de proiector este extrem de mică, de numai 54 cm*. Puteți poziționa proiectorul în apropierea ecranului. De exemplu, dacă proiectați imagini pe ecran prin intermediul proiectării pe tavan, puteți sta în apropierea ecranului și explica imaginile proiectate fără a vă proiecta umbra. De asemenea, când stați cu spatele la ecran, lumina de la proiector nu vă va orbi.

* La această distanță, imaginea proiectată va avea o dimensiune de aproximativ 110 × 67 cm.

### ■ Proiectarea compatibilă cu WXGA

Proiectorul poate trata imaginea de la un calculator cu un afișaj LCD WXGA de 16:10, păstrând rezoluția originală. Acest lucru vă permite să utilizați optim o suprafață lată, cum ar fi o tablă de prezentări sau un ecran.

### ■ Controlul în rețea

Prin conectarea proiectorului într-un mediu LAN, puteți monitoriza și controla proiectorul de la un calculator.

## Funcții avansate de securitate

### ■ Protecție prin parolă pentru a restricționa și urmări utilizatorii

Prin definirea unei parole puteți restricționa accesul unor persoane la proiector. ☛ p.19

### ■ Blocarea funcționării limitează funcționarea butoanelor aflate pe panoul de comandă

Puteți utiliza această funcție pentru a evita schimbarea setărilor proiectorului fără permisiune în cazul unor evenimente, în școli șamd. ☛ p.22

### ■ Echipat cu diferite dispozitive antifurt

Proiectorul este echipat cu următoarele dispozitive de securitate. ☛ p.23

- Slot de securitate
- Punctul de instalare al cablului de securitate

## Ușor de manevrat

### ■ Pornire automată On/Off

În locurile unde alimentarea cu energie este gestionată central, cum ar fi o sală de conferințe, proiectorul poate fi setat să se deschidă sau să se închidă automat, atunci când este sursa de curent la care este conectat proiectorul este pornită sau oprită.

### ■ Nu necesită timp de răcire

După oprirea alimentării cu curent a proiectorului, puteți deconecta cablul de alimentare al proiectorului fără a mai fi nevoie să așteptați ca proiectorul să se răcească.

## În față/pe carcasă

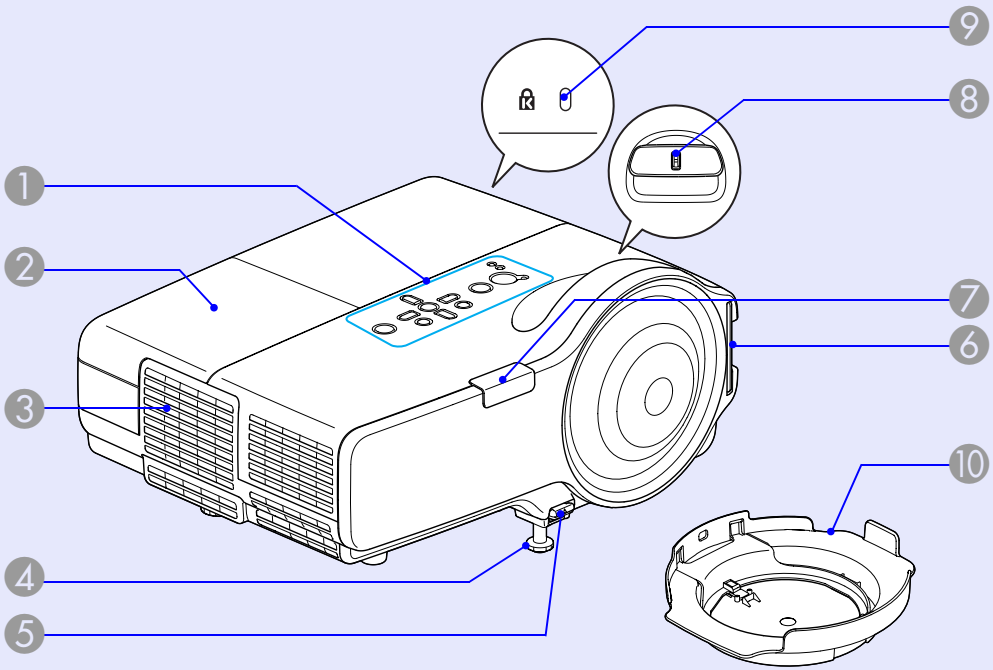


| Nume | Funcția |
|---|---|
| 1 **Panoul de comandă** | ☛ p.7 |
| 2 **Capacul lămpii** | Deschideți acest capac atunci când înlocuiți lampa proiectorului. ☛ p.54 |
| 3 **Gură de evacuare a aerului** | ⚠ **Atenție**<br>Nu puneți obiecte care se pot deforma sau care pot fi în vreun fel afectate de căldura din jurul gurii de evacuare a aerului și nu puneți fața sau mâinile în apropierea gurii de evacuare a aerului în timpul efectuării proiecției. |

| Nume | Funcția |
|---|---|
| 4 **Picior frontal reglabil** | Mărește și reglează poziția imaginii proiectate când proiectorul se află așezat pe o suprafață, de exemplu pe un birou. ☛ *Ghidul de pornire rapidă* |
| 5 **Manetă de reglare a piciorului** | Trageți de maneta de reglare a piciorului pentru a extinde sau retracta piciorul frontal. ☛ *Ghidul de pornire rapidă* |
| 6 **Gură de ventilare (Filtru de aer)** | Aerul este ventilat prin această deschizătură pentru a răci interiorul proiectorului. În cazul în care se adună praf în acest loc, poate rezulta creșterea temperaturii interne a proiectorului și, ca urmare, vor apărea probleme de funcționare a aparatului și durata de viață a motorului optic se poate reduce. Curățați periodic filtrul de aer. ☛ p.51 |
| 7 **Receptor telecomandă** | Primește semnalele de la telecomandă. ☛ *Ghidul de pornire rapidă* |
| 8 **Inel de focalizare** | Reglează focusul imaginii. ☛ *Ghidul de pornire rapidă* |
| 9 **Slot de securitate (🔒)** | Slotul de securitate este compatibil cu sistemul Microsaver Security produs de Kensington. ☛ p.23 |
| 10 **Capacul obiectivului** | Protejează obiectivul împotriva deteriorării și a prafului. |

## La spate

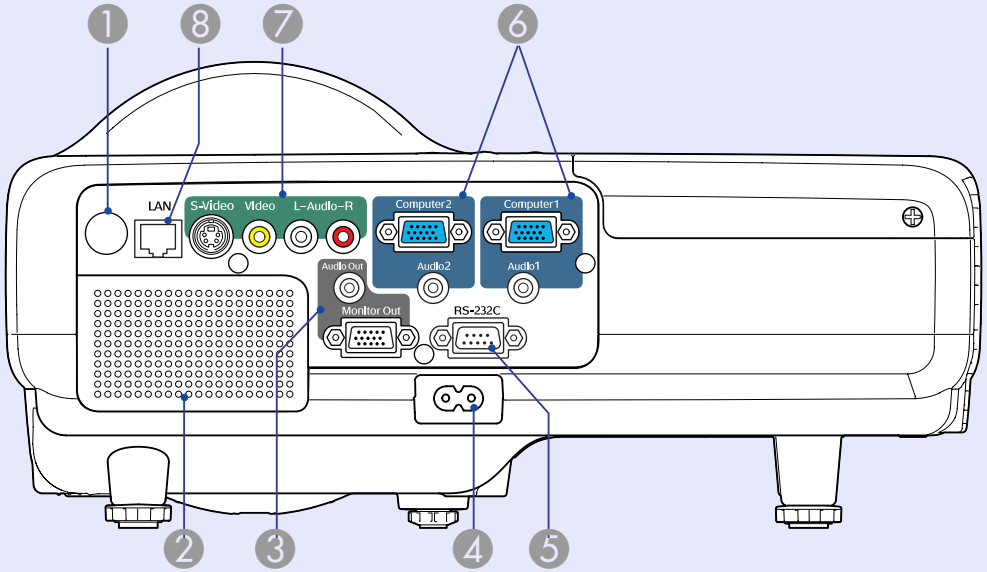


| | Nume | Funcția |
|---|---|---|
| 1 | **Receptor telecomandă** | Primește semnalele de la telecomandă. ☛ *Ghidul de pornire rapidă* |
| 2 | **Boxă** | |
| 3 | **Port de ieșire monitor** | Transmite semnalul de imagine de la un calculator conectat la un port de intrare al calculatorului 1 la un monitor extern. Această opțiune nu este disponibilă pentru semnalele video pe componente ▸▸ sau pentru alte semnale emise către alt port diferit de portul de intrare al calculatorului 1. ☛ p.62 |
| | **Portul de ieșire audio** | Emite sunetul imaginii proiectate în acel moment către boxele externe. ☛ p.62 |

| | Nume | Funcția |
|---|---|---|
| 4 | **Mufă alimentare** | Se conectează cablul de alimentare cu curent. ☛ *Ghidul de pornire rapidă* |
| 5 | **Port RS-232C** | Atunci când manevrați proiectorul cu ajutorul unui calculator, conectați proiectorul la calculator cu un cablu RS-232C. Acest port trebuie utilizat doar pentru manevrare și nu trebuie utilizat în mode normal. ☛ p.68 |
| 6 | **Calculatorul1 portul de intrare** | Pentru semnalele video primite de la un calculator și semnalele video pe componente ▸▸ de la alte surse video. |
| | **Portul de intrare audio 1** | Conectați-vă la portul de ieșire audio, dacă calculatorul este conectat la portul de intrare Calculator 1. |
| | **Calculatorul2 portul de intrare** | Pentru semnalele video primite de la un calculator și semnalele video pe componente ▸▸ de la alte surse video. |
| | **Portul de intrare audio 2** | Conectați-vă la portul de ieșire audio, dacă calculatorul este conectat la portul de intrare Calculator 2. ☛ *Ghidul de pornire rapidă* |
| 7 | **Portul de intrare S-Video** | Pentru semnale S-video ▸▸ primite de la surse video. |
| | **Portul de intrare Video** | Pentru semnale video compozit ▸▸ primite de la surse video. |
| | **Port de intrare audio stânga/ dreapta** | Se conectează la portul de ieșire audio al echipamentului conectat la portul S-Video sau Video. ☛ *Ghid de pornire rapidă* |
| 8 | **Port LAN** | Atunci când este conectat un cablu LAN, puteți monitoriza și controla proiectorul într-o rețea locală. ☛ p.63 |

## Panoul de comandă

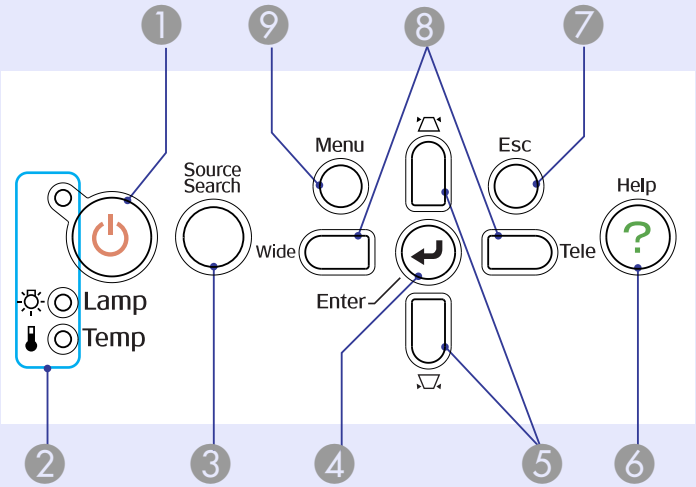


| | Nume | Funcția |
|---|---|---|
| 1 | **Butonul [⏻]** | Pornește sau oprește proiectorul. ☛ *Ghidul de pornire rapidă* |
| 2 | **Indicatorii de stare** | Culoarea indicatorilor și modul în care aceștia luminează intermitent sau permanent indică starea proiectorului. ☛ p.39 |
| 3 | **Butonul [Source Search]** | Trece la următoarea sursă de intrare care este conectată la proiector și care transmite o imagine. ☛ p.12 |
| 4 | **Butonul [Enter]** | Dacă este apăsat în timpul proiecției unor imagini transmise de la un calculator, ajustează automat parametrii urmărire, sincronizare și poziție pentru a obține o imagine optimă. Dacă este afișat un meniu de configurare sau o pagină de ajutor, acesta acceptă și introduce selecția curentă și trece la nivelul următor. ☛ p.25 |
| 5 | **Butoanele [⏢] [⏢]** | Corectează distorsiunile tip trapez. Dacă sunt apăsate în timp ce pe ecran este afișat un meniu de configurare sau o pagină de ajutor, aceste butoane selectează elementele meniului și valorile definite. ☛ *Ghidul de pornire rapidă*, p.25 |
| 6 | **Butonul [Help]** | Afișează și închide ecranul de ajutor care vă prezintă modul în care puteți rezolva problemele dacă acestea se produc. ☛ p.38 |
| 7 | **Butonul [Esc]** | Oprește funcția curentă. Dacă este apăsat în timp ce este afișat un meniu de configurare, trece la nivelul anterior al meniului. ☛ p.25 |
| 8 | **Butoanele [Tele] [Wide]** | Apăsați pentru a comuta între Tele/Wide. Când apăsați butonul [Tele], imaginile proiectate devin mai mici; când apăsați [Wide], imaginea devine mai mare. Dacă sunt apăsate în timp ce pe ecran este afișat un meniu de configurare sau o pagină de ajutor, aceste butoane selectează elementele meniului și valorile definite. ☛ *Ghidul de pornire rapidă*, p.25 |
| 9 | **Butonul [Menu]** | Afișează și închide meniul de configurare. ☛ p.25 |

## Telecomanda

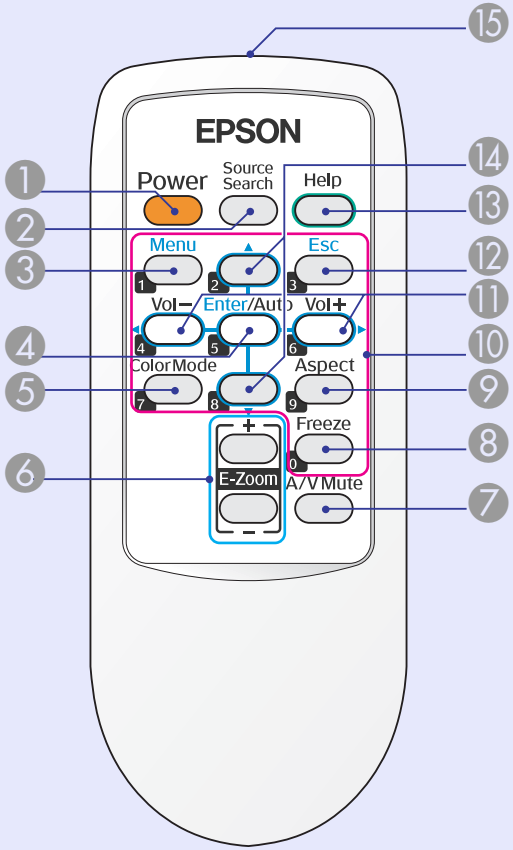


| | Nume | Funcția |
|---|---|---|
| 1 | **Butonul [Power]** | Pornește sau oprește proiectorul. ☛ *Ghidul de pornire rapidă* |
| 2 | **Butonul [Source Search]** | Trece la următoarea sursă de intrare care este conectată la proiector și care transmite o imagine. ☛ p.12 |
| 3 | **Butonul [Menu]** | Afișează și închide meniul de configurare. ☛ p.25 |
| 4 | **Butonul [Enter/ Auto]** | Dacă este apăsat în timpul proiecției unor imagini transmise de la un calculator, ajustează automat parametrii urmărire, sincronizare și poziție pentru a obține o imagine optimă. ☛ p.27<br>Dacă este afișat un meniu de configurare sau o pagină de ajutor, acesta acceptă și introduce selecția curentă și trece la nivelul următor. ☛ p.25 |
| 5 | **Butonul [Color Mode]** | De fiecare dată când butonul este apăsat, modul culoare se schimbă. ☛ p.13 |
| 6 | **Butonul [E-Zoom] (+) (-)** | (+) Mărește imaginea fără a modifica dimensiunile proiecției.<br>(-) Micșorează părțile din imagine care au fost mărite folosind butonul [+]. ☛ p.18 |
| 7 | **Butonul [A/V Mute]** | Pornește sau oprește semnalul audio și video. ☛ p.14<br>Când mențineți apăsat acest buton timp de aproximativ 5 secunde, imaginea dispare de pe ecran și modul de proiecție se schimbă din "Frontal" în "Front/Plafon". ☛ p.30 |
| 8 | **Butonul [Freeze]** | Imaginile sunt blocate sau deblocate. ☛ p.14 |
| 9 | **Butonul [Aspect]** | Formatul imaginii▸▸ se modifică de fiecare dată când acest buton este apăsat. ☛ p.15 |
| 10 | **Butoanele numerice** | Folosiți acest buton pentru a introduce o parolă. ☛ p.20 |
| 11 | **Butonul [Volume -/◄] Butonul [Volume +/►]** | Apăsați butonul [Volume -/◄] pentru a reduce volumul și [Volume +/►] pentru a crește volumul.<br>Dacă sunt apăsate în timp ce pe ecran este afișat un meniu de configurare sau o pagină de ajutor, aceste butoane selectează elementele meniului și valorile definite.<br>☛ *Ghidul de pornire rapidă*, p.25 |

| Nume | Funcția |
|---|---|
| ⑫ **Butonul [Esc]** | Oprește funcția curentă. Dacă este apăsat în timp ce este afișat un meniu de configurare, trece la nivelul anterior al meniului. ☛ p.25 |
| ⑬ **Butonul [Help]** | Afișează și închide ecranul de ajutor care vă prezintă modul în care puteți rezolva problemele dacă acestea se produc. ☛ p.38 |
| ⑭ **Butoanele [▲] [▼]** | Dacă sunt apăsate în timp ce pe ecran este afișat un meniu de configurare sau o pagină de ajutor, aceste butoane selectează elementele meniului și valorile definite. ☛ p.25 |
| ⑮ **Zona de emitere a semnalului de la telecomandă** | Transmite semnalele de la telecomandă. ☛ *Ghidul de pornire rapidă* |

## La bază

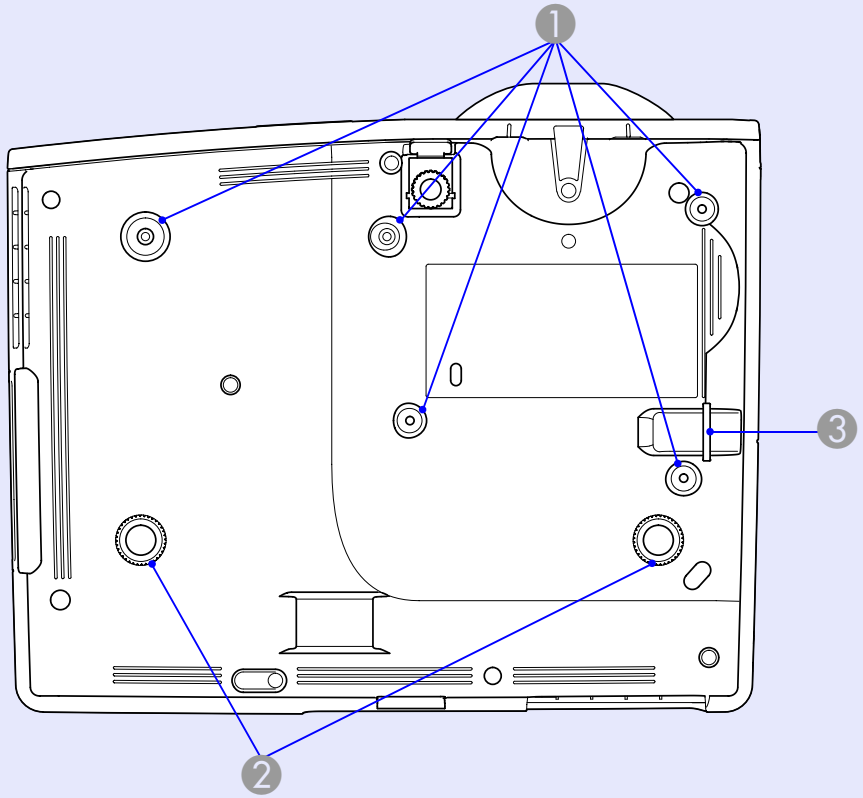


| Nume | Funcția |
|---|---|
| ① **Punctele de fixare ale consolei de suspendare (5 puncte)** | Dacă suspendați proiectorul de plafon, înșurubați suportul de fixare pe tava în aceste puncte. ☛ p.50, 64 |
| ② **Piciorul din spate (2 puncte)** | Răsuciți pentru a-l putea extinde și retracta, pentru reglarea înclinării față de orizontală. ☛ *Ghidul de pornire rapidă* |
| ③ **Punctul de instalare al cablului de securitate** | În locul unde doriți să montați proiectorul pe un obiect fix, treceți un cablu antifurt disponibil în comerț. ☛ p.23 |

# Funcții utile

În acest capitol sunt explicate funcțiile utile folosite la realizarea unei prezentări și funcțiile de securitate.


**Schimbarea modului de proiecție ..... 11**

**Modificarea imaginii proiectate (căutare sursă) ..... 12**

**Funcții pentru îmbunătățirea proiecției ..... 13**

- **Alegerea calității proiecției (alegerea modului culoare).....13**
- **Ascunderea temporară a sunetului și imaginilor (A/V Mute).....14**
- **Blocarea imaginii (Îngheț).....14**
- **Modificarea formatului imaginii (Aspect).....15**
  - "Auto".....15
  - "Normal", "16:9", "Zoom".....15
  - "Plin", "Prin".....16
- **Mărirea unei părți a imaginii (E-Zoom).....18**

**Funcții de securitate .....19**

- **Administrarea utilizatorilor (protejat de parolă) ..... 19**
  - Tipuri de protecție prin parolă..... 19
  - Definirea protecției prin parolă..... 19
  - Introducerea parolei..... 21
- **Restricționarea funcționării (blocarea funcționării).... 22**
- **Blocare antifurt ..... 23**
  - Instalarea cablului antifurt ..... 23

# Schimbarea modului de proiecție

Modul de proiecție prestabilit este "Frontal", imaginile fiind proiectate în fața ecranului. Pentru a utiliza proiectorul pentru proiectarea pe tavan, schimbați modul de proiectare la "Front/Plafon" utilizând procedura următoare.

**Procedură**

**Mențineți apăsat butonul "A/V Mute" de pe telecomandă timp de aproximativ 5 secunde.**

Imaginea dispare de pe ecran și modul de proiectare se schimbă din "Frontal" în "Front/Plafon". ☛ p.30

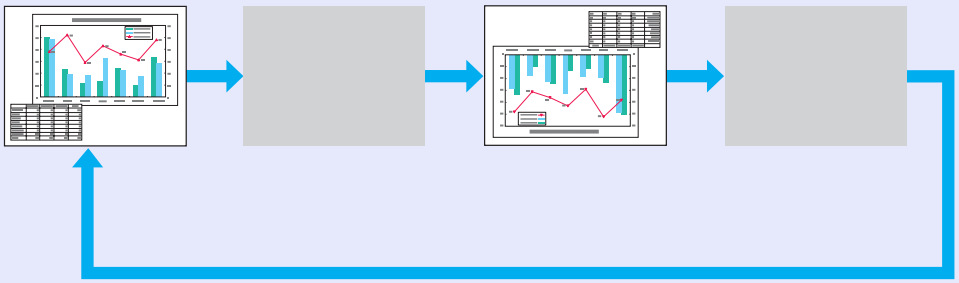

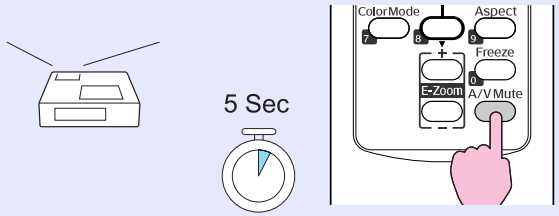

# Modificarea imaginii proiectate (căutare sursă)

Proiectorul detectează automat semnalele primite de la echipamentele conectate și imaginea care este primită de la echipament este proiectată. Puteți proiecta rapid imaginile țintă deoarece sunt omise intrările la care nu sunt recepționate imagini.

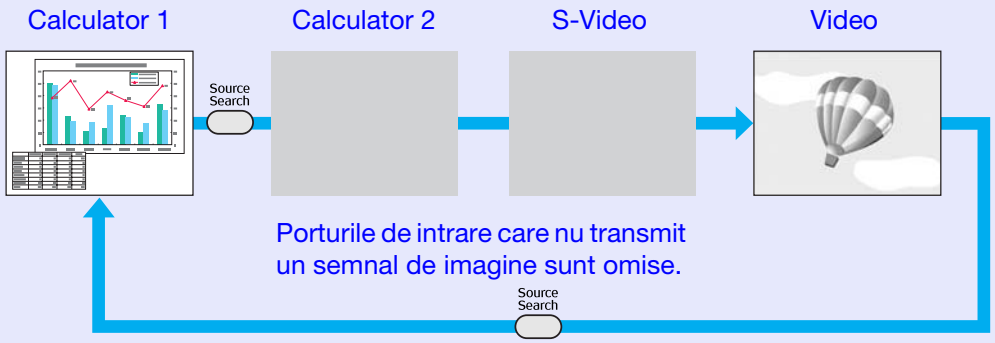


**Procedură**

Când echipamentul dumneavoastră video este conectat, porniți redarea înainte de a începe această operație.

Folosind telecomanda

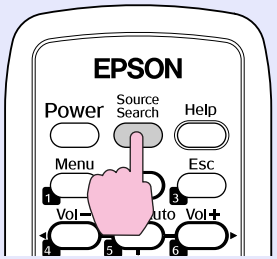


Folosind panoul de comandă

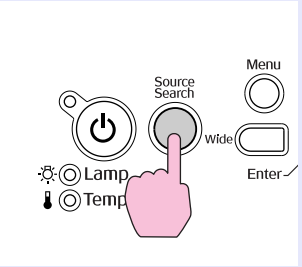


Când sunt conectate două sau mai multe echipamente, apăsați butonul [Source Search] până când imaginea țintă este proiectată.

***În imaginea de mai jos este prezentată situația semnalelor de imagine și este afișată numai când imaginea pe care proiectorul o afișează în prezent este disponibilă, sau atunci când nu există un semnal de imagine. Puteți selecta portul de intrare de la care echipamentul pe care doriți să îl folosiți efectuează proiecția. Dacă nu se efectuează nici o operație timp de 10 secunde, ecranul se va închide.***

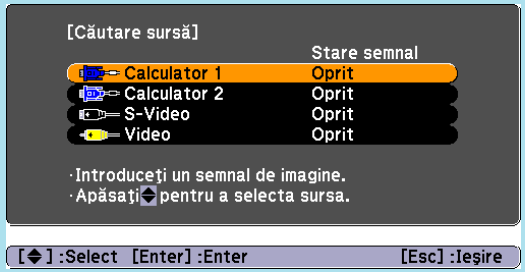

## Alegerea calității proiecției (alegerea modului culoare)

Puteți obține imagini de calitate optimă prin selectarea setărilor care corespund cel mai bine mediului în care faceți proiecția. Strălucirea imaginii variază în funcție de modul selectat.

| Mod | Aplicație |
|---|---|
| Dinamic | Acest mod este ideal de utilizat în camerele luminoase. Acesta este modul cel mai strălucitor și reproduce bine tonurile și umbrele. |
| Prezentare | Acest mod este ideal pentru susținerea de prezentări, cu ajutorul materialelor color, în camere luminoase. |
| Teatru | Este ideal pentru a viziona filme într-o cameră neluminată. Oferă imaginii un aspect natural. |
| Foto | (Când sunt transmise imagini de calculator) Ideal pentru proiectarea unor imagini statice precum fotografiile, într-o cameră luminoasă. Face imaginile mai strălucitoare și adaugă mai mult contrast. |
| Sports (sporturi) | (Când sunt transmise imagini de la portul video pe componente, S-video sau video compozit) Ideal pentru a urmări programele TV într-o cameră luminoasă. Face imaginile mai strălucitoare și mai vii. |
| sRGB | Este ideal pentru redarea imaginilor în formatul standard sRGB. |
| Blackboard (panou negru) | Chiar dacă proiecția se face pe o tablă (panou negru sau verde), aceste setări oferă imaginilor dumneavoastră o tentă naturală, la fel ca în cazul unei proiecții pe ecran normal. |
| Tablă albă | Acest mod este ideal pentru susținerea de prezentări fără o tablă de prezentări. |

**Procedură**

Telecomanda

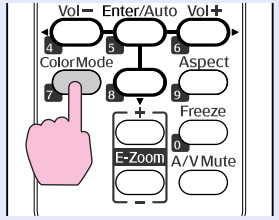


De fiecare dată când apăsați pe buton, numele modului culoare este afișat pe ecran și modul culoare se schimbă.

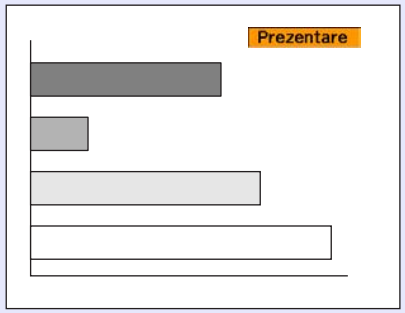


Dacă apăsați pe buton în timp ce numele modului culoare este afișat pe ecran, acesta se va schimba în următorul mod culoare.

***Modul culoare poate fi schimbat și folosind "modul culoare" din meniul "imagine" aflat în meniul de configurare.*** ☛ *p.26*

## Ascunderea temporară a sunetului și imaginilor (A/V Mute)

Puteți utiliza acest buton atunci când doriți să concentrați atenția auditoriului către ceea ce aveți de spus, sau dacă nu doriți să prezentați unele detalii, de exemplu atunci când treceți de la un fișier la altul în cazul unei prezentări proiectată de pe un calculator.

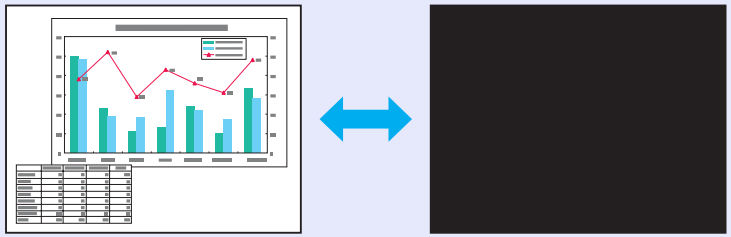

**Procedură**

Telecomanda

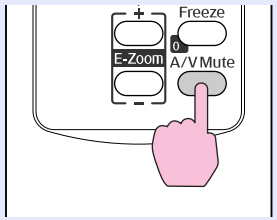


De fiecare dată când apăsați pe buton, funcția A/V Mute se activează sau se dezactivează.

- ***Dacă folosiți această funcție când proiectați imagini în mișcare, imaginea și sunetul vor fi transmise în continuare de către sursă și nu vă puteți întoarce la punctul în care funcția A/V Mute a fost activată.***
- ***De la telecomandă puteți alege să afișați un fundal negru, albastru sau logo în timpul folosirii funcției A/V mute folosind "Extins" - "Ecran" - "A/V Mute" utilizând setările din meniul de configurare.*** ☛ *p.30*

## Blocarea imaginii (Îngheț)

Când imaginea animată de pe ecran este blocată, ea continuă să se proiecteze, astfel încât dumneavoastră să proiectați o imagine animată cadru cu cadru ca în cazul unei imagini statice. De asemenea, puteți efectua operații precum schimbarea fișierelor în timpul prezentării de pe un calculator fără a proiecta imagini dacă funcția de blocare a fost deja activată.

**Procedură**

Telecomanda

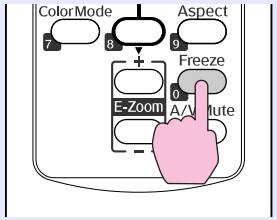

De fiecare dată când apăsați pe buton, funcția de blocare se activează sau se dezactivează.

- ***Semnalul audio nu se oprește.***
- ***Sursa de imagini continuă să redea imaginile animate chiar în timp ce redarea pe ecran este blocată și în acest caz nu este posibil să reluați proiecția de la punctul în care a fost întreruptă.***
- ***Dacă butonul [Freeze] este apăsat în timp ce este proiectat un meniu de configurare sau o pagină de ajutor, meniul sau pagina respectivă vor dispărea de pe ecran.***
- ***Blocarea funcționează chiar dacă este folosită funcția E-Zoom.***

## Modificarea formatului imaginii (Aspect)

"Aspectul" este raportul dintre lungimea și înălțimea unei imagini. Cu acest proiector puteți schimba raportul utilizând butonul [Aspect] de pe telecomandă. Formatul imaginii poate fi setat în șase moduri: "Auto", "Normal", "16:9", "Plin", "Zoom" și "Prin". Schimbând aspectul puteți seta proiecția optimă pentru un anumit semnal de intrare. Pentru configurare, consultați următoarea explicație.

### "Auto"

Cu setarea "Auto", modul de proiectare este comutat în funcție de semnal, după cum urmează.

- semnal de intrare 4:3: Normal
- Semnal de intrare înregistrat restrâns: 16:9
- Semnal de intrare Letterbox: Zoom

*1 Setarea "Auto" nu poate fi utilizată pentru imagini de la un calculator și pentru anumite semnale video component.
*2 Setarea "Normal" este aplicată dacă dispozitivul conectat nu este conform cu standardele EIAJ.

### "Normal", "16:9", "Zoom"

Semnalul de intrare, formatul imaginii recomandat și funcționarea sunt prezentate în tabelul următor.

| Semnal de intrare | Format al imaginii recomandat | Funcționare | Imagine | Note |
|---|---|---|---|---|
| • Transmisie TV normală<br>• Imagine standard (4:3)<br>• Imagine de la calculator (inclusiv imagini 16:10 WXGA) | Normal | Utilizează la maxim zona de proiecție, păstrând formatul imaginii de intrare. | Pentru imagini 4:3<br> 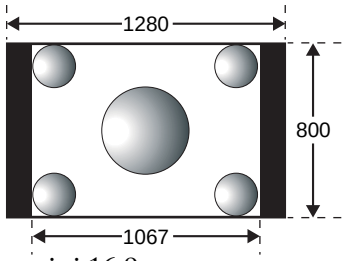 <br><br>Pentru imagini 16:9<br> 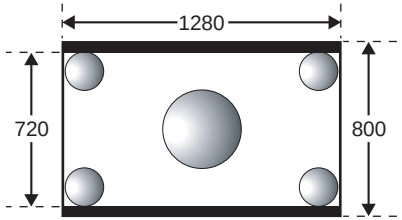 <br> | Când este proiectată o imagine 4:3, în părțile stângă și dreaptă apare o bandă neagră.<br>Când este proiectată o imagine HDTV, formatul imaginii este 16:9, cu o bandă neagră în părțile superioară și inferioară.<br>Când este proiectată o imagine în format 16:10, este utilizată întreaga zonă de proiecție. |

| Semnal de intrare | Format al imaginii recomandat | Funcționare | Imagine | Note |
|---|---|---|---|---|
| Imaginile înregistrate restrâns, cum sunt cele de la o cameră video sau un software DVD | 16:9 | Formatul imaginii de intrare este convertit la 16:9, astfel încât este utilizată toată lățimea zonei de proiecție. | Imaginile înregistrate în modul restrâns (o imagine înregistrată în modul restrâns este comprimată în format 16:9 pentru afișare) 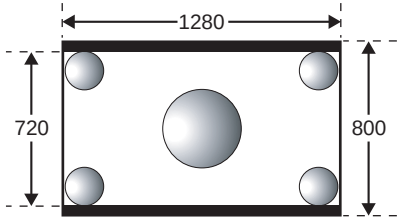  | La proiecția unei imagini 4:3, aceasta este alungită pe orizontală. 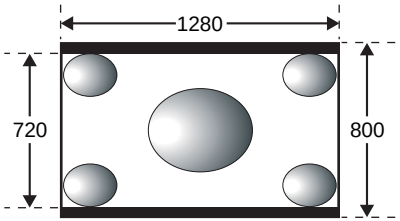  |
| Imagini Letterbox de la un DVD, etc | Zoom | Utilizează la maxim lățimea zonei de proiecție, păstrând formatul imaginii de intrare. | Imagini Letterbox de la un DVD, etc. 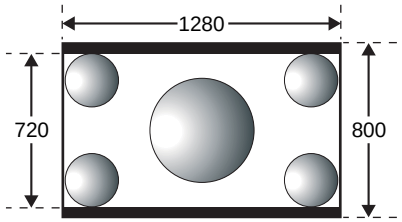  | La proiecția unei imagini în format 4:3, părțile superioară și inferioară ale imaginii sunt tăiate. 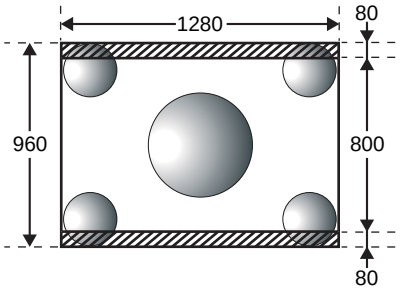  |

Dimensiunile ecranului sunt definite în puncte.

## "Plin", "Prin"

Setarea "Plin" permite imaginii proiectate să utilizeze întreaga lățime a zonei de proiecție. Formatul imaginii nu este păstrat. Setarea "Plin" este utilizată când doriți să utilizați întreaga zonă de proiecție, pentru a proiecta un semnal de intrare.

- La proiecția unei imagini 4:3, aceasta este alungită pe orizontală.

Când este utilizată setarea "Prin", sunt păstrate formatul imaginii și rezoluția imaginii de intrare. Setarea "Prin" este utilizată dacă doriți să proiectați o imagine la aspectul original, fără extinderea sau reducerea semnalului de intrare.

- Pentru că imaginile de intrare cu o rezoluție de 1280 × 800 puncte sunt mai mici decât zona de proiecție, în părțile superioară, inferioară, dreaptă și stângă vor apărea benzi negre.
- Pentru imaginile de intrare cu o rezoluție care depășește 1280 × 800 puncte, marginile imaginii sunt tăiate.

**Procedură**

Telecomanda

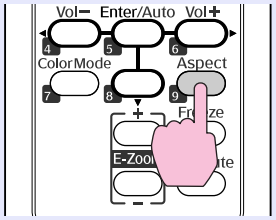


De fiecare dată când apăsați butonul, pe ecran este afișată denumirea formatului și formatul se modifică.

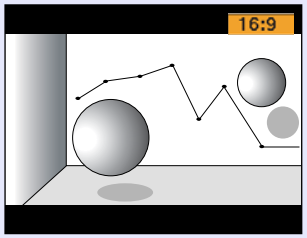


***Puteți efectua această setare folosind "Aspect" din meniul "Semnal" din meniul de configurare.*** ☛ *p.28*

## Mărirea unei părți a imaginii (E-Zoom)

Această funcție este utilă dacă doriți să măriți imaginile pentru a le putea vedea în detaliu, de exemplu graficele sau tabelele.

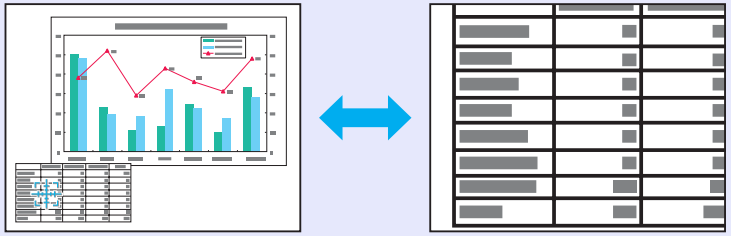

**Procedură**

**1** **Porniți E-Zoom.**

Telecomanda

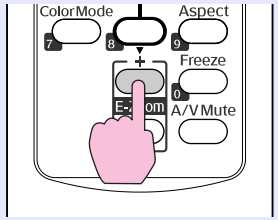


**2** **Deplasați cursorul cruce în zona din imagine pe care doriți să o măriți.**

Telecomanda

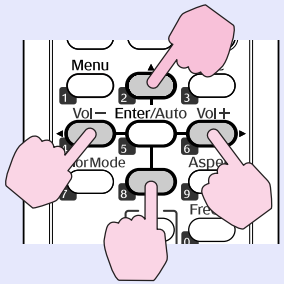


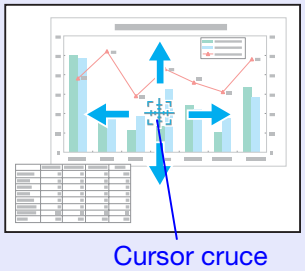


**3** **Mărirea.**

Telecomanda

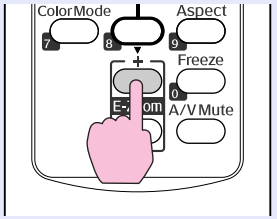


De fiecare dată când butonul este apăsat, zona se mărește. Puteți face operația de mărire mai rapid ținând apăsat butonul.
Puteți micșora imaginea mărită apăsând butonul [-].
Apăsați butonul [Esc] pentru a anula operația.

- ***Raportul de mărire este afișat pe ecran. Zona selectată poate fi mărită de 1 până la 4 ori în 25 de pași progresivi.***
- ***Puteți derula imaginea apăsând pe [▲], [▼], [◄] sau [►].***

Proiectorul are următoarele funcții avansate de securitate.

- Protejat de parolă
  Puteți restricționa accesul la proiector.
- Blocare funcționare
  Puteți utiliza această funcție pentru a evita schimbarea setărilor proiectorului fără permisiune.
- Blocare antifurt
  Proiectorul este echipat cu diferite tipuri de dispozitive antifurt de securitate.

## Administrarea utilizatorilor (protejat de parolă)

La activarea funcției Password protect (protejat de parolă), persoanele care nu cunosc parola nu pot utiliza proiectorul pentru a proiecta imagini, chiar dacă acesta este deschis. Mai mult, nu se poate modifica sigla utilizatorului care apare la deschiderea proiectorului. Această funcție acționează ca un dispozitiv antifurt, deoarece proiectorul nu poate fi utilizat în cazul unui furt. La data achiziționării produsului, funcția protejat de parolă nu este activată.

### Tipuri de protecție prin parolă

În funcție de modul în care proiectorul este utilizat, există patru tipuri de parametrii pentru protejat de parolă care se pot defini.

1. **"Protecție la pornire"**
   Când "Protecție la pornire" este activată "On", parola trebuie introdusă de fiecare dată când proiectorul este pornit, după ce a fost deconectat de la sursa de alimentare la care a fost conectat ultima dată când parola a fost introdusă. Dacă parola introdusă este incorectă, proiectorul nu va porni.
2. **"Protecție logo utilizator"**
   Dacă opțiunea "Protecție logo utilizator" este activată "On" este interzisă schimbarea următorilor parametrii.
   - Capturarea unei sigle a utilizatorului
   - Definirea parametrilor pentru "fundal ecran", "ecran de pornire" și "A/V Mute" din meniul "Ecran" aflat în meniul de configurare.
3. **"Protecție rețea"**
   Dacă protecție rețea este activată "On", este interzis să efectuați modificări pentru "rețea" în meniul de configurare.

### Definirea protecției prin parolă

Utilizați următoarea procedură pentru a defini protecția prin parolă.

**Procedură**

**1 Țineți apăsat butonul [Freeze] timp de circa cinci secunde.**

Este afișat meniul pentru definirea protecției prin parolă.

Telecomanda

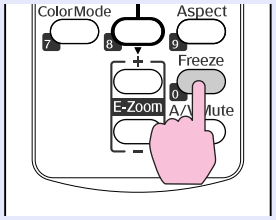

- ***Dacă protecția prin parolă este deja activată, trebuie să introduceți parola.***
  ***Dacă parola este introdusă corect, meniul de definire a protecției prin parolă este afișat.***
  ***"Introducerea parolei" p.21***
- ***Când parola este definită, lipiți eticheta cu mesajul protejat prin parolă într-o poziție vizibilă, pentru a vă proteja de hoți.***

## 2 Activați "Protecție la pornire".

(1) Selectați "Protecție la pornire" și apoi apăsați butonul [Enter].
(2) Selectați "On" și apoi apăsați butonul [Enter].
(3) Apăsați butonul [Esc].

## 3 Activați "Protecție la pornire".

(1) Selectați "Protecție la pornire" și apoi apăsați butonul [Enter].
(2) Selectați "On" și apoi apăsați butonul [Enter].
(3) Apăsați butonul [Esc].

## 4 Activați "Protecție rețea"

(1) Selectați "Protecție rețea" și apoi apăsați butonul [Enter].
(2) Selectați "On" și apoi apăsați butonul [Enter].
(3) Apăsați butonul [Esc].

## 5 Definiți parola.

(1) Selectați "Parolă" și apoi apăsați butonul [Enter].
(2) Dacă este afișat mesajul "Schimbați parola?", selectați "Da" și apoi apăsați butonul [Enter]. Setarea inițială a parolei este "0000". Schimbați parola cu cea pe care o doriți. Dacă selectați "Nu", ecranul de setare a protecției prin parolă prezentat la pasul 1 este afișat din nou.

(3) Introduceți un număr din patru cifre folosind tastele numerice. Numărul introdus este afișat ca "* * * *". Când ați introdus numărul format din patru cifre, este afișat ecranul de confirmare.

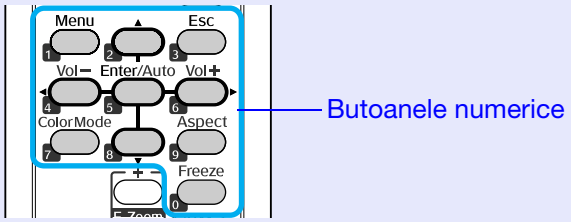


(4) Reintroduceți parola.
Este afișat mesajul "Parolă acceptată.".
Dacă reintroduceți parola incorect, este afișat un mesaj care vă cere să reintroduceți parola.

## Introducerea parolei

Când ecranul pentru introducerea parolei a fost afișat, introduceți parola utilizând butoanele numerice ale telecomenzii.

**Procedură**

**Introduceți parola folosind tastele numerice.**

Când ați introdus parola corectă, proiecția începe.

**Atenție**

- ***Dacă a fost introdusă o parolă incorectă de trei ori la rând, pe ecran este afișat timp de cinci minute mesajul "Funcționarea proiectorului va fi blocată." și apoi proiectorul trece în modul de standby. Dacă acest lucru se întâmplă, deconectați cablul de alimentare din priza de curent electric, apoi reintroduceți-l și reporniți proiectorul. Proiectorul va afișa din nou ecranul pentru introducerea parolei pentru a putea introduce parola corectă.***
- ***Dacă ați uitat parola, notați "Solicitați codul: xxxxx", număr care apare pe ecran și contactați cea mai apropiată adresă pe care o găsiți în Ghidul de service și asistență tehnică.*** ☛ *Lista persoanelor de contact pentru proiectorul Epson*
- ***Dacă veți continua să repetați această operație și veți introduce din nou de trei ori parola greșită, următorul mesaj este afișat și proiectorul nu va mai accepta să introduceți alte parole. "Funcționarea proiectorului va fi blocată. Contactați Epson așa cum este specificat în documentația dumneavoastră."*** ☛ *Lista persoanelor de contact pentru proiectorul Epson*

## Restricționarea funcționării (blocarea funcționării)

Pentru a putea bloca funcționarea butoanelor de pe panoul de comandă, faceți una din aceste operații.

- Blocare totală
  Toate butoanele panoului de comandă sunt blocate. De la panoul de comandă nu veți putea efectua nici o operație, inclusiv deschiderea sau închiderea aparatului.
- Blocare funcționare
  Toate butoanele panoului de comandă sunt blocate, cu excepția butonului [⏻].

Această funcție este utilă la evenimente sau spectacole când doriți să dezactivați toate butoanele și numai să faceți proiecția, sau la școli unde doriți să limitați accesul la butoane. Proiectorul poate fi operat folosind telecomanda.

**Procedură**

**1** **Apăsați butonul [Menu] și selectați "Setări" - "Blocare funcționare" din meniul de configurare.**
☛ **"Utilizarea meniului de configurare" p.25**

Folosind telecomanda

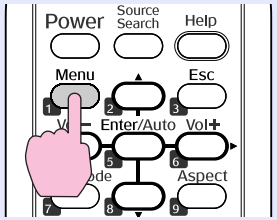


Folosind panoul de comandă

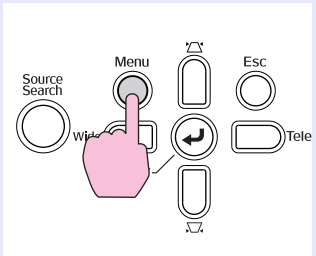


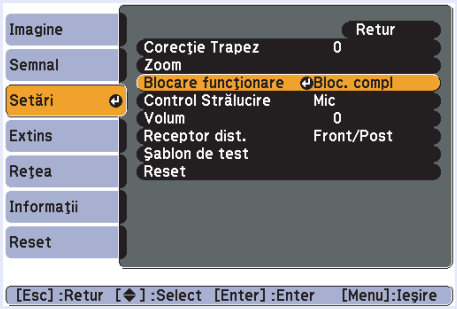


Verificați butoanele pe care le puteți folosi și operațiile pe care acestea le efectuează în ghidul care se deschide prin apăsarea tastei menu.

**2** **Selectați una din opțiunile "Bloc. compl" sau "Blocare funcționare".**

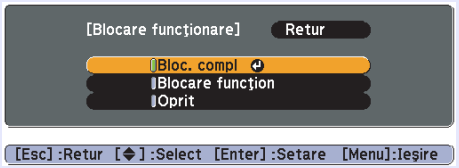


**3** **Selectați "Da" atunci când mesajul de confirmare este afișat.**

Butoanele panoului de comandă sunt blocate în funcție de setarea aleasă.

***Puteți debloca panoul de comandă prin una din următoarele metode.***

- ***De la telecomandă, selectați "Off" din "Setări" - "Blocare funcționare" din meniul de configurare.***
- ***Apăsați și țineți apăsat butonul [Enter] de pe panoul de comandă pentru câteva secunde, un mesaj va fi afișat și panoul va fi deblocat.***

## Blocare antifurt

Deoarece proiectorul este de cele mai multe ori suspendat de plafon și lăsat nesupravegheat, fiind supus unor tentative de furt, include următoarele dispozitive de securitate.

- Slotul de securitate
  Slotul de securitate este compatibil cu sistemul Microsaver Security produs de Kensington. Pentru detalii despre sistemul Microsaver Security System, accesați pagina principală Kensington http://www.kensington.com/.
- Punctul de instalare al cablului de securitate
  Aveți la dispoziție un cablu antifurt, disponibil în comerț, pe care îl puteți trece prin punctul de instalare, pentru a fixa proiectorul pe un birou sau pe un stâlp.

### Instalarea cablului antifurt

Treceți un cablu antifurt prin punctul de instalare.
Consultați documentația furnizată împreună cu cablul antifurt pentru instrucțiunile de blocare.

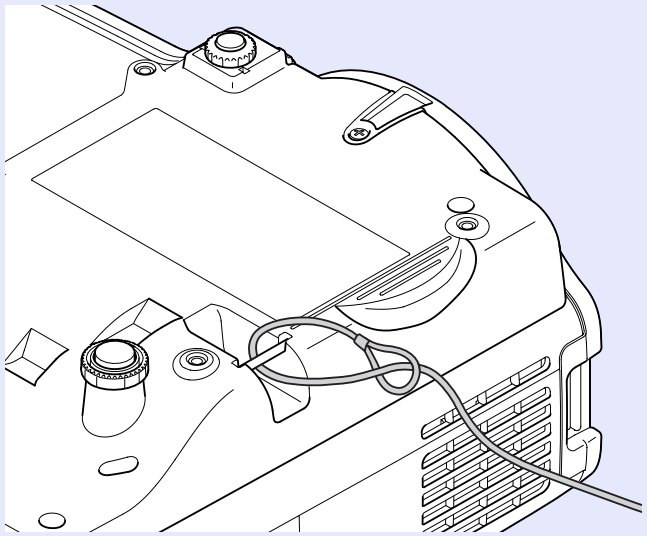

# Meniul de configurare

În acest capitol este explicat modul de utilizare a meniului de configurare și a funcțiilor acestuia.


**Utilizarea meniului de configurare ..... 25**

**Lista cu funcții ..... 26**

- **Meniul imagine .....26**
- **Meniul semnal .....27**
- **Meniul setări.....29**
- **Meniul extins .....30**
- **Meniul rețea .....32**
- **Meniul Info (numai afișare) .....35**
- **Meniul Reset .....36**

# Utilizarea meniului de configurare

## 1 Selectarea din meniul superior

## 2 Selectarea din submeniu

## 3 Schimbarea elementului selectat

## 4 Ieșire

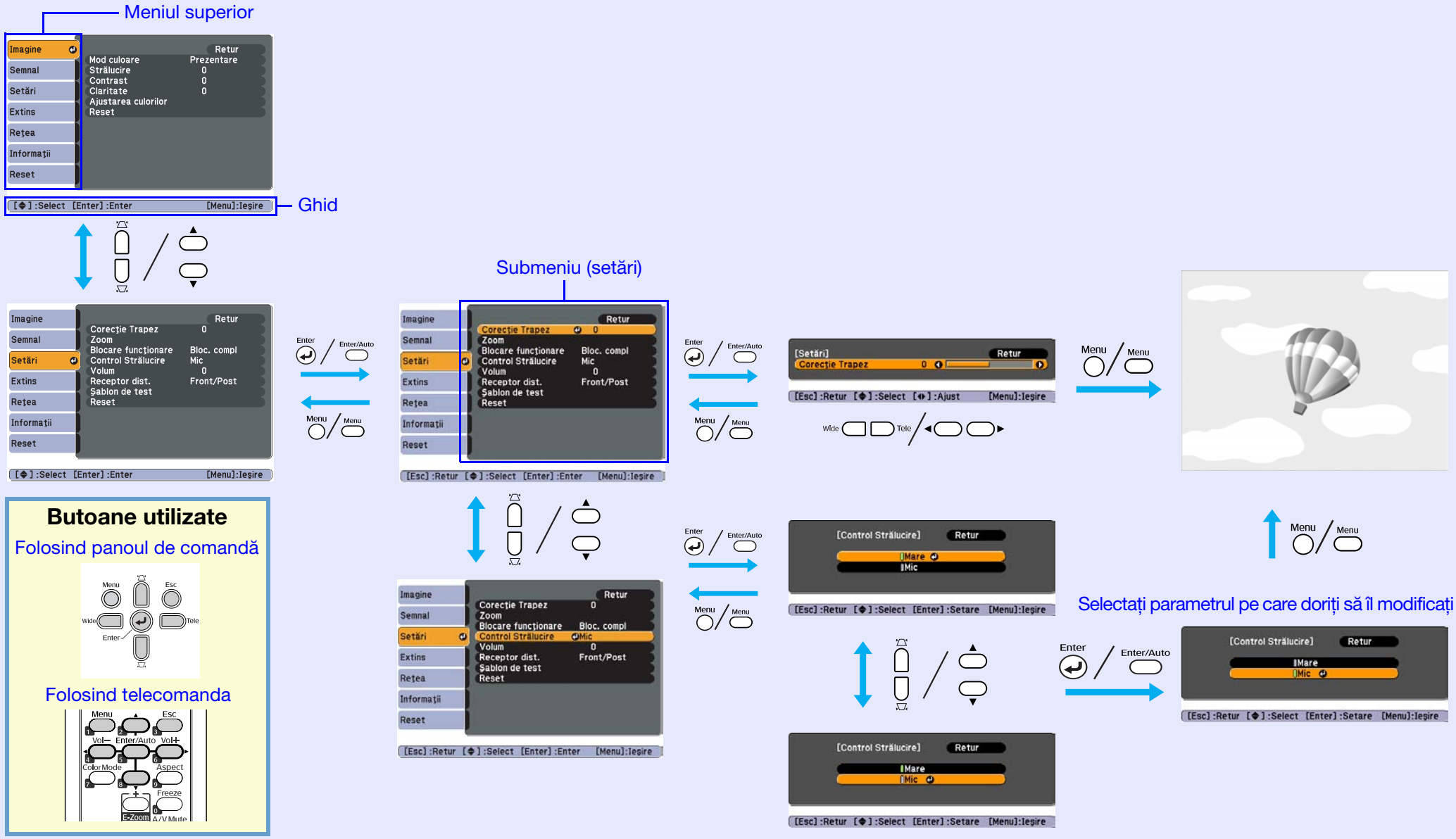

## Meniul imagine

Elementele care pot fi definite variază în funcție de semnalul curent de imagine proiectat așa cum este prezentat în următoarele capturi de ecran. Detaliile sunt salvate pentru fiecare tip de semnal de imagine.

### Imagine provenind de la un calculator

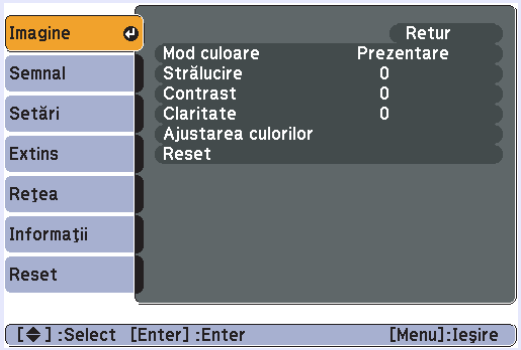


### Video pe componente▸▸/Video compozit▸▸/S-video▸▸

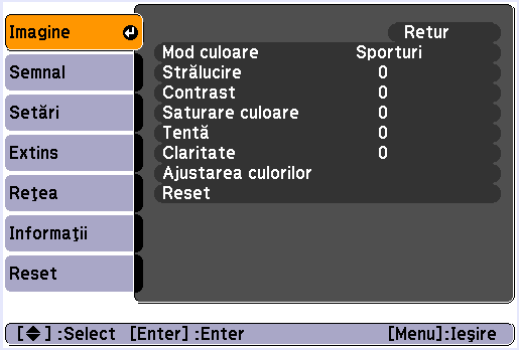


| Submeniu | Funcția |
|---|---|
| Mod culoare | Puteți alege calitatea imaginii care se potrivește cel mai bine condițiilor dumneavoastră. ☛ p.13 |
| Strălucire | Puteți regla strălucirea imaginii. |
| Contrast (Contrast)▸▸ | Puteți regla diferența dintre zonele luminoase și umbrite din imagini. |
| Saturare culoare | Puteți regla nivelul de saturație al culorilor din imagine. |
| Tentă | (Reglarea este posibilă numai când sunt recepționate semnale NTFS dacă utilizați video compus/S-video.)<br>Puteți regla tenta imaginii. |
| Claritate | Puteți regla claritatea imaginii. |
| Ajustarea culorilor | Puteți face ajustări folosind una dintre următoarele opțiuni<br>**Temp. Abs. Culoare.**: puteți ajusta tenta generală a imaginii. Puteți ajusta tenta în 10 etape de la 5.000 K la 10.000 K. Când este selectată o valoare ridicată, imaginea va avea pete albastre, iar dacă sunt definite valori prea mici imaginea va avea pete roșii.<br>**Red, Green, Blue** (roșu, verde, albastru): puteți regla individual nivelul de saturație pentru fiecare culoare.<br>(Această opțiune nu poate fi selectată dacă "sRGB▸▸" este selectat pentru "Color Mode" (mod culoare) în meniul "Image" (imagine).) |
| Reset | Puteți reseta toate valorile modificate pentru funcțiile din meniul "Image" (imagine) la valorile inițiale. Pentru a readuce toate opțiunile la valorile inițiale, consultați ☛ p.36 |

## Meniul semnal

Elementele care pot fi definite variază în funcție de semnalul curent de imagine proiectat așa cum este prezentat în următoarele capturi de ecran. Detaliile sunt salvate pentru fiecare tip de semnal de imagine.

### Imagine provenind de la un calculator

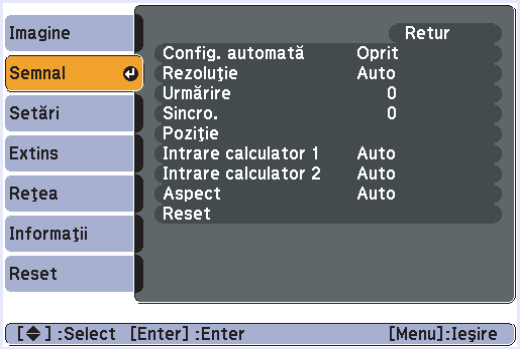


### Video pe componente

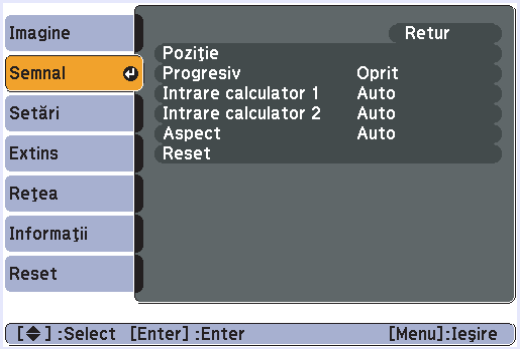


### Video compozit/S-video

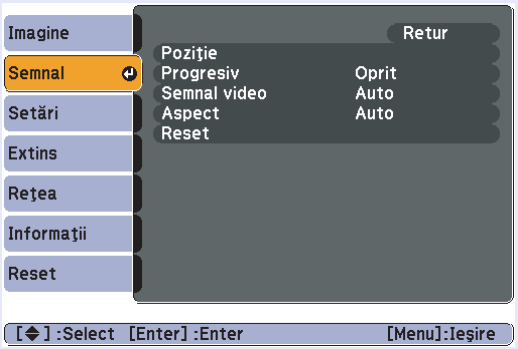


| Submeniu | Funcția |
|---|---|
| Config. automată | Puteți selecta dacă, atunci când semnalul de intrare se modifică, imaginea să fie automat reglată la valoarea optimă (On) sau nu (Off) dacă semnalul de intrare se modifică. ☛ p.45 |
| Rezoluție | Când setați "Auto", rezoluția semnalului de intrare este stabilită automat. Când setați "Lat", toate semnalele de intrare sunt tratate ca semnale de imagini late. Când setați "Normal", toate semnalele de intrare sunt tratate ca semnale de imagini 4:3. Dacă formatul imaginii este restrâns sau dacă poziția de afișare este comutată la setarea "Auto", schimbați modul pentru a corespunde cu sursa de intrare. |
| Urmărire | Puteți ajusta imaginile provenite de la un calculator atunci când pe ecran apar dungi verticale. ☛ p.45 |
| Sincro. | Puteți ajusta imaginile provenite de la un calculator atunci când în imagini apar scintilații, neclarități sau interferențe. ☛ p.45 |
| Poziție | Puteți regla poziția de afișare sus, jos, stânga și dreapta, astfel încât toată imaginea este proiectată dacă o parte din imagine lipsește. |
| Progresiv | (Semnalul video pe componente poate fi reglat numai atunci când semnalele de intrare sunt de tipul 480i/576i)<br>Off (dezactivat): conversia IP este efectuată pentru fiecare câmp din ecran. Acesta este ideal pentru vizualizarea imaginilor care conțin multă mișcare.<br>On: interțesere (i) semnalele sunt convertite în semnale progresiv (p). Este ideal pentru vizualizarea imaginilor statice. |
| Intrare calculator 1 | Puteți selecta semnalul de intrare de la portul de intrare Computer1 sau Computer2.<br>Dacă este setat pe "Auto" semnalul recepționat este definit automat în funcție de echipamentul conectat.<br>În cazul în care culorile nu sunt redate corect în modul "Auto", selectați semnalul adecvat în funcție de echipamentul conectat. |
| Intrare calculator 2 | |
| Semnal video | Dacă este programat în modul "Auto", semnalele video sunt automat recunoscute. Dacă apar interferențe în imagine sau dacă apar probleme, ca de exemplu nici o imagine nu este proiectată în modul "Auto" (automat), selectați semnalul adecvat în funcție de echipamentul conectat. |

| Submeniu | Funcția |
|---|---|
| Aspect | Puteți defini formatul imaginii pentru imaginile proiectate. ☛ p.15 |
| Reset | Puteți reseta toate valorile modificate din meniul "Signal (semnal)" la valorile inițiale, cu excepția modificărilor efectuate pentru "Intrare calculator 1" și "Intrare calculator 2".<br>Pentru a readuce toate opțiunile la valorile inițiale, consultați ☛ p.36 |

## Meniul setări

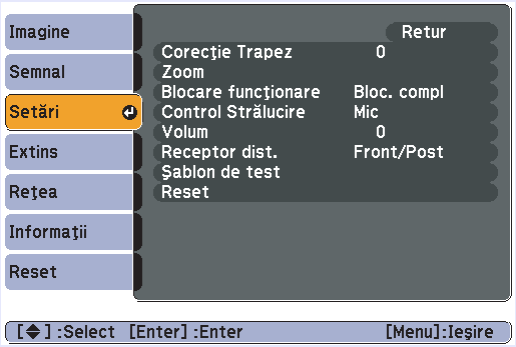


| Submeniu | Funcția |
|---|---|
| Corecție Trapez | Puteți corecta automat distorsiunile trapezoidale. ☛ *Ghidul de pornire rapidă* |
| Zoom | Reglează dimensiunea imaginii. (Tele/Wide) |
| Blocare funcționare | Puteți folosi această funcție pentru a restricționa funcționarea proiectorului de la panoul de comandă. ☛ p.22 |
| Control Strălucire | Puteți defini strălucirea lămpii la una sau la două setări.<br>Selectați "Mic" dacă imaginile proiectate sunt prea strălucitoare de exemplu atunci când efectuați proiecții într-o încăpere neluminată sau pe un ecran mic. Când opțiunea "Mic" este selectată, cantitatea de energie consumată și durata de funcționare a lămpii se modifică și zgomotul produs de rotirea ventilatorului scade. Consumul de curent electric: scade cu circa 35 W, durata de funcționare a lămpii: crește de circa 1,5 ori |
| Volum | Puteți regla volumul. |
| Receptor dist. | Puteți limita recepția semnalului de operare de la telecomandă.<br>Dacă doriți să interziceți operarea de la telecomandă sau dacă receptorul stă prea aproape de o lumină fluorescentă, puteți modifica setările pentru a dezactiva receptorul telecomenzii pe care nu doriți să-l utilizați sau care creează interferențe. |
| Șablon de test | La configurarea proiectorului apare un model de test (miră), pentru ca dvs. să puteți regla proiecția fără conectarea altor echipamente.<br>În timp ce modelul de test este afișat puteți efectua reglaje de redimensionare, focalizare și corecții trapez.<br>Pentru a anula modelul de test, apăsați butonul [Esc] de pe telecomandă sau de pe panoul de comandă. |
| Reset | Puteți reseta toate valorile modificate pentru funcțiile din meniul "Setări" la valorile inițiale.<br>Pentru a readuce toate opțiunile la valorile inițiale, consultați ☛ p.36 |

## Meniul extins

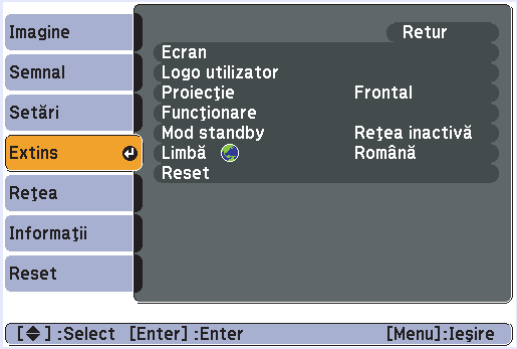


| Submeniu | Funcția |
|---|---|
| Ecran | Puteți face setări referitoare la afișajul proiectorului.<br>**Messages** (mesaje): puteți alege dacă să afișați (On) sau nu (Off) denumirea sursei atunci când modificați sursa de intrare a semnalului, denumirea modului culoare la schimbarea modului culoare și un mesaj dacă nu există o sursă de intrare a semnalului șamd.<br>**Fundal ecran***: puteți defini starea ecranului atunci când nu este disponibil un semnal de intrare "negru", "albastru" sau "Logo".<br>**Ecran de pornire***: puteți alege ca ecranul de pornire (imaginea proiectată la pornirea proiectorului) să fie afișată (On) sau nu (Off).<br>**A/V Mute***: puteți seta ecranul afișat în timpul operației A/V Mute ca "negru", "albastru" sau "Logo". |
| Logo utilizator*1 | Puteți modifica logo utilizator care este afișat ca fundal și în timpul anulării semnalului A/V. ☛ p.59 |
| Proiecție | În funcție de felul în care este setat proiectorul puteți alege una din următoarele variante. ☛ p.50<br>"Frontal" "frontal/plafon" "spate" "spate/plafon"<br>Puteți modifica setările prin apăsarea butonului [A/V Mute] de pe telecomandă pentru circa 5 secunde astfel.<br>"Frontal" ↔ "frontal/plafon"<br>"Spate" ↔ "spate/plafon" |
| Funcționare | **Pornire directă**: puteți alege dacă alimentarea automată este activată (On) sau dezactivată (Off).<br>Dacă această opțiune este activată "On" și cablul de alimentare al proiectorului este conectat la o priză de curent, trebuie să știți că orice suprasarcină de energie poate face ca proiectorul să pornească automat.<br>**Modul inactivare**: dacă această opțiune este activată "On", acesta oprește automat aparatul dacă nici un semnal de imagine nu este primit și dacă nu se execută nici o operație.<br>**Timp mod inact.**: dacă modul inactivare este activat "On", puteți defini intervalul de timp după care proiectorul este oprit între 1 și 30 minutes.<br>**Mod altitudine mare**: activați această opțiune "On" dacă utilizați proiectorul la altitudini de peste 1.500 m. |

| Submeniu | Funcția |
|---|---|
| Mod standby | Puteți folosi funcțiile de monitorizare și control al rețelei în timp ce proiectorul este în modul standby și funcțiile pentru rețea "sunt activate".<br>Puteți utiliza funcția SNMP pentru a monitoriza și controla starea proiectorului în rețea sau puteți utiliza programul "EMP Monitor" pe care l-ați primit la achiziționarea acestui produs. |
| Limbă | Puteți alege limba în care să fie afișate mesajele. |
| Reset | Puteți reseta funcțiile "Ecran*1" și "Funcționare*2", din meniul "Extins" la valorile inițiale.<br>Pentru a readuce toate opțiunile la valorile inițiale, consultați ☛ p.36 |

*1 Dacă opțiunea "protejare logo utilizator" este "On" în setările "protejat de parolă", setările referitoare la sigla utilizatorului nu pot fi modificate. Puteți face modificări numai după ce ați dezactivat "Off" opțiunea "protejare logo utilizator". ☛ p.19

*2 Cu excepția funcției "mod altitudine mare".

## Meniul rețea

Când opțiunea "Network Protect" (protecție rețea) este activată "On" în "meniul protejat de parolă", este afișat un mesaj și setările nu pot fi modificate. Puteți face modificări numai după dezactivarea setării "protecție rețea" "Off". ☛ p.19

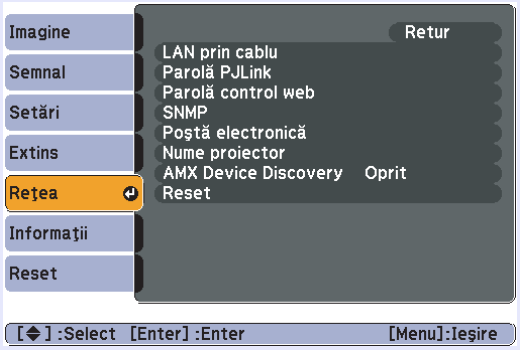


| Submeniu | Funcție |
|---|---|
| LAN prin cablu | Puteți defini parametrii rețelei.<br>**DHCP**: puteți opta pentru a utiliza DHCP (On) sau nu (Off).<br>Dacă este definit ca activat "On", nu mai puteți defini nici o altă adresă.<br>**Adresă IP**: puteți introduce adresa IP repartizată proiectorului.*1<br>Puteți introduce un număr de la 0 la 255 pentru fiecare câmp al adresei. Cu toate acestea, nu puteți utiliza următoarele adrese IP.<br>0.0.0.0, 0.x.x.x, 127.x.x.x, 224.0.0.0 la 255.255.255.255 (unde x este un număr cuprins între 0 și 255)<br>**Mască subrețea**: puteți introduce masca subrețelei proiectorului.*1<br>Puteți introduce un număr de la 0 la 255 pentru fiecare câmp al adresei. Cu toate acestea, nu puteți utiliza următoarele valori pentru masca de subrețea.<br>0 la 254.x.x.x. 255.255.255.255<br>**Adresă gateway**: puteți introduce adresa IP a porții pentru proiector.*1<br>Puteți introduce un număr de la 0 la 255 pentru fiecare câmp al adresei. Cu toate acestea, nu puteți utiliza următoarele adrese.<br>0.0.0.0, 127.x.x.x, de la 224.0.0.0 la 255.255.255.255 (unde x este un număr cuprins între 0 și 255)<br>**Adresa MAC**: puteți introduce adresa MAC a proiectorului. |
| Parolă PJLink | Introduceți o parolă pentru a o utiliza la accesarea proiectorului cu ajutorul programelor compatibile PJLink.*1 ☛ p.69.<br>Puteți introduce maxim 32 de caractere alfanumerice. |
| Parolă control web | Introduceți o parolă pentru a o utiliza la efectuarea setărilor și a controlului proiectorului cu ajutorul funcției de control Web.*1. Puteți introduce maximum 8 caractere alfanumerice.<br>Controlul Web este o funcție a calculatorului care vă permite să configurați și să controlați proiectorul cu ajutorul unui navigator Web de pe un calculator pe care rulează EMP Monitor. ☛*EMP Monitor Ghid de funcționare* |

| Submeniu | Funcție |
|---|---|
| SNMP | Puteți defini parametrii SNMP.<br>**Trap IP Adresă 1/Trap IP Adresă 2**: puteți înregistra maximum două adrese IP pentru notificarea destinației SNMP trap.<br>Adresa de IP înregistrată în "Trap IP Adresă 2" este utilizată atunci când adresa IP din "Trap IP Adresă 1" nu poate fi accesată.<br>Pentru a utiliza SNMP la monitorizarea proiectorului, trebuie să instalați programul de administrare SNMP în calculatorul dumneavoastră. SNMP trebuie configurat de un administrator de rețea. |
| Poștă electronică | Dacă este definită, sunteți notificați prin e-mail dacă se produce o problemă sau o avertizare cu proiectorul.*2<br>**Mail Notification** (notificări electronice): puteți alege dacă să primiți (On) sau nu (Off) notificări electronice.<br>**SMTP Server** (server SNMP): puteți introduce adresa IP pentru serverul SNMP al proiectorului.*1<br>Puteți introduce un număr de la 0 la 255 pentru fiecare câmp al adresei. Cu toate acestea, nu puteți utiliza următoarele adrese IP. 127.x.x.x, de la 224.0.0.0 la 255.255.255.255 (unde x este un număr cuprins între 0 și 255)<br>**Număr port**: puteți introduce numărul portului pentru serverul SMTP.*1<br>Valoarea inițială este 25. Puteți introduce numere cuprinse între 1 și 65.535.<br>**Destination Address 1/Destination Address 2/Destination Address 3** (adresa de destinație 1/2/3): puteți introduce *1 adresa de email a destinației și conținutul mesajului notificării trimise la producerea unei probleme sau a unei avertizări. Puteți înregistra maxim trei destinații. Pentru adresa de e-mail, puteți introduce maxim 32 caractere alfanumerice a câte 1 bit. |
| Nume proiector | Puteți introduce un nume pentru proiector. Atunci când vă conectați la o rețea, acest nume este utilizat la utilizarea proiectorului. |
| AMX Device Discovery | Când este utilizată setarea "Pornit", iar proiectorul este conectat într-o rețea, acesta poate fi detectat cu ajutorul funcției AMX Device Discovery. Setați la "Oprit" când proiectorul nu este conectat la controlerul AMX sau la o rețea care să permită funcției AMX Device Discovery să detecteze proiectorul. |
| Reset | Puteți reseta toate valorile modificate pentru funcțiile din meniul "Rețea" la valorile inițiale.<br>Pentru a readuce toate opțiunile la valorile inițiale, consultați ☛ p.36 |

*1 După ce ați introdus numerele și parolele, următorul program pentru tastatură este afișat. Acționați butoanele [▲], [▼], [◄] și [►] de pe telecomandă pentru a muta cursorul către tasta țintă, și apăsați butonul [Enter] pentru a valida. După ce introduceți caracterele, apăsați pe [Finish] de la tastatură pentru a confirma valorile introduse. Apăsați butonul [Cancel] de pe tastatură pentru a anula valorile introduse.

La fiecare selecție a acestei taste, se face comutarea și modificarea între literele cu majusculă și cele cu minusculă.

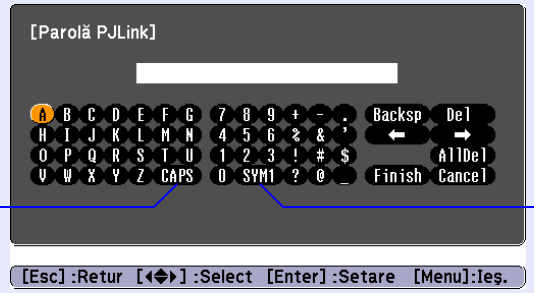


La fiecare selecție a acestei taste, se face comutarea și modificarea tastelor cu simboluri pentru selecția cuprinsă în cadru.

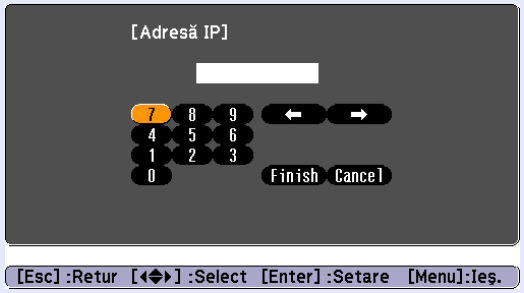

*2 Dacă funcția notificare poștă este activată "On" și dacă se produce o problemă sau o avertizare cu proiectorul, este transmis următorul email.
Subiect: proiector EPSON
Primul rând: numele proiectorului la care s-a produs problema
al doilea rând: adresa IP definită pentru proiectorul la care s-a produs problema
al treilea rând și mai departe: detalii despre problemă

Detaliile problemei sunt listate pe rânduri. În următorul tabel sunt explicate detaliile care apar în mesaj.
Pentru detalii despre modul în care puteți rezolva problema, consultați "Citirea indicatorilor".☛ p.39

| Mesaj | Cauză |
|---|---|
| Internal error | Eroare internă |
| Fan related error | Eroare ventilator |
| Sensor error | Eroare senzor |
| Lamp timer failure | Eșec lampă |
| Lamp out | Eroare lampă |
| Lamp cover is open. | Capac lampă deschis |
| Internal temperature error | Eroare temp înaltă (supraîncălzire) |
| High-speed cooling in progress | Atenționare temp înaltă |
| Lamp replacement notification | Înlocuiți lampa |
| No-signal | Fără semnal<br>Proiectorul nu primește nici un semnal de imagine. Verificați starea conexiunii și alimentarea cu curent a echipamentului conectat. |

A (+) sau (-) va fi afișată la începutul mesajului.
(+): s-a produs o problemă la proiector
(-): problema proiectorului a fost rezolvată

## Meniul Info (numai afișare)

Vă permite să verificați starea semnalului de imagine proiectat și a proiectorului. Elementele afișate variază în funcție de semnalul de imagine proiectat, așa cum este prezentat în capturile de ecran prezentate mai jos.

**Imagine de la calculator/video pe componente**

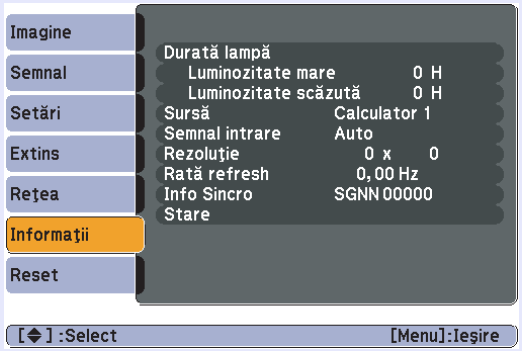


**Video compozit/S-video**

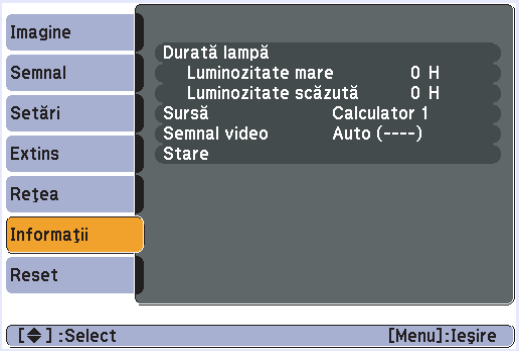


| Submeniu | Funcție |
|---|---|
| Durată lampă | Puteți afișa numărul total al orelor de funcționare a lămpii*.<br>Când timpul de alarmare a lămpii a fost atins, caracterele vor fi afișate cu culoare galbenă. |
| Sursă | Puteți afișa denumirea portului de intrare a echipamentului conectat de la care se efectuează proiecția. |
| Semnal intrare | Puteți afișa conținutul parametrilor "calculator1" sau "calculator2" definiți în meniul "semnal" în conformitate cu "sursă". |
| Rezoluție | Puteți afișa rezoluția de intrare. |
| Semnal video | Puteți afișa conținutul "Semnal video" definit în meniul "Semnal". |
| Rată refresh | Puteți afișa rata de refresh. |
| Info Sincro | Puteți afișa informații despre semnalul de imagine.<br>Aceste informații s-ar putea să fie necesare în cazul în care aveți nevoie de asistență tehnică. |
| Stare | Acest meniu conține informațiile despre problemele survenite la proiector.<br>Aceste informații s-ar putea să fie necesare în cazul în care aveți nevoie de asistență tehnică. |

* Timpul de funcționare cumulat este afișat ca "0H" pentru primele 10 ore de funcționare. După 10 ore sau mai mult, pentru fiecare oră consecutivă se adaugă încă o oră.

## Meniul Reset

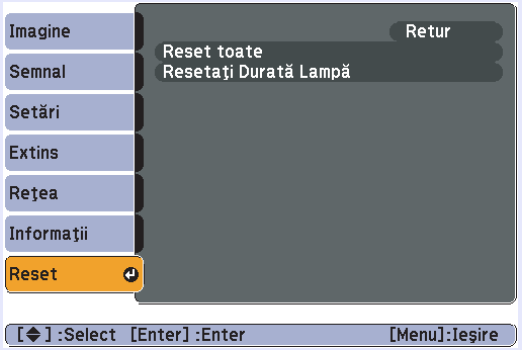


| Submeniu | Funcția |
|---|---|
| Reset toate | Puteți reseta toate elementele din toate meniurile la valorile inițiale.<br>Următoarele elemente nu sunt resetate la valorile inițiale: "Intrare calculator 1", "Intrare calculator 2", "Logo utilizator", toate elementele din meniul "Rețea", "Durată Lampă", și "Limbă". |
| Resetați Durată Lampă | Puteți anula totalul orelor de funcționare a lămpii și să reveniți la valoarea "0H". Resetați valoarea la înlocuirea lămpii. |

# Depanarea

În acest capitol este prezentat modul în care puteți identifica problemele și ce să faceți în cazul în care aveți o problemă.


**Utilizarea sistemului de ajutor ..... 38**

**Rezolvarea problemelor ..... 39**

- **Citirea indicatorilor .....39**
  - ⏻ Indicatorul Power are culoarea roșie .....40
  - ☼ 🌡 Indicatorul are culoarea portocalie și luminează intermitent sau permanent .....41
- **Când indicatorii nu vă pot ajuta .....42**
  - Probleme cu imaginile .....43
  - Probleme la pornirea proiecției.....47
  - Alte probleme.....47

# Utilizarea sistemului de ajutor

Dacă apare o problemă la proiector, funcția ajutor utilizează un sistem de afișare pe ecran pentru a vă asista în rezolvarea problemei.

**Procedură**

## 1 Apăsați butonul [Help].

Este afișat ecranul de ajutor.

Folosind telecomanda

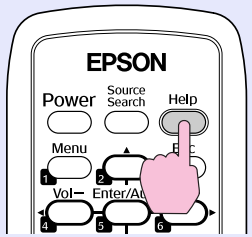


Folosind panoul de comandă

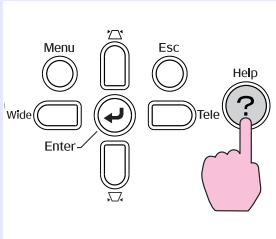


## 2 Selectați o opțiune din meniu.

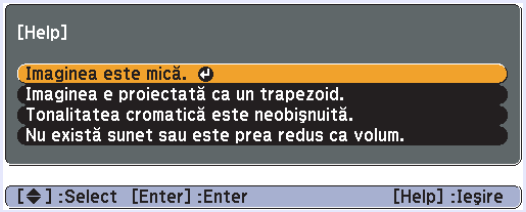


Folosind telecomanda

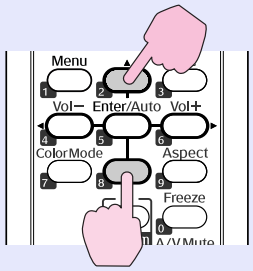


Folosind panoul de comandă

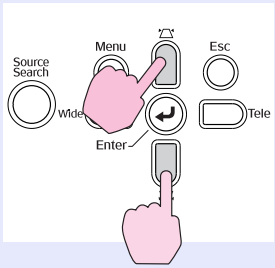


## 3 Confirmați selecția.

Folosind telecomanda

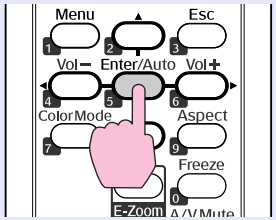


Folosind panoul de comandă

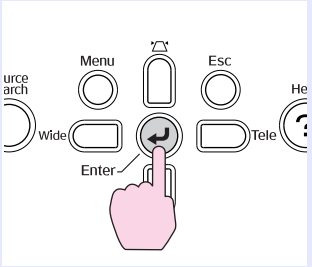


Întrebările și soluțiile sunt afișate ca în ecranul de mai jos. Apăsați butonul [Help] pentru a ieși din meniul de ajutor.

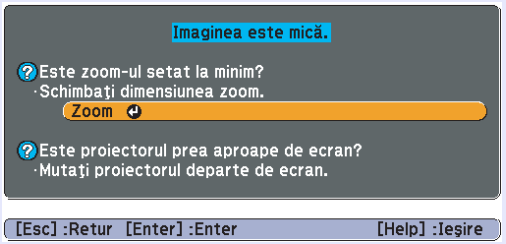


***Dacă în meniul ajutor nu ați găsit o soluție pentru problema dumneavoastră, consultați paragraful "Rezolvarea problemelor" (☛ p.39).***

Dacă aveți probleme cu proiectorul, verificați în primul rând indicatoarele proiectorului și consultați paragraful "Citirea indicatorilor" de mai jos. Dacă indicatorii nu vă arată clar care ar putea fi problema, consultați paragraful "Când indicatorii nu vă pot ajuta". ☛ p.42

## Citirea indicatorilor

Proiectorul este dotat cu următorii trei indicatori care indică starea de funcționare a proiectorului.

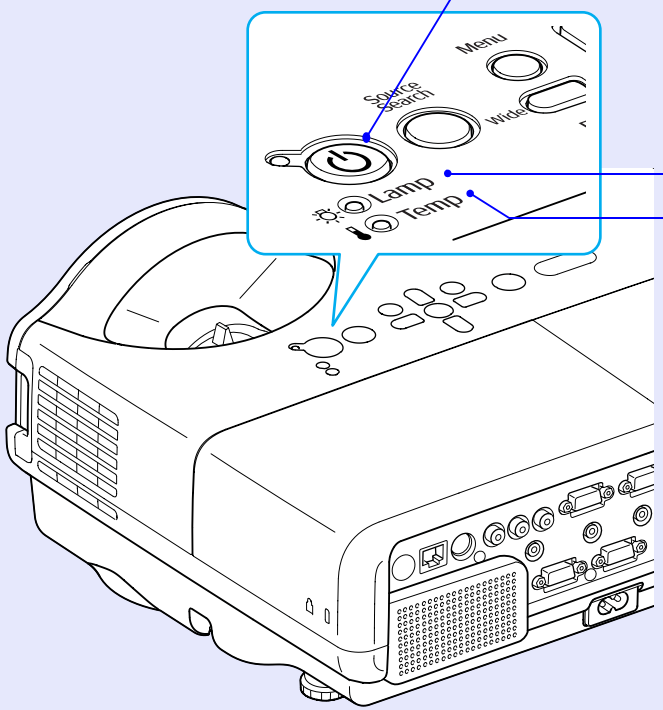


Indicarea stării de funcționare.

- Oranj : Stare de veghe
  În aceste condiții, când butonul [⏻] este apăsat, proiecția pornește.
- Verde (intermitent): proiectorul se încălzește
  Încălzirea durează circa 30 de secunde. După ce etapa de încălzire s-a încheiat, indicatorul nu va mai lumina intermitent.
- Verde : Proiecție în desfășurare

Indică starea lămpii de proiecție.

Indică starea temperaturii interne.

Consultați următorul tabel pentru a vedea ce reprezintă fiecare indicator și cum puteți remedia problema pe care aceștia o indică.
Dacă toți indicatorii sunt dezactivați, verificați dacă este conectat corect cablul de alimentare și dacă aparatul este alimentat corect.
Uneori, când cablul de alimentare este deconectat, indicatorul ⏻ rămâne aprins pentru o scurtă perioadă de timp; acesta nu este un defect.

## ⏻ Indicatorul Power are culoarea roșie **Problemă**

●: Aprins ☀: Intermitent: ○: Închis

| Stare | Cauză | Rezolvare sau stare |
|---|---|---|
| ⏻ ● Roșu<br>☀ ● Roșu<br>🌡 ● Roșu | Eroare internă | Întrerupeți utilizarea proiectorului, deconectați cablul din priza de curent și contactați reprezentantul local sau cea mai apropiată adresă pe care o găsiți în *Ghidul de service și asistență tehnică*. ☛ *Lista persoanelor de contact pentru proiectorul Epson* |
| ⏻ ● Roșu<br>☀ ○<br>🌡 ● Roșu | Eroare ventilator<br>Eroare senzor | Întrerupeți utilizarea proiectorului, deconectați cablul din priza de curent și contactați reprezentantul local sau cea mai apropiată adresă pe care o găsiți în *Ghidul de service și asistență tehnică*. ☛ *Lista persoanelor de contact pentru proiectorul Epson* |
| ⏻ ● Roșu<br>☀ ○<br>🌡 ● Roșu | Eroare temp înaltă (supraîncălzire) | Lampa se oprește automat și proiecția se întrerupe. Așteptați circa cinci minute. După cinci minute, proiectorul va trece in modul standby; apoi verificați următoarele două puncte.<br>• Verificați dacă filtrul și gura de evacuare a aerului sunt curate și dacă proiectorul nu este rezemat de zid.<br>• Dacă filtrul de aer este îmbâcsit, acesta trebuie curățat sau înlocuit. ☛ p.51, 57<br>Dacă eroarea persistă după verificarea punctelor de mai sus, întrerupeți utilizarea proiectorului, deconectați cablul din priza de curent și contactați reprezentantul local sau cea mai apropiată adresă pe care o găsiți în *Ghidul de service și asistență tehnică*. ☛ *Lista persoanelor de contact pentru proiectorul Epson* |
| | | Când folosiți aparatul la altitudini de peste 1.500 de m, activați "On" opțiunea "Mod altitudine mare". ☛ p.30 |
| ⏻ ● Roșu<br>☀ ● Roșu<br>🌡 ○ | Eroare lampă<br>Eșec lampă<br>Capac lampă deschis | **Verificați următoarele două puncte.**<br>• Scoateți lampa și verificați dacă este spartă. ☛ p.54<br>• Curățați filtrul de aer. ☛ p.51 |
| | | **Dacă lampa nu este spartă** - Reintroduceți lampa și deschideți proiectorul.<br>**Dacă eroarea persistă** - Înlocuiți lampa cu o lampă nouă și porniți proiectorul.<br>**Dacă eroarea persistă** - Întrerupeți utilizarea proiectorului, deconectați cablul din priza de curent și contactați reprezentantul local sau cea mai apropiată adresă pe care o găsiți în *Ghidul de service și asistență tehnică*. ☛ *Lista persoanelor de contact pentru proiectorul Epson* |
| | | **Dacă lampa este spartă** - Înlocuiți lampa cu una nouă sau contactați reprezentantul local pentru informații suplimentare. Dacă înlocuiți dumneavoastră lampa, fiți atent la cioburile de sticlă (nu puteți continua proiecția până când lampa nu este înlocuită). |
| | | Verificați dacă lampa și capacul acesteia sunt corect montate. ☛ p.54<br>Dacă lampa sau capacul acesteia nu au fost corect montate, lampa nu se va aprinde. |
| | | Când folosiți aparatul la altitudini de peste 1.500 de m, activați "On" opțiunea "Mod altitudine mare". ☛ p.30 |

## Indicatorul are culoarea portocalie și luminează intermitent sau permanent **Avertisment**

● : Aprins ☀ : Intermitent ○ : Închis ● : Variază în funcție de starea proiectorului

| Stare | Cauză | Rezolvare sau stare |
|---|---|---|
| ⏻ ● Roșu<br>☼ ○<br>🌡 ☀ Oranj | Atenționare temp înaltă | (Aceasta nu este o problemă. Totuși, dacă temperatura crește din nou prea mult, proiecția se va opri automat.)<br>• Verificați dacă filtrul și gura de evacuare a aerului sunt curate și dacă proiectorul nu este rezemat de zid.<br>• Dacă filtrul de aer este îmbâcsit, acesta trebuie curățat sau înlocuit. ☛ p.51, 57 |
| ⏻ ●<br>☼ ☀ Oranj<br>🌡 ○ | Înlocuiți lampa | Înlocuiți lampa cu una nouă. ☛ p.54<br>Dacă veți continua să folosiți lampa și după ce perioada de înlocuire a fost depășită, crește posibilitatea ca aceasta să explodeze. Înlocuiți lampa cu una nouă imediat ce acest lucru este posibil. |

- ***Dacă proiectorul nu funcționează corect, chiar dacă indicatorii par a fi normali, consultați "Când indicatorii nu vă pot ajuta" (☛ p.42).***
- ***Dacă un indicator afișează o stare diferită de cele descrise în tabele, vă rugăm să contactați reprezentantul local sau cea mai apropiată adresă pe care o găsiți în Ghidul de service și asistență tehnică. ☛ Lista persoanelor de contact pentru proiectorul Epson***

## Când indicatorii nu vă pot ajuta

Dacă se produce una din următoarele probleme și indicatorii nu vă oferă nici o soluție, consultați paginile dedicate fiecărei probleme.

### Probleme cu imaginile

- **Imaginea nu apare** ☛ p.43
  Proiecția nu începe, zona de proiecție este complet neagră, zona de proiecție este complet albastră, șamd.
- **Imaginile animate nu sunt afișate** ☛ p.43
  Imaginile animate proiectate de pe un calculator apar negre și nu este proiectat nimic.
- **Proiecția se oprește automat** ☛ p.43
- **Este afișat mesajul "Nu e acceptat."** ☛ p.44
- **Este afișat mesajul "Fără semnal."** ☛ p.44
- **Imaginile sunt neclare sau nefocalizate** ☛ p.44
- **În imagini apar interferențe sau distorsiuni** ☛ p.45
  Apar probleme precum interferențele, distorsiunile sau defecte tip șah (repetarea unui model tablă de șah).
- **Imaginea este trunchiată (mare) sau mică, sau aspectul ei nu este cel dorit** ☛ p.45
  Numai o parte din imagine este afișată sau raportul dintre înălțimea și lățimea imaginii nu este corect, șamd.
- **Culorile din imagine nu sunt corecte** ☛ p.46
  Întreaga imagine are tentă roșiatică sau verzuie, imaginile sunt alb/negru, culorile sunt mate, șamd.
  (Monitoarele pentru calculatoare și ecranele LCD au performanțe diferite de reproducere a culorilor, deci culorile proiectate de proiector și cele care apar pe monitor pot să nu fie identice, dar acest lucru nu este o problemă.)
- **Imaginile sunt negre** ☛ p.46
- **Pe monitorul extern nu se afișează nimic** ☛ p.46

### Probleme la pornirea proiecției

- **Alimentarea nu pornește** ☛ p.47

### Alte probleme

- **Nu există sunet sau volumul este prea redus** ☛ p.47
- **Telecomanda nu funcționează** ☛ p.48
- **Nu primesc mesajele de email chiar dacă proiectorul are probleme** ☛ p.48

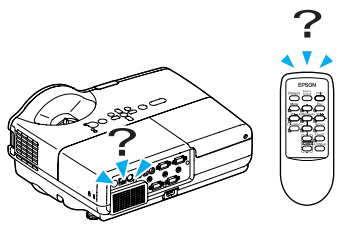

## Probleme cu imaginile

### Imaginile nu apar

| Verificare | Rezolvare |
|---|---|
| Ați apăsat pe butonul [⏻]? | Apăsați butonul [⏻] pentru a opri aparatul. |
| Indicatorii sunt dezactivați? | Verificați dacă ați conectat greșit cablul de alimentare și dacă aparatul nu este alimentat corect. Conectați corect cablul de alimentare al proiectorului. ☛ *Ghidul de pornire rapidă* Verificați dacă priza și sursa de curent funcționează corect. |
| A/V Mute este activat? | Apăsați butonul [A/V Mute] de pe telecomandă pentru a anula A/V Mute. ☛ p.14 |
| Parametrii meniului de configurare sunt corecți? | Resetați toate configurările. ☛"Reset" -"Reset toate" p.36 |
| Imaginea proiectată este complet neagră? **Numai atunci când se proiectează imagini din calculator** | Unele imagini, precum economizoarele de ecran, pot fi complet negre. |
| Formatul semnalului de imagine este setat corect? **Numai atunci când se proiectează imagini de la o sursă video** | Schimbați setările în funcție de semnalul pentru echipamentul conectat. ☛"Semnal" -"semnal video" p.27 |

### Imaginile animate nu sunt afișate

| Verificare | Rezolvare |
|---|---|
| Semnalul de imagine de la calculator este afișat pe un LCD și pe monitor? **Numai la proiectarea unor imagini de pe un calculator portabil sau de pe un calculator cu un ecran LCD încorporat** | Schimbați setarea semnalului de imagine numai pe ieșirea externă. ☛ Verificați documentația calculatorului dumneavoastră. |

### Proiecția se oprește automat

| Verificare | Rezolvare |
|---|---|
| "Modul inactivare" este "On"? | Apăsați butonul [⏻] pentru a opri aparatul. Dacă nu doriți să folosiți "Modul inactivare", dezactivați setarea "Off". ☛"Extins" -"Funcționare" -"Modul inactivare"p.30 |

### ■ Este afișat mesajul "Nu e acceptat."

| Verificare | Rezolvare |
|---|---|
| Formatul semnalului de imagine este setat corect?<br>**Numai atunci când se proiectează imagini de la o sursă video** | Schimbați setările în funcție de semnalul pentru echipamentul conectat. ☛"semnal" -"semnal video" p.27 |
| Rezoluția și rata de refresh a semnalului de imagine corespund modului?<br>**Numai atunci când se proiectează imagini din calculator** | Consultați documentația calculatorului pentru a afla cum să modificați rezoluția și rata de refresh a semnalului de imagine provenit de la un calculator. ☛ "Lista cu standardele de ecran suportate" p.70 |

### ■ Este afișat mesajul "Fără semnal."

| Verificare | Rezolvare |
|---|---|
| Sunt corect conectate cablurile? | Verificați dacă toate cablurile necesare pentru proiecție sunt bine conectate. ☛ *Ghidul de pornire rapidă* |
| Portul de intrare este selectat corect? | Schimbați imaginea apăsând butonul [Source Search] de la telecomandă sau de pe panoul de comandă. ☛ p.12 |
| Ați deschis calculatorul sau aparatul video sursă? | Deschideți echipamentele. |
| Semnalul de imagine este transmis către proiector?<br>**Numai la proiectarea unor imagini de pe un calculator portabil sau de pe un calculator cu un ecran LCD încorporat** | Dacă semnalul de imagine este transmis numai către monitorul LCD al calculatorului sau către monitorul auxiliar, trebuie să modificați transmiterea semnalului de ieșire atât către o destinație externă cât și către monitor. La unele modele de calculatoare, când semnalul de imagine este transmis către exterior, acesta nu mai este afișat pe ecranul LCD sau pe monitorul auxiliar. ☛ Documentația calculatorului, căutați titluri ca "Ieșire externă" sau "Conectarea la un monitor extern".<br>Dacă realizați conexiunea în timp ce proiectorul și calculatorul sunt deja în funcțiune, tasta funcțională [Fn] care transferă semnalul de imagine de la calculator către o destinație externă s-ar putea să nu funcționeze. Opriți calculatorul și proiectorul și apoi reporniți-le. ☛ *Ghidul de pornire rapidă* |

### ■ Imaginile sunt neclare sau nefocalizate

| Verificare | Rezolvare |
|---|---|
| Focalizarea este reglată corect? | Rotiți inelul pentru focalizare pentru a regla focalizarea. ☛ *Ghidul de pornire rapidă* |
| Proiectorul este așezat la distanța corectă? | Distanța de proiecție recomandată variază între 54 și 122 cm.<br>Definiți distanța în funcție de aceste limite. ☛ p.61 |
| Valoarea corecție trapez este prea mare? | Reduceți unghiul de proiecție pentru a reduce corecția trapez. ☛ *Ghidul de pornire rapidă* |
| S-a format condens pe lentile? | Dacă proiectorul este mutat brusc de la rece la cald, sau dacă brusc se produce o modificare de temperatură, pe suprafața lentilelor se poate produce condens și din această cauză imaginile vor fi neclare. Montați proiectorul în încăpere cu circa o oră înainte de a fi utilizat. Dacă pe lentile se formează condens, opriți proiectorul și așteptați ca fenomenul să dispară. |

## ■ În imagini apar interferențe sau distorsiuni

| Verificare | Rezolvare |
|---|---|
| Formatul semnalului de imagine este setat corect?<br>**Numai atunci când se proiectează imagini de la o sursă video** | Schimbați setările în funcție de semnalul pentru echipamentul conectat. ☛"semnal" -"semnal video" p.27 |
| Sunt corect conectate cablurile? | Verificați dacă toate cablurile necesare pentru proiecție sunt bine conectate. ☛ *Ghidul de pornire rapidă* |
| Folosiți un cablu prelungitor? | Dacă folosiți un prelungitor, interferențele electrice pot influența semnalul. Utilizați cablurile livrate împreună cu proiectorul pentru a verifica dacă problemele sunt produse de cablurile pe care le folosiți. |
| Este selectată rezoluția corectă?<br>**Numai atunci când se proiectează imagini din calculator** | Setați calculatorul astfel încât semnalele de ieșire să fie compatibile cu proiectorul.<br>☛ "Lista cu standardele de ecran suportate" p.70 ☛ Documentația calculatorului |
| Setările pentru "Sincro.▸▸" și "Urmărire▸▸" sunt corect reglate?<br>**Numai atunci când se proiectează imagini din calculator** | Apăsați butonul [Auto] de la telecomandă sau [Enter] de pe panoul de comandă pentru a face reglarea automat. Dacă imaginile nu sunt corect reglate după folosirea reglării automate, puteți face alte reglări folosind "Sincro." și "Urmărire" din meniul de configurare.<br>☛"Semnal" -"Urmărire", "Sincro." p.27 |

## ■ Imaginea este trunchiată (mare) sau mică, sau aspectul ei nu este cel dorit

| Verificare | Rezolvare |
|---|---|
| Imaginea este încă mărită folosind E-Zoom? | Apăsați butonul [Esc] de pe telecomandă pentru a anula funcția E-Zoom. ☛ p.18 |
| "Poziția" este reglată corect? | Apăsați butonul [Auto] de le telecomandă sau butonul [Enter] de pe panoul de comandă pentru a regla automat imaginea de calculator care se proiectează. Dacă imaginile nu sunt corect reglate după folosirea reglării automate, puteți face alte reglări folosind "Poziție" din meniul de configurare. În afară de semnalele provenite de la calculator, puteți regla alte semnale în timp ce le proiectați prin reglarea parametrului "Poziție" din meniul de configurare. ☛"Semnal"-"Poziție" p.27 |
| Calculatorul este setat pentru afișarea pe două monitoare?<br>**Numai atunci când se proiectează imagini din calculator** | Dacă afișajul dual este activat în fereastra de "afișare proprietăți" din panoul de control, numai aproximativ o jumătate din imaginea de pe ecranul calculatorului este proiectată. Pentru a afișa imaginea completă, dezactivați afișarea duală. ☛ Documentația driverului video al calculatorului |
| Este selectată rezoluția corectă?<br>**Numai atunci când se proiectează imagini din calculator** | Setați calculatorul astfel încât semnalele de ieșire să fie compatibile cu proiectorul.<br>☛ "Lista cu standardele de ecran suportate" p.70 ☛ Documentația calculatorului |

## ■ Culorile din imagine nu sunt corecte

| Verificare | Rezolvare |
|---|---|
| Setările pentru parametrii semnalului de intrare corespund semnalelor aparatului conectat? | Modificați următoarea setare în funcție de semnalul pentru echipamentul conectat.<br>Dacă proiectați imagini de la echipamente conectate la portul de intrare Calculator 1 sau Calculator 2,<br>consultați ☛"Semnal"-"Intrare calculator 1/2" p.27<br>Dacă proiectați imagini de la echipamente conectate la portul Video sau S-Video,<br>consultați ☛"semnal" -"semnal video"p.27 |
| Strălucirea imaginii a fost reglată corect? | Reglați "Strălucire" din meniul de configurare. ☛"Imagine"-"Strălucire"p.26 |
| Sunt corect conectate cablurile? | Verificați dacă toate cablurile necesare pentru proiecție sunt bine conectate. ☛ *Ghidul de pornire rapidă* |
| "Contrastul▸▸" este reglat corect? | Reglați parametrul "Contrast" din meniul de configurare. ☛"Imagine"-"Contrast"p.26 |
| Culoarea este reglată corect? | Reglați parametrul "ajustarea culorilor" din meniul de configurare. ☛"Imagine"-"Ajustarea culorilor"p.26 |
| Saturarea culorii și tenta sunt reglate corect?<br>**Numai atunci când se proiectează imagini de la o sursă video** | Reglați parametrii "Saturare culoare" și "Tentă" din meniul de configurare.<br>☛"Imagine" -"Saturare culoare", "Tentă"p.26 |

## ■ Imaginile sunt negre

| Verificare | Rezolvare |
|---|---|
| Strălucirea și luminozitatea imaginii sunt corect reglate? | Reglați setările "Strălucire" și "Control strălucire" din meniul de configurare.<br>☛"Imagine"-"Strălucire"p.26 ☛"Parametrii"-"Control strălucire"p.29 |
| "Contrastul▸▸" este reglat corect? | Reglați setările pentru "Contrast" din meniul de configurare.<br>☛"Imagine"-"Contrast"p.26 |
| Lampa trebuie înlocuită? | Termenul de înlocuire a lămpii se apropie, imaginile sunt mai închise și calitatea culorilor scade.<br>Când acest lucru se întâmplă, înlocuiți lampa cu una nouă. ☛ p.53 |

## ■ Pe monitorul extern nu se afișează nimic

| Verificare | Rezolvare |
|---|---|
| Imaginile sunt proiectate de la alt port decât portul de intrare Calculator1 utilizat pentru proiecție? | Singurele imagini care pot fi afișate pe un monitor extern sunt imaginile de la calculator, de la portul de intrare Calculator1. ☛ p.62 |

## Probleme la pornirea proiecției

### Aparatul nu pornește

| Verificare | Rezolvare |
|---|---|
| Ați apăsat pe butonul [⏻]? | Apăsați butonul [⏻] pentru a opri aparatul. |
| Indicatorii sunt dezactivați? | Verificați dacă ați conectat greșit cablul de alimentare și dacă aparatul nu este alimentat corect. Conectați corect cablul de alimentare al proiectorului. ☛ *Ghidul de pornire rapidă* Verificați dacă priza și sursa de curent funcționează corect. |
| Indicatorii se activează și se dezactivează când cordonul de alimentare este atins? | Probabil că în cablu este un contact defect sau cablul este defect. Reintroduceți cablul de alimentare. Dacă aceste acțiuni nu rezolvă problema, întrerupeți utilizarea proiectorului, deconectați cablul din priza de curent și contactați reprezentantul local sau cea mai apropiată adresă pe care o găsiți în *Ghidul de service și asistență tehnică*. ☛ *Lista persoanelor de contact pentru proiectorul Epson* |
| Operația de blocare este setată pentru "Blocare totală"? | Dacă apăsați și țineți apăsat butonul [Enter] de pe panoul de comandă pentru câteva secunde, un mesaj va fi afișat și panoul va fi deblocat. ☛ p.22 |
| Ați selectat setarea corectă pentru receptorul telecomenzii? | Verificați setarea "Receptor dist." din meniul de configurare. ☛"Setări"-"Receptor dist."p.29 |
| Ați conectat cablul de alimentare imediat după închiderea directă sau s-a închis întrerupătorul? | Atunci când se efectuează operația din stânga, cu opțiunea "Pornire directă" setată pe "On", este posibil ca alimentarea cu energie să nu fie restabilită imediat. Apăsați butonul [⏻] pentru a porni aparatul. |

## Alte probleme

### Nu există sunet sau volumul este prea redus.

| Verificare | Rezolvare |
|---|---|
| Sursa audio este conectată corect? | Verificați dacă ați conectat corect cablul la ieșirea Audio. |
| Volumul este reglat la valoarea minimă? | Reglați volumul astfel încât sunetul să poată fi auzit. ☛ *Ghidul de pornire rapidă* |
| A/V Mute este activat? | Apăsați butonul [A/V Mute] de pe telecomandă pentru a anula A/V Mute. ☛ p.14 |
| Specificația cablului audio este "Fără rezistență"? | Dacă utilizați un cablu cumpărat din comerț, verificați dacă acesta este etichetat "Fără rezistență". |

## ■ Telecomanda nu funcționează

| Verificare | Rezolvare |
|---|---|
| Zona de emisie a telecomenzii este orientată către receptorul aflat pe proiector când este acționată? | Îndreptați telecomanda către receptor. ☛ *Ghidul de pornire rapidă* |
| Telecomanda se află prea departe de proiector? | Distanța de acțiune a telecomenzii este de circa 6 m. ☛ *Ghidul de pornire rapidă* |
| Soarele sau lumina puternică de la lămpile fluorescente strălucește spre receptor? | Amplasați proiectorul în poziție ridicată unde lumina puternică nu strălucește pe receptorul pentru telecomandă. Setați receiverul la distanță la "Oprit" utilizând opțiunea "Receptor dist." din meniul de configurare. ☛"Parametrii"-"Receptor dist." p.29 |
| Ați selectat setarea corectă pentru receptorul telecomenzii? | Verificați setarea "Receptor dist." din meniul de configurare. ☛"Setări"-"Receptor dist."p.29 |
| Bateriile sunt consumate sau bateriile au fost corect montate? | Verificați dacă bateriile au fost introduse corect sau înlocuiți bateriile cu unele noi dacă este nevoie. ☛ p.52 |
| Ați apăsat un buton de la telecomandă mai mult de 30 de secunde? | Dacă unul din butoanele telecomenzii este ținut apăsat mai mult de 30 de secunde, telecomanda nu va mai transmite semnale (modul inactivare pentru telecomandă). Când butonul este eliberat, se reia funcționarea normală a telecomenzii. Acest lucru previne consumarea accidentală a bateriilor deoarece modul inactivare funcționează numai dacă telecomanda se află într-o pungă sau dacă pe ea este așezat un obiect. |

## ■ Nu primesc mesajele de email chiar dacă proiectorul are probleme

| Verificare | Rezolvare |
|---|---|
| "Modul standby" este setat pentru "Rețea activă"? | Pentru a folosi funcția de notificare prin e-mail dacă proiectorul trebuie este în stare de inactivare, setați "Rețea activă" în "Mod standby" din meniul de configurare. ☛"Extins"-"Mod standby" p.30 |
| S-a produs o problemă fatală și proiectorul s-a oprit brusc? | Când proiectorul se oprește brusc, mesajul de e-mail nu poate fi trimis.<br>Dacă starea anormală continuă, contactați dealerul local sau cea mai apropiată adresă pe care o găsiți în *Ghidul de service și asistență tehnică*. ☛ *Lista persoanelor de contact pentru proiectorul Epson* |
| Proiectorul este conectat la sursa de curent? | Verificați dacă priza și sursa de curent funcționează corect. |
| Cablul LAN este conectat corect? | Verificați dacă cablul LAN este conectat corespunzător. Conectați din nou cablul dacă nu este conectat sau dacă a fost conectat necorespunzător. ☛ p.63 |
| Opțiunea "Poștă electronică" este setată corect în meniul de configurare? | Transmiterea prin e-mail a problemelor se face în funcție de setările "Mail" (poștă electronică) din meniul de configurare. Verificați dacă aceasta a fost setată corespunzător. ☛ "Rețea" - "Poștă electronică" p.33 |

# Apendice

TOP

În acest capitol sunt prezentate informații despre metodele de întreținere necesare pentru a oferi cel mai bun nivel de performanță a proiectorului în timp.


**Metode de instalare ..... 50**

**Curățarea ..... 51**

- **Curățarea suprafeței proiectorului ..... 51**
- **Curățarea lentilelor ..... 51**
- **Curățarea filtrului de aer și a gurii de ventilare ..... 51**

**Înlocuirea consumabilelor ..... 52**

- **Înlocuirea bateriilor telecomenzii ..... 52**
- **Înlocuirea lămpii ..... 53**
  - Perioada de înlocuire a lămpii ..... 53
  - Cum se înlocuiește lampa ..... 54
  - Resetarea parametrului ore de funcționare lampă ..... 56
- **Înlocuirea filtrului de aer ..... 57**
  - Perioada de înlocuire a filtrului de aer ..... 57
  - Cum se înlocuiește filtrul de aer ..... 57

**Notă importantă pentru transport ..... 58**

- **Deplasarea în apropiere ..... 58**
- **În timpul transportului ..... 58**
  - Pregătirea ambalării ..... 58
  - Observații privind ambalajul și transportul ..... 58

**Salvarea siglei utilizatorului ..... 59**

**Dimensiunea ecranului și distanța ..... 61**

**Conectarea la echipamentele externe ..... 62**

- **Conectarea la un monitor extern ..... 62**
- **Conectarea unor boxe externe ..... 62**

**Conectarea unui cablu LAN ..... 63**

**Accesorii opționale și consumabile ..... 64**

- Accesorii opționale ..... 64
- Consumabile ..... 64

**Glosar ..... 65**

**Comenzi ESC/VP21 ..... 67**

- **Lista comenzilor ..... 67**
- **Protocolul de comunicații ..... 67**
- **Amplasarea cablurilor ..... 68**
  - Conexiunea serială ..... 68

**PJLink ..... 69**

- Comenzi incompatibile ..... 69
- Denumirile de intrare definite de PJLink și corespunzătoare conectorilor proiectorului ..... 69
- Numele producătorului afișat pentru "Interogare nume producător" ..... 69
- Numele modelului afișat pentru "Interogare nume produs" ..... 69

**Lista cu standardele de ecran suportate ..... 70**

- Imagine calculator (RGB analogic) ..... 70
- Video pe componente ..... 71
- Video compozit/S-video ..... 71

**Specificații ..... 72**

**Aspect ..... 73**

**Index ..... 74**

# Metode de instalare

Proiectorul suportă următoarele patru metode de proiecție.

**Avertisment**

- *Este necesară folosirea unei metode speciale de instalare la suspendarea proiectorului de plafon (montare pe plafon). Dacă nu este montat corect, acesta poate cădea și poate produce accidentarea și rănirea persoanelor.*
- *Dacă la montarea pe plafon folosiți adezivi pentru a preveni slăbirea șuruburilor sau dacă utilizați lubrifianți sau uleiuri pe proiector, carcasa acestuia se poate fisura, iar proiectorul poate cădea din suport. În acest caz orice persoană aflată sub suport poate fi rănită și proiectorul se poate strica.*
  *Când instalați sau reglați dispozitivul de montare pe plafon, nu utilizați adezivi pentru a împiedica șuruburile să se slăbească și nu utilizați uleiuri sau lubrifianți etc.*

**Atenție**

*Nu folosiți proiectorul dacă acesta este așezat pe una din părțile laterale. În acest caz proiectorul se poate defecta.*

- *Proiectați imaginile din fața ecranului.*
  *(proiecție frontală)*

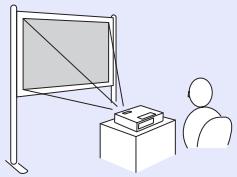

- *Proiectați imaginile din spatele unui ecran translucid.*
  *(retroproiecție)*

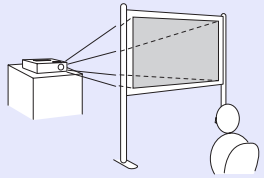

- *Suspendați proiectorul pe plafon și proiectați imagini din fața ecranului.*
  *(proiecție frontală/plafon)*

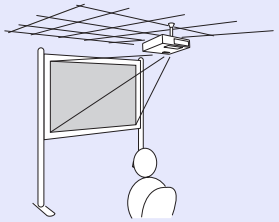

- *Suspendați proiectorul pe plafon și proiectați imagini din spatele unui ecran translucid.*
  *(proiecție spate/plafon)*

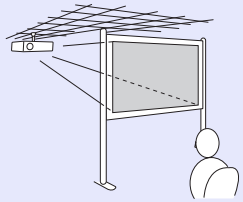

- *Pentru montarea suspendată pe plafon a proiectorului aveți nevoie de un suport.*
  ☛ p.64
- *Puteți modifica setările prin apăsarea butonului [A/V Mute] de pe telecomandă pentru circa 5 secunde astfel.*
  *"Frontal" ↔ "frontal/plafon"*
  *Setați "spate" sau "spate/plafon" din meniul de configurare.* ☛ p.30

# Curățarea

Proiectorul trebuie curățat dacă se murdărește sau când imaginile proiectate încep să se deterioreze.

## Curățarea suprafeței proiectorului

Curățarea suprafeței proiectorului se face prin ștergerea cu o cârpă moale.
Dacă proiectorul este foarte murdar, înmuiați cârpa într-o soluție slabă de detergent neutru și apoi stoarceți bine cârpa înainte de a o folosi pentru a șterge suprafața proiectorului.

**Atenție**
***Nu folosiți substanțe volatile precum ceara, alcoolul sau diluantul pentru a curăța suprafața proiectorului. Calitatea carcasei se poate modifica sau se poate decolora.***

## Curățarea lentilelor

Folosiți o lavetă specială pentru curățarea sticlei pentru a șterge ușor lentilele.

**Atenție**
***Nu ștergeți lentilele cu materiale aspre sau care pot produce șocuri lentilelor, căci acestea se pot strica foarte repede.***

## Curățarea filtrului de aer și a gurii de ventilare

Curățați filtrul de aer și gura de ventilare când acest mesaj este afișat. "Proiectorul este supraîncălzit. Asigurați-vă că nimic nu blochează priza de aer și curățați sau înlocuiți filtrul de aer." ☛ "Cum se înlocuiește filtrul de aer" p.57

**Atenție**
***În cazul în care pe filtrul de aer se adună praf acest lucru poate duce la creșterea temperaturii interne a proiectorului, și ca urmare vor apărea probleme de funcționare a aparatului și durata de viață a motorului optic se poate reduce. Curățați filtrul de aer imediat ce acest mesaj este afișat.***

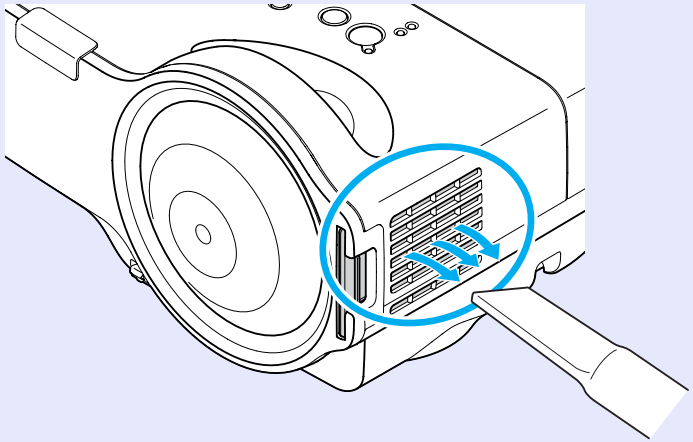

- ***Dacă mesajul este frecvent afișat, chiar și după curățare, trebuie să înlocuiți filtrul de aer. Înlocuiți filtrul de aer cu unul nou.*** ☛ *p.57*
- ***Este recomandat să curățați aceste piese cel puțin o dată la trei luni. Curățați-le mai des dacă folosiți proiectorul într-un mediu cu mult praf.***

În această secțiune este explicat modul în care trebuie să înlocuiți bateriile telecomenzii, lampa și filtrul de aer.

## Înlocuirea bateriilor telecomenzii

Dacă în timpul funcționării telecomenzii apar întârzieri ale răspunsului acesteia sau dacă aceasta nu mai funcționează, atunci probabil că bateriile s-au descărcat. Când acest lucru se întâmplă, înlocuiți bateriile cu unele noi. Este necesar să aveți pregătit un set de două baterii de schimb, alcaline sau cu mangan, uscate, tip AA. Puteți utiliza numai baterii alcaline sau cu mangan, uscate, tip AA.

**Atenție**

***Asigurați-vă că ați citit Instrucțiunile de siguranță/Ghidul de service și asistență tehnică înainte de a manevra bateriile.***

☛ *Instrucțiuni pentru lucrul în siguranță*

**Procedură**

**1 Scoateți capacul de la compartimentul pentru baterii.**

În timp ce împingeți opritorul, ridicați capacul compartimentului pentru baterii.

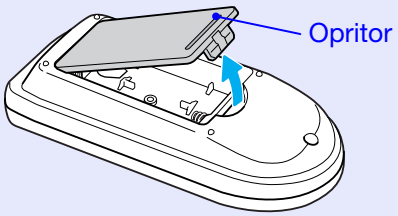


**2 Înlocuiți vechile baterii cu noile baterii.**

**⚠ Atenție**

Verificați poziția polilor bateriei marcați cu (+) și (-) în interiorul compartimentului pentru baterii pentru a vă asigura că bateriile sunt amplasate corect.

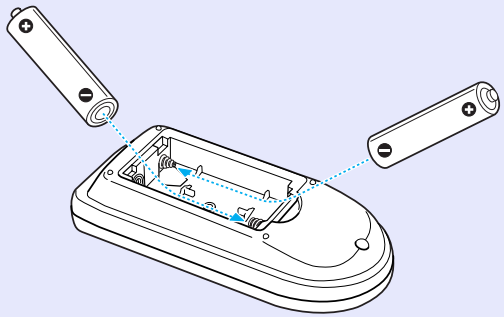

**3 Așezați capacul de la compartimentul pentru baterii.**

Apăsați pe capac compartimentului până când acesta se închide.

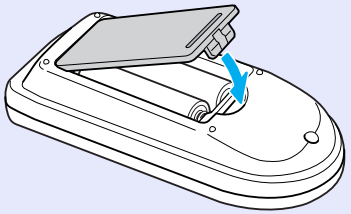

# Înlocuirea lămpii

## Perioada de înlocuire a lămpii

Lampa trebuie înlocuită când:

- Este afișat mesajul "înlocuiți lampa.".

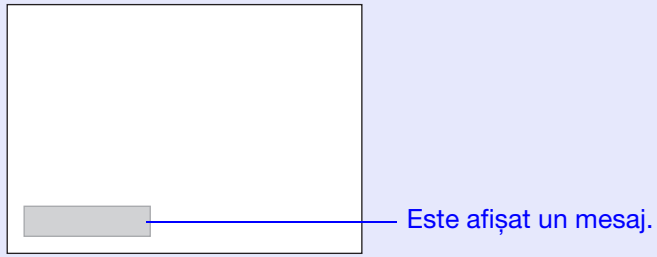


- Indicatorul lămpii are culoarea oranj și luminează intermitent.

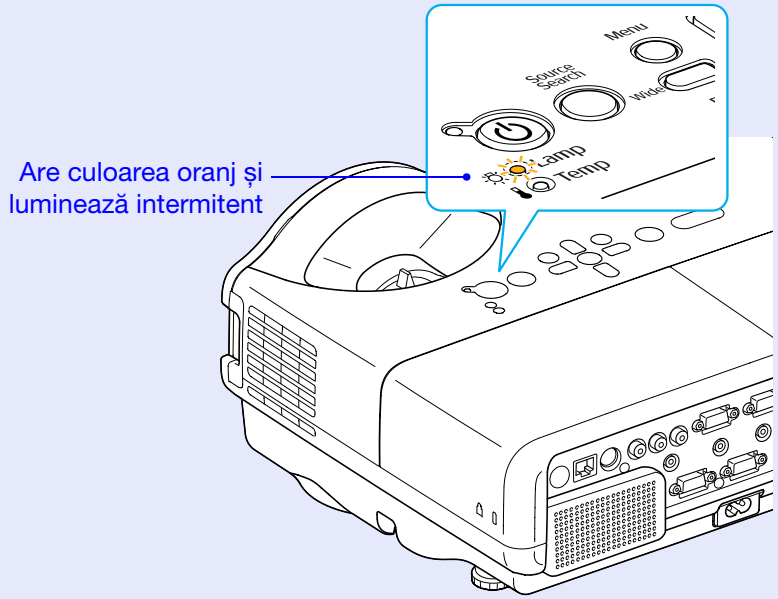


- Imaginea proiectată devine mai întunecată sau începe să se deterioreze.

**Atenție**

- *Mesajul de înlocuire a lămpii este setat să apară după trecerea unei anumite perioade de timp, pentru a păstra strălucirea inițială și calitatea imaginilor proiectate.*
  *☛ "Control Strălucire" p.29*
  *· Când este utilizat continuu cu strălucire ridicată: circa 2.900 de ore*
  *· Când este utilizat continuu cu strălucire scăzută: circa 3.900 de ore*
- *Dacă veți continua să folosiți lampa și după ce perioada de înlocuire a fost depășită, crește posibilitatea ca aceasta să explodeze. Când pe ecran apare mesajul de înlocuire a lămpii, înlocuiți lampa cu una nouă imediat ce acest lucru este posibil, chiar dacă lampa funcționează încă.*
- *În funcție de caracteristicile lămpii și de modul în care aceasta a fost utilizată, lampa își poate schimba culoarea (se închide) sau se poate defecta înainte ca mesajul de avertizare să apară pe ecran. Ar trebui să aveți întotdeauna la dumneavoastră o lampă de schimb, în cazul în care acest lucru va fi necesar.*

## Cum se înlocuiește lampa

**Avertisment**

- *Când înlocuiți lampa deoarece aceasta nu mai luminează, este posibil ca lampa să fie spartă.*
  *Dacă înlocuiți lampa unui proiector montat pe plafon, veți presupune întotdeauna că lampa este spartă și veți sta în laterala capacului lămpii nu sub acesta. Scoateți ușor capacul lămpii. În timp ce capacul este deschis pot cădea mici cioburi de sticlă. Dacă cioburile intră în ochi sau în gură, consultați de urgență medicul.*

**Atenție**

- *Când înlocuiți lampa deoarece aceasta nu mai luminează, este posibil ca lampa să fie spartă.*
  *Așteptați până când lampa se răcește suficient înainte de a scoate capacul lămpii. Dacă lampa este fierbinte, vă puteți arde sau vă puteți răni. Pentru ca lampa să se răcească suficient trebuie să așteptați circa o oră după ce aparatul a fost oprit.*

**Procedură**

1. **După ce ați oprit proiectorul și după ce alarma de confirmare a sunat de două ori, deconectați cablul de alimentare.**

2. **Așteptați ca lampa să se răcească, apoi scoateți capacul lămpii.**

   Deșurubați șurubul de fixare al capacului lămpii cu șurubelnița pe care ați primit-o la cumpărarea noi lămpi sau cu o șurubelniță cu cap în cruce. Apoi împingeți capacul lămpii înainte și ridicați-l pentru a-l scoate.

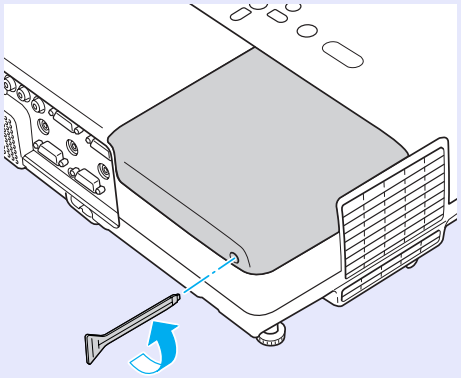

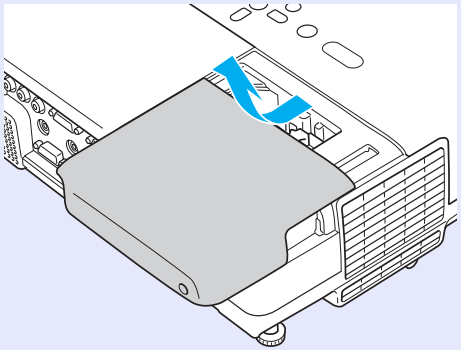

**3** **Deșurubați cele două șuruburi de fixare a lămpii.**

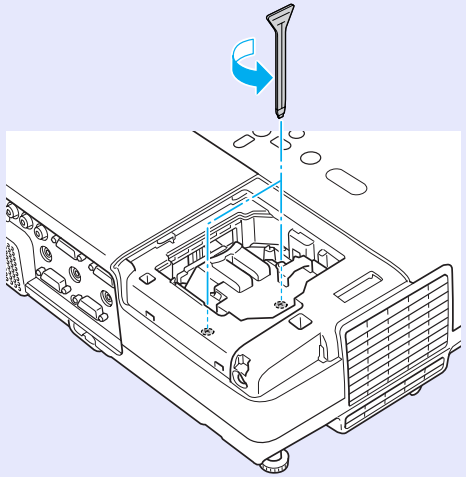

**4** **Scoateți lampa veche.**

Dacă lampa este fisurată, înlocuiți-o cu o nouă lampă sau contactați reprezentantul local pentru mai multe informații. Dacă înlocuiți dumneavoastră lampa, fiți atent la cioburile de sticlă.

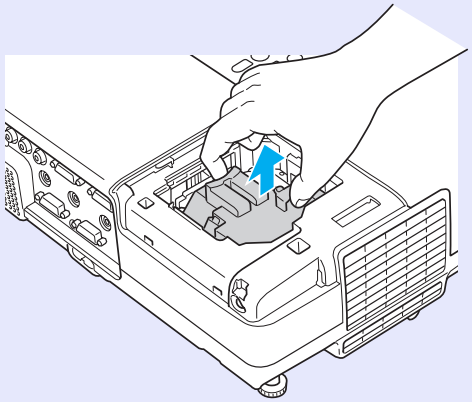

**5** **Montați noua lampă.**

Introduceți noua lampă de-a lungul ghidajului în direcția corectă, astfel încât să se fixeze la loc, iar după ce lampa a fost complet introdusă strângeți cele două șuruburi.

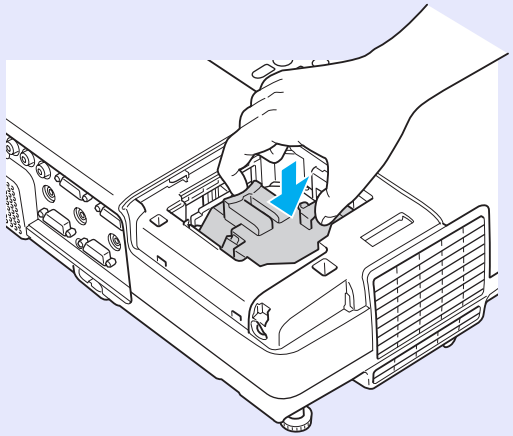

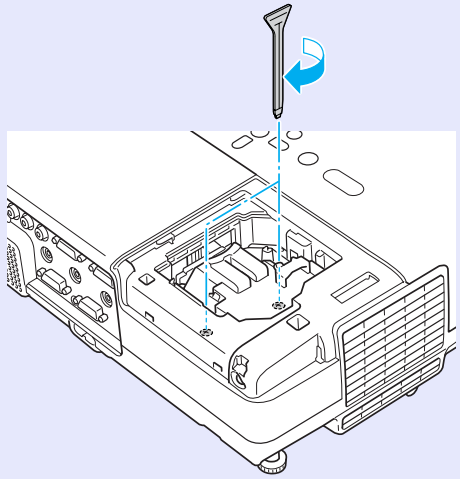

**6** **Așezați capacul de la compartimentul lămpii.**

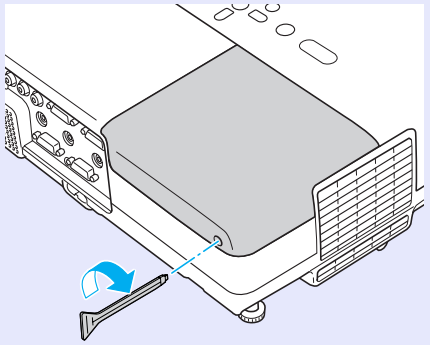

**Atenție**

- ***Verificați dacă ați montat bine lampa. Dacă scoateți capacul, lampa se oprește automat ca o măsură de siguranță. Dacă lampa și capacul lămpii nu sunt montate corect, lampa nu se va aprinde.***
- ***Acest produs include o componentă a lămpii care conține mercur (Hg). Vă rugăm să verificați care sunt regulile de aruncare sau reciclare. Nu o aruncați la gunoi alături de deșeuri normale.***

## Resetarea parametrului ore de funcționare lampă

Proiectorul înregistrează numărul de ore de funcționare a lămpii și prin intermediul mesajului și a indicatorului vă informează când trebuie să înlocuiți lampa. După ce ați înlocuit lampa, nu uitați să resetați parametrul durată lampă din meniul de configurare. ☛ p.36

***Resetați timpul de funcționare după ce ați înlocuit lampa. În caz contrar, perioada de înlocuire a lămpii nu va fi indicată corect.***

## Înlocuirea filtrului de aer

### Perioada de înlocuire a filtrului de aer

Filtrul de aer trebuie înlocuit:

- Când filtrul de aer s-a uzat.
- Mesajul este afișat, chiar dacă filtrul de aer a fost curățat.

### Cum se înlocuiește filtrul de aer

Filtrul de aer poate fi înlocuit chiar dacă proiectorul este suspendat pe plafon.

**Procedură**

1. **După ce ați oprit proiectorul și după ce alarma de confirmare a sunat de două ori, deconectați cablul de alimentare.**

2. **Scoateți filtrul de aer.**

   Scoateți filtrul din locașul său trăgând cu degetul de degajarea filtrului de aer.

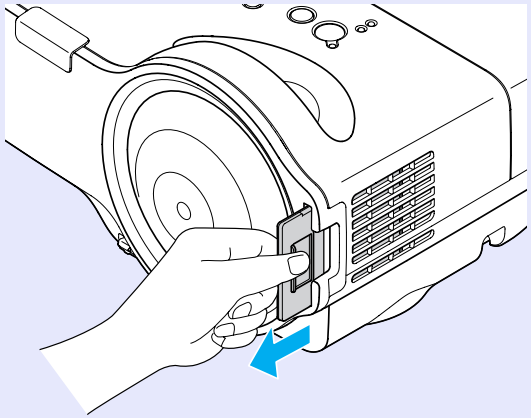

3. **Montați noul filtru de aer.**

   Împingeți filtrul de aer dinspre exterior și apăsați până ce acesta se fixează.

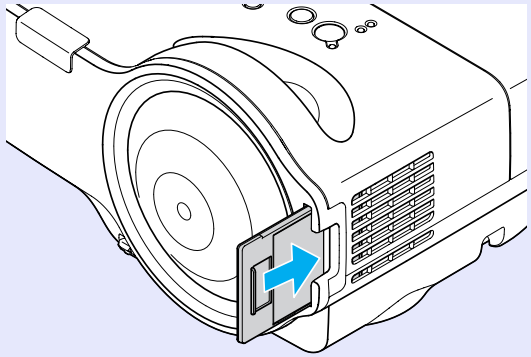

***Aruncați filtrele de aer folosite respectând regulamentele locale. Nu o aruncați la gunoi alături de deșeuri normale.***
***Calitatea materialului din care este confecționat cadrul: policarbonat, rășină ABS***
***Calitatea materialului din care este confecționat filtrul: spumă de poliuretan***

# Notă importantă pentru transport



În interiorul proiectorului există numeroase piese din sticlă și componente de precizie. Pentru a preveni deteriorarea din cauza impacturilor din timpul transportului, manevrați proiectorul, după cum urmează.

## Deplasarea în apropiere

Verificați următoarele aspecte și apoi transportați proiectorul cu atenție de mâner.
- Opriți proiectorul și deconectați toate cablurile.
- Montați capacul lentilei.
- Depozitați piciorul.

## În timpul transportului

### Pregătirea ambalării

După verificarea punctelor de la secțiunea "Deplasarea în apropiere", efectuați următoarele pregătiri și ambalați proiectorul.
Montați plăcuțele de protecție a lentilei, care au fost folosite în momentul achiziției.

### Observații privind ambalajul și transportul

Pentru ambalare, folosiți ambalajele originale, utilizate în momentul achiziției sau o cutie și ambalaje similare.
Dacă nu mai aveți ambalajul original, înainte de a expedia proiectorul, înfășurați-l bine în material izolant pentru a-l proteja împotriva șocurilor și așezați-l într-o cutie rezistentă de carton pe care lipiți o etichetă vizibilă care să indice un echipament fragil.
Când expediați proiectorul, asigurați-vă că societatea de transport dispune de facilitățile necesare pentru a transporta echipamente fragile și anunțați transportatorul în legătură cu existența conținutului fragil.

# Salvarea siglei utilizatorului

Puteți salva imaginea care este în acest moment proiectată pe ecran ca logoul utilizatorului.

*Când ați salvat logoul utilizatorului, vechiul logo va fi șters.*

**Procedură**

**1** **Proiectați imaginea pe care doriți să o utilizați ca logo și apoi apăsați butonul [Menu].**

Folosind telecomanda

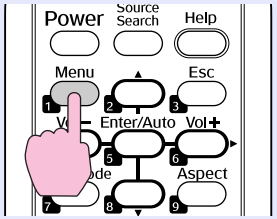


Folosind panoul de comandă

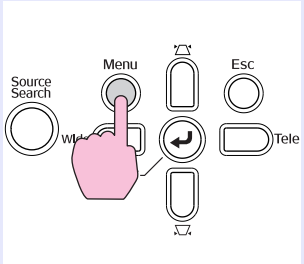


**2** **Din meniul de configurare, selectați "extins" - "Logo utilizator" (-logo ).**
☛ "Utilizarea meniului de configurare" p.25

Verificați butoanele pe care le puteți folosi și operațiile pe care acestea le efectuează în ghidul care se deschide prin apăsarea tastei menu.

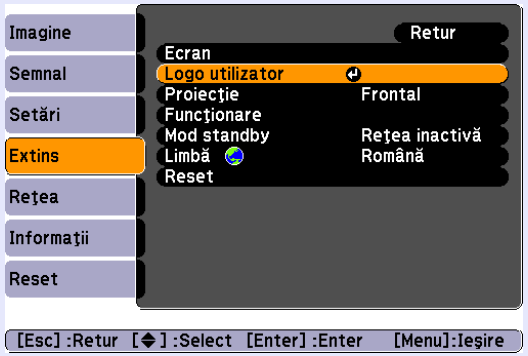


- *Dacă opțiunea "protejare logo utilizator" este activată în setările "protejat de parolă" - "On", este afișat un mesaj și sigla nu poate fi modificată. Puteți face modificări numai după ce ați dezactivat opțiunea "protejare logo utilizator" - "Off".* ☛ p.19
- *Dacă opțiunea "Logo utilizator" este selectată când folosiți funcțiile corecție trapez, E-Zoom, aspect sau progresiv, funcția folosită în acel moment este anulată.*

**3** **Când este afișat mesajul "Alegeți această imagine ca logo utilizator?", selectați "Da".**

*Dacă apăsați butonul [Enter] de la telecomandă sau de pe panoul de control, dimensiunea ecranului se poate modifica în funcție de rezoluția semnalului de imagine.*

**4** **Deplasați dreptunghiul pentru a selecta acea parte din imagine care va fi folosită ca logo utilizator.**

Folosind telecomanda

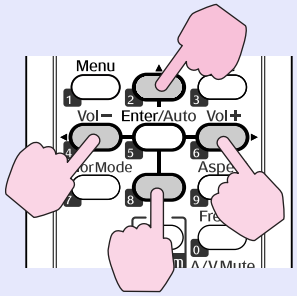


Folosind panoul de comandă

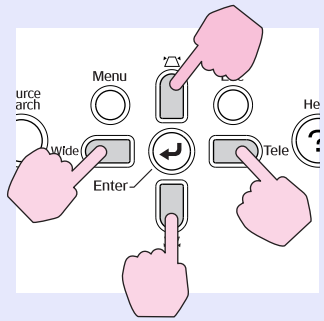


*Puteți salva o imagine cu dimensiunea maximă de 400 × 300 puncte.*

**5** **Când mesajul "Selectați această imagine?" este afișat, selectați "Da".**

**6** **Selectați gradul de detaliere din ecranul cu setări pentru panoramare.**

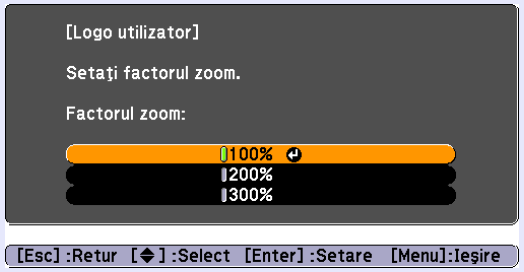


**7** **Când este afișat mesajul "Salvați această imagine ca logo utilizator?", selectați "Da".**

Imaginea este salvată. După ce imaginea a fost salvată, este afișat mesajul "Finalizat.".

- *Salvarea siglei utilizatorului poate dura circa 15 secunde. Nu folosiți proiectorul sau alte echipamentele conectate în timp ce faceți salvarea. În acest caz proiectorul se poate defecta.*
- *După ce sigla utilizatorului a fost salvată, sigla nu se mai poate schimba cu sigla inițială.*

# Dimensiunea ecranului și distanța

Consultați tabelul de mai jos pentru a alege cea mai bună poziție pentru proiectorul dumneavoastră. Valorile sunt orientative. Distanța de proiecție recomandată variază între 54 și 122 cm.

Unități: cm

| Dimensiunea ecranului 16:10 | | Distanța de proiecție Ⓐ | Decalare Ⓑ |
|---|---|---|---|
| | | Cea mai mică (Wide) la Cea mai mare (Tele) | Mai mică (Wide) |
| 53" | 110 × 71 | 54 până la 74 | 8 |
| 60" | 130 × 81 | 62 până la 84 | 9 |
| 70" | 150 × 94 | 72 până la 99 | 11 |
| 80" | 170 × 110 | 83 până la 113 | 13 |
| 90" | 190 × 120 | 94 | 14 |
| 100" | 220 × 130 | 105 | 16 |
| 116" | 250 × 160 | 122 | 18 |

Unități: cm

| Dimensiunea ecranului 4:3 | | Distanța de proiecție Ⓐ | Decalare Ⓑ |
|---|---|---|---|
| | | Cea mai mică (Wide) la Cea mai mare (Tele) | Mai mică (Wide) |
| 47" | 95 × 71 | 54 până la 74 | 8 |
| 50" | 100 × 76 | 58 până la 79 | 9 |
| 60" | 120 × 90 | 70 până la 96 | 11 |
| 70" | 140 × 110 | 82 până la 112 | 13 |
| 80" | 160 × 120 | 94 | 14 |
| 90" | 180 × 140 | 107 | 16 |
| 102" | 210 × 160 | 121 | 18 |

Unități: cm

| Dimensiunea ecranului 16:9 | | Distanța de proiecție Ⓐ | Decalare Ⓑ |
|---|---|---|---|
| | | Cea mai mică (Wide) la Cea mai mare (Tele) | Mai mică (Wide) |
| 52" | 110 × 64 | 54 până la 75 | 12 |
| 60" | 130 × 75 | 63 până la 87 | 14 |
| 70" | 150 × 87 | 74 până la 101 | 16 |
| 80" | 180 × 100 | 85 până la 116 | 19 |
| 90" | 200 × 110 | 96 | 21 |
| 100" | 220 × 120 | 108 | 23 |
| 113" | 250 × 140 | 122 | 26 |

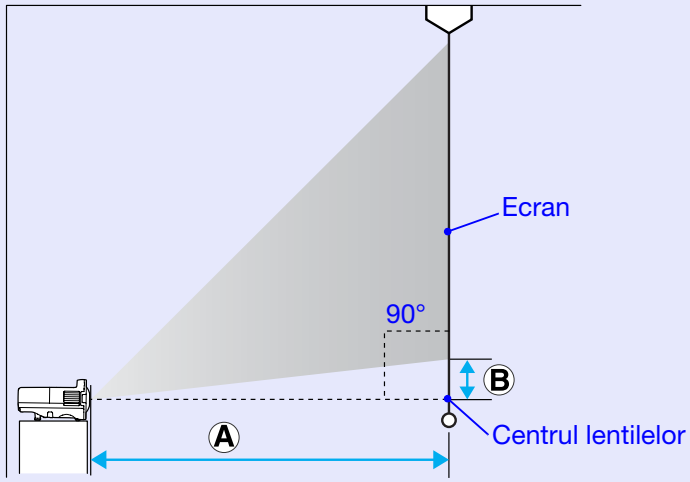


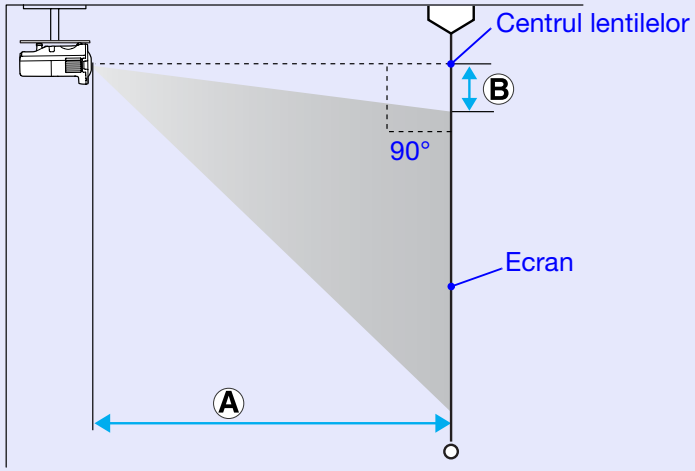


Valorile specificate pentru distanța de proiecție Ⓐ și decalare Ⓑ pentru proiector presupun o instalare pe orizontală, identică cu cea prezentată aici.

## Conectarea la un monitor extern

Imaginile din calculator care sunt trimise către portul de intrare Computer1 pot fi afișate simultan pe un monitor extern și pe ecran, atunci când este conectat la proiector. Aceasta înseamnă că puteți vizualiza imaginile proiectate pe un monitor extern, în timp ce susțineți prezentări, chiar dacă nu vedeți ecranul.
Conectați-vă la un monitor extern cu ajutorul unui cablu furnizat împreună cu monitorul.

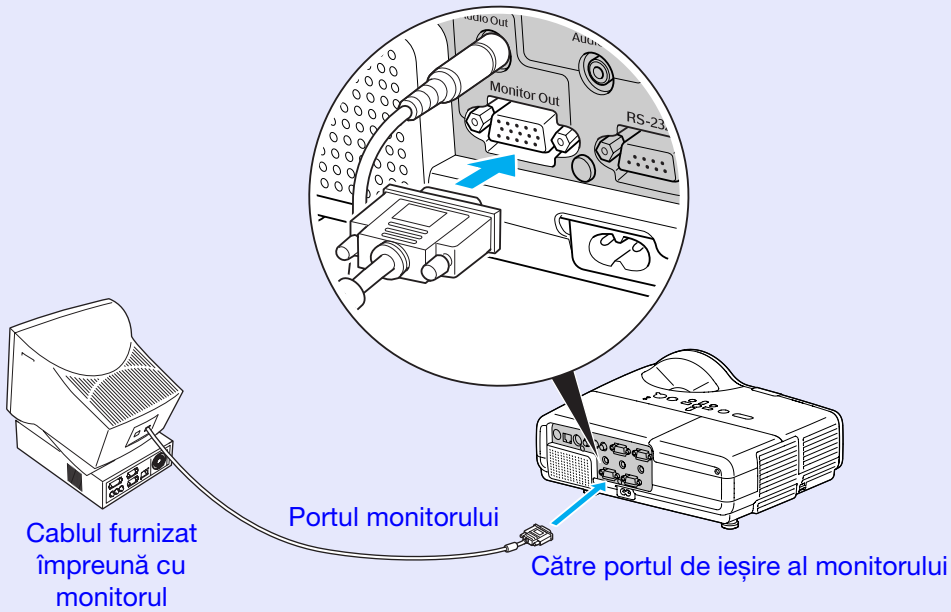


- ***Semnalele video pe componente și imaginile conectate la portul Computer2, portul Video și portul S-Video nu pot fi emise către un monitor extern.***
- ***Setarea pentru corecție trapez, ecranul de asistență și de configurare și altele nu pot fi trimise către monitorul extern.***

## Conectarea unor boxe externe

Puteți conecta boxele cu amplificatori încorporați la portul audio de ieșire al proiectorului, pentru a avea parte de o calitate impecabilă a audiției.
Conectați-vă cu ajutorul unui cablu audio disponibil în comerț (fișa stereo ↔ de 3,5 mm ș.a.m.d.). Utilizați un cablu audio compatibil cu conectorul boxelor externe.

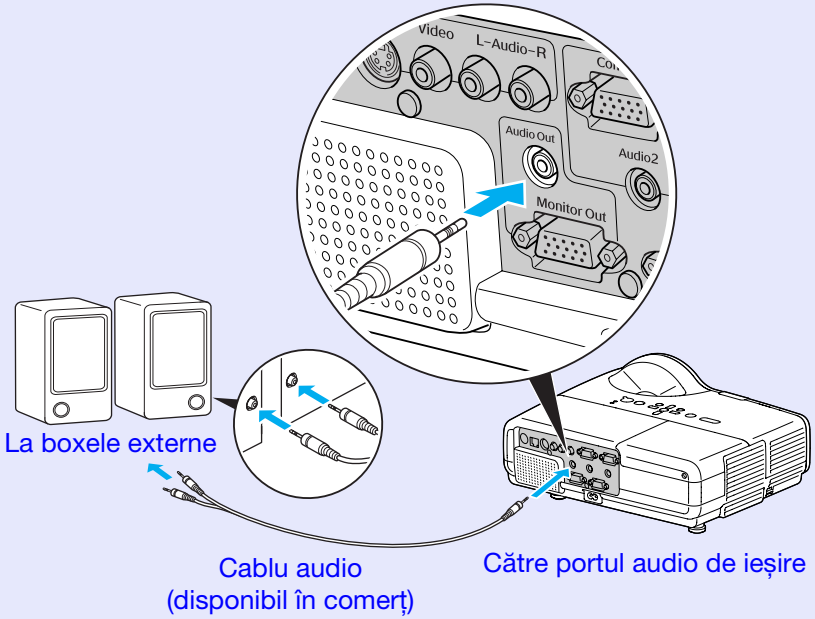


- ***Atunci când introduceți un cablu audio în portul audio de ieșire, portul audio se transferă la destinația externă, iar sunetul nu mai este emis de la boxa încorporată a proiectorului.***

# Conectarea unui cablu LAN

Conectați un cablu 100baseTX sau 10baseTX de tip LAN, disponibil în comerț.

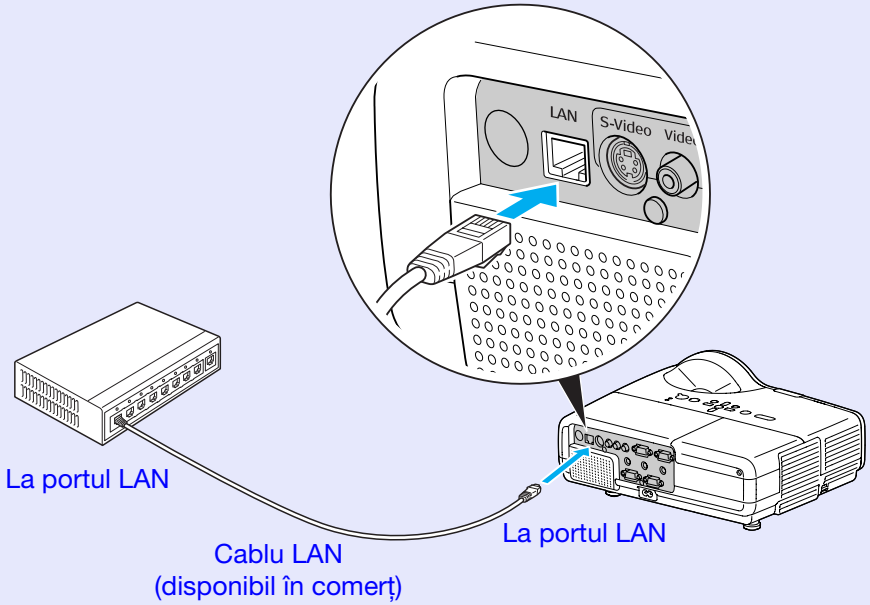


**Atenție**

***Pentru a preveni defecțiunile, utilizați un cablu LAN de categoria 5.***

# Accesorii opționale și consumabile

Următoarea listă de accesorii și consumabile opționale va intra în vigoare din 2009.03. Detaliile accesoriilor pot fi modificate fără notificare prealabilă și disponibilitatea acestora poate varia în funcție de țara de achiziție.

## Accesorii opționale

| |
|---|
| 60" ecran portabil ELPSC07<br>80" ecran portabil ELPSC08<br>100" ecran portabil ELPSC10<br>Ecrane portabile cu derulare (format imagine 4:3)<br>Imaginea proiectată poate fi distorsionată major dacă este proiectată pe un ecran deformat sau care se poate ondula cu ușurință. |
| 50" ecran portabil ELPSC06<br>Un ecran compact care poate fi ușor transportat. (format imagine 4:3)<br>Imaginea proiectată poate fi distorsionată major dacă este proiectată pe un ecran deformat sau care se poate ondula cu ușurință. |
| Cablu pentru calculator ELPKC02<br>(1,8 m - pentru mini D-Sub15-pin/mini D-Sub 15pin)<br>Acesta este același cu cablul pentru calculator primit la achiziționarea proiectorului. |
| Cablu pentru calculator ELPKC09<br>(3 m - pentru mini D-Sub15-pin/mini D-Sub 15pin)<br>Cablu pentru calculator ELPKC10<br>(20 m - pentru mini D-Sub15-pin/mini D-Sub 15pin)<br>Utilizați unul din aceste cabluri lungi dacă cel pe care l-ați primit la achiziționarea proiectorului este prea scurt. |
| Cablu pentru video pe componente ELPKC19<br>(3 m - pentru mini D-Sub 15-pin/RCA mufă tată×3)<br>Se utilizează la conectarea la sursa de semnal video pe componente |
| Suport de perete scurt ELPMB24<br>Utilizați la montarea pe un perete pentru proiectarea pe tavan. |
| Țeavă de fixare tavan (450 mm)* ELPFP13<br>Țeavă de fixare tavan (700 mm)* ELPFP14<br>Se utilizează la instalarea proiectorului pe un tavan înalt. |
| Suport suspendare pe tavan* ELPMB23<br>Se utilizează la instalarea proiectorului pe un tavan. |

* Este nevoie de o metodă specială de montare pentru a putea suspenda proiectorul de plafon. Contactați dealerul local sau cea mai apropiată adresă pe care o găsiți în *Ghidul de service și asistență tehnică* dacă doriți să utilizați această metodă de instalare. ☛ *Lista persoanelor de contact pentru proiectorul Epson*

## Consumabile

| |
|---|
| Lampă ELPLP42<br>Se folosește pentru a înlocui lămpile uzate. |
| Filtru de aer (2) ELPAF13<br>Se folosește pentru a înlocui filtrele de aer uzate. |

# Glosar

În această secțiune sunt explicați pe scurt termenii utilizați pentru proiector și termenii dificili care nu sunt explicați în textul acestui ghid.
Pentru detalii, consultați alte publicații disponibile pe piață.

| | |
|---|---|
| Adresă de IP | Un număr de identificare a unui calculator conectat la o rețea. |
| Adresă gateway | Acesta este un server (ruter) pentru comunicațiile din rețea (subrețea) divizat în funcție de măștile de subrețea. |
| AMX Device Discovery | AMX Device Discovery este o tehnologie de configurare a sistemului, dezvoltată de AMX Corporation. Utilizând sistemul de control AMX, dispozitivele care vor fi controlate în sistem pot fi configurate cu ușurință.<br>Epson a adoptat acest protocol tehnologic și a implementat o setare prin care pot fi activate funcțiile acestui protocol (Pornit).<br>Pentru detalii, consultați site-ul Web AMX.<br>URL: http://www.amx.com/ |
| Contrast | Strălucirea relativă a zonelor deschise și închise dintr-o imagine poate fi mărită sau micșorată pentru a face ca textul sau grafica să fie mai clare sau mai neclare. Reglarea acestei proprietăți a unei imagini se numește "reglarea contrastului". |
| DHCP | O abreviere pentru "Dynamic Host Configuration Protocol (protocol DHCP)". Acest protocol repartizează automat o adresă IP echipamentului conectat la o rețea. |
| Dolby Digital | Un format de sunet dezvoltat de Dolby Laboratories. Sunetul stereo normal este format din 2 canale transmise la două boxe. Dolby Digital este format dintr-un sistem de 6 canale (5,1-canal) care adaugă la acestea o boxă centrală, două boxe în spate și un difuzor pentru frecvențe joase. |
| Format imagine | Este raportul dintre lungimea și înălțimea unei imagini. Ecranele late, cu un format al imaginii de 16:9 sau 16:10, sunt denumite "ecrane panoramice". Formatul de imagine pentru imaginile standard este 4:3. |
| HDTV | O prescurtare pentru televiziunea de înaltă definiție; se referă la sistemele de înaltă definiție care îndeplinesc următoarele condiții.<br>• Rezoluție verticală de 720p sau 1.080i sau mai mare (p = progresiv, i = întrețesut)<br>• Formatul de imagine al ecranului este 16:9<br>• Dolby Digital recepție și redare audio (sau ieșire) |
| Întrețesere | Este o metodă de scanare a imaginii prin care datele imaginii sunt împărțite în linii fine orizontale afișate în secvențe pornind de la stânga la dreapta și apoi de sus în jos. Liniile pare și cele impare sunt afișate alternativ. |
| Mască de subrețea | Aceasta este o valoare numerică ce definește numărul de biți utilizați pentru adresa de rețea, în cadrul unei rețele împărțite (subrețea), din adresa de IP. |
| Modul restrâns | În acest mod, imaginile pentru ecran lat în modul 16:9 sunt compresate pe direcție orizontală pentru a fi stocate pe mediul de înregistrare ca imagini 4:3.<br>Aceste imagini sunt redate de proiector în modul restrâns, ele sunt refăcute în formatul original 16:9. |
| Progresiv | Este o metodă de scanare a imaginii prin care datele de la o singură imagine sunt scanate secvențial de sus în jos pentru a crea o singură imagine. |
| Rată refresh | Elementul de emisie a luminii unui ecran își menține aceeași luminozitate și culoare pentru un timp foarte scurt. Din această cauză, imaginea trebuie scanată de mai multe ori pe secundă pentru a reîmprospăta elementul de emisie al luminii. Numărul de reîmprospătări pe secundă este numit rată de refresh și este exprimat în Hertz (Hz). |

| | |
|---|---|
| SDTV | O abreviere pentru "Standard Definition Television (Televiziune cu definiție standard)"; se referă la sistemele de televiziune standard care nu îndeplinesc condițiile impuse de HDTV - televiziunea de înaltă definiție. |
| Sincronizare | Semnalele de ieșire de la calculator au o anumită frecvență. Dacă frecvența proiectorului nu este adaptată la aceasta, imaginile rezultate nu vor fi de bună calitate. Procesul de adaptare a fazelor acestor semnale (poziția relativă a valorilor maxime și minime în semnal) se numește sincronizare. Dacă semnalele nu sunt sincronizate, apar scintilații, neclarități și interferențe orizontale. |
| SNMP | Este o prescurtare pentru noțiunea de protocol simplu de administrare a rețelelor, care este protocolul de monitorizare și control a aparatelor precum ruterele și calculatoarele conectate la o rețea TCP/IP. |
| SNMP Trap IP Adresă 1 | Aceasta este adresa IP pentru calculatorul de destinație utilizat pentru notificarea erorilor din SNMP |
| sRGB | Este un standard internațional pentru intervalele de culoare care a fost formulat astfel încât culorile reproduse de echipamentele video să poată fi ușor prelucrate de sistemul de operare al unui calculator (OS) și prin internet. Dacă sursa conectată lucrează în modul sRGB, setați atât proiectorul cât și sursa semnalului la modul sRGB. |
| SVGA | Este un tip de semnal video cu o rezoluție (orizontală) de 800 × 600 (verticală) puncte, utilizat de calculatoarele compatibile IBM PC/AT. |
| S-Video | Este un semnal video care are componenta de luminanță și pe cea de culoare separate pentru a obține o imagine de calitate mai bună.<br>Se referă la imagini care se compun din două semnale independente. Y (semnalul de luminanță) și C (semnalul de culoare). |
| SXGA | Este un tip de semnal video cu o rezoluție (orizontală) de 1.280 × 1.024 (verticală) puncte, utilizat de calculatoarele compatibile IBM PC/AT. |
| Tracking (urmărire) | Semnalele de ieșire de la calculator au o anumită frecvență. Dacă frecvența proiectorului nu este adaptată la aceasta, imaginile rezultate nu vor fi de bună calitate. Procesul de adaptare a frecvenței acestor semnale (numărul de valori maxime din semnal) se numește urmărire. Dacă urmărirea nu se face corect în semnal apar dungi verticale late. |
| VGA | Este un tip de semnal video cu o rezoluție (orizontală) de 640 × 480 (verticală) puncte, utilizat de calculatoarele compatibile IBM PC/AT. |
| Video compozit | Semnal video care conține atât semnalul de luminozitate, cât și semnalele color. Acest tip de semnal este de obicei utilizat de echipamentele video personale (formatele NTSC, PAL și SECAM). Semnalul de transport Y (semnalul de luminanță) și semnalul de crominanță (de culoare) conținute în bara de culori se suprapun pentru a forma un singur semnal. |
| Video pe componente | Este un semnal video care are componenta de luminanță și pe cea de culoare separate pentru a obține o imagine de calitate mai bună.<br>Se referă la imagini care se compun din trei semnale independente. Y (semnalul de luminanță), Pb și Pr (semnale de diferență de culoare). |
| WXGA | Este un tip de semnal video cu o rezoluție (orizontală) de 1.280 × 800 (verticală) puncte, utilizat de calculatoarele compatibile IBM PC/AT. |
| XGA | Este un tip de semnal video cu o rezoluție (orizontală) de 1.024 × 768 (verticală) puncte, utilizat de calculatoarele compatibile IBM PC/AT. |

## Lista comenzilor

Când comanda de deschidere ON este transmisă proiectorului, acesta se deschide și intră în modul de încălzire. Când proiectorul a fost deschis, un semnal tip două puncte ":" (3Ah) este transmis ca răspuns.
Când este introdusă o comandă, proiectorul execută comanda și transmite un semnal tip ":", iar apoi acceptă comanda următoare.
În cazul în care comanda procesată se încheie datorită apariției unei probleme, este transmis un mesaj de eroare și apoi semnalul tip ":".

| Element | | Comandă |
|---|---|---|
| Power ON/OFF (pornit /oprit) | ON | PWR ON |
| | OFF | PWR OFF |
| Selectare semnal | Video | SOURCE 41 |
| | S-Video | SOURCE 42 |
| A/V Mute ON/ OFF | ON | MUTE ON |
| | OFF | MUTE OFF |
| Selecție A/V mute | Negru | MSEL 00 |
| | Albastru | MSEL 01 |
| | Logo | MSEL 02 |

| Element | | Comandă | |
|---|---|---|---|
| | | Port Computer1 | Port Computer2 |
| Selectare semnal | Calculator (auto) | SOURCE 1F | SOURCE 2F |
| | Calculator | SOURCE 11 | SOURCE 21 |
| | Video pe componente | SOURCE 14 | SOURCE 24 |

* Adaugă un cod (0Dh) de caracter de sfârșit de rând (CR) la sfârșitul fiecărei comenzi și transmite.

## Protocolul de comunicații

- Setare prestabilită pentru rata de bauzi prestabilită : 9600 bps
- Lungime date : 8 biți
- Paritate : Fără
- Bit de stop : 1 bit
- Control flux : Fără
- Formă conector : D-Sub cu 9 pini (tată)
- Conector intrare proiector : RS-232C

# Amplasarea cablurilor

## Conexiunea serială

- Formă conector : D-Sub cu 9 pini (tată)
- Conector intrare proiector : RS-232C

<La proiector>

<La calculator>

| La proiector | | (cablu serial pentru calculator) | | La calculator | |
|---|---|---|---|---|---|
| GND | 5 | ——— | 5 | GND |
| RD | 2 | ← | 3 | TD |
| TD | 3 | → | 2 | RD |
| DTR | 4 | → | 6 | DSR |
| DSR | 6 | ← | 4 | DTR |

| Semnal | Funcția |
|---|---|
| GND | Suportul cablului de semnal |
| TD | Transmitere date |
| RD | Primire date |
| DSR | Setul de date este pregãtit |
| DTR | Terminalul de date este |

PJLink Class 1 a fost stabilit de JBMIA (Japan Business Machine and Information System Industries Association) ca un protocol standard pentru controlul proiectoarelor compatibile cu o rețea, ca parte a eforturilor de standardizare a protocoalelor de control al proiectoarelor.
Proiectorul respectă standardul PJLink Class 1 stabilit de JBMIA. Respectă toate comenzile cu excepția următoarelor comenzi definite de PJLink Class 1 și acordul a fost confirmat prin verificarea adaptării la standardul PJLink.
Pentru mai multe informații despre PJLink, vizitați situl Web al JBMIA (Japan Business Machine and Information System Industries Association).
Adresă URL http://pjlink.jbmia.or.jp/english/

## Comenzi incompatibile

| Funcția | | Comanda PJLink |
|---|---|---|
| Setări Mute | Setare anulare imagine | AVMT 11 |
| | Renunțare anulare imagine | AVMT 10 |
| | Setare anulare sunet | AVMT 21 |
| | Renunțare anulare sunet | AVMT 20 |

## Denumirile de intrare definite de PJLink și corespunzătoare conectorilor proiectorului

| Conector de intrare | Comanda PJLink |
|---|---|
| Portul de intrare Calculator 1 | INPT 11 |
| Portul de intrare Calculator 2 | INPT 12 |
| Portul de intrare Video | INPT 21 |
| Portul de intrare S-Video | INPT 22 |

## Numele producătorului afișat pentru "Interogare nume producător"

**EPSON**

## Numele modelului afișat pentru "Interogare nume produs"

**EB-410W**

## Imagine calculator (RGB analogic)

Unități: puncte

| Semnal | Frecvența de reîmprospătare (Hz) | Rezoluție | Format imagine | | | | |
|---|---|---|---|---|---|---|---|
| | | | Normal | 16:9 | Plin | Zoom | Prin |
| VGAEGA | 70 | 640×350 | 1280×700 | 1280×720 | 1280×800 | 1280×700 | 640×350 |
| VGA | 60/72/75/85/iMac*1 | 640×480/640×360*2 | 1066×800 | 1280×720 | 1280×800 | 1280×800 | 640×480 |
| SVGA | 56/60/72/75/85/iMac*1 | 800×600/800×450*2 | 1066×800 | 1280×720 | 1280×800 | 1280×800 | 800×600 |
| XGA | 60/70/75/85/iMac*1 | 1024×768/1024×576*2 | 1066×800 | 1280×720 | 1280×800 | 1280×800 | 1024×768 |
| WXGA | 60 | 1280×768 | 1280×768 | 1280×720 | 1280×800 | 1280×768 | 1280×768 |
| | 60 | 1360×768 | 1280×722 | 1280×720 | 1280×800 | 1280×722 | 1280×768 |
| | 60/75/85 | 1280×800 | 1280×800 | 1280×720 | 1280×800 | 1280×800 | 1280×800 |
| WXGA+ | 60/75/85 | 1440×900 | 1280×800 | 1280×720 | 1280×800 | 1280×800 | 1280×800 |
| WSXGA+*3 | 60 | 1680×1050 | 1280×800 | 1280×720 | 1280×800 | 1280×800 | 1280×800 |
| SXGA | 70/75/85 | 1152×864 | 1066×800 | 1280×720 | 1280×800 | 1280×800 | 1280×800 |
| | 60/75/85 | 1280×1024 | 1000×800 | 1280×720 | 1280×800 | 1280×800 | 1280×800 |
| | 60/75/85 | 1280×960 | 1066×800 | 1280×720 | 1280×800 | 1280×800 | 1280×800 |
| SXGA+ | 60/75/85 | 1400×1050 | 1066×800 | 1280×720 | 1280×800 | 1280×800 | 1280×800 |
| UXGA | 60 | 1600×1200 | 1066×800 | 1280×720 | 1280×800 | 1280×800 | 1280×800 |
| MAC13 | 67 | 640×480 | 1066×800 | 1280×720 | 1280×800 | 1280×800 | 640×480 |
| MAC16" | 75 | 832×624 | 1066×800 | 1280×720 | 1280×800 | 1280×800 | 832×624 |
| MAC19" | 75 | 1024×768 | 1066×800 | 1280×720 | 1280×800 | 1280×800 | 1024×768 |
| | 60 | 1024×768 | 1066×800 | 1280×720 | 1280×800 | 1280×800 | 1024×768 |
| MAC21" | 75 | 1152×870 | 1059×800 | 1280×720 | 1280×800 | 1280×800 | 1152×800 |

*1 Conexiunea nu este posibilã dacã echipamentul nu are o ieºire VGA.
*2 Semnal Letterboxing
*3 Numai când din meniul de configurare este setată opțiunea "Lat" pentru "Rezoluție". ☛ p.27

Chiar dacă semnalele altele decât cele menționate mai sus sunt recepționate, sunt puține şanse ca imaginea să poată fi proiectată.
Totuşi, s-ar putea ca nu toate funcțiile să fie suportate.

## Video pe componente

Unități: puncte

| Semnal | Frecvența de reîmprospătare (Hz) | Rezoluție | Format imagine | | | | |
|---|---|---|---|---|---|---|---|
| | | | Normal | 16:9 | Plin | Zoom | Prin |
| SDTV (480i) | 60 | 720×480/720×360* | 1066×800 | 1280×720 | 1280×800 | 1280×800 | 640×480 |
| SDTV (576i) | 50 | 720×576/720×432* | 1066×800 | 1280×720 | 1280×800 | 1280×800 | 768×576 |
| SDTV (480p) | 60 | 720×480/720×360* | 1066×800 | 1280×720 | 1280×800 | 1280×800 | 640×480 |
| SDTV (576p) | 50 | 720×576/720×432* | 1066×800 | 1280×720 | 1280×800 | 1280×800 | 768×576 |
| HDTV (720p) | 50/60 | 1280×720 | 1280×720 | 1280×720 | 1280×800 | 1280×720 | 1280×720 |
| HDTV(1080i) | 50/60 | 1920×1080 | 1280×720 | 1280×720 | 1280×800 | 1280×720 | 1280×800 |
| HDTV(1080p) | 50/60 | 1920×1080 | 1280×720 | 1280×720 | 1280×800 | 1280×720 | 1280×800 |

* Semnal Letterboxing

## Video compozit/S-video

Unități: puncte

| Semnal | Refresh rate (frecvență de reîmprospătare) (Hz) | Rezoluție | Format imagine | | | | |
|---|---|---|---|---|---|---|---|
| | | | Normal | 16:9 | Plin | Zoom | Prin |
| TV (NTSC) | 60 | 720×480/720×360* | 1066×800 | 1280×720 | 1280×800 | 1280×800 | 640×480 |
| TV (PAL, SECAM) | 50 | 720×576/720×432* | 1066×800 | 1280×720 | 1280×800 | 1280×800 | 768×576 |

* Semnal Letterboxing

| | | | |
|---|---|---|---|
| Denumirea produsului | | | EB-410W |
| Dimensiuni | | | 327 (W) × 157 (H) × 272 (D) mm |
| Dimensiune panou | | | 0,59" |
| Metodă de afișare | | | Polisilicon TFT cu matrice activă |
| Rezoluție | | | 1.024.000 pixeli WXGA (1.280 (W) × 800 (H) puncte) × 3 |
| Reglare focalizare | | | Manual |
| Reglare Zoom | | | Digital (1 - 1,35) |
| Lampă | | | Lampa UHE, 170 W |
| | | | Model Nr.: ELPLP42 |
| Ieșire audio max. | | | 10 W monaural |
| Boxă | | | 1 |
| Sursă de alimentare | | | 100 până la 240 V AC ±10%, 50/60 Hz 2,8 până la 1,2 A |
| Putere consumată | circa 100 până la 120 V | | În timpul funcționării: 251 W<br>Consumul în stare de veghe (fără rețea): 4,2 W<br>Consumul în stare de veghe (cu rețea): 4,9 W |
| | circa 220 până la 240 V | | În timpul funcționării: 236 W<br>Consumul în stare de veghe (fără rețea): 5,5 W<br>Consumul în stare de veghe (cu rețea): 6,4 W |
| Altitudinea de funcționare | | | Altitudine cuprinsă între 0 și 2.286 m |
| Temperatura de funcționare | | | 5 - 35°C (fără condensare) |
| Temperatura de stocare | | | -10 - +60°C (fără condensare) |
| Greutate | | | Aprox 3,6 kg |
| Conectori | Portul de intrare Calculator 1 | 1 | Mini D-Sub15-pin (mamă) albastru |
| | Portul de intrare audio 1 | 1 | Stereo mini jack |
| | Portul de intrare Calculator 2 | 1 | Mini D-Sub15-pin (mamă) albastru |
| | Portul de intrare audio 2 | 1 | Stereo mini jack |
| | Portul de intrare S-Video | 1 | Mini DIN 4-pin |
| | Portul de intrare Video | 1 | RCA pin jack |
| | Port de intrare audio stânga/ dreapta | 1 | RCA pin jack |
| | Port de ieșire monitor | 1 | Mini D-Sub15-pin (mamă) negru |
| | Portul de ieșire audio | 1 | Stereo mini jack |
| | Port RS-232C | 1 | Mini D-Sub cu 9 pini (tată) |
| | Port LAN | 1 | RJ45 |

Pixelworks DNX™ IC sunt folosiți în acest proiector.

Unghi de înclinare

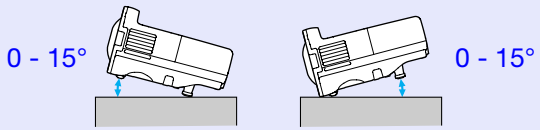


Dacă folosiți un proiector înclinat sub un unghi mai mare de 15 acesta se poate defecta și poate produce accidente.

# Aspect

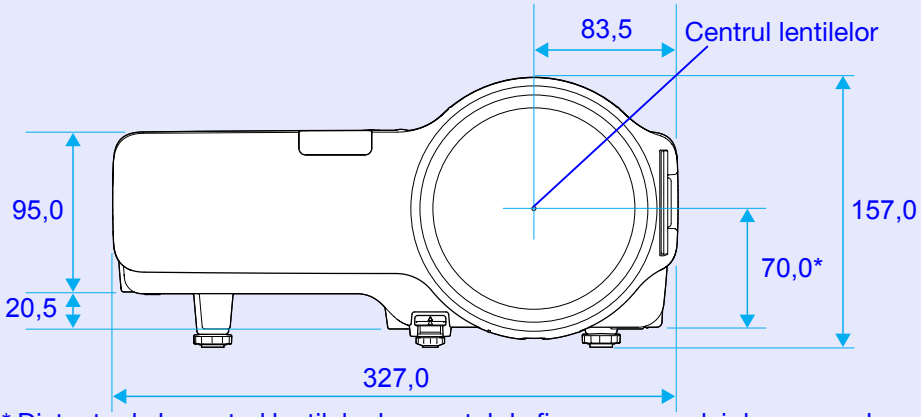


* Distanța de la centrul lentilelor la punctul de fixare a consolei de suspendare

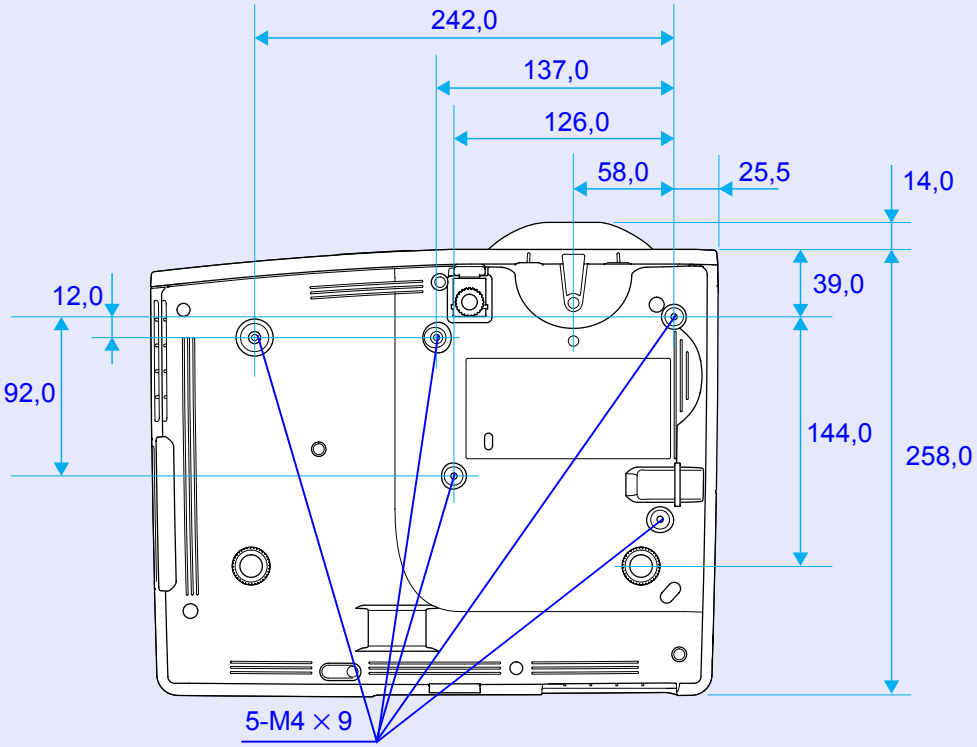


Unități: mm

## A

A/V mute ..... 14
Accesorii opționale ..... 64
Adresă de IP ..... 32
Adresă gateway ..... 32
Adresă MAC ..... 32
AMX Device Discovery ..... 33

## B

Blackboard (panou negru) ..... 13
Blocare ..... 14
Blocare funcționare ..... 29
Blocare totală ..... 22
Blocare funcționare ..... 22
Boxă ..... 62
Boxe externe ..... 62
Butoanele numerice ..... 8

## C

Capacul lămpii ..... 5
Capacul obiectivului ..... 5
Căutare sursă ..... 7, 8
Claritate ..... 26
Conectarea unui cablu LAN ..... 63
Configurare automată ..... 27
Consumabile ..... 64
Contrast ..... 26
Control strălucire ..... 29
Corecție trapez ..... 29
Cum se înlocuiește filtrul de aer ..... 57
Cum se înlocuiește lampa ..... 54
Curățarea filtrului de aer și a gurii de ventilare ..... 51
Curățarea suprafeței proiectorului ..... 51
Cursor cruce ..... 18

## D

Denumirea și funcțiile componentelor ..... 5
DHCP ..... 32
Diagramă de dimensiune externă ..... 73
Dimensiune ecran ..... 61
Dinamic ..... 13
Distanță proiecție ..... 61
Durată lampă ..... 35

## E

Ecran ..... 30
Ecran pornire ..... 30
Email de avertizare ..... 34
ESC/VP21 ..... 67
Eticheta protejat prin parolă ..... 19
E-zoom ..... 18

## F

Filtru de aer ..... 5
Format imagine ..... 15
Foto ..... 13
Frontal ..... 30
Funcția ajutor ..... 38
Funcționare ..... 30
Fundal ecran ..... 30

## G

Glosar ..... 65
Gură de evacuare a aerului ..... 5
Gură de ventilare ..... 5

## I

Indicator lampă ..... 39
Indicator temp ..... 39
Indicatori ..... 39
Indicatorul Power ..... 39
Inel de focalizare ..... 5
Info Sincro ..... 35
Intrare calculator 1 ..... 27
Intrare calculator 2 ..... 27

## Î

Înlocuirea bateriilor ..... 52

## L

LAN prin cablu ..... 32
Limbă ..... 31
Logo utilizator ..... 59

## M

Mască de subrețea ..... 32
Meniu ..... 25
Meniu Rețea ..... 32
Meniul de configurare ..... 25
Meniul extins ..... 30
Meniul imagine ..... 26
Meniul Info ..... 35
Meniul Reset ..... 36
Meniul reset ..... 36
Meniul setări ..... 29
Meniul superior ..... 25
Mesaje ..... 30
Modul altitudine mare: ..... 30
Mod culoare ..... 13, 26
Modul inactivare ..... 30
Monitor extern ..... 62
Mufă alimentare ..... 6

## N

Notificare prin e-mail ..... 33
Număr port ..... 33
Nume proiector ..... 33

## P

Panoul de comandă ..... 7
Parolă control web ..... 32
Perioada de înlocuire a filtrului de aer ..... 57
Perioada de înlocuire a lămpii ..... 53
Picior frontal reglabil ..... 5
Piciorul din spate ..... 9
PJLink ..... 69
PJLink Password (parolă PJLink) ..... 32
Plafon ..... 30
Pornire directă ..... 30
Port de ieșire monitor ..... 6
Port de intrare audio stânga/dreapta ..... 6
Port LAN ..... 6
Port RS-232C ..... 6
Portul de ieșire audio ..... 6
Port Computer1 ..... 6
Portul de intrare Calculator 2 ..... 6
Portul S-video ..... 6
Portul video ..... 6
Poștă electronică ..... 33
Poziție ..... 27
Prezentare ..... 13
Progresiv ..... 27
Proiecție ..... 30
Protecție logo utilizator ..... 19
Protecție rețea ..... 20
Protejat de parolă ..... 19
Punctele de fixare ale consolei de suspendare ..... 73
Punctele de fixare ale consolei de suspendare (5 puncte) ..... 9

## R

Rată refresh ..... 35
Receptor telecomandă ..... 5, 6
Reglare culoare ..... 26
Reset toate ..... 36
Resetarea parametrului durată lampă ..... 36
Resetarea parametrului ore de funcționare lampă ..... 56
Retroproiecție ..... 50
Rezoluție ..... 27, 35
Rezolvarea problemelor ..... 39

## S

Saturare culoare ..... 26
Semnal de intrare ..... 35
Semnal video ..... 27, 35
Server SMTP ..... 33
Setare adresă destinație 1/2/3 ..... 33
Sincronizare ..... 27
SNMP ..... 33
Solicitați codul ..... 21
Spate ..... 30
Specificații ..... 72
Sports (sporturi) ..... 13
sRGB ..... 13
Standarde de ecran suportate ..... 70
Strălucire ..... 26
Strălucire redusă ..... 29
Submeniu ..... 25
Supraîncălzire ..... 40
Sursă ..... 35

## T

Tablă albă ..... 13
Tastatură software ..... 33
Teatru ..... 13
Telecomanda ..... 8
Temperatura de funcționare ..... 72
Temperatura de stocare ..... 72
Tentă ..... 26
Trap IP Adresă ..... 33

## U

Unghi de înclinare ..... 72
Urmărire ..... 27

## V

Volum ..... 29

## Z

Zona de emitere a semnalului de la telecomandă ..... 9

Toate drepturile rezervate. Nici o parte a acestei publicații nu poate fi reprodusă, salvată într-un sistem de stocare sau transmisă sub orice formă, electronică, mecanică, prin fotocopiere, înregistrare sau în alt mod, fără acordul scris prealabil al Seiko Epson Corporation. Nu ne asumăm răspunderea pentru drepturile de autor care provin din utilizarea informațiilor din acest document. De asemenea nu ne asumăm răspunderea pentru daunele rezultate din utilizarea informațiilor din acest document.

Nici Seiko Epson Corporation și nici filialele acesteia nu sunt responsabile în fața cumpărătorului acestui produs sau a terților pentru daunele, pierderile, costurile sau cheltuielile suportate de cumpărător sau de terți în cazul unui accident, a folosirii necorespunzătoare sau abuzive a acestui produs sau în cazul unor modificări, reparații sau schimbări neautorizate aduse produsului sau (cu excepția SUA) nerespectarea cu strictețe a instrucțiunilor de funcționare și întreținere ale Seiko Epson Corporation.

Seiko Epson Corporation nu va fi responsabilă pentru daunele și problemele produse datorită folosirii altor componente opționale sau a altor consumabile decât cele care sunt denumite de Seiko Epson Corporation ca fiind produse originale Epson sau produse aprobate de Epson.

Conținutul prezentului ghid poate fi modificat și actualizat fără notificare prealabilă.

Ilustrațiile din acest ghid pot diferi față de proiector.

Notificare generală:
Macintosh, Mac și iMac sunt mărci comerciale înregistrate ale Apple Inc.
IBM este marcă înregistrată a companiei International Business Machines Corporation.
Windows, Windows NT, VGA și PowerPoint sunt mărci înregistrate sau mărci ale Microsoft Corporation din S.U.A. și/sau din alte țări.
Dolby este marcă înregistrată a Dolby Laboratories.
Pixelworks și DNX sunt mărci înregistrate ale companiei Pixelworks, Inc.
AMX este o marcă comercială a AMX Corporation.
Marca PJLink este o marcă în curs de înregistrare sau deja înregistrată în Japonia, Statele Unite ale Americii și alte țări și zone.

Celelalte nume de produse utilizate în acest document sunt folosite numai pentru exemplificare și pot fi mărci înregistrate ale deținătorilor lor. Epson nu revendică nici un drept asupra acestor mărci.
Aceste produse utilizează programe cu sursă deschisă.

©SEIKO EPSON CORPORATION 2009. All rights reserved.