EPSON
EXCEED YOUR VISION

Bruksanvisning

Multimedia Projector

EB-410W

Beteckningar som används i denna handbok

Säkerhetsindikatorer

Symboler används i dokumentationen och på projektorn som varnar om eventuella person- och egendomsskador så att du använder projektorn på ett säkert sätt.
Symbolerna och deras betydelse beskrivs nedan. Se till att du förstår dem innan du läser handboken.

⚠ Varning	Anger att det finns risk för dödsfall eller allvarliga personskador om du bortser från varningen eller inte är försiktig.
⚠ Försiktighet	Anger att det finns risk för person- eller egendomsskador om du bortser från varningen eller inte är försiktig.

Symboler för allmän information

Observera	Anger procedurer som kan leda till skador på person eller egendom om du inte är tillräckligt försiktig.
	Anger ytterligare information och punkter som kan vara bra att känna till om ett visst ämne.
☛	Anger en sida där du kan hitta detaljerad information om ett visst ämne.
▶▶	Anger att en förklaring av det eller de understrukna orden framför denna symbol finns i termordlistan. Se avsnittet "Ordlista" i "Bilagor". ☛ sid.63
Procedur	Anger förfaringssätt och stegordning vid utförandet. Angiven procedur ska utföras i den ordning som de numrerade stegen visar.
[(Namn)]	Anger namn på knappar på fjärrkontroll eller kontrollpanel. Exempel: Knappen [Esc]
"(Menynamn)"	Anger alternativ på konfigurationsmenyn Exempel: "Bild" - "Ljusstyrka"

Innehåll

Projektorns funktioner **4**
Delarnas namn och funktion **5**
Framsida/ovansida 5
Baksida 6
Kontrollpanel 7
Fjärrkontroll 8
Undersida 9

Användbara funktioner

Byta projiceringsläge **11**
Ändra den projicerade bilden (Sök källa) **12**
Funktioner för förbättrad projicering **13**
Välja projiceringskvalitet (Välja färgläge) 13
Slå av ljud och bild tillfälligt (A/V av) 14
Frysa bilden (frysa) 14
Ändra bredd-/höjdförhållande (Bildformat) 15
Förstora en del av bilden (E-zoom) 18
Säkerhetsfunktioner **19**
Hantera användare (Lösenordsskydd) 19
Begränsa användningen (Driftspärr) 21
Stöldskyddslås 22

Konfigurationsmeny

Använda konfigurationsmenyn **24**
Lista över funktioner **25**
Menyn Bild 25
Menyn Signal 26
Menyn Inställningar 27
Menyn Utökad 28
Menyn Nätverk 30
Menyn Information (endast visning) 33
Menyn Återställ 34

Felsökning

Använda hjälpen **36**
Problemlösning **37**
Avläsa indikatorerna 37
Om indikatorerna inte ger någon lösning 40

Bilagor

Installationsmetoder **48**
Rengöring **49**
Rengöra projektorytan 49
Rengöra linsen 49
Rengöra luftfiltret och luftintaget 49
Byta ut förbrukningsartiklar **50**
Byta batterier i fjärrkontrollen Batterier 50
Byta ut lampan 51
Byta luftfiltret 55
Viktig anmärkning angående transport **56**
Flytta i närheten 56
Vid transport 56
Spara en användarlogotyp **57**
Skärmformat och avstånd **59**
Ansluta till extern utrustning **60**
Ansluta till en extern bildskärm 60
Ansluta till externa högtalare 60
Ansluta en nätverkskabel **61**
Extra tillbehör och förbrukningsartiklar **62**
Ordlista **63**
ESC/VP21-kommandon **65**
Kommandolista 65
Kommunikationsprotokoll 65
Sladdtyper 66
PJLink **67**
Lista över bildskärmar som stöds **68**
Specifikationer **70**
Utseende **71**
Index **72**

Projektorns funktioner

Lätt att använda

■ Projicera på korta avstånd

Det kortaste projiceringsavståndet från skärmen som rekommenderas är enbart 54 cm*. Du kan placera projektorn i närheten av skärmen. Om du t.ex. projicerar bilder på skärmen via taket, kan du stå nära skärmen och beskriva bilderna utan att din skugga syns. När du står med ryggen vänd mot skärmen kommer ljuset från projektorn inte att blända dig.

* Vid det avståndet mäter den projicerade bilden ca. 110 × 67 cm.

■ WXGA-kompatibel projicering

Projektorn kan hantera bilder från en dator med en 16:10 WXGA bred LCD-skärm utan att ändra bildformatet. Det gör att du kan använda breda ytor, t.ex. en skrivtavla, som skärm.

■ Nätverksbaserad styrning

Genom att ansluta projektorn till ett nätverk kan du övervaka och styra projektorn via en dator.

Förbättrade säkerhetsfunktioner

■ Lösenordsskydd för att begränsa och hantera användare

Genom att ange ett lösenord kan du begränsa vem som får använda projektorn. ☛ sid.19

■ Driftslåset begränsar användningen av knapparna på kontrollpanelen

Du kan använda driftslåset för att förhindra att en obehörig person ändrar projektorns inställningar vid evenemang, i skolor och dylikt. ☛ sid.21

■ Utrustad med olika stöldskyddsanordningar

Projektorn har följande säkerhetsanordningar. ☛ sid.22

- Säkerhetsport
- Installationsplats för säkerhetskabel

Enkel att hantera

■ Direkt ström på/av

På platser där strömmen hanteras centralt, t.ex. ett konferensrum, kan projektorn ställas in att slå på och av strömmen automatiskt när strömkällan som projektorn är ansluten till slås på eller av.

■ Ingen fördröjning på grund av nedkylning

Du kan dra ut projektorns strömsladd utan att behöva vänta på att projektorn ska svalna när strömmen stängts av.

Delarnas namn och funktion

Framsida/ovansida

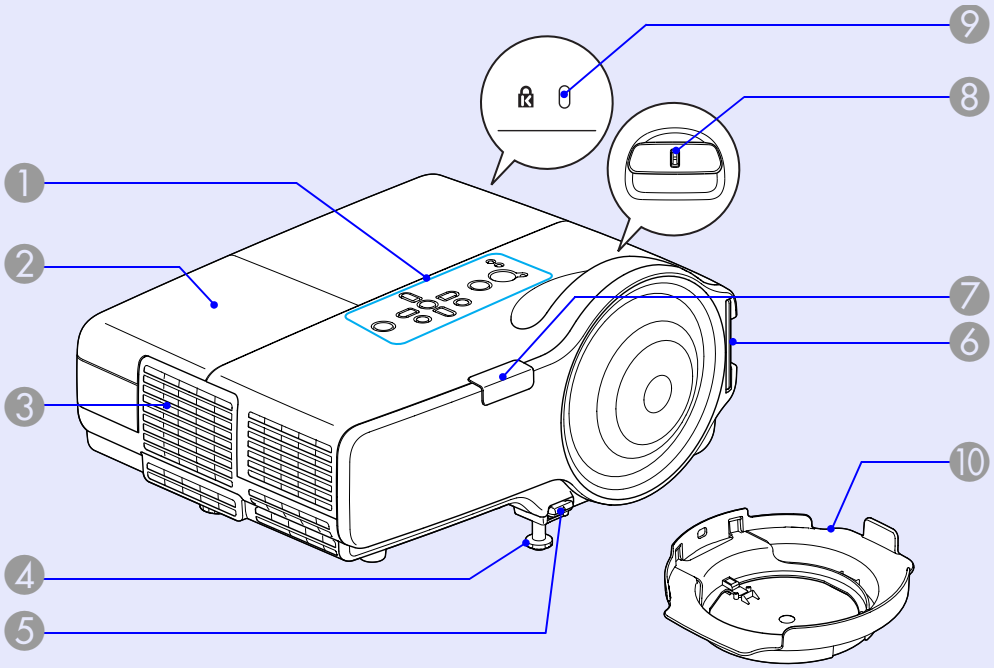

Namn	Funktion
1 **Kontrollpanel**	☛ sid.7
2 **Lamplucka**	Öppna denna lucka när du ska byta projektorns lampa. ☛ sid.52
3 **Luftutsläpp**	⚠ **Försiktighet** Placera inte föremål som kan böjas eller på annat sätt påverkas av värme nära luftutsläppet, och håll ansikte och händer på avstånd från luftutsläppet när projicering pågår.

Namn	Funktion
4 **Justerbar fot fram**	Utvidga och justera den projicerade bilden när projektorn står på en yta som ett skrivbord. ☛ *Snabbstartsguide*
5 **Fotjusteringsspak**	Med fotspaken fäller du ut och in den främre foten. ☛ *Snabbstartsguide*
6 **Luftintag (Luftfilter)**	Det här är ett luftintag som kyler insidan av projektorn. Om smuts samlas här kan den interna temperaturen i projektorn stiga. Detta kan leda till driftsproblem och livslängden på den optiska motorn kan förkortas. Rengör luftfiltret regelbundet. ☛ sid.49
7 **Fjärrmottagare**	Tar emot signaler från fjärrkontrollen. ☛ *Snabbstartsguide*
8 **Fokuseringsreglage**	Justerar bildens fokus. ☛ *Snabbstartsguide*
9 **Säkerhetsport (🔒)**	Säkerhetsporten är kompatibel med Microsaver Security System som tillverkas av Kensington. ☛ sid.22
10 **Linsskydd**	Skyddar linsen från skador och smuts.

Baksida

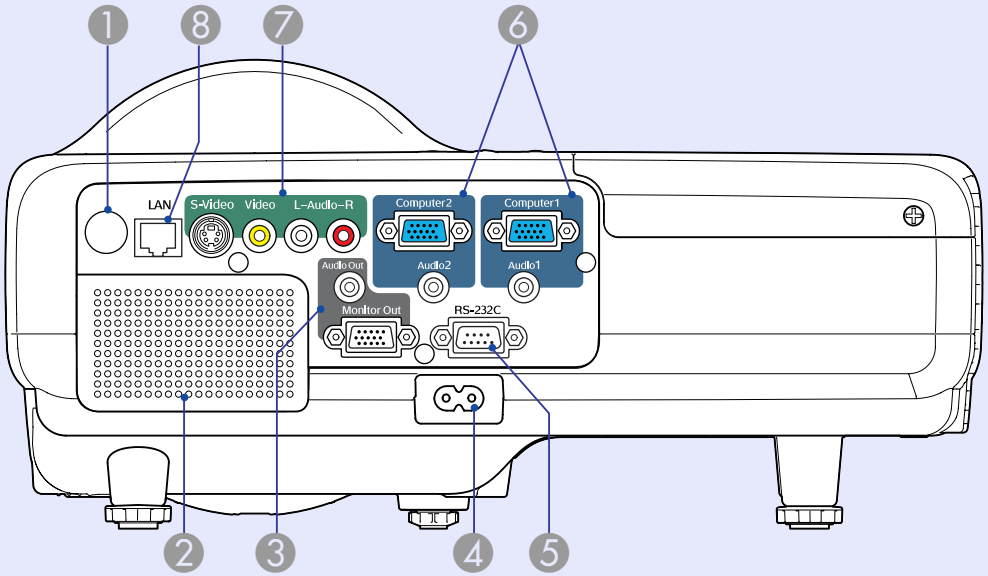

Namn	Funktion
1 **Fjärrmottagare**	Tar emot signaler från fjärrkontrollen. ☛ *Snabbstartsguide*
2 **Högtalare**	
3 **Bildskärmsutgång**	Matar ut bildsignalen från datorn som är ansluten till Dator 1-ingången till en extern bildskärm. Funktionen kan inte användas för komponentvideosignaler▸▸ och andra signaler som sänds till en annan port än Dator 1-ingången. ☛ sid.60
Ljudutgång	Matar ut ljudet för bilden som projiceras till de externa högtalarna. ☛ sid.60
4 **Strömingång**	Ansluts till strömsladden. ☛ *Snabbstartsguide*

Namn	Funktion
5 **RS-232C-port**	När projektorn styrs via en dator ska den anslutas till datorn med en RS-232C-kabel. Porten är avsedd för styrning och används inte i normala fall. ☛ sid.66
6 **Dator 1-ingång**	För videosignaler från en dator och komponentvideo▸▸-signaler från andra videokällor.
Ljud 1-ingång	Ansluts till ljudutgången på datorn som är ansluten till Dator 1-ingången.
Dator 2-ingång	För videosignaler från en dator och komponentvideo▸▸-signaler från andra videokällor.
Ljud 2-ingång	Ansluts till ljudutgången på datorn som är ansluten till Dator 2-ingången. ☛ *Snabbstartsguide*
7 **S-Video-ingång**	För S-video▸▸-signaler från videokällor.
Video-ingång	För kompositvideo▸▸-signaler från videokällor.
Ljudingång V/H	Ansluts till ljudutgången på utrustningen som är ansluten till S-Video-porten eller Video-ingången. ☛ *Snabbstartsguide*
8 **LAN-port**	När en nätverkskabel är ansluten kan du övervaka och styra projektorn via ett lokalt nätverk. ☛ sid.61

Kontrollpanel

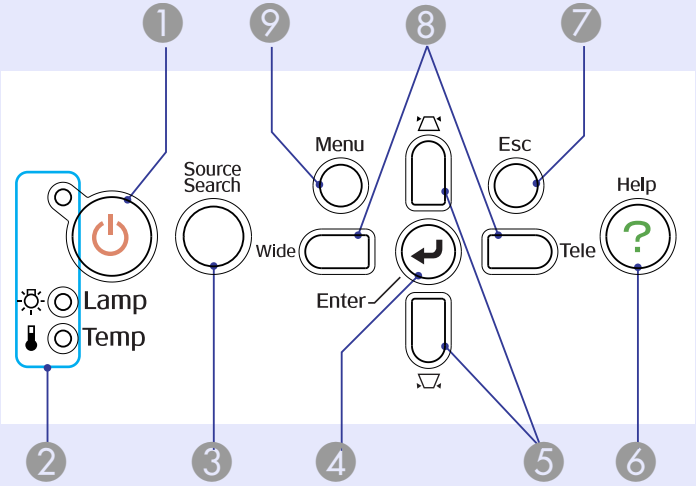

	Namn	Funktion
1	**Knappen [⏻]**	Slår på och av strömmen till projektorn. ☛ *Snabbstartsguide*
2	**Statusindikatorer**	Färgen på indikatorerna samt om de blinkar eller lyser anger projektorns status. ☛ sid.37
3	**Knappen [Source Search]**	Ändrar till nästa ingångskälla som är ansluten till projektorn och som skickar en bild. ☛ sid.12
4	**Knappen [Enter]**	Vid projicering av datorbilder trycker du på denna knapp för att automatiskt justera tracking (spårning), synchronization (synkronisering) och position (position), för att visa den optimala bilden. När en konfigurationsmeny eller en hjälpskärm visas, godkänner och väljer du aktuell markering med denna knapp och går till nästa nivå. ☛ sid.24

	Namn	Funktion
5	**Knapparna [⏢] [⏢]**	Korrigerar keystone-förvrängning. När en konfigurationsmeny eller hjälpskärm visas väljer du menyalternativ och gör inställningar med dessa knappar. ☛ *Snabbstartsguide*, sid.24
6	**Knappen [Help]**	Visar och stänger hjälpskärmen som visar hur du löser problem som uppstår. ☛ sid.36
7	**Knappen [Esc]**	Avbryter aktuell funktion. När en konfigurationsmeny visas trycker du på denna knapp för att gå till föregående menynivå. ☛ sid.24
8	**[Tele] [Wide]-knappar**	Tryck för att växla mellan Tele/Wide. När du trycker på [Tele]-knappen blir den projicerade bilden mindre, när du trycker på [Wide] blir den större. När en konfigurationsmeny eller hjälpskärm visas väljer du menyalternativ och gör inställningar med dessa knappar. ☛ *Snabbstartsguide*, sid.24
9	**Knappen [Menu]**	Visar och stänger konfigurationsmenyn. ☛ sid.24

Fjärrkontroll

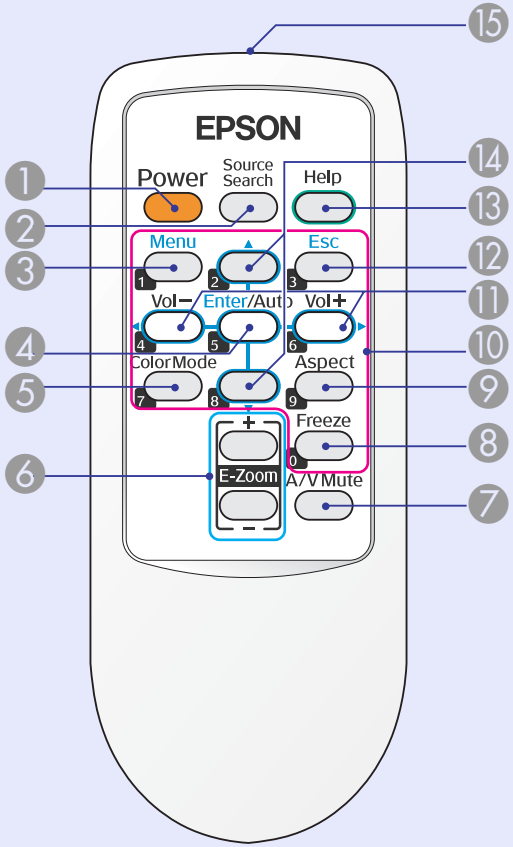

	Namn	Funktion
1	**Knappen [Power]**	Slår på och av strömmen till projektorn. ☛ *Snabbstartsguide*
2	**Knappen [Source Search]**	Ändrar till nästa ingångskälla som är ansluten till projektorn och som skickar en bild. ☛ sid.12
3	**Knappen [Menu]**	Visar och stänger konfigurationsmenyn. ☛ sid.24
4	**[Enter/Auto]-knapp**	Vid projicering av datorbilder trycker du på denna knapp för att automatiskt justera tracking (spårning), synchronization (synkronisering) och position (position), för att visa den optimala bilden. ☛ sid.26 När en konfigurationsmeny eller en hjälpskärm visas, godkänner och väljer du aktuell markering med denna knapp och går till nästa nivå. ☛ sid.24
5	**[Color Mode]-knapp**	Vid tryck på denna knapp ändras färgläget. ☛ sid.13
6	**[E-Zoom]-knapp (+) (-)**	(+) Förstorar bilden utan att ändra projiceringsstorleken. (-) Förminskar delar av bilden som förstorats med [+]-knappen. ☛ sid.18
7	**Knappen [A/V Mute]**	Slår på och av video och ljud. ☛ sid.14 Skärmen töms om du håller knappen nedtryckt i ca. 5 sekunder och projiceringsläget ändras från "Fram" till "Fram/tak". ☛ sid.28
8	**Knappen [Freeze]**	Pausläget för bilder aktiveras eller inaktiveras. ☛ sid.14
9	**[Aspect]-knapp**	Bildförhållandet▸▸ ändras vid tryck på denna knapp. ☛ sid.15
10	**Sifferknappar**	Använd knapparna när du anger ett lösenord. ☛ sid.20

Namn	Funktion
⓫ **[Volume -/◄]-knapp [Volume +/►]-knapp**	Tryck på [Volume -/◄] när du vill sänka volymen och tryck på [Volume +/►] när du vill höja den. När en konfigurationsmeny eller hjälpskärm visas väljer du menyalternativ och gör inställningar med dessa knappar. ☛ *Snabbstartsguide*, sid.24
⓬ **Knappen [Esc]**	Avbryter aktuell funktion. När en konfigurationsmeny visas trycker du på denna knapp för att gå till föregående nivå. ☛ sid.24
⓭ **Knappen [Help]**	Visar och stänger hjälpskärmen som visar hur du löser problem som uppstår. ☛ sid.36
⓮ **[▲] [▼]-knappar**	När en konfigurationsmeny eller hjälpskärm visas väljer du menyalternativ och gör inställningar med dessa knappar. ☛ sid.24
⓯ **Område för utsändning av signaler från fjärrkontrollen**	Sänder fjärrkontrollsignaler. ☛ *Snabbstartsguide*

Undersida

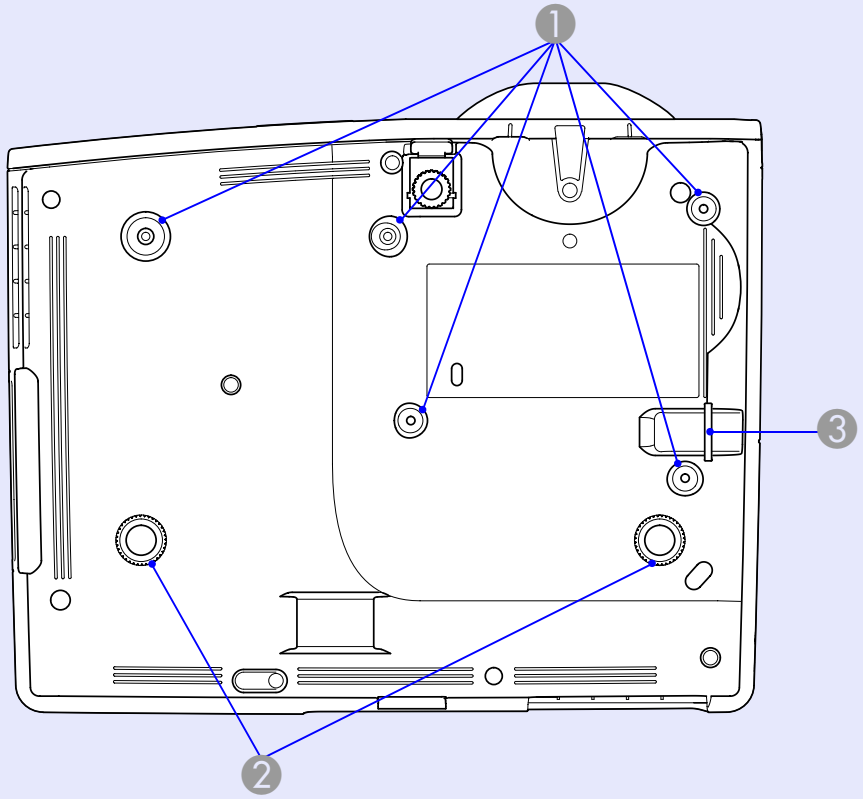

Namn	Funktion
❶ **Fästpunkter för upphängningskonsoler (5 stycken)**	Fäst takmonteringssatsen (tillval) här om du ska hänga upp projektorn i taket. ☛ sid.48, 62
❷ **Fot bak (2-punkts)**	Justera projektorns horisontella lutning genom att fälla ut och in foten. ☛ *Snabbstartsguide*
❸ **Installationsplats för säkerhetskabel**	Anslut ett stöldskyddslås här om du vill säkra projektorn vid ett fast föremål. ☛ sid.22

Användbara funktioner

I detta kapitel beskrivs funktioner som är användbara när man håller presentationer och dylikt, samt säkerhetsfunktioner.

Byta projiceringsläge 11

Ändra den projicerade bilden (Sök källa) 12

Funktioner för förbättrad projicering 13

- **Välja projiceringskvalitet (Välja färgläge) 13**
- **Slå av ljud och bild tillfälligt (A/V av) 14**
- **Frysa bilden (frysa) 14**
- **Ändra bredd-/höjdförhållande (Bildformat) 15**
  - "Automatiskt" 15
  - "Normal", "16:9", "Zoom" 15
  - "Full", "Through" 16
- **Förstora en del av bilden (E-zoom) 18**

Säkerhetsfunktioner 19

- **Hantera användare (Lösenordsskydd) 19**
  - Typ av lösenordsskydd 19
  - Ange lösenordsskydd 19
  - Ange lösenord 20
- **Begränsa användningen (Driftspärr) 21**
- **Stöldskyddslås 22**
  - Montera stöldskyddslåset 22

Byta projiceringsläge

Projiceringsläget är som standard "Fram" där bilder projiceras framför skärmen. Om projektorn ska användas för takprojicering ska projiceringsläget ändras till "Fram/tak" med proceduren nedan.

Procedur

Håll "A/V Mute"-knappen på fjärrkontrollen nedtryckt i ca. 5 sekunder.

Skärmen töms och projiceringsläget ändras från "Fram" till "Fram/tak".

☛ sid.28

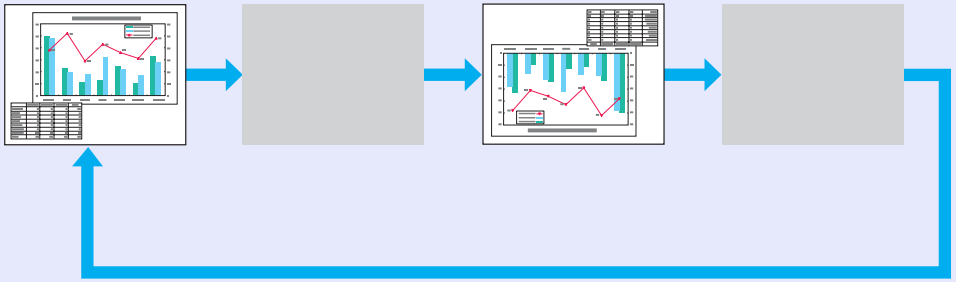

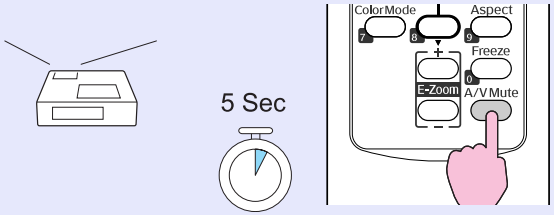

Ändra den projicerade bilden (Sök källa)

Projektorn identifierar automatiskt signaler som tas emot från ansluten utrustning och bilden som tas emot från utrustningen projiceras.
Du kan snabbt projicera bilder eftersom enheten hoppar över ingångar som inte tar emot bilder.

Följande skärm som anger status för bildsignaler visas när endast projektorns aktuella bild är tillgänglig, eller när ingen bildsignal kan identifieras. Du kan välja den ingångsport där den anslutna utrustning som du vill använda projiceras. Om ingen åtgärd utförs efter cirka 10 sekunder försvinner skärmen.

Procedur

När videoutrustningen är ansluten ska du starta uppspelningen innan denna åtgärd påbörjas.

Använda fjärrkontrollen

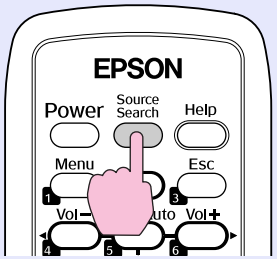

Använda kontrollpanelen

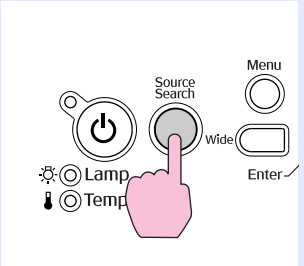

När två eller flera utrustningsenheter är anslutna trycker du på knappen [Source Search] tills den bild du vill visa projiceras.

Välja projiceringskvalitet (Välja färgläge)

Du kan enkelt uppnå optimal bildkvalitet genom att välja den inställning som bäst motsvarar rådande förhållanden vid projiceringen. Bildens ljusstyrka varierar beroende på valt läge.

Läge	Användning
Dynamiskt	Läget är bäst för rum med stark belysning. Det är det ljusaste läget och återger skuggor bra.
Presentation	Läget är bäst för presentationer i färg i rum med stark belysning.
Teater	Lämpligt om du tittar på film i ett mörkt rum. Ger bilderna en naturlig karaktär.
Foto	(Vid mottagning av bilder från dator) Lämpligt för projicering av stillbilder, t.ex. foton, i ett ljust rum. Gör bilderna livfulla och tar fram kontrasten.
Sport	(Vid mottagning av bilder från komponentvideo, S-video eller kompositvideo) Lämpligt om du tittar på ett tv-program i ett ljust rum. Gör bilderna livfulla och mer naturliga.
sRGB	Lämpligt för bilder som överensstämmer med sRGB-färgstandarden.
Svarta tavlan	Även om du projicerar på svarta (gröna) tavlan får bilderna en naturlig ton med den här inställningen, precis som vid projicering på en vanlig skärm.
Skrivtavla	Läget är bäst för presentationer på en skrivtavla.

Procedur

Fjärrkontroll

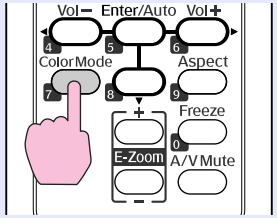

Varje gång du trycker på knappen visas namnet på färgläget på skärmen och färgläget ändras.

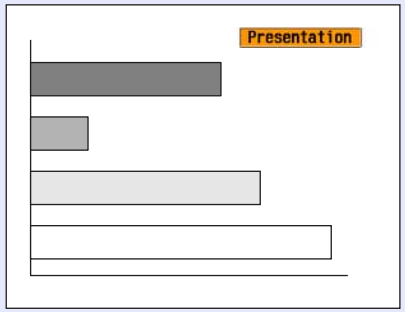

Om du trycker på knappen medan namnet på färgläget visas på skärmen, ändras det till nästa färgläge.

Färgläget kan även ställas in med "Färgläge" på menyn "Bild" på konfigurationsmenyn. ☛ *sid.25*

Slå av ljud och bild tillfälligt (A/V av)

Du kan använda denna funktion när du vill att åhörarnas uppmärksamhet ska riktas mot vad du säger, eller vid moment du inte vill visa, t.ex. om du hoppar mellan filer under presentationer från en dator.

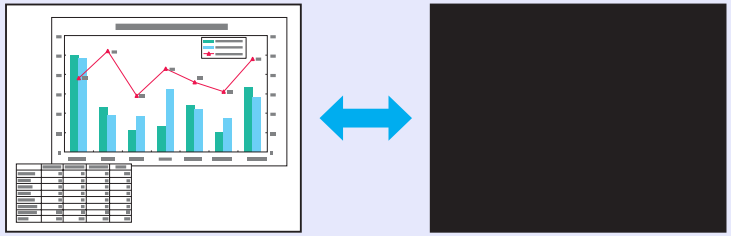

Procedur

Fjärrkontroll

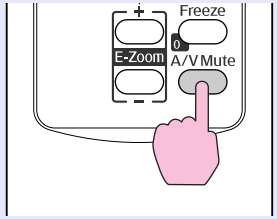

Varje gång du trycker på knappen aktiveras eller inaktiveras A/V ljudavstängning.

- ***Om du använder denna funktion när du projicerar rörliga bilder, fortsätter källan att spela upp bilder och ljud och du kan inte återgå till den plats där A/V av aktiverades.***
- ***Med fjärrkontrollen kan du välja om du vill visa svart, blått eller logotyp som skärm för A/V ljudavstängning med inställningen "Utökad" - "Visning" - "A/V ljudavstängning" på konfigurationsmenyn.*** ☛ *sid.28*

Frysa bilden (frysa)

När den rörliga bilden på skärmen är frusen fortsätter projektorn att projicera den, vilket innebär att du kan projicera en rörlig bild bildruta för bildruta som stillbilder. Om funktionen Frysa aktiveras i förväg kan du även använda funktioner som att hoppa mellan filer under presentationer från en dator utan att projicera några bilder.

Procedur

Fjärrkontroll

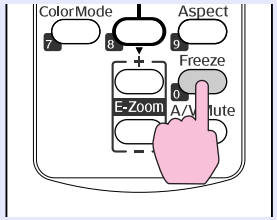

Varje gång du trycker på knappen Freeze slår du på eller av frysfunktionen.

- ***Ljudet slås inte av.***
- ***Bildkällan fortsätter att spela upp de rörliga bilderna även när skärmen är frusen, så det går inte att återuppta projiceringen från den punkt där den avbröts.***
- ***Om du trycker på knappen [Freeze] när en konfigurationsmeny eller hjälpskärm visas, rensas den meny eller hjälpskärm som visas.***
- ***Frysning fungerar även när E-zoom används.***

Ändra bredd-/höjdförhållande (Bildformat)

"Bildformatet" är förhållandet mellan en bilds längd och höjd. Med den här projektorn kan du ändra bildformatet genom att trycka på [Aspect]-knappen på fjärrkontrollen. Bildformatet kan ställas in på sex olika lägen; "Automatiskt", "Normal", "16:9", "Full", "Zoom" och "Through". Genom att ändra bildformatet kan du ställa in bästa projiceringsläge för en viss insignal. Information om hur du ställer in bildformatet finns nedan.

"Automatiskt"

Med inställningen "Automatiskt" ändras projiceringsläget efter signalen på följande sätt.

- 4:3 insignal: Normal
- Hopklämd insignal: 16:9
- Letterbox-insignal: Zoom

*1 "Automatiskt" kan inte användas för bilder från en dator och vissa komponentvideosignaler.
*2 "Normal" används om den anslutna enheten inte uppfyller EIAJ-standarderna.

"Normal", "16:9", "Zoom"

Insignalen, rekommenderat bildformat och deras användning visas i tabellen som följer.

Insignal	Rekommenderat bildformat	Användning	Bild	Anmärkningar
• Vanlig tv-sändning • Bild med standardformat (4:3) • Datorbild (inklusive bilder från 16:10 WXGA-bildskärmar)	Normal	Använder hela projiceringsområdet samtidigt som indatabildens bildformat behålls.	För 4:3-bilder 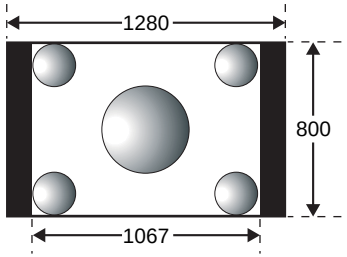 För 16:9-bilder 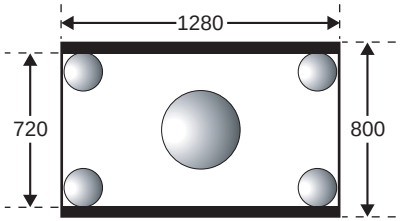 	När en 4:3-bild projiceras syns en svart rand på vänster och höger sida. När en HDTV-bild projiceras är bildformatet 16:9 med en svart rand överst och underst. Hela projiceringsområdet används när en 16:10-bild projiceras.

Insignal	Rekommenderat bildformat	Användning	Bild	Anmärkningar
Hopklämda bilder, t.ex. sådana från en videokamera eller dvd-program	16:9	Bildformatet för indatabilden konverteras till 16:9 så att hela projiceringsområdets bredd används.	Bilder som tagits i hopklämt läge (en bild som tagits i hopklämt läge utvidgas till 16:9 för visning) 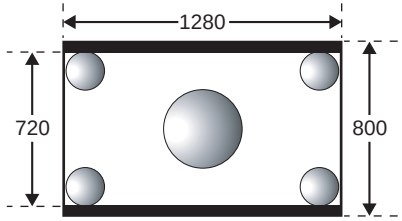	När en 4:3-bild projiceras förlängs den horisontalt. 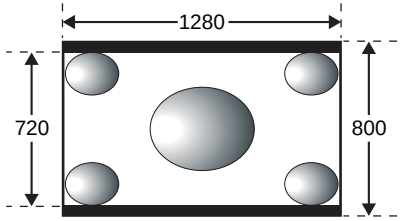
Letterbox-bilder från t.ex. en dvd	Zoom	Använder hela projiceringsområdets bredd samtidigt som indatabildens bildformat behålls.	Letterbox-bilder från t.ex. en dvd. 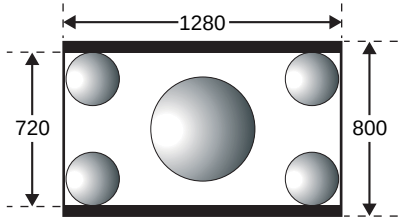	När en 4:3-bild projiceras kapas bildens övre och undre del. 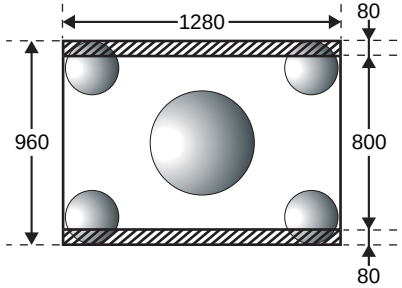

Skärmstorlekar anges i punkter.

"Full", "Through"

Med "Full" används projektionsområdets hela bredd för den projicerade bilden. Bildformatet bevaras inte. "Full" ställs in när du vill använda hela projektionsområdet för att projicera en insignal.

- När en 4:3-bild projiceras förlängs den horisontalt.

Bildformatet och indatabildens upplösning bevaras när "Through" är inställt. "Through" ställs in när du vill projicera bilden som den är, utan att insignalen förstoras eller förminskas.

- Eftersom indatabilder med en upplösning upp till 1 280 × 800 punkter är mindre än projektionsområdet, syns en svart rand överst och underst samt på vänster och höger sida.
- Bildens kanter kapas på indatabilder med en upplösning som överstiger 1 280 × 800 punkter.

Procedur

Fjärrkontroll

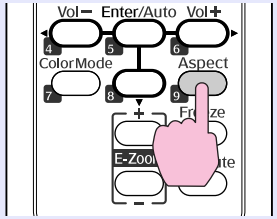

Varje gång du trycker på knappen visas namnet på bildförhållandet på skärmen och bildförhållandet ändras.

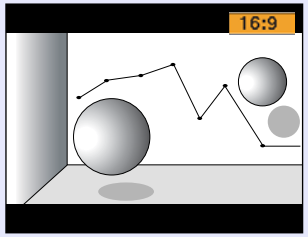

Om du trycker på knappen medan namnet på bildförhållandet visas på skärmen, ändras det till nästa bildförhållande.

Det kan även ställas in med "Bildformat" på menyn "Signal" på konfigurationsmenyn. ☛ *sid.26*

Förstora en del av bilden (E-zoom)

Funktionen är praktisk när du vill förstora bilder, t.ex. diagram och tabeller, för att studera dem i detalj.

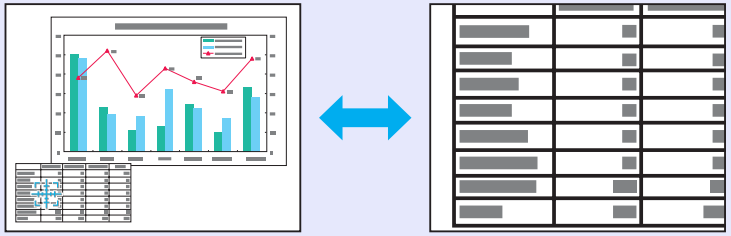

Procedur

1 Starta E-zoom-funktionen.

Fjärrkontroll

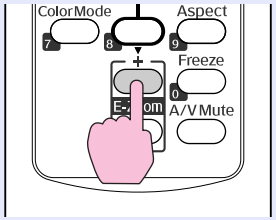

2 Flytta krysset till det bildområde som du vill förstora.

Fjärrkontroll

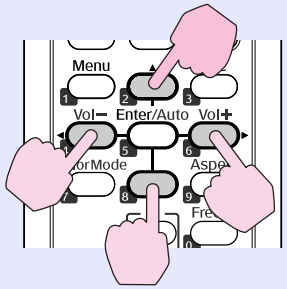

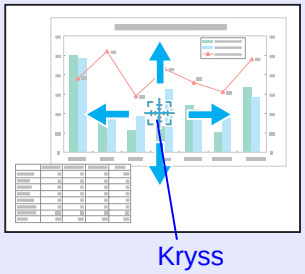

3 Förstora.

Fjärrkontroll

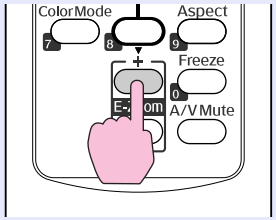

Vid tryck på denna knapp förstoras området. Förstoringen går snabbare om du håller ned knappen.
Du kan förminska den förstorade bilden genom att trycka på knappen [-].
Tryck på [Esc] för att avbryta.

- ***Förstoringsgraden visas på skärmen. Det markerade området kan förstoras mellan 1 och 4 gånger, i 25 steg.***
- ***Du kan bläddra på bilden genom att trycka på [▲], [▼], [◄] eller [►].***

Projektorn har följande utökade säkerhetsfunktioner.

- Lösenordsskydd
  Du kan begränsa vem som kan använda projektorn.
- Driftspärr
  Du kan förhindra att obehöriga personer ändrar projektorns inställningar.
- Stöldskyddslås
  Projektorn är utrustad med olika stöldskyddsanordningar.

Hantera användare (Lösenordsskydd)

När funktionen Lösenordsskydd är aktiverad kan bara personer som känner till lösenordet använda projektorn för att projicera bilder, även om projektorn är på. Dessutom kan användarlogotypen som visas när du slår på projektorn inte ändras. Detta fungerar som ett stöldskydd, eftersom projektorn inte kan användas om den blir stulen. När du köper projektorn är funktionen Lösenordsskydd inte aktiverad.

Typ av lösenordsskydd

Följande tre inställningar för lösenordsskydd kan göras, beroende på hur projektorn ska användas.

1. **"Strömtillförselskydd"**
   När "Strömtillförselskydd" är "På" måste lösenordet anges varje gång projektorn slås på efter att den har kopplats bort från det strömuttag som den var ansluten till senaste gången som lösenordet angavs. Om rätt lösenord inte anges kan inte projiceringen startas.
2. **"Användarlogoskydd"**
   Följande inställningar kan inte ändras när "Användarlogoskydd" är "På".
   - Spela in en användarlogotyp
   - Inställningarna för "Visa bakgrund", "Startbild" och "A/V ljudavstängning" under "Visning" på konfigurationsmenyn.
3. **"Nätverksskydd"**
   När "Nätverksskydd" är "På" kan inställningar för "Nätverk" på konfigurationsmenyn inte göras.

Ange lösenordsskydd

Använd följande procedur när du anger lösenordsskydd.

Procedur

1 Håll ned [Freeze]-knappen i cirka fem sekunder.

Inställningsmenyn för lösenordsskydd visas.

Fjärrkontroll

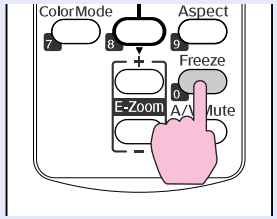

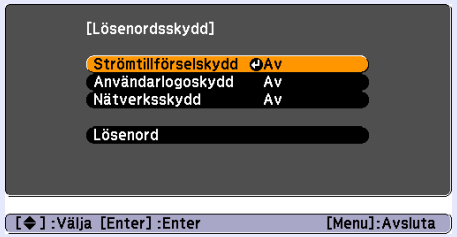

- ***Om lösenordsskyddet redan är aktiverat, måste du ange lösenordet.***
  Om rätt lösenord anges, visas inställningsmenyn för lösenordsskydd.
  ☛ "Ange lösenord" sid.20
- ***När du har ställt in ett lösenord ska du placera etiketten för lösenordsskydd på ett synligt ställe på projektorn, som ett ytterligare stöldskydd.***

2 Aktivera "Strömtillförselskydd".

(1) Välj "Strömtillförselskydd" och tryck sedan på [Enter]-knappen.
(2) Välj "På" och tryck sedan på [Enter]-knappen.
(3) Tryck på [Esc]-knappen.

3 Aktivera "Användarlogoskydd".

(1) Välj "Användarlogoskydd" och tryck sedan på [Enter]-knappen.
(2) Välj "På" och tryck sedan på [Enter]-knappen.
(3) Tryck på [Esc]-knappen.

4 Aktivera "Nätverksskydd".

(1) Välj "Nätverksskydd" och tryck sedan på [Enter]-knappen.
(2) Välj "På" och tryck sedan på [Enter]-knappen.
(3) Tryck på [Esc]-knappen.

5 Ställ in lösenordet.

(1) Välj "Lösenord" och tryck sedan på [Enter]-knappen.
(2) Välj "Ja" och tryck sedan på [Enter]-knappen när meddelandet "Ändra lösenordet?" visas. Standardinställningen för lösenord är "0000". Ändra detta till ett eget lösenord. Om du väljer "Nej" visas menyn Lösenordsskydd från steg 1 igen.
(3) Ange ett fyrsiffrigt nummer med sifferknapparna. Numret som anges visas som "* * * *". När du anger den fjärde siffran visas bekräftelseskärmen.

Fjärrkontroll

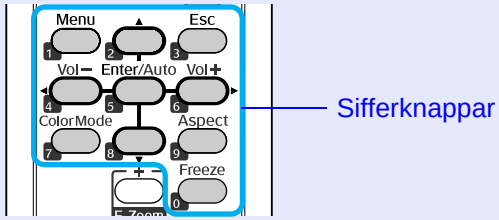

(4) Ange lösenordet igen.
Meddelandet "Det nya lösenordet sparas." visas.
Om du anger fel lösenord visas ett meddelande där du uppmanas att ange lösenordet igen.

Ange lösenord

När lösenordsskärmen visas anger du lösenordet med sifferknapparna på fjärrkontrollen.

Procedur

Ange lösenordet med sifferknapparna.

När du anger rätt lösenord startar projiceringen.

Observera

- *Om fel lösenord anges tre gånger i rad visas meddelandet "Projektorns funktioner spärras." i ungefär fem minuter. Sedan övergår projektorn till vänteläge. Om det händer drar du ut stickkontakten ur eluttaget och sätter in den igen. Sedan slår du på projektorn igen. Lösenordsskärmen visas igen, så att du kan ange rätt lösenord.*
- *Om du har glömt lösenordet antecknar du numret "Kod för begäran: xxxxx" som visas på skärmen och kontaktar den närmaste representant för Epson som anges i Anvisningar för support och service.* ☛ *Kontaktlista för Epson-projektor*
- *Om du matar in fel lösenord trettio gånger i rad visas meddelandet nedan, och projektorn godkänner inga fler lösenordsangivelser. "Projektorns funktioner spärras. Kontakta Epson enligt uppgifter i dokumentationen."* ☛ *Kontaktlista för Epson-projektor*

Begränsa användningen (Driftspärr)

Välj ett av följande alternativ för att låsa knapparna på kontrollpanelen.

- Total spärrning
  Alla knappar på kontrollpanelen låses. Du kan inte utföra använda några funktioner från kontrollpanelen, inte ens slå på eller av strömmen.
- Driftspärr
  Alla knappar på kontrollpanelen förutom [⏻]-knappen låses.

Denna funktion är användbar vid evenemang och mässor när du vill inaktivera alla knappar och bara projicera bilder, eller på skolor när du vill begränsa knappanvändningen. Projektorn kan fortfarande styras med fjärrkontrollen.

Procedur

1 **Tryck på [Menu]-knappen och välj "Inställningar" - "Driftspärr" på konfigurationsmenyn.** ☛ **"Använda konfigurationsmenyn" sid.24**

Använda fjärrkontrollen

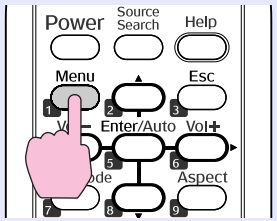

Använda kontrollpanelen

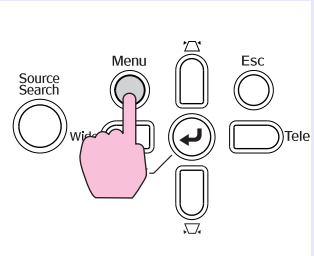

Kontrollera vilka knappar du kan använda och vilka åtgärder de kan utföra i anvisningarna under menyn.

2 **Välj antingen "Total spärrning" eller "Driftspärr".**

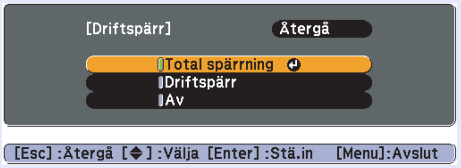

3 **Välj "Ja" när bekräftelsemeddelandet visas.**

Knapparna på kontrollpanelen låses enligt den inställning som du har valt.

Du kan låsa upp kontrollpanelen på ett av följande sätt.

- ***Använd fjärrkontrollen och välj "Av" i "Inställningar" - "Driftspärr" på konfigurationsmenyn.***
- ***Ett meddelande visas och låset inaktiveras om du trycker in och håller [Enter]-knappen på kontrollpanelen intryckt i cirka sju sekunder.***

Stöldskyddslås

När projektorn är takmonterad och lämnas obevakad i rum, kan någon försöka stjäla den, därför har projektorn följande säkerhetsanordningar.

- Säkerhetsport
  Säkerhetsporten är kompatibel med Microsaver Security System som tillverkas av Kensington. Mer information om Microsaver Security System finns på Kensingtons hemsida http://www.kensington.com/.
- Installationsplats för säkerhetskabel
  Ett kommersiellt tillgängligt stöldskyddslås kan föras in på installationsplatsen och säkra projektorn vid ett bord eller en pelare.

Montera stöldskyddslåset

För in ett stöldskyddslås på installationsplatsen.
Information om hur du låser anordningen finns i dokumentationen som medföljer stöldskyddslåset.

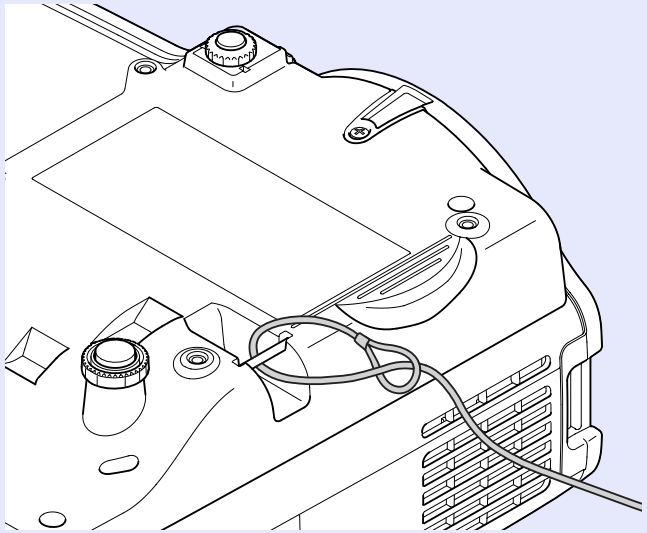

Konfigurationsmeny

Det här kapitlet innehåller information om hur du använder konfigurationsmenyn och dess funktioner.

Använda konfigurationsmenyn 24

Lista över funktioner 25

- **Menyn Bild.....25**
- **Menyn Signal.....26**
- **Menyn Inställningar 27**
- **Menyn Utökad.....28**
- **Menyn Nätverk.....30**
- **Menyn Information (endast visning).....33**
- **Menyn Återställ.....34**

Använda konfigurationsmenyn

1 Välja från huvudmenyn

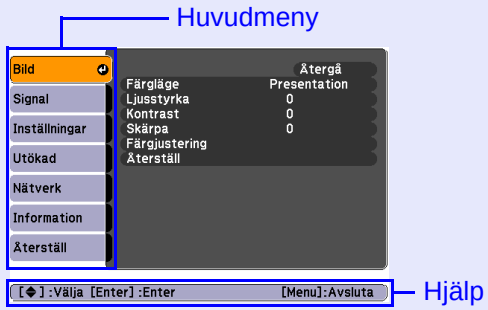

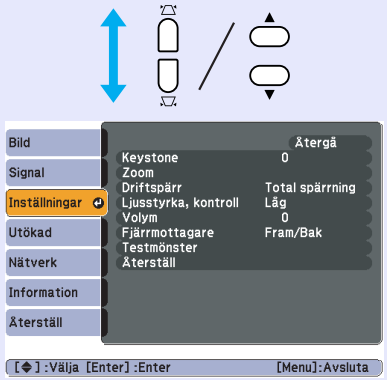

2 Välja från undermenyn

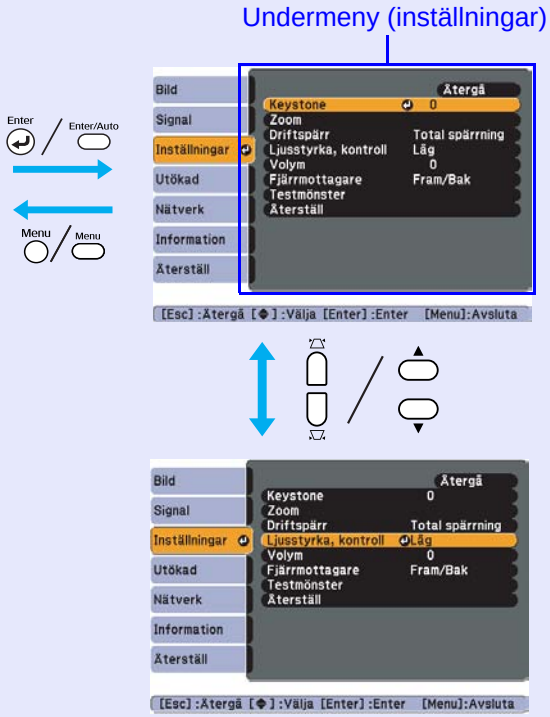

3 Ändra valt alternativ

4 Avsluta

Menu

Välj den inställning som du vill ändra

Knappar som används

Använda kontrollpanelen

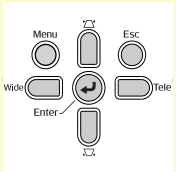

Använda fjärrkontrollen

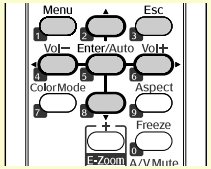

Menyn Bild

Vilka alternativ som kan ställas in varierar beroende på vilken bildsignal som projiceras, se bilderna nedan. Inställningsdetaljerna sparas för varje bildsignal.

Bild från dator

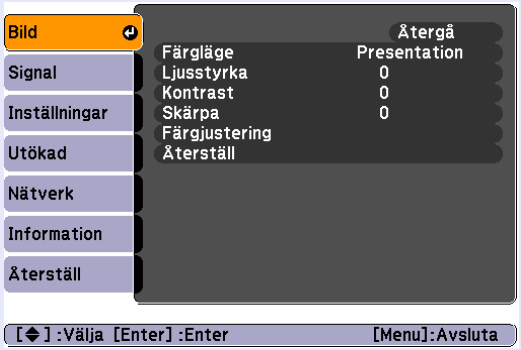

Komponentvideo/Kompositvideo/S-video

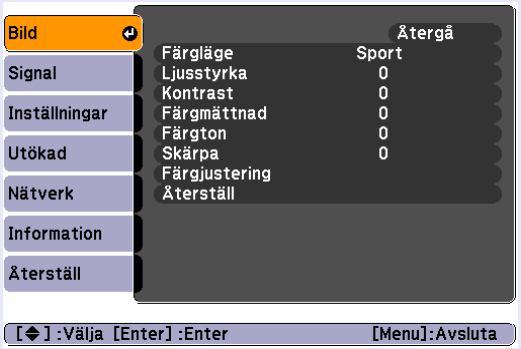

Undermeny	Funktion
Färgläge	Du kan välja den bildkvalitet som passar dina omgivningar. ☛ sid.13
Ljusstyrka	Du kan justera bildens ljusstyrka.
Kontrast	Du kan justera skillnaden mellan ljus och mörker i bilderna.
Färgmättnad	Du kan justera bildernas färgmättnad.
Färgton	(Det går bara att göra justeringar när NTSC-signaler tas emot om du använder kompositvideo/S-video.) Du kan justera bildens färgton.
Skärpa	Du kan justera bildens skärpa.
Färgjustering	Du kan göra justeringar genom att välja ett av följande alternativ: Knappen **Abs. färgtemp.**: Du kan justera bildens övergripande färgton. Du kan justera färgtonen i 10 steg, från 5000 K till 10000 K. När du väljer ett högt värde får bilden en blåaktig ton och när du väljer ett lågt värde får den en rödaktig ton. **Röd, Grön, Blå**: Du kan justera mättnaden för varje färg separat. (Detta alternativ kan inte väljas om "sRGB" har valts som "Färgläge" på menyn "Bild".)
Återställ	Du kan återställa alla justeringsvärden för menyn "Bild" till standardinställningarna. För att återställa alla menyalternativ till standardinställningarna, se ☛ sid.34

Menyn Signal

Vilka alternativ som kan ställas in varierar beroende på vilken bildsignal som projiceras, se bilderna nedan. Inställningsdetaljerna sparas för varje bildsignal.

Bild från dator

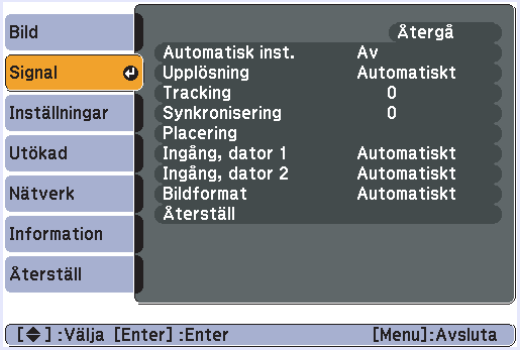

Komponentvideo

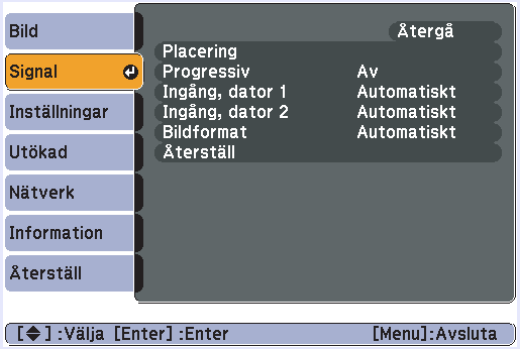

Kompositvideo/S-video

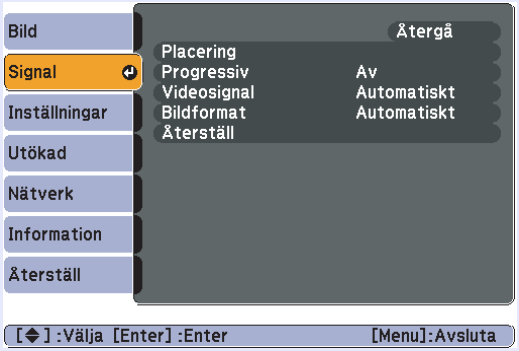

Undermeny	Funktion
Automatisk inst.	Du kan välja om bilden automatiskt ska justeras till optimalt läge (På) eller inte (Av) när insignalen ändras. ☛ sid.43
Upplösning	Insignalens upplösning avgörs automatiskt när "Auto" är inställt. Alla insignaler hanteras som breda signaler när "Bred" är inställt. Alla insignaler hanteras som 4:3-signaler när "Normal" är inställt. Ändra läget så att det passar indatakällan om bilden kollapsar eller visningsläget ändras med inställningen "Automatiskt".
Tracking	Du kan justera lodräta ränder i datorbilder. ☛ sid.43
Synkronisering	Du kan justera flimmer, suddighet och andra störningar i datorbilder. ☛ sid.43
Placering	Du kan justera bildens position uppåt, nedåt, åt vänster och åt höger så att hela bilden projiceras om en bit av bilden saknas.
Progressiv	(Komponentvideo kan endast justeras när 480i-/576i-signaler tas emot) Av: IP-konvertering utförs för varje fält på skärmen. Detta är lämpligt om du visar bilder med mycket rörelse. På: sammanflätade (i) signaler konverteras till progressiva (p) signaler. Lämpligt om du visar stillbilder.
Ingång, dator 1	Du kan välja insignal från Dator1-ingången eller Dator2-ingången. Om alternativet "Automatiskt" väljs, ställs insignalen automatiskt in enligt den anslutna utrustningen. Om färgerna inte visas korrekt när "Automatiskt" har valts, väljer du rätt signal enligt den anslutna utrustningen.
Ingång, dator 2	
Videosignal	Om du väljer "Autom." identifieras videosignalerna automatiskt. Om det uppstår störningar i bilden eller om det inträffar ett problem, som t.ex. att ingen bild visas när du har valt "Autom.", väljer du rätt signal enligt den anslutna utrustningen.
Bildformat	Du kan ställa in bildförhållandet för de projicerade bilderna. ☛ sid.15
Återställ	Du kan återställa alla justeringsvärden på menyn "Signal" utom "Ingång, dator 1" och "Ingång, dator 2" till standardinställningarna. För att återställa alla menyalternativ till standardinställningarna, se ☛ sid.34

Menyn Inställningar

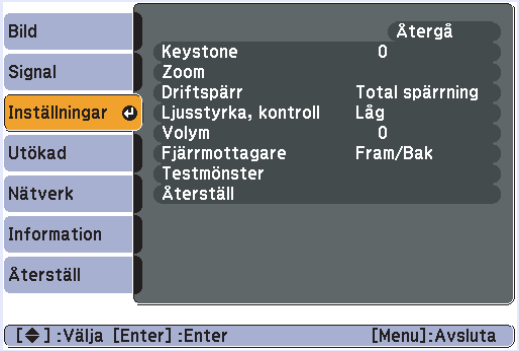

Undermeny	Funktion
Keystone	Du kan korrigera vertikal keystone-förvrängning i bilder. ☛ *Snabbstartsguide*
Zoom	Justerar bildstorleken. (Tele/Wide)
Driftspärr	Du kan använda denna funktion för att begränsa användningen av projektorns kontrollpanel. ☛ sid.21
Ljusstyrka, kontroll	Du kan välja mellan två inställningar för att ställa in lampans ljusstyrka. Välj "Låg" om bilderna som projiceras är för ljusa. Exempel: Om du projicerar bilder i ett mörkt rum eller på en liten skärm. När du väljer "Låg" ändras elförbrukningen och lampans livslängd enligt nedan och fläktljudet under projicering reduceras. Elförbrukning: minskar ungefär med 35 W. Lampans livslängd blir cirka 1,5 gånger längre.
Volym	Du kan justera volymen.
Fjärrmottagare	Du kan begränsa driftsignalens mottagning med fjärrkontrollen. När du inte vill använda fjärrkontrollen eller om fluorescerande ljus finns i närheten av fjärrmottagaren, kan du inaktivera fjärrkontrollen som du inte vill använda eller som har störningar.
Testmönster	När projektorn installeras visas ett testmönster så att du kan justera projiceringen utan att ansluta andra utrustningar. När testmönstret visas kan du justera zoom, fokusering och keystone-förvrängning. Tryck på [Esc]-knappen på fjärrkontrollen eller kontrollpanelen när du vill stänga testmönstret.
Återställ	Du kan återställa alla justeringsvärden för menyn "Inställningar" till standardinställningarna. För att återställa alla menyalternativ till standardinställningarna, se ☛ sid.34

Menyn Utökad

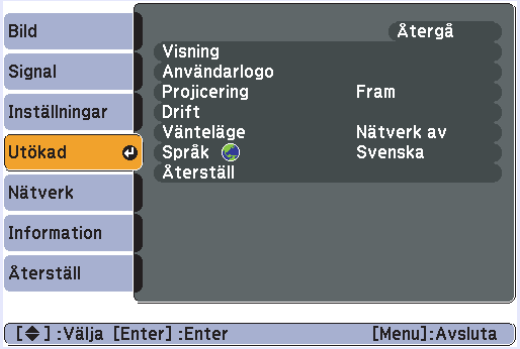

Undermeny	Funktion
Visning	Du kan göra inställningar för projektorns skärm. **Meddelanden**: Du kan ställa in om du vill visa (På) eller inte visa (Av) namnet på källan när du byter ingångskälla, namnet på färgläget när du byter Färgläge, ett meddelande när ingen bildsignal tas emot, o.s.v. **Visa bakgrund**[*1]: Du kan ställa in skärmstatus när ingen bildsignal är tillgänglig på "Svart", "Blå" eller "Logotyp". **Startbild**[*1]: Du kan ställa in om startbilden (den bild som projiceras när du startar projektorn) ska visas (På) eller inte (Av). **A/V ljudavstängning**[*1]: Vid A/V ljudavstängning kan du ställa in skärmen på "Svart", "Blå" eller "Logotyp".
Användarlogo[*1]	Du kan ändra den användarlogotyp som visas i bakgrunden och medan funktionen A/V av är aktiverad. ☛ sid.57
Projicering	Du kan välja en av följande inställningar beroende på hur projektorn är installerad. ☛ sid.48 "Fram" "Fram/tak" "Bak" "Bak/tak" Du kan ändra inställningarna enligt följande genom att trycka på [A/V Mute]-knappen på fjärrkontrollen i cirka fem sekunder. "Fram"↔"Fram/tak" "Bak"↔"Bak/tak"
Drift	**Direkt ström på**: Du kan ställa in om Direkt ström på ska vara aktiverat (På) eller inaktiverat (Av). Om du väljer "På" och projektorns strömsladd är ansluten till ett eluttag, måste du vara beredd på att plötsliga strömtoppar kan göra att projektorn slås på automatiskt. **Vänteläge**: Strömmen stängs av automatiskt när ingen bildsignal tas emot och inga åtgärder utförs när inställningen är "På". **Väntelägestimer**: Du kan ange hur länge projektorn ska vänta innan strömmen stängs av från 1 till 30 minuter när vänteläget är "På". **Läge för hög höjd**: Välj "På" när du använder projektorn på en höjd över 1500 m.
Vänteläge	Du kan använda nätverksövervaknings- och kontrollfunktioner när projektorn är i vänteläge om du väljer "Nätverk på". Du kan använda SNMP▸▸ för att övervaka och kontrollera projektorns status över nätverket, eller genom att använda programmet "EMP Monitor" som medföljer produkten.
Språk	Du kan ange språk för meddelanden.

Undermeny	Funktion
Återställ	Du kan återställa "Visning*1" och "Drift*2" på menyn "Utökad" till standardinställningarna. För att återställa alla menyalternativ till standardinställningarna, se ☛ sid.34

*1 När "Användarlogoskydd" är inställt på "På" i "Lösenordsskydd", kan inte inställningarna för användarlogotypen ändras. Du kan ändra inställningarna när du har ställt in "Användarlogoskydd" på "Av". ☛ sid.19

*2 Med undantag för "Läge för hög höjd".

Menyn Nätverk

När "Nätverksskydd" är inställt på "På" i "Lösenordsskydd" visas ett meddelande och inställningarna kan inte ändras. Du kan ändra inställningarna när du har stått in "Nätverksskydd" på "Av". ☛ sid.19

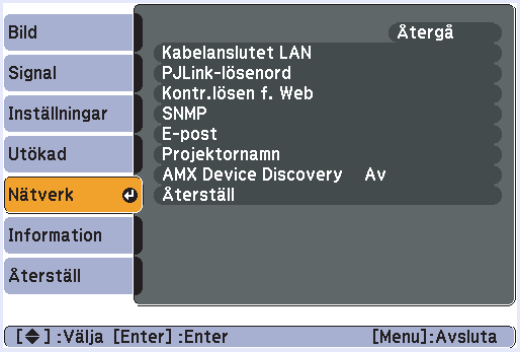

Undermeny	Funktion
Kabelanslutet LAN	Du kan ange nätverksinställningar. **DHCP**: Du kan ange om DHCP ska användas (På) eller inte (Av). Du kan inte ange fler adresser om det är inställt på "På". **IP-adress**: Du kan ange IP-adressen som tilldelats projektorn.*1 Du kan ange ett värde från 0 till 255 för varje fält i adressen. Följande IP-adresser kan inte användas. 0.0.0.0, 0.x.x.x, 127.x.x.x, 224.0.0.0 till 255.255.255.255 (där x är ett värde mellan 0 och 255) **Nätmask**: Du kan ange Nätmask för projektorn.*1 Du kan ange ett värde från 0 till 255 för varje fält i adressen. Följande nätmasker kan inte användas. 0 till 254.x.x.x. 255.255.255.255 **Gateway-adress**: Du kan ange IP-adressen för projektorns gateway.*1 Du kan ange ett värde från 0 till 255 för varje fält i adressen. Följande gateway-adresser kan inte användas. 0.0.0.0, 127.x.x.x, 224.0.0.0 till 255.255.255.255 (där x är ett värde mellan 0 och 255) **MAC-adress**: Du kan ange projektorns MAC-adress.
PJLink-lösenord	Skriv ett lösenord som ska anges när du skaffar åtkomst till projektorn via kompatibla PJLink-program.*1 ☛ sid.67 Du kan ange upp till 32 alfanumeriska tecken.
Kontr.lösen f. Web	Skriv ett lösenord som ska användas när du gör inställningar och styr projektorn med webbkontroll.*1 Du kan ange upp till 8 alfanumeriska tecken. Webbkontroll är en datorfunktion som gör att du kan ställa in och använda projektorn via en webbläsare på en dator som kör EMP Monitor. ☛ *EMP Monitor Bruksanvisning*

Undermeny	Funktion
SNMP	Du kan ange SNMP-inställningar. **IP-adr.1 f. trap/IP-adr.2 f. trap**: Du kan registrera två IP-adresser som destinationer för SNMP trapmeddelanden. IP-adressen som registreras i "IP-adr.2 f. trap" används när IP-adressen i "IP-adr.1 f. trap" inte kan nås. Om du vill övervaka projektorn via SNMP ska du installera programmet för SNMP-hantering på datorn. SNMP ska skötas av en nätverksadministratör.
E-post	Du meddelas per e-post om ett problem eller ett varningsmeddelande uppstår på projektorn när funktionen är aktiv.*2 **Meddelande om e-post**: Du kan ange om du vill bli meddelad via e-post (På) eller inte (Av). **SMTP-server**: Du kan ange IP-adressen för projektorns SMTP-server.*1 Du kan ange ett värde från 0 till 255 för varje fält i adressen. Följande IP-adresser kan inte användas. 127.x.x.x, 224.0.0.0 till 255.255.255.255 (där x är ett värde från 0 till 255) **Portnummer**: Du kan ange portnumret för SMTP-servern.*1 Initialvärdet är 25. Du kan ange ett värde mellan 1 och 65535. **E-postadress 1/E-postadress 2/E-postadress 3**: Du kan ange*1 e-postadressen och innehållet i meddelandet som ska sändas när ett problem eller en varning inträffar. Du kan registrera upp till tre destinationer. Du kan ange upp till 32 alfanumeriska enkelbyte-tecken för e-postadresserna.
Projektornamn	Du kan ange ett namn för projektorn. Namnet används för att identifiera projektorn när den är ansluten till ett nätverk.
AMX Device Discovery	När du anger "På" och projektorn är ansluten till ett nätverk, kan projektorn detekteras med AMX Device Discovery. Ange "Av" om projektorn inte är ansluten till en AMX-styrenhet eller ett nätverk där AMX Device Discovery kan detektera projektorn.
Återställ	Du kan återställa alla justeringsvärden för menyn "Nätverk" till standardinställningarna. För att återställa alla menyalternativ till standardinställningarna, se ☛ sid.34

*1 När du skriver siffror och lösenord visas följande programvarutangentbord. Tryck på knapparna [▲], [▼], [◄] och [►] på fjärrkontrollen för att flytta markören till rätt tangent och tryck på [Enter]-knappen när du vill mata in tecknet. Bekräfta inmatningen genom att trycka på [Finish] på tangentbordet när du har skrivit klart. Tryck på [Cancel] om du vill avbryta.

Du kan växla mellan versaler och gemener genom att trycka på den här knappen.

Symboltangenterna som omges av ramen ställs in och ändras varje gång knappen trycks in.

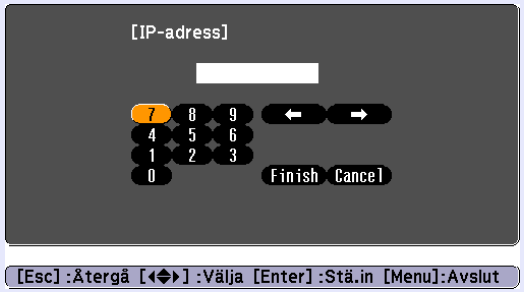

*2 Följande meddelande sänds när funktionen Meddelande om e-post är inställd på "På" och ett problem eller en varning inträffar.
Ämne: EPSON projektor
Rad 1: Namnet på projektorn som har problem
Rad 2: IP-adressen för projektorn som har problem
Rad 3 och framåt: Information om problemet

Informationen om problemet visas på de efterföljande raderna. Tabellen som följer förklarar informationen som visas i meddelandet.
Information om hur du åtgärdar problem finns i "Avläsa indikatorerna". ☛ sid.37

Meddelande	Orsak
Internal error	Internt fel
Fan related error	Fel på fläkt
Sensor error	Fel på sensor
Lamp timer failure	Fel på lampa
Lamp out	Fel på lampa
Lamp cover is open.	Lampluckan är öppen
Internal temperature error	Fel p.g.a. hög temperatur (överhettning)
High-speed cooling in progress	Varning p.g.a. hög temperatur
Lamp replacement notification	Byt lampan
No-signal	Ingen signal Ingen bildsignal sänds till projektorn. Kontrollera anslutningen och strömförsörjningen till den anslutna utrustningen.

(+) eller (-) visas i början på meddelandet.
(+): Ett problem har uppstått på projektorn.
(-): Ett problem på projektorn har åtgärdats.

Menyn Information (endast visning)

På den här menyn kan du kontrollera statusen för de bildsignaler som projiceras samt projektorns status. Vilka alternativ som visas varierar beroende på vilken bildsignal som projiceras, se bilderna nedan.

Bild från dator/komponentvideo

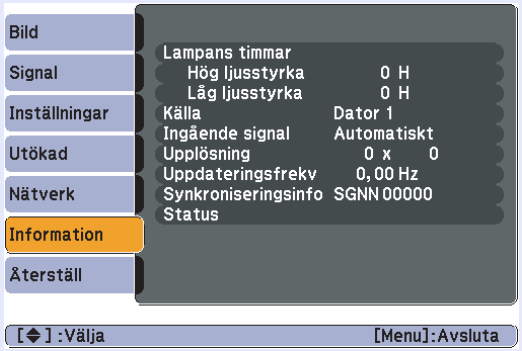

Kompositvideo/S-video

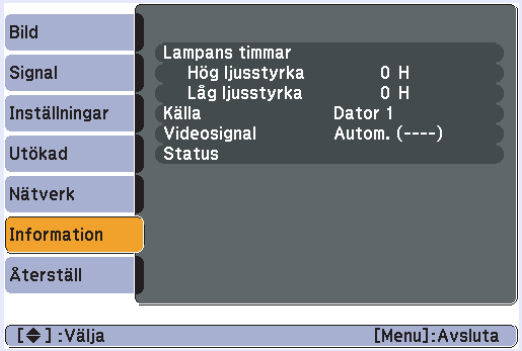

Undermeny	Funktion
Lampans timmar	Du kan visa den ackumulerade driftstiden för lampan*. När lampans varningstid uppnås visas tecknen i gult.
Källa	Du kan visa namnet på ingångsporten för den anslutna utrustning som för tillfället projiceras.
Insignal	Du kan visa inställningen för "Dator 1" eller "Dator 2" på menyn "Signal" beroende på inställningen för "Källa".
Upplösning	Du kan visa upplösningen för insignalen.
Videosignal	Du kan visa inställningen för "Videosignal" i menyn "Signal".
Uppdateringsfrekv	Du kan visa uppdateringsfrekvensen.
Synkroniseringsinfo	Du kan visa information om bildsignalen. Denna information kan vara nödvändig om service behöver utföras.
Status	Visar information om problem som inträffar på projektorn. Denna information kan vara nödvändig om service behöver utföras.

* Ackumulerad driftstid visas som "0H" under de första 10 timmarna. En timme läggs tills för varje efterföljande timme efter 10 timmar eller mer.

Menyn Återställ

Undermeny	Funktion
Återställ alla	Du kan återställa alla menyinställningar till standardinställningarna. Följande inställningar återställs inte till standardvärdena: "Ingång, dator 1", "Ingång, dator 2", "Användarlogo", alla alternativ för menyerna "Nätverk", "Lampans timmar" och "Språk".
Återst. lampans timmar	Du kan rensa det ackumulerade värdet för Lampans timmar och återställa det till "0H". Återställ tiden när du byter lampa.

Felsökning

Det här kapitlet innehåller information om hur du identifierar fel och hur du gör om du upptäcker ett fel.

Använda hjälpen 36

Problemlösning 37

- **Avläsa indikatorerna 37**
  - ⏻ Strömindikatorn lyser rött 38
  - 🔅 🌡 Indikatorn lyser eller blinkar orange 39
- **Om indikatorerna inte ger någon lösning.....40**
  - Problem med bilder 41
  - Problem när projiceringen startar 45
  - Övriga problem.....45

Använda hjälpen

Om det uppstår något fel med projektorn kan du få hjälp med att lösa felet med hjälpfunktionen på skärmen.

Procedur

1 Tryck på [Help]-knappen.

Hjälpskärmen visas.

Använda fjärrkontrollen

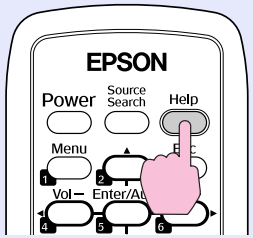

Använda kontrollpanelen

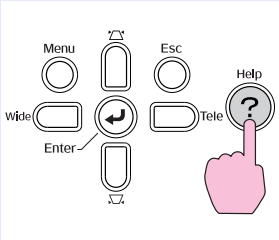

2 Välj ett menyalternativ.

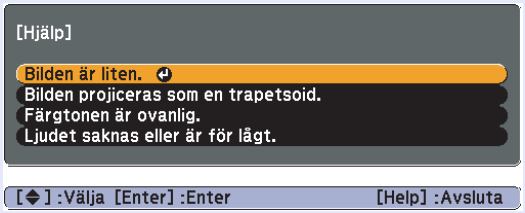

Använda fjärrkontrollen

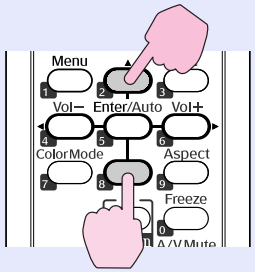

Använda kontrollpanelen

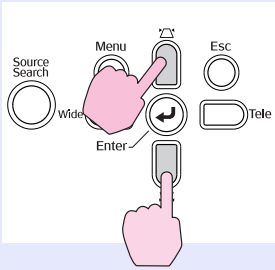

3 Bekräfta valet.

Använda fjärrkontrollen

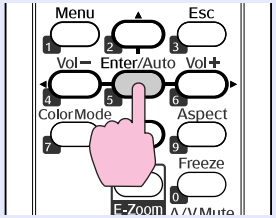

Använda kontrollpanelen

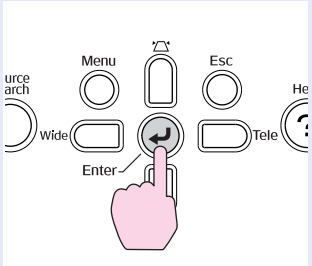

Frågor och lösningar visas så som anges på skärmen nedan. Tryck på [Help]-knappen för att avsluta hjälpen.

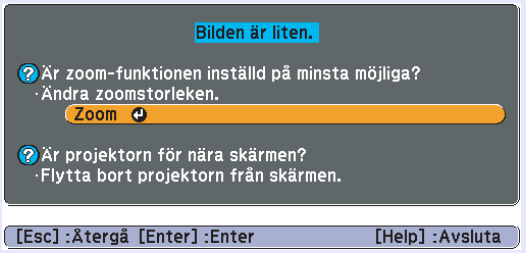

Om hjälpen inte kan ge en lösning på problemet går du till "Problemlösning" (☛ sid.37).

Om du har problem med projektorn ska du först kontrollera projektorns indikatorer och sedan gå du till "Avläsa indikatorerna" nedan.
Om indikatorerna inte tydligt kan förklara vad problemet beror på, går du vidare till "Om indikatorerna inte ger någon lösning". ☛ sid.40

Avläsa indikatorerna

Projektorn är utrustad med följande tre indikatorer som anger projektorns driftsstatus.

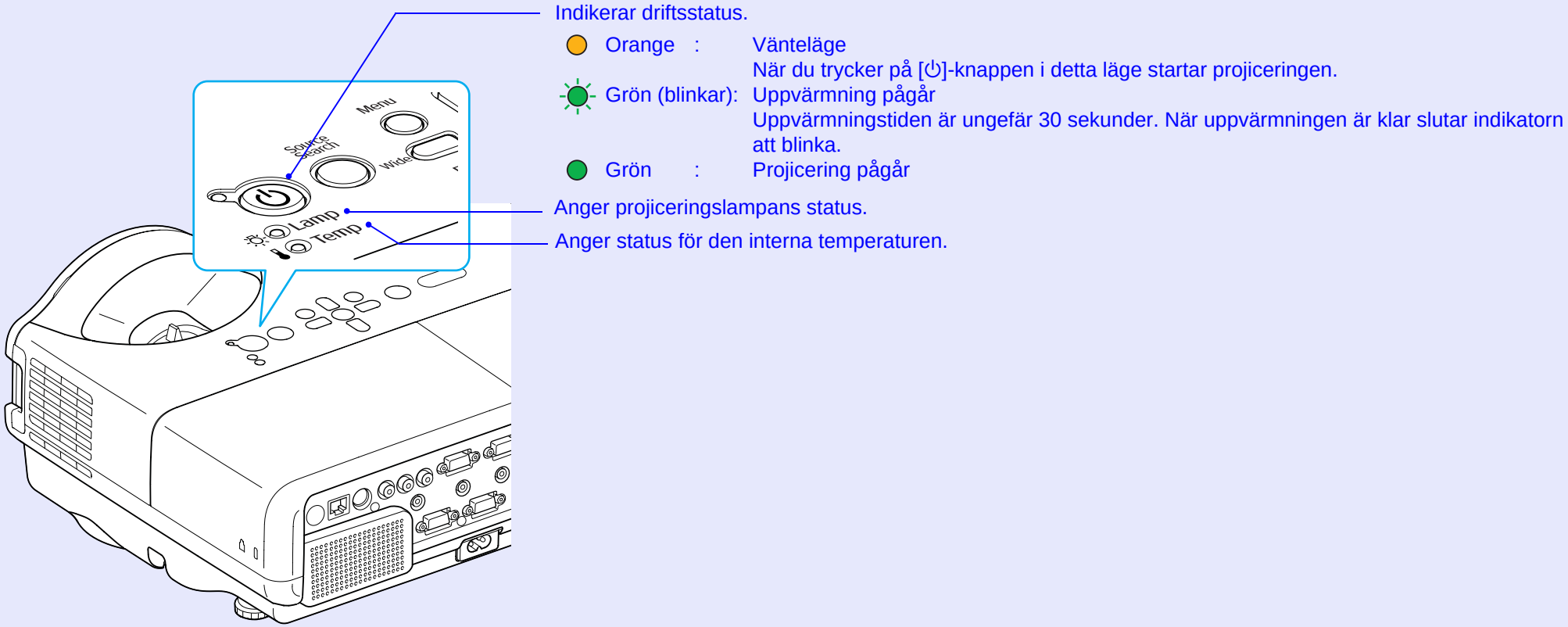

Se följande tabell för information om vad indikatorerna betyder och hur de problem som indikeras ska åtgärdas.
Om alla indikatorerna är släckta kontrollerar du att strömsladden har anslutits på rätt sätt och att ström tillförs på normalt sätt.
Ibland när strömsladden kopplas bort förblir ⏻-indikatorn tänd en kort stund.

⏻ Strömindikatorn lyser rött **Problem**

● : Lyser ☀ : Blinkar ○ : Av

Status	Orsak	Åtgärd eller status
⏻ ☀ Röd ☼ ☀ Röd 🌡 ☀ Röd	Internt fel	Stäng av projektorn, dra ut strömsladden ur eluttaget och kontakta en lokal återförsäljare eller den närmaste representant för Epson som anges i *Anvisningar för support och service*. ☛ *Kontaktlista för Epson-projektor*
⏻ ● Röd ☼ ○ 🌡 ☀ Röd	Fläktfel Sensorfel	Stäng av projektorn, dra ut strömsladden ur eluttaget och kontakta en lokal återförsäljare eller den närmaste representant för Epson som anges i *Anvisningar för support och service*. ☛ *Kontaktlista för Epson-projektor*
⏻ ● Röd ☼ ○ 🌡 ● Röd	Fel p.g.a. hög temp. (överhettning)	Lampan slocknar automatiskt och projiceringen avbryts. Vänta i cirka fem minuter. Efter cirka fem minuter växlar projektorn till vänteläge. Kontrollera det som står i de två punkterna nedan. • Kontrollera att luftfiltret och hålet för luftutblåset inte är blockerade och att projektorn inte är placerad mot en vägg. • Om luftfiltret har täppts igen rengör eller byter du ut det. ☛ sid.49, 55 Om felet kvarstår när du har kontrollerat punkterna ovan ska du stänga av projektorn, dra ut strömsladden ur eluttaget och kontakta en lokal återförsäljare eller den närmaste representant för Epson som anges i *Anvisningar för support och service*. ☛ *Kontaktlista för Epson-projektor*
		Vid användning på en höjd på 1500 m eller mer ska "Läge för hög höjd" vara "På". ☛ sid.28
⏻ ● Röd ☼ ☀ Röd 🌡 ○	Lampfel Trasig lampa Lampluckan är öppen	**Kontrollera det som står i de två punkterna nedan.** • Ta ut lampan och kontrollera om den är sprucken. ☛ sid.52 • Rengör luftfiltret. ☛ sid.49
		Om den inte är sprucken - Sätt tillbaka lampan och slå på strömmen. **Om felet kvarstår** - Byt ut lampan mot en ny och slå på strömmen. **Om felet kvarstår** - Stäng av projektorn, dra ut strömsladden ur eluttaget och kontakta en lokal återförsäljare eller den närmaste representant för Epson som anges i *Anvisningar för support och service*. ☛ *Kontaktlista för Epson-projektor*
		Om lampan är sprucken - Byt ut den mot en ny eller kontakta återförsäljaren för ytterligare hjälp. Om du byter lampan själv ska du vara försiktig och undvika trasigt glas (du kan inte fortsätta med projiceringen förrän lampan har bytts ut).
		Kontrollera att lampluckan och lampan har installerats på rätt sätt. ☛ sid.52 Om lampan eller lampluckan inte har installerats på rätt sätt tänds inte lampan.
		Vid användning på en höjd på 1500 m eller mer ska "Läge för hög höjd" vara "På". ☛ sid.28

Indikatorn lyser eller blinkar orange **Varning**

● : Lyser ☀ : Blinkar ○ : Av ◐ : Varierar beroende på projektorns status

Status	Orsak	Åtgärd eller status
⏻ ● Röd ☼ ○ 🌡 ☀ Orange	Varning p.g.a. hög temp.	(Detta är inte ett fel. Om temperaturen stiger för mycket igen avbryts projiceringen dock automatiskt.) • Kontrollera att luftfiltret och hålet för luftutblåset inte är blockerade och att projektorn inte är placerad mot en vägg. • Om luftfiltret har täppts igen rengör eller byter du ut det. ☛ sid.49, 55
⏻ ◐ ☼ ☀ Orange 🌡 ○	Byt lampan	Byt ut den mot en ny lampa. ☛ sid.52 Om du fortsätter att använda lampan när utbytesperioden gått ut, ökar risken för att lampan ska explodera. Byt ut lampan mot en ny så fort som möjligt.

- ***Om projektorn inte fungerar korrekt trots att alla indikatorer ser normala ut, se "Om indikatorerna inte ger någon lösning" (☛ sid.40).***
- ***Om en indikator visar en statustyp som inte beskrivs i tabellerna, ska du kontakta en lokal återförsäljare eller den närmaste representant för Epson som anges i Anvisningar för support och service. ☛ Kontaktlista för Epson-projektor***

Om indikatorerna inte ger någon lösning

Om något av följande problem uppstår och indikatorerna inte ger någon lösning, går du till de angivna sidorna för varje problem.

Problem med bilder

- **Inga bilder visas** ☛ sid.41
  Projiceringen startar inte, projiceringsområdet är helt svart, projiceringsområdet är helt blått etc.
- **Rörliga bilder visas inte** ☛ sid.41
  Rörliga bilder som projiceras från en dator är svarta, och ingenting projiceras.
- **Projiceringen avbryts automatiskt** ☛ sid.41
- **Meddelandet "Stöds inte." visas** ☛ sid.42
- **Meddelandet "Ingen signal." visas** ☛ sid.42
- **Bilderna är suddiga eller oskarpa** ☛ sid.42
- **Störning eller förvrängning förekommer i bilderna** ☛ sid.43
  Problem som t.ex. störning, förvrängning eller svartvitrutiga mönster uppstår.
- **Bilden trunkeras (stor) eller är liten, eller har ett felaktigt bildförhållande** ☛ sid.43
  Endast en del av bilden visas, höjd- och breddförhållandet är felaktigt, o.s.v.
- **Färgerna på bilden är felaktiga** ☛ sid.44
  Hela bilden ser lila eller grön ut, bilderna är svartvita, färger ser gråa ut etc.
  (Datorskärmar och LCD-skärmar har olika färgåtergivning så färgerna som projiceras av projektorn och färgerna som visas på skärmen behöver nödvändigtvis inte överensstämma. Det betyder inte att ett fel har inträffat.)
- **Bilderna är mörka** ☛ sid.44
- **Ingenting visas på den externa bildskärmen** ☛ sid.44

Problem när projiceringen startar

- **Det går inte att slå på projektorn** ☛ sid.45

Övriga problem

- **Ljud spelas inte eller volymen är för låg** ☛ sid.45
- **Fjärrkontrollen fungerar inte** ☛ sid.46
- **E-post tas inte emot trots att ett problem uppstått med projektorn** ☛ sid.46

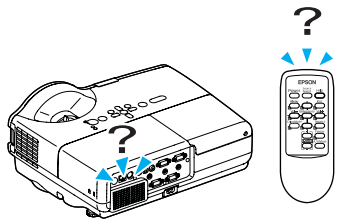

Problem med bilder

Inga bilder visas

Kontroll	Åtgärd
Har du tryckt på [⏻]-knappen?	Tryck på [⏻]-knappen för att slå på strömmen.
Är alla indikatorer inaktiverade?	Sladden har inte anslutits på rätt sätt eller ström tillförs inte på normalt sätt. Anslut projektorns strömsladd korrekt. ☛ *Snabbstartsguide* Kontrollera att eluttaget eller strömkällan fungerar korrekt.
Är A/V av aktiverat?	Tryck på [A/V Mute]-knappen på fjärrkontrollen för att avbryta A/V av. ☛ sid.14
Är inställningarna på konfigurationsmenyn korrekta?	Återställ alla inställningar. ☛ "Återställ"-"Återställ alla" sid.34
Är bilden som projiceras helt svart? **Bara när datorbilder projiceras**	Vissa ingångsbilder, t.ex. skärmsläckare, kan vara helt svarta.
Är inställningen för bildsignalformat korrekt? **Bara när bilder från en videokälla projiceras**	Ändra inställningen så att den stämmer överens med signalen för ansluten utrustning. ☛ "Signal"-"Videosignal" sid.26

Rörliga bilder visas inte

Kontroll	Åtgärd
Sänds datorns bildsignal till LCD-skärmen och bildskärmen? **Bara när bilder projiceras från en bärbar dator eller en dator med en inbyggd LCD-skärm**	Ändra bildsignalen till att endast omfatta extern utsändning. ☛ Läs dokumentationen till datorn.

Projiceringen avbryts automatiskt

Kontroll	Åtgärd
Är "Vänteläge" inställt på "På"?	Tryck på [⏻]-knappen för att slå på strömmen. Om du inte vill använda "Vänteläge" ändrar du inställningen till "Av". ☛ "Utökad"-"Drift"-"Vänteläge" sid.28

■ Meddelandet "Stöds inte." visas

Kontroll	Åtgärd
Är inställningen för bildsignalformat korrekt? **Bara när bilder från en videokälla projiceras**	Ändra inställningen så att den stämmer överens med signalen för ansluten utrustning. ☛ "Signal"-"Videosignal" sid.26
Stämmer bildsignalens upplösning och uppdateringsfrekvens överens med läget? **Bara när datorbilder projiceras**	Läs datorns dokumentation för information om hur du ändrar upplösning och uppdateringsfrekvens för bildsignalen som sänds från datorn. ☛ "Lista över bildskärmar som stöds" sid.68

■ Meddelandet "Ingen signal." visas

Kontroll	Åtgärd
Är kablarna rätt anslutna?	Kontrollera att alla kablar som krävs för projicering är ordentligt anslutna. ☛ *Snabbstartsguide*
Är rätt ingångsport inställd?	Ändra bilden genom att trycka på [Source Search]-knappen på fjärrkontrollen eller kontrollpanelen. ☛ sid.12
Är strömmen för dator- eller videokällan påslagen?	Slå på strömmen för utrustningen.
Skickas bildsignalerna till projektorn? **Bara när bilder projiceras från en bärbar dator eller en dator med en inbyggd LCD-skärm**	Om bildsignalerna bara skickas till datorns LCD-skärm eller till tillbehörsskärmen måste du ändra på utgången till en extern destination samt datorns egen skärm. För vissa datormodeller syns inte bildsignaler som sänds ut externt längre på LCD-skärmen eller tillbehörsskärmen. ☛ Datordokumentationen under en rubrik som "Extern utgång" eller "Ansluta en extern skärm". Om anslutningen upprättades när projektorn eller datorn redan var påslagen, är det inte säkert att funktionen [Fn]-tangent som ändrar datorns bildsignal till en extern utgång fungerar. Slå av strömmen för datorn och projektorn, och slå på den igen. ☛ *Snabbstartsguide*

■ Bilderna är suddiga eller oskarpa

Kontroll	Åtgärd
Är fokus korrekt justerat?	Vrid på fokuseringsreglaget för att justera fokus. ☛ *Snabbstartsguide*
Är projektorn placerad på rätt avstånd?	Det rekommenderade projiceringsavståndet är mellan 54 och 122 cm. Installera inom detta intervall. ☛ sid.59
Är värdet för keystone-justering för stort?	Minska projektionsvinkeln så att keystone-korrigeringen minskar. ☛ *Snabbstartsguide*
Är det kondens på linsen?	Om projektorn plötsligt tas från en kall miljö till en varm miljö eller om den omgivande temperaturen plötsligt ändras, kan kondensering uppstå på linsens yta, vilket kan medföra att bilderna blir suddiga. Placera projektorn i rummet ungefär en timme innan den ska användas. Om kondens uppstår på linsen slår du av projektorn och väntar tills kondensen försvinner.

■ Störning eller förvrängning förekommer i bilderna

Kontroll	Åtgärd
Är inställningen för bildsignalformat korrekt? **Bara när bilder från en videokälla projiceras**	Ändra inställningen så att den stämmer överens med signalen för ansluten utrustning. ☛ "Signal"-"Videosignal" sid.26
Är kablarna rätt anslutna?	Kontrollera att alla kablar som krävs för projicering är ordentligt anslutna. ☛ *Snabbstartsguide*
Använder du en förlängningssladd?	Elektrisk störning kan påverka signalerna om du använder en förlängningssladd. Använd de kablar som medföljde projektorn för att kontrollera om det är kablarna du använder som orsakar problemet.
Är rätt upplösning inställd? **Bara när datorbilder projiceras**	Ställ in datorn så att signalerna som skickas ut är kompatibla med projektorn. ☛ "Lista över bildskärmar som stöds" sid.68 ☛ Datorns dokumentation
Är inställningarna för "Synkronisering▸▸" och "Tracking▸▸" korrekta? **Bara när datorbilder projiceras**	Tryck på [Auto]-knappen på fjärrkontrollen eller [Enter]-knappen på kontrollpanelen för att utföra automatisk justering. Om bilderna inte justeras på rätt sätt efter automatisk justering kan du göra justeringarna med "Synkronisering" och "Tracking" på konfigurationsmenyn. ☛ "Signal"-"Tracking", "Synkronisering" sid.26

■ Bilden trunkeras (stor) eller är liten, eller har ett felaktigt bildförhållande

Kontroll	Åtgärd
Förstoras bilden fortfarande med E-zoom-funktionen?	Tryck på [Esc]-knappen på fjärrkontrollen för att avbryta E-zoom. ☛ sid.18
Är "Placering" rätt inställt?	Tryck på [Auto]-knappen på fjärrkontrollen eller [Enter]-knappen på kontrollpanelen för att utföra automatisk justering av den datorbild som projiceras. Om bilderna inte justeras på rätt sätt efter automatisk justering kan du göra justeringarna med "Placering" på konfigurationsmenyn. Förutom datorns bildsignaler kan även övriga signaler justeras under pågående projicering, genom justering av "Placering" på konfigurationsmenyn. ☛ "Signal"-"Placering" sid.26
Är datorn inställd in på dubbel visning? **Bara när datorbilder projiceras**	Om dubbelvisning är aktiverat i inställningarna för bildskärm i datorns kontrollpanel, projiceras endast hälften av den bild som visas på datorskärmen. Om du vill visa hela bilden på datorskärmen inaktiverar du inställningen för dubbel visning. ☛ Dokumentation för dator- och videodrivrutin
Är rätt upplösning inställd? **Bara när datorbilder projiceras**	Ställ in datorn så att signalerna som skickas ut är kompatibla med projektorn. ☛ "Lista över bildskärmar som stöds" sid.68 ☛ Datorns dokumentation

■ Färgerna på bilden är felaktiga

Kontroll	Åtgärd
Matchar insignalen signalerna från den anslutna enheten?	Ändra följande inställningar så att de stämmer överens med signalen för ansluten utrustning. När du projicerar bilder från utrustningar anslutna till ingången Dator1 eller Dator2, se ☛ "Signal"-"Ingång, dator 1/2" sid.26 När bilder projiceras från utrustningar som är anslutna till Video eller S-Video, se ☛ "Signal"-"Videosignal" sid.26
Har ljusstyrkan i bilden justerats på rätt sätt?	Justera inställningen för "Ljusstyrka" på konfigurationsmenyn. ☛ "Bild"-"Ljusstyrka" sid.25
Är kablarna rätt anslutna?	Kontrollera att alla kablar som krävs för projicering är ordentligt anslutna. ☛ *Snabbstartsguide*
Är inställningen för "Kontrast▸▸" korrekt justerad?	Justera inställningen för "Kontrast" på konfigurationsmenyn. ☛ "Bild"-"Kontrast" sid.25
Är färgen justerad korrekt?	Justera inställningen för "Färgjustering" på konfigurationsmenyn. ☛ "Bild"-"Färgjustering" sid.25
Är färgmättnaden och färgtonen korrekt justerade? **Bara när bilder från en videokälla projiceras**	Justera inställningarna för "Färgmättnad" och "Färgton" på konfigurationsmenyn. ☛ "Bild"-"Färgmättnad", "Färgton" sid.25

■ Bilderna är mörka

Kontroll	Åtgärd
Har bildens ljusstyrka och luminans justerats på rätt sätt?	Justera inställningarna för "Ljusstyrka" och "Ljusstyrka, kontroll" på konfigurationsmenyn. ☛ "Bild"-"Ljusstyrka" sid.25 ☛ "Inställningar"-"Ljusstyrka, kontroll" sid.27
Är inställningen för "Kontrast▸▸" korrekt justerad?	Justera inställningen "Kontrast" på konfigurationsmenyn. ☛ "Bild"-"Kontrast" sid.25
Behöver lampan bytas ut?	Om lampan håller på att ta slut blir bilderna mörkare och färgkvaliteten försämras. När detta inträffar ska du byta ut lampan mot en ny lampa. ☛ sid.51

■ Ingenting visas på den externa bildskärmen

Kontroll	Åtgärd
Projiceras bilder från en annan port än Dator 1?	Du kan bara visa datorbilder från porten Dator 1 på en extern bildskärm. ☛ sid.60

Problem när projiceringen startar

Det går inte att slå på projektorn

Kontroll	Åtgärd
Har du tryckt på [⏻]-knappen?	Tryck på [⏻]-knappen för att slå på strömmen.
Är alla indikatorer inaktiverade?	Sladden har inte anslutits på rätt sätt eller ström tillförs inte på normalt sätt. Anslut projektorns strömsladd korrekt. ☛ *Snabbstartsguide* Kontrollera att eluttaget eller strömkällan fungerar korrekt.
Tänds och släcks indikatorerna när sladden berörs?	Det beror förmodligen på dåligt kontakt i sladden eller så kan det vara något fel på den. Anslut sladden igen. Om du inte kan åtgärda problemet, ska du stänga av projektorn, dra ut strömsladden ur eluttaget och kontakta en lokal återförsäljare eller den närmaste representant för Epson som anges i *Anvisningar för support och service*. ☛ *Kontaktlista för Epson-projektor*
Är driftslåset inställt på "Total spärrning"?	Ett meddelande visas och låset inaktiveras när du trycker och håller ned [Enter]-knappen på kontrollpanelen i cirka sju sekunder. ☛ sid.21
Är rätt inställningar för fjärrmottagaren angivna?	Kontrollera "Fjärrmottagare" på konfigurationsmenyn. ☛ "Inställningar"-"Fjärrmottagare" sid.27
Anslöts strömkabeln omedelbart efter Direkt ström av eller är strömbrytaren avstängd?	Strömmen kanske inte slås på igen om åtgärden till vänster utförs när "Direkt ström på" är inställt på "På". Tryck på [⏻]-knappen för att slå på strömmen.

Övriga problem

Ljud spelas inte eller volymen är för låg

Kontroll	Åtgärd
Är ljudkällan rätt ansluten?	Kontrollera att sladden är ansluten till ljudporten.
Är volymen inställd på lägsta volym?	Höj volymen så att ljud kan höras. ☛ *Snabbstartsguide*
Är A/V av aktiverat?	Tryck på [A/V Mute]-knappen på fjärrkontrollen för att avbryta A/V av. ☛ sid.14
Är ljudsladden lågohmig?	När du köper en ljudsladd ska du se till att den är lågohmig.

■ Fjärrkontrollen fungerar inte

Kontroll	Åtgärd
Är fjärrkontrollens område för utsändning av signaler riktat mot projektorns mottagare när fjärrkontrollen används?	Rikta fjärrkontrollen mot mottagaren. ☛ *Snabbstartsguide*
Håller du fjärrkontrollen för långt ifrån projektorn?	Operationsvidden för fjärrkontrollen är ungefär 6 m. ☛ *Snabbstartsguide*
Lyser direkt solljus eller starkt ljus från lysrör in i mottagaren?	Placera projektorn på en plats där starkt ljus inte lyser in i mottagaren. Ställ in fjärrmottagaren på "Av" i "Fjärrmottagare" på konfigurationsmenyn. ☛ "Inställningar"-"Fjärrmottagare" sid.27
Är rätt inställningar för fjärrmottagaren angivna?	Kontrollera "Fjärrmottagare" på konfigurationsmenyn. ☛ "Inställningar"-"Fjärrmottagare" sid.27
Är batterierna slut eller har de inte satts i på rätt sätt?	Se till att batterierna har satts i korrekt, eller byt ut dem mot nya vid behov. ☛ sid.50
Har en knapp på fjärrkontrollen tryckts ned i mer än 30 sekunder?	Om någon av knapparna på fjärrkontrollen trycks ned i mer än 30 sekunder slutar fjärrkontrollen att skicka signaler (fjärrkontrollens viloläge). Om du släpper knappen kan fjärrkontrollen användas som vanligt igen. Det kan förhindra att batterierna tar slut av misstag eftersom Vänteläget aktiveras när fjärrkontrollen förvaras i en påse eller om ett föremål placeras på den.

■ E-post tas inte emot trots att ett problem uppstått med projektorn

Kontroll	Åtgärd
Är "Vänteläge" inställt på "Nätverk på"?	Om du vill använda funktionen för e-postmeddelande när projektorn är i vänteläge, ställer du in "Nätverk på" i "Vänteläge" på konfigurationsmenyn. ☛ "Utökad"-"Vänteläge" sid.28
Uppstod ett allvarligt fel så att projektorn slogs av abrupt?	När projektorn slås av abrupt kan e-post inte skickas. Om feltillståndet kvarstår ska du kontakta en lokal återförsäljare eller den närmaste representant för Epson som anges i *Anvisningar för support och service*. ☛ *Kontaktlista för Epson-projektor*
Tillförs ström till projektorn?	Kontrollera att eluttaget eller strömkällan fungerar korrekt.
Är nätverkskabeln rätt ansluten?	Kontrollera att nätverkskabeln är ordentligt ansluten. Anslut kabeln om den inte är ansluten eller om den är ansluten på fel sätt. ☛ sid.61
Är "E-post" rätt inställt på konfigurationsmenyn?	E-postmeddelanden om problem sänds i enlighet med inställningarna i "E-post" på konfigurationsmenyn. Kontrollera att rätt inställningar används. ☛ "Menyn Nätverk"-"Menyn E-post" sid.31

Bilagor

Det här kapitlet innehåller information om vilka underhållsprocedurer som kan utföras för att uppnå högsta projektorprestanda under lång tid.

Installationsmetoder 48

Rengöring 49

- **Rengöra projektorytan 49**
- **Rengöra linsen 49**
- **Rengöra luftfiltret och luftintaget 49**

Byta ut förbrukningsartiklar 50

- **Byta batterier i fjärrkontrollen Batterier 50**
- **Byta ut lampan 51**
  - Utbytesperiod för lampa 51
  - Så här byter du lampa 52
  - Återställa lampans driftstid 54
- **Byta luftfiltret 55**
  - Utbytesperiod för luftfilter 55
  - Så här byter du luftfilter 55

Viktig anmärkning angående transport 56

- **Flytta i närheten 56**
- **Vid transport 56**
  - Förbereda emballering 56
  - Anteckningar vid emballering och transport 56

Spara en användarlogotyp 57

Skärmformat och avstånd 59

Ansluta till extern utrustning 60

- **Ansluta till en extern bildskärm 60**
- **Ansluta till externa högtalare 60**

Ansluta en nätverkskabel 61

Extra tillbehör och förbrukningsartiklar 62

- Extra tillbehör 62
- Förbrukningsartiklar 62

Ordlista 63

ESC/VP21-kommandon 65

- **Kommandolista 65**
- **Kommunikationsprotokoll 65**
- **Sladdtyper 66**
  - Seriell anslutning 66

PJLink 67

- Icke-kompatibla kommandon 67
- Ingångsnamn enligt PJLink-definition och motsvarande projektorkontakter 67
- Tillverkarnamn som visas för "Förfrågan om tillverkarens namn" 67
- Modellnamn som visas för "Förfrågan om produktens namn" 67

Lista över bildskärmar som stöds 68

- Datorbild (analog RGB) 68
- Komponentvideo 69
- Kompositvideo/S-video 69

Specifikationer 70

Utseende 71

Index 72

Installationsmetoder

Projektorn stöder fyra olika projiceringsmetoder.

Varning

- *En särskild installationsmetod krävs för att projektorn ska kunna hänga från taket (takstativ). Om den inte installeras på rätt sätt kan den falla ned och orsaka olyckor och skador.*
- *Om du använder lim på takstativet för att förhindra att skruvarna lossnar, eller om du använder sådant som smörjmedel eller oljor på projektorn, kan projektorns hölje spricka och projektorn falla ned från takstativet. Detta kan leda till allvarliga skador på personer som befinner sig under takstativet och kan skada projektorn.*
  Vid justering eller montering av takstativet, använd inte lim för att förhindra skruvarna från att lossna och använd inte oljor, smörjmedel, o.s.v.

Observera

Använd inte projektorn på sidan. Detta kan leda till att fel uppstår.

- *Projicera bilder framifrån. (Projicering med Fram)*

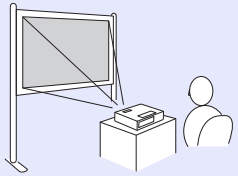

- *Projicera bilder bakifrån en genomskinlig skärm. (Projicering med Bak)*

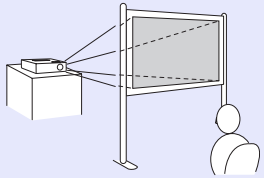

- *Häng projektorn i taket och projicera bilder framifrån. (Projicering med Fram/tak)*

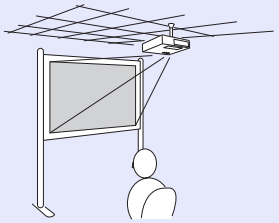

- *Häng projektorn i taket och projicera bilder bakifrån en genomskinlig skärm. (Projicering med Bak/tak)*

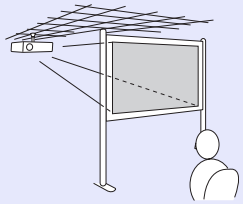

- *Ett takstativ (tillval) krävs när projektorn ska hängas upp i taket.*
  ☛ sid.62
- *Du kan ändra inställningarna enligt följande genom att trycka på [A/V Mute]-knappen på fjärrkontrollen i cirka fem sekunder.*
  "Fram" ↔ "Fram/tak"
  Ställ in "Bak" eller "Bak/tak" på konfigurationsmenyn.
  ☛ sid.28

Rengöring

Du bör rengöra projektorn om den blir smutsig eller om kvaliteten på projicerade bilder försämras.

Rengöra projektorytan

Torka projektorytan försiktigt med en mjuk trasa.
Om projektorn är mycket smutsig fuktar du trasan med lite vatten och rengöringsmedel. Vrid sedan ur trasan ordentligt innan du torkar projektorytan.

Observera

Använd inte flyktiga ämnen som t.ex. vax, alkohol eller thinner när du rengör projektorytan. Höljets material kan förändras eller missfärgas.

Rengöra linsen

Använd en trasa avsedd för rengöring av glasögon och torka linsen försiktigt.

Observera

Gnugga inte på linsen med hårt material och utsätt den inte för stötar. Den kan lätt gå sönder.

Rengöra luftfiltret och luftintaget

Rengör luftfiltret och luftintaget när följande meddelande visas.
"Projektorn överhettas. Kontrollera att ventilationshålen inte har blockerats, och rengör eller byt luftfiltret." ☛ "Så här byter du luftfilter" sid.55

Observera

Om smuts samlas på luftfiltret kan den interna temperaturen i projektorn stiga. Detta kan leda till driftsproblem och livslängden på den optiska motorn kan förkortas. Rengör luftfiltret omedelbart när meddelandet visas.

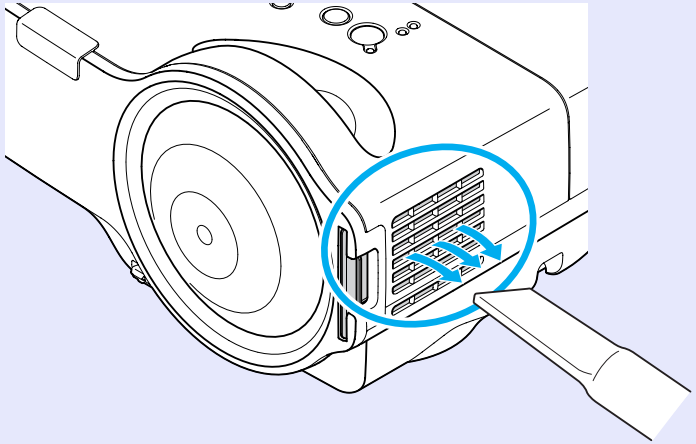

- ***Om ett meddelande visas regelbundet, även efter rengöring, är det dags att byta luftfiltret. Byt ut det mot ett nytt luftfilter.*** ☛ *sid.55*
- ***Vi rekommenderar att du rengör dessa delar minst en gång var tredje månad. Rengör något oftare om du använder projektorn i en särskilt dammig miljö.***

Byta ut förbrukningsartiklar

Det här kapitlet innehåller information om hur du byter batterierna i fjärrkontrollen, hur du byter lampan och hur du byter luftfiltret.

Byta batterier i fjärrkontrollen Batterier

Om det tar lång tid för fjärrkontrollen att svara eller om den slutar att fungera, beror det förmodligen på att batterierna håller på att ta slut. När detta händer ska du byta ut dem mot nya batterier. Ha två torra manganbatterier eller alkaliska batterier i AA-storlek i reserv. Du kan endast använda torra alkaliska batterier eller manganbatterier i AA-storlek.

Observera

Se till att du läser Säkerhetsinstruktioner/Anvisningar för support och service innan du hanterar batterierna.

☛ *Säkerhetsinstruktioner*

Procedur

1 Ta bort batteriluckan.

Tryck på spärren i batteriluckan och lyft upp luckan.

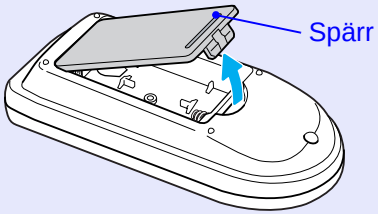

2 Byt ut de gamla batterierna mot nya batterier.

⚠ Försiktighet

Se till att du sätter i dem på rätt sätt med hjälp av (+)- och (–)-märkningen inuti batterihållaren.

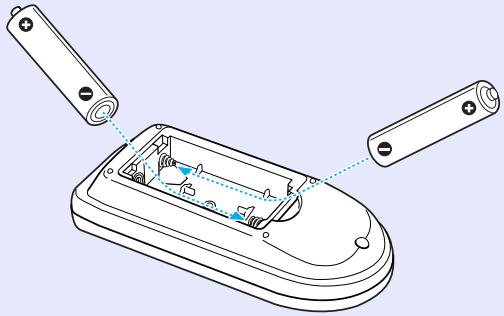

3 Sätt tillbaka batteriluckan.

Tryck ned batteriluckan tills den sitter på plats.

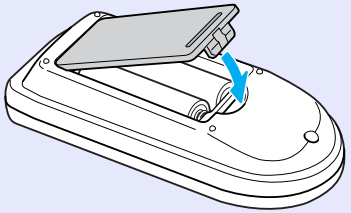

Byta ut lampan

Utbytesperiod för lampa

Lampan behöver bytas om:

- Meddelandet "Byt lampan." visas.

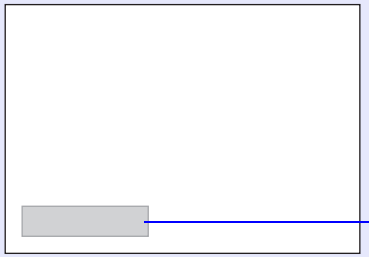

- Lampindikatorn blinkar orange.

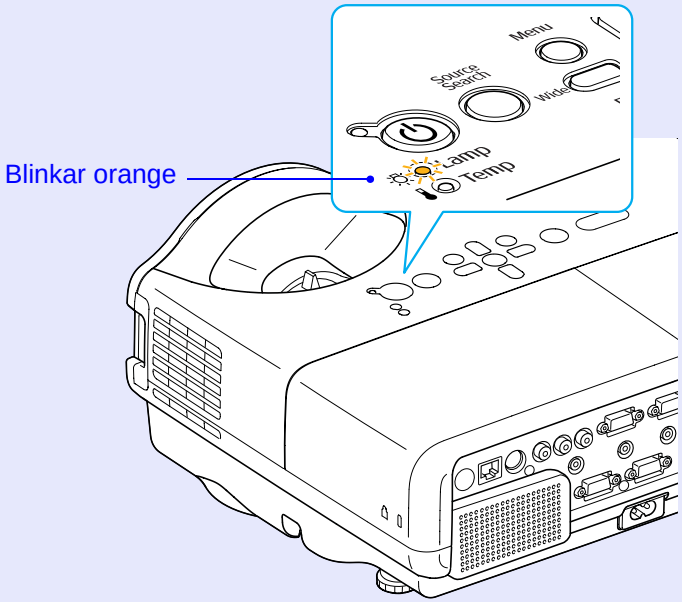

- Projektionsbilderna blir mörkare eller försämras.

Observera

- *Meddelandet för byte av lampan är inställt på att visas efter följande tidsperioder, så att den ursprungliga ljusstyrkan och den ursprungliga kvaliteten kan behållas på de projicerade bilderna.*
  ☛ "Ljusstyrka, kontroll" *sid.27*
  ·Vid kontinuerlig användning med hög ljusstyrka: cirka 2900 timmar
  ·Vid kontinuerlig användning med låg ljusstyrka: cirka 3900 timmar
- *Om du fortsätter att använda lampan när utbytesperioden gått ut, ökar risken för att lampan ska explodera. Om meddelandet om byte av lampan visas ska du byta ut lampan mot en ny så fort som möjligt, även om den fortfarande fungerar.*
- *Beroende på lampans egenskaper och hur den har använts, kan ljuset bli svagare eller så kan den sluta att fungera innan varningsmeddelandet visas. Du bör därför alltid ha en reservlampa till hands.*

Så här byter du lampa

Varning

- *När lampan ska bytas på grund av att den inte lyser kan den vara trasig.*
  Om du byter lampan i en takmonterad projektor har lampan förmodligen gått sönder. Stå vid sidan av lampluckan och inte direkt under den. Ta försiktigt bort lampluckan. Små glasbitar kan ramla ut när lampluckan öppnas. Om du får glas i munnen eller ögonen, kontakta genast läkare.

Försiktighet

- *När lampan ska bytas på grund av att den inte lyser kan den vara trasig.*
  Vänta tills lampan är tillräckligt kall innan du tar bort lampluckan. Om lampan fortfarande är varm kan den ge brännskador eller andra skador. Det tar lampan ungefär en timme att svalna tillräckligt från det att strömmen har slagits av.

Procedur

1. **När du har slagit av projektorn och bekräftelsesignalen har pipit två gånger, kopplar du bort strömsladden.**

2. **Vänta tills lampan är tillräckligt nedkyld och ta sedan bort lampluckan.**

   Lossa lampluckans fästskruv med skruvmejseln som medföljer den nya lampan eller med en stjärnmejsel. Skjut sedan lampluckan rakt fram och lyft bort den.

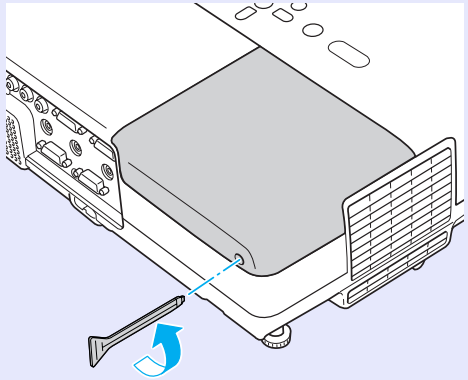

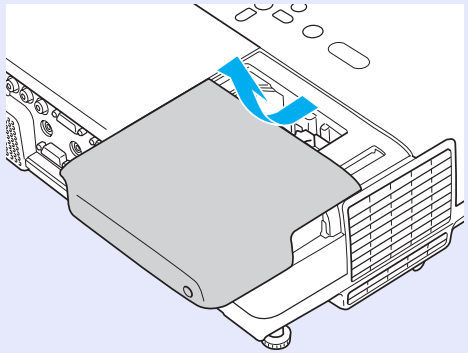

3 Lossa de två lampskruvarna.

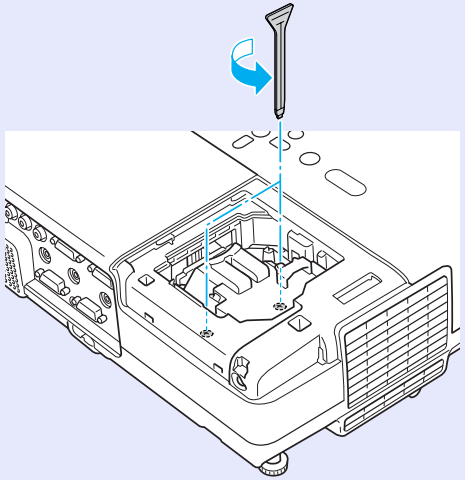

4 Ta ur den gamla lampan.

Om lampan är sprucken ska du byta ut den mot en ny eller kontakta återförsäljaren för ytterligare hjälp. Tänk på att glasbitar kan falla ut när du byter lampan.

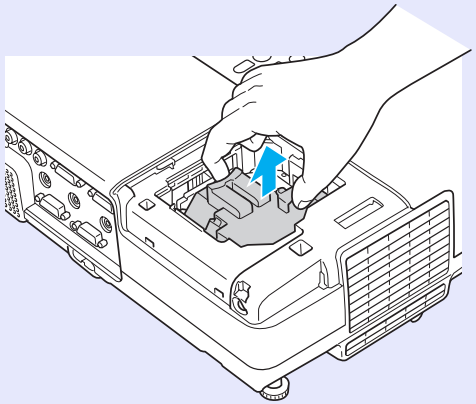

5 Installera den nya lampan.

För in den nya lampan längs ledskenan i rätt riktning så att den passar in på plats och tryck ned på området som är märkt "PUSH". När lampan sitter ordentligt på plats drar du åt de båda skruvarna.

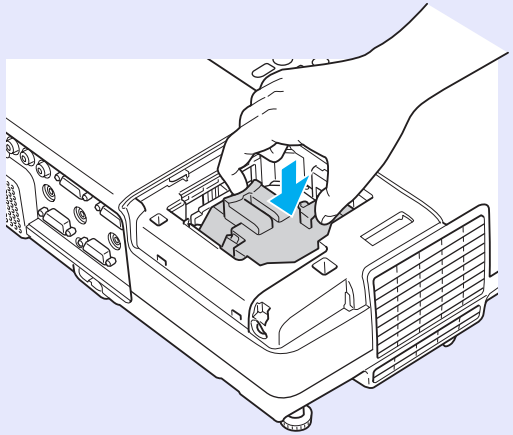

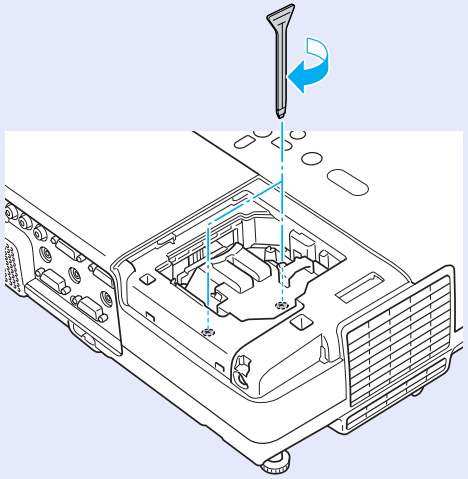

6 **Sätt tillbaka lampluckan.**

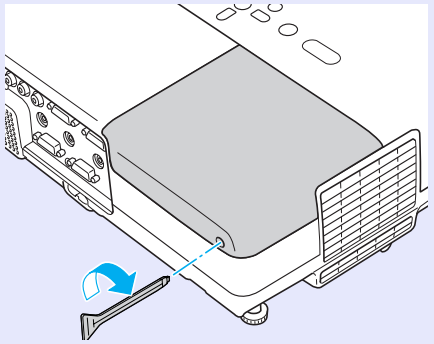

Observera

- *Se till att du monterar lampan ordentligt. Lampan stängs av som en säkerhetsåtgärd när lampluckan tas bort. Om lampan eller lampluckan inte har installerats på rätt sätt tänds inte lampan.*
- *I den här produkten ingår en lampkomponent som innehåller kvicksilver (Hg). Kassera projektorn enligt lokala föreskrifter. Kassera den inte som hushållsavfall.*

Återställa lampans driftstid

Projektorn registrerar hur länge lampan lyser, och ett meddelande och indikatorn visar när det är dags att byta lampan. När du har bytt lampan måste du återställa Lampans timmar på konfigurationsmenyn. ☛ sid.34

Återställ bara lampans driftstid när du har bytt lampan. Annars kommer lampans utbytesperiod inte att visas på rätt sätt.

Byta luftfiltret

Utbytesperiod för luftfilter

Luftfiltret behöver bytas om:

- Luftfiltret är trasigt.
- Meddelandet visas trots att luftfiltret har rengjorts.

Så här byter du luftfilter

Luftfiltret kan bytas ut även om projektorn hänger i taket.

Procedur

1. **När du har slagit av projektorn och bekräftelsesignalen har pipit två gånger, kopplar du bort strömsladden.**

2. **Ta bort luftfiltret.**

   Stoppa fingret i fördjupningen på luftfiltret, skjut det framåt och ta bort det.

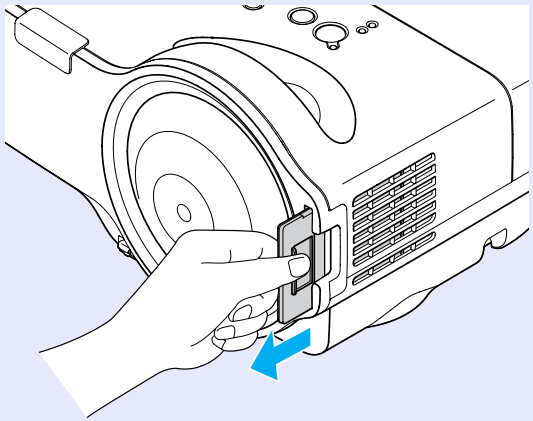

3. **Installera det nya luftfiltret.**

   Skjut in luftfiltret utifrån tills det klickar på plats.

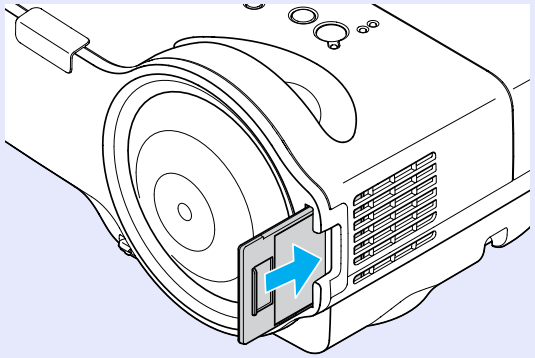

Kassera det använda luftfiltret på rätt sätt enligt lokala föreskrifter. Kassera den inte som hushållsavfall.
Material i filterramen: polykarbonat, ABS-plast
Material i filterdelen: polyuretanskum

Viktig anmärkning angående transport

Det finns många glasdelar och precisionskomponenter i projektorn.
Hantera projektorn enligt följande för att förhindra skada vid transport.

Flytta i närheten

Kontrollera följande steg och lyft sedan försiktigt.
- Stäng av strömmen till projektorn och koppla från alla kablar.
- Sätt på linslocket på linsen.
- Förvara foten.

Vid transport

Förbereda emballering

När du har kontrollerat stegen i "Flytta i närheten" förbereder du följande och packar sedan upp projektorn.
Sätt på de skyddande linsdynorna som användes vid köpet.

Anteckningar vid emballering och transport

Vid emballering ska du använda originalförpackningsmaterialet som användes när du köpte maskinen, eller använda en liknande låda och förpackningsmaterial.
Om du inte längre har emballeringen ska du packa ner projektorn på ett säker sätt i isoleringsmaterial för att skydda det från stötar. Lägg den sedan i en kraftig kartong. På kartongen ska det framgå tydligt att den innehåller ömtålig utrustning innan du fraktar den.
När du fraktar projektorn måste du kontrollera att fraktföretaget verkligen kan transportera ömtålig utrustning och se till att meddela dem att innehållet är ömtåligt.

Spara en användarlogotyp

Du kan spara den bild som för tillfället projiceras som en användarlogotyp.

> *När en användarlogotyp sparas tas den gamla användarlogotypen bort.*

Procedur

1 **Projicera den bild som du vill använda som användarlogotyp och tryck sedan på [Menu]-knappen.**

Använda fjärrkontrollen

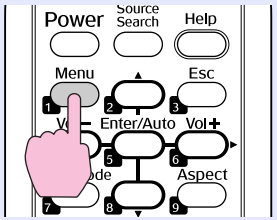

Använda kontrollpanelen

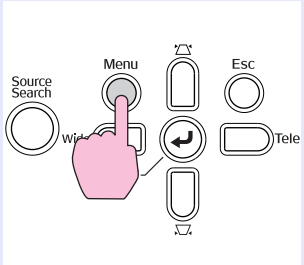

2 **Välj "Utökad" - "Användarlogo" på konfigurationsmenyn.**
☛ "Använda konfigurationsmenyn" sid.24

Kontrollera vilka knappar du kan använda och vilka åtgärder de kan utföra i anvisningarna under menyn.

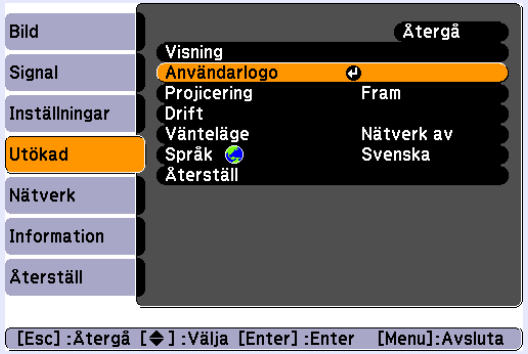

> - *Om "Användarlogoskydd" i "Lösenordsskydd" är inställt på "På" visas ett meddelande och användarlogotypen kan inte ändras. Du kan ändra inställningarna när du har ställt in "Användarlogoskydd" på "Av". ☛ sid.19*
> - *Om du väljer "Användarlogo" när funktionerna Keystone, E-zoom, Bildformat eller Progressiv används, kommer funktionen i fråga att avbrytas.*

3 **När "Vill du använda den här bilden som användarlogo?" visas väljer du "Ja".**

> *När du trycker på [Enter]-knappen på fjärrkontrollen eller kontrollpanelen, kan skärmens format ändras när den anpassas till den aktuella bildsignalens upplösning.*

4 **Flytta ramen för att välja den del av bilden som du vill använda som användarlogotyp.**

Använda fjärrkontrollen

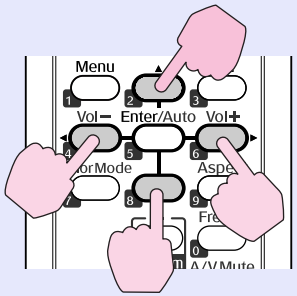

Använda kontrollpanelen

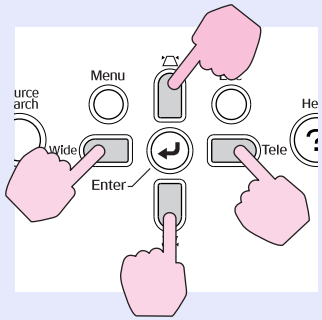

Du kan spara upp till 400 ×300 punkter i storlek.

5 **När "Vill du använda den här bilden?" visas väljer du "Ja".**

6 **Välj zoomningsfaktor från skärmen för zoomningsinställning.**

7 **När meddelandet "Vill du spara bilden som användarlogo?" visas väljer du "Ja".**

Bilden sparas. När bilden har sparats visas meddelandet "Slutfört".

- *Det kan ta ungefär 15 sekunder att spara en användarlogotyp. Använd inte projektorn eller någon ansluten utrustning medan den sparas. Detta kan leda till att fel uppstår.*
- *När en användarlogotyp har sparats går det inte att återställa inställningen för logotypen till standardinställningen.*

Skärmformat och avstånd

Se följande tabell för att välja bästa placering för din projektor. Värdena är endast riktvärden. Det rekommenderade projiceringsavståndet är mellan 54 och 122 cm.

Enheter: cm

Skärmformat 16:10		Projiceringsavstånd Ⓐ	Offset Ⓑ
		Kortaste (Wide) till Längsta (Tele)	Kortaste (Wide)
53"	110 × 71	54 till 74	8
60"	130 × 81	62 till 84	9
70"	150 × 94	72 till 99	11
80"	170 × 110	83 till 113	13
90"	190 × 120	94	14
100"	220 × 130	105	16
116"	250 × 160	122	18

Enheter: cm

Skärmformat 4:3		Projiceringsavstånd Ⓐ	Offset Ⓑ
		Kortaste (Wide) till Längsta (Tele)	Kortaste (Wide)
47"	95 × 71	54 till 74	8
50"	100 × 76	58 till 79	9
60"	120 × 90	70 till 96	11
70"	140 × 110	82 till 112	13
80"	160 × 120	94	14
90"	180 × 140	107	16
102"	210 × 160	121	18

Enheter: cm

Skärmformat 16:9		Projiceringsavstånd Ⓐ	Offset Ⓑ
		Kortaste (Wide) till Längsta (Tele)	Kortaste (Wide)
52"	110 × 64	54 till 75	12
60"	130 × 75	63 till 87	14
70"	150 × 87	74 till 101	16
80"	180 × 100	85 till 116	19
90"	200 × 110	96	21
100"	220 × 120	108	23
113"	250 × 140	122	26

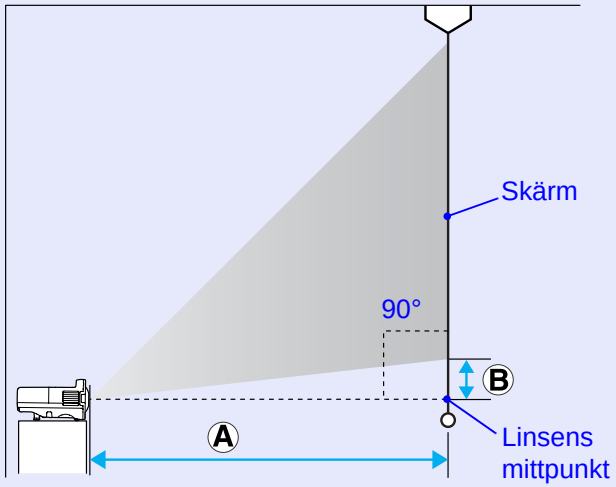

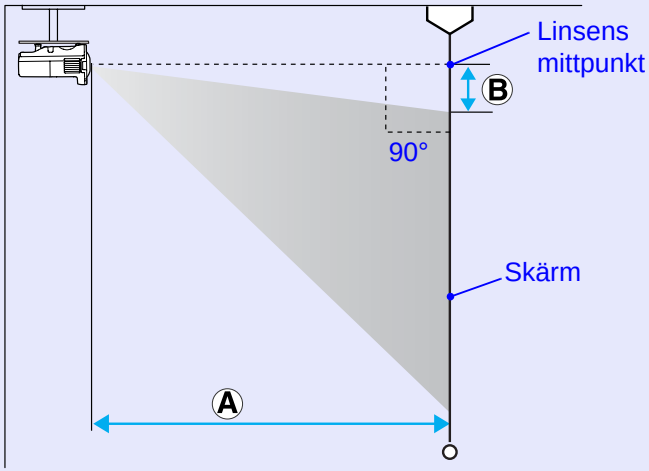

Värdena som anges för projiceringsavstånd Ⓐ och förskjutning Ⓑ för projektorn antar att en horisontal installation används som den som visas.

Ansluta till en extern bildskärm

Datorbilder som överförs via ingången Dator 1 kan visas samtidigt på en extern bildskärm och en skärm som är ansluten till projektorn. Det betyder att du kan kontrollera projicerade bilder på en extern bildskärm när du gör presentationer, även om du inte kan se skärmen.
Anslut en extern bildskärm med kabeln som medföljer bildskärmen.

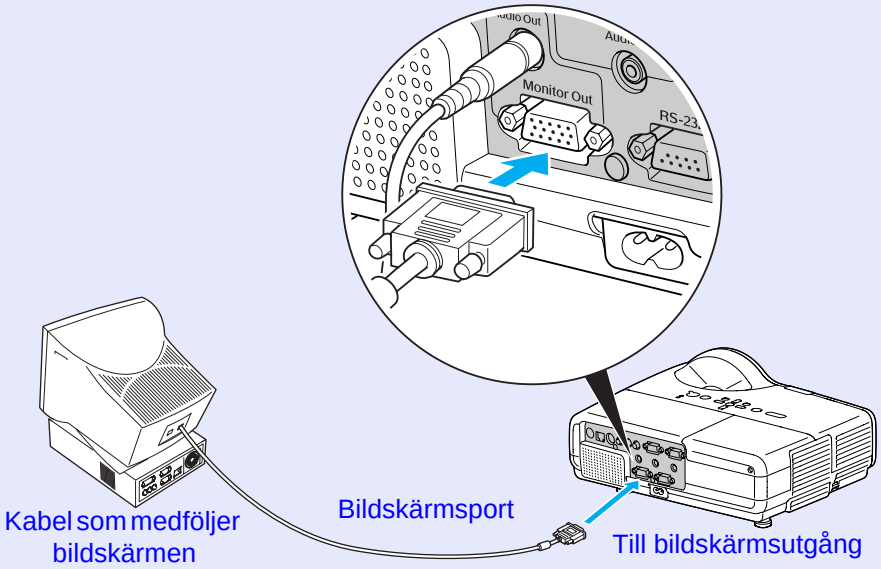

- ***Komponentvideosignaler och bilder som är anslutna till Dator2-porten, videoporten och S-Videoporten kan inte visas på en extern bildskärm.***
- ***Keystone-mätaren, konfigurations- och hjälpskärmarna osv. visas inte på en extern bildskärm.***

Ansluta till externa högtalare

Du kan ansluta högtalare med inbyggda förstärkare till projektorns ljudutgång för bättre ljudkvalitet.
Gör anslutningen med en i handeln tillgänglig ljudsladd (stickkontakt ↔ 3,5 mm stereominikontakt, o.s.v.). Använd en ljudsladd som är kompatibel med kontaktuttaget på de externa högtalarna.

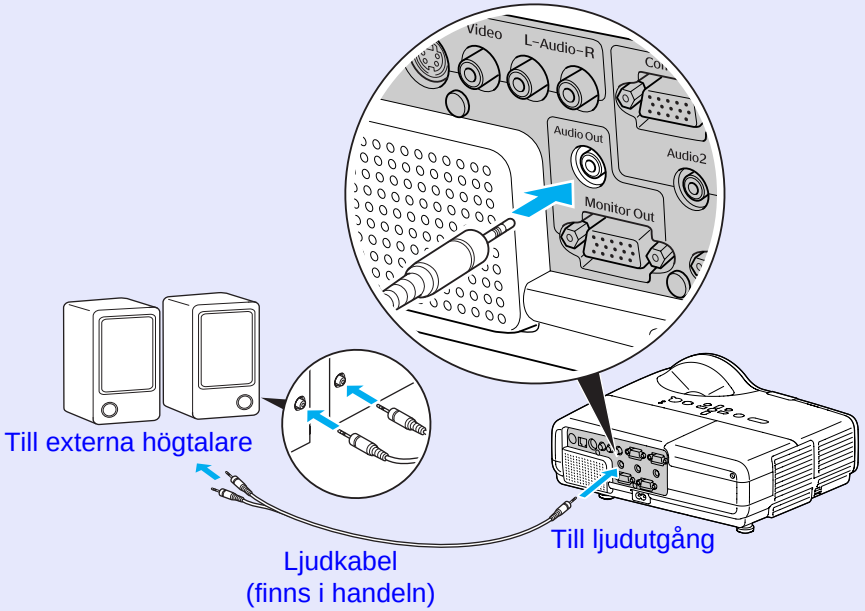

När en ljudkabel ansluts till ljudutgången, ändras ljudet till den externa destinationen och inget ljud hörs från projektorns inbyggda högtalare.

Ansluta en nätverkskabel

Anslut en 100baseTX- eller 10baseT-nätverkskabel som finns i handeln.

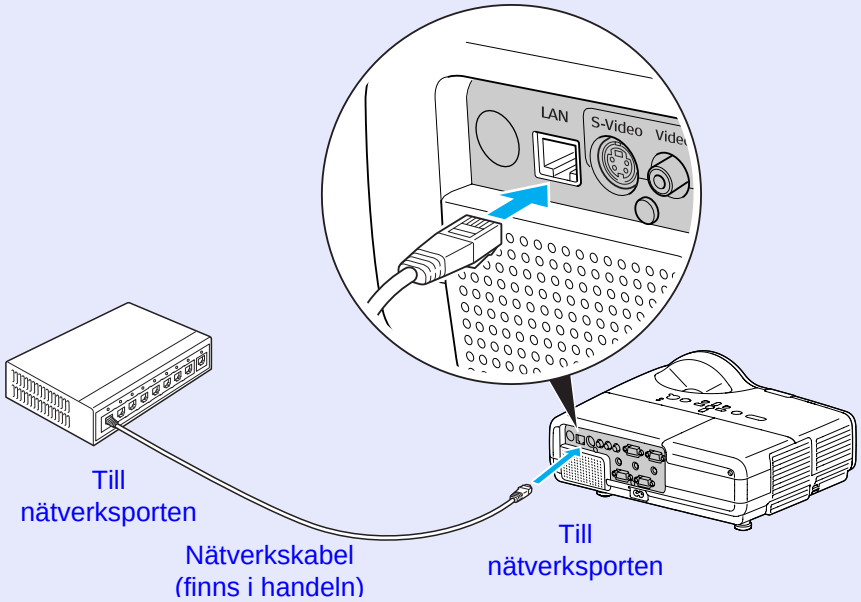

Observera

Använd en kategori 5 skärmad nätverkskabel för att förhindra fel.

Extra tillbehör och förbrukningsartiklar

Följande extra tillbehör och förbrukningsartiklar finns tillgängliga. Köp dessa produkter vid behov. Följande lista med tillbehör och förbrukningsvaror (tillval) är aktuell från och med: 2009.03. Information om tillbehör kan ändras utan föregående meddelande och kan variera beroende på inköpsland.

Extra tillbehör

60-tums bärbar duk ELPSC07
80-tums bärbar duk ELPSC08
100-tums duk ELPSC10
Bärbara nedrullningsbara skärmar (Bildförhållande 4:3)
Den projicerade bilden kan förvrängas avsevärt när den projiceras på en skärm som är skev eller som lätt böjer sig.

50 tums bärbar skärm ELPSC06
En kompakt skärm som är lätt att bära. (Bildförhållande 4:3)
Den projicerade bilden kan förvrängas avsevärt när den projiceras på en skärm som är skev eller som lätt böjer sig.

Datorkabel ELPKC02
(1.8 m - för mini-D-Sub 15-stifts/mini-D-Sub 15-stifts)
Samma som datorsladden som medföljer projektorn.

Datorkabel ELPKC09
(3 m - för mini-D-Sub 15-stifts/mini-D-Sub 15-stifts)
Datorkabel ELPKC10
(20 m - för mini-D-Sub 15-stifts/mini-D-Sub 15-stifts)
Använd en av de längre sladdarna om datorsladden som medföljer produkten är för kort.

Komponentvideosladd ELPKC19
(3 m - för mini-D-Sub 15-stifts/RCA-hankontakt×3)
Används för att ansluta till en komponentvideo-källa

Kort väggmonteringssats ELPMB24
Används när enheten monteras på en vägg för takprojicering.

Takrör (450 mm)* ELPFP13
Takrör (700 mm)* ELPFP14
Används för att installera projektorn i ett högt tak.

Takstativ* ELPMB23
Används för att installera projektorn i taket.

* En särskild installationsmetod krävs för att projektorn ska kunna hänga från taket. Kontakta en återförsäljare eller den närmaste representant för Epson som anges i *Anvisningar för support och service* om du vill använda denna installationsmetod. ☛ *Kontaktlista för Epson-projektor*

Förbrukningsartiklar

Lampenhet ELPLP42
Används vid byte av en trasig lampa.

Luftfilter (2) ELPAF13
Används vid byte av luftfilter.

Ordlista

I detta avsnitt förklaras kortfattat termer som används med projektorn och svåra termer som inte förklaras i texten i denna handbok.
Mer information hittar du i andra publikationer som finns i handeln.

AMX Device Discovery	AMX Device Discovery är en teknik för systeminställning som utvecklats av AMX Corporation. Med AMX styrsystemet kan du lätt ställa in enheter som ska styras i systemet. Epson har anpassat teknikens protokoll och införlivat en funktion som gör att funktionerna i protokollet kan aktiveras (PÅ). Mer information finns på AMX webbplats. URL http://www.amx.com/
Bildförhållande	Förhållandet mellan en bilds längd och höjd. Skärmar som ser breda ut, med ett bredd-/ höjdförhållande på 16:9 eller 16:10, kallas för "wide screen". Bildförhållandet för standardbilder är 4:3.
DHCP	En förkortning för Dynamic Host Configuration Protocol, ett protokoll som automatiskt tilldelar en IP-adress▸▸ till utrustningar i ett nätverk.
Dolby Digital	Ett ljudformat som har utvecklats av Dolby Laboratories. Normal stereo är ett 2-kanalsformat som använder två högtalare. Dolby Digital är ett 6-kanals (5,1-kanals) system som utöver normal stereo lägger till en central högtalare, två bakre högtalare och en subwoofer.
Gateway-adress	En server (router) för kommunikation över ett nätverk (undernät) som indelats med nätmasker▸▸.
HDTV	En förkortning av High-Definition Television, vilket avser högdefinitionssystem som uppfyller följande krav. • Vertikal upplösning på 720p eller 1080i eller högre (p = progressiv▸▸, i = sammanflätad▸▸) • Skärmens bildförhållande▸▸ är 16:9 • Ljudmottagning och uppspelning (eller utsändning) med Dolby Digital▸▸
IP-adress	Ett nummer som identifierar en dator i ett nätverk.
IP-adress för SNMP-trap	IP-adressen▸▸ för destinationsdatorn som används för felmeddelanden med SNMP.
Komponentvideo	En videosignal med separerade luminans- och färgkomponenter som ger bättre bildkvalitet. Avser bilder som består av tre oberoende signaler: Y (luminanssignal), Pb och Pr (färgdifferenssignaler).
Kompositvideo	Videosignaler med blandade ljus- och färgsignaler. Den här typen av signaler används oftast för hemmavideo (formaten NTSC, PAL och SECAM). Bärsignalerna Y (luminans) och färgstyrka (färg) i färgstapeln överlappas och skapar en signal.
Komprimerat läge	I det här läget komprimeras bilder på bredbildsskärm i läget 16:9 i horisontell riktning till inspelningsläget 4:3. När dessa bilder spelas upp av projektorn i komprimerat läge, återställs de till det ursprungliga formatet 16:9.
Kontrast	Den relativa ljusstyrkan i ljusa och mörka partier i en bild kan ökas eller minskas så att text och bilder blir klarare eller mjukare. Justering av en denna egenskap för en bild kallas "kontrastjustering".
Nätmask	Ett numeriskt värde som anger antalet bitar som används för nätverksadressen i ett indelat nätverk (undernät) för IP-adressen.
Progressiv	En bildinskanningsmetod där en bild skapas genom att bilddata från en bild skannas in sekventiellt från början till slutet.
Sammanflätad	En bildinskanningsmetod där bilddata delas upp i fina horisontella linjer som visas i en sekvens som startar från vänster till höger och sedan uppifrån och ned. Jämna och ojämna numrerade linjer visas växelvis.
SDTV	En förkortning av Standard Definition Television, vilket avser tv-system av standardtyp som inte uppfyller kraven för HDTV▸▸ högdefinitions-tv.

SNMP	En förkortning av Simple Network Management Protocol, vilket är ett protokoll för övervakning och kontroll av enheter som routrar och datorer, som är anslutna till ett TCP/IP-nätverk.
Spårning	De signaler som sänds ut från datorer har en specifik frekvens. Om projektorns frekvens inte matchar den här frekvensen blir bildkvaliteten dålig. Processen för att matcha frekvensen för dessa signaler (antal höjdpunkter i signalen) kallas spårning. Om spårning inte görs på rätt sätt kommer breda, vertikala ränder att synas i signalen.
sRGB (sRGB)	En internationell standard för färgintervall formulerad så att färger som reproduceras av videoutrustning enkelt kan hanteras av datorns operativsystem (OS) och Internet. Om den anslutna källan har ett sRGB-läge, ställer du in både projektorn och den anslutna signalkällan på sRGB.
SVGA	En typ av videosignal med en upplösning på 800 (horisontellt) × 600 (vertikalt) punkter som används av IBM PC/AT-kompatibla datorer.
S-Video	En videosignal med separerade luminans- och färgkomponenter som ger bättre bildkvalitet. Avser bilder som består av två oberoende signaler: Y (luminanssignal) och C (färgsignal).
SXGA	En typ av videosignal med en upplösning på 1280 (horisontellt) × 1024 (vertikalt) punkter som används av IBM PC/AT-kompatibla datorer.
Synkronisering	De signaler som sänds ut från datorer har en specifik frekvens. Om projektorns frekvens inte matchar den här frekvensen blir bildkvaliteten dålig. Processen för att matcha faserna för dessa signaler (den relativa positionen för höjdpunkt och lågpunkt i signalen) kallas synkronisering. Om signalerna inte är synkroniserade kan flimmer, suddighet och horisontella störningar förekomma.
Uppdateringsfrekvens	Elementet för ljusspridning på en skärm visar samma ljusstyrka och färg under en extremt kort tid. Bilden måste därför skannas in flera gånger per sekund så att elementet för ljusspridning hela tiden uppdateras. Antal uppdateringsåtgärder per sekund kallas uppdateringsfrekvens och uttrycks i hertz (Hz).
VGA	En typ av videosignal med en upplösning på 640 (horisontellt) × 480 (vertikalt) punkter som används av IBM PC/AT-kompatibla datorer.
WXGA	En typ av videosignal med en upplösning på 1280 (horisontellt) × 800 (vertikalt) punkter som används av IBM PC/AT-kompatibla datorer.
XGA	En typ av videosignal med en upplösning på 1024 (horisontellt) × 768 (vertikalt) punkter som används av IBM PC/AT-kompatibla datorer.

Kommandolista

När kommandot för ström PÅ sänds till projektorn slås strömmen på och uppvärmningsläget startas. När projektorns ström slås på returneras ett kolon ":" (3 Ah).
När ett kommando tas emot utför projektorn kommandot och returnerar ett ":" och tar sedan emot nästa kommando.
Om kommandot som behandlas avslutas på grund av ett problem, visas ett felmeddelande och ett ":" returneras.

Alternativ		Kommando
Ström PÅ/AV	PÅ	PWR ON
	AV	PWR OFF
Signalval	Video	SOURCE 41
	S-Video	SOURCE 42
A/V av PÅ/AV	PÅ	MUTE ON
	AV	MUTE OFF
Alternativ för A/V	Svart	MSEL 00
	Blå	MSEL 01
	Logotyp	MSEL 02

Alternativ		Kommando	
		Dator1-port	Dator2-port
Signalval	Dator (automatisk)	SOURCE 1F	SOURCE 2F
	Dator	SOURCE 11	SOURCE 21
	Komponentvideo	SOURCE 14	SOURCE 24

* Lägg till koden för vagnretur (CR) (0Dh) i slutet av varje kommando och skicka det.

Kommunikationsprotokoll

- Baudhastighet som standard : 9 600 bps
- Datalängd : 8 bitar
- Paritet : Ingen
- Stoppbit : 1 bit
- Flödeskontroll : Ingen
- Kontaktens form : D-sub 9-stifts (hane)
- Projektoringångens kontakt : RS-232C

Sladdtyper

Seriell anslutning

- Kontaktens form : D-sub 9-stifts (hane)
- Projektoringångens kontakt : RS-232C

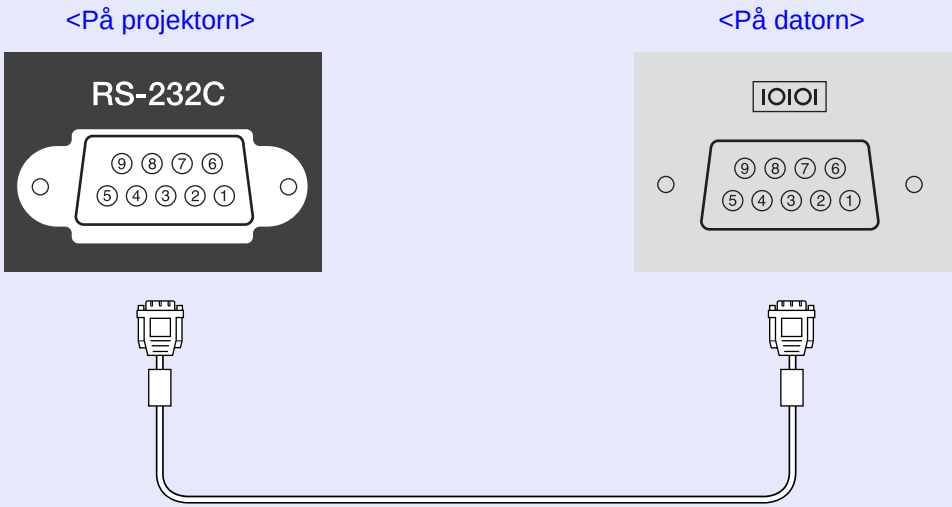

På projektorn		(Seriell datorkabel)		På datorn
GND	5	———	5	GND
RD	2	←	3	TD
TD	3	→	2	RD
DTR	4	→	6	DSR
DSR	6	←	4	DTR

Signal	Funktion
GND	Signalkabel jord
TD	Sänd data
RD	Ta emot data
DSR	Datauppsättning klar
DTR	Dataterminal klar

PJLink

PJLink klass 1 etablerades av JBMIA (Japan Business Machine and Information System Industries Association) som ett standardprotokoll för att styra nätverkskompatibla projektorer som en del i arbetet att standardisera styrprotokoll för projektorer.
Projektorn överensstämmer med den PJLink klass 1-standard som etablerades av JBMIA.
Den har stöd för alla PJLink klass 1-kommandon förutom de kommandon som anges nedan och överensstämmelse har bekräftats av PJLinks verifiering av standardanpassning.
Mer information om PJLink finns på JBMIAs (Japan Business Machine and Information System Industries Association) webbplats.
URL http://pjlink.jbmia.or.jp/english/

Icke-kompatibla kommandon

Funktion		PJLink-kommando
Inställningar för avslagning	Ställ in avslagning av bild	AVMT 11
	Avbryt avslagning av bild	AVMT 10
	Ställ in avslagning av ljud	AVMT 21
	Avbryt avslagning av ljud	AVMT 20

Ingångsnamn enligt PJLink-definition och motsvarande projektorkontakter

Ingångskontakt	PJLink-kommando
Dator 1-ingång	INPT 11
Dator 2-ingång	INPT 12
Video-ingång	INPT 21
S-Video-ingång	INPT 22

Tillverkarnamn som visas för "Förfrågan om tillverkarens namn"

EPSON

Modellnamn som visas för "Förfrågan om produktens namn"

EB-410W

Datorbild (analog RGB)

Enheter: punkter

Signal	Uppdateringsfrekvens (Hz)	Upplösning	Bildförhållande				
			Normal	16:9	Full	Zoom	Through
VGAEGA	70	640×350	1280×700	1280×720	1280×800	1280×700	640×350
VGA	60/72/75/85/iMac*1	640×480/640×360*2	1066×800	1280×720	1280×800	1280×800	640×480
SVGA	56/60/72/75/85/iMac*1	800×600/800×450*2	1066×800	1280×720	1280×800	1280×800	800×600
XGA	60/70/75/85/iMac*1	1024×768/1024×576*2	1066×800	1280×720	1280×800	1280×800	1024×768
WXGA	60	1280×768	1280×768	1280×720	1280×800	1280×768	1280×768
	60	1360×768	1280×722	1280×720	1280×800	1280×722	1280×768
	60/75/85	1280×800	1280×800	1280×720	1280×800	1280×800	1280×800
WXGA+	60/75/85	1440×900	1280×800	1280×720	1280×800	1280×800	1280×800
WSXGA+*3	60	1680×1050	1280×800	1280×720	1280×800	1280×800	1280×800
SXGA	70/75/85	1152×864	1066×800	1280×720	1280×800	1280×800	1280×800
	60/75/85	1280×1024	1000×800	1280×720	1280×800	1280×800	1280×800
	60/75/85	1280×960	1066×800	1280×720	1280×800	1280×800	1280×800
SXGA+	60/75/85	1400×1050	1066×800	1280×720	1280×800	1280×800	1280×800
UXGA	60	1600×1200	1066×800	1280×720	1280×800	1280×800	1280×800
MAC13	67	640×480	1066×800	1280×720	1280×800	1280×800	640×480
MAC16"	75	832×624	1066×800	1280×720	1280×800	1280×800	832×624
MAC19"	75	1024×768	1066×800	1280×720	1280×800	1280×800	1024×768
	60	1024×768	1066×800	1280×720	1280×800	1280×800	1024×768
MAC21"	75	1152×870	1059×800	1280×720	1280×800	1280×800	1152×800

*1 Det går inte att upprätta en anslutning om utrustningen saknar VGA-utgångsport.
*2 Letterbox-signal
*3 Endast när "Vidvinkel" är valt för "Upplösning" under "Signal" på konfigurationsmenyn. ☛ sid.26

Även när andra signaler än de som nämns ovan tas emot kan bilden troligen projiceras.
Vissa funktioner kanske inte kan användas.

Komponentvideo

Enheter: punkter

Signal	Uppdateringsfrekvens (Hz)	Upplösning	Bildförhållande				
			Normal	16:9	Full	Zoom	Through
SDTV(480i)	60	720×480/720×360*	1066×800	1280×720	1280×800	1280×800	640×480
SDTV(576i)	50	720×576/720×432*	1066×800	1280×720	1280×800	1280×800	768×576
SDTV(480p)	60	720×480/720×360*	1066×800	1280×720	1280×800	1280×800	640×480
SDTV(576p)	50	720×576/720×432*	1066×800	1280×720	1280×800	1280×800	768×576
HDTV(720p)	50/60	1280×720	1280×720	1280×720	1280×800	1280×720	1280×720
HDTV(1080i)	50/60	1920×1080	1280×720	1280×720	1280×800	1280×720	1280×800
HDTV(1080p)	50/60	1920×1080	1280×720	1280×720	1280×800	1280×720	1280×800

* Letterbox-signal

Kompositvideo/S-video

Enheter: punkter

Signal	Refresh rate (Uppdateringsfrekvens) (Hz)	Upplösning	Bildförhållande				
			Normal	16:9	Full	Zoom	Through
TV (NTSC)	60	720×480/720×360*	1066×800	1280×720	1280×800	1280×800	640×480
TV (PAL,SECAM)	50	720×576/720×432*	1066×800	1280×720	1280×800	1280×800	768×576

* Letterbox-signal

Specifikationer

Produktnamn			EB-410W
Mått			327 (B) × 157 (H) × 272 (D) mm
Panelstorlek			0,59"
Visningsmetod			TFT-skärm i polysilikon med aktiv matris
Upplösning			1024000 pixlar WXGA (1280 (B) × 800 (H) punkter) × 3
Fokusjustering			Manuell
Zoomjustering			Digital (1 till 1,35)
Lampa			UHE-lampa, 170 W
			Modellnr.: ELPLP42
Max. ljudutsändning			10 W enkanalig
Högtalare			1
Strömförsörjning			100 till 240 V AC ±10%, 50/60 Hz 2,8 till 1,2 A
Strömförbrukning	100 till 120 V		Drift: 251 W Strömförbrukning i vänteläge (ingen nätverksfunktion): 4,2 W Strömförbrukning i vänteläge (med nätverksfunktion): 4,9 W
	220 till 240 V		Drift: 236 W Strömförbrukning i vänteläge (ingen nätverksfunktion): 5,5 W Strömförbrukning i vänteläge (med nätverksfunktion): 6,4 W
Driftshöjd			Höjd 0 till 2286 m
Driftstemperatur			5 till 35°C (utan kondensering)
Förvaringstemperatur			-10 till +60°C (utan kondensering)
Vikt			Cirka 3,6 kg
Kontakter	Dator 1-ingång	1	Mini-D-Sub 15-stifts (hona) blå
	Ljud 1-ingång	1	Stereominikontakt
	Dator 2-ingång	1	Mini-D-Sub 15-stifts (hona) blå
	Ljud 2-ingång	1	Stereominikontakt
	Datorport	1	Mini-D-Sub 15-stifts (hona) blå
	Ljudingång V/H	1	RCA-stiftkontakt
	S-Video-ingång	1	Mini-DIN 4-stifts
	Video-ingång	1	RCA-stiftkontakt
	Ljudingång V/H	1	RCA-stiftkontakt
	Bildskärmsutgång	1	Mini-D-sub 15-stifts (hona) svart
	Ljudutgång	1	Stereominikontakt
	RS-232C-port	1	Mini-D-sub 9-stifts (hane)
	LAN-port	1	RJ45

Pixelworks DNX™ ICs används i den här projektorn.

Lutningsvinkel

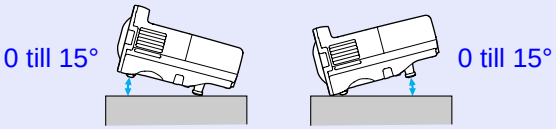

Om du ställer projektorn i mer än 15 graders vinkel kan den skadas och orsaka en olycka.

Utseende

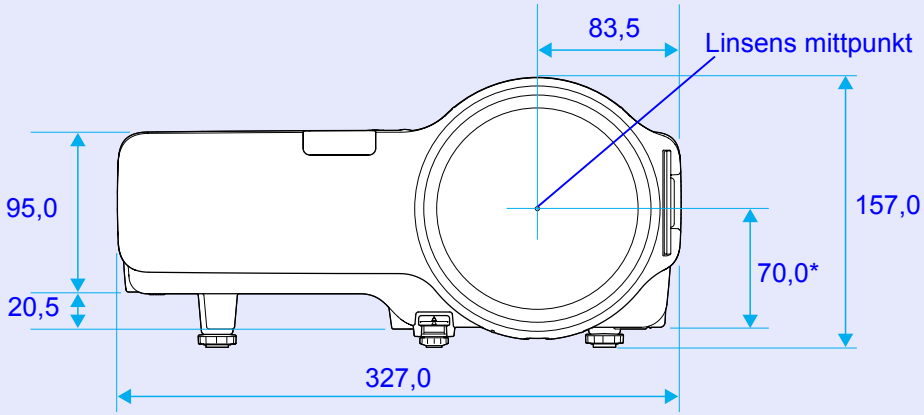

* Avstånd från linsens mittpunkt till fästpunkt för upphängningskonsol

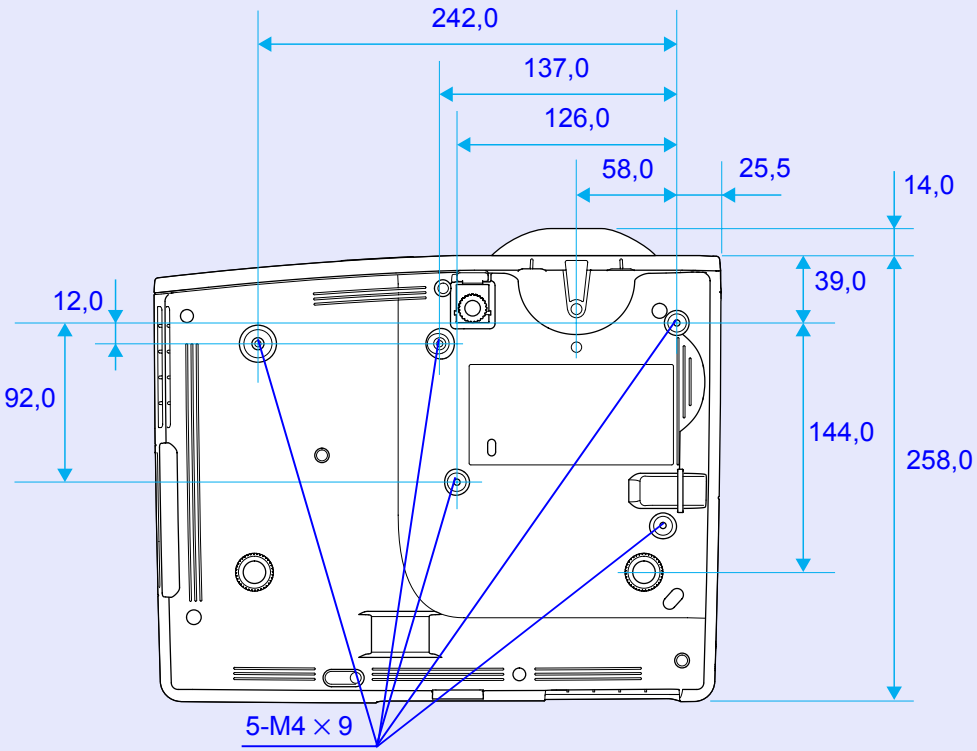

Enhet: mm

A

A/V ljudavstängning 14
AMX Device Discovery 31
Ansluta en nätverkskabel 61
Användarlogo 57
Användarlogoskydd 19
Återställ alla 34
Återställa lampans driftstid 34, 54
Automatisk inst. 26

B

Bakifrån 48
Baksida 28
Bildförhållande 15
Bildskärmar som stöds 68
Bildskärmsutgång 6
Byta batterier 50

D

Dator1-port 6
Dator 2-ingång 6
Delarnas namn och funktion 5
DHCP 30
Diagram över externa mått 71
Direkt ström på 28
Drift 28
Driftspärr 27
Driftstemperatur 70
Dynamiskt 13

E

E-post 31
ESC/VP21 65
Etikett för lösenordsskydd 19
Extern bildskärm 60
Externa högtalare 60
Extra tillbehör 62
E-zoom 18

F

Färgjustering 25
Färgläge 13, 25
Färgmättnad 25
Färgton 25
Fästpunkter för upphängningskonsol 9, 71
Fjärrkontroll 8
Fokuseringsreglage 5
Förbrukningsartiklar 62
Förvaringstemperatur 70
Fot bak 9
Foto 13
Fram 28
Frysa 14

G

Gateway-adress 30

H

Hjälpfunktion 36
Högtalare 60
Huvudmeny 24

I

Indikatorer 37
Ingång, dator 1 26
Ingång, dator 2 26
Insignal 33
IP-adress 30
IP-adress för trap 31

J

Justerbar fot fram 5

K

Kabelanslutet LAN 30
Källa 33
Keystone 27
Kod för begäran 20
Konfigurationsmeny 24
Kontr.lösen f. Web 30
Kontrast 25
Kontrollpanel 7
Kryss 18

L

Låg ljusstyrka 27
Läge för hög höjd: 28
Lampans timmar 33
Lampindikator 37
Lamplucka 5
LAN-port 6
Ljudingång V/H 6
Ljudutgång 6
Ljusstyrka 25
Ljusstyrka, kontroll 27
Lösenordsskydd 19
Luftfilter 5
Luftintag 5
Luftutsläpp 5
Lutningsvinkel 70

M

MAC-adress 30
Meddelande 28
Meddelande om e-post 31
Meny 24
Menyn Återställ 34
Menyn Bild 25
Menyn Info 33
Menyn Inställningar 27
Menyn Nätverk 30

Menyn Utökad 28
Mottagare 5, 6

N

Nätmask 30
Nätverksskydd 20

O

Område för utsändning av signaler från fjärrkontrollen 9
Driftspärr 21
Ordlista 63
Överhettning 38

P

PJLink 67
PJLink-lösenord 30
Placering 26
Portnummer 31
Presentation 13
Problemlösning 37
Programvarutangentbord 31
Progressiv 26
Projektornamn 31
Projicering 28
Projiceringsavstånd 59

R

Rengöra luftfiltret och luftintaget 49
Rengöra projektorytan 49
RS-232C-port 6

S

Så här byter du lampa 52
Så här byter du luftfilter 55
Sifferknappar 8
Skärmstorlek 59
Skärpa 25
Skrivtavla 13
SMTP-server 31
SNMP 31
Sök källa 7, 8
Spårning 26
Specifikationer 70
Sport 13
Språk 28
sRGB (sRGB) 13
Ställa in e-postadress 1/2/3 31
Startbild 28
Strömindikator 37
Strömingång 6
Svarta tavlan 13
S-video-port 6
Synkronisering 26
Synkroniseringsinfo 33

T

Tak 28
Teater 13
Temperaturindikator 37
Total spärrning 21

U

Undermeny 24
Uppdateringsfrekv 33
Upplösning 26, 33
Utbytesperiod för lampa 51
Utbytesperiod för luftfilter 55

V

Vänteläge 28
Varningsmeddelande 32
Video-port 6
Videosignal 26, 33
Visa bakgrund 28
Visning 28
Volym 27

Med ensamrätt. Ingen del av denna publikation får återges, lagras i återvinningssystem eller överföras i någon form eller på något sätt, vare sig elektroniskt, mekaniskt, via fotokopiering, inspelning eller på annat sätt, utan skriftligt godkännande från Seiko Epson Corporation. Inget patentansvar påtages vad gäller användandet av informationen häri. Ansvar påtages ej heller vad gäller skador orsakade av användandet av informationen häri.

Varken Seiko Epson Corporation eller dess dotterbolag påtar sig något ansvar gentemot köparen av produkten eller tredje part för skador, förluster, kostnader eller utgifter som köparen eller tredje part har ådragit sig till följd av olyckshändelse, felaktig användning eller missbruk av produkten eller ej godkända modifieringar, reparationer eller ändringar av produkten eller (gäller ej USA) underlåtenhet att följa Seiko Epson Corporations användnings- och underhållsanvisningar.

Seiko Epson Corporation kan inte hållas ansvarigt för skador eller problem som uppstår vid användning av eventuella tillval eller förbrukningsartiklar andra än sådana som av Seiko Epson Corporation har märkts med Original Epson Products (originalprodukter från Epson) eller Epson Approved Products (av Epson godkända produkter).

Innehållet i denna handbok kan ändras eller uppdateras utan föregående meddelande.

Bilderna i denna handbok kan skilja sig åt från projektorns faktiska utseende.

Allmänt meddelande:
Macintosh, Mac och iMac är registrerade varumärken som tillhör Apple Inc.
IBM är ett registrerat varumärke som tillhör International Business Machines Corporation.
Windows, Windows NT, VGA och PowerPoint är registrerade varumärken eller varumärken som tillhör Microsoft Corporation i USA och/eller andra länder.
Dolby är ett varumärke som tillhör Dolby Laboratories.
Pixelworks och DNX är varumärken som tillhör Pixelworks, Inc.
AMX är ett varumärke som tillhör AMX Corporation.
PJLink är ett varumärke som är på väg att registreras eller har registrerats i Japan, USA och andra länder och områden.

Andra produktnamn som förekommer häri används endast i identifieringssyfte och kan vara varumärken som tillhör respektive ägare. Epson avsäger sig alla rättigheter till dessa märken.
Den här produkten använder programvara med öppen källkod.

©SEIKO EPSON CORPORATION 2009. All rights reserved.