EPSON
EXCEED YOUR VISION

Руководство по установке

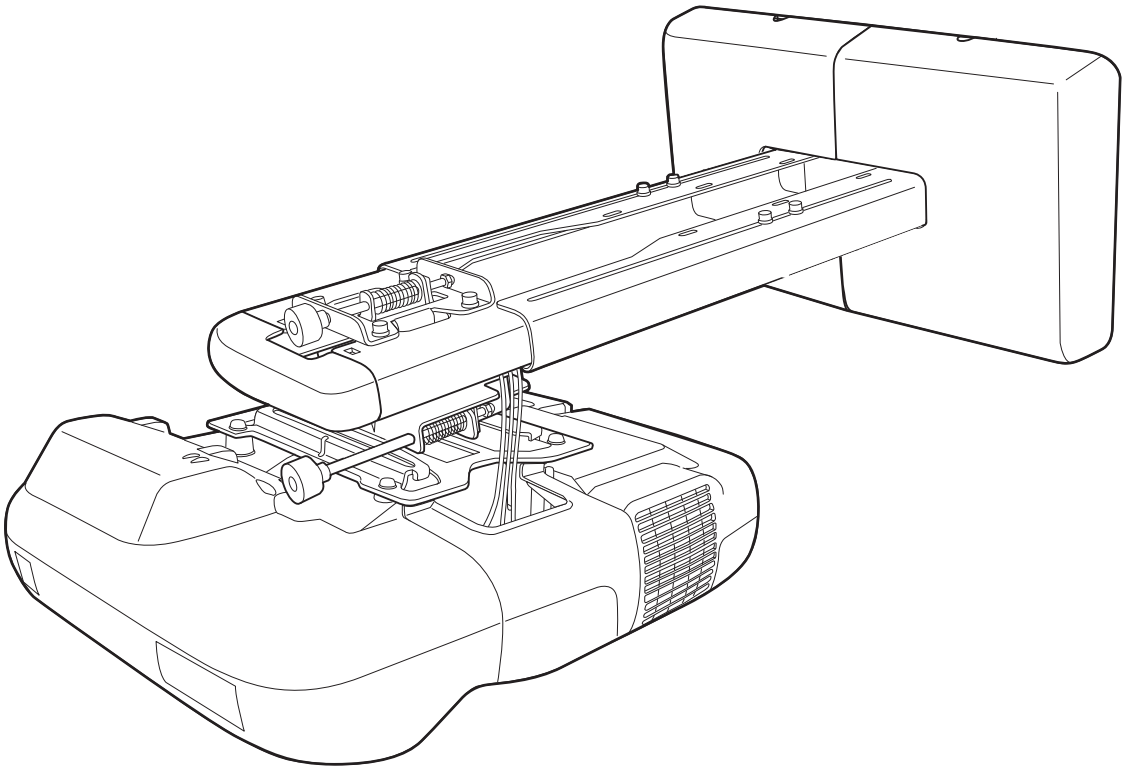

Правила техники безопасности

Для вашей собственной безопасности перед использованием монтажного кронштейна прочтите все указания, приведенные в данном руководстве. Несоблюдение указаний может привести к повреждению монтажного кронштейна, получению травм или нанесению материального ущерба. Храните руководство в легкодоступном месте для использования в качестве справочного документа.

Прочтите «Руководство по эксплуатации» и «Правила техники безопасности» для проектора и следуйте указаниям, приведенным в этих документах.

Описание условных обозначений

Показанные ниже предупреждающие обозначения используются в данном «Руководстве по установке» для предотвращения травм и повреждения оборудования. При чтении руководства убедитесь, что вы правильно понимаете все предупреждения.

⚠ **Предупреждение**	Это условное обозначение указывает на информацию, которая, если ее не принимать во внимание, может привести к травме или даже смерти вследствие неправильного обращения.
⚠ **Предостережение**	Это условное обозначение указывает на информацию, которая, если ее не принимать во внимание, может привести к травме или повреждению оборудования вследствие неправильного обращения.

⃠	Условное обозначение действия, выполнение которого запрещено
❗	Условное обозначение действия, обязательного к выполнению

Правила техники безопасности при установке

⚠ **Предупреждение**	
Монтажный кронштейн предназначен специально для установки проектора на стену. Если на монтажный кронштейн устанавливается оборудование, отличное от проектора, вес этого оборудования может вызвать повреждение кронштейна. Падение монтажного кронштейна может привести к травме или повреждению оборудования.	❗
Работы по установке (закрепление на стене) должны проводиться персоналом, обладающими достаточными техническими знаниями и необходимыми навыками. Неполная или неправильная установка может привести к падению монтажного кронштейна и вызвать травму или повредить оборудование. Для установки монтажного кронштейна обратитесь в отдел поддержки пользователей, адрес которого указан в разделе «Контактная информация по проекторам Epson» в «Руководстве по эксплуатации».	❗
При установке монтажного кронштейна следуйте указаниям, приведенным в данном руководстве. В случае несоблюдения указаний монтажный кронштейн может упасть и привести к травме или несчастному случаю.	❗
Будьте осторожны при обращении с кабелем питания. Неправильное обращение может привести к возгоранию или поражению электрическим током. Соблюдайте следующие меры предосторожности: • не прикасайтесь к вилке кабеля питания мокрыми руками; • не используйте поврежденный или измененный кабель питания; • не прилагайте к кабелю питания чрезмерное усилие при его прокладке через монтажный кронштейн.	❗
При установке проектора на стену с помощью монтажного кронштейна стена должна иметь прочность, достаточную для удержания проектора и кронштейна. Перед установкой оцените вес проектора и монтажного кронштейна и прочность стены. В случае недостаточной прочности стены укрепите ее перед установкой кронштейна.	❗

⚠ Предупреждение

Не устанавливайте монтажный кронштейн в месте, где на него будут воздействовать вибрационные или ударные нагрузки.
Вибрационные и ударные нагрузки могут привести к повреждению проектора или монтажной поверхности. Кроме того, такие нагрузки могут привести к падению монтажного кронштейна или проектора и вызвать травмы или повредить оборудование.

Устанавливайте монтажный кронштейн так, чтобы он мог удерживать вес проектора и свой собственный вес и противостоять вибрационным нагрузкам в горизонтальном направлении. Используйте гайки и болты M8.
Гайки и болты меньшего диаметра могут привести к падению монтажного кронштейна. Компания Epson не несет ответственности за повреждения и травмы, вызванные неправильной установкой.

Работы по установке должны проводиться по крайней мере двумя квалифицированными рабочими. Будьте осторожны, при необходимости ослабления винтов во время установки не уроните монтажный кронштейн.
Падение монтажного кронштейна или проектора может привести к травме или повреждению оборудования.

Периодически осматривайте монтажный кронштейн, чтобы убедиться в отсутствии сломанных деталей и ослабленных винтов.
При обнаружении сломанных деталей немедленно прекратите использование кронштейна. Падение монтажного кронштейна или проектора может привести к травме или повреждению оборудования.

Не модифицируйте монтажный кронштейн.

Не висите на монтажном кронштейне и не подвешивайте на нем тяжелых предметов.
Падение монтажного кронштейна может привести к травме или повреждению оборудования.

При использовании клеящих составов для предотвращения самопроизвольного отвинчивания винтов и при нанесении таких веществ как смазка или масла на деталь проектора, крепящую сдвижную панель, в корпусе могут образоваться трещины и привести к падению проектора, что может стать причиной травмы или повреждения оборудования. При установке или регулировке монтажного кронштейна не используйте клеящие составы, смазки и масла.

После регулировки прочно затягивайте все винты.
Если винты плохо затянуты, проектор или монтажный кронштейн может упасть и привести к травме или повреждению оборудования.

Не ослабляйте болты и гайки после установки.
Периодически проверяйте затяжку винтов. При обнаружении ослабевших винтов прочно их затяните. Если винты плохо затянуты, проектор или монтажный кронштейн может упасть и привести к травме или повреждению оборудования.

⚠ Предостережение

Не устанавливайте монтажный кронштейн в месте, где температура окружающей среды может выходить за пределы рабочей температуры проектора.
Такие условия могут привести к повреждению проектора.

Устанавливайте монтажный кронштейн в месте, где отсутствует пыль и влага, чтобы предотвратить загрязнение линзы и оптических узлов.

При регулировке монтажного кронштейна не прилагайте чрезмерных усилий.
Монтажный кронштейн может сломаться и причинить травму.

Место установки монтажного кронштейна

- Провода питания необходимо подвести к месту установки монтажного кронштейна заранее.
- Устанавливайте проектор на достаточном удалении от таких электрических устройств как флуоресцентные лампы и кондиционеры воздуха. Некоторые типы флуоресцентных ламп могут создавать помехи для пульта дистанционного управления проектора.
- Для снижения внешних помех рекомендуется, чтобы длина соединительного кабеля не превышала 20 метров.
- Устанавливайте монтажный кронштейн в месте, где отсутствует пыль и влага, чтобы предотвратить загрязнение линзы и оптических узлов.

О данном руководстве по установке

В данном руководстве описан процесс установки короткофокусного проектора EB-465i/460/455Wi/450W/440W на стену с помощью специального монтажного кронштейна.

1	**Содержимое упаковки**	☛ **Страница 6**
2	**Технические данные**	☛ **Страница 7**
3	**Подключение устройств**	☛ **Страница 8**
4	**Таблица проекционных расстояний**	☛ **Страница 9**
5	**Процедура установки** (1) Установите настенную пластину на стену (2) Определите проекционное расстояние и отодвиньте ползун (3) Прикрепите монтажный кронштейн к настенной пластине (4) Закрепите проектор на монтажном кронштейне (5) Подключите кабель питания и остальные кабели к проектору.	☛ **Страница 12**

6 Регулировка проекционного экрана

☛ Страница 17

(1) Включите проектор
(2) Измените формат изображения
(3) Выведите изображение тестового шаблона
(4) Отрегулируйте фокус
(5) Отрегулируйте наклон в продольном направлении с помощью верхнего регулировочного лимба
(6) Отрегулируйте поворот в горизонтальной плоскости с помощью правого регулировочного лимба
(7) Отрегулируйте наклон в поперечном направлении с помощью левого регулировочного лимба
(8) Отрегулируйте положение в вертикальном направлении
(9) Отрегулируйте положение в горизонтальном направлении
(10) Отключите отображение тестового шаблона.

⇩

7 Установка крышек

☛ Страница 22

(1) Установите крышку настенной пластины и торцевую крышку
(2) Установите крышку отсека кабелей на проектор

1. Содержимое упаковки

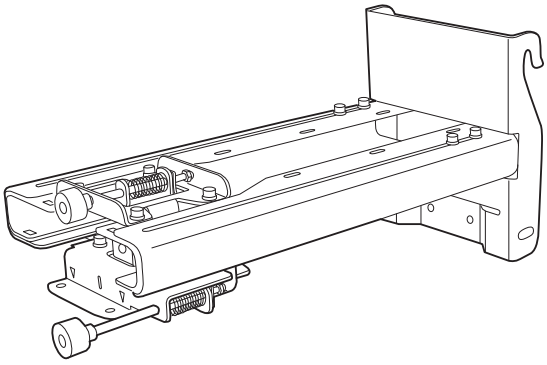

Монтажный кронштейн

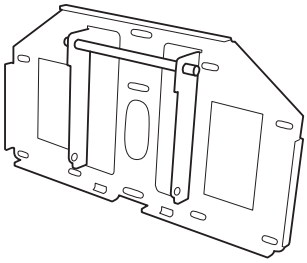

Настенная пластина

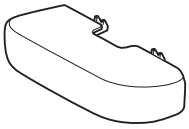

Торцевая крышка

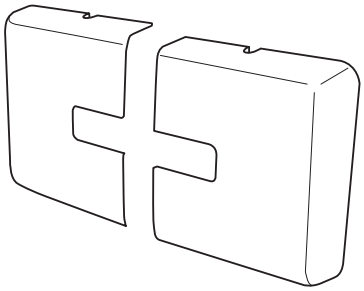

Крышка настенной пластины

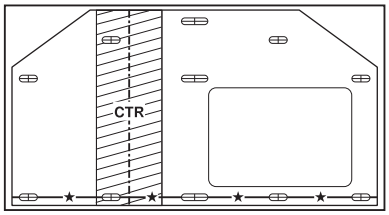

Шаблон
(для установки настенной пластины)

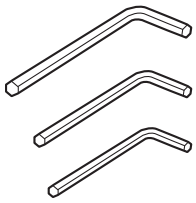

Торцевые гаечные
ключи (M4, M5 и M8)

Форма	Наименование	Количество	Назначение
	Болт M8 x 15 мм с головкой с углублением под шестигранный торцевой ключ, с шайбой	2	Для установки монтажного кронштейна
	Болт M5 x 12 мм с головкой с углублением под шестигранный торцевой ключ, с шайбой	2	Для крепления проектора
	Болт M4 x 12 мм с головкой с углублением под шестигранный торцевой ключ, без шайбы	2	Для установки крышки настенной пластины

- Для установки монтажного кронштейна в соответствии с приведенными в данном руководстве указаниями используйте болты, входящие в комплект поставки кронштейна. Не заменяйте эти болты болтами других типов.
- Для крепления настенной пластины к стене используйте имеющиеся в продаже анкерные болты M8 x 50 мм (не менее 3) или шурупы 8 x 80 мм с головкой (не менее 3).
- Перед установкой подготовьте все необходимые для установки инструменты и детали.

2. Технические данные

Параметр	Значение	Примечание	Страница и информацией
Вес монтажного кронштейна	Около 6,3 кг (13,89 фунта)	Настенная пластина (2,2 кг [4,85 фунта]) Крышки (0,47 кг [1,04 фунта])	
Диапазон регулировки вперед-назад	от 0 до 300 мм (11,81 дюйма)		См. рисунок ниже
Диапазон регулировки положения в вертикальном направлении	4°	Минимум: 28 мм (1,10 дюйма) Максимум: 42,5 мм (1,67 дюйма)	☛ стр. 20
Диапазон наклона в продольном направлении	± 5°	Возможна точная регулировка с помощью регулировочного лимба	☛ стр. 19
Диапазон поворота в горизонтальной плоскости	± 5°	Возможна точная регулировка с помощью регулировочного лимба	☛ стр. 19
Диапазон наклона в поперечном направлении	± 3°	Возможна точная регулировка с помощью регулировочного лимба	☛ стр. 20
Диапазон регулировки положения в горизонтальной плоскости	± 45 мм (1,77 дюйма)		См. рисунок ниже

Настенная пластина

[Единицы измерения: мм (дюймы)]

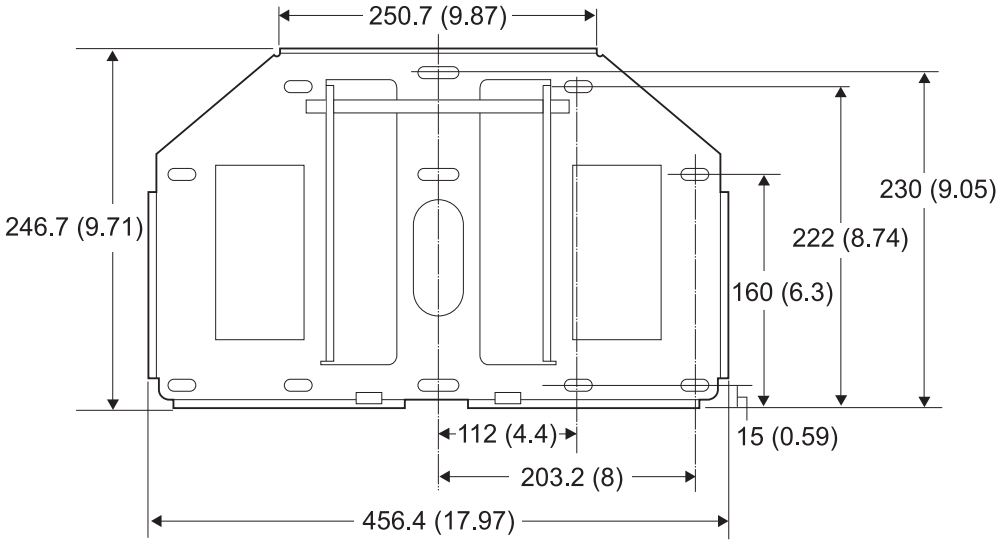

Диапазон регулировки монтажного кронштейна

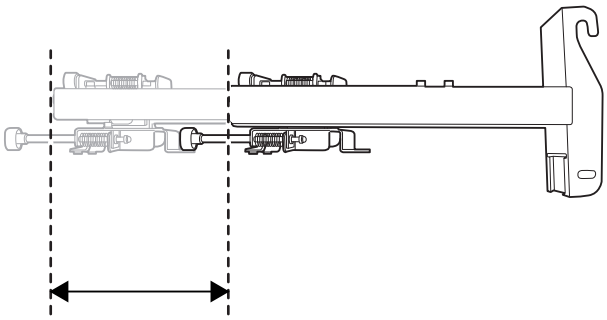

Диапазон регулировки вперед-назад: от 0 до 300 мм (11,81 дюйма)

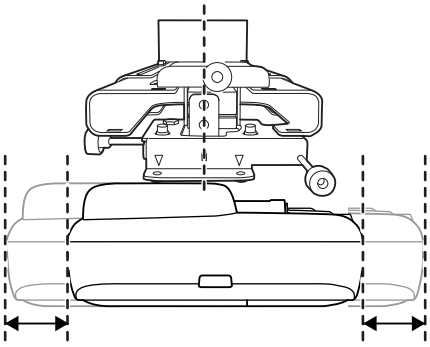

Диапазон регулировки положения в горизонтальной плоскости: ± 45 мм (1,77 дюйма)

3. Подключение устройств

Подготовьте кабель питания, компьютерный кабель, кабель USB и другие необходимые детали в месте установки монтажного кронштейна.

Подготовьте все необходимые кабели для таких устройств, как документ-камера или микрофон, которые будут подключаться к проектору.

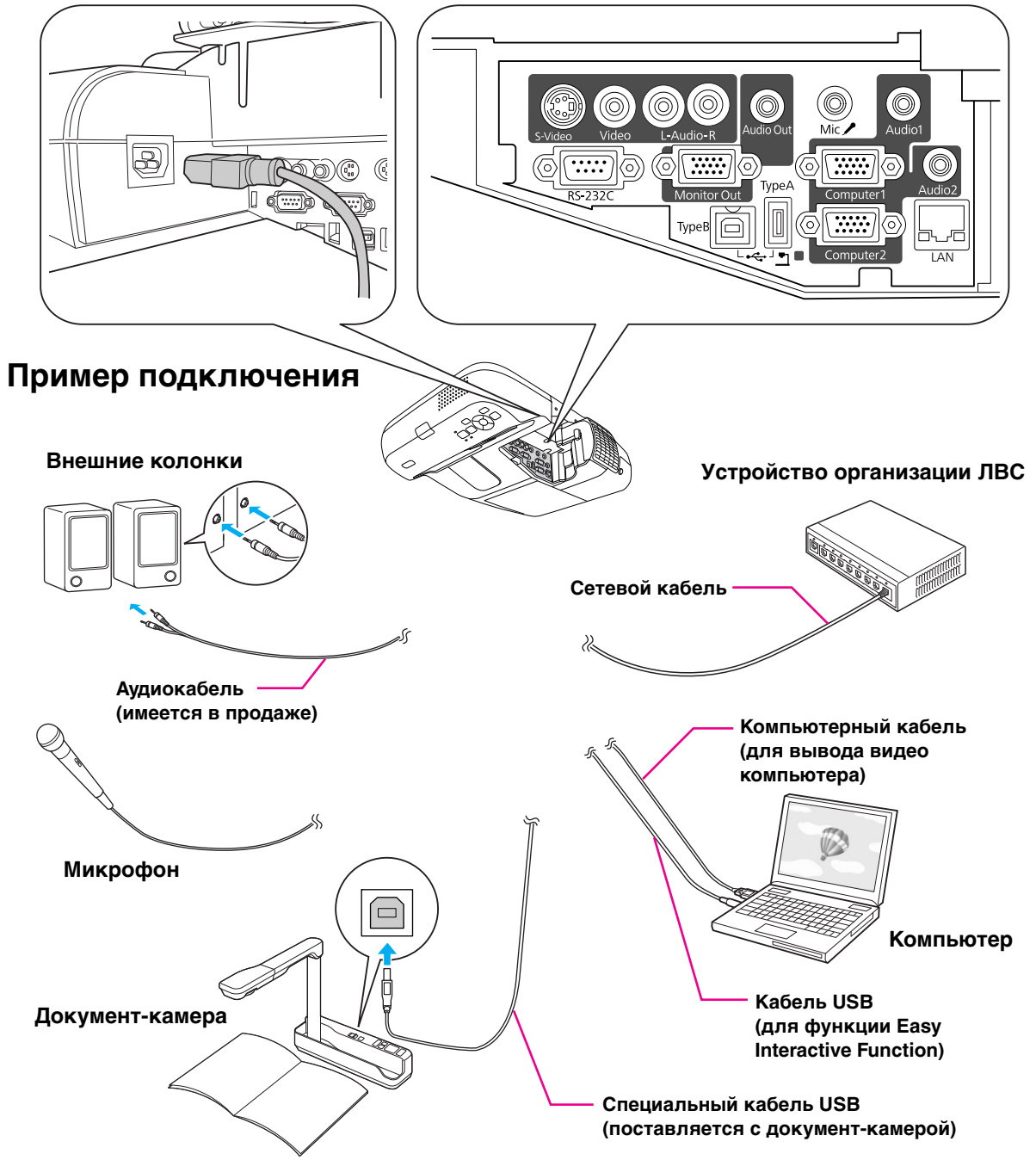

4. Таблица проекционных расстояний

См. приведенную ниже таблицу и установите монтажный кронштейн и проектор для проецирования изображений соответствующего размера на проекционный экран. Приведенные значения являются приблизительными.

Рекомендуемое расстояние для проецирования (a) составляет от 7 до 37 см (от 2,76 до 14,57 дюйма).

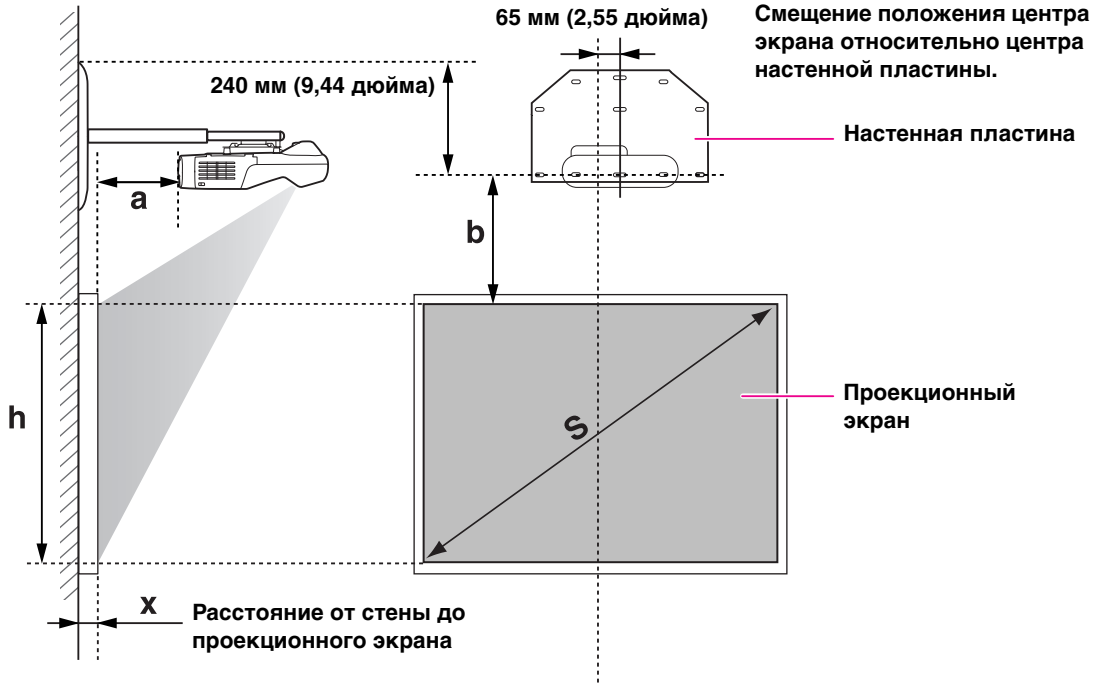

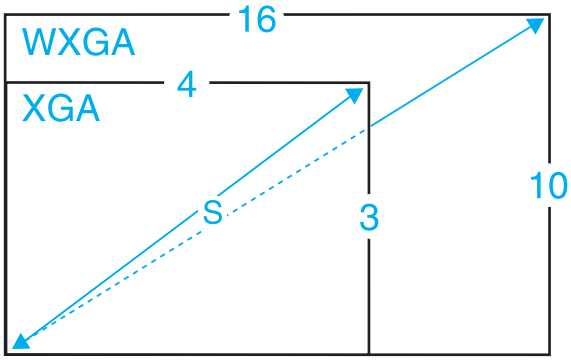

EB-465i/460 (4:3 Формат изображения)

Единицы измерения: мм (дюймы)

S Размер экрана		a Минимальное проекционное расстояние (Wide)	b Расстояние между проекционным экраном и настенной пластиной	h Высота проекционного экрана	Интерактивная доска
63"	1280x960 (50,39x37,80)	71 (2,81)	184 (7,25)	960 (37,80)	Hitachi StarBoard FX-63
64"	1300x975 (51,18x38,40)	79 (3,11)	187 (7,34)	975 (38,40)	SMART Board 660 Promethean ActivBoard 164
70"	1422x1067 (55,98x42,00)	125 (4,92)	201 (7,92)	1067 (42,00)	
77"	1564x1173 (61,57x46,20)	178 (7,02)	218 (8,59)	1173 (46,20)	Hitachi Cambridge Board 77 Hitachi StarBoard FX-77 SMART Board 680
77,5"	1574x1181 (61,97x46,50)	182 (7,17)	219 (8,64)	1181 (46,50)	RM ClassBoard2 77.5 INTERWRITE® BOARD 1077
78"	1585x1189 (62,40x46,80)	186 (7,32)	221 (8,69)	1189 (46,80)	PolyVision TS610 Promethean ActivBoard 178 / 378
80"	1625x1219 (63,98x48,00)	201 (7,92)	226 (8,88)	1219 (48,00)	
87"	1768x1326 (69,61x52,20)	255 (10,02)	243 (9,55)	1326 (52,20)	
90"	1829x1372 (72,01x54,00)	277 (10,92)	250 (9,84)	1372 (54,00)	
100"	2032x1524 (80,00x60,00)	354 (13,93)	274 (10,80)	1524 (60,00)	
102"	2072x1554 (81,57x61,20)	369 (14,53)	279 (10,99)	1554 (61,20)	

EB-455Wi/450W/440W (4:3 Формат изображения)

Единицы измерения: мм (дюймы)

S Размер экрана		a Минимальное проекционное расстояние (Wide)	b Расстояние между проекционным экраном и настенной пластиной	h Высота проекционного экрана	Интерактивная доска
53"	1077x808 (42,40x31,80)	76 (3,00)	266 (10,49)	808 (31,80)	
60"	1220x914 (48,03x36,00)	140 (5,52)	297 (11,71)	914 (36,00)	
63"	1280x960 (50,39x37,80)	168 (6,60)	311 (12,24)	960 (37,80)	Hitachi StarBoard FX-63
64"	1300x975 (51,18x38,40)	177 (6,96)	315 (12,41)	975 (38,40)	SMART Board 660 Promethean ActivBoard 164
70"	1422x1067 (55,98x42,00)	232 (9,12)	342 (13,46)	1067 (42,00)	
77"	1564x1173 (61,57x46,20)	296 (11,65)	373 (14,69)	1173 (46,20)	Hitachi Cambridge Board 77 Hitachi StarBoard FX-77 SMART Board 680
77,5"	1574x1181 (61,97x46,50)	300 (11,83)	375 (14,78)	1181 (46,50)	RM ClassBoard2 77.5 INTERWRITE® BOARD 1077
78"	1585x1189 (62,40x46,80)	305 (12,01)	378 (14,86)	1189 (46,80)	PolyVision TS610 Promethean ActivBoard 178 / 378
80"	1625x1219 (63,98x48,00)	323 (12,73)	386 (15,21)	1219 (48,00)	
85"	1726x1295 (67,95x51,00)	369 (14,53)	409 (16,09)	1295 (51,00)	

EB-465i/460/455Wi/450W/440W (16:10 Формат изображения) Единицы измерения: мм (дюймы)

S Размер экрана		a Минимальное проекционное расстояние (Wide)	b Расстояние между проекционным экраном и настенной пластиной	h Высота проекционного экрана	Интерактивная доска
60"	1293x808 (50,91x31,80)	76 (3,00)	266 (10,49)	808 (31,80)	
70"	1507x942 (59,33x37,10)	157 (6,18)	306 (12,03)	942 (37,10)	
78"	1680x1050 (66,14x41,34)	222 (8,73)	337 (13,27)	1050 (41,34)	PolyVision TS 600 / TS610 / TSL610
80"	1723x1077 (67,83x42,40)	238 (9,36)	345 (13,58)	1077 (42,40)	
87"	1873x1171 (73,74x46,11)	294 (11,59)	372 (14,66)	1171 (46,11)	SMART Board 685 / Promethean ActivBoard 387
90"	1939x1212 (76,34x47,70)	319 (12,55)	384 (15,13)	1212 (47,70)	
96"	2067x1292 (81,38x50,88)	367 (14,46)	408 (16,06)	1292 (50,88)	

EB-465i/460/455Wi/450W/440W (16:9 Формат изображения) Единицы измерения: мм (дюймы)

S Размер экрана		a Минимальное проекционное расстояние (Wide)	b Расстояние между проекционным экраном и настенной пластиной	h Высота проекционного экрана	Интерактивная доска
58"	1283x722 (50,51x28,44)	73 (2,87)	305 (12,00)	722 (28,44)	
60"	1328x747 (52,28x29,42)	90 (3,53)	314 (12,38)	747 (29,42)	RM ClassBoard2 60
65"	1440x809 (56,69x31,87)	131 (5,16)	338 (13,31)	809 (31,87)	
70"	1550x872 (61,02x34,32)	173 (6,80)	362 (14,24)	872 (34,32)	
71"	1571x884 (61,85x34,81)	181 (7,13)	366 (14,43)	884 (34,81)	INTERWRITE® BOARD 1071
80"	1770x996 (69,69x39,22)	256 (10,07)	409 (16,10)	996 (39,22)	
82"	1815x1021 (71,46x40,20)	272 (10,73)	418 (16,48)	1021 (40,20)	Hitachi StarBoard FX-82W
85"	1881x1058 (74,06x41,67)	297 (11,71)	433 (17,03)	1058 (41,67)	INTERWRITE® BOARD 1085
90"	1993x1121 (78,46x44,12)	339 (13,34)	456 (17,97)	1121 (44,12)	
93"	2058x1158 (81,02x45,59)	364 (14,32)	471 (18,52)	1158 (45,59)	

Значение может отличаться в зависимости от места расположения принтера.

При использовании модели EB-455Wi/450W/440W для проецирования изображений с форматным отношением 4:3, размер изображений изменяется автоматически и качество проецируемых изображений может снижаться.

5. Процедура установки

Для установки монтажного кронштейна точно следуйте описанным ниже шагам. При невыполнении этих шагов монтажный кронштейн может упасть и привести к травме или повреждению оборудования.

Максимальный суммарный вес монтажного кронштейна и проектора составляет около 15,2 кг (33,5 фунта). Перед установкой монтажного кронштейна вычислите допустимый вес, тщательно проверьте конструкцию, материал и прочность стены и проведите установку наиболее подходящим методом.

1 Установите настенную пластину на стену

(1) Определите положение шаблона.

- На основании таблицы проекционных расстояний определите размер экрана (S) и расстояние (b) между проекционным экраном и настенной пластиной.
- Совместите линию CTR (вертикальную) шаблона с осевой линией (вертикальной) проекционного экрана.
  Определите положение проецируемого изображения на стене и при необходимости передвиньте шаблон влево или вправо.
  (Шаблон можно передвинуть влево или вправо от осевой линии в горизонтальном направлении на расстояние до 45 мм [1,77 дюйма].)
  Разместите шаблон так, чтобы линия ★ (горизонтальная) находилась на расстоянии (b) от проекционного экрана.

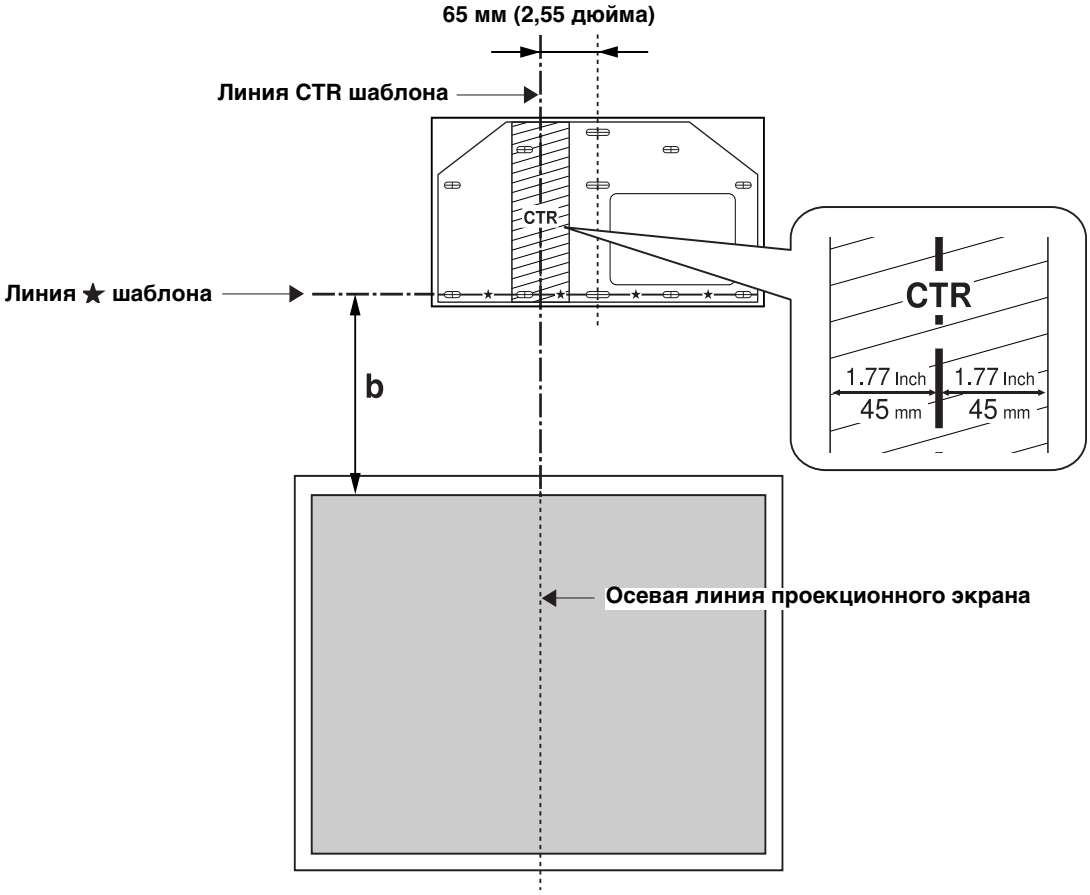

(2) Прикрепите шаблон к стене.

(3) Проделайте крепежные отверстия в стене в требуемых точках.

Настенная пластина должна закрепляться имеющимися в продаже анкерными болтами или шурупами в описанных ниже точках. Настенную пластину рекомендуется закреплять не менее чем в трех точках.

- При закреплении настенной пластины в четырех точках проделайте отверстия в местах, отмеченных на рисунке буквами A или B.
- При закреплении настенной пластины в трех точках проделайте отверстия в местах, отмеченных на рисунке буквами C.

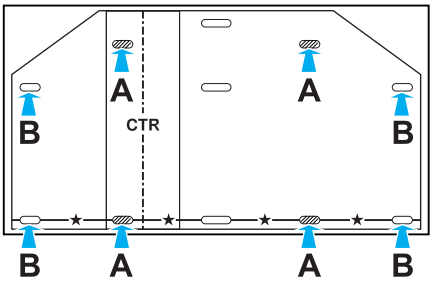

Четыре крепежных отверстия

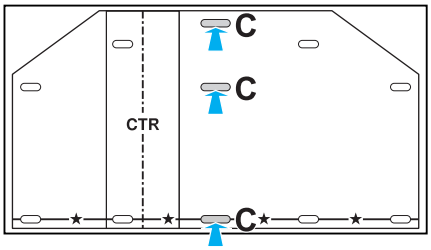

Три крепежных отверстия

(4) Уберите шаблон.

(5) Прикрепите настенную пластину к стене.

⚠ Предупреждение

- ❑ **В случае установки проектора на стену с помощью монтажного кронштейна стена должна иметь достаточную прочность для удержания проектора и кронштейна. Перед установкой оцените вес проектора и монтажного кронштейна и прочность стены. В случае недостаточной прочности стены укрепите ее перед установкой кронштейна.**
- ❑ **Устанавливайте монтажный кронштейн так, чтобы он мог удерживать вес проектора и свой собственный вес и противостоять вибрационным нагрузкам в горизонтальном направлении. Используйте гайки и болты M8. Гайки и болты меньшего диаметра могут привести к падению монтажного кронштейна.**
- ❑ **Компания Epson не несет ответственности за повреждения и травмы, вызванные неправильной установкой.**

2 Определите проекционное расстояние и отодвиньте ползун

(1) На основании таблицы проекционных расстояний вычислите расстояние (a) от проекционного экрана до передней части проектора.

(2) Ослабьте четыре винта и отодвиньте ползун на монтажном кронштейне.

Совместите ползун с отметкой, которая соответствует расстоянию (a+x), равному сумме расстояния (a) и толщины (x) проекционного экрана.

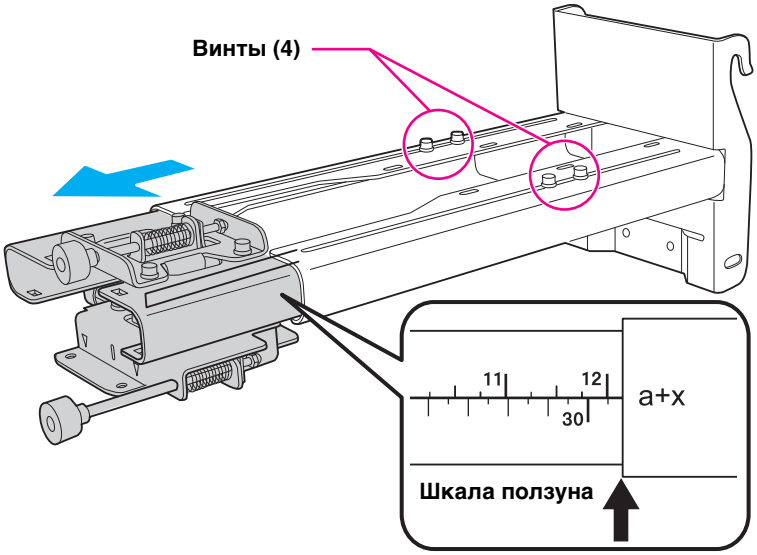

3 Прикрепите монтажный кронштейн к настенной пластине

(1) Повесьте крюк монтажного кронштейна на стержень (❶) настенной пластины.

(2) Поднимите монтажный кронштейн и пропустите кабели через кронштейн (❷).

⚠ Предостережение

Будьте осторожны, не зажмите кабели между монтажным кронштейном и настенной пластиной.

(3) Затяните входящие в комплект поставки монтажного кронштейна два болта M8 x 15 мм с головкой с углублением под шестигранный торцевой ключ и два болта M8 x 45 мм с головкой с углублением под шестигранный торцевой ключ так, чтобы монтажный кронштейн находился в вертикальном положении относительно стены (❸).

Для регулировки положения в вертикальном направлении используйте два болта M8 x 45 мм с головкой с углублением под шестигранный торцевой ключ.

☛ **стр. 20**

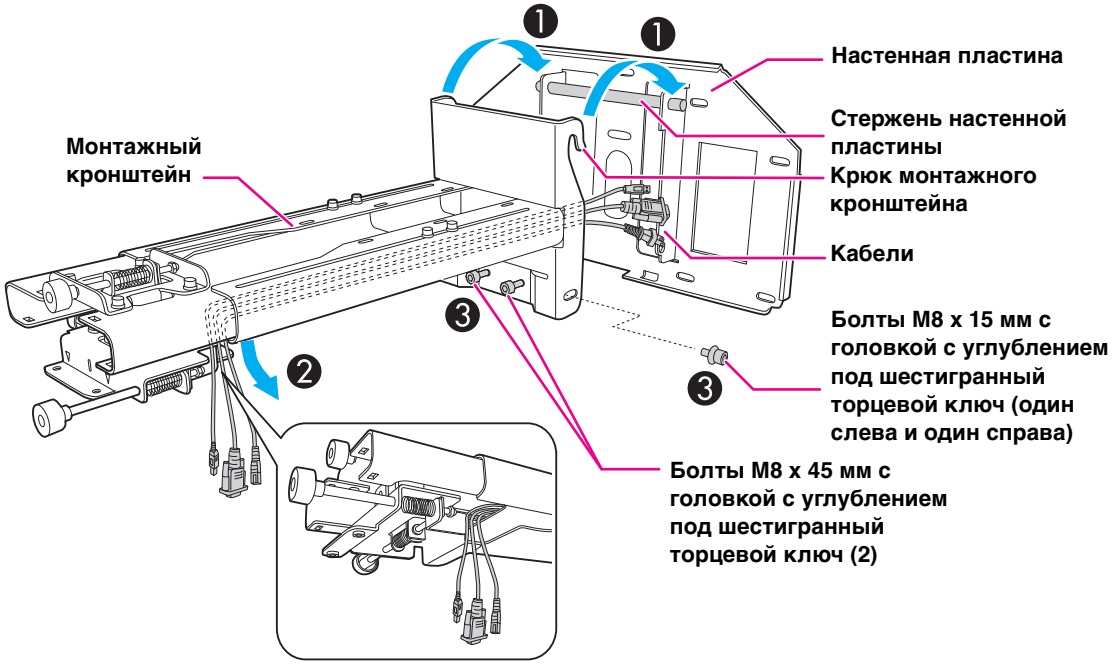

4 Закрепите проектор на монтажном кронштейне

(1) Ослабьте два винта и снимите крышку отсека кабелей с проектора.

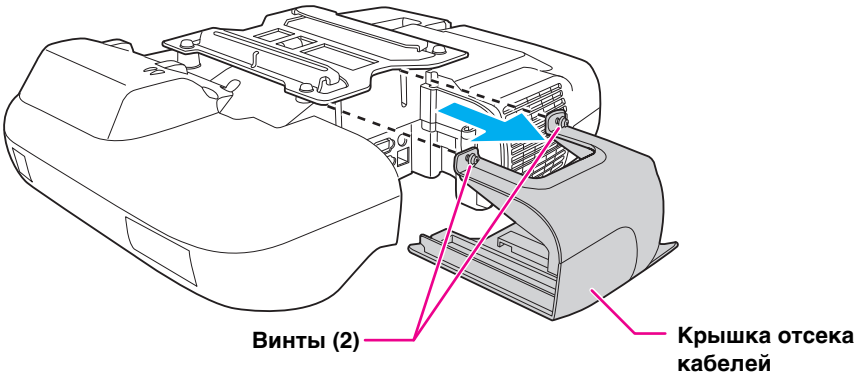

(2) Вставьте сдвижную панель в монтажный кронштейн со стороны разъемов проектора (❶).
Совместите метку на проекторе с меткой на монтажном кронштейне (❷).

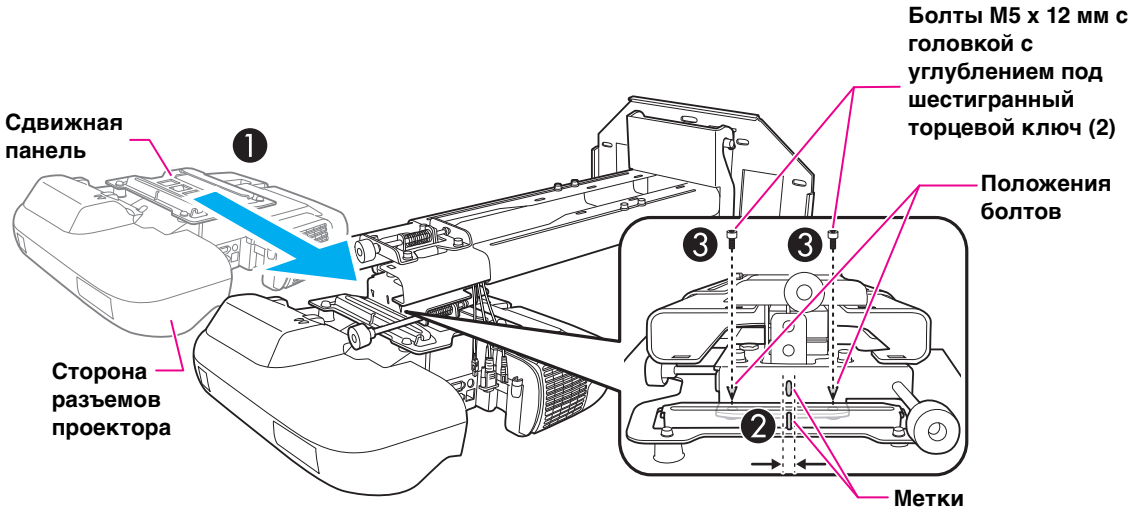

(3) Затяните два болта M5 x 12 мм головкой с углублением под шестигранный торцевой ключ (❸).

⚠ Предупреждение

При использовании клеящих составов для предотвращения самопроизвольного отвинчивания винтов и при нанесении таких веществ как смазка или масла на деталь проектора, крепящую сдвижную панель, в корпусе могут образоваться трещины и привести к падению проектора, что может стать причиной травмы или повреждения оборудования. При установке или регулировке монтажного кронштейна не используйте клеящие составы, смазки и масла.

5 Подключите кабель питания и остальные кабели к проектору.

Подключите все необходимые кабели, в частности кабель питания, компьютерный кабель и кабель USB, к проектору.

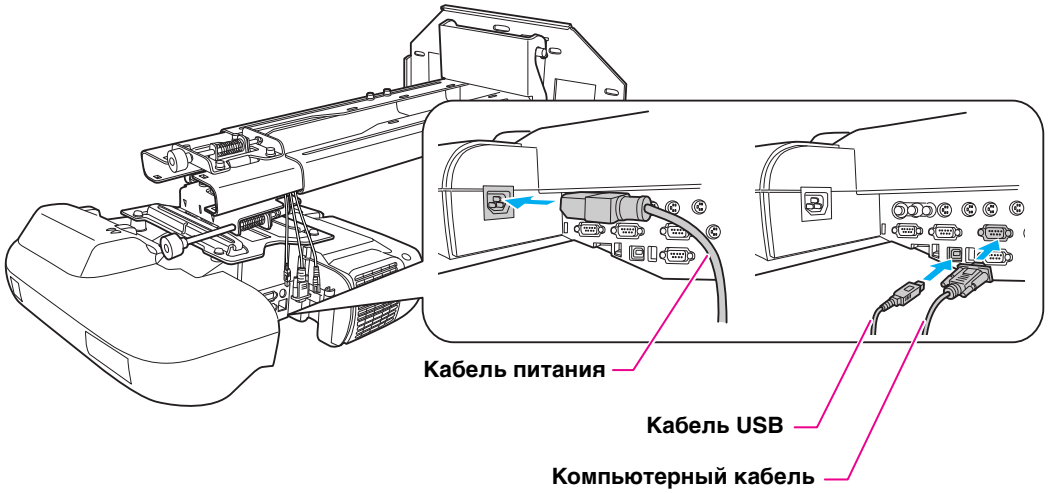

6. Регулировка проекционного экрана

Для обеспечения наилучшего качества проецирования выполните описанные ниже шаги, чтобы отрегулировать проекционный экран.

Не используйте функцию коррекции трапецеидального искажения проектора. Это может привести к снижению качества проецируемого изображения.

1 Включите проектор

Использование пульта дистанционного управления

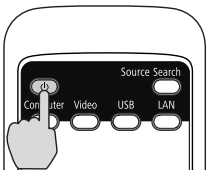

Использование панели управления

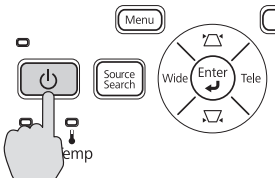

2 Измените формат изображения

При каждом нажатии кнопки [Aspect] на пульте дистанционного управления формат изображения изменяется, а название формата отображается на экране.

Установите формат в соответствии с сигналом, поступающим от подключенного оборудования.

Пульт ДУ

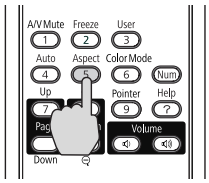

Формат изображения

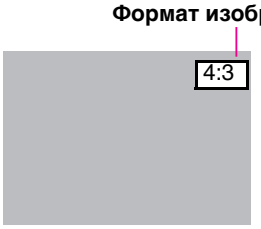

Кроме того, формат изображения можно выбрать в меню [Сигнал] - [Соотношен. сторон] в меню Настройка.

☛ **Руководство по эксплуатации проектора: меню [Настройка] - меню [Сигнал]**

3 Выведите изображение тестового шаблона

Нажмите кнопку [Menu] и выберите меню [Настройки] - [Узор] - [Тестовый шаблон] в меню Настройка.

☛ **Руководство по эксплуатации проектора: меню [Настройка] - меню [Настройки]**

Использование пульта дистанционного управления

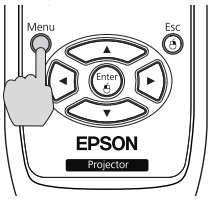

Использование панели управления

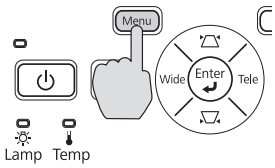

4 Отрегулируйте фокус

(1) Переместите рычаг крышки воздушного фильтра, чтобы открыть крышку воздушного фильтра.

(2) Отрегулируйте фокус с помощью ручки фокусировки.

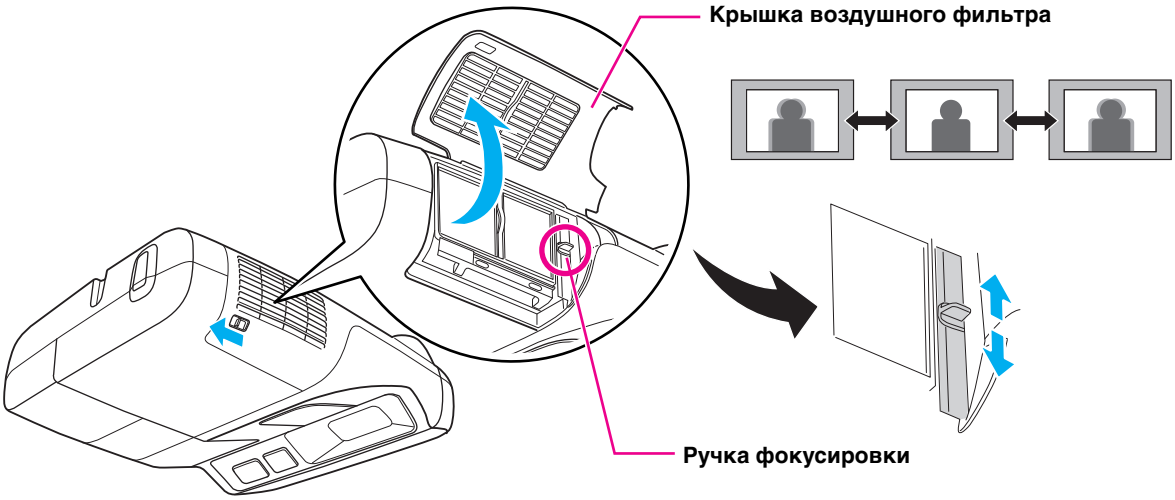

(3) После завершения регулировки закройте крышку воздушного фильтра.

5 Отрегулируйте наклон в продольном направлении с помощью верхнего регулировочного лимба

При необходимости повторите шаги 5 - 9.

(1) Ослабьте винт, соответствующий верхнему регулировочному лимбу (❶).

(2) Поверните регулировочный лимб, чтобы отрегулировать наклон в продольном направлении (❷).

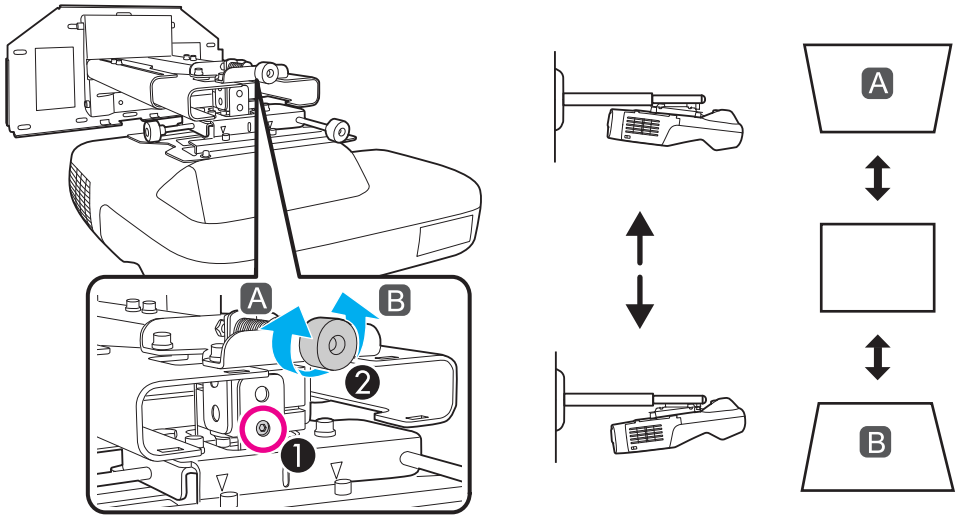

(3) После завершения всех регулировок в соответствии с шагами 5 - 9 затяните винт, ослабленный на шаге ❶.

6 Отрегулируйте поворот в горизонтальной плоскости с помощью правого регулировочного лимба

(1) Ослабьте два винта, соответствующие правому регулировочному лимбу (❶).

(2) Поверните регулировочный лимб, чтобы отрегулировать поворот в горизонтальной плоскости (❷).

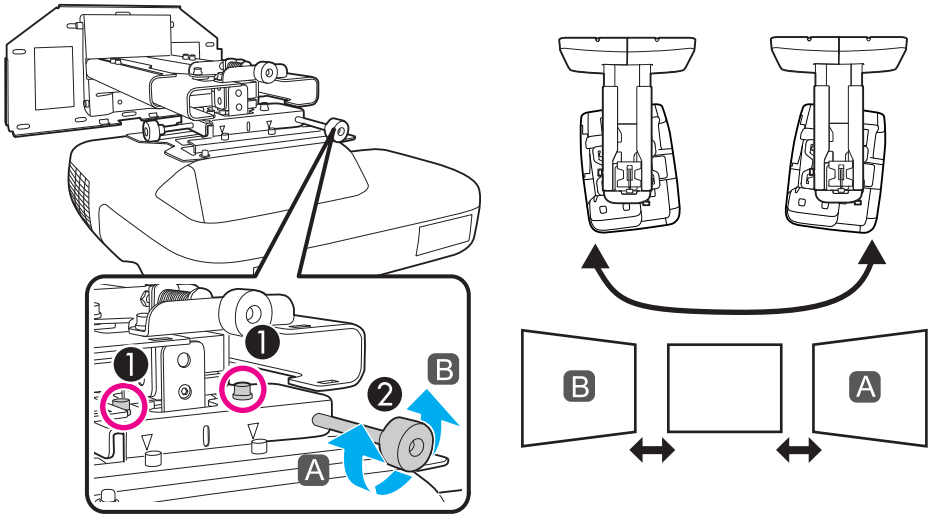

(3) После завершения всех регулировок в соответствии с шагами 5 - 9 затяните два винта, ослабленные на шаге ❶.

7 Отрегулируйте наклон в поперечном направлении с помощью левого регулировочного лимба

(1) Ослабьте винт, соответствующий левому регулировочному лимбу (❶).

(2) Поверните регулировочный лимб, чтобы отрегулировать наклон в поперечном направлении (❷).

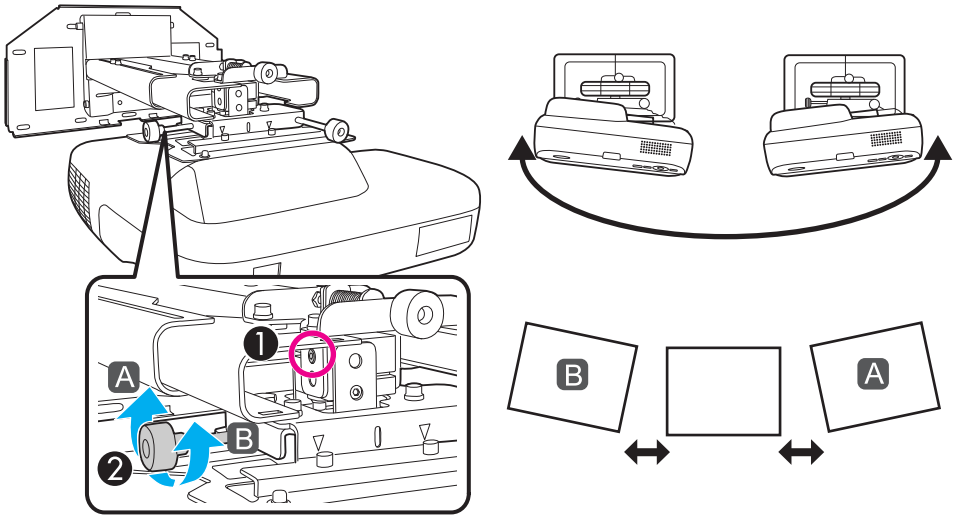

(3) После завершения всех регулировок в соответствии с шагами 5 - 9 затяните винт, ослабленный на шаге ❶.

8 Отрегулируйте положение в вертикальном направлении

Отрегулируйте положение в вертикальном направлении с помощью двух винтов M8 x 45 мм с головкой с углублением под шестигранный торцевой ключ в нижней части монтажного кронштейна. При затягивании болтов монтажный кронштейн поднимается, а при ослаблении – опускается.

Соответствующим образом поднимается или опускается проекционный экран.

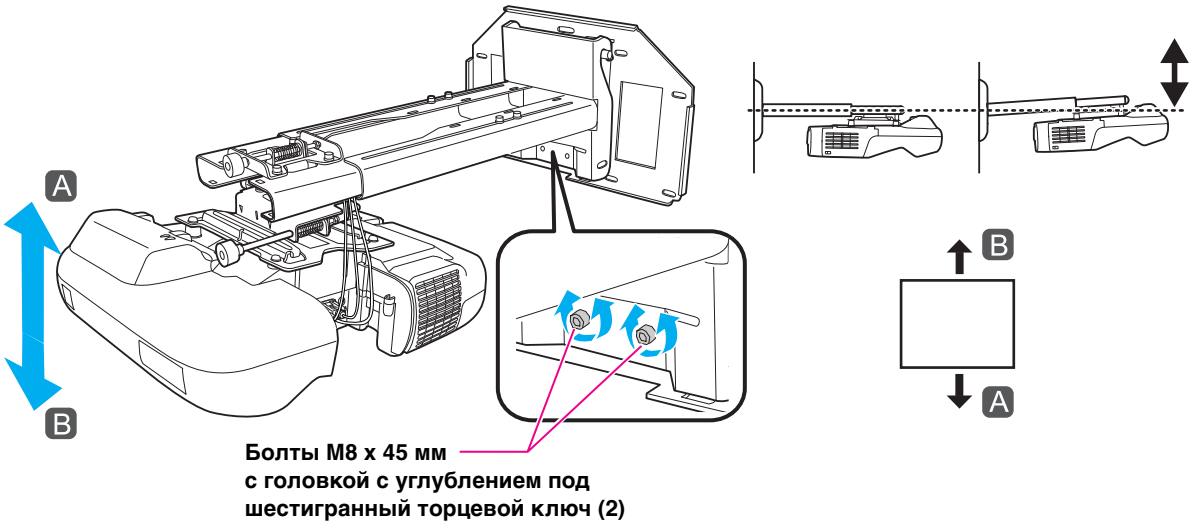

9 Отрегулируйте положение в горизонтальном направлении

Ослабьте четыре винта и отрегулируйте положение ползуна на монтажном кронштейне.

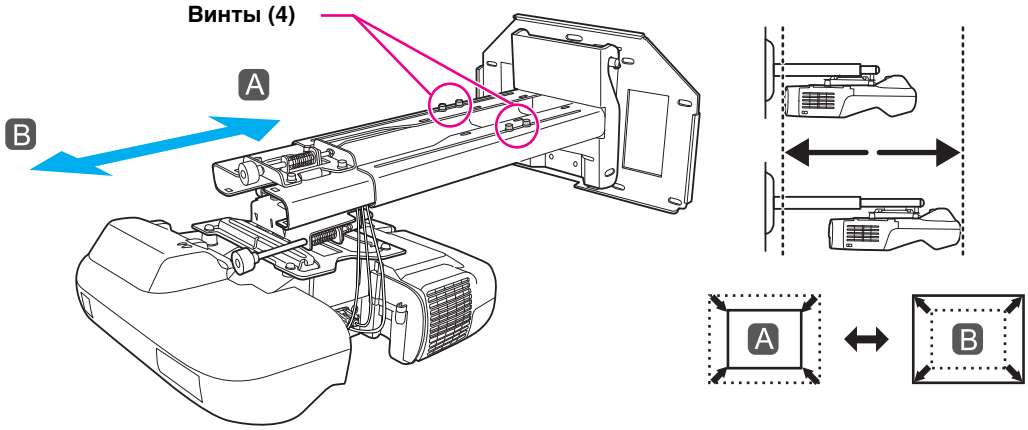

После завершения всех регулировок в соответствии с шагами 5 - 9 затяните винты.

10 Отключите отображение тестового шаблона.

Нажмите кнопку [Esc] на пульте дистанционного управления или на панели управления, чтобы отключить отображение тестового шаблона.

⚠ Предупреждение

Прочно затяните все винты. Если винты плохо затянуты, проектор или монтажный кронштейн может упасть и привести к травме или повреждению оборудования.

7. Установка крышек

1 Установите крышку настенной пластины и торцевую крышку

(1) Закрепите крышку настенной пластины двумя болтами M4 x 12 мм с головкой с углублением под шестигранный торцевой ключ (❶).

> **В зависимости от того, как проложены кабели, возможно, понадобится вырезать отверстия в крышке настенной панели, чтобы пропустить кабели через крышку.**

(2) Установите торцевую крышку так, чтобы вогнутая сторона была обращена вверх (❷).

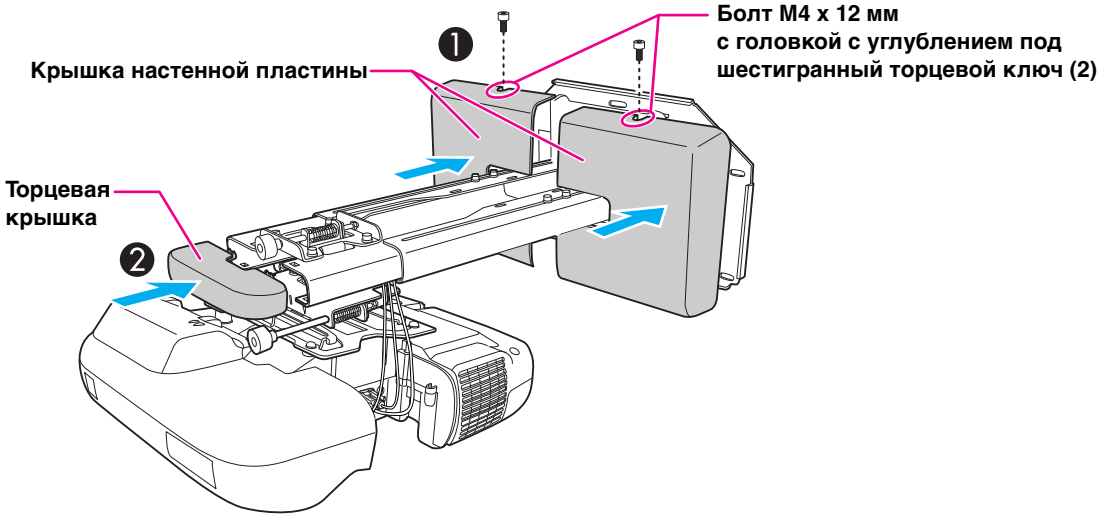

2 Установите крышку отсека кабелей на проектор

Установите крышку отсека кабелей и затяните два винта, чтобы закрепить ее.

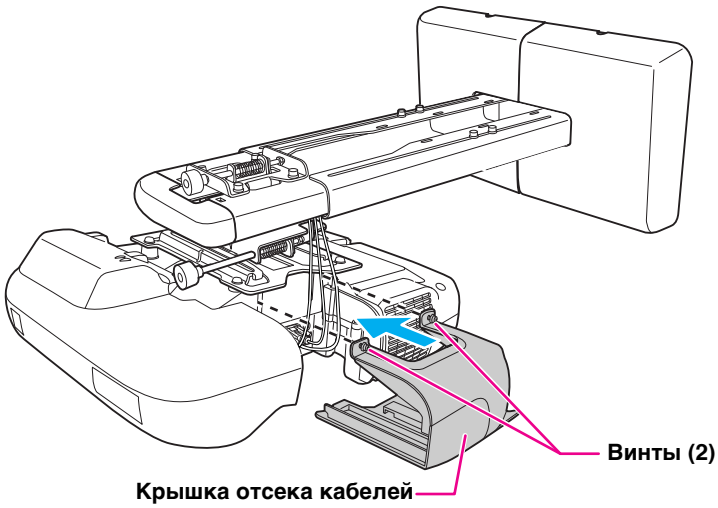

> **Снимать и устанавливать проектор, включая снятие для технического обслуживание и ремонта, должны только специалисты. Указания по техническому обслуживанию и ремонту приведены в «Руководстве по эксплуатации» проектора.**

⚠ Предупреждение

- **Не ослабляйте болты и гайки после установки. Периодически проверяйте затяжку винтов. При обнаружении ослабевших винтов прочно их затяните. Если винты плохо затянуты, проектор или монтажный кронштейн может упасть и привести к травме или повреждению оборудования.**
- **Не висите на монтажном кронштейне и не подвешивайте на нем тяжелых предметов. Падение монтажного кронштейна может привести к травме или повреждению оборудования.**

8. Приложение

Использование функции Easy Interactive Function

После установки модели, совместимой с функцией Easy Interactive Function (EB-465i/455Wi), необходимо установить драйвер Easy Interactive Driver и выполнить калибровку (для согласования положения курсора и указателя Easy Interactive Pen).

Подробное описание приведено в поставляемом «Руководстве по быстрой установке» или «Руководство по эксплуатации» на компакт-диске с документацией.

Крепление защитного троса

Если проектор устанавливается в комнате, в которой он будет находится без присмотра, для предотвращения кражи проектор можно прикрепить к стойке или другому предмету с помощью имеющегося в продаже защитного троса с замком.

Пропустите защитный трос с замком через точку крепления троса.
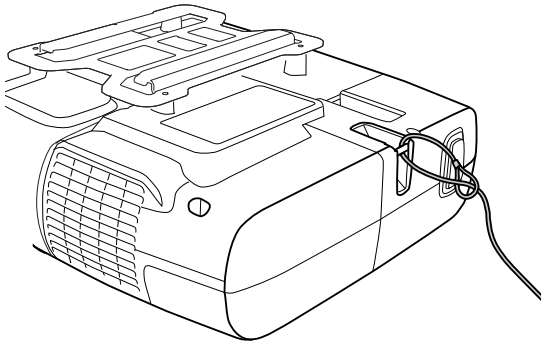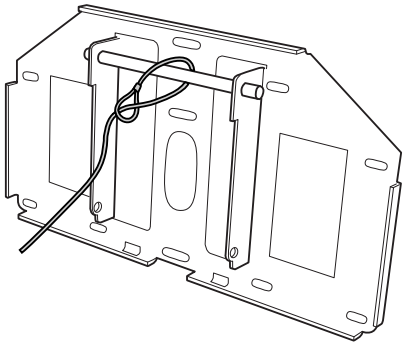
Подробное описание фиксации защитного троса приведено в «Руководство по эксплуатации», поставляемом с тросом.