EPSON
EXCEED YOUR VISION

Οδηγός εγκατάστασης

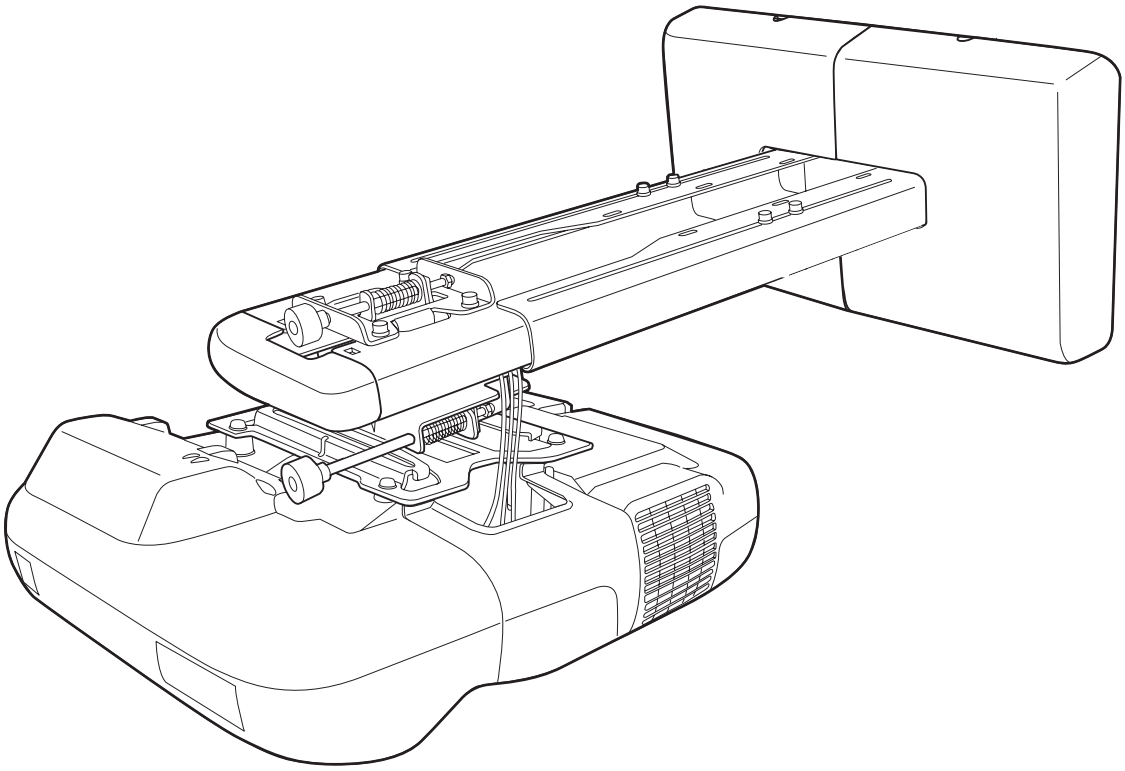

Οδηγίες για την ασφάλεια

Για την ασφάλειά σας, διαβάστε όλες τις οδηγίες που περιέχονται σε αυτόν τον οδηγό, πριν χρησιμοποιήσετε το στήριγμα τοποθέτησης. Τυχόν λανθασμένος χειρισμός, που σχετίζεται με τη μη τήρηση των οδηγιών που παρέχει ο οδηγός αυτός, μπορεί να προκαλέσει ζημιά στο στήριγμα τοποθέτησης ή να οδηγήσει σε τραυματισμό ή υλικές ζημιές. Φυλάξτε αυτόν τον οδηγό εγκατάστασης σε μέρος όπου να μπορείτε να τον βρίσκετε εύκολα, για τυχόν μελλοντική παραπομπή.

Διαβάστε τα έγγραφα "Εγχειρίδιο χρήσης" και "Οδηγίες για την ασφάλεια" που συνοδεύουν το βιντεοπροβολέα σας και τηρήστε τις οδηγίες που περιέχονται σ' αυτά τα έγγραφα.

Επεξήγηση συμβόλων

Τα προειδοποιητικά σύμβολα που παρουσιάζονται στη συνέχεια χρησιμοποιούνται σε αυτόν τον οδηγό εγκατάστασης για την αποτροπή πρόκλησης τραυματισμού ή υλικών ζημιών. Βεβαιωθείτε ότι κατανοείτε αυτές τις προειδοποιήσεις, όταν διαβάζετε αυτόν τον οδηγό εγκατάστασης.

⚠ **Προειδοποίηση**	Αυτό το σύμβολο υποδεικνύει πληροφορίες οι οποίες, εάν αγνοηθούν, υπάρχει πιθανότητα να προκληθεί τραυματισμός ή ακόμα και θάνατος εξαιτίας λανθασμένου χειρισμού.
⚠ **Προσοχή**	Αυτό το σύμβολο υποδεικνύει πληροφορίες οι οποίες, εάν αγνοηθούν, υπάρχει πιθανότητα να προκληθεί τραυματισμός ή υλικές ζημιές εξαιτίας λανθασμένου χειρισμού.

⃠	Αυτό το σύμβολο υποδεικνύει μια ενέργεια η οποία δεν πρέπει να εκτελεστεί
!	Αυτό το σύμβολο υποδεικνύει μια ενέργεια η οποία πρέπει να εκτελεστεί

Προληπτικά μέτρα ασφαλείας για την εγκατάσταση

⚠ **Προειδοποίηση**	
Το στήριγμα τοποθέτησης είναι σχεδιασμένο αποκλειστικά και μόνο για τη στερέωση ενός βιντεοπροβολέα στον τοίχο. Εάν χρησιμοποιηθεί για τη στερέωση οποιουδήποτε άλλου αντικειμένου εκτός του βιντεοπροβολέα, μπορεί να προκληθούν ζημιές εξαιτίας του βάρους του αντικειμένου. Εάν το στήριγμα τοποθέτησης πέσει, μπορεί να προκληθεί τραυματισμός ή υλικές ζημιές.	!
Οι εργασίες εγκατάστασης (στερέωση στον τοίχο) θα πρέπει να εκτελούνται από εξειδικευμένα άτομα που διαθέτουν τις κατάλληλες τεχνικές γνώσεις και ικανότητες. Ελλιπής ή λανθασμένη εγκατάσταση μπορεί να οδηγήσει σε πτώση του στηρίγματος τοποθέτησης, προκαλώντας πιθανό τραυματισμό ή υλικές ζημιές. Κατά την εγκατάσταση του στηρίγματος τοποθέτησης, επικοινωνήστε με ένα από τα γραφεία υποστήριξης πελατών που αναγράφονται στον Κατάλογο διευθύνσεων διεθνούς εγγύησης βιντεοπροβολέων Epson, ο οποίος περιέχεται στο Εγχειρίδιο χρήσης του βιντεοπροβολέα σας.	!
Κατά την εγκατάσταση του στηρίγματος τοποθέτησης, ακολουθήστε τις οδηγίες που περιέχονται σε αυτόν τον οδηγό. Εάν δεν συμμορφωθείτε με τις οδηγίες, το στήριγμα τοποθέτησης μπορεί να πέσει προκαλώντας τραυματισμό ή υλικές ζημιές.	!
Χειρίζεστε προσεκτικά το καλώδιο τροφοδοσίας. Λανθασμένος χειρισμός μπορεί να προκαλέσει φωτιά ή ηλεκτροπληξία. Κατά το χειρισμό του καλωδίου τροφοδοσίας, τηρείτε τα παρακάτω μέτρα προφύλαξης: • Μην χειρίζεστε το φις του καλωδίου τροφοδοσίας με βρεγμένα χέρια. • Μην χρησιμοποιείτε φθαρμένα ή τροποποιημένα καλώδια τροφοδοσίας. • Μην τραβάτε το καλώδιο τροφοδοσίας με υπερβολική δύναμη, κατά την όδευση του καλωδίου μέσα από το στήριγμα τοποθέτησης.	!
Κατά τη στερέωση του βιντεοπροβολέα στον τοίχο με το στήριγμα τοποθέτησης, ο τοίχος θα πρέπει να είναι αρκετά γερός, ώστε να μπορεί να αντέξει το βάρος του βιντεοπροβολέα και του στηρίγματος τοποθέτησης. Επιβεβαιώστε το βάρος του βιντεοπροβολέα και του στηρίγματος τοποθέτησης πριν την εγκατάσταση και λάβετε όλα τα απαραίτητα μέτρα για τη διατήρηση της αντοχής του τοίχου. Εάν ο τοίχος δεν είναι αρκετά γερός, ενισχύστε τον πριν την εγκατάσταση.	!

⚠ Προειδοποίηση

Μην εγκαταστήσετε το στήριγμα τοποθέτησης σε σημεία τα οποία μπορεί να υπόκεινται σε κραδασμούς ή χτυπήματα.
Τυχόν κραδασμοί ή χτυπήματα μπορεί να προκαλέσουν ζημιές στο βιντεοπροβολέα ή στην επιφάνεια στερέωσης. Ακόμη, μπορεί να οδηγήσουν σε πτώση του στηρίγματος τοποθέτησης ή του βιντεοπροβολέα, προκαλώντας πιθανό τραυματισμό ή υλικές ζημιές.

Εγκαταστήστε το στήριγμα τοποθέτησης με τέτοιον τρόπο, ώστε να μπορεί να στηρίξει επαρκώς το δικό του βάρος και το βάρος του βιντεοπροβολέα, καθώς και να μπορεί να αντέξει σε τυχόν οριζόντιους κραδασμούς. Χρησιμοποιήστε παξιμάδια και μπουλόνια M8.
Εάν χρησιμοποιηθούν παξιμάδια και μπουλόνια μικρότερα από M8, υπάρχει πιθανότητα να πέσει το στήριγμα τοποθέτησης. Η Epson δεν αναλαμβάνει καμία ευθύνη για ζημιές ή τραυματισμούς που μπορεί να προκληθούν από λανθασμένη εγκατάσταση.

Οι εργασίες εγκατάστασης θα πρέπει να εκτελούνται από δύο τουλάχιστον εξειδικευμένους τεχνικούς σέρβις. Εάν, κατά τη διάρκεια της εγκατάστασης, χρειαστεί να χαλαρώσετε βίδες, προσέξτε να μην πέσει το στήριγμα τοποθέτησης.
Εάν το στήριγμα τοποθέτησης ή ο βιντεοπροβολέας πέσει, μπορεί να προκληθεί τραυματισμός ή υλικές ζημιές.

Ελέγχετε τακτικά το στήριγμα τοποθέτησης, για να βεβαιωθείτε ότι δεν υπάρχουν σπασμένα εξαρτήματα ή χαλαρωμένες βίδες.
Εάν υπάρχουν σττασμένα εξαρτήματα, σταματήστε αμέσως να χρησιμοποιείτε το στήριγμα τοποθέτησης. Εάν το στήριγμα τοποθέτησης ή ο βιντεοπροβολέας πέσει, μπορεί να προκληθεί τραυματισμός ή υλικές ζημιές.

Μην τροποποιείτε ποτέ το στήριγμα τοποθέτησης.

Μην κρεμιέστε εσείς οι ίδιοι και μην κρεμάτε βαριά αντικείμενα στο στήριγμα τοποθέτησης.
Εάν το στήριγμα τοποθέτησης ή ο βιντεοπροβολέας πέσει, μπορεί να προκληθεί τραυματισμός ή υλικές ζημιές.

Εάν χρησιμοποιείτε συγκολλητικές ουσίες για να εμποδίσετε τη χαλάρωση των βιδών ή υλικά όπως λιπαντικά ή λάδια στο εξάρτημα στερέωσης της πλάκας ολίσθησης του βιντεοπροβολέα, το περίβλημα μπορεί να σπάσει και να οδηγήσει σε πτώση του βιντεοπροβολέα, προκαλώντας πιθανό τραυματισμό ή υλικές ζημιές. Μην χρησιμοποιείτε συγκολλητικές ουσίες, λιπαντικά ή λάδια για την εγκατάσταση ή τη ρύθμιση του στηρίγματος τοποθέτησης.

Σφίξτε καλά όλες τις βίδες μετά τη ρύθμιση.
Εάν οι βίδες δεν σφιχτούν καλά, το στήριγμα τοποθέτησης ή ο βιντεοπροβολέας μπορεί να πέσει, προκαλώντας πιθανό τραυματισμό ή υλικές ζημιές.

Μην χαλαρώνετε ποτέ τα μπουλόνια και τα παξιμάδια μετά την εγκατάσταση.
Ελέγχετε τακτικά ότι οι βίδες δεν έχουν χαλαρώσει. Εάν εντοπίσετε χαλαρωμένες βίδες, σφίξτε τις καλά. Εάν οι βίδες δεν σφιχτούν καλά, το στήριγμα τοποθέτησης ή ο βιντεοπροβολέας μπορεί να πέσει, προκαλώντας πιθανό τραυματισμό ή υλικές ζημιές.

⚠ Προσοχή

Μην εγκαταστήσετε το στήριγμα τοποθέτησης σε σημεία όπου είναι πιθανό να σημειωθεί υπέρβαση της θερμοκρασίας λειτουργίας που προβλέπεται για το συγκεκριμένο μοντέλο βιντεοπροβολέα που διαθέτετε. Ένα τέτοιο περιβάλλον λειτουργίας μπορεί να προκαλέσει ζημιά στο βιντεοπροβολέα.

Εγκαταστήστε το στήριγμα τοποθέτησης σε σημεία προφυλαγμένα από υπερβολική σκόνη και υγρασία, προκειμένου να μην λερώνεται ο φακός ή τα οπτικά στοιχεία του βιντεοπροβολέα.

Μην ασκείτε υπερβολική δύναμη κατά τη ρύθμιση του στηρίγματος τοποθέτησης.
Το στήριγμα τοποθέτησης μπορεί να σπάσει, προκαλώντας πιθανό τραυματισμό.

Σημεία εγκατάστασης του στηρίγματος τοποθέτησης

- Εκτελέστε τις εργασίες καλωδίωσης για την ηλεκτρική τροφοδοσία στη θέση εγκατάστασης, πριν εγκαταστήσετε το στήριγμα τοποθέτησης.
- Εγκαταστήστε το βιντεοπροβολέα μακριά από άλλες ηλεκτρικές συσκευές, όπως λαμπτήρες φθορισμού ή συσκευές κλιματισμού. Ορισμένα είδη λαμπτήρων φθορισμού μπορεί να δημιουργήσουν παρεμβολές στη λειτουργία του τηλεχειριστηρίου του βιντεοπροβολέα.
- Σάς συνιστούμε να περιορίζετε το μήκος του καλωδίου σύνδεσης σε λιγότερο από 20 m, για τη μείωση του εξωτερικού θορύβου.
- Εγκαταστήστε το στήριγμα τοποθέτησης σε σημεία προφυλαγμένα από υπερβολική σκόνη και υγρασία, προκειμένου να μην λερώνεται ο φακός ή τα οπτικά στοιχεία του βιντεοπροβολέα.

Πληροφορίες για αυτόν τον Οδηγό εγκατάστασης

Αυτός ο οδηγός περιγράφει τη διαδικασία στερέωσης του βιντεοπροβολέα μικρής εμβέλειας EB-460i/460/450Wi/450W/440W σε έναν τοίχο, χρησιμοποιώντας το ειδικό στήριγμα τοποθέτησης.

1	**Περιεχόμενα συσκευασίας**	☛ **Σελίδα 6**
2	**Τεχνικά χαρακτηριστικά**	☛ **Σελίδα 7**
3	**Σύνδεση συσκευών**	☛ **Σελίδα 8**
4	**Πίνακας αποστάσεων προβολής**	☛ **Σελίδα 9**
5	**Διαδικασία εγκατάστασης** (1) Εγκατάσταση της πλάκας τοίχου στον τοίχο (2) Προσδιορισμός της απόστασης προβολής και τράβηγμα του ολισθητήρα προς τα έξω (3) Στερέωση του στηρίγματος τοποθέτησης στον τοίχο (4) Στερέωση του βιντεοπροβολέα στο στήριγμα τοποθέτησης (5) Σύνδεση του καλωδίου τροφοδοσίας και των άλλων καλωδίων στο βιντεοπροβολέα	☛ **Σελίδα 12**

6 Ρύθμιση της οθόνης προβολής

☛ Σελίδα 17

(1) Ενεργοποίηση του βιντεοπροβολέα
(2) Αλλαγή των αναλογιών εικόνας
(3) Προβολή του δοκιμαστικού μοτίβου
(4) Ρύθμιση της εστίασης
(5) Χρήση του επάνω περιστροφικού χειριστηρίου ρύθμισης για τη ρύθμιση της κατακόρυφης κλίσης
(6) Χρήση του δεξιού περιστροφικού χειριστηρίου ρύθμισης για τη ρύθμιση της οριζόντιας περιστροφής
(7) Χρήση του αριστερού περιστροφικού χειριστηρίου ρύθμισης για τη ρύθμιση της οριζόντιας κύλισης
(8) Ρύθμιση της κατακόρυφης ολίσθησης
(9) Ρύθμιση της οριζόντιας ολίσθησης (εμπρός/πίσω)
(10) Απενεργοποίηση της προβολής του δοκιμαστικού μοτίβου

⇩

7 Τοποθέτηση των καλυμμάτων

☛ Σελίδα 21

(1) Τοποθέτηση του καλύμματος της πλάκας τοίχου και του ακραίου καπακιού
(2) Στερέωση του καλύμματος καλωδίων στο βιντεοπροβολέα

1. Περιεχόμενα συσκευασίας

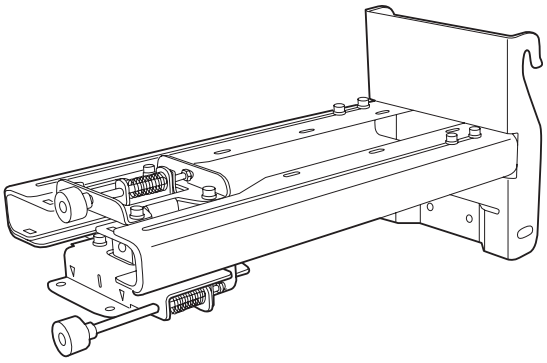

Στήριγμα τοποθέτησης

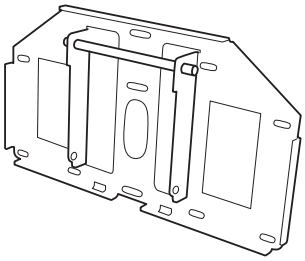

Πλάκα τοίχου

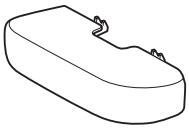

Ακραίο καπάκι

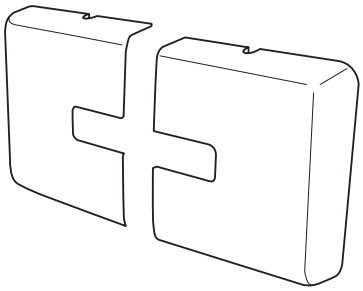

Κάλυμμα πλάκας τοίχου

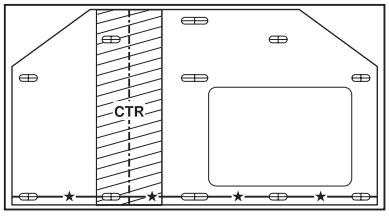

Καθοδηγητικό πρότυπο
(για την εγκατάσταση της πλάκας τοίχου)

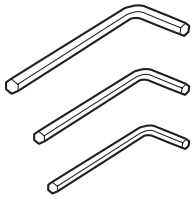

Εξαγωνικά κλειδιά (για σεπριώματα M4, M5 και M8)

Σχήμα	Ονομασία	Ποσότητα	Εφαρμογή
	Μπουλόνι κοίλης εξαγωνικής κεφαλής M8 x 15 mm με ροδέλα	2	Για την εγκατάσταση του στηρίγματος τοποθέτησης
	Μπουλόνι κοίλης εξαγωνικής κεφαλής M5 x 12 mm με ροδέλα	2	Για τη στερέωση του βιντεοπροβολέα
	Μπουλόνι κοίλης εξαγωνικής κεφαλής M4 x 12 mm χωρίς ροδέλα	2	Για την εγκατάσταση του καλύμματος της πλάκας τοίχου

- Χρησιμοποιήστε τα μπουλόνια που παρέχονται μαζί με το στήριγμα τοποθέτησης για να το εγκαταστήσετε, σύμφωνα με τις οδηγίες που περιέχονται σε αυτόν τον οδηγό. Μην χρησιμοποιήσετε άλλου τύπου μπουλόνια εκτός από τα παρεχόμενα.
- Χρησιμοποιήστε ούπα M8 x 50 mm (τουλάχιστον 3) ή ξυλόβιδες 8 x 80 mm (τουλάχιστον 3), που διατίθενται στο εμπόριο, για τη στερέωση της πλάκας τοίχου στον τοίχο.
- Φροντίστε να έχετε συγκεντρώσει όλα τα απαραίτητα εργαλεία και εξαρτήματα, πριν ξεκινήσετε την εγκατάσταση.

2. Τεχνικά χαρακτηριστικά

Στοιχείο	Τεχνικό χαρακτηριστικό	Παρατήρηση	Σελίδα παραπομπής
Βάρος στηρίγματος τοποθέτησης	Περίπου 6,3 kg (13,89 lb.)	Πλάκα τοίχου (2,2 kg [4,85 lb.]) Καλύμματα και καπάκι (0,47 kg [1,04 lb.])	
Εύρος ρύθμισης οριζόντιας ολίσθησης (εμπρός/πίσω)	0 έως 300 mm (11,81 in.)		Ανατρέξτε στην παρακάτω εικόνα
Εύρος ρύθμισης κατακόρυφης ολίσθησης	4°	Ελάχιστη τιμή: 28 mm (1,10 in.) Μέγιστη τιμή: 42,5 mm (1,67 in.)	☛ σ. 20
Εύρος ρύθμισης κατακόρυφης κλίσης	± 5°	Δυνατότητα μικρορυθμίσεων με περιστροφικό χειριστήριο ρύθμισης	☛ σ. 18
Εύρος ρύθμισης οριζόντιας περιστροφής	± 5°	Δυνατότητα μικρορυθμίσεων με περιστροφικό χειριστήριο ρύθμισης	☛ σ. 19
Εύρος ρύθμισης οριζόντιας κύλισης	± 3°	Δυνατότητα μικρορυθμίσεων με περιστροφικό χειριστήριο ρύθμισης	☛ σ. 19
Εύρος ρύθμισης οριζόντιας ολίσθησης	± 45 mm (1,77 in.)		Ανατρέξτε στην παρακάτω εικόνα

Πλάκα τοίχου

[Μονάδα: mm (in.)]

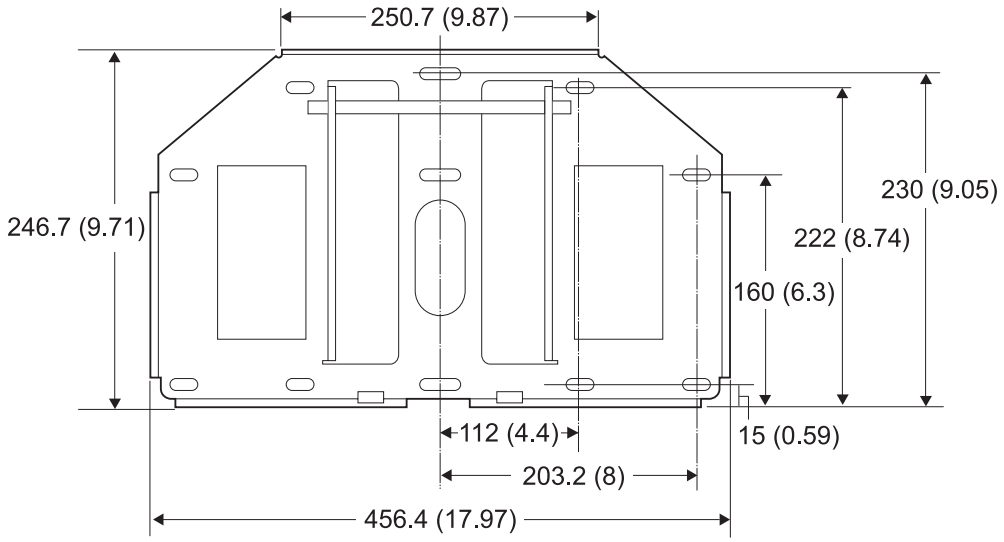

Εύρος ρύθμισης στηρίγματος ολίσθησης

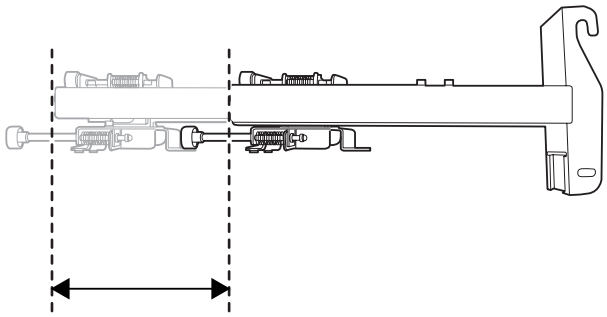

Εύρος ρύθμισης οριζόντιας ολίσθησης (εμπρός/πίσω): 0 έως 300 mm (11,81 in.)

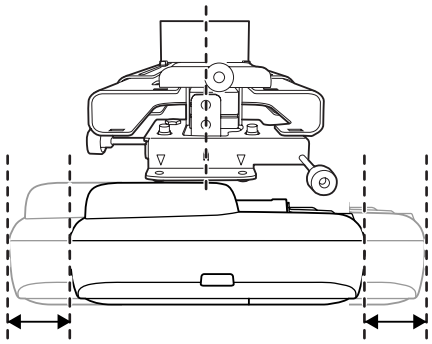

Εύρος ρύθμισης οριζόντιας ολίσθησης: ± 45 mm (1,77 in.)

3. Σύνδεση συσκευών

Προετοιμάστε ένα καλώδιο τροφοδοσίας, ένα καλώδιο υπολογιστή, ένα καλώδιο USB, κλπ. στη θέση όπου πρόκειται να εγκατασταθεί το στήριγμα τοποθέτησης.

Προετοιμάστε όλα τα απαιτούμενα καλώδια για τις συσκευές, όπως π.χ. κάμερα εγγράφων ή μικρόφωνο, που θα συνδέσετε στο βιντεοπροβολέα.

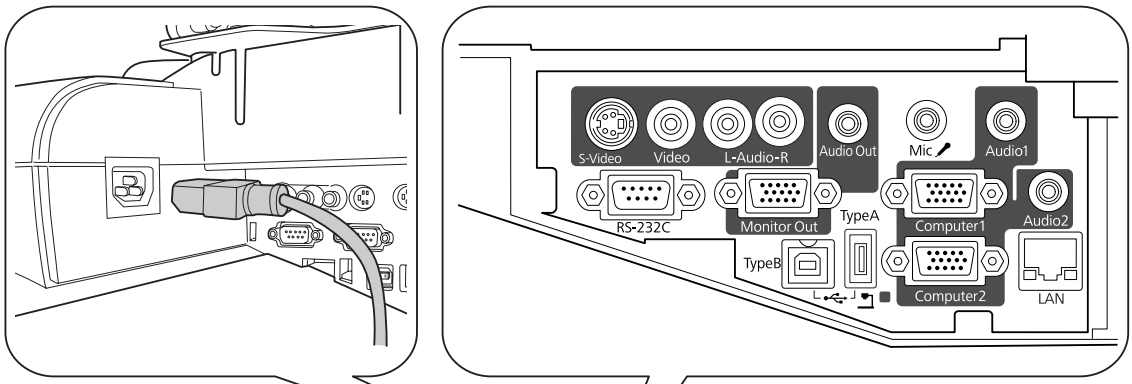

Παράδειγμα σύνδεσης

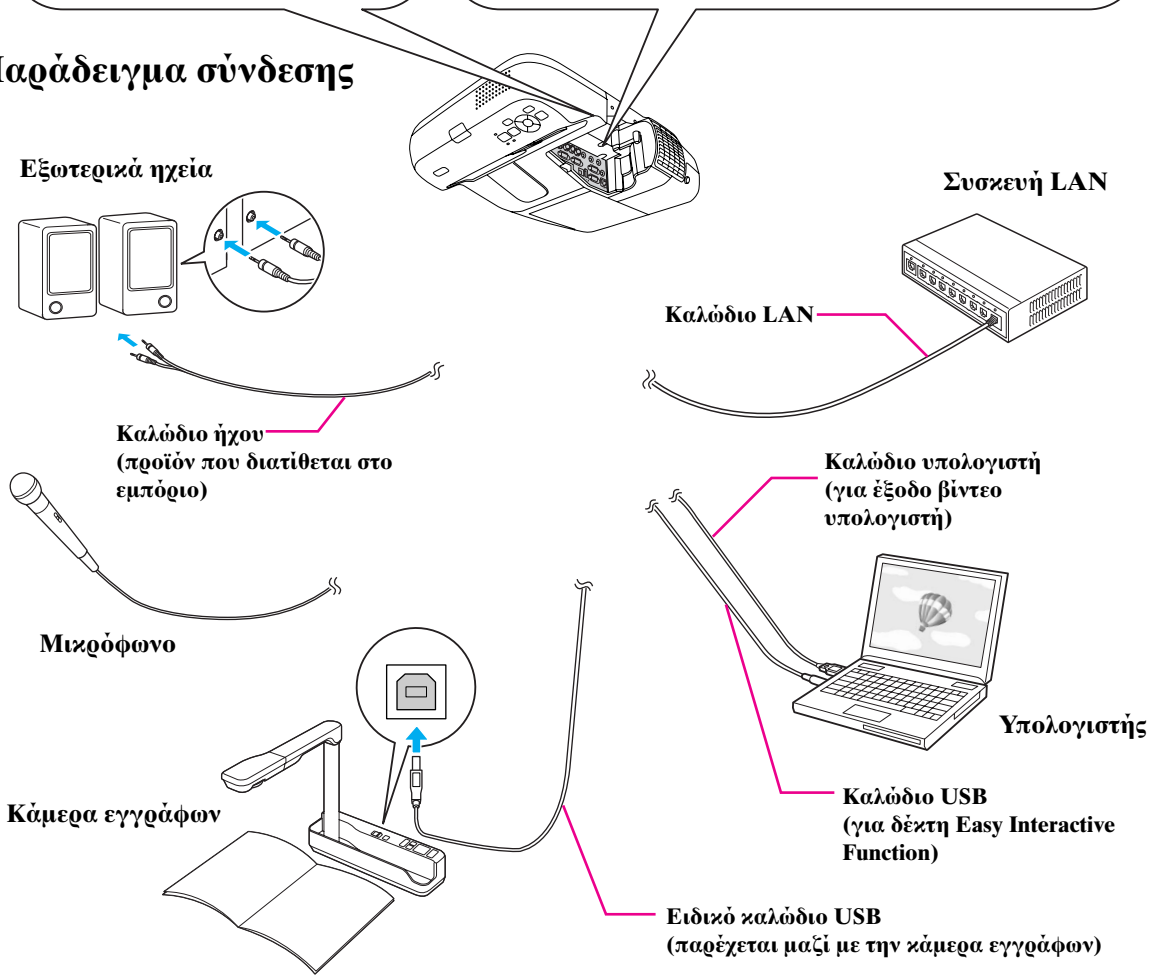

4. Πίνακας αποστάσεων προβολής

Ανατρέξτε στον παρακάτω πίνακα και εγκαταστήστε το στήριγμα τοποθέτησης και το βιντεοπροβολέα για προβολή εικόνων με το κατάλληλο μέγεθος στην επιφάνεια προβολής. Οι τιμές είναι απλώς προσεγγιστικές.

Το συνιστώμενο εύρος για την απόσταση προβολής (a) είναι 7 έως 37 cm (2,76 έως 14,57 in.).

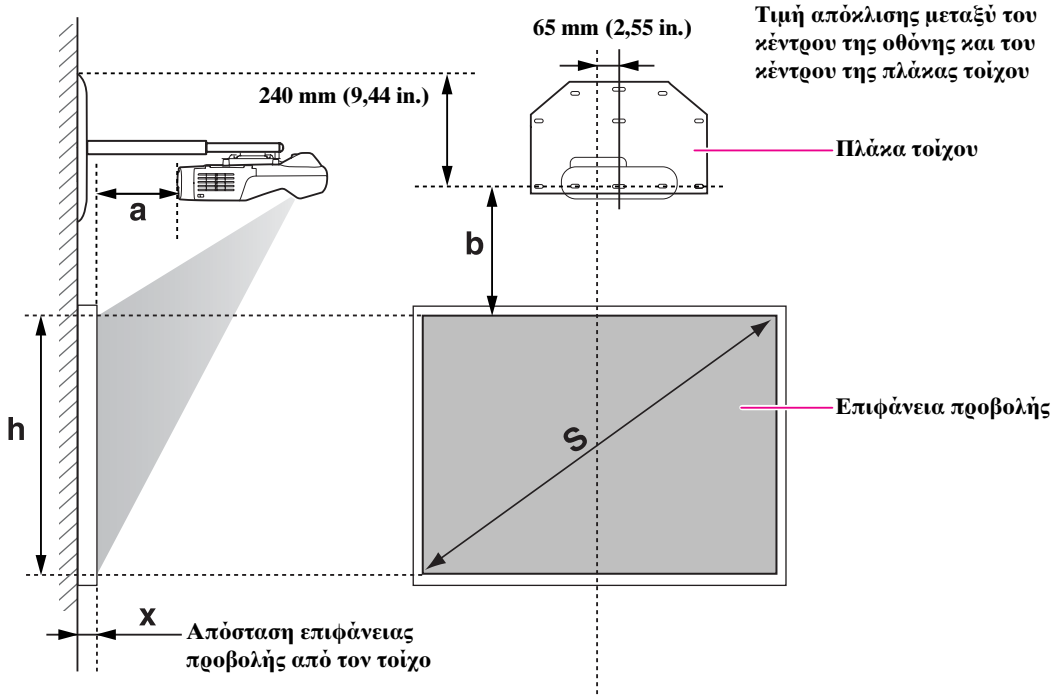

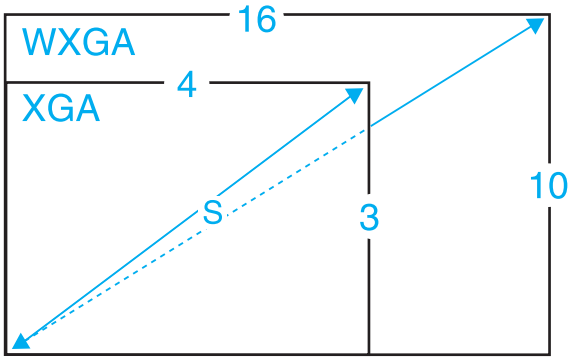

EB-460i/460 (4:3 Αναλογίες εικόνας) Μονάδα: mm (in.)

S Μέγεθος οθόνης		a Ελάχιστη απόσταση προβολής (Ευρεία εικόνα)	b Απόσταση μεταξύ επιφάνειας προβολής και πλάκας τοίχου	h Ύψος επιφάνειας προβολής	Διαδραστικός πίνακας
63"	1280x960 (50,39x37,80)	71 (2,81)	184 (7,25)	960 (37,80)	Hitachi StarBoard FX-63
64"	1300x975 (51,18x38,40)	79 (3,11)	187 (7,34)	975 (38,40)	SMART Board 660 Promethean ActivBoard 164
70"	1422x1067 (55,98x42,00)	125 (4,92)	201 (7,92)	1067 (42,00)	
77"	1564x1173 (61,57x46,20)	178 (7,02)	218 (8,59)	1173 (46,20)	Hitachi Cambridge Board 77 Hitachi StarBoard FX-77 SMART Board 680
77,5"	1574x1181 (61,97x46,50)	182 (7,17)	219 (8,64)	1181 (46,50)	RM ClassBoard2 77.5 INTERWRITE® BOARD 1077
78"	1585x1189 (62,40x46,80)	186 (7,32)	221 (8,69)	1189 (46,80)	PolyVision TS610 Promethean ActivBoard 178 / 378
80"	1625x1219 (63,98x48,00)	201 (7,92)	226 (8,88)	1219 (48,00)	
87"	1768x1326 (69,61x52,20)	255 (10,02)	243 (9,55)	1326 (52,20)	
90"	1829x1372 (72,01x54,00)	277 (10,92)	250 (9,84)	1372 (54,00)	
100"	2032x1524 (80,00x60,00)	354 (13,93)	274 (10,80)	1524 (60,00)	
102"	2072x1554 (81,57x61,20)	369 (14,53)	279 (10,99)	1554 (61,20)	

EB-450Wi/450W/440W (4:3 Αναλογίες εικόνας) Μονάδα: mm (in.)

S Μέγεθος οθόνης		a Ελάχιστη απόσταση προβολής (Ευρεία εικόνα)	b Απόσταση μεταξύ επιφάνειας προβολής και πλάκας τοίχου	h Ύψος επιφάνειας προβολής	Διαδραστικός πίνακας
53"	1077x808 (42,40x31,80)	76 (3,00)	266 (10,49)	808 (31,80)	
60"	1220x914 (48,03x36,00)	140 (5,52)	297 (11,71)	914 (36,00)	
63"	1280x960 (50,39x37,80)	168 (6,60)	311 (12,24)	960 (37,80)	Hitachi StarBoard FX-63
64"	1300x975 (51,18x38,40)	177 (6,96)	315 (12,41)	975 (38,40)	SMART Board 660 Promethean ActivBoard 164
70"	1422x1067 (55,98x42,00)	232 (9,12)	342 (13,46)	1067 (42,00)	
77"	1564x1173 (61,57x46,20)	296 (11,65)	373 (14,69)	1173 (46,20)	Hitachi Cambridge Board 77 Hitachi StarBoard FX-77 SMART Board 680
77,5"	1574x1181 (61,97x46,50)	300 (11,83)	375 (14,78)	1181 (46,50)	RM ClassBoard2 77.5 INTERWRITE® BOARD 1077
78"	1585x1189 (62,40x46,80)	305 (12,01)	378 (14,86)	1189 (46,80)	PolyVision TS610 Promethean ActivBoard 178 / 378
80"	1625x1219 (63,98x48,00)	323 (12,73)	386 (15,21)	1219 (48,00)	
85"	1726x1295 (67,95x51,00)	369 (14,53)	409 (16,09)	1295 (51,00)	

EB-460i/460/450Wi/450W/440W (16:10 Αναλογίες εικόνας) Μονάδα: mm (in.)

S Μέγεθος οθόνης		a Ελάχιστη απόσταση προβολής (Ευρεία εικόνα)	b Απόσταση μεταξύ επιφάνειας προβολής και πλάκας τοίχου	h Ύψος επιφάνειας προβολής	Διαδραστικός πίνακας
60"	1293x808 (50,91x31,80)	76 (3,00)	266 (10,49)	808 (31,80)	
70"	1507x942 (59,33x37,10)	157 (6,18)	306 (12,03)	942 (37,10)	
78"	1680x1050 (66,14x41,34)	222 (8,73)	337 (13,27)	1050 (41,34)	PolyVision TS 600 / TS610 / TSL610
80"	1723x1077 (67,83x42,40)	238 (9,36)	345 (13,58)	1077 (42,40)	
87"	1873x1171 (73,74x46,11)	294 (11,59)	372 (14,66)	1171 (46,11)	SMART Board 685 / Promethean ActivBoard 387
90"	1939x1212 (76,34x47,70)	319 (12,55)	384 (15,13)	1212 (47,70)	
96"	2067x1292 (81,38x50,88)	367 (14,46)	408 (16,06)	1292 (50,88)	

EB-460i/460/450Wi/450W/440W (16:9 Αναλογίες εικόνας) Μονάδα: mm (in.)

S Μέγεθος οθόνης		a Ελάχιστη απόσταση προβολής (Ευρεία εικόνα)	b Απόσταση μεταξύ επιφάνειας προβολής και πλάκας τοίχου	h Ύψος επιφάνειας προβολής	Διαδραστικός πίνακας
58"	1283x722 (50,51x28,44)	73 (2,87)	305 (12,00)	722 (28,44)	
60"	1328x747 (52,28x29,42)	90 (3,53)	314 (12,38)	747 (29,42)	RM ClassBoard2 60
65"	1440x809 (56,69x31,87)	131 (5,16)	338 (13,31)	809 (31,87)	
70"	1550x872 (61,02x34,32)	173 (6,80)	362 (14,24)	872 (34,32)	
71"	1571x884 (61,85x34,81)	181 (7,13)	366 (14,43)	884 (34,81)	INTERWRITE® BOARD 1071
80"	1770x996 (69,69x39,22)	256 (10,07)	409 (16,10)	996 (39,22)	
82"	1815x1021 (71,46x40,20)	272 (10,73)	418 (16,48)	1021 (40,20)	Hitachi StarBoard FX-82W
85"	1881x1058 (74,06x41,67)	297 (11,71)	433 (17,03)	1058 (41,67)	INTERWRITE® BOARD 1085
90"	1993x1121 (78,46x44,12)	339 (13,34)	456 (17,97)	1121 (44,12)	
93"	2058x1158 (81,02x45,59)	364 (14,32)	471 (18,52)	1158 (45,59)	

Η τιμή ενδέχεται να διαφέρει ανάλογα με τη θέση όπου τοποθετείτε τον εκτυπωτή.

Κατά τη χρήση του EB-450Wi/450W/440W για την προβολή εικόνων με λόγο διαστάσεων 4:3, οι εικόνες αλλάζουν αυτόματα μέγεθος και η ποιότητα των προβαλλόμενων εικόνων μπορεί να μειωθεί.

5. Διαδικασία εγκατάστασης

Φροντίστε οπωσδήποτε να ακολουθήσετε τα παρακάτω βήματα για την εγκατάσταση του στηρίγματος τοποθέτησης. Εάν αγνοήσετε αυτά τα βήματα, το στήριγμα τοποθέτησης μπορεί να πέσει και να προκαλέσει τραυματισμό ή υλικές ζημιές.

Το μέγιστο επιτρεπόμενο συνολικό βάρος του στηρίγματος τοποθέτησης και του βιντεοπροβολέα είναι περίπου 15,2 kg (33,5 lb). Κατά την εγκατάσταση του στηρίγματος τοποθέτησης, υπολογίστε το επιτρεπόμενο βάρος, ελέγξτε προσεκτικά την κατασκευή, το υλικό και την αντοχή του τοίχου και εκτελέστε σωστά την εγκατάσταση, χρησιμοποιώντας την καταλληλότερη μέθοδο.

1 Εγκατάσταση της πλάκας τοίχου στον τοίχο

(1) Προσδιορίστε τη θέση του καθοδηγητικού προτύπου.

- Από τον πίνακα αποστάσεων προβολής, επιβεβαιώστε το μέγεθος οθόνης (S) και την απόσταση ανάμεσα στην επιφάνεια προβολής και την πλάκα τοίχου (b).
- Ευθυγραμμίστε τη γραμμή CTR (κατακόρυφη) του καθοδηγητικού προτύπου με τον κεντρικό άξονα (κατακόρυφο) της επιφάνειας προβολής.
  Επαληθεύστε τη θέση των δοκαριών στο εσωτερικό του τοίχου και μετατοπίστε τη θέση τοποθέτησης του καθοδηγητικού προτύπου αριστερά ή δεξιά, όπως απαιτείται.
  (Η θέση μπορεί να μετατοπιστεί οριζόντια, αριστερά ή δεξιά, ως προς τον κεντρικό άξονα της επιφάνειας προβολής έως και 45 mm [1,77 in.].)
  Ευθυγραμμίστε τη γραμμή ★ (οριζόντια) του προτύπου με το ύψος (b).

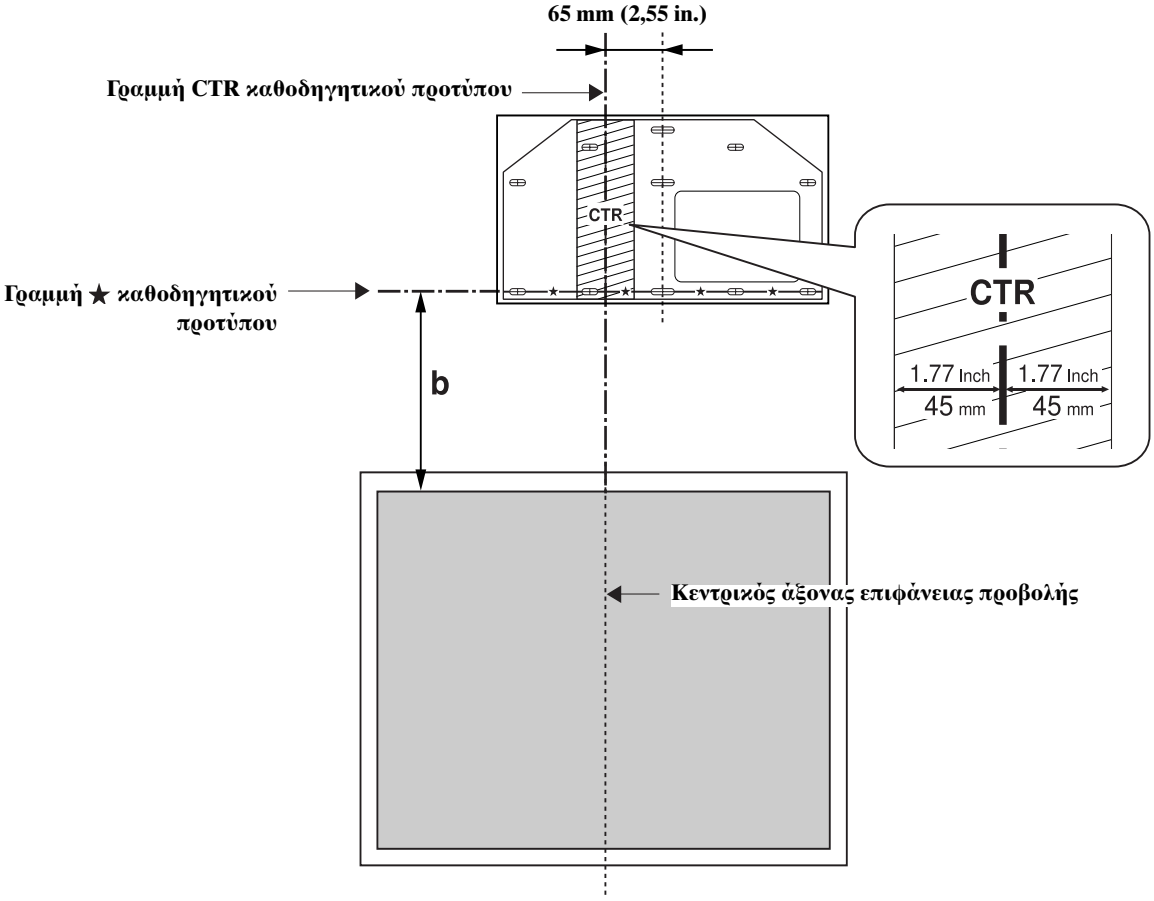

(2) Στερεώστε το καθοδηγητικό πρότυπο στον τοίχο.

(3) Ανοίξτε οπές τοποθέτησης στον τοίχο, στα σημεία όπου απαιτείται.

Η πλάκα τοίχου πρέπει να στερεωθεί με ούπα ή ξυλόβιδες, που διατίθενται στο εμπόριο, στα σημεία που υποδεικνύονται παρακάτω. Σάς συνιστούμε να στερεώσετε την πλάκα τοίχου σε τρία σημεία τουλάχιστον.

- Εάν θέλετε να στερεώσετε την πλάκα τοίχου σε τέσσερα σημεία, ανοίξτε τις οπές που υποδεικνύονται με το γράμμα A ή B στην εικόνα.
- Εάν θέλετε να στερεώσετε την πλάκα τοίχου σε τρία σημεία, ανοίξτε τις οπές που υποδεικνύονται με το γράμμα C στην εικόνα.

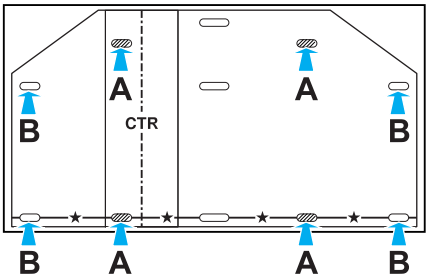

Τέσσερις οπές τοποθέτησης

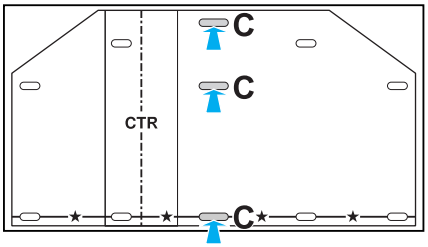

Τρεις οπές τοποθέτησης

(4) Αφαιρέστε το καθοδηγητικό πρότυπο.

(5) Τοποθετήστε την πλάκα τοίχου στον τοίχο.

⚠ Προειδοποίηση

- ❑ **Κατά τη στερέωση του βιντεοπροβολέα στον τοίχο με το στήριγμα τοποθέτησης, ο τοίχος θα πρέπει να είναι αρκετά γερός, ώστε να μπορεί να αντέξει το βάρος του βιντεοπροβολέα και του στηρίγματος τοποθέτησης. Επιβεβαιώστε το βάρος του βιντεοπροβολέα και του στηρίγματος τοποθέτησης πριν την εγκατάσταση και λάβετε όλα τα απαραίτητα μέτρα για τη διατήρηση της αντοχής του τοίχου. Εάν ο τοίχος δεν είναι αρκετά γερός, ενισχύστε τον πριν την εγκατάσταση.**
- ❑ **Εγκαταστήστε το στήριγμα τοποθέτησης με τέτοιον τρόπο, ώστε να μπορεί να στηρίξει επαρκώς το δικό του βάρος και το βάρος του βιντεοπροβολέα, καθώς και να μπορεί να αντέξει σε τυχόν οριζόντιους κραδασμούς. Χρησιμοποιήστε παξιμάδια και μπουλόνια M8. Εάν χρησιμοποιηθούν παξιμάδια και μπουλόνια μικρότερα από M8, υπάρχει πιθανότητα να πέσει το στήριγμα τοποθέτησης.**
- ❑ **Η Epson δεν αναλαμβάνει καμία ευθύνη για ζημιές ή τραυματισμούς που μπορεί να προκληθούν από λανθασμένη εγκατάσταση.**

2 Προσδιορισμός της απόστασης προβολής και τράβηγμα του ολισθητήρα προς τα έξω

(1) Από τον πίνακα αποστάσεων προβολής, υπολογίστε την απόσταση (a) ανάμεσα στην επιφάνεια προβολής και την μπροστινή πλευρά του βιντεοπροβολέα.

(2) Χαλαρώστε τις τέσσερις βίδες και τραβήξτε προς τα έξω τον ολισθητήρα του στηρίγματος τοποθέτησης.

Ευθυγραμμίστε τον ολισθητήρα με το σημάδι του μέτρου του ολισθητήρα, το οποίο βρίσκεται σε απόσταση (a+x) ίση με την απόσταση (a) συν το πάχος της οθόνης προβολής (x).

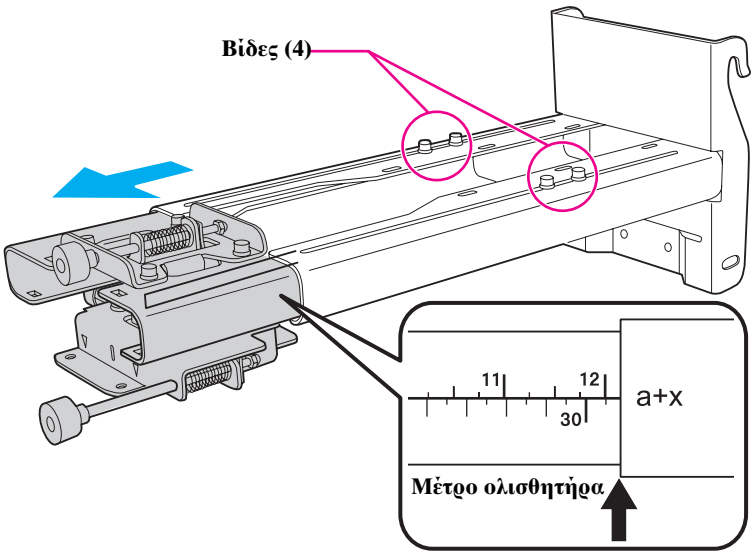

3 Στερέωση του στηρίγματος τοποθέτησης στον τοίχο

(1) Κρεμάστε το γάντζο του στηρίγματος τοποθέτησης στη ράβδο της πλάκας τοίχου (❶).

(2) Ανασηκώστε το στήριγμα τοποθέτησης και περάστε τα καλώδια μέσα από αυτό (❷).

⚠ Προσοχή

Προσέξτε ώστε να μην "πιαστούν" τα καλώδια ανάμεσα στο στήριγμα τοποθέτησης και την πλάκα τοίχου.

(3) Σφίξτε τα δύο μπουλόνια κοίλης εξαγωνικής κεφαλής M8 x 15 mm και τα δύο μπουλόνια κοίλης εξαγωνικής κεφαλής M8 x 45 mm που παρέχονται μαζί με το στήριγμα τοποθέτησης, έτσι ώστε το στήριγμα τοποθέτησης να είναι κάθετο στον τοίχο (❸).

Χρησιμοποιήστε τα δύο μπουλόνια κοίλης εξαγωνικής κεφαλής M8 x 45 mm, για να ρυθμίσετε την κατακόρυφη ολίσθηση.

☛ **σ. 20**

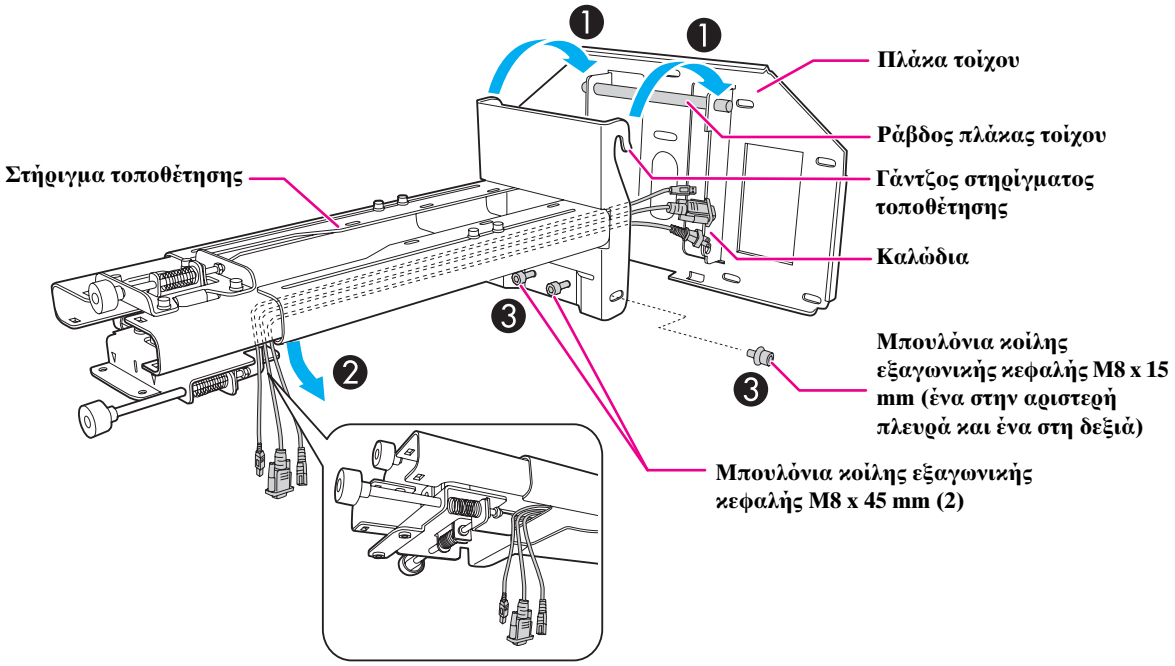

4 Στερέωση του βιντεοπροβολέα στο στήριγμα τοποθέτησης

(1) Χαλαρώστε τις δύο βίδες και αφαιρέστε το κάλυμμα καλωδίων από το βιντεοπροβολέα.

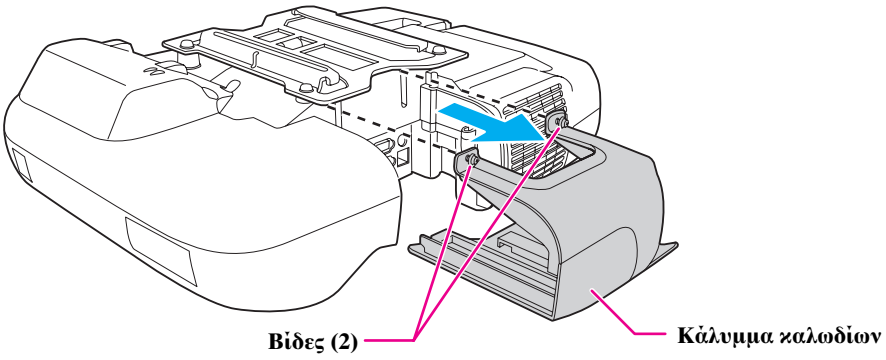

(2) Περάστε την πλευρική πλάκα στο στήριγμα τοποθέτησης από την πλευρά διασύνδεσης του βιντεοπροβολέα (❶).
Ευθυγραμμίστε τα σημάδια στο βιντεοπροβολέα και το στήριγμα τοποθέτησης (❷).

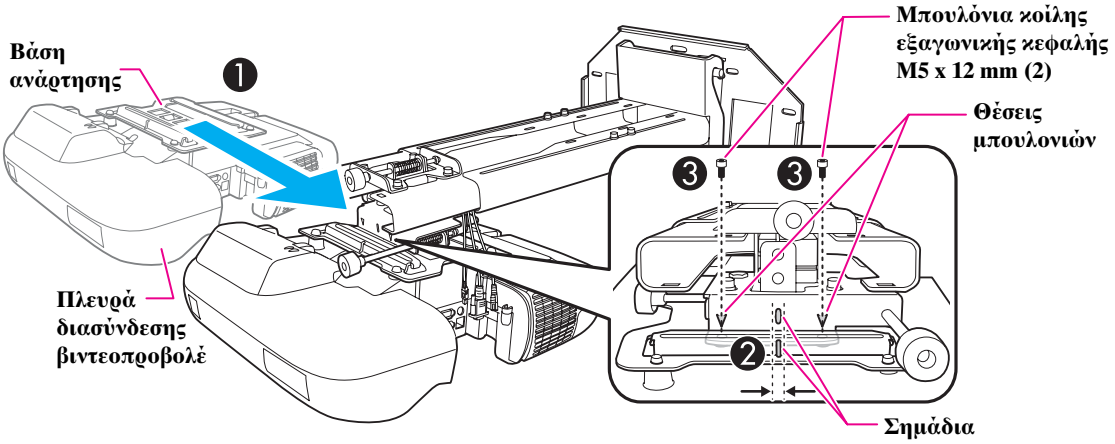

(3) Σφίξτε τα δύο μπουλόνια κοίλης εξαγωνικής κεφαλής M5 x 12 mm (❸).

⚠ Προειδοποίηση

Εάν χρησιμοποιείτε συγκολλητικές ουσίες για να εμποδίσετε τη χαλάρωση των βιδών ή υλικά όπως λιπαντικά ή λάδια στο εξάρτημα στερέωσης της πλάκας ολίσθησης του βιντεοπροβολέα, το περίβλημα μπορεί να σπάσει και να οδηγήσει σε πτώση του βιντεοπροβολέα, προκαλώντας πιθανό τραυματισμό ή υλικές ζημιές. Μην χρησιμοποιείτε συγκολλητικές ουσίες, λιπαντικά ή λάδια για την εγκατάσταση ή τη ρύθμιση του

5 Σύνδεση του καλωδίου τροφοδοσίας και των άλλων καλωδίων στο βιντεοπροβολέα

Συνδέστε το καλώδιο τροφοδοσίας, καθώς και όλα τα άλλα απαραίτητα καλώδια, όπως π.χ. το καλώδιο υπολογιστή και το καλώδιο USB στο βιντεοπροβολέα.

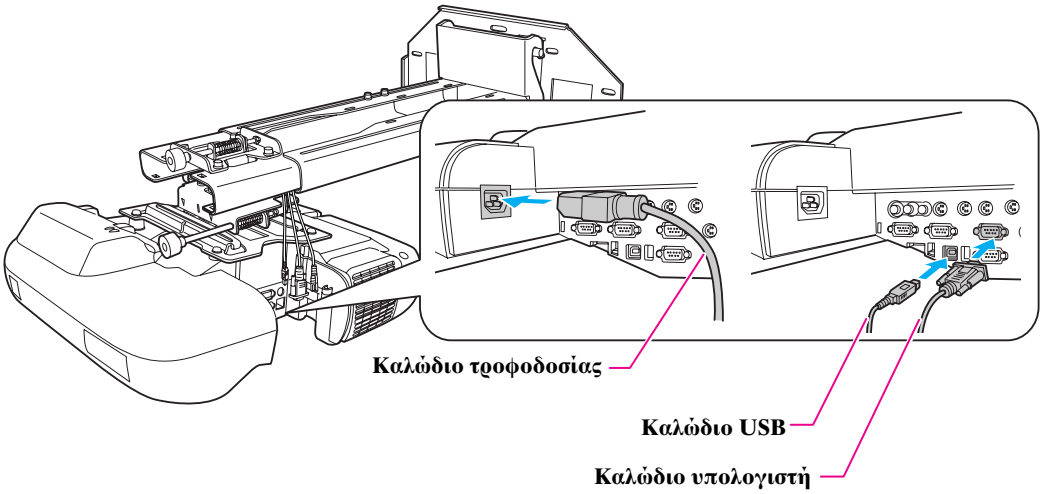

6. Ρύθμιση της οθόνης προβολής

Για να διασφαλίσετε τη μέγιστη ποιότητα της οθόνης προβολής, ακολουθήστε τα παρακάτω βήματα για τη ρύθμιση της οθόνης προβολής.

Μην εκτελείτε ρυθμίσεις χρησιμοποιώντας τη λειτουργία ρύθμισης τραπεζίου του βιντεοπροβολέα. Αυτό μπορεί να έχει ως συνέπεια τη μείωση της ποιότητας εικόνας.

1 Ενεργοποίηση του βιντεοπροβολέα

Με χρήση του τηλεχειριστηρίου

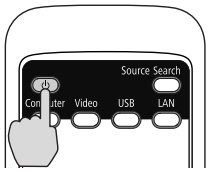

Με χρήση του πίνακα ελέγχου

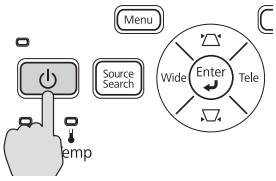

2 Αλλαγή των αναλογιών εικόνας

Κάθε φορά που πατάτε το κουμπί [Aspect] του τηλεχειριστηρίου, εμφανίζεται στην οθόνη η ονομασία της επιλεγμένης ρύθμισης αναλογιών εικόνας και οι αναλογίες εικόνας αλλάζουν. Αλλάξτε αυτήν τη ρύθμιση, ανάλογα με το σήμα που αντιστοιχεί στον εκάστοτε συνδεδεμένο εξοπλισμό.

Τηλεχειριστήριο

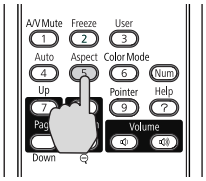

Αναλογίες εικόνας

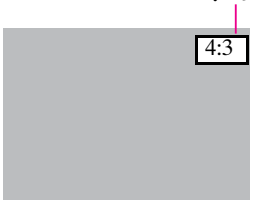

Εναλλακτικά, ορίστε τη ρύθμιση αναλογιών εικόνας που θέλετε από το μενού [Σήμα] - [Λόγος διαστάσεων] του μενού "Διαμόρφωση".

☛ **Εγχειρίδιο χρήσης βιντεοπροβολέα: μενού [Διαμόρφωση] - μενού [Σήμα]**

3 Προβολή του δοκιμαστικού μοτίβου

Πατήστε το κουμπί [Menu] και επιλέξτε το μενού [Ρυθμίσεις] - [Μοτίβο] - [Δοκιμαστικό μοτίβο] από το μενού "Διαμόρφωση".

☛ **Εγχειρίδιο χρήσης βιντεοπροβολέα: μενού [Διαμόρφωση] - μενού [Ρυθμίσεις]**

Με χρήση του τηλεχειριστηρίου

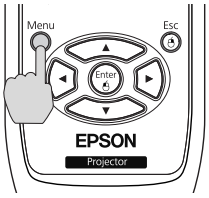

Με χρήση του πίνακα ελέγχου

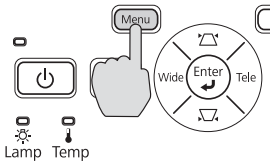

4 Ρύθμιση της εστίασης

(1) Μετακινήστε το μοχλό του καλύμματος φίλτρου αέρα, για να ανοίξει το κάλυμμα φίλτρου αέρα.

(2) Χρησιμοποιήστε το μοχλό εστίασης για να ρυθμίσετε την εστίαση.

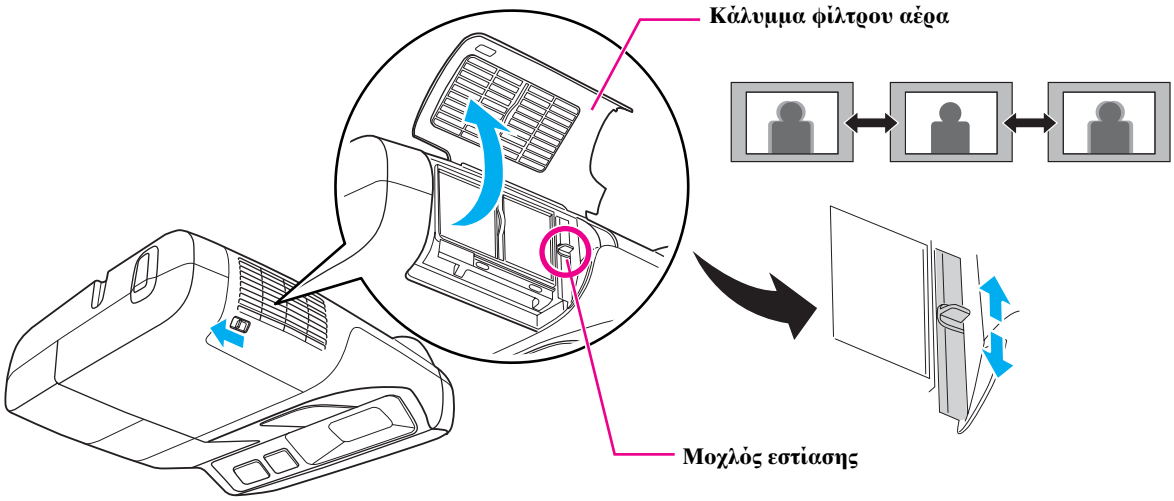

(3) Αφού ολοκληρώσετε τη ρύθμιση, κλείστε το φίλτρο αέρα.

5 Χρήση του επάνω περιστροφικού χειριστηρίου ρύθμισης για τη ρύθμιση της κατακόρυφης κλίσης

Επαναλάβετε τα βήματα 5 έως 9, όπως απαιτείται.

(1) Χαλαρώστε τη βίδα που αντιστοιχεί στο επάνω περιστροφικό χειριστήριο ρύθμισης (❶).

(2) Γυρίστε το περιστροφικό χειριστήριο ρύθμισης, για να ρυθμίσετε την κατακόρυφη κλίση (❷).

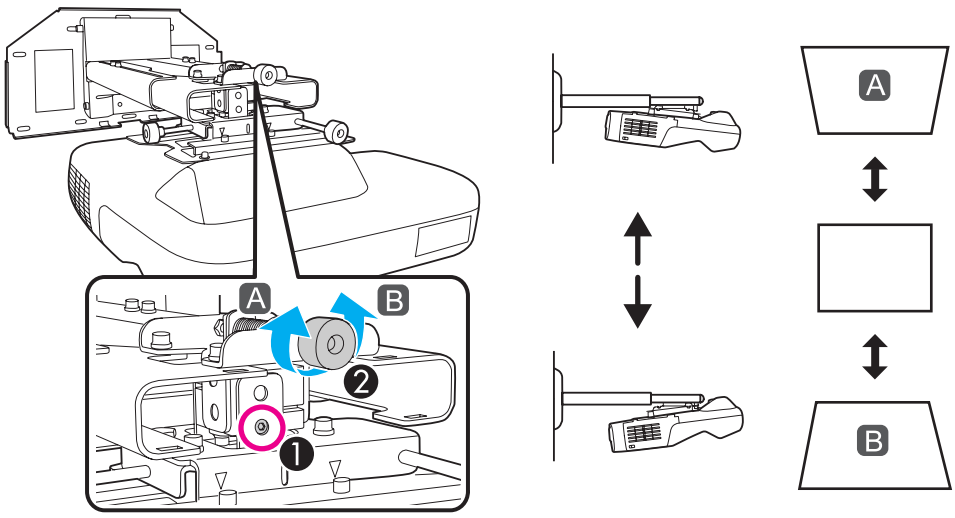

(3) Αφού ολοκληρώσετε όλες τις ρυθμίσεις των βημάτων 5 έως 9, σφίξτε τη βίδα που χαλαρώσατε στο βήμα ❶.

6 Χρήση του δεξιού περιστροφικού χειριστηρίου ρύθμισης για τη ρύθμιση της οριζόντιας περιστροφής

(1) Χαλαρώστε τις δύο βίδες που αντιστοιχούν στο δεξί περιστροφικό χειριστήριο ρύθμισης (❶).

(2) Γυρίστε το περιστροφικό χειριστήριο ρύθμισης, για να ρυθμίσετε την οριζόντια περιστροφή (❷).

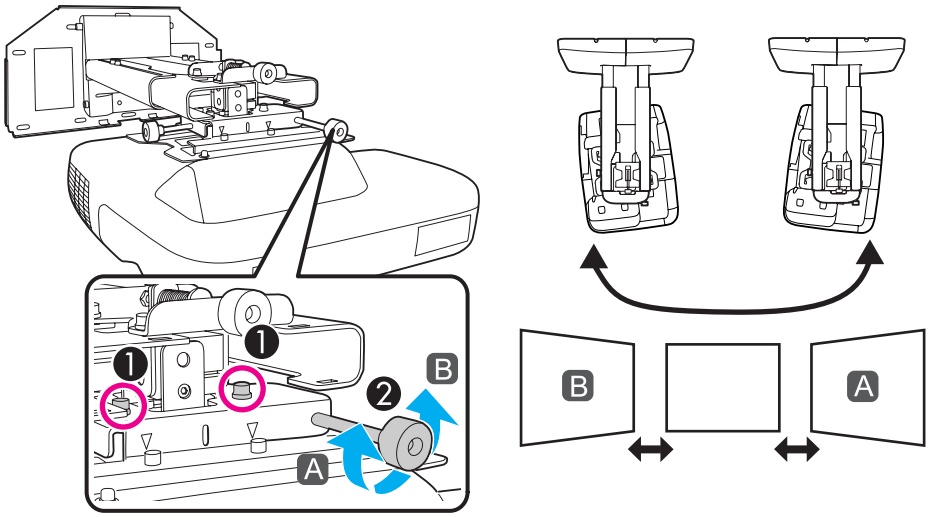

(3) Αφού ολοκληρώσετε όλες τις ρυθμίσεις των βημάτων 5 έως 9, σφίξτε τις δύο βίδες που χαλαρώσατε στο βήμα ❶.

7 Χρήση του αριστερού περιστροφικού χειριστηρίου ρύθμισης για τη ρύθμιση της οριζόντιας κύλισης

(1) Χαλαρώστε τη βίδα που αντιστοιχεί στο αριστερό περιστροφικό χειριστήριο ρύθμισης (❶).

(2) Γυρίστε το περιστροφικό χειριστήριο ρύθμισης, για να ρυθμίσετε την οριζόντια κύλιση (❷).

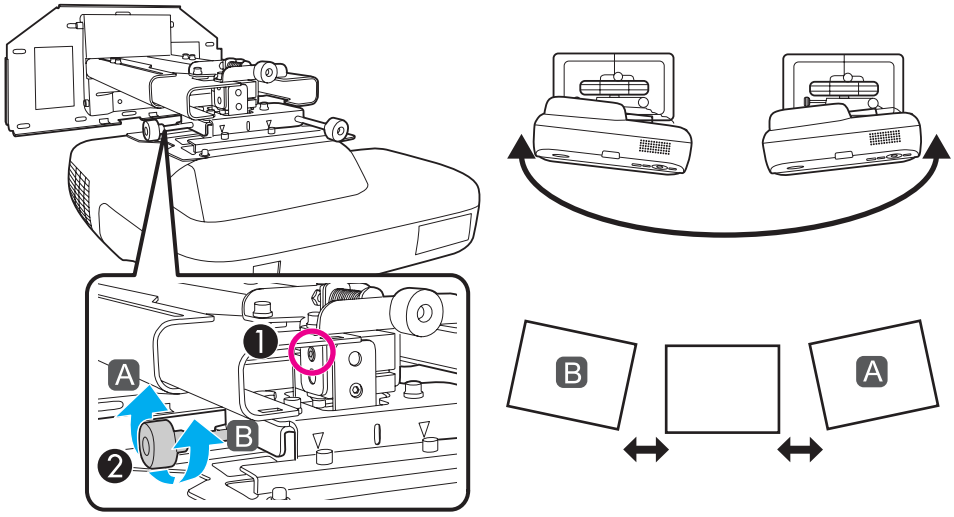

(3) Αφού ολοκληρώσετε όλες τις ρυθμίσεις των βημάτων 5 έως 9, σφίξτε τη βίδα που χαλαρώσατε στο βήμα ❶.

8 Ρύθμιση της κατακόρυφης ολίσθησης

Ρυθμίστε την κατακόρυφη ολίσθηση, χρησιμοποιώντας τα δύο μπουλόνια κοίλης εξαγωνικής κεφαλής M8 x 45 mm στο κάτω μέρος του στηρίγματος τοποθέτησης. Σφίγγοντας τα μπουλόνια, ανυψώνεται το στήριγμα τοποθέτησης, ενώ χαλαρώνοντάς τα, το στήριγμα τοποθέτησης χαμηλώνει.

Η οθόνη προβολής ανυψώνεται η χαλαρώνει αντίστοιχα.

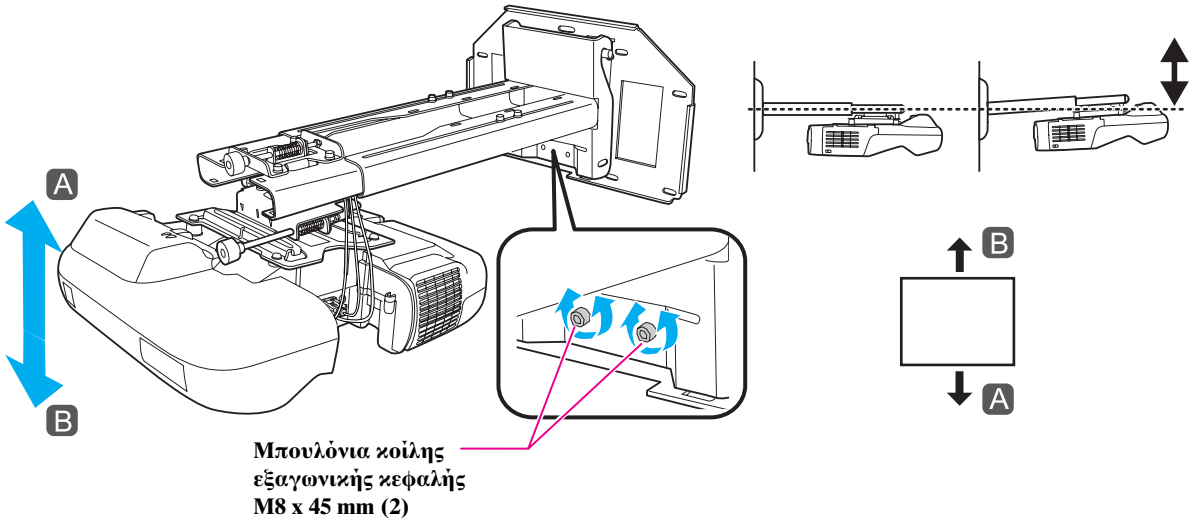

9 Ρύθμιση της οριζόντιας ολίσθησης (εμπρός/πίσω)

Χαλαρώστε τις τέσσερις βίδες και ρυθμίστε τον ολισθητήρα του στηρίγματος τοποθέτησης.

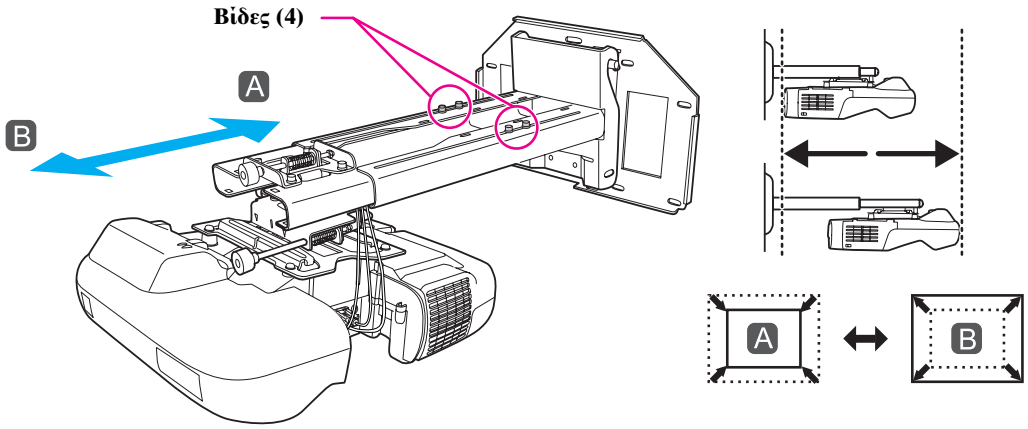

Αφού ολοκληρώσετε όλες τις ρυθμίσεις των βημάτων 5 έως 9, σφίξτε τις βίδες.

10 Απενεργοποίηση της προβολής του δοκιμαστικού μοτίβου

Πατήστε το κουμπί [Esc] του τηλεχειριστηρίου ή του πίνακα ελέγχου, για να απενεργοποιήσετε το δοκιμαστικό μοτίβο.

⚠ Προειδοποίηση

Σφίξτε καλά όλες τις βίδες. Εάν οι βίδες δεν σφιχτούν καλά, το στήριγμα τοποθέτησης ή ο βιντεοπροβολέας μπορεί να πέσει, προκαλώντας πιθανό τραυματισμό ή υλικές ζημιές.

7. Τοποθέτηση των καλυμμάτων

1 Τοποθέτηση του καλύμματος της πλάκας τοίχου και του ακραίου καπακιού

(1) Στερεώστε το κάλυμμα της πλάκας τοίχου με τα δύο μπουλόνια κοίλης εξαγωνικής κεφαλής M4 x 12 mm (❶).

> **Ανάλογα με τον τρόπο συνδεσμολογίας των καλωδίων, μπορεί να χρειαστεί να κόψετε κάποια τμήματα του καλύμματος της πλάκας τοίχου, προκειμένου να είναι δυνατή η όδευση των καλωδίων μέσα από αυτό.**

(2) Τοποθετήστε το ακραίο καπάκι με την κοίλη πλευρά του στραμμένη προς τα επάνω (❷).

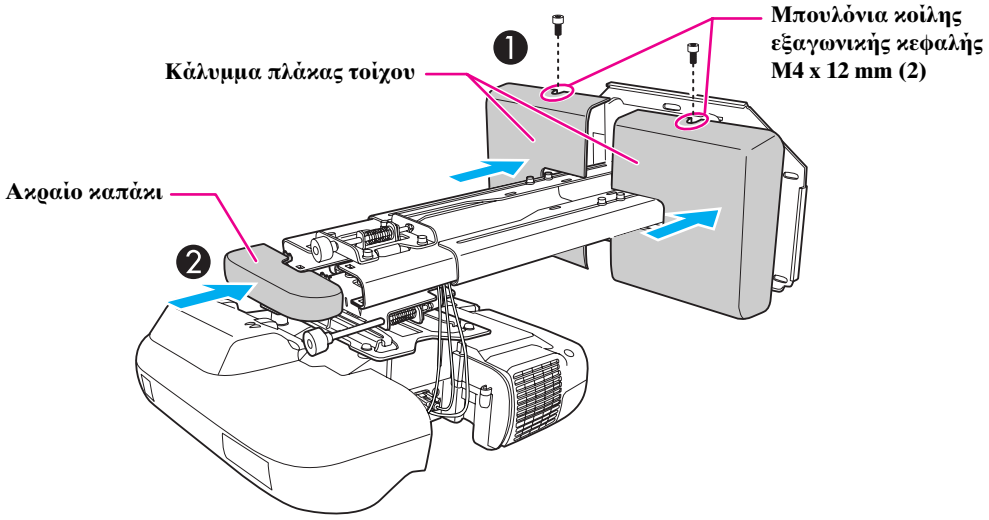

2 Στερέωση του καλύμματος καλωδίων στο βιντεοπροβολέα

Τοποθετήστε το κάλυμμα καλωδίων και σφίξτε τις δύο βίδες για να στερεώσετε το κάλυμμα καλωδίων στο βιντεοπροβολέα.

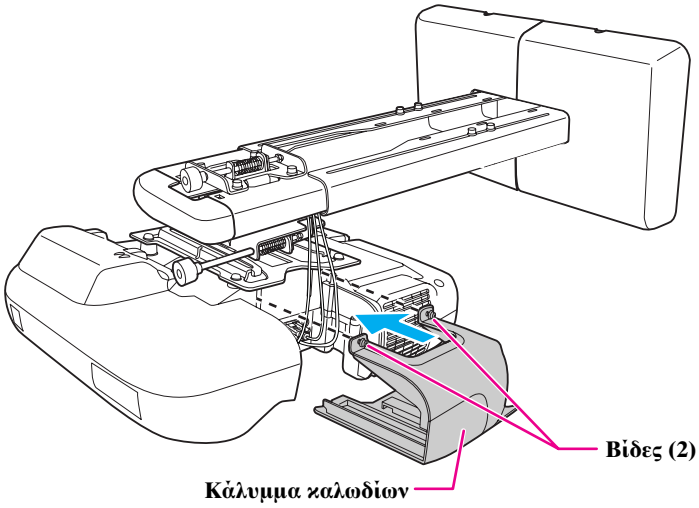

> **Η αφαίρεση και η επανεγκατάσταση του βιντεοπροβολέα, καθώς και οι εργασίες συντήρησης και επισκευής του, θα πρέπει να εκτελούνται μόνο από εξειδικευμένους τεχνικούς. Ανατρέξτε στο Εγχειρίδιο χρήσης του βιντεοπροβολέα σας για οδηγίες σχετικά με τις εργασίες συντήρησης και επισκευής.**

⚠ Προειδοποίηση

- **Μην χαλαρώνετε ποτέ τα μπουλόνια και τα παξιμάδια μετά την εγκατάσταση. Ελέγχετε τακτικά ότι οι βίδες δεν έχουν χαλαρώσει. Εάν εντοπίσετε χαλαρωμένες βίδες, σφίξτε τις καλά. Εάν οι βίδες δεν σφιχτούν καλά, το στήριγμα τοποθέτησης ή ο βιντεοπροβολέας μπορεί να πέσει, προκαλώντας πιθανό τραυματισμό ή υλικές ζημιές.**
- **Μην κρεμιέστε εσείς οι ίδιοι και μην κρεμάτε βαριά αντικείμενα στο στήριγμα τοποθέτησης. Εάν το στήριγμα τοποθέτησης ή ο βιντεοπροβολέας πέσει, μπορεί να προκληθεί τραυματισμός ή υλικές ζημιές.**

8. Παράρτημα

Χρήση δέκτη Easy Interactive Function

Αφού εγκαταστήσετε ένα συμβατό μοντέλο δέκτη Easy Interactive Function (EB-460i/450Wi), θα πρέπει να εγκαταστήσετε το λογισμικό Easy Interactive Driver και να εκτελέσετε τη διαδικασία μικρορύθμισης (προκειμένου να ευθυγραμμιστούν οι θέσεις του δρομέα και του Easy Interactive Pen).

Για περισσότερες λεπτομέρειες, ανατρέξτε στον παρεχόμενο Οδηγό γρήγορης εκκίνησης ή το Εγχειρίδιο χρήσης που περιέχεται στο CD-ROM εγγράφων τεκμηρίωσης.

Τοποθέτηση καλωδίου ασφαλείας

Εάν ο βιντεοπροβολέας πρόκειται να εγκατασταθεί σε χώρο όπου θα παραμείνει χωρίς εττιτήρηση, μπορείτε να χρησιμοποιήσετε ένα αντικλεπτικό καλώδιο με λουκέτο, για να ασφαλίσετε το βιντεοπροβολέα σε ένα στύλο ή άλλο αντικείμενο, ώστε να μην τον πάρουν.

Περάστε το αντικλεπτικό καλώδιο με ασφάλεια μέσα από το σημείο εγκατάστασης καλωδίου ασφαλείας.
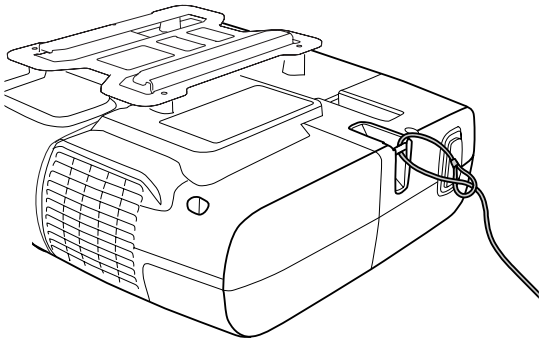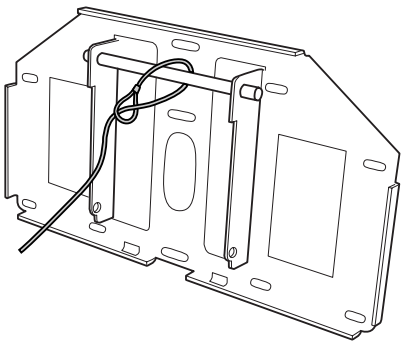
Για λεπτομέρειες σχετικά με τον τρόπο κλειδώματος της ασφάλειας του καλωδίου, ανατρέξτε στο Εγχειρίδιο χρήσης που συνοδεύει το αντικλεπτικό καλώδιο με ασφάλεια.