EPSON
EXCEED YOUR VISION

Epson AcuLaser CX17 Series

Οδηγίες χρήστη

NPD4430-00 EL

Περιεχόμενα

Πρόλογος

Πνευματικά δικαιώματα και εμπορικά σήματα. 11
Χρήση του οδηγού. 12
Συμβάσεις. 12
Μη νόμιμα αντίγραφα και εκτυπώσεις. 13
Χαρακτηριστικά προϊόντος. 13
Πληροφορίες για τη σειρά Epson AcuLaser CX17. 13
Λειτουργίες. 14

Κεφάλαιο 1 **Προδιαγραφές**

Λειτουργία αντιγραφής. 17
Λειτουργία εκτύπωσης. 20
Λειτουργία σάρωσης. 21
Λειτουργία φαξ (μόνο Epson AcuLaser CX17NF/CX17WF). 23
Άμεση λειτουργία φαξ (μόνο Epson AcuLaser CX17NF/CX17WF). 24

Κεφάλαιο 2 **Βασική λειτουργία**

Βασικά εξαρτήματα. 26
Πρόσοψη. 26
Πίσω όψη. 28
Αυτόματος τροφοδότης πρωτοτύπων (ADF) (μόνο Epson AcuLaser CX17NF/CX17WF). 29
Πίνακας χειριστή. 30
Ορισμός αρχικών ρυθμίσεων στον πίνακα χειριστή. 32
Εκτύπωση σελίδας Panel Settings 33
Πίνακας χειριστή. 33
Printer Setting Utility. 33
Κατάσταση εξοικονόμησης ενέργειας. 34
Έξοδος από την Κατάσταση εξοικονόμησης ενέργειας. 35

Κεφάλαιο 3 ***Λογισμικό διαχείρισης εκτυπωτή***

Προγράμματα οδήγησης εκτύπωσης και σάρωσης. 36
EpsonNet Config (μόνο Epson AcuLaser CX17NF/CX17WF). 36
Δημιουργία κωδικού πρόσβασης διαχειριστή. 37
Printer Setting Utility (μόνο Windows). 38
Status Monitor (μόνο Windows). 38
Launcher (μόνο Windows). 39
Address Book Editor (μόνο Epson AcuLaser CX17NF/CX17WF). 41
Express Scan Manager. 41

Κεφάλαιο 4 ***Σύνδεση εκτυπωτή και Εγκατάσταση λογισμικού***

Επισκόπηση εγκατάστασης και ρύθμισης παραμέτρων δικτύου (μόνο Epson AcuLaser CX17NF/CX17WF). 43
Σύνδεση του εκτυπωτή σας. 44
Σύνδεση του εκτυπωτή σε υπολογιστή ή δίκτυο. 45
Ρύθμιση της διεύθυνσης IP (μόνο Epson AcuLaser CX17NF/CX17WF). 48
Διευθύνσεις TCP/IP και IP. 48
Αυτόματη ρύθμιση της διεύθυνσης IP του εκτυπωτή. 48
Δυναμικές μέθοδοι ρύθμισης της διεύθυνσης IP του εκτυπωτή. 49
Εκχώρηση διεύθυνσης IP (για τη Λειτουργία IPv4). 50
Επαλήθευση της διεύθυνσης IP. 53
Εκτύπωση και έλεγχος της σελίδας System Settings. 54
Εγκατάσταση προγράμματος οδήγησης εκτυπωτή σε υπολογιστές με Windows. 55
Ρύθμιση εκτυπωτή και υπολογιστή πριν τη χρήση της λειτουργίας εγκατάστασης δικτύου (μόνο Epson AcuLaser CX17NF/CX17WF). 55
Δημιουργία σύνδεσης USB. 57
Ρύθμιση σύνδεσης δικτύου (μόνο Epson AcuLaser CX17NF/CX17WF). 58
Διαμόρφωση ρυθμίσεων ασύρματης σύνδεσης (μόνο Epson AcuLaser CX17WF). 60
Ρύθμιση της κοινόχρηστης εκτύπωσης (μόνο Epson AcuLaser CX17NF/CX17WF). 100
Εγκατάσταση προγράμματος οδήγησης εκτυπωτή σε υπολογιστές με Mac OS X. 111
Διαμόρφωση ρυθμίσεων ασύρματης σύνδεσης στον πίνακα χειριστή (μόνο Epson AcuLaser CX17WF). 111
Εγκατάσταση προγραμμάτων οδήγησης και λογισμικού. 117

Κεφάλαιο 5 ***Βασικά στοιχεία εκτύπωσης***

Σχετικά με τα μέσα εκτύπωσης. 123

Κατευθυντήριες οδηγίες χρήσης μέσων εκτύπωσης. 123
Κατευθυντήριες οδηγίες για τον Αυτόματο τροφοδότη πρωτοτύπων (ADF) (μόνο Epson AcuLaser CX17NF/CX17WF). 124
Μέσα εκτύπωσης που μπορούν να προκαλέσουν βλάβη στον εκτυπωτή σας. 125
Κατευθυντήριες οδηγίες αποθήκευσης μέσων εκτύπωσης. 126
Υποστηριζόμενα μέσα εκτύπωσης. 127
Μέσα εκτύπωσης που μπορούν να χρησιμοποιηθούν. 127
Τοποθέτηση μέσων εκτύπωσης. 128
Χωρητικότητα. 129
Διαστάσεις μέσων εκτύπωσης. 129
Τοποθέτηση μέσων εκτύπωσης στον τροφοδότη πολλαπλών χρήσεων (MPF). 129
Τοποθέτηση μέσων εκτύπωσης στον Εισαγωγέα φύλλων κατά προτεραιότητα (PSI). 137
Μη αυτόματη εκτύπωση διπλής όψης (μόνο πρόγραμμα οδήγησης εκτυπωτή Windows). 142
Χρήση της επέκτασης θήκης εξόδου. 146
Ορισμός τύπου και μεγέθους χαρτιού. 147
Ορισμός μεγέθους χαρτιού. 148
Ορισμός τύπου χαρτιού. 148
Εκτύπωση. 148
Εκτύπωση από τον υπολογιστή. 149
Ακύρωση εργασίας εκτύπωσης. 149
Απευθείας εκτύπωσης χρησιμοποιώντας τη συσκευή αποθήκευσης USB. 151
Επιλογή ρυθμίσεων εκτύπωσης. 152
Εκτύπωση σε χαρτί προσαρμοσμένου μεγέθους. 157
Έλεγχος της κατάστασης της εργασίας εκτύπωσης. 160
Εκτύπωση σελίδας αναφοράς. 161
Ρυθμίσεις εκτυπωτή. 163
Εκτύπωση με υπηρεσίες web σε συσκευές (WSD) (μόνο Epson AcuLaser CX17NF/CX17WF). 166
Προσθήκη ρόλων των υπηρεσιών εκτύπωσης. 166
Εγκατάσταση εκτυπωτή. 167

Κεφάλαιο 6 ***Αντιγραφή***

Τοποθέτηση χαρτιού για αντιγραφή. 170
Προετοιμασία εγγράφου. 170
Δημιουργία αντιγράφων από το κρύσταλλο πρωτοτύπων. 171
Δημιουργία αντιγράφων από τον ADF (μόνο Epson AcuLaser CX17NF/CX17WF). 173
Ρύθμιση επιλογών αντιγραφής. 174
Αριθμός αντιγράφων. 174
Χρώμα. 175

Collated. 176
Reduce/Enlarge. 177
Document Size. 179
Document Type. 180
Lighten/Darken. 181
Sharpness. 182
Auto Exposure. 184
Color Balance R. 184
Color Balance G. 185
Color Balance B. 185
Gray Balance. 185
N-Up. 186
Margin Top/Bottom. 188
Margin Left/Right. 189
Margin Middle. 190
Αλλαγή των προεπιλεγμένων ρυθμίσεων. 191

Κεφάλαιο 7 ***Σάρωση***

Επισκόπηση σάρωσης. 193
Σάρωση σε υπολογιστή συνδεδεμένο μέσω USB. 193
Σάρωση από τον πίνακα χειριστή. 193
Σάρωση χρησιμοποιώντας το πρόγραμμα οδήγησης TWAIN. 195
Σάρωση χρησιμοποιώντας το πρόγραμμα οδήγησης WIA. 197
Χρήση σαρωτή στο δίκτυο (μόνο Epson AcuLaser CX17NF/CX17WF). 199
Επισκόπηση. 199
Επιβεβαίωση ονόματος σύνδεσης και κωδικού πρόσβασης. 201
Ορισμός προορισμού για την αποθήκευση του εγγράφου. 203
Διαμόρφωση των ρυθμίσεων του εκτυπωτή. 217
Αποστολή του σαρωμένου αρχείου στο δίκτυο. 225
Σάρωση σε συσκευή αποθήκευσης USB. 225
Αποστολή e-mail με τη σαρωμένη εικόνα (μόνο Epson AcuLaser CX17NF/CX17WF). 227
Ρύθμιση Address Book φαξ/e-mail. 227
Αποστολή e-mail με τη σαρωμένη εικόνα. 229
Προσαρμογή επιλογών σάρωσης. 230
Προσαρμογή προεπιλεγμένων ρυθμίσεων σάρωσης. 230
Αλλαγή ρυθμίσεων σάρωσης για μεμονωμένη εργασία. 232

Κεφάλαιο 8 ***Φαξ (μόνο Epson AcuLaser CX17NF/CX17WF)***

Σύνδεση της τηλεφωνικής γραμμής. 234
Διαμόρφωση αρχικών ρυθμίσεων φαξ. 235
Ορισμός περιοχής. 235
Ορισμός αναγνωριστικού εκτυπωτή. 236
Ορισμός ημερομηνίας και ώρας. 237
Αλλαγή κατάστασης ρολογιού. 237
Αποστολή φαξ. 238
Τοποθέτηση πρωτότυπου εγγράφου στον ADF. 238
Τοποθέτηση εγγράφου στο κρύσταλλο πρωτοτύπων. 239
Resolution. 240
Document Type. 241
Lighten/Darken. 241
Εισαγωγή παύσης. 242
Αυτόματη αποστολή φαξ. 242
Μη αυτόματη αποστολή φαξ. 244
Επιβεβαίωση μεταδόσεων 245
Αυτόματη επανάκληση. 245
Αποστολή καθυστερημένου φαξ. 246
Αποστολή φαξ από το πρόγραμμα οδήγησης (Άμεσο φαξ). 247
Για Windows. 247
Για Mac OS X. 249
Λήψη φαξ. 252
Πληροφορίες για τις καταστάσεις λήψης. 252
Τοποθέτηση χαρτιού για τη λήψη φαξ 252
Αυτόματη λήψη φαξ σε FAX Mode. 253
Μη αυτόματη λήψη φαξ σε TEL Mode 253
Αυτόματη λήψη φαξ σε TEL/FAX Mode ή Ans/FAX Mode. 253
Μη αυτόματη λήψη φαξ χρησιμοποιώντας εξωτερικό τηλέφωνο. 254
Λήψη φαξ χρησιμοποιώντας την κατάσταση DRPD. 254
Λήψη φαξ στη μνήμη. 255
Polling Receive. 255
Αυτόματη κλήση. 256
Ταχεία κλήση. 256
Αποθήκευση αριθμού για ταχεία κλήση. 256
Αποστολή φαξ χρησιμοποιώντας ταχεία κλήση. 257
Ομαδική κλήση. 258
Ρύθμιση ομαδικής κλήσης. 258
Επεξεργασία ομαδικής κλήσης. 259

Αποστολή φαξ χρησιμοποιώντας ομαδική κλήση (Μετάδοση σε πολλαπλές διευθύνσεις). 260
Εκτύπωση Address Book List. 261
Άλλοι τρόποι για αποστολή φαξ. 261
Χρήση της κατάστασης ασφαλούς λήψης. 261
Χρήση τηλεφωνητή. 263
Χρήση δρομολογητή υπολογιστή. 264
Ρύθμιση ήχων. 265
Ένταση μεγαφώνου. 265
Ένταση ήχου κλήσης. 265
Ορισμός ρυθμίσεων φαξ. 265
Αλλαγή των επιλογών των ρυθμίσεων φαξ. 265
Διαθέσιμες επιλογές ρύθμισης φαξ. 266
Αλλαγή επιλογών ρύθμισης. 270
Εκτύπωση αναφοράς. 270

Κεφάλαιο 9 ***Χρήση των μενού του πίνακα χειριστή και του πληκτρολογίου***

Κατανόηση των μενού του εκτυπωτή. 273
Report / List. 273
Billing Meters. 274
Admin Menu. 275
Defaults Settings. 303
Tray Settings. 316
Panel Language. 318
Λειτουργία Panel Lock 319
Ενεργοποίηση του Panel Lock.. 319
Απενεργοποίηση του Panel Lock. 320
Περιορισμός πρόσβασης στις λειτουργίες του εκτυπωτή. 321
Ρύθμιση χρονικού διαστήματος για την Κατάσταση εξοικονόμησης ενέργειας. 322
Επαναφορά εργοστασιακών προεπιλογών. 322
Χρήση του αριθμητικού πληκτρολογίου. 323
Εισαγωγή χαρακτήρων (μόνο Epson AcuLaser CX17NF/CX17WF). 324
Αλλαγή αριθμών ή ονομάτων. 324

Κεφάλαιο 10 ***Αντιμετώπιση προβλημάτων***

Επίλυση εμπλοκών. 325
Αποφυγή εμπλοκών. 325

Προσδιορισμός της θέσης των εμπλοκών χαρτιού. 326
Αφαίρεση εμπλοκών χαρτιού από τον ADF (μόνο Epson AcuLaser CX17NF/CX17WF). 328
Αφαίρεση εμπλοκών χαρτιού από το μπροστινό μέρος του εκτυπωτή. 332
Αφαίρεση εμπλοκών χαρτιού από το πίσω μέρος του εκτυπωτή. 333
Αφαίρεση εμπλοκών χαρτιού από την κεντρική θήκη εξόδου. 335
Προβλήματα εμπλοκής. 339
Βασικά προβλήματα εκτυπωτή. 340
Προβλήματα οθόνης. 341
Προβλήματα εκτύπωσης. 341
Προβλήματα ποιότητας εκτύπωσης. 343
Η έξοδος είναι υπερβολικά φωτεινή. 343
Εμφανίζονται κηλίδες τόνερ ή η εικόνα εκτύπωσης αποκολλάται/χρωματίζει την πίσω πλευρά 345
Τυχαία σημάδια/Θαμπές εικόνες. 346
Ολόκληρη η έξοδος είναι κενή. 346
Εμφανίζονται λωρίδες στην έξοδο. 347
Κλιμακωτές έγχρωμες τελείες. 347
Κατακόρυφα κενά. 347
Στίγματα. 348
Δημιουργία φαντάσματος. 348
Νεφέλωση. 350
Bead-Carry-Out (BCO). 350
Σημάδι Auger. 351
Τσαλακωμένο/κηλιδωμένο χαρτί. 352
Το άνω περιθώριο είναι λανθασμένο. 353
Η καταχώρηση χρώματος είναι εκτός ευθυγράμμισης. 353
Χαρτί με προεξοχές/εξογκώματα. 355
Πρόβλημα αντιγραφής. 355
Προβλήματα ποιότητας χρώματος. 356
Προσαρμογή καταχώρησης χρώματος. 357
Εκτέλεση Auto Correct. 357
Εκτύπωση του διαγράμματος καταχώρησης χρώματος. 358
Καθορισμός τιμών. 359
Εισαγωγή τιμών. 360
Προβλήματα φαξ (μόνο Epson AcuLaser CX17NF/CX17WF). 361
Προβλήματα σάρωσης. 363
Προβλήματα προγράμματος οδήγησης σάρωσης/βοηθητικού προγράμματος εκτυπωτή. 366
Άλλα προβλήματα. 367
Κατανόηση μηνυμάτων του εκτυπωτή. 368
Επικοινωνία για τεχνική εξυπηρέτηση. 380

Λήψη βοήθειας. 380
Μηνύματα πίνακα LCD. 381
Ειδοποιήσεις Status Monitor 381
Non-Genuine Mode. 381
Πίνακας χειριστή. 382
Printer Setting Utility. 382

Κεφάλαιο 11 ***Συντήρηση***

Καθαρισμός του εκτυπωτή. 384
Καθαρισμός του σαρωτή. 384
Καθαρισμός του κυλίνδρου τροφοδότησης του ADF (μόνο Epson AcuLaser CX17NF/CX17W) 386
Καθαρισμός του εσωτερικού του εκτυπωτή. 387
Καθαρισμός του αισθητήρα Πυκνότητας έγχρωμου τόνερ (CTD). 391
Αντικατάσταση κασετών τόνερ. 392
Επισκόπηση. 393
Αφαίρεση κασετών τόνερ. 394
Εγκατάσταση κασέτας τόνερ. 396
Παραγγελία προμηθειών. 398
Αναλώσιμα. 398
Χρόνος παραγγελίας κασετών τόνερ. 398
Αποθήκευση αναλώσιμων. 399
Διαχείριση του εκτυπωτή. 399
Έλεγχος ή διαχείριση του εκτυπωτή με το EpsonNet Config (μόνο Epson AcuLaser CX17NF/CX17W). 399
Έλεγχος της κατάστασης του εκτυπωτή με το Status Monitor (μόνο Windows). 400
Έλεγχος της κατάστασης του εκτυπωτή μέσω E-mail (μόνο Epson AcuLaser CX17NF/CX17W) 401
Εξοικονόμηση προμηθειών. 402
Έλεγχος αριθμών φύλλων. 403
Μετακίνηση του εκτυπωτή. 404

Παράρτημα A ***Πού μπορείτε να λάβετε βοήθεια***

Επικοινωνία με το Τμήμα υποστήριξης πελατών της Epson. 408
Πριν επικοινωνήσετε με την Epson. 408
Βοήθεια για χρήστες στην Ευρώπη. 408
Βοήθεια για χρήστες στην Ταϊβάν. 409

Βοήθεια για χρήστες στην Σιγκαπούρη. 410
Βοήθεια για χρήστες στην Ταϊλάνδη. 410
Βοήθεια για χρήστες στο Βιετνάμ. 411
Βοήθεια για χρήστες στην Ινδονησία. 411
Βοήθεια για χρήστες στο Χονγκ Κονγκ. 413
Βοήθεια για χρήστες στη Μαλαισία. 413
Βοήθεια για χρήστες στην Ινδία. 414
Βοήθεια για χρήστες στις Φιλιππίνες. 415

Ευρετήριο

Πρόλογος

Πνευματικά δικαιώματα και εμπορικά σήματα

Δεν επιτρέπεται η αναπαραγωγή, η αποθήκευση σε σύστημα ανάκτησης ή η μεταβίβαση μέρους αυτής της έκδοσης σε οποιαδήποτε μορφή ή με οποιοδήποτε μέσο, μηχανικό, με φωτοτυπίες ή ηχογράφηση ή με άλλο τρόπο, χωρίς την προηγούμενη γραπτή άδεια της Seiko Epson Corporation. Δεν αναλαμβάνεται καμία ευθύνη σχετικά με δικαιώματα ευρεσιτεχνίας για τη χρήση των πληροφοριών που περιέχονται στο παρόν.

Επίσης, δεν αναλαμβάνεται καμία ευθύνη για βλάβες που μπορεί να προκύψουν από τη χρήση των πληροφοριών που περιέχονται στο παρόν. Η Seiko Epson Corporation και οι θυγατρικές της δεν φέρουν ευθύνη απέναντι στον αγοραστή αυτού του προϊόντος ή σε τρίτα μέρη για τυχόν βλάβες, απώλειες, κόστος ή δαπάνες που βαρύνουν τον αγοραστή ή τρίτα μέρη ως αποτέλεσμα: ατυχήματος, εσφαλμένης χρήσης ή κακομεταχείρισης του προϊόντος ή μη εγκεκριμένων τροποποιήσεων, επισκευών ή αλλαγών στο προϊόν ή (με εξαίρεση τις Η.Π.Α.) παράλειψης συμμόρφωσης με τις οδηγίες λειτουργίας και συντήρησης της Seiko Epson Corporation.

Η Seiko Epson Corporation και οι θυγατρικές της δεν φέρουν ευθύνη για τυχόν βλάβες ή προβλήματα που προκαλούνται από τη χρήση πρόσθετων στοιχείων ή αναλώσιμων προϊόντων διαφορετικών από αυτά που χαρακτηρίζονται Αυθεντικά Προϊόντα Epson ή Εγκεκριμένα Προϊόντα Epson από τη Seiko Epson Corporation.

Οι ονομασίες Apple®, Bonjour®, ColorSync®, Macintosh® και Mac OS® είναι κατατεθέντα εμπορικά σήματα της Apple Inc. στις Ηνωμένες Πολιτείες ή/και σε άλλες χώρες.

Οι ονομασίες Microsoft®, Windows Vista®, Windows® και Windows Server® είναι κατατεθέντα εμπορικά σήματα της Microsoft Corporation στις Η.Π.Α. ή/και σε άλλες χώρες.

Η ονομασία EPSON είναι κατατεθέντα εμπορικό σήμα και η ονομασία EPSON AcuLaser εμπορικό σήμα της Seiko Epson Corporation.

Γενική σημείωση: Άλλα ονόματα προϊόντων που χρησιμοποιούνται στο παρόν προορίζονται μόνο για σκοπούς αναγνώρισης και ενδέχεται να αποτελούν εμπορικά σήματα των αντίστοιχων κατόχων τους. Η Epson αποποιείται κάθε δικαιώματος αυτών των σημάτων.

Copyright © 2011 Seiko Epson Corporation. All rights reserved.

Χρήση του οδηγού

Συμβάσεις

1. Σε αυτόν τον οδηγό, οι προσωπικοί υπολογιστές και οι σταθμοί εργασίας καλούνται συλλογικά «υπολογιστές».

2. Σε ολόκληρο τον οδηγό χρησιμοποιούνται οι ακόλουθοι όροι:

   Σημαντικό:
   Σημαντικές πληροφορίες που θα πρέπει να διαβάσετε και να ακολουθείτε.

   Σημείωση:
   Πρόσθετες πληροφορίες που χρήζουν έμφασης.

   Δείτε επίσης:
   Αναφορές εντός του παρόντος οδηγού.

3. Ο προσανατολισμός των εγγράφων ή του χαρτιού περιγράφεται ως εξής στον οδηγό:

   , , Τροφοδοσία μεγάλης πλευράς (LEF): Τοποθέτηση του εγγράφου ή του χαρτιού στο μηχάνημα με τη μεγάλη άκρη, όπως απεικονίζεται στην εικόνα παρακάτω.

   , , Τροφοδοσία μικρής πλευράς (SEF): Τοποθέτηση του εγγράφου ή του χαρτιού στο μηχάνημα με τη μικρή άκρη, όπως απεικονίζεται στην εικόνα παρακάτω.

   Προσανατολισμός LEF

   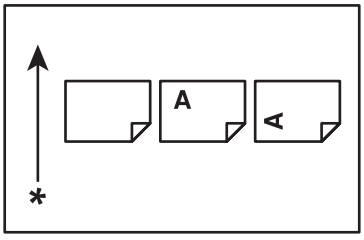

   Προσανατολισμός SEF

   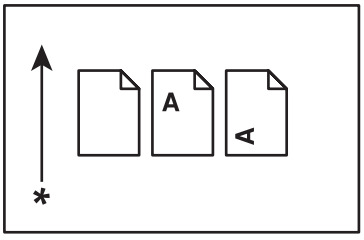

   * Κατεύθυνση τροφοδοσίας χαρτιού

4. Τα στιγμιότυπα οθόνης και οι απεικονίσεις που χρησιμοποιούνται σε αυτόν τον οδηγό, διαφέρουν ανάλογα με το μοντέλο του εκτυπωτή σας. Ορισμένα από τα εξαρτήματα στα στιγμιότυπα οθόνης ενδέχεται να μην εμφανίζονται ή να μην είναι διαθέσιμα, ανάλογα με το μοντέλο του εκτυπωτή σας.

5. Συγκεκριμένες λειτουργίες δεν διατίθενται σε ορισμένα μοντέλα.

Μη νόμιμα αντίγραφα και εκτυπώσεις

Η αντιγραφή η εκτύπωση συγκεκριμένων εγγράφων ενδέχεται να είναι παράνομη στη χώρα σας. Σε περίπτωση καταδίκης, ενδέχεται να υποβληθούν πρόστιμα ή και ποινές φυλάκισης. Ακολουθούν ορισμένα παραδείγματα στοιχείων, η αντιγραφή ή εκτύπωση των οποίων ενδέχεται να είναι παράνομη στη χώρα σας.

- ❏ Συνάλλαγμα
- ❏ Χαρτονομίσματα και επιταγές
- ❏ Τραπεζικές και κρατικές ομολογίες και χρεόγραφα
- ❏ Διαβατήρια και ταυτότητες
- ❏ Υλικό που προστατεύεται από πνευματικά δικαιώματα ή εμπορικά σήματα, χωρίς τη συγκατάθεση του ιδιοκτήτη
- ❏ Γραμματόσημα και άλλοι διαπραγματεύσιμοι τίτλοι

Αυτή η λίστα δεν είναι εξαντλητική και δεν αναλαμβάνουμε καμία ευθύνη σχετικά με την πληρότητα ή την ακρίβειά της. Σε περίπτωση αμφιβολίας, επικοινωνήστε με τον νομικό σας σύμβουλο.

Χαρακτηριστικά προϊόντος

Πληροφορίες για τη σειρά Epson AcuLaser CX17

Η σειρά Epson AcuLaser CX17 αποτελείται από τα δύο ακόλουθα προϊόντα:

Epson AcuLaser CX17NF	Διατίθενται οι λειτουργίες Εκτύπωση, Αντιγραφή, Σάρωση και Φαξ. Συμβατό με σύνδεση δικτύου και USB.

Epson AcuLaser CX17WF	Διατίθενται οι λειτουργίες Εκτύπωση, Αντιγραφή, Σάρωση και Φαξ. Συμβατό με σύνδεση δικτύου, συμπεριλαμβανομένης της ασύρματης επικοινωνίας, και σύνδεση USB.
Epson AcuLaser CX17	Διατίθενται οι λειτουργίες Εκτύπωση, Αντιγραφή και Σάρωση. Συμβατό με σύνδεση USB.

Λειτουργίες

Σε αυτή την ενότητα περιγράφονται οι λειτουργίες του προϊόντος και υποδεικνύονται οι σύνδεσμοί τους.

Μη αυτόματη εκτύπωση διπλής όψης

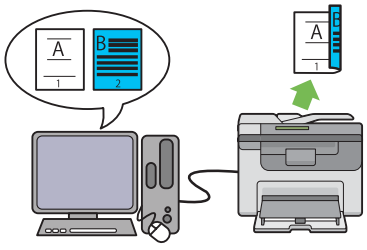

Εκτύπωση διπλής όψης είναι η μη αυτόματη εκτύπωση δύο ή περισσότερων σελίδων στην μπροστινή και πίσω πλευρά ενός μονού φύλλου χαρτιού. Αυτή η λειτουργία σας δίνει τη δυνατότητα εξοικονόμησης χαρτιού.

Για περισσότερες πληροφορίες, ανατρέξτε στην ενότητα «Μη αυτόματη εκτύπωση διπλής όψης (μόνο πρόγραμμα οδήγησης εκτυπωτή Windows)» στη σελίδα 142.

N-Up (Αντιγραφή 2-σε-1)

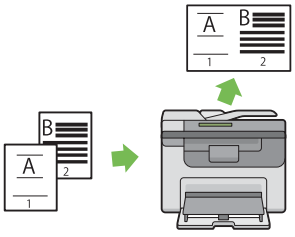

Η αντιγραφή N-Up σας παρέχει τη δυνατότητα να εκτυπώνετε πολλαπλές σελίδες σε μονό φύλλο χαρτιού. Αυτή η λειτουργία σας δίνει τη δυνατότητα εξοικονόμησης χαρτιού.

Για περισσότερες πληροφορίες, ανατρέξτε στην ενότητα «N-Up» στη σελίδα 186.

Σάρωση σε συσκευή αποθήκευσης USB

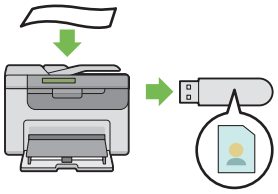

Δεν χρειάζεστε υπολογιστή για να συνδέσετε συσκευή αποθήκευσης USB και να αποθηκεύσετε τα σαρωμένα δεδομένα σας. Τοποθετήστε τη συσκευή αποθήκευσης USB στη θύρα του εκτυπωτή και αποθηκεύστε τα σαρωμένα δεδομένα απευθείας σε αυτή.

Για περισσότερες πληροφορίες, ανατρέξτε στην ενότητα «Σάρωση σε συσκευή αποθήκευσης USB» στη σελίδα 225.

Εισαγωγέας φύλλων κατά προτεραιότητα (PSI)

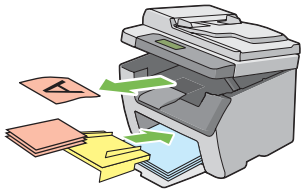

Τα μέσα εκτύπωσης που τοποθετούνται στον PSI προηγούνται έναντι αυτών που τοποθετούνται στον τροφοδότη πολλαπλών χρήσεων (MPF). Χρησιμοποιώντας τον PSI μπορείτε να χρησιμοποιήσετε εκλεκτικά άλλους τύπους ή μεγέθη μέσων εκτύπωσης αντί για τα συνήθη μέσα εκτύπωσης που είναι τοποθετημένα στον MPF.

Για περισσότερες πληροφορίες, ανατρέξτε στην ενότητα «Τοποθέτηση μέσων εκτύπωσης στον Εισαγωγέα φύλλων κατά προτεραιότητα (PSI)» στη σελίδα 137.

Εκτύπωση μέσω ασύρματης σύνδεσης (Ασύρματη εκτύπωση) (μόνο Epson AcuLaser CX17WF)

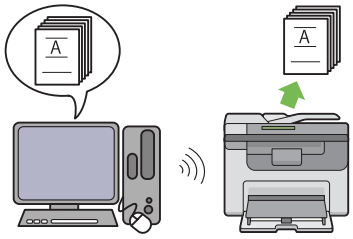

Η λειτουργία Ασύρματου LAN του εκτυπωτή, σας δίνει τη δυνατότητα να εγκαταστήσετε τον εκτυπωτή σε οποιαδήποτε τοποθεσία και να εκτυπώνετε χωρίς ενσύρματη σύνδεση με τον υπολογιστή σας.

Η διαθεσιμότητα της λειτουργίας Ασύρματου LAN εξαρτάται από την περιοχή αγοράς.

Για περισσότερες πληροφορίες, ανατρέξτε στην ενότητα «Διαμόρφωση ρυθμίσεων ασύρματης σύνδεσης (μόνο Epson AcuLaser CX17WF)» στη σελίδα 60.

Κεφάλαιο 1

Προδιαγραφές

Λειτουργία αντιγραφής

Στοιχεία	Περιγραφή
Τύπος	Κονσόλα
Μνήμη	128 MB
Σκληρός δίσκος	—
Δυνατότητα χρώματος	Πλήρες χρώμα
Ανάλυση σάρωσης	❏ Epson AcuLaser CX17NF/CX17WF: Κρύσταλλο πρωτοτύπων: 600 × 600 dpi Αυτόματος τροφοδότης πρωτοτύπων: 600 × 300 dpi ❏ Epson AcuLaser CX17: Κρύσταλλο πρωτοτύπων: 600 × 600 dpi
Ανάλυση εκτύπωσης	Ανάλυση εξόδου: 1200 × 2400 dpi Ανάλυση επεξεργασίας δεδομένων: 600 × 600 dpi
Μεσοτονικό/Εκτυπώσιμα χρώματα	Διαβάθμιση 256 χρωμάτων για κάθε χρώμα (16.700.000 χρώματα)
Μέγεθος χαρτιού πρωτοτύπου	❏ Epson AcuLaser CX17NF/CX17WF: Κρύσταλλο πρωτοτύπων: Το μέγιστο μέγεθος είναι 215,9 × 297 mm για φύλλα αλλά και βιβλία. Αυτόματος τροφοδότης πρωτοτύπων: Το μέγιστο μέγεθος είναι 215,9 × 355,6 mm. ❏ Epson AcuLaser CX17: Κρύσταλλο πρωτοτύπων: Το μέγιστο μέγεθος είναι 215,9 × 297 mm για φύλλα αλλά και βιβλία.
Μέγεθος χαρτιού εξόδου	Τροφοδότης πολλαπλών χρήσεων/Εισαγωγέας φύλλων κατά προτεραιότητα: Μέγιστο: Legal Ελάχιστο: 76,2 × 127 mm (3 × 5") Πλάτος απώλειας εικόνας: Επάνω άκρη, 4 mm ή λιγότερο, κάτω άκρη, 4 mm ή λιγότερο, αριστερή και δεξιά άκρη, 4 mm ή λιγότερο

Στοιχεία	Περιγραφή
Βάρος χαρτιού εξόδου	Τροφοδότης πολλαπλών χρήσεων/Εισαγωγέας φύλλων κατά προτεραιότητα: 60 – 163 gsm **Σημαντικό:** Να χρησιμοποιείτε χαρτί που συνιστά η Epson. Η αντιγραφή ενδέχεται να μην εκτελεστεί σωστά, ανάλογα με τις συνθήκες.
Σμίκρυνση/Μεγέθυνση	Μέγεθος-για-Μέγεθος: 1:1 ± 1,3% Προκαθορισμένος %: 1:0,500, 1:0,707, 1:0,816, 1:1,225, 1:1,414, 1:2,000 Μεταβλητό %: 1:0,25 – 1:4,00 (βήματα του 1%)
Ταχύτητα συνεχούς αντιγραφής	❏ Epson AcuLaser CX17NF/CX17WF: Κρύσταλλο πρωτοτύπων: Μονόχρωμο: A4: 15 φύλλα/λεπτό Έγχρωμο: A4: 12 φύλλα/λεπτό Αυτόματος τροφοδότης πρωτοτύπων: Μονόχρωμο: A4: 10 φύλλα/λεπτό Έγχρωμο: A4: 2 φύλλα/λεπτό ❏ Epson AcuLaser CX17: Κρύσταλλο πρωτοτύπων: Μονόχρωμο: A4: 15 φύλλα/λεπτό Έγχρωμο: A4: 12 φύλλα/λεπτό **Σημαντικό:** ❏ Η ταχύτητα ενδέχεται να είναι μειωμένη εξαιτίας της προσαρμογής της ποιότητας της εικόνας. ❏ Η απόδοση ενδέχεται να είναι μειωμένη ανάλογα με τον τύπο χαρτιού ή τη θήκη χαρτιού.

Στοιχεία	Περιγραφή
Χωρητικότητα θήκης χαρτιού	Τυπικό: 150 φύλλα (Τροφοδότης πολλαπλών χρήσεων) + 10 φύλλα (Εισαγωγέας φύλλων κατά προτεραιότητα) Μέγιστη χωρητικότητα χαρτιού: 160 φύλλα (τυπικό)
Συνεχής αντιγραφή	99 εικόνες **Σημείωση:** Το μηχάνημα ενδέχεται να παύσει τη λειτουργία του προσωρινά για να εκτελέσει σταθεροποίηση της εικόνας.
Χωρητικότητα θήκης εξόδου	❏ Epson AcuLaser CX17NF/CX17WF: Κεντρική θήκη εξόδου: Περίπου 100 φύλλα (A4) Θήκη εξόδου πρωτοτύπων: Περίπου 15 φύλλα (A4) ❏ Epson AcuLaser CX17: Κεντρική θήκη εξόδου: Περίπου 100 φύλλα (A4)
Τροφοδοσία ρεύματος	AC 220 – 240 V ± 10%/110 – 127 V ± 10%, 5/7 A για αμφότερα τα 50/60 Hz ± 3 Hz
Κατανάλωση ρεύματος	Μέγιστη κατανάλωση ρεύματος: 950 W Κατάσταση χαμηλής ενέργειας: 16 W ή λιγότερο Κατάσταση αναστολής: 7 W ή λιγότερο Κατάσταση αναμονής: 65 W ή λιγότερο
Διαστάσεις	❏ Epson AcuLaser CX17NF/CX17WF: Πλάτος 410 × Βάθος 389* × Ύψος 337,5 mm ❏ Epson AcuLaser CX17: Πλάτος 410 × Βάθος 389* × Ύψος 318 mm * Όταν το μπροστινό κάλυμμα είναι κλειστό.

Στοιχεία	Περιγραφή
Βάρος μηχανήματος	❏ Epson AcuLaser CX17NF/CX17WF: 15,0 kg ❏ Epson AcuLaser CX17: 14,0 kg **Σημαντικό:** ❏ Δεν περιλαμβάνεται το βάρος του χαρτιού. ❏ Περιλαμβάνεται το βάρος των κασετών τόνερ.
Απαιτήσεις χώρου	❏ Epson AcuLaser CX17NF/CX17WF: Πλάτος 879 × Βάθος 936,5* mm ❏ Epson AcuLaser CX17: Πλάτος 848 × Βάθος 936,5* mm * Όταν το μπροστινό κάλυμμα και το πίσω κάλυμμα είναι ανοιχτά.

Λειτουργία εκτύπωσης

Στοιχεία	Περιγραφή
Τύπος	Ενσωματωμένο
Ταχύτητα συνεχούς εκτύπωσης	Ίδιο με τη λειτουργία αντιγραφής
Ανάλυση εκτύπωσης	Ανάλυση εξόδου: 1200 × 2400 dpi Ανάλυση επεξεργασίας δεδομένων: 600 × 600 dpi
PDL	— (Με βάση κεντρικό υπολογιστή)
Πρωτόκολλο (μόνο Epson AcuLaser CX17NF/CX17WF)	❏ Epson AcuLaser CX17NF: Ethernet (τυπικό): TCP/IP (lpd, Port9100, WSD) ❏ Epson AcuLaser CX17WF: *Ethernet (τυπικό): TCP/IP (lpd, Port9100, WSD) IEEE802.11b/g (τυπικό) **Σημείωση:** ❏ Το WSD είναι συντόμευση του Web Services on Devices (Υπηρεσίες web σε συσκευές). ❏ Το WSD είναι διαθέσιμο μόνο στα Windows Vista® ή Windows® 7.

Στοιχεία	Περιγραφή
Λειτουργικό σύστημα	Τυπικό: πρόγραμμα οδήγησης GDI Microsoft® Windows® XP, Microsoft® Windows Server® 2003, Microsoft® Windows Server® 2008, Microsoft® Windows Vista®, Microsoft® Windows® 7, Microsoft® Windows® XP x64, Microsoft® Windows Server® 2003 x64, Microsoft® Windows Server® 2008 x64, Microsoft® Windows Vista® x64, Microsoft® Windows Server® 2008 R2 x64, Microsoft® Windows® 7 x64, Mac OS® X 10.4/10.5/10.6 **Σημαντικό:** Για τις τελευταίες πληροφορίες σχετικά με τα υποστηριζόμενα λειτουργικά συστήματα, επικοινωνήστε με το Κέντρο υποστήριξης πελατών μας.
Συνδεσιμότητα	❏ Epson AcuLaser CX17NF: Τυπικό: Ethernet (100BASE-TX/10BASE-T), USB 1.1/2.0* ❏ Epson AcuLaser CX17WF: Τυπικό: Ethernet (100BASE-TX/10BASE-T), USB 1.1/2.0*, IEEE802.11b/g ❏ Epson AcuLaser CX17: Τυπικό: USB 1.1/2.0* * Το USB 2.0 υποστηρίζεται από τα ακόλουθα: Windows® XP, Windows Server® 2003, Windows Vista®, Windows Server® 2008, Windows® 7, Windows® XP x64, Windows Server® 2003 x64, Windows Vista® x64, Windows Server® 2008 x64, Windows Server® 2008 R2 x64, Windows® 7 x64 και Mac OS® X 10.4/10.5/10.6.

Λειτουργία σάρωσης

Στοιχεία	Περιγραφή
Τύπος	Έγχρωμος σαρωτής
Μέγεθος χαρτιού πρωτοτύπου	Ίδιο με τη λειτουργία αντιγραφής
Ανάλυση σάρωσης	1200 × 1200 dpi, 600 × 600 dpi, 300 × 300 dpi, 200 × 200 dpi
Μεσοτονική σάρωση	Μονόχρωμο: 8 bit Έγχρωμο: 24 bit

Στοιχεία	Περιγραφή
Ταχύτητα σάρωσης (μόνο Epson AcuLaser CX17NF/ CX17WF)	Μονόχρωμο: 8 φύλλα/λεπτό Έγχρωμο: 2,6 φύλλα/λεπτό (Για διάγραμμα A4 ITU-T Αρ.1 200 dpi) **Σημαντικό:** Η ταχύτητα της σάρωσης ποικίλει ανάλογα με τα έγγραφα.
Συνδεσιμότητα	❏ Epson AcuLaser CX17NF: Τυπικό: Ethernet 100BASE-TX/10BASE-T, USB 1.1/2.0* ❏ Epson AcuLaser CX17WF: Τυπικό: Ethernet 100BASE-TX/10BASE-T, USB 1.1/2.0*, IEEE802.11b/g ❏ Epson AcuLaser CX17: Τυπικό: USB 1.1/2.0* * Το USB 2.0 υποστηρίζεται από τα ακόλουθα: Windows® XP, Windows Server® 2003, Windows Vista®, Windows Server® 2008, Windows® 7, Windows® XP x64, Windows Server® 2003 x64, Windows Vista® x64, Windows Server® 2008 x64, Windows Server® 2008 R2 x64, Windows® 7 x64 και Mac OS® X 10.4/10.5/10.6.
Σάρωση σε υπολογιστή	Πρωτόκολλο (μόνο Epson AcuLaser CX17NF/CX17WF): TCP/IP (SMB, FTP) Λειτουργικό σύστημα: Microsoft® Windows® XP, Microsoft® Windows Vista®, Microsoft® Windows Server® 2003, Microsoft® Windows Server® 2008, Microsoft® Windows® 7, Microsoft® Windows XP x64, Microsoft® Windows Vista® x64, Microsoft® Windows Server® 2003 x64, Microsoft® Windows Server® 2008 x64, Microsoft® Windows Server® 2008 R2 x64, Microsoft® Windows® 7 x64, Mac OS® X 10.4/10.5/10.6 **Σημαντικό:** Για τις τελευταίες πληροφορίες σχετικά με τα υποστηριζόμενα λειτουργικά συστήματα, ανατρέξτε στην ιστοσελίδα της Epson. Μορφή αρχείου: TIFF JPEG PDF (v 1.3)
Σάρωση σε μνήμη USB	Μορφή αρχείου: TIFF, JPEG, PDF

Στοιχεία	Περιγραφή
Σάρωση σε e-mail (μόνο Epson AcuLaser CX17NF/ CX17WF)	Πρωτόκολλο: TCP/IP (SMTP, POP3) Μορφή αρχείου: Μονόχρωμο δυαδικό: TIFF, PDF Κλίμακα του γκρι/έγχρωμο: TIFF, JPEG, PDF

Λειτουργία φαξ (μόνο Epson AcuLaser CX17NF/CX17WF)

Στοιχεία	Περιγραφή
Μέγεθος εγγράφου αποστολής	Κρύσταλλο πρωτοτύπων: Μέγιστο: A4/Letter Αυτόματος τροφοδότης πρωτοτύπων: Μέγιστο: Legal
Μέγεθος χαρτιού καταγραφής	Μέγιστο: Legal Ελάχιστο: A4/Letter
Χρόνος μετάδοσης	3 δευτερόλεπτα **Σημαντικό:** Κατά τη μετάδοση ενός εγγράφου μεγέθους A4 και 700 χαρακτήρων σε τυπική ποιότητα (8 x 3,85 γραμμές/mm) και κατάσταση υψηλής ταχύτητας (28,8 kbps ή περισσότερο: JBIG). Αυτή είναι η ταχύτητα μετάδοσης μόνο για τις πληροφορίες εικόνας και δεν περιλαμβάνει το χρόνο ελέγχου για την επικοινωνίας. Σημειώστε πως ο πραγματικός χρόνος μετάδοσης εξαρτάται από το περιεχόμενο των εγγράφων, το μηχάνημα που χρησιμοποιεί ο παραλήπτης και την κατάσταση της γραμμής επικοινωνίας.
Κατάσταση μετάδοσης	ITU-T Super G3/G3 ECM/G3

Στοιχεία	Περιγραφή
Ανάλυση σάρωσης	Standard: 203 × 98 dpi (8 × 3,85 κουκκίδες/mm) Fine: 203 × 196 dpi (8 × 7,7 κουκκίδες/mm) Super Fine: 203 × 392 dpi (8 × 15,4 κουκκίδες/mm) Ultra Fine: 406 × 392 dpi (16 × 15,4 κουκκίδες/mm)
Μέθοδος κωδικοποίησης	MH, MR, MMR, JBIG
Ταχύτητα μετάδοσης	G3: 33,6/31,2/28,8/26,4/24,0/21,6/19,2/16,8/14,4/12,0/9,6/7,2/4,8/2,4kbps
Αρ. γραμμών φαξ	PSTN, PBX. Μισθωμένη γραμμή (3,4KHz/2-σύρματη) RJ-11, 1 γραμμή

Άμεση λειτουργία φαξ (μόνο Epson AcuLaser CX17NF/CX17WF)

Στοιχεία	Περιγραφή
Μέγεθος εγγράφου	A4, Letter, Folio, Legal
Ταχύτητα μετάδοσης	Ίδιο με τη λειτουργία φαξ
Ανάλυση μετάδοσης	Standard: 203 × 98 dpi (8 × 3,85 κουκκίδες/mm) High Quality: 203 × 196 dpi (8 × 7,7 κουκκίδες/mm) Superfine: 203 × 392 dpi (8 × 15,4 κουκκίδες/mm) Super-High Image Quality: 406 × 392 dpi (16 × 15,4 κουκκίδες/mm)
Εφαρμόσιμες γραμμές	Ίδιο με τη λειτουργία φαξ

Στοιχεία	Περιγραφή
Λειτουργικό σύστημα	Microsoft® Windows® XP, Microsoft® Windows Vista®, Microsoft® Windows Server® 2003, Microsoft® Windows Server® 2008, Microsoft® Windows® 7, Microsoft® Windows® XP x64, Microsoft® Windows Vista® x64, Microsoft® Windows Server® 2003 x64, Microsoft® Windows Server® 2008 x64, Microsoft® Windows Server® 2008 R2 x64, Microsoft® Windows® 7 x64, Mac OS® X 10.4/10.5/10.6 **Σημαντικό:** Για τις τελευταίες πληροφορίες σχετικά με τα υποστηριζόμενα λειτουργικά συστήματα, ανατρέξτε στην ιστοσελίδα της Epson.

Κεφάλαιο 2

Βασική λειτουργία

Βασικά εξαρτήματα

Σε αυτή την ενότητα παρέχεται μια επισκόπηση του εκτυπωτή σας.

Πρόσοψη

Epson AcuLaser CX17NF/CX17WF

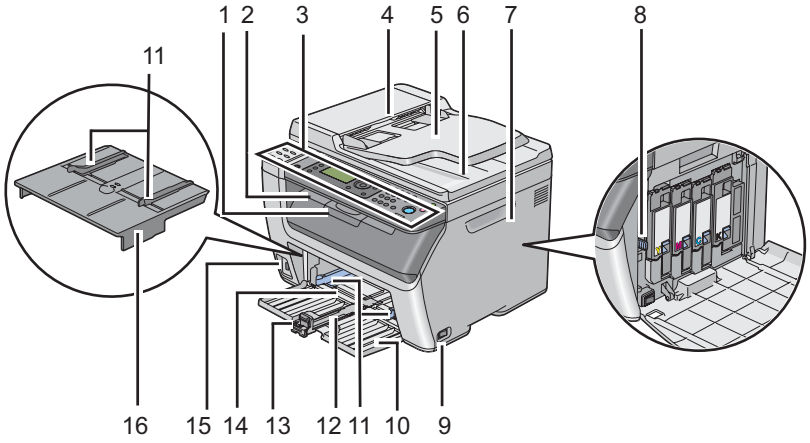

1	Επέκταση θήκης εξόδου	2	Κεντρική θήκη εξόδου
3	Πίνακας χειριστή	4	Αυτόματος τροφοδότης πρωτοτύπων (ADF)
5	Θήκη τροφοδότη πρωτοτύπων	6	Θήκη εξόδου πρωτοτύπων
7	Κάλυμμα πρόσβασης τόνερ	8	Ράβδος καθαρισμού κεφαλής εκτύπωσης
9	Διακόπτης λειτουργίας	10	Μπροστινό κάλυμμα
11	Οδηγοί πλάτους χαρτιού	12	Μπάρα ολίσθησης
13	Οδηγός μήκους	14	Τροφοδότης πολλαπλών χρήσεων (MPF)
15	Μπροστινή θύρα USB	16	Εισαγωγέας φύλλων κατά προτεραιότητα (PSI)

Epson AcuLaser CX17

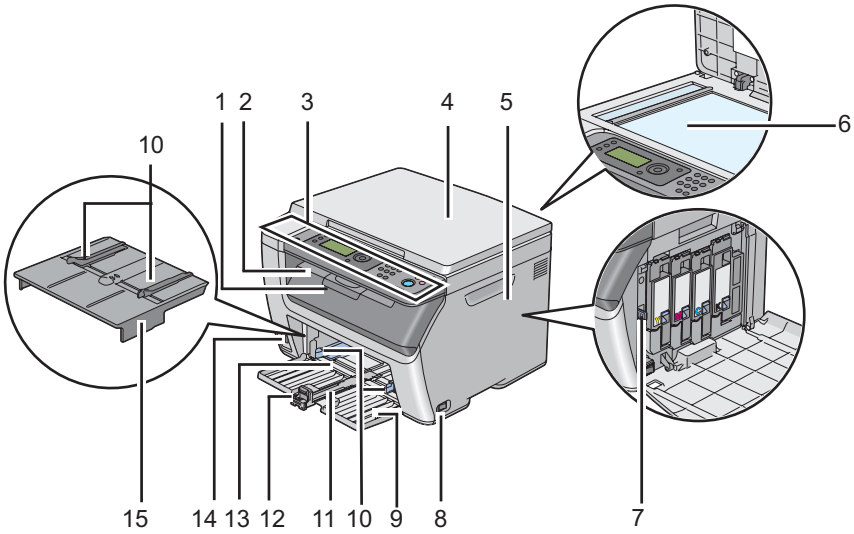

1	Επέκταση θήκης εξόδου	2	Κεντρική θήκη εξόδου
3	Πίνακας χειριστή	4	Κάλυμμα πρωτοτύπων
5	Κάλυμμα πρόσβασης τόνερ	6	Κρύσταλλο πρωτοτύπων
7	Ράβδος καθαρισμού κεφαλής εκτύπωσης	8	Διακόπτης λειτουργίας
9	Μπροστινό κάλυμμα	10	Οδηγοί πλάτους χαρτιού
11	Μπάρα ολίσθησης	12	Οδηγός μήκους
13	Τροφοδότης πολλαπλών χρήσεων (MPF)	14	Μπροστινή θύρα USB
15	Εισαγωγέας φύλλων κατά προτεραιότητα (PSI)		

Πίσω όψη

Epson AcuLaser CX17NF/CX17WF

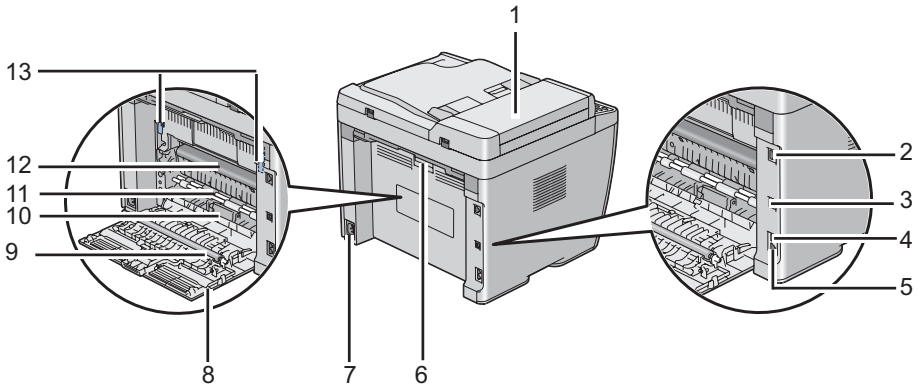

1	Κάλυμμα ADF	2	Θύρα Ethernet
3	Θύρα USB	4	Επιτοίχιος σύνδεσμος
5	Σύνδεσμος τηλεφώνου	6	Χειρολαβή πίσω καλύμματος
7	Σύνδεσμος τροφοδοσίας	8	Πίσω κάλυμμα
9	Κύλινδρος μεταφοράς	10	Αγωγός κύλισης χαρτιού
11	Κύλινδρος τροφοδοσίας χαρτιού	12	Τύμπανο μεταφοράς
13	Μοχλοί		

Epson AcuLaser CX17

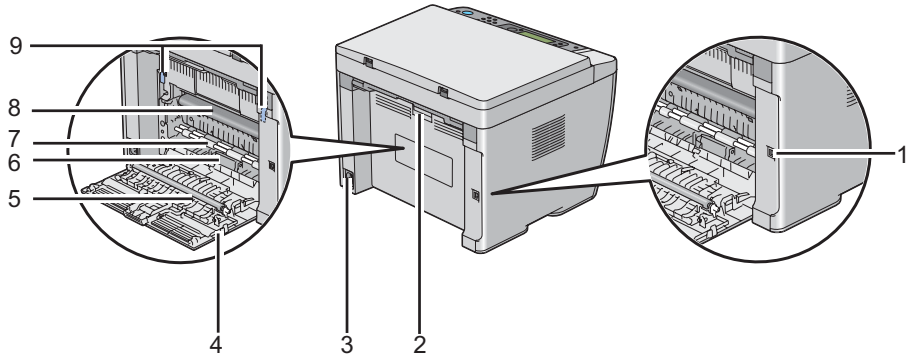

1	Θύρα USB	2	Χειρολαβή πίσω καλύμματος
3	Σύνδεσμος τροφοδοσίας	4	Πίσω κάλυμμα
5	Κύλινδρος μεταφοράς	6	Αγωγός κύλισης χαρτιού
7	Κύλινδρος τροφοδοσίας χαρτιού	8	Τύμπανο μεταφοράς
9	Μοχλοί		

Αυτόματος τροφοδότης πρωτοτύπων (ADF) (μόνο Epson AcuLaser CX17NF/ CX17WF)

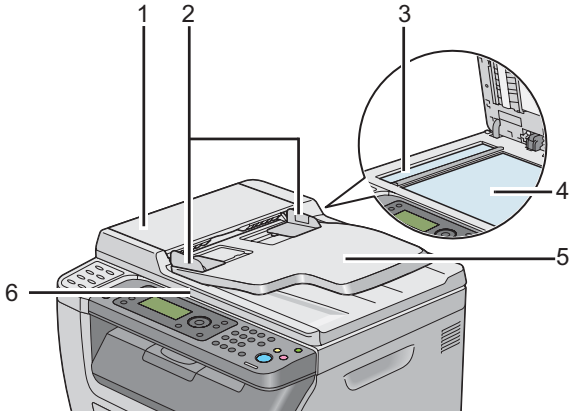

1	Κάλυμμα ADF
2	Οδηγοί πρωτοτύπων
3	Κρύσταλλο ADF
4	Κρύσταλλο πρωτοτύπων
5	Θήκη τροφοδότη πρωτοτύπων
6	Κάλυμμα πρωτοτύπων

Πίνακας χειριστή

Ο πίνακας χειριστή διαθέτει μια οθόνη υγρών κρυστάλλων (LCD) 4 γραμμών με 28 χαρακτήρες έκαστη, διόδους εκπομπής φωτός (LED), κουμπιά ελέγχου, κουμπιά άμεσης λειτουργίας και αριθμητικό πληκτρολόγιο, τα οποία σας δίνουν τη δυνατότητα να ελέγχετε τον εκτυπωτή. (Τα κουμπιά άμεσης λειτουργίας είναι διαθέσιμα μόνο στο Epson AcuLaser CX17NF/CX17WF.)

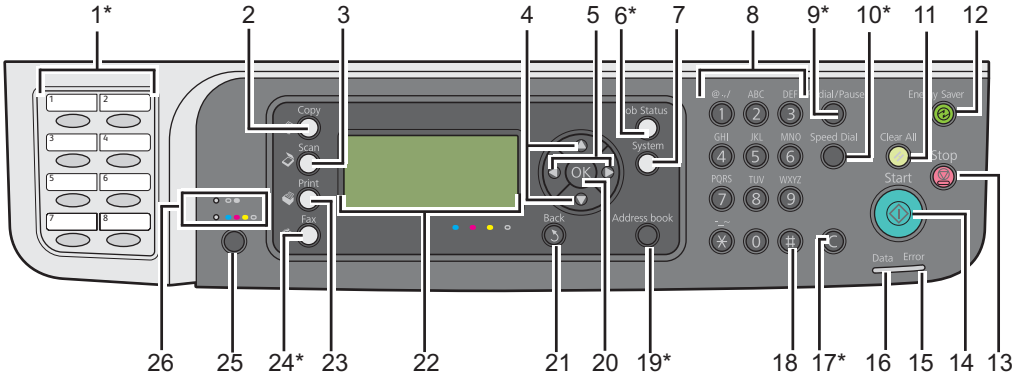

* Αυτό το κουμπί/LED είναι διαθέσιμο μόνο στο Epson AcuLaser CX17NF/CX17WF.

1*	Κουμπιά άμεσης λειτουργίας	Ανακαλεί τον αποθηκευμένο αριθμό φαξ που έχει καταχωρηθεί στο Address Book. Οι πρώτοι οκτώ αριθμοί φαξ στο Address Book εκχωρούνται στα κουμπιά με κατάταξη σειράς, ξεκινώντας από την επάνω γωνία.
2	Κουμπί/LED (**Copy**)	Μετακινείται στο κορυφαίο επίπεδο του μενού Copy.
3	Κουμπί/LED (**Scan**)	Μετακινείται στο κορυφαίο επίπεδο του μενού Scan.
4	Κουμπιά ▲ ▼	Μετακινεί το δείκτη ή επισημαίνει επάνω ή κάτω.
5	Κουμπιά ◀ ▶	Μετακινεί το δείκτη ή επισημαίνει αριστερά ή δεξιά.
6*	Κουμπί/LED **Job Status**	Μετακινείται στο κορυφαίο επίπεδο του μενού Job Status.
7	Κουμπί/LED **System**	Μετακινείται στο κορυφαίο επίπεδο του μενού System.
8	Αριθμητικό πληκτρολόγιο	Epson AcuLaser CX17NF/CX17WF ❏ Εισαγάγει χαρακτήρες και αριθμούς. Epson AcuLaser CX17 ❏ Εισαγάγει αριθμούς.
9*	Κουμπί **Redial/Pause**	❏ Καλεί εκ νέου έναν τηλεφωνικό αριθμό. ❏ Εισαγάγει παύση κατά τη διάρκεια της κλήσης.

10 *	Κουμπί **Speed Dial**	Ανακαλεί έναν αποθηκευμένο τηλεφωνικό αριθμό.
11	Κουμπί (**Clear All**)	Επαναφέρει την τρέχουσα ρύθμιση και επιστρέφει στο κορυφαίο επίπεδο του μενού κάθε υπηρεσίας.
12	Κουμπί/LED (**Energy Saver**)	Ανάβει στην κατάσταση Sleep. Πατήστε αυτό το κουμπί για έξοδο από την κατάσταση Sleep.
13	Κουμπί (**Stop**)	Ακυρώνει την τρέχουσα εργασία που βρίσκεται υπό επεξεργασία ή εκκρεμεί.
14	Κουμπί (**Start**)	Εκκινεί μια εργασία.
15	LED **Error**	Ανάβει όταν παρουσιάζεται σφάλμα στον εκτυπωτή.
16	LED **Data**	Ανάβει για εισερχόμενες, εξερχόμενες ή εκκρεμούσες εργασίες.
17 *	Κουμπί **C** (**Απαλοιφή**)	Διαγράφει χαρακτήρες και αριθμούς.
18	Κουμπί **#** (μόνο Epson AcuLaser CX17NF/CX17WF)	Εισαγάγει χαρακτήρες "(κενό) & ( )".
	Κουμπί **C** (**Απαλοιφή**) (μόνο Epson AcuLaser CX17)	Διαγράφει αριθμούς.
19 *	Κουμπί **Address Book**	Πατώντας αυτό το κουμπί στο μενού Fax, μετακινείστε στο κορυφαίο επίπεδο του μενού Address Book.
20	Κουμπί OK	Επιβεβαιώνει την εισαγωγή τιμών.
21	Κουμπί (**Back**)	Επιστρέφει στην προηγούμενη οθόνη.
22	Πίνακας LCD	Εμφανίζει διάφορες ρυθμίσεις, οδηγίες και μηνύματα σφάλματος.
23	Κουμπί/LED (**Print**)	Μετακινείται στο κορυφαίο επίπεδο του μενού Print.
24 *	Κουμπί/LED (**Fax**)	Μετακινείται στο κορυφαίο επίπεδο του μενού Fax.
25	Κουμπί **Κατάσταση χρώματος**	Εναλλάσσει την κατάσταση χρώματος.
26	LED **A&M/Έγχρωμο**	Ανάβει για να υποδείξει ποια κατάσταση χρώματος είναι επιλεγμένη.

* Αυτό το κουμπί/LED είναι διαθέσιμο μόνο στο Epson AcuLaser CX17NF/CX17WF.

Σημείωση:

- *Η μετακίνηση σε διαφορετικό μενού ή η επιστροφή σε προηγούμενη οθόνη, ακυρώνει την τρέχουσα καταχώρηση ή ρύθμιση. Μην αμελήσετε να πατήσετε το κουμπί OK για να αποθηκεύσετε την τρέχουσα καταχώρηση ή ρύθμιση.*
- *Για το Epson AcuLaser CX17NF/CX17WF, ανατρέξτε στην ενότητα «Χρήση του αριθμητικού πληκτρολογίου» στη σελίδα 323 για λεπτομέρειες σχετικά με τη χρήση του αριθμητικού πληκτρολογίου για την εισαγωγή αλφαριθμητικών χαρακτήρων.*

Ορισμός αρχικών ρυθμίσεων στον πίνακα χειριστή

Όταν ενεργοποιήσετε τον εκτυπωτή για πρώτη φορά, πρέπει να ορίσετε τη γλώσσα του εκτυπωτή, την ημερομηνία και την ώρα. (Η ημερομηνία και ώρα είναι διαθέσιμες μόνο στο Epson AcuLaser CX17NF/CX17WF.)

Κατά την ενεργοποίηση του εκτυπωτή, εμφανίζεται ένας οδηγός στον πίνακα LCD. Ακολουθήστε τα παρακάτω βήματα για να ορίσετε τις αρχικές ρυθμίσεις.

Σημείωση:
Εάν δεν ξεκινήσετε να διαμορφώνετε τις αρχικές ρυθμίσεις, θα εμφανιστεί το `Select Function` *στον πίνακα LCD σε τρία λεπτά. Μετά από αυτό, μπορείτε να ορίσετε την ακόλουθη αρχική διαμόρφωση ενεργοποιώντας το* `Power On Wizard` *στον πίνακα χειριστή, εάν χρειάζεται.*
Για περισσότερες πληροφορίες σχετικά με τον πίνακα χειριστή, ανατρέξτε στην ενότητα «Κατανόηση των μενού του εκτυπωτή» στη σελίδα 273.

Για το Epson AcuLaser CX17NF/CX17WF

1. Επιλέξτε τη γλώσσα που θέλετε να χρησιμοποιείτε στον πίνακα χειριστή και, στη συνέχεια, πατήστε το κουμπί OK.
2. Πατήστε το κουμπί OK για να ξεκινήσει ο ορισμός της περιοχής.
3. Επιλέξτε την περιοχή σας και, στη συνέχεια, πατήστε το κουμπί OK.
4. Επιλέξτε την κατάλληλη ζώνη ώρας και, στη συνέχεια, πατήστε το κουμπί OK.
5. Προσδιορίστε την τρέχουσα ημερομηνία και πατήστε το κουμπί OK.
6. Προσδιορίστε την τρέχουσα ώρα και πατήστε το κουμπί OK.
7. Πατήστε το κουμπί OK για τη ρύθμιση του φαξ.

Εάν θέλετε να παρακάμψετε τη ρύθμιση του φαξ, πατήστε το κουμπί ◇ (**Start**).

8. Εισαγάγετε τον αριθμό φαξ σας και πατήστε το κουμπί (OK).

9. Εισαγάγετε ένα όνομα και πατήστε το κουμπί (OK).

10. Πατήστε το κουμπί (OK) για να ολοκληρώσετε τις αρχικές ρυθμίσεις στον πίνακα χειριστή.

Για το Epson AcuLaser CX17

1. Επιλέξτε τη γλώσσα που θέλετε να χρησιμοποιείτε στον πίνακα χειριστή και, στη συνέχεια, πατήστε το κουμπί (OK).

Εκτύπωση σελίδας Panel Settings

Η σελίδα Panel Settings εμφανίζει τις τρέχουσες ρυθμίσεις για τα μενού του πίνακα χειριστή.

Πίνακας χειριστή

Σημείωση:
Οι αναφορές και οι λίστες εκτυπώνονται στα Αγγλικά.

1. Πατήστε το κουμπί **System**.

2. Επιλέξτε `Report / List` και, στη συνέχεια, πατήστε το κουμπί (OK).

3. Επιλέξτε `Panel Settings` και, στη συνέχεια, πατήστε το κουμπί (OK).

   Εκτυπώνεται η σελίδα Panel Settings

Printer Setting Utility

Στην ακόλουθη διαδικασία χρησιμοποιούνται τα Microsoft® Windows® XP ως παράδειγμα.

Σημείωση:
Οι αναφορές και οι λίστες εκτυπώνονται στα Αγγλικά.

1. Κάντε κλικ στο **start (έναρξη)** — **All Programs (Όλα τα προγράμματα)** — **EPSON** — ο εκτυπωτής σας — **Printer Setting Utility**.

   Σημείωση:
   *Σε αυτό το βήμα εμφανίζεται το παράθυρο επιλογής εκτυπωτή, όταν στον υπολογιστή σας υπάρχουν εγκατεστημένα πολλαπλά προγράμματα οδήγησης εκτυπωτών. Σε αυτή την περίπτωση, κάντε κλικ στο όνομα του επιθυμητού εκτυπωτή που παρατίθεται στο **Printer Name**.*

   Εμφανίζεται το Printer Setting Utility.

2. Κάντε κλικ στην καρτέλα **Printer Settings Report**.

3. Επιλέξτε **Reports** από τη λίστα στην αριστερή πλευρά της σελίδας.

   Εμφανίζεται η σελίδα **Reports**.

4. Κάντε κλικ στο κουμπί **Panel Settings**.

   Εκτυπώνεται η σελίδα Panel Settings

Κατάσταση εξοικονόμησης ενέργειας

Ο εκτυπωτής διαθέτει μια λειτουργία εξοικονόμησης ενέργειας, η οποία μειώνει την κατανάλωση ενέργειας κατά τη διάρκεια των περιόδων αδράνειας. Αυτή η λειτουργία ενεργοποιείται σε δύο καταστάσεις: την κατάσταση Low Power (Χαμηλής ενέργειας) και την κατάσταση Sleep. Εκ προεπιλογής, ο εκτυπωτής μεταβαίνει στην κατάσταση Low Power (Χαμηλής ενέργειας) ένα λεπτό μετά την ολοκλήρωση της τελευταίας εργασίας. Ο εκτυπωτής μεταβαίνει στη συνέχεια στην κατάσταση Sleep μετά από επιπλέον έξι λεπτά αδράνειας. Όταν ο εκτυπωτής βρίσκεται στην κατάσταση Low Power (Χαμηλής ενέργειας), ο οπίσθιος φωτισμός της LCD σβήνει. Στην κατάσταση Sleep, το κουμπί (**Energy Saver**) είναι αναμμένο. Ο πίνακας LCD είναι κενός και δεν εμφανίζει τίποτα.

Οι εργοστασιακά προεπιλεγμένες ρυθμίσεις των πέντε λεπτών (κατάσταση Low Power (Χαμηλής ενέργειας)) και έξι λεπτών (κατάσταση Sleep) μπορούν να αλλάξουν σε ένα εύρος 5 έως 30 λεπτά (κατάσταση Low Power (Χαμηλής ενέργειας)) και 1 έως 6 λεπτά (κατάσταση Sleep). Ο εκτυπωτής επιστρέφει στην κατάσταση ετοιμότητας προς εκτύπωση σε περίπου 25 δευτερόλεπτα κατά την επανενεργοποίηση.

Δείτε επίσης:
«Ρύθμιση χρονικού διαστήματος για την Κατάσταση εξοικονόμησης ενέργειας» στη σελίδα 322

Έξοδος από την Κατάσταση εξοικονόμησης ενέργειας

Ο εκτυπωτής εξέρχεται αυτόματα από την Κατάσταση εξοικονόμησης ενέργειας όταν λαμβάνει μια εργασία εκτύπωσης από έναν υπολογιστή. Για να εξέλθετε μη αυτόματα από την κατάσταση Low Power (Χαμηλής ενέργειας), πατήστε οποιοδήποτε κουμπί στον πίνακα χειριστή. Για έξοδο από την κατάσταση Sleep, πατήστε το κουμπί (**Energy Saver**).

Σημείωση:
*Όταν ο εκτυπωτής βρίσκεται στην κατάσταση Sleep, δεν λειτουργούν όλες οι λυχνίες στον πίνακα χειριστή εκτός από το κουμπί (**Energy Saver**). Για να χρησιμοποιήσετε τα κουμπιά στον πίνακα χειριστή, πατήστε το κουμπί (**Energy Saver**) για έξοδο από την κατάσταση εξοικονόμησης ενέργειας.*

Δείτε επίσης:
«Ρύθμιση χρονικού διαστήματος για την Κατάσταση εξοικονόμησης ενέργειας» στη σελίδα 322

Κεφάλαιο 3

Λογισμικό διαχείρισης εκτυπωτή

Προγράμματα οδήγησης εκτύπωσης και σάρωσης

Για να αποκτήσετε πρόσβαση σε όλες τις λειτουργίες του εκτυπωτή σας, εγκαταστήστε τα προγράμματα οδήγησης εκτύπωσης και σάρωσης από το *Δίσκο λογισμικού*.

- ❑ Το πρόγραμμα οδήγησης εκτυπωτή δίνει τη δυνατότητα επικοινωνίας στον υπολογιστή σας και παρέχει πρόσβαση στις λειτουργίες του εκτυπωτή σας.
- ❑ Το πρόγραμμα οδήγησης σαρωτή σας δίνει τη δυνατότητα να σαρώνετε εικόνες απευθείας στον προσωπικό σας υπολογιστή και να τοποθετείτε τις σαρωμένες εικόνες απευθείας σε μια εφαρμογή μέσω USB ή δικτύου. (Η λειτουργία δικτύου είναι διαθέσιμη μόνο στο Epson AcuLaser CX17NF/CX17WF.)

Το πρόγραμμα οδήγησης σαρωτή εγκαθίσταται με το πρόγραμμα οδήγησης εκτυπωτή. Είναι διαθέσιμο για Microsoft® Windows® και Mac OS® X.

Δείτε επίσης:

- ❑ *«Εγκατάσταση προγράμματος οδήγησης εκτυπωτή σε υπολογιστές με Windows» στη σελίδα 55*
- ❑ *«Εγκατάσταση προγράμματος οδήγησης εκτυπωτή σε υπολογιστές με Mac OS X» στη σελίδα 111*

EpsonNet Config (μόνο Epson AcuLaser CX17NF/CX17WF)

Σε αυτή την ενότητα παρέχονται πληροφορίες σχετικά με το EpsonNet Config.

Το EpsonNet Config είναι μια υπηρεσία ιστοσελίδας με βάση πρωτόκολλο μεταφοράς υπερ-κειμένου (HTTP), η πρόσβαση στην οποία πραγματοποιείται μέσω του προγράμματος περιήγησης στο web.

Χρησιμοποιώντας το EpsonNet Config, μπορείτε να επιβεβαιώσετε την κατάσταση του εκτυπωτή και να αλλάξετε εύκολα τις επιλογές ρύθμισης παραμέτρων του. Οποιοσδήποτε στο δίκτυό σας μπορεί να αποκτήσει πρόσβαση χρησιμοποιώντας το EpsonNet Config. Στη λειτουργία διαχειριστή μπορείτε να αλλάξετε τη ρύθμιση παραμέτρων του εκτυπωτή, να δημιουργήσετε καταλόγους φαξ και να διαχειριστείτε τις ρυθμίσεις του εκτυπωτή σας χωρίς να απομακρυνθείτε από τον υπολογιστή σας.

Σημείωση:

- *Οι χρήστες που δεν έχουν λάβει κωδικό πρόσβασης από το διαχειριστή, εξακολουθούν να έχουν τη δυνατότητα προβολής των ρυθμίσεων διαμόρφωσης στη λειτουργία χρήστη. Δεν έχουν, όμως, τη δυνατότητα να αποθηκεύσουν ή να εφαρμόσουν τυχόν αλλαγές στην τρέχουσα ρύθμιση παραμέτρων και στις ρυθμίσεις.*
- *Για λεπτομέρειες σχετικά με τα στοιχεία μενού του EpsonNet Config, ανατρέξτε στη Βοήθεια στο Δίσκο λογισμικού.*

Δημιουργία κωδικού πρόσβασης διαχειριστή

1. Εκκινήστε το πρόγραμμα περιήγησης στο web.
2. Πληκτρολογήστε τη διεύθυνση IP του εκτυπωτή στη γραμμή διεύθυνσης και, στη συνέχεια, πατήστε το πλήκτρο **Enter**.
3. Κάντε κλικ στην καρτέλα **Properties**.
4. Στον αριστερό πίνακα πλοήγησης, μεταβείτε με κύλιση στο **Security** και επιλέξτε **Administrator Settings**.
5. Επιλέξτε **Enabled** για το **Administrator Mode**.
6. Στο **Administrator Login ID**, εισαγάγετε ένα όνομα για το διαχειριστή.

   Σημείωση:
   Το προεπιλεγμένο αναγνωριστικό και ο κωδικός πρόσβασης είναι και τα δύο κενά (NULL).

7. Στα πεδία **Administrator Password** και **Re-enter Password**, εισαγάγετε έναν κωδικό πρόσβασης για το διαχειριστή.
8. Στο πεδίο **Maximum Login Attempts**, εισαγάγετε το μέγιστο αριθμό των επιτρεπόμενων προσπαθειών σύνδεσης.
9. Κάντε κλικ στο **Apply**.

   Ο νέος κωδικός πρόσβασής σας έχει οριστεί και οποιοσδήποτε χρήστης με το όνομα και τον κωδικό πρόσβασης του διαχειριστή μπορεί να συνδεθεί και να αλλάξει τις ρυθμίσεις και τη διαμόρφωση του εκτυπωτή.

Printer Setting Utility (μόνο Windows)

Το Printer Setting Utility δεν δίνει τη δυνατότητα προβολής ή ορισμού των ρυθμίσεων του συστήματος. Μπορείτε επίσης να διαγνώσετε τις ρυθμίσεις του συστήματος χρησιμοποιώντας το Printer Setting Utility.

Το Printer Setting Utility αποτελείται από τις καρτέλες **Printer Settings Report**, **Printer Maintenance** και **Diagnosis**.

Το Printer Setting Utility εγκαθίσταται με το πρόγραμμα οδήγησης του εκτυπωτή σας.

Σημείωση:
*Το πλαίσιο διαλόγου **Password** εμφανίζεται την πρώτη φορά που επιχειρείτε να αλλάξετε τις ρυθμίσεις στο Printer Setting Utility όταν έχει οριστεί το* `Panel Lock` *στον εκτυπωτή. Σε αυτή την περίπτωση, εισαγάγετε τον κωδικό πρόσβασης που ορίσατε και κάντε κλικ στο **OK** για να εφαρμοστούν οι ρυθμίσεις.*

Status Monitor (μόνο Windows)

Μπορείτε να ελέγξετε την κατάσταση του εκτυπωτή με το Status Monitor. Κάντε διπλό κλικ στο εικονίδιο του εκτυπωτή Status Monitor στη γραμμή εργασιών, στην κάτω δεξιά γωνία της οθόνης. Εμφανίζεται το παράθυρο **Printer Selection**, το οποίο περιέχει το όνομα του εκτυπωτή, τη θύρα σύνδεσης του εκτυπωτή, την κατάσταση του εκτυπωτή και το όνομα του μοντέλου. Ελέγξτε τη στήλη **Status** για να διαπιστώσετε την τρέχουσα κατάσταση του εκτυπωτή σας.

Κουμπί **Settings**: Εμφανίζει το παράθυρο **Settings** και σας δίνει τη δυνατότητα να τροποποιήσετε τις ρυθμίσεις Status Monitor.

Κάντε κλικ στο όνομα του επιθυμητού εκτυπωτή που παρατίθεται στο παράθυρο **Printer Selection**. Εμφανίζεται το παράθυρο **Printer Status**.

Το παράθυρο **Printer Status** σας ειδοποιεί όταν υπάρχει μια προειδοποίηση ή όταν προκύπτει σφάλμα, για παράδειγμα, όταν σημειώνεται εμπλοκή χαρτιού ή σε περίπτωση χαμηλής στάθμης του τόνερ.

Εκ προεπιλογής, το παράθυρο **Printer Status** εμφανίζεται αυτόματα όταν παρουσιάζεται σφάλμα. Μπορείτε να ορίσετε τις προϋποθέσεις για την εμφάνιση του παραθύρου **Printer Status** στο **Printer Status Window Properties**.

Για να αλλάξετε τις ρυθμίσεις ανάδυσης για το παράθυρο **Printer Status**:

1. Κάντε δεξί κλικ στο εικονίδιο του εκτυπωτή Status Monitor στη γραμμή εργασιών, στην κάτω δεξιά γωνία της οθόνης.

2. Επιλέξτε **Printer Status Window Properties**.

   Εμφανίζεται το παράθυρο **Printer Status Window Properties**.

3. Επιλέξτε τον τύπο ανάδυσης και, στη συνέχεια,κάντε κλικ στο **OK**.

Μπορείτε επίσης να ελέγξετε τη στάθμη του τόνερ του εκτυπωτή σας και τις πληροφορίες εργασίας στο παράθυρο **Printer Status**.

Το Status Monitor εγκαθίσταται με το πρόγραμμα οδήγησης του εκτυπωτή σας.

Launcher (μόνο Windows)

Χρησιμοποιώντας το παράθυρο **Launcher-Btype**, μπορείτε να ανοίξετε το **Status Window**, **Printer Setting Utility**, **Address Book Editor** και το **Express Scan Manager**. (Η λειτουργία **Address Book Editor** είναι διαθέσιμη μόνο στο Epson AcuLaser CX17NF/CX17WF.)

Στην ακόλουθη διαδικασία χρησιμοποιούνται τα Windows XP ως παράδειγμα.

Για να ανοίξετε το παράθυρο **Launcher-Btype**:

1. Κάντε κλικ στο **start (έναρξη)** — **All Programs (Όλα τα προγράμματα)** — **EPSON** — ο εκτυπωτής σας — **Launcher**.

Εμφανίζεται το παράθυρο **Launcher-Btype**.

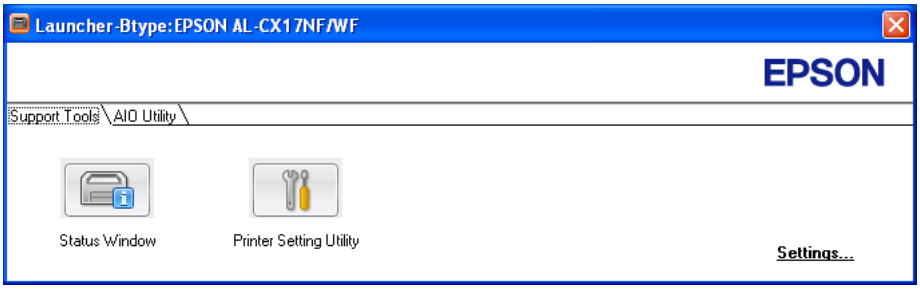

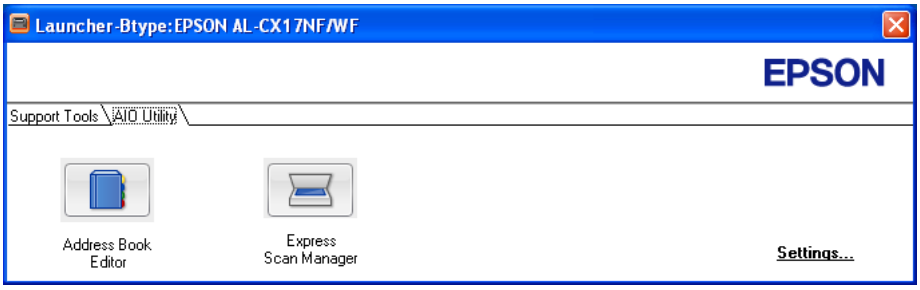

Η λειτουργία **Address Book Editor** είναι διαθέσιμη μόνο στο Epson AcuLaser CX17NF/CX17WF.

2. Το παράθυρο **Launcher-Btype** περιέχει διάφορα κουμπιά, **Status Window**, **Printer Setting Utility**, **Address Book Editor** και **Express Scan Manager**. (Η λειτουργία **Address Book Editor** είναι διαθέσιμη μόνο στο Epson AcuLaser CX17NF/CX17WF.)

   Για έξοδο, κάντε κλικ στο κουμπί **X** στην επάνω δεξιά γωνία του παραθύρου.

   Για λεπτομέρειες, κάντε κλικ στο κουμπί/εικονίδιο **Help** της κάθε εφαρμογής.

Status Window	Ανοίγει το παράθυρο κατάστασης εκτυπωτή. **Δείτε επίσης:** «Status Monitor (μόνο Windows)» στη σελίδα 38
Printer Setting Utility	Ανοίγει το Printer Setting Utility (Βοηθητικό πρόγραμμα ρύθμισης εκτυπωτή). **Δείτε επίσης:** «Printer Setting Utility (μόνο Windows)» στη σελίδα 38

Address Book Editor (μόνο Epson AcuLaser CX17NF/ CX17WF)	Ανοίγει το Address Book Editor, το οποίο σας δίνει τη δυνατότητα να προσθέσετε και επεξεργαστείτε καταχωρήσεις στο Address Book. **Δείτε επίσης:** «Address Book Editor (μόνο Epson AcuLaser CX17NF/CX17WF)» στη σελίδα 41
Express Scan Manager	Ανοίγει το Express Scan Manager. **Δείτε επίσης:** «Express Scan Manager» στη σελίδα 41

Το Launcher εγκαθίσταται με το πρόγραμμα οδήγησης του εκτυπωτή σας.

Address Book Editor (μόνο Epson AcuLaser CX17NF/CX17WF)

Το Address Book Editor παρέχει μια βολική διεπιφάνεια για την τροποποίηση των καταχωρήσεων στο Address Book του εκτυπωτή Μέσω αυτού του προγράμματος, μπορείτε να προσθέσετε

- ❏ Καταχωρήσεις φαξ
- ❏ Καταχωρήσεις e-mail
- ❏ Καταχωρήσεις διακομιστή

Κατά την έναρξη του λογισμικού, το Address Book Editor διαβάζει το Address Book του εκτυπωτή. Μπορείτε να προσθέσετε, να επεξεργαστείτε και να διαγράψετε καταχωρήσεις. Αφού πραγματοποιήσετε τις αλλαγές σας, μπορείτε να αποθηκεύσετε το ενημερωμένο Address Book στον εκτυπωτή ή τον υπολογιστή σας.

Το Address Book Editor εγκαθίσταται με το πρόγραμμα οδήγησης του εκτυπωτή σας. Είναι διαθέσιμο για Windows και Mac OS X.

Express Scan Manager

Το Express Scan Manager χειρίζεται τις εργασίες σάρωσης που αποστέλλονται από τον εκτυπωτή στον υπολογιστή σας μέσω USB. Όταν αποστέλλονται εργασίες σάρωσης από τον εκτυπωτή στον υπολογιστή, το Express Scan Manager διαχειρίζεται αυτόματα αυτές τις εργασίες.

Πριν πραγματοποιήστε τη σάρωση στον υπολογιστή σας, εκκινήστε το Express Scan Manager και ορίστε τον προορισμό εξόδου των αρχείων των σαρωμένων εικόνων.

Κάντε κλικ στο **Open the image file** για να εμφανιστούν τα σαρωμένα αρχεία που θα αποθηκευτούν στον καθορισμένο προορισμό, μετά τη σάρωση.

Το Express Scan Manager εγκαθίσταται με το πρόγραμμα οδήγησης του εκτυπωτή σας. Είναι διαθέσιμο για Windows και Mac OS X.

Σημείωση:
Όταν εγκαθιστάτε ξεχωριστά το Express Scan Manager από το Δίσκο λογισμικού, πρέπει επίσης να εγκαταστήσετε και το πρόγραμμα οδήγησης σαρωτή από το Δίσκο λογισμικού.

Δείτε επίσης:
«Σάρωση από τον πίνακα χειριστή» στη σελίδα 193

Κεφάλαιο 4

Σύνδεση εκτυπωτή και Εγκατάσταση λογισμικού

Επισκόπηση εγκατάστασης και ρύθμισης παραμέτρων δικτύου (μόνο Epson AcuLaser CX17NF/CX17WF)

Για να εγκαταστήσετε και να διαμορφώσετε το δίκτυο:

1. Συνδέστε τον εκτυπωτή στο δίκτυο χρησιμοποιώντας το συνιστώμενο υλικό και καλώδια.
2. Ενεργοποιήστε τον εκτυπωτή και τον υπολογιστή.
3. Εκτυπώστε τη σελίδα System Settings και διατηρήστε την για αναφορά στις ρυθμίσεις δικτύου.
4. Εγκαταστήστε το λογισμικό του προγράμματος οδήγησης στον υπολογιστή, από το *Δίσκο λογισμικού*. Για πληροφορίες σχετικά με την εγκατάσταση του προγράμματος οδήγησης, συμβουλευτείτε την ενότητα αυτού του κεφαλαίου ανάλογα με το λειτουργικό σύστημα που χρησιμοποιείτε.
5. Διαμορφώστε τη διεύθυνση TCP/IP του εκτυπωτή, η οποία απαιτείται για τον εντοπισμό του εκτυπωτή στο δίκτυο.
   - ❑ Λειτουργικά συστήματα Microsoft® Windows®: Εκτελέστε το πρόγραμμα εγκατάστασης στο *Δίσκο λογισμικού* για να οριστεί αυτόματα η διεύθυνση Πρωτοκόλλου Internet (IP), εάν συνδέετε τον εκτυπωτή σε ήδη υπάρχον δίκτυο TCP/IP. Μπορείτε επίσης να ορίσετε χειροκίνητα τη διεύθυνση IP του εκτυπωτή στον πίνακα χειριστή.
   - ❑ Συστήματα Mac OS® X: Ορίστε χειροκίνητα τη διεύθυνση TCP/IP του εκτυπωτή στον πίνακα χειριστή. Για να χρησιμοποιήσετε ασύρματη σύνδεση, διαμορφώστε επίσης τις ρυθμίσεις ασύρματης σύνδεσης στον πίνακα χειριστή. (Η ασύρματη λειτουργία είναι διαθέσιμη μόνο στο Epson AcuLaser CX17WF.)
6. Εκτυπώστε μια σελίδα System Settings για να επαληθεύσετε τις νέες ρυθμίσεις.

Σημείωση:
Οι αναφορές και οι λίστες εκτυπώνονται στα Αγγλικά.

Δείτε επίσης:
«Εκτύπωση σελίδας System Settings» στη σελίδα 162

Σύνδεση του εκτυπωτή σας

Τα καλώδια διασύνδεσης του εκτυπωτή σας θα πρέπει να πληρούν τις ακόλουθες απαιτήσεις:

Τύπος σύνδεσης	**Προδιαγραφές σύνδεσης**
Ethernet*1	Συμβατό με 10 Base-T/100 Base-TX
USB	Συμβατό με USB 1.1/2.0
Ασύρματη*2	IEEE 802.11b/802.11g
Επιτοίχιος σύνδεσμος*1	RJ11
Σύνδεσμος τηλεφώνου*1	RJ11

*1 Διαθέσιμο μόνο στο Epson AcuLaser CX17NF/CX17WF.

*2 Διαθέσιμο μόνο στο Epson AcuLaser CX17WF.

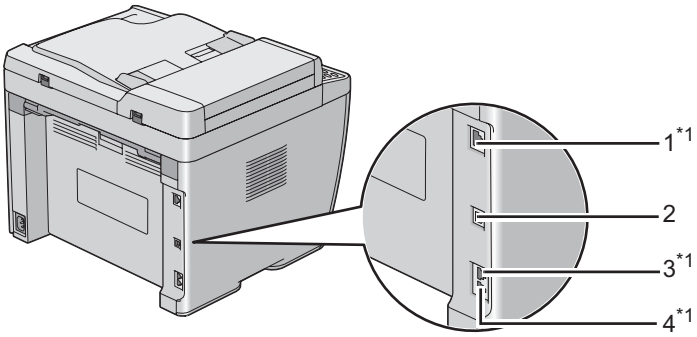

1	Θύρα Ethernet*1	
2	Θύρα USB	
3	Επιτοίχιος σύνδεσμος*1	LINE
4	Σύνδεσμος τηλεφώνου*1	PHONE

*1 Διαθέσιμο μόνο στο Epson AcuLaser CX17NF/CX17WF.

Σύνδεση του εκτυπωτή σε υπολογιστή ή δίκτυο

Σύνδεση του εκτυπωτή μέσω Ethernet ή USB. (Η σύνδεση δικτύου είναι διαθέσιμη μόνο στο Epson AcuLaser CX17NF/CX17WF.) Οι απαιτήσεις υλικού και καλωδίωσης ποικίλουν ανάλογα με τις μεθόδους σύνδεσης. Το καλώδιο Ethernet και το υλικό δεν περιλαμβάνονται με τον εκτυπωτή σας και θα πρέπει να τα προμηθεύεστε ξεχωριστά.

Οι διαθέσιμες λειτουργίες για κάθε τύπο σύνδεσης εμφανίζονται στον ακόλουθο πίνακα.

Epson AcuLaser CX17NF/CX17WF

Τύπος σύνδεσης	Διαθέσιμες λειτουργίες
USB	Σε σύνδεση μέσω USB, μπορείτε να: ❏ Εκτελείτε εργασίες εκτύπωσης από έναν υπολογιστή. ❏ Σαρώνετε και εκτυπώνετε μια εικόνα σε μια εφαρμογή. ❏ Σαρώνετε και εκτυπώνετε μια εικόνα σε ένα φάκελο του υπολογιστή σας. ❏ Χρησιμοποιήστε το Address Book Editor για να διαχειριστείτε τις καταχωρήσεις στο Address Book.
Ethernet	Σε σύνδεση μέσω Ethernet, μπορείτε να: ❏ Εκτελείτε εργασίες εκτύπωσης από έναν υπολογιστή στο δίκτυο. ❏ Σαρώνετε και εκτυπώνετε μια εικόνα σε έναν υπολογιστή στο δίκτυο. ❏ Σαρώνετε και εκτυπώνετε μια εικόνα σε διακομιστή FTP. ❏ Σαρώνετε σε email. ❏ Χρησιμοποιήστε το EpsonNet Config για να διαχειριστείτε τις καταχωρήσεις στο Address Book.

Epson AcuLaser CX17

Τύπος σύνδεσης	Διαθέσιμες λειτουργίες
USB	Μπορείτε να: ❏ Εκτελείτε εργασίες εκτύπωσης από έναν υπολογιστή. ❏ Σαρώνετε και εκτυπώνετε μια εικόνα σε μια εφαρμογή. ❏ Σαρώνετε και εκτυπώνετε μια εικόνα σε ένα φάκελο του υπολογιστή σας.

Σύνδεση USB

Εάν ο εκτυπωτής σας είναι προσαρτημένος σε δίκτυο αντί για υπολογιστή, παρακάμψτε αυτή την ενότητα και μεταβείτε στην ενότητα «Σύνδεση δικτύου (μόνο Epson AcuLaser CX17NF/CX17WF)» στη σελίδα 47.

Τα ακόλουθα λειτουργικά συστήματα υποστηρίζουν σύνδεση USB:

- ❑ Windows XP
- ❑ Windows XP 64-bit Edition
- ❑ Windows Server® 2003
- ❑ Windows Server 2003 x64 Edition
- ❑ Windows Server 2008
- ❑ Windows Server 2008 64-bit Edition
- ❑ Windows Server 2008 R2
- ❑ Windows Vista®
- ❑ Windows Vista 64-bit Edition
- ❑ Windows 7
- ❑ Windows 7 64-bit Edition
- ❑ Mac OS X 10.4/10.5/10.6

Για να προσαρτήσετε τον εκτυπωτή σε έναν υπολογιστή:

1. Βεβαιωθείτε ότι ο εκτυπωτής, ο υπολογιστής και τυχόν άλλες προσαρτημένες συσκευές είναι απενεργοποιημένες και αποσυνδεδεμένες από την πηγή/πρίζα τροφοδοσίας ρεύματος.

2. Συνδέστε το ένα άκρο του καλωδίου USB στη θύρα USB στο πίσω μέρος του εκτυπωτή και το άλλο άκρο σε μια θύρα USB του υπολογιστή.

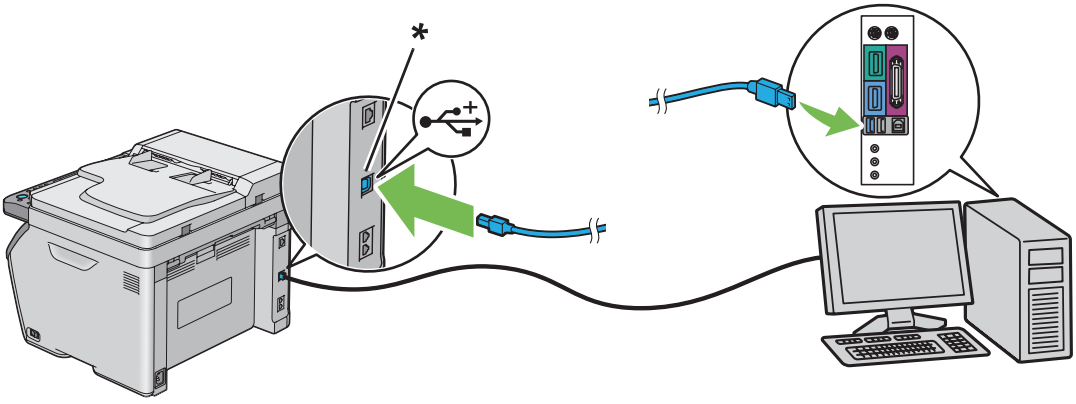

* Θύρα USB

Σημείωση:
Μην συνδέσετε το καλώδιο USB του εκτυπωτή στο σύνδεσμο USB που διατίθεται στο πληκτρολόγιο.

Σύνδεση δικτύου (μόνο Epson AcuLaser CX17NF/CX17WF)

Για να συνδέσετε τον εκτυπωτή σε δίκτυο:

1. Βεβαιωθείτε ότι ο εκτυπωτής, ο υπολογιστής και τυχόν άλλες συνδεδεμένες συσκευές έχουν απενεργοποιηθεί και έχουν αφαιρεθεί όλα τα καλώδια.

2. Συνδέστε το ένα άκρο του καλωδίου Ethernet στη θύρα Ethernet στο πίσω μέρος του εκτυπωτή και το άλλο άκρο σε σημείο διασύνδεσης ή πλήμνη LAN.

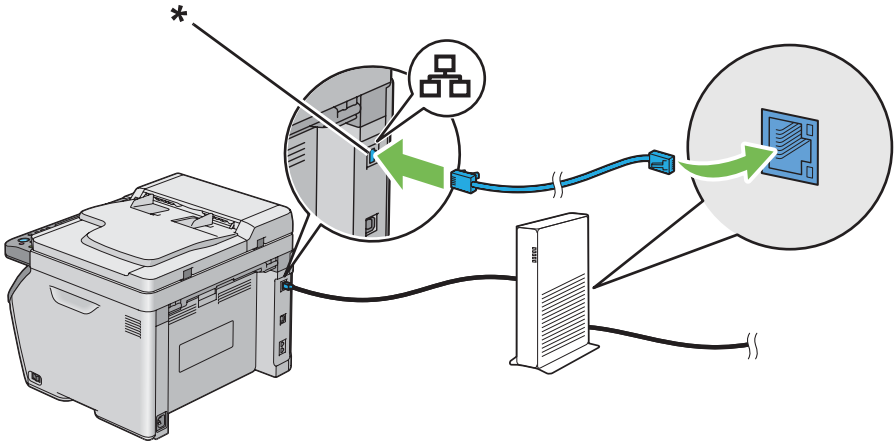

* Θύρα Ethernet

Σημείωση:
Συνδέστε το καλώδιο Ethernet, μόνο εάν επιθυμείτε να δημιουργήσετε ενσύρματη σύνδεση.

Δείτε επίσης:
«Διαμόρφωση ρυθμίσεων ασύρματης σύνδεσης (μόνο Epson AcuLaser CX17WF)» στη σελίδα 60

Ρύθμιση της διεύθυνσης IP (μόνο Epson AcuLaser CX17NF/CX17WF)

Διευθύνσεις TCP/IP και IP

Εάν ο υπολογιστής σας είναι συνδεδεμένος σε μεγάλο δίκτυο, επικοινωνήστε με το διαχειριστή του δικτύου για τις κατάλληλες διευθύνσεις TCP/IP και πρόσθετες πληροφορίες σχετικά με τις ρυθμίσεις συστήματος.

Εάν σκοπεύετε να δημιουργήσετε το δικό σας μικρό Τοπικό δίκτυο ή να συνδέσετε τον εκτυπωτή απευθείας στον υπολογιστή σας χρησιμοποιώντας Ethernet, ακολουθήστε τη διαδικασία για την αυτόματη ρύθμιση της διεύθυνσης IP του εκτυπωτή.

Οι υπολογιστές και οι εκτυπωτές χρησιμοποιούν κυρίως πρωτόκολλα TCP/IP για την επικοινωνία σε δίκτυο Ethernet. Με τα πρωτόκολλα TCP/IP, κάθε εκτυπωτής και υπολογιστής πρέπει να διαθέτει μια μοναδική διεύθυνση IP. Είναι σημαντικό οι διευθύνσεις να είναι παρόμοιες, αλλά όχι ίδιες, καθώς πρέπει να διαφέρουν μόνο στο τελευταίο ψηφίο. Για παράδειγμα, ο εκτυπωτής σας μπορεί να έχει τη διεύθυνση 192.168.1.2 και ο υπολογιστής σας την 192.168.1.3. Μια άλλη συσκευή μπορεί να έχει τη διεύθυνση 192.168.1.4.

Πολλά δίκτυα διαθέτουν διακομιστή τύπου DHCP (Dynamic Host Configuration Protocol). Ο διακομιστής DHCP προγραμματίζει αυτόματα μια διεύθυνση IP σε κάθε υπολογιστή και εκτυπωτή του δικτύου που έχει διαμορφωθεί για χρήση του DHCP. Στους περισσότερους καλωδιακούς δρομολογητές και δρομολογητές Ψηφιακής συνδρομητικής γραμμής (DSL), υπάρχει ενσωματωμένος διακομιστής DHCP. Εάν χρησιμοποιείτε καλωδιακό ή DSL δρομολογητή, συμβουλευτείτε τα έγγραφα τεκμηρίωσης του δρομολογητή σας για πληροφορίες σχετικά με τη διευθυνσιοδότηση IP.

Αυτόματη ρύθμιση της διεύθυνσης IP του εκτυπωτή

Εάν ο εκτυπωτής σας είναι συνδεδεμένος σε ένα μικρό καθορισμένο δίκτυο TCP/IP χωρίς διακομιστή DHCP, χρησιμοποιήστε το πρόγραμμα εγκατάστασης από το *Δίσκο λογισμικού* για την ανίχνευση ή εκχώρηση διεύθυνσης IP στον εκτυπωτή σας. Για περισσότερες οδηγίες, τοποθετήστε το *Δίσκο λογισμικού* στη μονάδα CD/DVD του υπολογιστή σας. Αφού εκκινηθεί το πρόγραμμα εγκατάστασης, ακολουθήστε τις οδηγίες για την εγκατάσταση.

Σημείωση:
Για να λειτουργήσει το αυτόματο πρόγραμμα εγκατάστασης, ο εκτυπωτής θα πρέπει να είναι συνδεδεμένος σε καθορισμένο δίκτυο TCP/IP.

Δυναμικές μέθοδοι ρύθμισης της διεύθυνσης IP του εκτυπωτή

Υπάρχουν δύο πρωτόκολλα διαθέσιμα για τη δυναμική ρύθμιση της διεύθυνσης IP του εκτυπωτή:

- ❏ DHCP (ενεργοποιημένο εκ προεπιλογής)
- ❏ AutoIP

Μπορείτε να ενεργοποιήσετε/απενεργοποιήσετε και τα δύο πρωτόκολλα χρησιμοποιώντας τον πίνακα χειριστή ή να χρησιμοποιήσετε το EpsonNet Config για την ενεργοποίηση/απενεργοποίηση του DHCP.

Σημείωση:
Μπορείτε επίσης να εκτυπώσετε μια αναφορά που περιλαμβάνει τη διεύθυνση IP του εκτυπωτή. Στον πίνακα χειριστή, πατήστε το κουμπί ***System****, επιλέξτε* `Report / List`*, πατήστε το κουμπί* (OK)*, επιλέξτε* `System Settings` *και, στη συνέχεια, πατήστε το κουμπί* (OK)*. Η διεύθυνση IP αναγράφεται στη σελίδα System Settings.*

Χρήση του πίνακα χειριστή

Για να ενεργοποιήσετε/απενεργοποιήσετε το πρωτόκολλο DHCP ή AutoIP:

1. Στον πίνακα χειριστή, πατήστε το κουμπί **System**.
2. Επιλέξτε `Admin Menu` και, στη συνέχεια, πατήστε το κουμπί (OK).
3. Επιλέξτε `Network` και, στη συνέχεια, πατήστε το κουμπί (OK).
4. Επιλέξτε `TCP/IP` και, στη συνέχεια, πατήστε το κουμπί (OK).
5. Επιλέξτε `IPv4` και, στη συνέχεια, πατήστε το κουμπί (OK).
6. Επιλέξτε `Get IP Address` και, στη συνέχεια, πατήστε το κουμπί (OK).
7. Επιλέξτε `DHCP/AutoIP` και, στη συνέχεια, πατήστε το κουμπί (OK).

Χρήση του EpsonNet Config

Για να ενεργοποιήσετε/απενεργοποιήσετε το πρωτόκολλο DHCP:

1. Εκκινήστε το πρόγραμμα περιήγησης στο web.

2. Πληκτρολογήστε τη διεύθυνση IP του εκτυπωτή στη γραμμή διεύθυνσης και, στη συνέχεια, πατήστε το πλήκτρο **Enter**.

3. Επιλέξτε **Properties**.

4. Επιλέξτε **TCP/IP** από το φάκελο **Protocol Settings** στον αριστερό πίνακα πλοήγησης.

5. Στο πεδίο **IP Address Mode**, επιλέξτε το **DHCP/Autonet**.

6. Κάντε κλικ στο κουμπί **Apply**.

Εκχώρηση διεύθυνσης IP (για τη Λειτουργία IPv4)

Σημείωση:

- *Κατά τη χειροκίνητη εκχώρηση διεύθυνσης IP στη λειτουργία **IPv6**, χρησιμοποιήστε το EpsonNet Config. Για να εμφανιστεί το EpsonNet Config, χρησιμοποιήστε την τοπική διεύθυνση του συνδέσμου. Για να ελέγξετε μια τοπική διεύθυνση συνδέσμου, βλ. «Εκτύπωση και έλεγχος της σελίδας System Settings» στη σελίδα 54.*

- *Η εκχώρηση διεύθυνσης IP θεωρείται προηγμένη λειτουργία και συνήθως πραγματοποιείται από το διαχειριστή του συστήματος.*

- *Ανάλογα με την κατηγορία της διεύθυνσης, το εύρος των εκχωρούμενων IP ενδέχεται να διαφέρει. Στην Κατηγορία A, για παράδειγμα, εκχωρείται διεύθυνση IP στο εύρος* 0.0.0.0 *έως* 127.255.255.255. *Για την εκχώρηση διευθύνσεων IP, επικοινωνήστε με το διαχειριστή του συστήματός σας.*

Μπορείτε να εκχωρήσετε τη διεύθυνση IP χρησιμοποιώντας τον πίνακα χειριστή ή το Printer Setting Utility.

Πίνακας χειριστή

1. Ενεργοποιήστε τον εκτυπωτή.

   Βεβαιωθείτε ότι στον πίνακα LCD εμφανίζεται το μήνυμα `Select Function`.

2. Στον πίνακα χειριστή, πατήστε το κουμπί **System**.

3. Επιλέξτε `Admin Menu` και, στη συνέχεια, πατήστε το κουμπί (OK).

4. Επιλέξτε `Network` και, στη συνέχεια, πατήστε το κουμπί (OK).

5. Επιλέξτε TCP/IP και, στη συνέχεια, πατήστε το κουμπί (OK).
6. Επιλέξτε IPv4 και, στη συνέχεια, πατήστε το κουμπί (OK).
7. Επιλέξτε Get IP Address και, στη συνέχεια, πατήστε το κουμπί (OK).
8. Βεβαιωθείτε ότι είναι επιλεγμένο το Panel και, στη συνέχεια, πατήστε το κουμπί ↺ (**Back**).
9. Βεβαιωθείτε ότι είναι επιλεγμένο το Get IP Address.
10. Επιλέξτε IP Address και, στη συνέχεια, πατήστε το κουμπί (OK).

    Ο δείκτης βρίσκεται στα πρώτα τρία ψηφία της διεύθυνσης IP.
11. Εισαγάγετε την τιμή της διεύθυνσης IP χρησιμοποιώντας το αριθμητικό πληκτρολόγιο.
12. Πατήστε το κουμπί ▶.

    Επισημαίνονται τα επόμενα τρία ψηφία.
13. Επαναλάβετε τα βήματα 11 και 12 για όλα τα ψηφία της διεύθυνσης IP και, στη συνέχεια, πατήστε το κουμπί (OK).
14. Πατήστε το κουμπί ↺ (**Back** και βεβαιωθείτε ότι είναι επιλεγμένο το IP Address.
15. Επιλέξτε Subnet Mask και, στη συνέχεια, πατήστε το κουμπί (OK).

    Ο δείκτης βρίσκεται στα πρώτα τρία ψηφία της μάσκας υποδικτύου.
16. Εισαγάγετε την τιμή της μάσκας υποδικτύου χρησιμοποιώντας το αριθμητικό πληκτρολόγιο.
17. Πατήστε το κουμπί ▶.

    Επισημαίνονται τα επόμενα τρία ψηφία.
18. Επαναλάβετε τα βήματα 16 και 17 για να ορίσετε τη μάσκα υποδικτύου και, στη συνέχεια, πατήστε το κουμπί (OK).
19. Πατήστε το κουμπί ↺ (**Back** και βεβαιωθείτε ότι είναι επιλεγμένο το Subnet Mask.
20. Επιλέξτε Gateway Address και, στη συνέχεια, πατήστε το κουμπί (OK).

    Ο δείκτης βρίσκεται στα πρώτα τρία ψηφία της διεύθυνσης πύλης.

21. Εισαγάγετε την τιμή της διεύθυνσης πύλης χρησιμοποιώντας το αριθμητικό πληκτρολόγιο.

22. Πατήστε το κουμπί ▶.

    Επισημαίνονται τα επόμενα τρία ψηφία.

23. Επαναλάβετε τα βήματα 21 και 22 για να ορίσετε τη διεύθυνση πύλης και, στη συνέχεια, πατήστε το κουμπί (OK).

24. Απενεργοποιήστε και ενεργοποιήστε ξανά τον εκτυπωτή.

Δείτε επίσης:
«Πίνακας χειριστή» στη σελίδα 30

Printer Setting Utility

Στην ακόλουθη διαδικασία χρησιμοποιούνται τα Windows XP ως παράδειγμα.

Σημείωση:
Όταν χρησιμοποιείτε τη λειτουργία IPv6 για εκτύπωση μέσω δικτύου, δεν μπορείτε να χρησιμοποιήσετε το Printer Setting Utility για την εκχώρηση διεύθυνσης IP.

1. Κάντε κλικ στο **start (έναρξη)** — **All Programs (Όλα τα προγράμματα)** — **EPSON** — ο εκτυπωτής σας — **Printer Setting Utility**.

   Σημείωση:
   *Σε αυτό το βήμα εμφανίζεται το παράθυρο επιλογής εκτυπωτή, όταν στον υπολογιστή σας υπάρχουν εγκατεστημένα πολλαπλά προγράμματα οδήγησης εκτυπωτών. Σε αυτή την περίπτωση, κάντε κλικ στο όνομα του επιθυμητού εκτυπωτή που παρατίθεται στο **Printer Name**.*

   Εμφανίζεται το Printer Setting Utility.

2. Κάντε κλικ στην καρτέλα **Printer Maintenance**.

3. Επιλέξτε **TCP/IP Settings** από τη λίστα στην αριστερή πλευρά της σελίδας.

   Εμφανίζεται η σελίδα **TCP/IP Settings**.

4. Επιλέξτε **Panel** από το **IP Address Mode** και, στη συνέχεια, εισαγάγετε τις τιμές στα πεδία **IP Address**, **Subnet Mask** και **Gateway Address**.

5. Κάντε κλικ στο κουμπί **Restart printer to apply new settings** για να εφαρμοστούν οι ρυθμίσεις.

Ο εκτυπωτής σας λαμβάνει διεύθυνση IP. Για να επαληθεύσετε τη ρύθμιση, εκκινήστε το πρόγραμμα περιήγησης στο web από έναν υπολογιστή του δικτύου και εισαγάγετε τη διεύθυνση IP στη γραμμή διεύθυνσης του προγράμματος περιήγησης. Εάν η διεύθυνση IP έχει ρυθμιστεί σωστά, στο πρόγραμμα περιήγησης θα εμφανιστεί το EpsonNet Config.

Μπορείτε επίσης να εκχωρήσετε διεύθυνση IP στον εκτυπωτή κατά την εγκατάσταση του προγράμματος οδήγησης του εκτυπωτή με το πρόγραμμα εγκατάστασης. Όταν χρησιμοποιείτε τη λειτουργία εγκατάστασης δικτύου και το `Get IP Address` έχει οριστεί σε `DHCP/AutoIP` στο μενού του πίνακα χειριστή, μπορείτε να ορίσετε μια διεύθυνση IP από 0.0.0.0 στην επιθυμητή διεύθυνση IP στο παράθυρο επιλογής εκτυπωτή.

Επαλήθευση της διεύθυνσης IP

Στην ακόλουθη διαδικασία χρησιμοποιούνται τα Windows XP ως παράδειγμα.

Σημείωση:
Οι αναφορές και οι λίστες εκτυπώνονται στα Αγγλικά.

1. Εκτυπώστε τη σελίδα System Settings.

2. Κοιτάξτε κάτω από την επικεφαλίδα **IPv4** στη σελίδα System Settings για να βεβαιωθείτε ότι έχουν εισαχθεί οι σωστές τιμές στη διεύθυνση IP, μάσκα υποδικτύου και διεύθυνση πύλης.

Για να επαληθεύσετε ότι ο εκτυπωτής είναι ενεργός στο δίκτυο, εκτελέστε την εντολή ping στον υπολογιστή σας:

1. Κάντε κλικ στο **start (έναρξη)** και **Run (Εκτέλεση)**.

2. Πληκτρολογήστε **cmd** και, στη συνέχεια, κάντε κλικ στο **OK**.

   Εμφανίζεται ένα μαύρο παράθυρο.

3. Πληκτρολογήστε **ping xx.xx.xx.xx** (όπου **xx.xx.xx.xx** είναι η διεύθυνση IP του εκτυπωτή σας) και, στη συνέχεια, πατήστε το πλήκτρο **Enter**.

4. Η απόκριση από τη διεύθυνση IP υποδηλώνει ότι ο εκτυπωτής είναι ενεργός στο δίκτυο.

Δείτε επίσης:
«Εκτύπωση και έλεγχος της σελίδας System Settings» στη σελίδα 54

Εκτύπωση και έλεγχος της σελίδας System Settings

Εκτυπώστε τη σελίδα System Settings και ελέγξτε τη διεύθυνση IP του εκτυπωτή σας.

Πίνακας χειριστή

Σημείωση:
Οι αναφορές και οι λίστες εκτυπώνονται στα Αγγλικά.

1. Πατήστε το κουμπί **System**.

2. Επιλέξτε `Report / List` και, στη συνέχεια, πατήστε το κουμπί (OK).

3. Επιλέξτε `System Settings` και, στη συνέχεια, πατήστε το κουμπί (OK).

   Εκτυπώνεται η σελίδα System Settings

4. Επαληθεύστε τη διεύθυνση IP δίπλα από το **IP Address** κάτω από το **Wired Network**/**Wireless Network** στη σελίδα System Settings. Εάν η διεύθυνση IP είναι **0.0.0.0**, περιμένετε μερικά λεπτά μέχρι να επιλυθεί αυτόματα η διεύθυνση IP και, στη συνέχεια, εκτυπώστε ξανά τη σελίδα System Settings.

   Εάν η διεύθυνση IP δεν επιλυθεί αυτόματα, βλ. «Εκχώρηση διεύθυνσης IP (για τη Λειτουργία IPv4)» στη σελίδα 50.

Printer Setting Utility

Στην ακόλουθη διαδικασία χρησιμοποιούνται τα Windows XP ως παράδειγμα.

Σημείωση:
Οι αναφορές και οι λίστες εκτυπώνονται στα Αγγλικά.

1. Κάντε κλικ στο **start (έναρξη)** — **All Programs (Όλα τα προγράμματα)** — **EPSON** — ο εκτυπωτής σας — **Printer Setting Utility**.

   Σημείωση:
   *Σε αυτό το βήμα εμφανίζεται το παράθυρο επιλογής εκτυπωτή, όταν στον υπολογιστή σας υπάρχουν εγκατεστημένα πολλαπλά προγράμματα οδήγησης εκτυπωτών. Σε αυτή την περίπτωση, κάντε κλικ στο όνομα του επιθυμητού εκτυπωτή που παρατίθεται στο **Printer Name**.*

   Εμφανίζεται το Printer Setting Utility.

2. Κάντε κλικ στην καρτέλα **Printer Settings Report**.

3. Επιλέξτε **Reports** από τη λίστα στην αριστερή πλευρά της σελίδας.

   Εμφανίζεται η σελίδα **Reports**.

4. Κάντε κλικ στο κουμπί **System Settings**.

   Εκτυπώνεται η σελίδα System Settings

   Εάν η διεύθυνση IP είναι **0.0.0.0** (η εργοστασιακά προεπιλεγμένη τιμή) ή **169.254.xx.xx**, δεν έχει εκχωρηθεί διεύθυνση IP.

Δείτε επίσης:
«Εκχώρηση διεύθυνσης IP (για τη Λειτουργία IPv4)» στη σελίδα 50

Εγκατάσταση προγράμματος οδήγησης εκτυπωτή σε υπολογιστές με Windows

Ρύθμιση εκτυπωτή και υπολογιστή πριν τη χρήση της λειτουργίας εγκατάστασης δικτύου (μόνο Epson AcuLaser CX17NF/CX17WF)

Πριν εγκαταστήσετε το πρόγραμμα οδήγησης εκτυπωτή στον υπολογιστή σας, εκτυπώστε τη σελίδα System Settings για να ελέγξετε τη διεύθυνση IP του εκτυπωτή σας.

Στην ακόλουθη διαδικασία χρησιμοποιούνται τα Windows XP ως παράδειγμα.

Πίνακας χειριστή

Σημείωση:
Οι αναφορές και οι λίστες εκτυπώνονται στα Αγγλικά.

1. Πατήστε το κουμπί **System**.

2. Επιλέξτε `Report / List` και, στη συνέχεια, πατήστε το κουμπί (OK).

3. Επιλέξτε `System Settings` και, στη συνέχεια, πατήστε το κουμπί (OK).

Εκτυπώνεται η σελίδα System Settings

4. Βρείτε τη διεύθυνση IP δίπλα από το **Wired Network**/**Wireless Network** στη σελίδα System Settings.

   Εάν η διεύθυνση IP είναι **0.0.0.0**, περιμένετε μερικά λεπτά μέχρι να επιλυθεί αυτόματα η διεύθυνση IP και, στη συνέχεια, εκτυπώστε ξανά τη σελίδα System Settings.

   Εάν η διεύθυνση IP δεν επιλυθεί αυτόματα, βλ. «Εκχώρηση διεύθυνσης IP (για τη Λειτουργία IPv4)» στη σελίδα 50.

Printer Setting Utility

1. Κάντε κλικ στο **start (έναρξη)** — **All Programs (Όλα τα προγράμματα)** — **EPSON** — ο εκτυπωτής σας — **Printer Setting Utility**.

   Σημείωση:
   *Σε αυτό το βήμα εμφανίζεται το παράθυρο επιλογής εκτυπωτή, όταν στον υπολογιστή σας υπάρχουν εγκατεστημένα πολλαπλά προγράμματα οδήγησης εκτυπωτών. Σε αυτή την περίπτωση, κάντε κλικ στο όνομα του επιθυμητού εκτυπωτή που παρατίθεται στο **Printer Name**.*

   Εμφανίζεται το Printer Setting Utility.

2. Κάντε κλικ στην καρτέλα **Printer Settings Report**.

3. Επιλέξτε **TCP/IP Settings** από τη λίστα στην αριστερή πλευρά της σελίδας.

   Εμφανίζεται η σελίδα **TCP/IP Settings**.

Εάν η διεύθυνση IP είναι **0.0.0.0** (η εργοστασιακά προεπιλεγμένη τιμή) ή **169.254.xx.xx**, δεν έχει εκχωρηθεί διεύθυνση IP. Για την εκχώρηση διεύθυνσης IP στον εκτυπωτή σας, βλ. «Εκχώρηση διεύθυνσης IP (για τη Λειτουργία IPv4)» στη σελίδα 50.

Απενεργοποίηση του τείχους προστασίας πριν την εγκατάσταση του εκτυπωτή σας

Σημείωση:
Για τα Windows XP, θα πρέπει να έχει εγκατασταθεί το Service Pack 2 ή 3.

Εάν χρησιμοποιείτε ένα από τα ακόλουθα λειτουργικά συστήματα, θα πρέπει να απενεργοποιήσετε το τείχος προστασίας πριν εγκαταστήσετε το λογισμικό του εκτυπωτή:

❑ Windows 7

- Windows Vista
- Windows Server 2008 R2
- Windows Server 2008
- Windows XP

Στην ακόλουθη διαδικασία χρησιμοποιούνται τα Windows XP ως παράδειγμα.

1. Κάντε κλικ στο **start (έναρξη)** — **Help and Support (Βοήθεια και υποστήριξη)**.

   Σημείωση:
   *Για τα λειτουργικά συστήματα Windows Vista, Windows Server 2008, Windows Server 2008 R2 και Windows 7, εάν χρησιμοποιείτε το **Online Help (Ηλεκτρονική βοήθεια)**, μεταβείτε στο **Offline Help (Βοήθεια χωρίς σύνδεση)** στο παράθυρο **Windows Help and Support (Βοήθεια και υποστήριξη των Windows)**.*

2. Στο πλαίσιο **Search (Αναζήτηση)**, εισαγάγετε **firewall (τείχος προστασίας)** και πατήστε το πλήκτρο **Enter**.

   Στη λίστα που εμφανίζεται, κάντε κλικ στο **Turn Windows Firewall on or off (Ενεργοποίηση ή απενεργοποίηση του τείχους προστασίας των Windows)** και, στη συνέχεια, ακολουθήστε τις οδηγίες επί της οθόνης.

   Μόλις ολοκληρωθεί η εγκατάσταση του λογισμικού του εκτυπωτή, ενεργοποιήστε ξανά το τείχος προστασίας.

Δημιουργία σύνδεσης USB

Στην ακόλουθη διαδικασία χρησιμοποιούνται τα Windows XP ως παράδειγμα.

1. Τοποθετήστε το *Δίσκο λογισμικού* στη μονάδα CD/DVD του υπολογιστή σας.

   Εμφανίζεται το **Install Navi**.

   Σημείωση:
   *Εάν ο Δίσκος λογισμικού δεν εκκινηθεί αυτόματα, κάντε κλικ στο **Start (Έναρξη)** (**start (έναρξη)** για τα Windows XP) — **All Programs (Όλα τα προγράμματα)** (για τα Windows Vista και Windows 7) — **Accessories (Βοηθήματα)** (για τα Windows Vista και Windows 7) — **Run (Εκτέλεση)** και έπειτα πληκτρολογήστε **D:\EPSetup.exe** (όπου D είναι το γράμμα της μονάδας CD/DVD του υπολογιστή σας) και κάντε κλικ στο **OK**.*

2. Συνδέστε τον υπολογιστή και τον εκτυπωτή σας με το καλώδιο USB.

3. Ενεργοποιήστε τον εκτυπωτή.

   Σημείωση:
   Εάν εμφανιστεί το ***Found New Hardware Wizard (Οδηγός εύρεσης νέου υλικού)****, κάντε κλικ στο* ***Cancel (Άκυρο)****.*

4. Κάντε κλικ στο **Easy Install**.

   Εμφανίζεται το **SOFTWARE LICENSE AGREEMENT (Άδεια χρήσης λογισμικού)**.

5. Εάν συμφωνείτε με τους όρους του **SOFTWARE LICENSE AGREEMENT (Άδεια χρήσης λογισμικού)**, επιλέξτε **Agree (Συμφωνώ)** και κάντε κλικ στο **Next (Επόμενο)**.

   Εμφανίζεται το **Easy Install Navi**.

6. Κάντε κλικ στο **Installing Drivers and Software**.

7. Επιλέξτε **Personal Installation (USB)** και, στη συνέχεια, κάντε κλικ στο **Next**.

8. Κάντε κλικ στο **Finish** για έξοδο από τον οδηγό.

Εκτύπωση USB

Προσωπικός εκτυπωτής είναι ένας εκτυπωτής προσαρτημένος στον υπολογιστή σας ή σε διακομιστή εκτύπωσης χρησιμοποιώντας USB. Εάν ο εκτυπωτής σας είναι προσαρτημένος σε δίκτυο και όχι στον υπολογιστή σας, βλ. «Ρύθμιση σύνδεσης δικτύου (μόνο Epson AcuLaser CX17NF/CX17WF)» στη σελίδα 58.

Ρύθμιση σύνδεσης δικτύου (μόνο Epson AcuLaser CX17NF/CX17WF)

Στην ακόλουθη διαδικασία χρησιμοποιούνται τα Windows XP ως παράδειγμα.

1. Τοποθετήστε το *Δίσκο λογισμικού* στη μονάδα CD/DVD του υπολογιστή σας.

   Εμφανίζεται το **Install Navi**.

Σημείωση:
*Εάν ο Δίσκος λογισμικού δεν εκκινηθεί αυτόματα, κάντε κλικ στο **Start (Έναρξη)** (**start (έναρξη)** για τα Windows XP) — **All Programs (Όλα τα προγράμματα)** (για τα Windows Vista και Windows 7) — **Accessories (Βοηθήματα)** (για τα Windows Vista και Windows 7) — **Run (Εκτέλεση)** και έπειτα πληκτρολογήστε **D:\EPSetup.exe** (όπου D είναι το γράμμα της μονάδας CD/DVD του υπολογιστή σας) και κάντε κλικ στο **OK**.*

2. Κάντε κλικ στο **Easy Install**.

   Εμφανίζεται το **SOFTWARE LICENSE AGREEMENT (Άδεια χρήσης λογισμικού)**.

3. Εάν συμφωνείτε με τους όρους του **SOFTWARE LICENSE AGREEMENT (Άδεια χρήσης λογισμικού)**, επιλέξτε **Agree (Συμφωνώ)** και κάντε κλικ στο **Next (Επόμενο)**.

   Εμφανίζεται το **Easy Install Navi**.

4. Κάντε κλικ στο **Installing Drivers and Software**.

5. Επιλέξτε **Network Installation** και, στη συνέχεια, κάντε κλικ στο **Next**.

6. Επιλέξτε τον εκτυπωτή που επιθυμείτε να εγκαταστήσετε από τη λίστα εκτυπωτών και, στη συνέχεια, κάντε κλικ στο **Next**. Εάν ο επιθυμητός εκτυπωτής δεν εμφανίζεται στη λίστα, κάντε κλικ στο **Refresh** για να ανανεώσετε τη λίστα ή κάντε κλικ στο **Add Printer** για να προσθέσετε χειροκίνητα έναν εκτυπωτή στη λίστα. Σε αυτό το σημείο μπορείτε να ορίσετε τη διεύθυνση IP και το όνομα της θύρας.

   Εάν έχετε εγκαταστήσει αυτόν τον εκτυπωτή σε υπολογιστή-διακομιστή, επιλέξτε το πλαίσιο ελέγχου **I am setting up this printer on a server**.

   Σημείωση:
   *Όταν χρησιμοποιείτε το AutoIP, στο πρόγραμμα εγκατάστασης εμφανίζεται το **0.0.0.0**. Για να συνεχίσετε, θα πρέπει να εισαγάγετε μια έγκυρη διεύθυνση IP.*

7. Προσδιορίστε τις ρυθμίσεις του εκτυπωτή και, στη συνέχεια, κάντε κλικ στο **Next**.

   a Εισαγάγετε το όνομα του εκτυπωτή.

   b Εάν επιθυμείτε να έχουν πρόσβαση στον εκτυπωτή και οι άλλοι χρήστες αυτού του δικτύου, επιλέξτε **Share this printer with other computers on the network**, και εισαγάγετε ένα όνομα κοινής χρήσης που θα χρησιμοποιούν οι χρήστες.

c Εάν επιθυμείτε να ορίσετε τον εκτυπωτή ως προεπιλεγμένο για εκτύπωση, επιλέξτε το πλαίσιο ελέγχου **Set this printer as default for printing**.

d Εάν επιθυμείτε να ορίσετε τον εκτυπωτή ως προεπιλεγμένο για σάρωση, επιλέξτε το πλαίσιο ελέγχου **Set this printer as default for scanning**.

e Εάν θέλετε να εγκαταστήσετε το πρόγραμμα οδήγησης του φαξ, επιλέξτε το πλαίσιο ελέγχου **FAX Driver**.

8. Επιλέξτε το λογισμικό και τα έγγραφα τεκμηρίωσης που θέλετε να εγκαταστήσετε και, στη συνέχεια, κάντε κλικ στο **Install**. Μπορείτε να υποδείξετε τους φακέλους στους οποίους θα εγκατασταθεί το λογισμικό και η τεκμηρίωση. Για να αλλάξετε τους φακέλους, κάντε κλικ στο **Browse**.

9. Κάντε κλικ στο **Finish** για έξοδο από τον οδηγό.

Διαμόρφωση ρυθμίσεων ασύρματης σύνδεσης (μόνο Epson AcuLaser CX17WF)

Μπορείτε να διαμορφώσετε τις ρυθμίσεις ασύρματης σύνδεσης μέσω του **Easy Install Navi**.

Σημαντικό:

- *Η διαθεσιμότητα της λειτουργίας Ασύρματου LAN εξαρτάται από την περιοχή αγοράς.*
- *Μην αμελήσετε να λάβετε εκ των προτέρων τις πληροφορίες SSID και ασφάλειας από το διαχειριστή του συστήματος, εάν πρόκειται να χρησιμοποιήσετε λειτουργία πέραν του WPS για τη διαμόρφωση των ρυθμίσεων ασύρματης σύνδεσης.*
- *Βεβαιωθείτε ότι το καλώδιο Ethernet έχει αποσυνδεθεί από την εκτυπωτή πριν διαμορφώσετε τις ρυθμίσεις ασύρματης σύνδεσης.*

Παρακάτω περιγράφονται οι προδιαγραφές της λειτουργίας ρύθμισης ασύρματης σύνδεσης:

Στοιχείο	**Προδιαγραφή**
Συνδεσιμότητα	Ασύρματη
Πρότυπο συνδεσιμότητας	Συμβατό με IEEE 802.11b/g
Εύρος ζώνης	2,4 GHz

Στοιχείο	Προδιαγραφή
Ρυθμός μεταφοράς δεδομένων	Λειτουργία IEEE 802.11b: 11, 5.5, 2, 1 Mbps Λειτουργία IEEE 802.11g: 54, 48, 36, 24, 18, 12, 9, 6 Mbps
Ασφάλεια	64 (κλειδί 40-bit)/ 128 (κλειδί 104- bit) WEP, WPA- PSK (TKIP, AES), WPA2-PSK (AES)(IEEE802.1x λειτουργία επιβεβαίωσης WPA 1x σε μη ανταπόκριση)
Πιστοποιητικά	Wi-Fi, WPA2.0 (Προσωπικό)
Wi-Fi Προστατευμένη Εγκατάσταση (WPS)	Ρύθμιση παραμέτρων με το πάτημα ενός κουμπιού (PBC), Προσωπικός αναγνωριστικός αριθμός (PIN)

Μπορείτε να επιλέξετε μια από τις ακόλουθες μεθόδους για τη διαμόρφωση μιας ρύθμισης ασύρματης σύνδεσης:

Οδηγός εγκατάστασης μέσω σύνδεσης USB	
Προηγμένη εγκατάσταση μέσω	σύνδεσης Ethernet
	Πίνακας χειριστή
	EpsonNet Config
	WPS-PIN*1
	WPS-PBC*2

*1 Το WPS-PIN (Wi-Fi® Προστατευμένη εγκατάσταση-Προσωπικός αναγνωριστικός αριθμός) είναι μια μέθοδος ελέγχου ταυτότητας και εγγραφής συσκευών που απαιτούνται για τη διαμόρφωση της ασύρματης σύνδεσης, μέσω εισαγωγής κωδικού PIN στον εκτυπωτή και τον υπολογιστή. Αυτή η ρύθμιση, η οποία εκτελείται μέσω σημείου πρόσβασης, είναι διαθέσιμη μόνο όταν τα σημεία πρόσβασης του ασύρματου δρομολογητή σας υποστηρίζουν το WPS.

*2 Το WPS-PBC (Wi-Fi Προστατευμένη εγκατάσταση-Ρύθμιση παραμέτρων με το πάτημα ενός κουμπιού) είναι μια μέθοδος ελέγχου ταυτότητας και εγγραφής συσκευών που απαιτούνται για τη διαμόρφωση της ασύρματης σύνδεσης, πατώντας το κουμπί που παρέχεται στο σημείο πρόσβασης μέσω ασύρματων δρομολογητών και εκτελώντας στη συνέχεια τη ρύθμιση WPS-PBC στον πίνακα χειριστή. Η ρύθμιση αυτή είναι διαθέσιμη μόνο όταν το σημείο πρόσβασης υποστηρίζει WPS.

Χρήση του οδηγού εγκατάστασης για τη διαμόρφωση των ρυθμίσεων ασύρματης σύνδεσης

Στην ακόλουθη διαδικασία χρησιμοποιούνται τα Windows XP ως παράδειγμα.

1. Τοποθετήστε το *Δίσκο λογισμικού* στη μονάδα CD/DVD του υπολογιστή σας.

   Εμφανίζεται το **Install Navi**.

Σημείωση:
Εάν ο Δίσκος λογισμικού δεν εκκινηθεί αυτόματα, κάντε κλικ στο ***Start (Έναρξη)*** *(****start (έναρξη)*** *για τα Windows XP) —* ***All Programs (Όλα τα προγράμματα)*** *(για τα Windows Vista και Windows 7) —* ***Accessories (Βοηθήματα)*** *(για τα Windows Vista και Windows 7) —* ***Run (Εκτέλεση)*** *και έπειτα πληκτρολογήστε* ***D:\EPSetup.exe*** *(όπου D είναι το γράμμα της μονάδας CD/DVD του υπολογιστή σας) και κάντε κλικ στο* ***OK****.*

2. Κάντε κλικ στο **Easy Install**.

   Εμφανίζεται το **SOFTWARE LICENSE AGREEMENT (Άδεια χρήσης λογισμικού)**.

3. Εάν συμφωνείτε με τους όρους του **SOFTWARE LICENSE AGREEMENT (Άδεια χρήσης λογισμικού)**, επιλέξτε **Agree (Συμφωνώ)** και κάντε κλικ στο **Next (Επόμενο)**.

   Εμφανίζεται το **Easy Install Navi**.

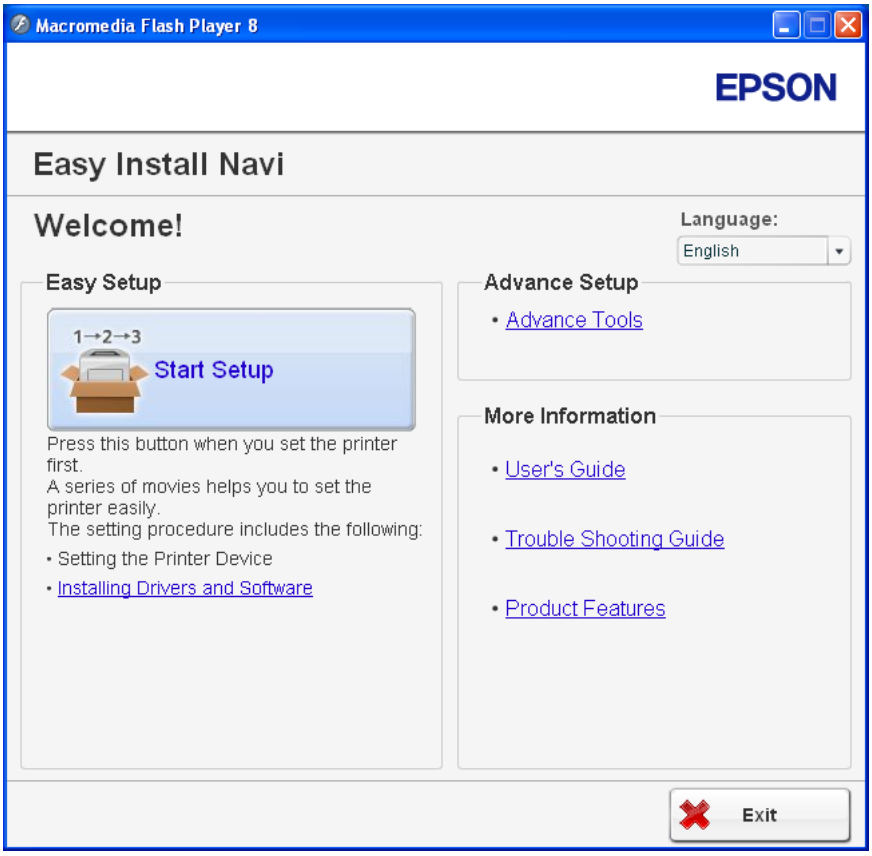

4. Κάντε κλικ στο **Start Setup**.

5. Κάντε κλικ στο **Connect Your Printer**.

   Εμφανίζεται η οθόνη επιλογής τύπου σύνδεσης.

6. Επιλέξτε **Wireless Connection** και, στη συνέχεια, κάντε κλικ στο **Next**.

   Εμφανίζεται η οθόνη επιλογής μεθόδου ρύθμισης.

7. Βεβαιωθείτε ότι είναι επιλεγμένο το **Wizard** και, στη συνέχεια, κάντε κλικ στο **Next**.

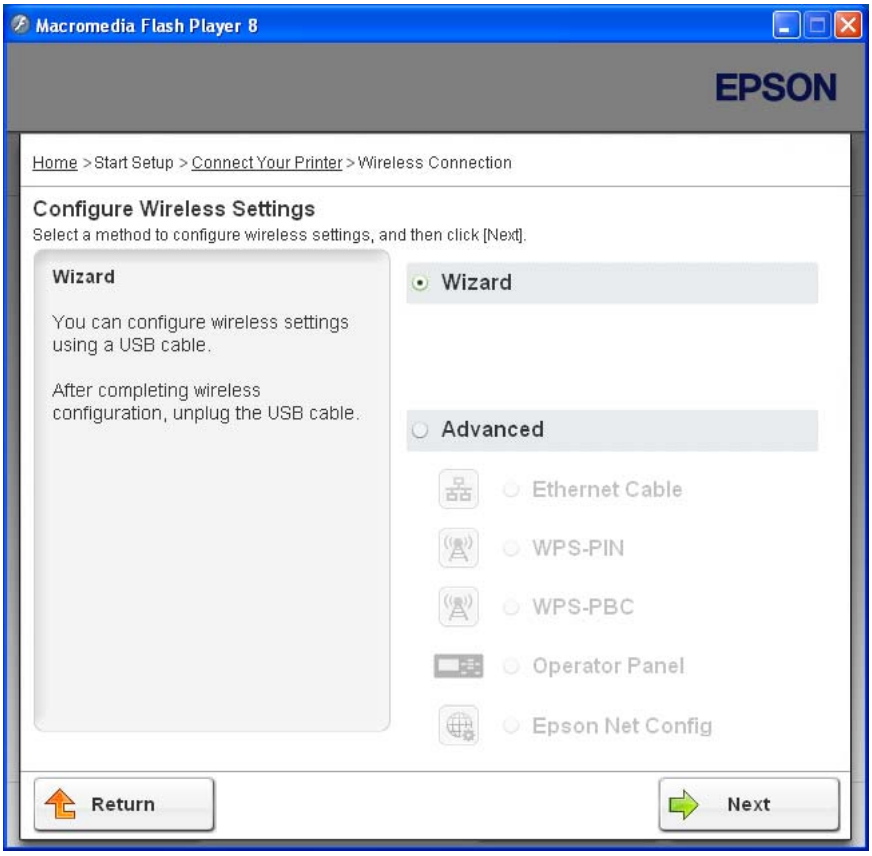

8. Ακολουθήστε τις οδηγίες που εμφανίζονται στην οθόνη για να συνδέσετε το καλώδιο USB και εκτελέστε άλλες ρυθμίσεις μέχρι να εμφανιστεί η οθόνη **Printer Setup Utility**.

   Σημείωση:
   *Εάν εμφανιστεί το **Found New Hardware Wizard (Οδηγός εύρεσης νέου υλικού)**, κάντε κλικ στο **Cancel (Άκυρο)**.*

9. Εισαγάγετε το SSID.

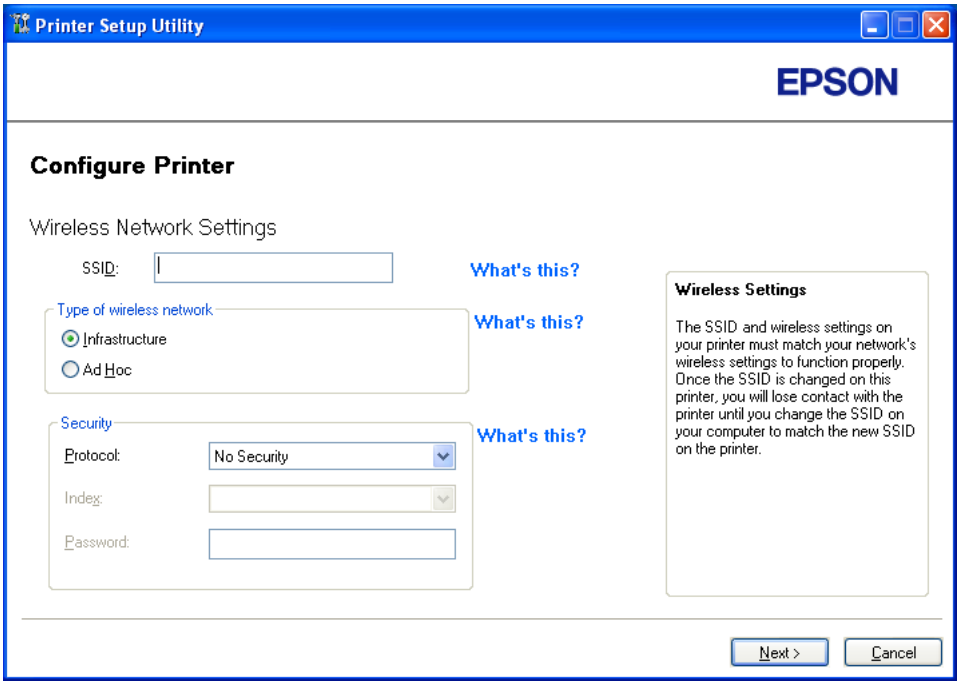

10. Επιλέξτε **Type of wireless network**.

11. Διαμορφώστε τη ρύθμιση ασφάλειας και, στη συνέχεια, κάντε κλικ στο **Next**.

    Εμφανίζεται η οθόνη «IP Address Settings».

12. Επιλέξτε **IP Mode** ανάλογα με τον τύπο του δικτύου σας.

    Όταν είναι επιλεγμένο το **IPv4**, διαμορφώστε τα ακόλουθα:

    a Επιλέξτε **Type**.

    b Εάν επιλέξατε **Use Manual Address** από το **Type**, εισαγάγετε τα ακόλουθα στοιχεία:

    - ❑ **IP Address** του εκτυπωτή σας
    - ❑ **Subnet Mask**
    - ❑ **Gateway Address**

    Όταν είναι επιλεγμένο το **Dual Stack**, διαμορφώστε τα ακόλουθα:

a Διαμορφώστε τις **IPv4 Settings**.

b Εάν επιλέξατε το πλαίσιο ελέγχου **Use Manual Address** στο **IPv6 Settings**, εισαγάγετε τα ακόλουθα στοιχεία:

- ❏ **IP Address** του εκτυπωτή σας
- ❏ **Gateway Address**

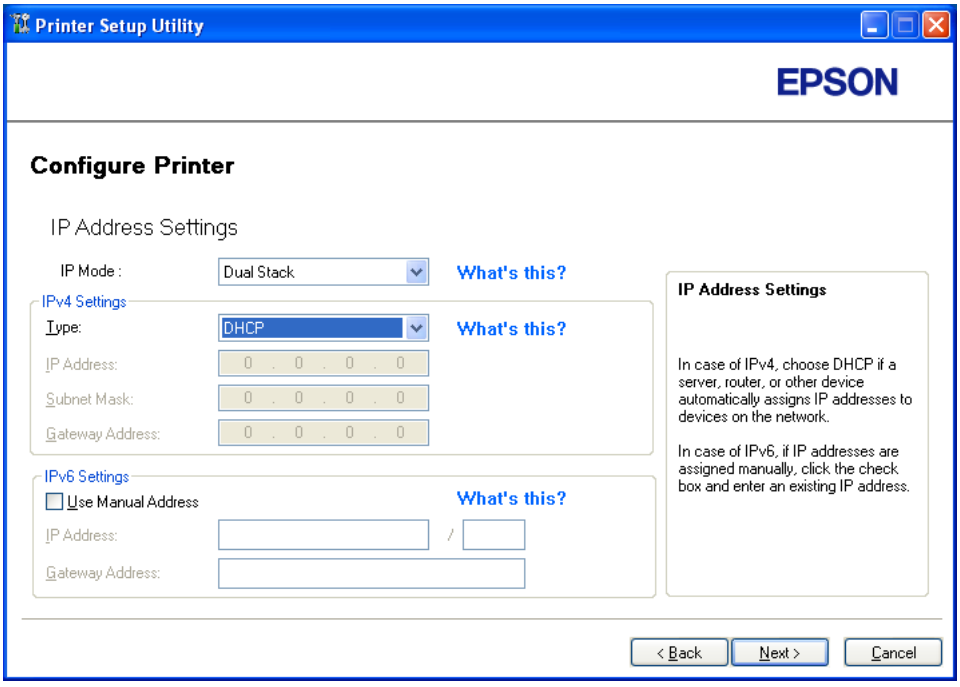

13. Κάντε κλικ στο **Next**.

Εμφανίζεται η οθόνη «FAX Settings».

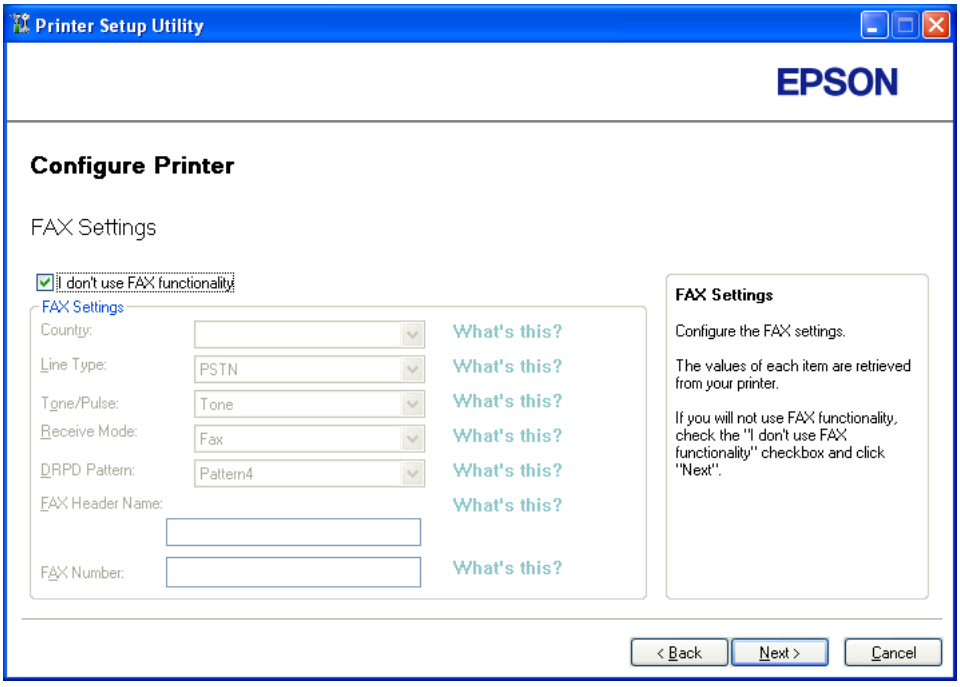

14. Διαμορφώστε τις ρυθμίσεις φαξ, εάν χρειάζεται.

    Σημείωση:
    Εάν δεν πρόκειται να χρησιμοποιήσετε τη λειτουργία φαξ, επιλέξτε το πλαίσιο ελέγχου ***I don't use FAX functionality****.*

15. Κάντε κλικ στο **Next**.

16. Βεβαιωθείτε ότι εμφανίζονται οι ρυθμίσεις ασύρματης σύνδεσης και, στη συνέχεια, κάντε κλικ στο **Apply**.

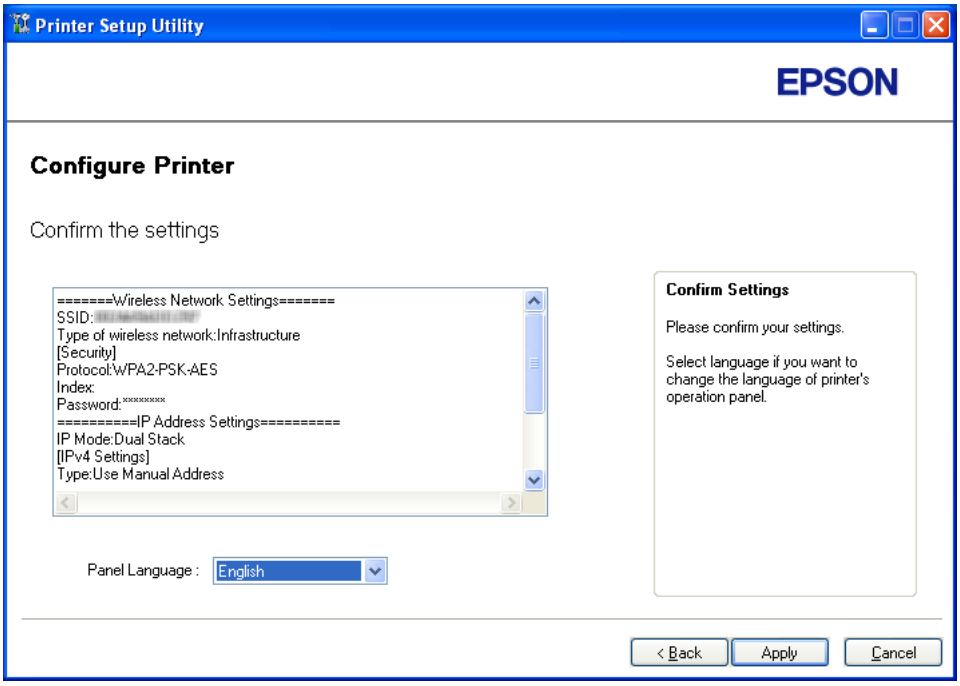

17. Κάντε κλικ στο **Yes (Ναι)** για να επανεκκινήσετε τον εκτυπωτή σας.

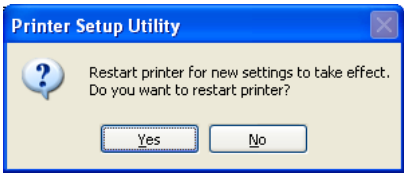

Εμφανίζεται η οθόνη «Configuration Complete».

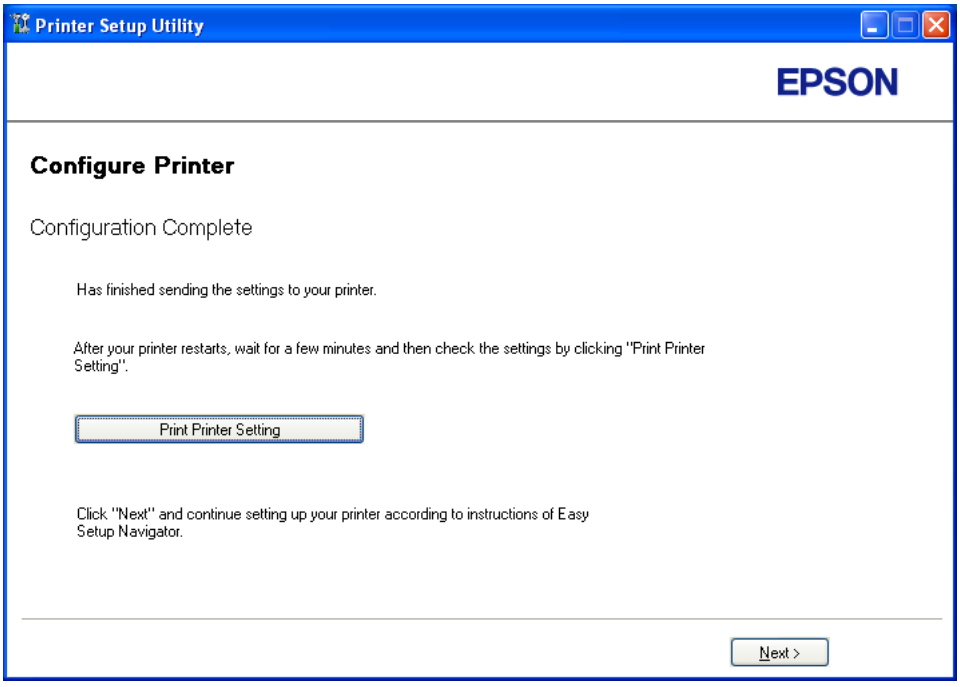

18. Περιμένετε μερικά λεπτά μέχρι να επανεκκινηθεί ο εκτυπωτής για να εγκατασταθεί το ασύρματο δίκτυο.

    Σημείωση:
    *Εάν εμφανιστεί το **Found New Hardware Wizard (Οδηγός εύρεσης νέου υλικού)**, κάντε κλικ στο **Cancel (Άκυρο)**.*

19. Κάντε κλικ στο **Print Printer Setting**.

20. Επιβεβαιώστε ότι το «Link Quality» εμφανίζεται ως «Good», «Acceptable» ή «Low» στην αναφορά.

    Σημείωση:
    *Όταν το «Link Quality» είναι «No Reception», ελέγξτε εάν οι ρυθμίσεις ασύρματης σύνδεσης έχουν διαμορφωθεί σωστά. Για να διαμορφώσετε εκ νέου τις ρυθμίσεις ασύρματης σύνδεσης, κάντε κλικ στο **Next** στην οθόνη «Configuration Complete» και έπειτα κλικ στο **Return**.*

21. Κάντε κλικ στο **Next**.

22. Ακολουθήστε τις οδηγίες στην οθόνη μέχρι να εμφανιστεί η οθόνη «Check Setup».

23. Βεβαιωθείτε ότι δεν εμφανίζονται σφάλματα στον πίνακα LCD και, στη συνέχεια, κάντε κλικ στο **Start Installation**.

    Εάν υπάρχουν σφάλματα, κάντε κλικ στο **Trouble Shooting Guide** και ακολουθήστε τις οδηγίες.

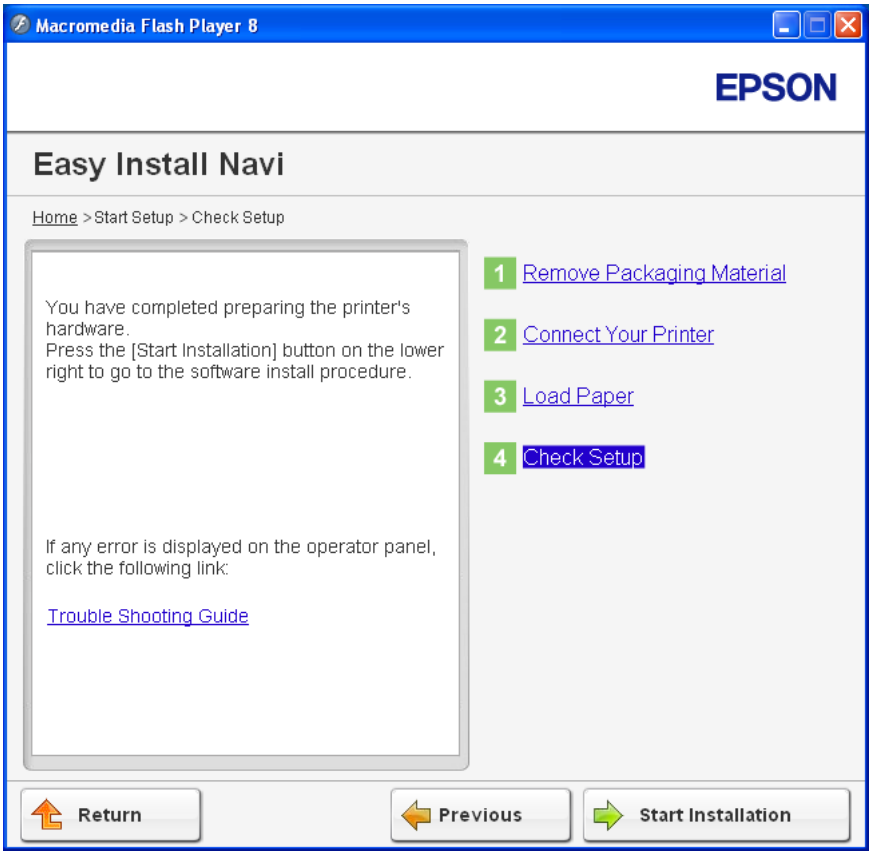

24. Ελέγξτε εάν ο εκτυπωτής που πρόκειται να εγκατασταθεί, αναγράφεται στην οθόνη «Select Printer» και, στη συνέχεια, κάντε κλικ στο **Next**.

    Σημείωση:
    Εάν ο εκτυπωτής που πρόκειται να εγκατασταθεί δεν αναγράφεται στην οθόνη «Select Printer», ακολουθήστε τα παρακάτω βήματα:

    - ❑ *Κάντε κλικ στο **Refresh** για να ενημερωθούν οι πληροφορίες.*
    - ❑ *Κάντε κλικ στο **Add Printer** και έπειτα εισαγάγετε χειροκίνητα τις λεπτομέρειες του εκτυπωτή.*

25. Επιλέξτε τα απαιτούμενα στοιχεία από την οθόνη «Enter Printer Settings» και, στη συνέχεια, κάντε κλικ στο **Next**.

26. Επιλέξτε το λογισμικό που θέλετε να εγκαταστήσετε και κάντε κλικ στο **Install**.

27. Κάντε κλικ στο **Finish** για έξοδο από αυτό το εργαλείο.

    Η διαμόρφωση των ρυθμίσεων ασύρματης σύνδεσης έχει ολοκληρωθεί.

Χρήση της προηγμένης εγκατάστασης για τη διαμόρφωση των ρυθμίσεων ασύρματης σύνδεσης

Για να χρησιμοποιήσετε την προχωρημένη εγκατάσταση, μεταβείτε στην οθόνη Configure Wireless Settings.

Στην ακόλουθη διαδικασία χρησιμοποιούνται τα Windows XP ως παράδειγμα.

Πρόσβαση στην οθόνη Configure Wireless Settings

1. Τοποθετήστε το *Δίσκο λογισμικού* στη μονάδα CD/DVD του υπολογιστή σας.

   Εμφανίζεται το **Install Navi**.

   Σημείωση:
   *Εάν ο Δίσκος λογισμικού δεν εκκινηθεί αυτόματα, κάντε κλικ στο **Start (Έναρξη)** (**start (έναρξη)** για τα Windows XP) — **All Programs (Όλα τα προγράμματα)** (για τα Windows Vista και Windows 7) — **Accessories (Βοηθήματα)** (για τα Windows Vista και Windows 7) — **Run (Εκτέλεση)** και έπειτα πληκτρολογήστε **D:\EPSetup.exe** (όπου D είναι το γράμμα της μονάδας CD/DVD του υπολογιστή σας) και κάντε κλικ στο **OK**.*

2. Κάντε κλικ στο **Easy Install**.

   Εμφανίζεται το **SOFTWARE LICENSE AGREEMENT (Άδεια χρήσης λογισμικού)**.

3. Εάν συμφωνείτε με τους όρους του **SOFTWARE LICENSE AGREEMENT (Άδεια χρήσης λογισμικού)**, επιλέξτε **Agree (Συμφωνώ)** και κάντε κλικ στο **Next (Επόμενο)**.

Εμφανίζεται το **Easy Install Navi**.

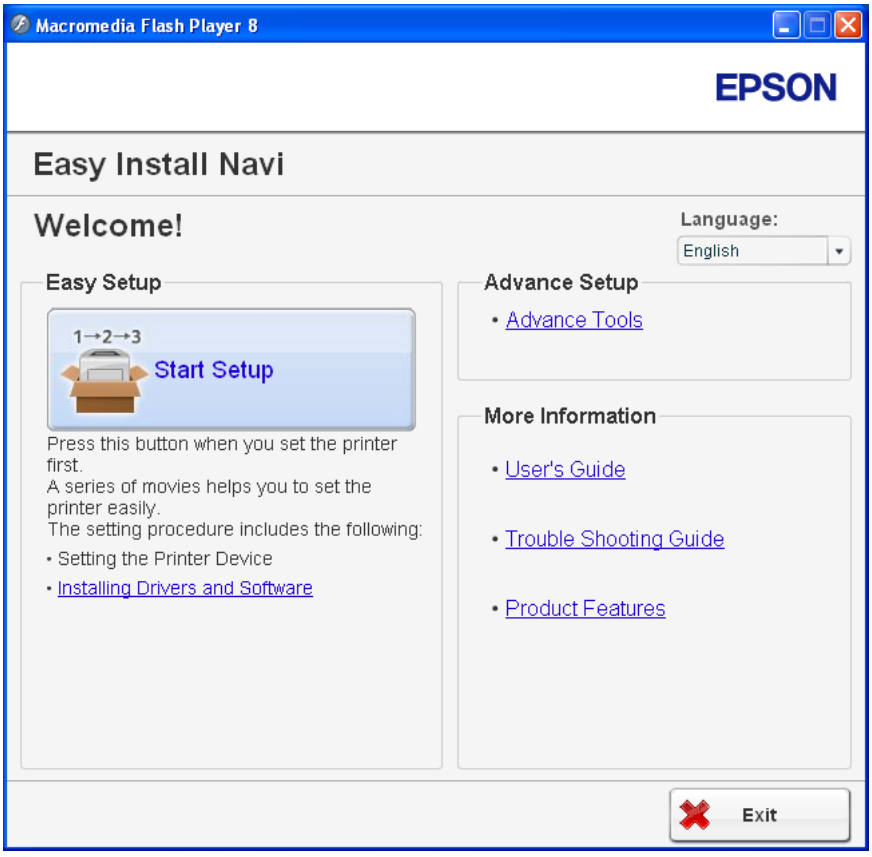

4. Κάντε κλικ στο **Start Setup**.

5. Κάντε κλικ στο **Connect Your Printer**.

6. Επιλέξτε **Wireless Connection** και, στη συνέχεια, κάντε κλικ στο **Next**.

   Εμφανίζεται η οθόνη επιλογής μεθόδου ρύθμισης.

7. Επιλέξτε **Advanced**.

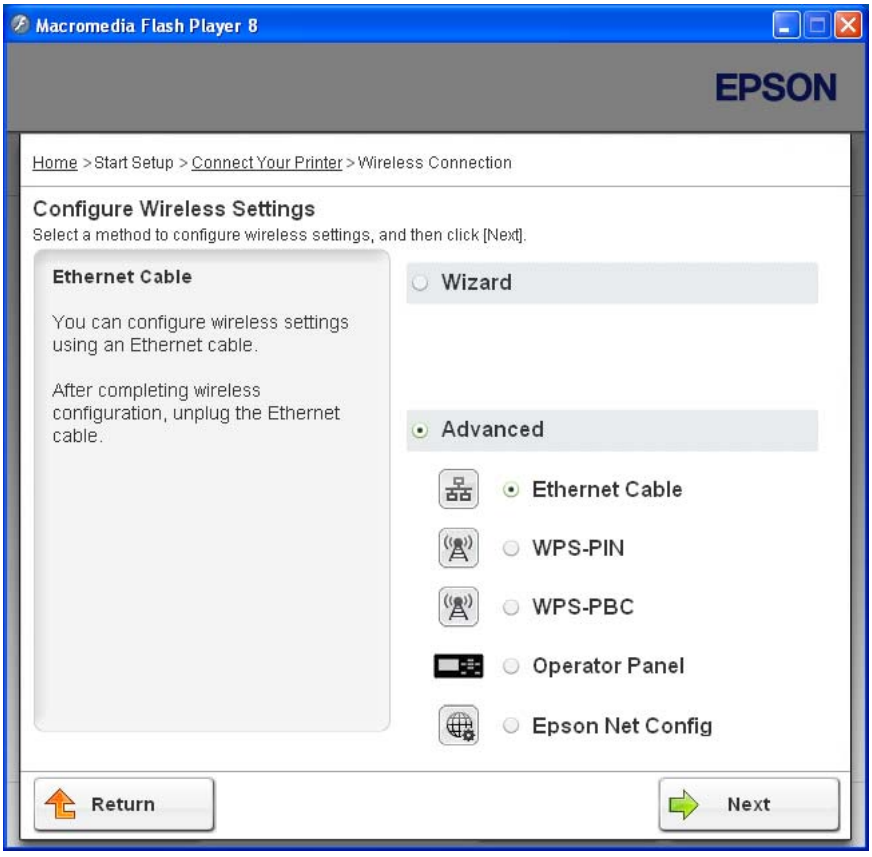

Επιλέξτε μια μέθοδο σύνδεσης από τις ακόλουθες

- ❑ «Ethernet Cable» στη σελίδα 72
- ❑ «WPS-PIN» στη σελίδα 79
- ❑ «WPS-PBC» στη σελίδα 81
- ❑ «Operator Panel» στη σελίδα 83
- ❑ «EpsonNet Config» στη σελίδα 85

Ethernet Cable

1. Επιλέξτε **Ethernet Cable** και, στη συνέχεια, κάντε κλικ στο **Next**.
2. Ακολουθήστε τις οδηγίες στην οθόνη και έπειτα κάντε κλικ στο **Next**.

Εμφανίζεται η οθόνη **Printer Setup Utility**.

3. Επιλέξτε τον εκτυπωτή που πρόκειται να διαμορφωθεί, από την οθόνη «Select Printer» και, στη συνέχεια, κάντε κλικ στο **Next**.

   Σημείωση:
   Εάν ο εκτυπωτής που πρόκειται να διαμορφωθεί δεν αναγράφεται στην οθόνη «Select Printer», ακολουθήστε τα παρακάτω βήματα:

   ❑ *Κάντε κλικ στο **Refresh** για να ενημερωθούν οι πληροφορίες.*

   ❑ *Κάντε κλικ στο **Enter IP Address** και έπειτα εισαγάγετε τη διεύθυνση IP του εκτυπωτή σας.*

4. Εισαγάγετε το SSID.

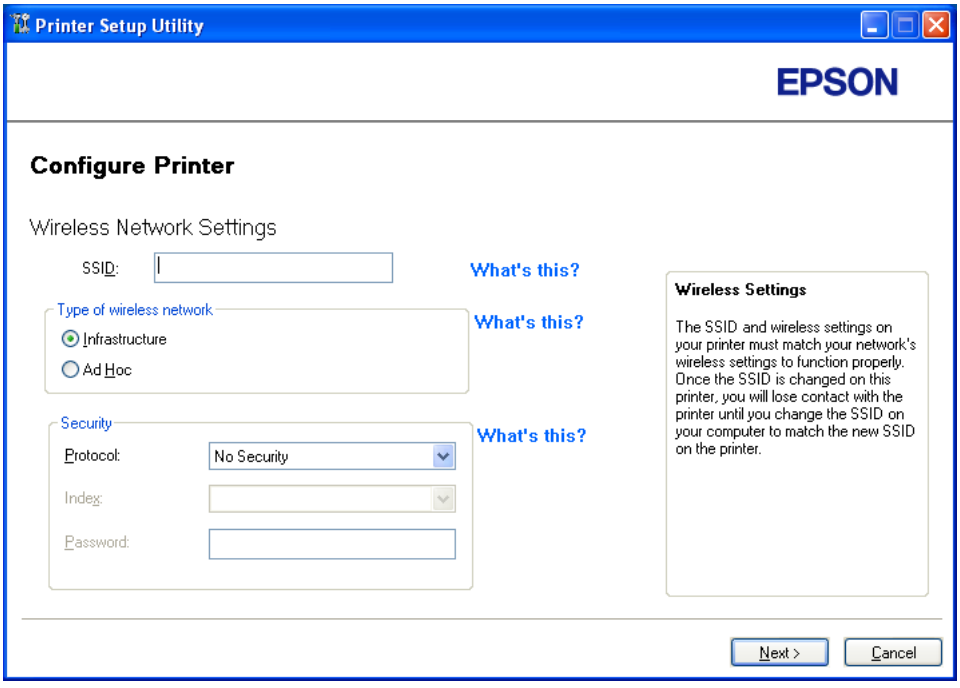

5. Επιλέξτε **Type of wireless network**.

6. Διαμορφώστε τη ρύθμιση ασφάλειας και, στη συνέχεια, κάντε κλικ στο **Next**.

   Εμφανίζεται η οθόνη «IP Address Settings».

7. Επιλέξτε **IP Mode** ανάλογα με τον τύπο του δικτύου σας.

Όταν είναι επιλεγμένο το **IPv4**, διαμορφώστε τα ακόλουθα:

a Επιλέξτε **Type**.

b Εάν επιλέξατε **Use Manual Address** από το **Type**, εισαγάγετε τα ακόλουθα στοιχεία:

- ❏ **IP Address** του εκτυπωτή σας
- ❏ **Subnet Mask**
- ❏ **Gateway Address**

Όταν είναι επιλεγμένο το **Dual Stack**, διαμορφώστε τα ακόλουθα:

a Διαμορφώστε τις **IPv4 Settings**.

b Εάν επιλέξατε το πλαίσιο ελέγχου **Use Manual Address** στο **IPv6 Settings**, εισαγάγετε τα ακόλουθα στοιχεία:

- ❏ **IP Address** του εκτυπωτή σας
- ❏ **Gateway Address**

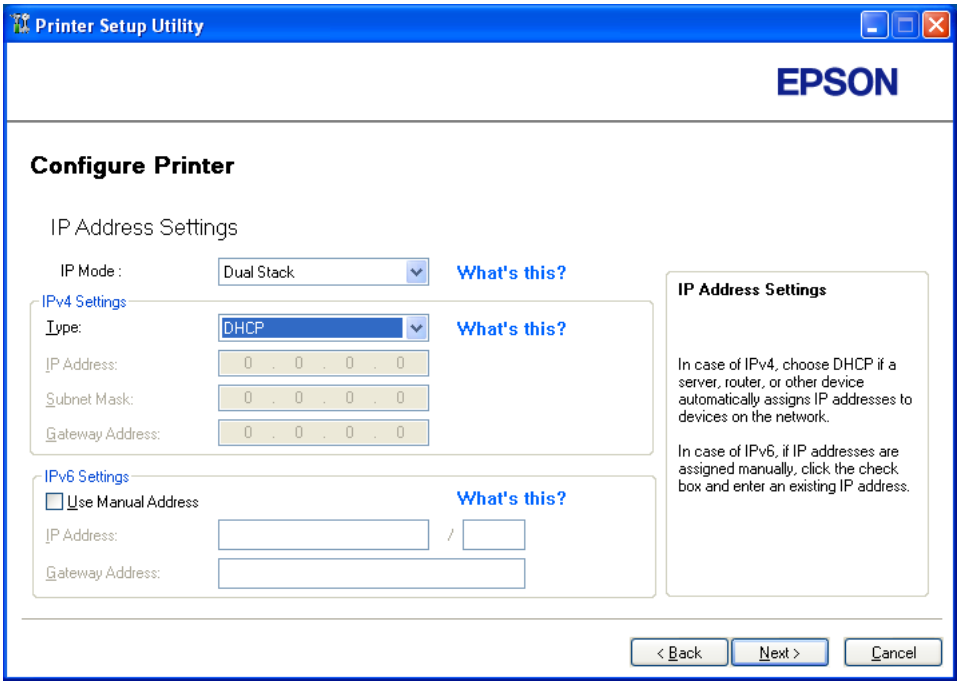

8. Κάντε κλικ στο **Next**.

Εμφανίζεται η οθόνη «FAX Settings».

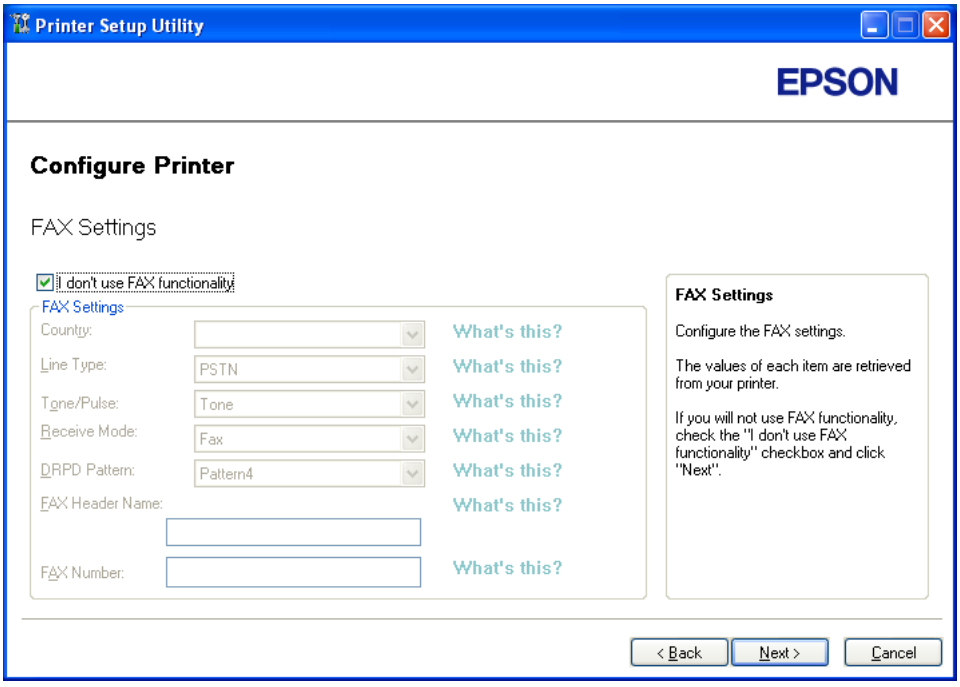

9. Διαμορφώστε τις ρυθμίσεις φαξ, εάν χρειάζεται.

   Σημείωση:
   Εάν δεν πρόκειται να χρησιμοποιήσετε τη λειτουργία φαξ, επιλέξτε το πλαίσιο ελέγχου ***I don't use FAX functionality****.*

10. Κάντε κλικ στο **Next**.

11. Βεβαιωθείτε ότι εμφανίζονται οι ρυθμίσεις ασύρματης σύνδεσης και, στη συνέχεια, κάντε κλικ στο **Apply**.

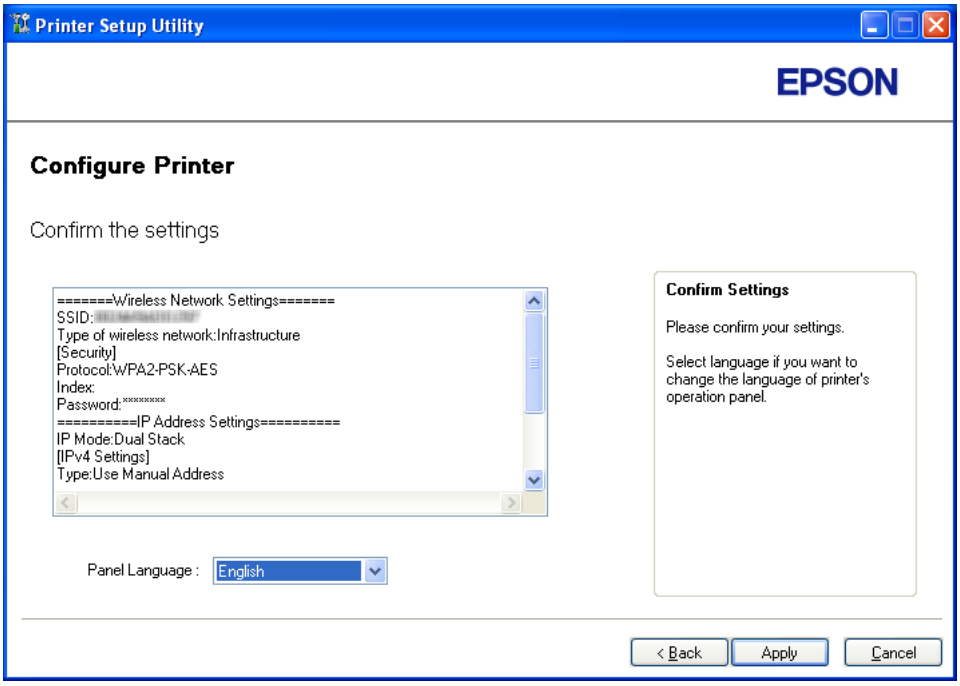

12. Κάντε κλικ στο **Yes (Ναι)** για να επανεκκινήσετε τον εκτυπωτή σας.

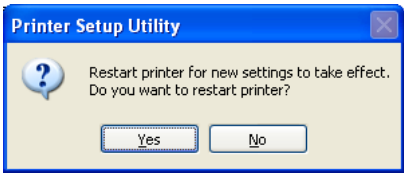

Εμφανίζεται η οθόνη «Configuration Complete».

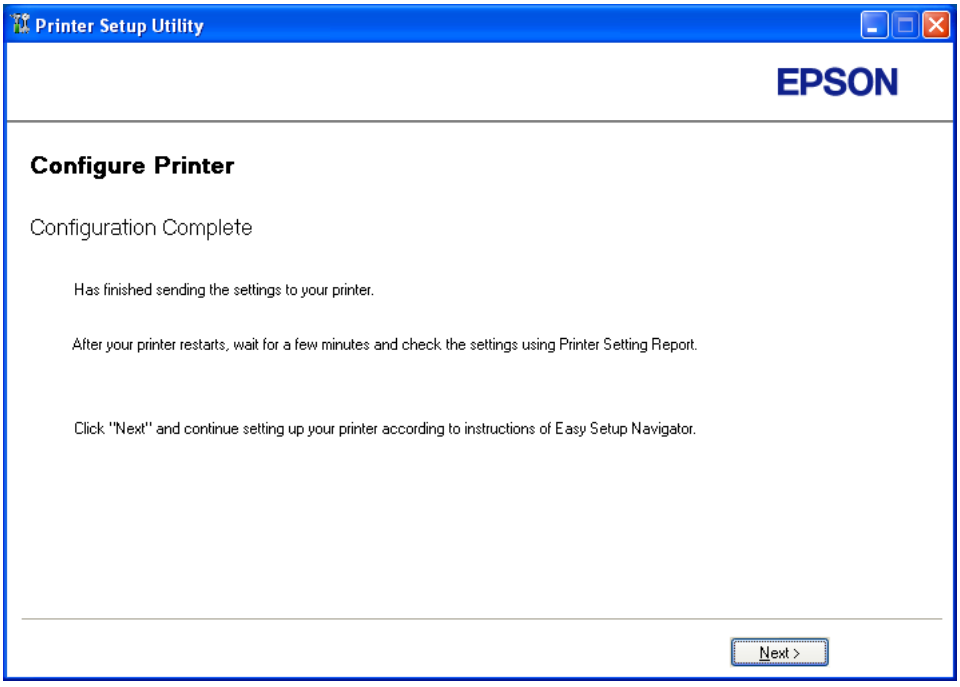

13. Περιμένετε μερικά λεπτά μέχρι να επανεκκινηθεί ο εκτυπωτής για να εγκατασταθεί το ασύρματο δίκτυο.

14. Κάντε κλικ στο **Next**.

15. Ακολουθήστε τις οδηγίες στην οθόνη μέχρι να εμφανιστεί η οθόνη «Check Setup».

16. Εκτυπώστε μια σελίδα System Settings από τον πίνακα χειριστή.

    Ανατρέξτε στην ενότητα «Εκτύπωση σελίδας System Settings» στη σελίδα 162.

17. Επιβεβαιώστε ότι το «Link Quality» εμφανίζεται ως «Good», «Acceptable» ή «Low» στην αναφορά.

    Σημείωση:
    *Όταν το «Link Quality» είναι «No Reception», ελέγξτε εάν οι ρυθμίσεις ασύρματης σύνδεσης έχουν διαμορφωθεί σωστά. Για να διαμορφώσετε εκ νέου τις ρυθμίσεις ασύρματης σύνδεσης, κάντε κλικ στο **Return**.*

18. Βεβαιωθείτε ότι δεν εμφανίζονται σφάλματα στον πίνακα LCD και, στη συνέχεια, κάντε κλικ στο **Start Installation**.

Εάν υπάρχουν σφάλματα, κάντε κλικ στο **Trouble Shooting Guide** και ακολουθήστε τις οδηγίες.

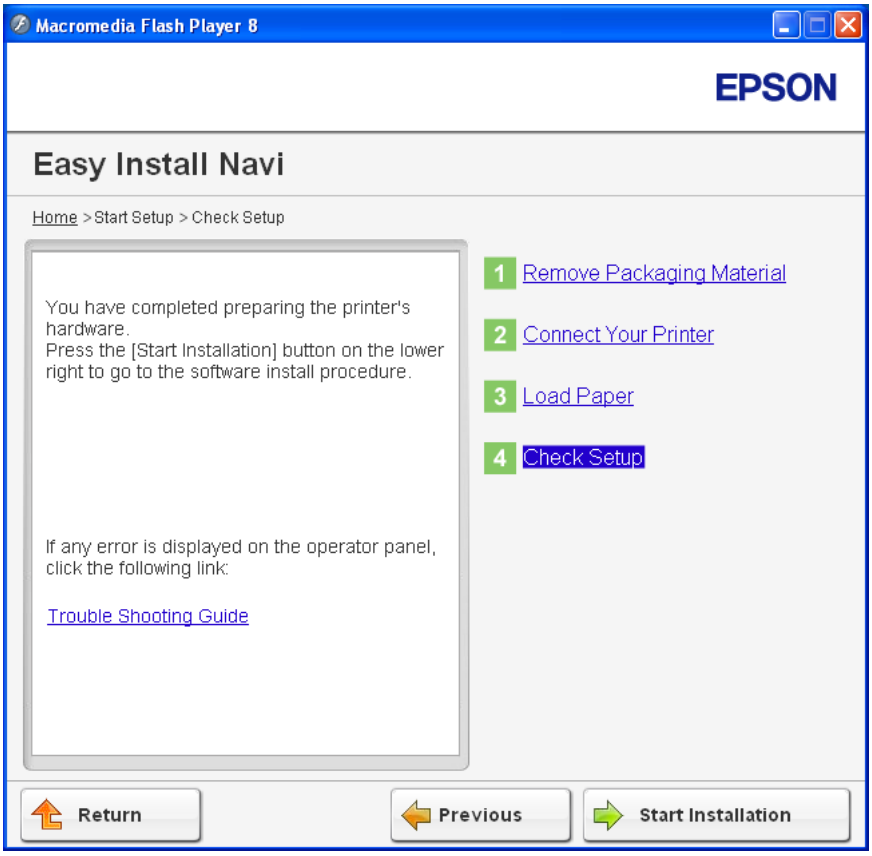

19. Ελέγξτε εάν ο εκτυπωτής που πρόκειται να εγκατασταθεί, αναγράφεται στην οθόνη «Select Printer» και, στη συνέχεια, κάντε κλικ στο **Next**.

    Σημείωση:
    Εάν ο εκτυπωτής που πρόκειται να εγκατασταθεί δεν αναγράφεται στην οθόνη «Select Printer», ακολουθήστε τα παρακάτω βήματα:

    ❑ *Κάντε κλικ στο **Refresh** για να ενημερωθούν οι πληροφορίες.*

    ❑ *Κάντε κλικ στο **Add Printer** και έπειτα εισαγάγετε χειροκίνητα τις λεπτομέρειες του εκτυπωτή.*

20. Διαμορφώστε τα απαιτούμενα στοιχεία από την οθόνη «Enter Printer Settings» και, στη συνέχεια, κάντε κλικ στο **Next**.

21. Επιλέξτε το λογισμικό που θέλετε να εγκαταστήσετε και κάντε κλικ στο **Install**.

22. Κάντε κλικ στο **Finish** για έξοδο από αυτό το εργαλείο.

    Η διαμόρφωση των ρυθμίσεων ασύρματης σύνδεσης έχει ολοκληρωθεί.

WPS-PIN

Σημείωση:

- ❑ *Το WPS-PIN (Wi-Fi Προστατευμένη εγκατάσταση-Προσωπικός αναγνωριστικός αριθμός) είναι μια μέθοδος ελέγχου ταυτότητας και εγγραφής συσκευών που απαιτούνται για τη διαμόρφωση της ασύρματης σύνδεσης, μέσω εισαγωγής κωδικού PIN στον εκτυπωτή και τον υπολογιστή. Αυτή η ρύθμιση, η οποία εκτελείται μέσω σημείου πρόσβασης, είναι διαθέσιμη μόνο όταν τα σημεία πρόσβασης του ασύρματου δρομολογητή σας υποστηρίζουν το WPS.*

- ❑ *Πριν ξεκινήσει το WPS-PIN, θα χρειαστεί να εισαγάγετε τον κωδικό PIN στην ιστοσελίδα του σημείου πρόσβασης ασύρματης σύνδεσης. Ανατρέξτε στο εγχειρίδιο του σημείου πρόσβασης για λεπτομέρειες.*

1. Επιλέξτε **WPS-PIN** και, στη συνέχεια, κάντε κλικ στο **Next**.

2. Ακολουθήστε τις οδηγίες στην οθόνη μέχρι να εμφανιστεί η οθόνη «Check Setup».

3. Βεβαιωθείτε ότι δεν εμφανίζονται σφάλματα στον πίνακα LCD και, στη συνέχεια, κάντε κλικ στο **Start Installation**.

Εάν υπάρχουν σφάλματα, κάντε κλικ στο **Trouble Shooting Guide** και ακολουθήστε τις οδηγίες.

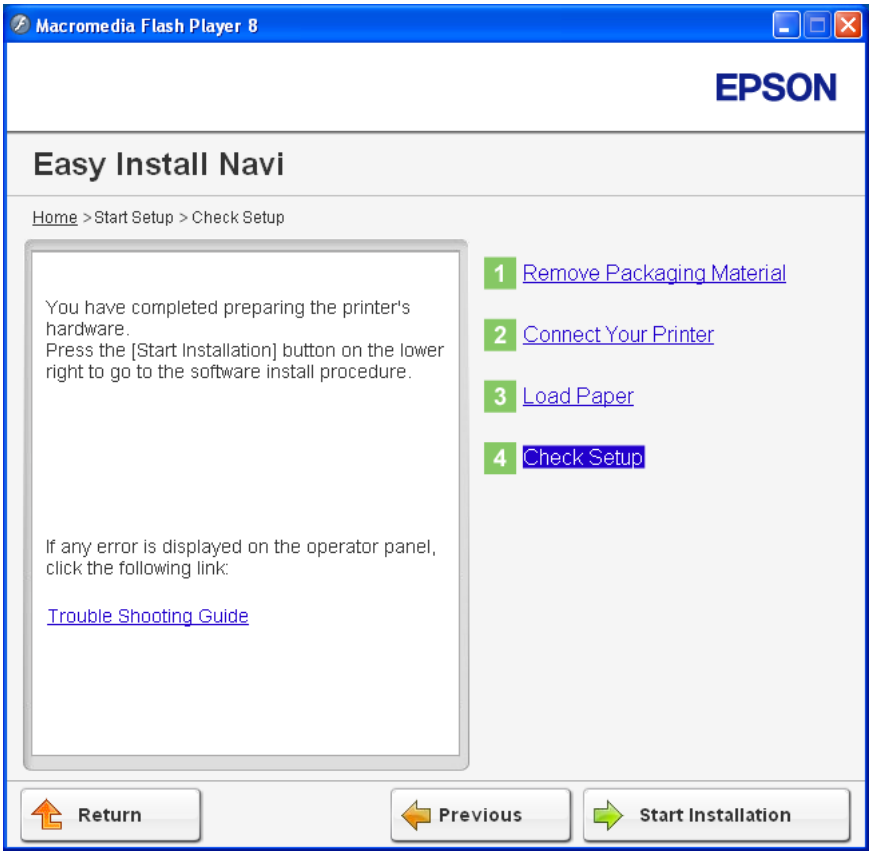

4. Ελέγξτε εάν ο εκτυπωτής που πρόκειται να εγκατασταθεί, αναγράφεται στην οθόνη «Select Printer» και, στη συνέχεια, κάντε κλικ στο **Next**.

   Σημείωση:
   Εάν ο εκτυπωτής που πρόκειται να εγκατασταθεί δεν αναγράφεται στην οθόνη «Select Printer», ακολουθήστε τα παρακάτω βήματα:

   ❑ *Κάντε κλικ στο **Refresh** για να ενημερωθούν οι πληροφορίες.*

   ❑ *Κάντε κλικ στο **Add Printer** και έπειτα εισαγάγετε χειροκίνητα τις λεπτομέρειες του εκτυπωτή.*

5. Διαμορφώστε τα απαιτούμενα στοιχεία από την οθόνη «Enter Printer Settings» και, στη συνέχεια, κάντε κλικ στο **Next**.

6. Επιλέξτε το λογισμικό που θέλετε να εγκαταστήσετε και κάντε κλικ στο **Install**.

7. Κάντε κλικ στο **Finish** για έξοδο από αυτό το εργαλείο.

   Η διαμόρφωση των ρυθμίσεων ασύρματης σύνδεσης έχει ολοκληρωθεί.

Όταν ολοκληρωθεί επιτυχώς η διαδικασία **WPS-PIN** και επανεκκινηθεί ο εκτυπωτής, η σύνδεση ασύρματου LAN έχει ολοκληρωθεί.

WPS-PBC

Σημείωση:
Το WPS-PBC (Wi-Fi Προστατευμένη εγκατάσταση-Ρύθμιση παραμέτρων με το πάτημα ενός κουμπιού) είναι μια μέθοδος ελέγχου ταυτότητας και εγγραφής συσκευών που απαιτούνται για τη διαμόρφωση της ασύρματης σύνδεσης, πατώντας το κουμπί που παρέχεται στο σημείο πρόσβασης μέσω ασύρματων δρομολογητών και εκτελώντας στη συνέχεια τη ρύθμιση WPS-PBC στον πίνακα χειριστή. Η ρύθμιση αυτή είναι διαθέσιμη μόνο όταν το σημείο πρόσβασης υποστηρίζει WPS.

1. Επιλέξτε **WPS-PBC** και, στη συνέχεια, κάντε κλικ στο **Next**.

2. Ακολουθήστε τις οδηγίες στην οθόνη μέχρι να εμφανιστεί η οθόνη «Check Setup».

3. Βεβαιωθείτε ότι δεν εμφανίζονται σφάλματα στον πίνακα LCD και, στη συνέχεια, κάντε κλικ στο **Start Installation**.

Εάν υπάρχουν σφάλματα, κάντε κλικ στο **Trouble Shooting Guide** και ακολουθήστε τις οδηγίες.

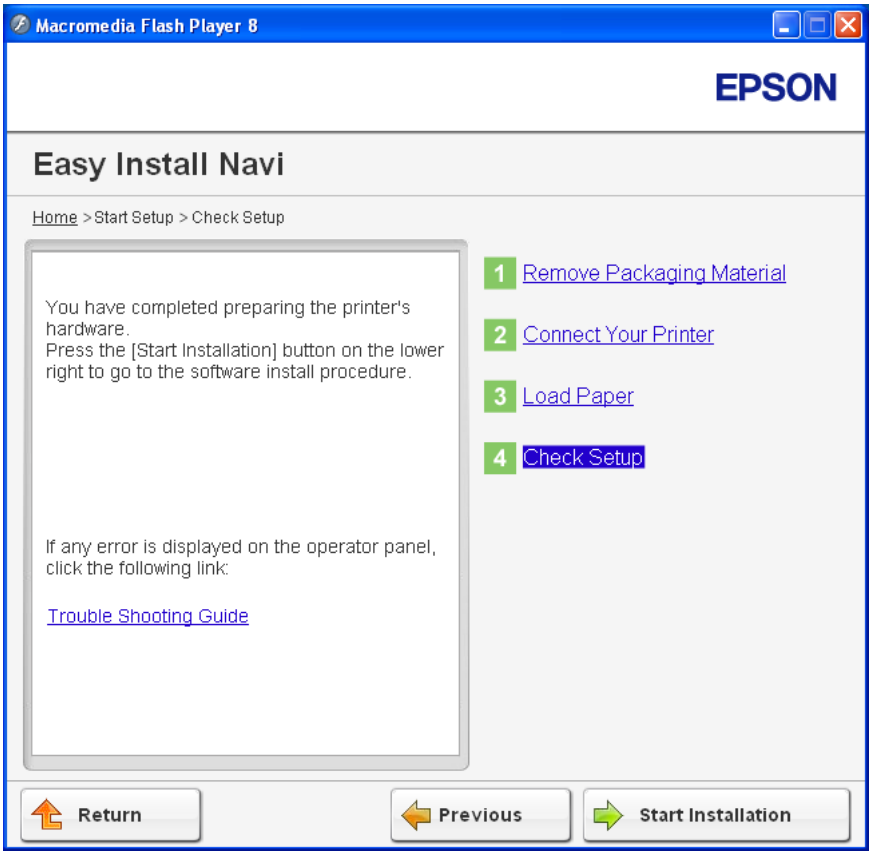

4. Ελέγξτε εάν ο εκτυπωτής που πρόκειται να εγκατασταθεί, αναγράφεται στην οθόνη «Select Printer» και, στη συνέχεια, κάντε κλικ στο **Next**.

   Σημείωση:
   Εάν ο εκτυπωτής που πρόκειται να εγκατασταθεί δεν αναγράφεται στην οθόνη «Select Printer», ακολουθήστε τα παρακάτω βήματα:

   ❑ *Κάντε κλικ στο **Refresh** για να ενημερωθούν οι πληροφορίες.*

   ❑ *Κάντε κλικ στο **Add Printer** και έπειτα εισαγάγετε χειροκίνητα τις λεπτομέρειες του εκτυπωτή.*

5. Διαμορφώστε τα απαιτούμενα στοιχεία από την οθόνη «Enter Printer Settings» και, στη συνέχεια, κάντε κλικ στο **Next**.

6. Επιλέξτε το λογισμικό που θέλετε να εγκαταστήσετε και κάντε κλικ στο **Install**.

7. Κάντε κλικ στο **Finish** για έξοδο από αυτό το εργαλείο.

   Η διαμόρφωση των ρυθμίσεων ασύρματης σύνδεσης έχει ολοκληρωθεί.

Σημείωση:
*Για τη διαδικασία **WPS-PBC** στο σημείο πρόσβασης ασύρματου LAN, ανατρέξτε στο εγχειρίδιο που παρέχεται με το σημείο πρόσβασης ασύρματου LAN.*

Όταν ολοκληρωθεί επιτυχώς η διαδικασία **WPS-PBC** και επανεκκινηθεί ο εκτυπωτής, η σύνδεση ασύρματου LAN έχει ολοκληρωθεί.

Operator Panel

1. Επιλέξτε **Operator Panel** και, στη συνέχεια, κάντε κλικ στο **Next**.

2. Ακολουθήστε τις οδηγίες στην οθόνη μέχρι να εμφανιστεί η οθόνη «Check Setup».

3. Βεβαιωθείτε ότι δεν εμφανίζονται σφάλματα στον πίνακα LCD και, στη συνέχεια, κάντε κλικ στο **Start Installation**.

Εάν υπάρχουν σφάλματα, κάντε κλικ στο **Trouble Shooting Guide** και ακολουθήστε τις οδηγίες.

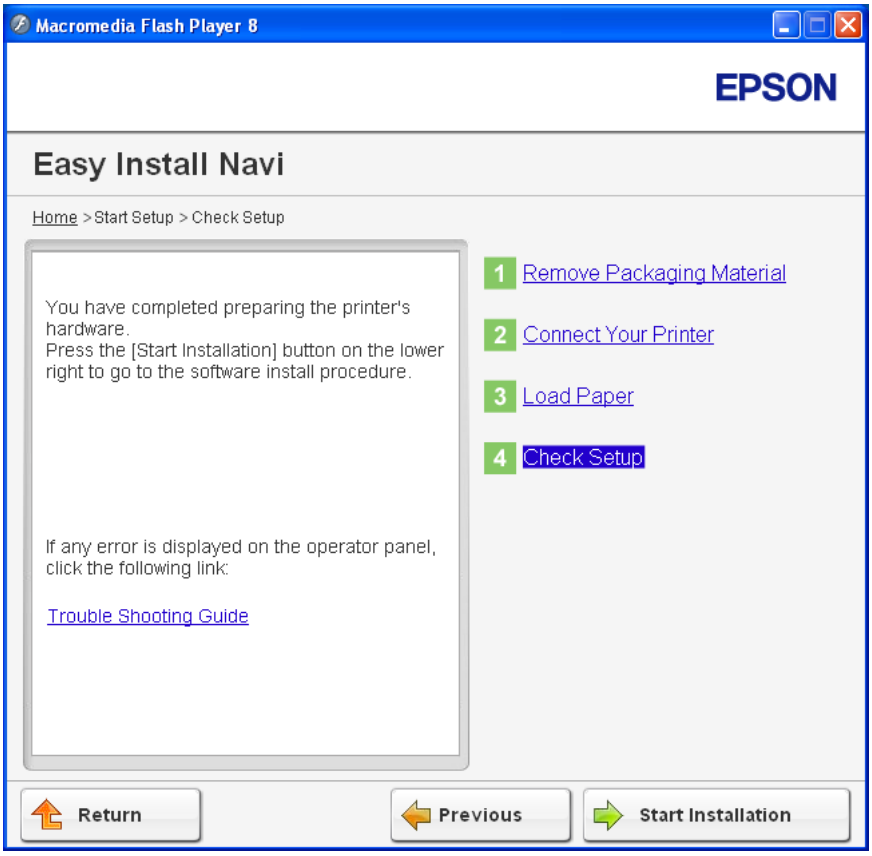

4. Ελέγξτε εάν ο εκτυπωτής που πρόκειται να εγκατασταθεί, αναγράφεται στην οθόνη «Select Printer» και, στη συνέχεια, κάντε κλικ στο **Next**.

   Σημείωση:
   Εάν ο εκτυπωτής που πρόκειται να εγκατασταθεί δεν αναγράφεται στην οθόνη «Select Printer», ακολουθήστε τα παρακάτω βήματα:

   ❑ *Κάντε κλικ στο **Refresh** για να ενημερωθούν οι πληροφορίες.*

   ❑ *Κάντε κλικ στο **Add Printer** και έπειτα εισαγάγετε χειροκίνητα τις λεπτομέρειες του εκτυπωτή.*

5. Διαμορφώστε τα απαιτούμενα στοιχεία από την οθόνη «Enter Printer Settings» και, στη συνέχεια, κάντε κλικ στο **Next**.

6. Επιλέξτε το λογισμικό που θέλετε να εγκαταστήσετε και κάντε κλικ στο **Install**.

7. Κάντε κλικ στο **Finish** για έξοδο από αυτό το εργαλείο.

   Η διαμόρφωση των ρυθμίσεων ασύρματης σύνδεσης έχει ολοκληρωθεί.

EpsonNet Config

1. Επιλέξτε **EpsonNet Config** και, στη συνέχεια, κάντε κλικ στο **Next**.

2. Ακολουθήστε τις οδηγίες στην οθόνη μέχρι να εμφανιστεί η οθόνη «Check Setup».

3. Βεβαιωθείτε ότι δεν εμφανίζονται σφάλματα στον πίνακα LCD και, στη συνέχεια, κάντε κλικ στο **Start Installation**.

   Εάν υπάρχουν σφάλματα, κάντε κλικ στο **Trouble Shooting Guide** και ακολουθήστε τις οδηγίες.

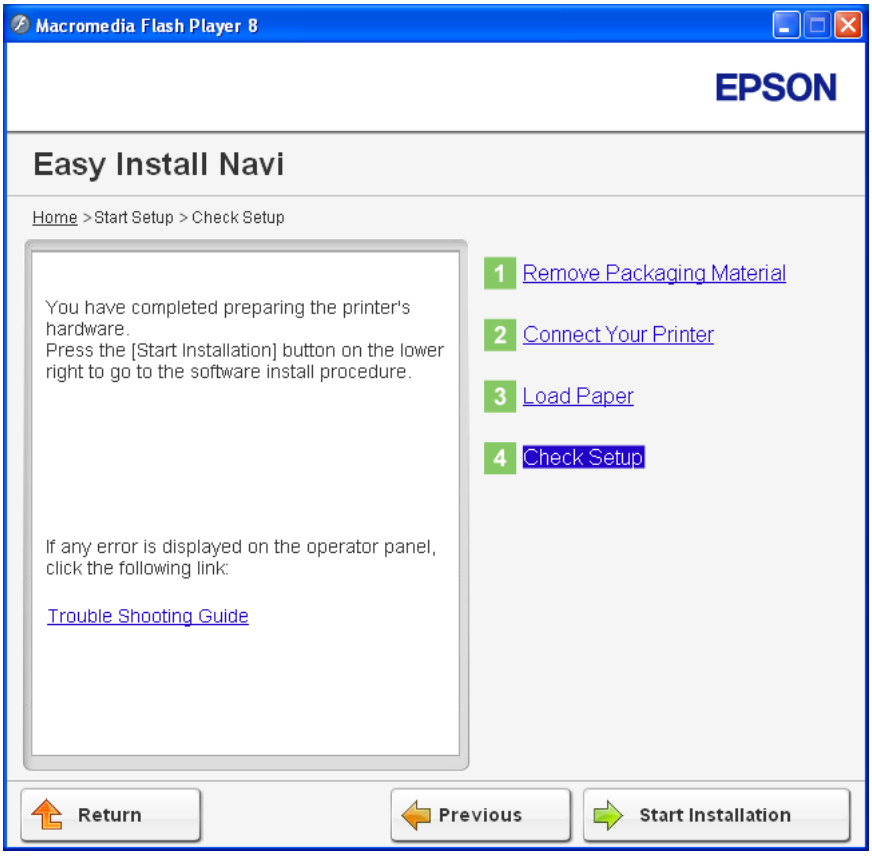

4. Ελέγξτε εάν ο εκτυπωτής που πρόκειται να εγκατασταθεί, αναγράφεται στην οθόνη «Select Printer» και, στη συνέχεια, κάντε κλικ στο **Next**.

Σημείωση:
Εάν ο εκτυπωτής που πρόκειται να εγκατασταθεί δεν αναγράφεται στην οθόνη «Select Printer», ακολουθήστε τα παρακάτω βήματα:

❑ *Κάντε κλικ στο **Refresh** για να ενημερωθούν οι πληροφορίες.*

❑ *Κάντε κλικ στο **Add Printer** και έπειτα εισαγάγετε χειροκίνητα τις λεπτομέρειες του εκτυπωτή.*

5. Διαμορφώστε τα απαιτούμενα στοιχεία από την οθόνη «Enter Printer Settings» και, στη συνέχεια, κάντε κλικ στο **Next**.

6. Επιλέξτε το λογισμικό που θέλετε να εγκαταστήσετε και κάντε κλικ στο **Install**.

7. Κάντε κλικ στο **Finish** για έξοδο από αυτό το εργαλείο.

   Η διαμόρφωση των ρυθμίσεων ασύρματης σύνδεσης έχει ολοκληρωθεί.

Όταν ολοκληρωθεί επιτυχώς η λειτουργία EpsonNet Config και επανεκκινηθεί ο εκτυπωτής, η σύνδεση ασύρματου LAN έχει ολοκληρωθεί.

Δημιουργία νέου περιβάλλοντος ασύρματου δικτύου για τον υπολογιστή σας (Όταν θέλετε να δημιουργήσετε την ασύρματη συνδεσιμότητα με τον υπολογιστή σας)

Για δίκτυο DHCP:

1. Ρύθμιση του υπολογιστή σας για ασύρματη συνδεσιμότητα:

   Σημείωση:
   Μπορείτε επίσης να αλλάξετε τις ρυθμίσεις ασύρματης σύνδεσης χρησιμοποιώντας τη σχετική εφαρμογή που ενδέχεται να είναι εγκατεστημένη στον υπολογιστή σας.

   Για Windows XP και Windows Server 2003:

   a Επιλέξτε **Network Connections (Συνδέσεις δικτύου)** από το **Control Panel (Πίνακας ελέγχου)**.

   b Κάντε δεξί κλικ στο **Wireless Network Connection (Σύνδεση ασύρματου δικτύου)** και επιλέξτε **Properties (Ιδιότητες)**.

   c Επιλέξτε την καρτέλα **Wireless Networks (Ασύρματα δίκτυα)**.

d Βεβαιωθείτε ότι είναι επιλεγμένο το πλαίσιο ελέγχου για το **Use Windows to configure my wireless network settings (Χρήση των Windows για ρύθμιση παραμέτρων του ασύρματου δικτύου μου)**.

Σημείωση:
*Σημειώστε τις ρυθμίσεις ασύρματης σύνδεσης στο παράθυρο **Advanced (Για προχωρημένους)** (βήμα f) και το παράθυρο **Wireless network properties (Ιδιότητες ασύρματου δικτύου)** (βήμα h). Μπορεί να χρειαστείτε αυτές τις ρυθμίσεις αργότερα.*

e Κάντε κλικ στο κουμπί **Advanced (Για προχωρημένους)**.

f Επιλέξτε **Computer-to-computer (ad hoc) networks only (Δίκτυα Υπολογιστή-προς-υπολογιστή (ad hoc) μόνο)** και κλείστε το πλαίσιο διαλόγου **Advanced (Για προχωρημένους)**.

g Κάντε κλικ στο κουμπί **Add (Προσθήκη)** για να εμφανιστεί το **Wireless network properties (Ιδιότητες ασύρματου δικτύου)**.

h Στην καρτέλα **Association (Συσχέτιση)** εισαγάγετε τις ακόλουθες πληροφορίες και κάντε κλικ στο **OK**.

Network name (SSID) (Όνομα δικτύου (SSID)): xxxxxxxx (xxxxxxxx υποδεικνύει το SSID της ασύρματης συσκευής που χρησιμοποιείτε)

Network Authentication (Έλεγχος ταυτότητας δικτύου): Open (Ανοικτό)

Data encryption (Κρυπτογράφηση δεδομένων): Disabled (Απενεργοποιημένο)

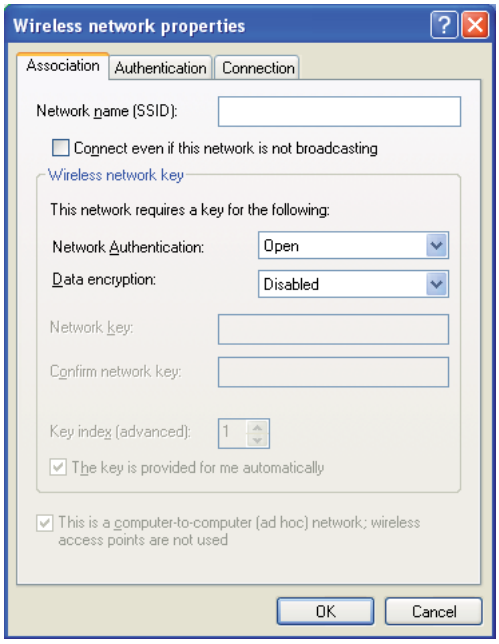

i Κάντε κλικ στο κουμπί **Move up (Μετακίνηση επάνω)** για να μετακινήσετε το νέο SSID στην κορυφή της λίστας.

j Κάντε κλικ στο **OK** για να κλείσετε το παράθυρο διαλόγου **Wireless Network Connection Properties (Ιδιότητες σύνδεσης ασύρματου δικτύου)**.

Για Windows Vista:

a Μεταβείτε στο **Control Panel (Πίνακας ελέγχου)**.

b Επιλέξτε **Network and Internet (Δίκτυο και Internet)**.

c Επιλέξτε **Network and Sharing Center (Κέντρο δικτύου και κοινής χρήσης)**.

d Επιλέξτε **Connect to a network (Σύνδεση σε δίκτυο)**.

e Επιλέξτε **xxxxxxxx** (xxxxxxxx υποδεικνύει το SSID της ασύρματης συσκευής που χρησιμοποιείτε) από τα στοιχεία δικτύου που αναγράφονται στη λίστα διαθέσιμων δικτύων και κάντε κλικ στο **Connect (Σύνδεση)**.

f Κάντε κλικ στο **Close (Κλείσιμο)** στο πλαίσιο διαλόγου, αφού επιβεβαιώσετε την επιτυχή σύνδεση.

Για Windows Server 2008:

a Μεταβείτε στο **Control Panel (Πίνακας ελέγχου)**.

b Επιλέξτε **Network and Internet (Δίκτυο και Internet)**.

c Επιλέξτε **Network and Sharing Center (Κέντρο δικτύου και κοινής χρήσης)**.

d Επιλέξτε **Connect to a network (Σύνδεση σε δίκτυο)**.

e Επιλέξτε **xxxxxxxx** (xxxxxxxx υποδεικνύει το SSID της ασύρματης συσκευής που χρησιμοποιείτε) από τα στοιχεία δικτύου που αναγράφονται στη λίστα διαθέσιμων δικτύων και κάντε κλικ στο **Connect (Σύνδεση)**.

f Κάντε κλικ στο **Close (Κλείσιμο)** στο πλαίσιο διαλόγου, αφού επιβεβαιώσετε την επιτυχή σύνδεση.

Για Windows Server 2008 R2 και Windows 7:

a Μεταβείτε στο **Control Panel (Πίνακας ελέγχου)**.

b Επιλέξτε **Network and Internet (Δίκτυο και Internet)**.

c Επιλέξτε **Network and Sharing Center (Κέντρο δικτύου και κοινής χρήσης)**.

d Επιλέξτε **Connect to a network (Σύνδεση σε δίκτυο)**.

e Επιλέξτε **xxxxxxxx** (xxxxxxxx υποδεικνύει το SSID της ασύρματης συσκευής που χρησιμοποιείτε) από τα στοιχεία δικτύου που αναγράφονται στη λίστα διαθέσιμων δικτύων και κάντε κλικ στο **Connect (Σύνδεση)**.

2. Ελέγξτε τη διεύθυνση IP που έχει εκχωρηθεί στον εκτυπωτή από το AutoIP.

   a Στον πίνακα χειριστή, πατήστε το κουμπί **System**.

   b Επιλέξτε Admin Menu και, στη συνέχεια, πατήστε το κουμπί OK.

   c Επιλέξτε Network και, στη συνέχεια, πατήστε το κουμπί OK.

   d Επιλέξτε TCP/IP και, στη συνέχεια, πατήστε το κουμπί OK.

   e Επιλέξτε IPv4 και, στη συνέχεια, πατήστε το κουμπί OK.

   f Επιλέξτε IP Address και, στη συνέχεια, πατήστε το κουμπί OK.

   (Προεπιλεγμένο εύρος διευθύνσεων IP: 169.254.xxx.yyy)

```
IP Address
169.254.000.041*
```

3. Βεβαιωθείτε ότι η διεύθυνση IP στον υπολογιστή σας εκχωρείται από το DHCP.

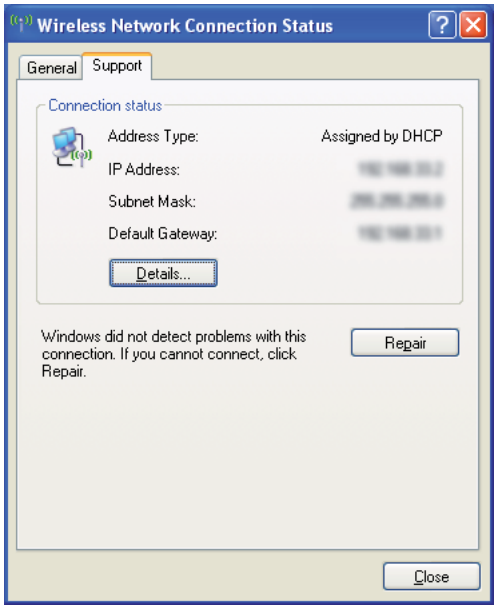

4. Εκκινήστε το πρόγραμμα περιήγησης στο web.

5. Πληκτρολογήστε τη διεύθυνση IP του εκτυπωτή στη γραμμή διεύθυνσης και, στη συνέχεια, πατήστε το πλήκτρο **Enter**.

   Εμφανίζεται το EpsonNet Config.

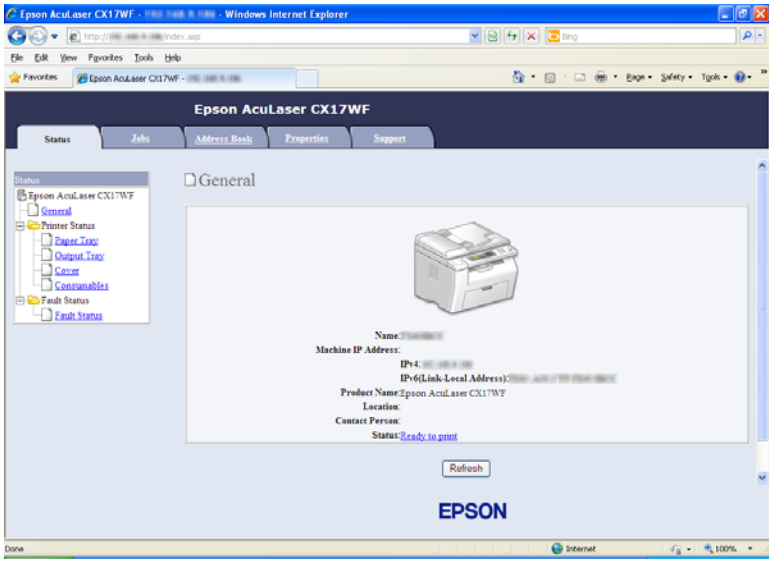

6. Δημιουργήστε την ασύρματη ρύθμιση του εκτυπωτή στο EpsonNet Config.

7. Επανεκκινήστε τον εκτυπωτή.

8. Επαναφέρετε τις ρυθμίσεις ασύρματης σύνδεσης στον υπολογιστή σας.

   Σημείωση:
   Εάν το λειτουργικό σύστημα του υπολογιστή σας περιέχει λογισμικό διαμόρφωσης ασύρματης σύνδεσης, χρησιμοποιήστε το για να αλλάξετε τις ρυθμίσεις ασύρματης σύνδεσης. Δείτε παρακάτω για οδηγίες.

   Για Windows XP και Windows Server 2003:

   a Επιλέξτε **Network Connections (Συνδέσεις δικτύου)** από το **Control Panel (Πίνακας ελέγχου)**.

   b Κάντε δεξί κλικ στο **Wireless Network Connection (Σύνδεση ασύρματου δικτύου)** και επιλέξτε **Properties (Ιδιότητες)**.

   c Επιλέξτε την καρτέλα **Wireless Networks (Ασύρματα δίκτυα)**.

d Βεβαιωθείτε ότι είναι επιλεγμένο το πλαίσιο ελέγχου για το **Use Windows to configure my wireless network settings (Χρήση των Windows για ρύθμιση παραμέτρων του ασύρματου δικτύου μου)**.

e Επιλέξτε **Advanced (Για προχωρημένους)**.

f Μπορείτε να ορίσετε τον εκτυπωτή είτε στη λειτουργία ad-hoc είτε στη λειτουργία υποδομής.

- ❏ Για τη λειτουργία Ad hoc:
  Επιλέξτε **Computer-to-computer (ad hoc) networks only (Δίκτυα Υπολογιστή-προς-υπολογιστή (ad hoc) μόνο)** και κλείστε το πλαίσιο διαλόγου.
- ❏ Για τη λειτουργία υποδομής:
  Επιλέξτε **Access point (Infrastructure) networks only (Δίκτυα σημείου πρόσβασης (υποδομής) μόνο)** και κλείστε το πλαίσιο διαλόγου.

g Κάντε κλικ στο **Add (Προσθήκη)** για να εμφανιστεί το **Wireless network properties (Ιδιότητες ασύρματου δικτύου)**.

h Εισαγάγετε τη ρύθμιση που θα αποστείλετε στον εκτυπωτή και κάντε κλικ στο **OK**.

i Κάντε κλικ στο **Move up (Μετακίνηση επάνω)** για να μετακινήσετε τη ρύθμιση στην κορυφή της λίστας.

j Κάντε κλικ στο **OK** για να κλείσετε το παράθυρο διαλόγου **Wireless Network Connection Properties (Ιδιότητες σύνδεσης ασύρματου δικτύου)**.

Για Windows Vista:

a Μεταβείτε στο **Control Panel (Πίνακας ελέγχου)**.

b Επιλέξτε **Network and Internet (Δίκτυο και Internet)**.

c Επιλέξτε **Network and Sharing Center (Κέντρο δικτύου και κοινής χρήσης)**.

d Επιλέξτε **Connect to a network (Σύνδεση σε δίκτυο)**.

e Επιλέξτε το δίκτυο και κάντε κλικ στο **Connect (Σύνδεση)**.

f Κάντε κλικ στο **Close (Κλείσιμο)** στο πλαίσιο διαλόγου, αφού επιβεβαιώσετε την επιτυχή σύνδεση.

Για Windows Server 2008:

a Μεταβείτε στο **Control Panel (Πίνακας ελέγχου)**.

b Επιλέξτε **Network and Internet (Δίκτυο και Internet)**.

c Επιλέξτε **Network and Sharing Center (Κέντρο δικτύου και κοινής χρήσης)**.

d Επιλέξτε **Connect to a network (Σύνδεση σε δίκτυο)**.

e Επιλέξτε το δίκτυο και κάντε κλικ στο **Connect (Σύνδεση)**.

f Κάντε κλικ στο **Close (Κλείσιμο)** στο πλαίσιο διαλόγου, αφού επιβεβαιώσετε την επιτυχή σύνδεση.

Για Windows Server 2008 R2 και Windows 7:

a Μεταβείτε στο **Control Panel (Πίνακας ελέγχου)**.

b Επιλέξτε **Network and Internet (Δίκτυο και Internet)**.

c Επιλέξτε **Network and Sharing Center (Κέντρο δικτύου και κοινής χρήσης)**.

d Επιλέξτε **Connect to a network (Σύνδεση σε δίκτυο)**.

e Επιλέξτε το δίκτυο και κάντε κλικ στο **Connect (Σύνδεση)**.

Για δίκτυα με σταθερή IP:

1. Ρυθμίστε τον υπολογιστή σας για ασύρματη συνδεσιμότητα:

Σημείωση:
Εάν το λειτουργικό σύστημα του υπολογιστή σας περιέχει λογισμικό διαμόρφωσης ασύρματης σύνδεσης, χρησιμοποιήστε το για να αλλάξετε τις ρυθμίσεις ασύρματης σύνδεσης. Δείτε παρακάτω για οδηγίες.

Για Windows XP και Windows Server 2003:

a Επιλέξτε **Network Connections (Συνδέσεις δικτύου)** από το **Control Panel (Πίνακας ελέγχου)**.

b Κάντε δεξί κλικ στο **Wireless Network Connection (Σύνδεση ασύρματου δικτύου)** και επιλέξτε **Properties (Ιδιότητες)**.

c Επιλέξτε την καρτέλα **Wireless Networks (Ασύρματα δίκτυα)**.

d Βεβαιωθείτε ότι είναι επιλεγμένο το πλαίσιο ελέγχου για το **Use Windows to configure my wireless network settings (Χρήση των Windows για ρύθμιση παραμέτρων του ασύρματου δικτύου μου)**.

Σημείωση:
Μην αμελήσετε να σημειώσετε τις τρέχουσες ρυθμίσεις ασύρματης σύνδεσης του υπολογιστή στο βήμα f και το βήμα h, ώστε να μπορείτε να τις επαναφέρετε αργότερα.

e Κάντε κλικ στο κουμπί **Advanced (Για προχωρημένους)**.

f Επιλέξτε **Computer-to-computer (ad hoc) networks only (Δίκτυα Υπολογιστή-προς-υπολογιστή (ad hoc) μόνο)** και κλείστε το πλαίσιο διαλόγου **Advanced (Για προχωρημένους)**.

g Κάντε κλικ στο κουμπί **Add (Προσθήκη)** για να εμφανιστεί το **Wireless network properties (Ιδιότητες ασύρματου δικτύου)**.

h Στην καρτέλα **Association (Συσχέτιση)** εισαγάγετε τις ακόλουθες πληροφορίες και κάντε κλικ στο **OK**.

Network name (SSID) (Όνομα δικτύου (SSID)): xxxxxxxx (xxxxxxxx υποδεικνύει το SSID της ασύρματης συσκευής που χρησιμοποιείτε)

Network Authentication (Έλεγχος ταυτότητας δικτύου): Open (Ανοικτό)

Data encryption (Κρυπτογράφηση δεδομένων): Disabled (Απενεργοποιημένο)

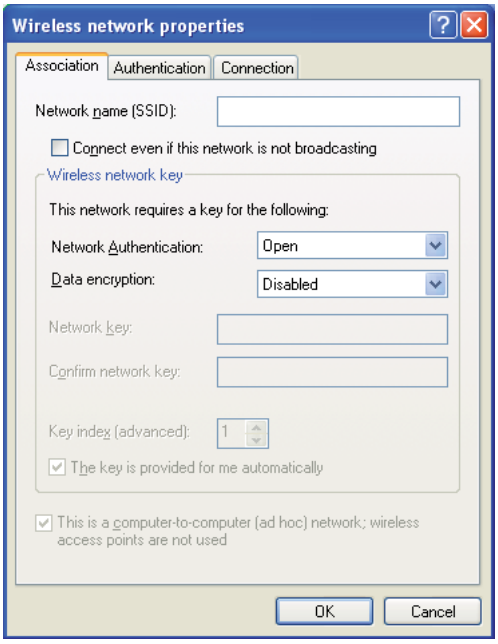

i Κάντε κλικ στο κουμπί **Move up (Μετακίνηση επάνω)** για να μετακινήσετε το νέο SSID στην κορυφή της λίστας.

j Κάντε κλικ στο **OK** για να κλείσετε το παράθυρο διαλόγου **Wireless Network Connection Properties (Ιδιότητες σύνδεσης ασύρματου δικτύου)**.

Για Windows Vista:

a Μεταβείτε στο **Control Panel (Πίνακας ελέγχου)**.

b Επιλέξτε **Network and Internet (Δίκτυο και Internet)**.

c Επιλέξτε **Network and Sharing Center (Κέντρο δικτύου και κοινής χρήσης)**.

d Επιλέξτε **Connect to a network (Σύνδεση σε δίκτυο)**.

e Επιλέξτε **xxxxxxxx** (xxxxxxxx υποδεικνύει το SSID της ασύρματης συσκευής που χρησιμοποιείτε) από τα στοιχεία δικτύου που αναγράφονται στη λίστα διαθέσιμων δικτύων και κάντε κλικ στο **Connect (Σύνδεση)**.

f Κάντε κλικ στο **Close (Κλείσιμο)** στο πλαίσιο διαλόγου, αφού επιβεβαιώσετε την επιτυχή σύνδεση.

Για Windows Server 2008:

a Μεταβείτε στο **Control Panel (Πίνακας ελέγχου)**.

b Επιλέξτε **Network and Internet (Δίκτυο και Internet)**.

c Επιλέξτε **Network and Sharing Center (Κέντρο δικτύου και κοινής χρήσης)**.

d Επιλέξτε **Connect to a network (Σύνδεση σε δίκτυο)**.

e Επιλέξτε **xxxxxxxx** (xxxxxxxx υποδεικνύει το SSID της ασύρματης συσκευής που χρησιμοποιείτε) από τα στοιχεία δικτύου που αναγράφονται στη λίστα διαθέσιμων δικτύων και κάντε κλικ στο **Connect (Σύνδεση)**.

f Κάντε κλικ στο **Close (Κλείσιμο)** στο πλαίσιο διαλόγου, αφού επιβεβαιώσετε την επιτυχή σύνδεση.

Για Windows Server 2008 R2 και Windows 7:

a Μεταβείτε στο **Control Panel (Πίνακας ελέγχου)**.

b Επιλέξτε **Network and Internet (Δίκτυο και Internet)**.

c Επιλέξτε **Network and Sharing Center (Κέντρο δικτύου και κοινής χρήσης)**.

d Επιλέξτε **Connect to a network (Σύνδεση σε δίκτυο)**.

e Επιλέξτε **xxxxxxxx** (xxxxxxxx υποδεικνύει το SSID της ασύρματης συσκευής που χρησιμοποιείτε) από τα στοιχεία δικτύου που αναγράφονται στη λίστα διαθέσιμων δικτύων και κάντε κλικ στο **Connect (Σύνδεση)**.

2. Ελέγξτε τη διεύθυνση IP στον υπολογιστή σας.

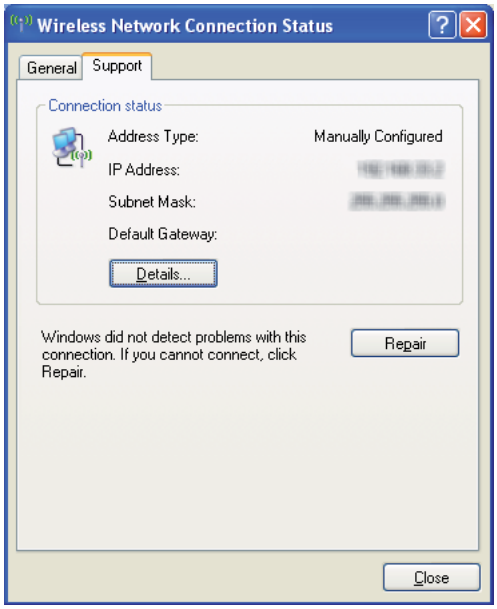

3. Ορίστε τη διεύθυνση IP στον εκτυπωτή.

   Ανατρέξτε στην ενότητα «Εκχώρηση διεύθυνσης IP (για τη Λειτουργία IPv4)» στη σελίδα 50.

4. Εκκινήστε το πρόγραμμα περιήγησης στο web.

5. Πληκτρολογήστε τη διεύθυνση IP του εκτυπωτή στη γραμμή διεύθυνσης και, στη συνέχεια, πατήστε το πλήκτρο **Enter**.

Εμφανίζεται το EpsonNet Config.

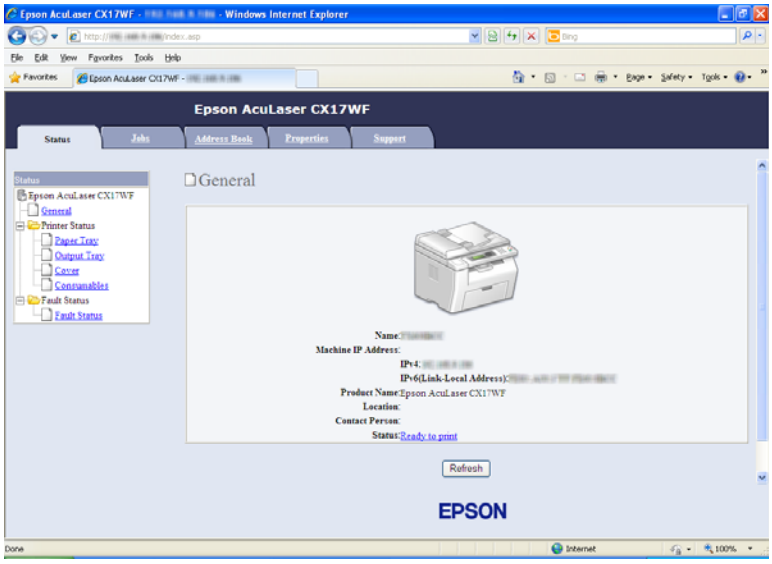

6. Αλλάξτε την ασύρματη ρύθμιση του εκτυπωτή στο EpsonNet Config.

7. Επανεκκινήστε τον εκτυπωτή.

8. Επαναφέρετε τις ρυθμίσεις ασύρματης σύνδεσης στον υπολογιστή σας.

   Σημείωση:
   Εάν το λειτουργικό σύστημα του υπολογιστή σας περιέχει λογισμικό διαμόρφωσης ασύρματης σύνδεσης, χρησιμοποιήστε το για να αλλάξετε τις ρυθμίσεις ασύρματης σύνδεσης. Εναλλακτικά, μπορείτε να αλλάξετε τις ρυθμίσεις ασύρματης σύνδεσης χρησιμοποιώντας το εργαλείο που παρέχεται με το λειτουργικό σύστημα. Δείτε παρακάτω για οδηγίες.

   Για Windows XP και Windows Server 2003:

   a Επιλέξτε **Network Connections (Συνδέσεις δικτύου)** από το **Control Panel (Πίνακας ελέγχου)**.

   b Κάντε δεξί κλικ στο **Wireless Network Connection (Σύνδεση ασύρματου δικτύου)** και επιλέξτε **Properties (Ιδιότητες)**.

   c Επιλέξτε την καρτέλα **Wireless Networks (Ασύρματα δίκτυα)**.

d Βεβαιωθείτε ότι είναι επιλεγμένο το πλαίσιο ελέγχου για το **Use Windows to configure my wireless network settings (Χρήση των Windows για ρύθμιση παραμέτρων του ασύρματου δικτύου μου)**.

e Επιλέξτε **Advanced (Για προχωρημένους)**.

f Μπορείτε να ορίσετε τον εκτυπωτή είτε στη λειτουργία ad-hoc είτε στη λειτουργία υποδομής.

- ❏ Για τη λειτουργία Ad hoc:
  Επιλέξτε **Computer-to-computer (ad hoc) networks only (Δίκτυα Υπολογιστή-προς-υπολογιστή (ad hoc) μόνο)** και κλείστε το πλαίσιο διαλόγου.
- ❏ Για τη λειτουργία υποδομής:
  Επιλέξτε **Access point (Infrastructure) networks only (Δίκτυα σημείου πρόσβασης (υποδομής) μόνο)** και κλείστε το πλαίσιο διαλόγου.

g Κάντε κλικ στο **Add (Προσθήκη)** για να εμφανιστεί το **Wireless network properties (Ιδιότητες ασύρματου δικτύου)**.

h Εισαγάγετε τη ρύθμιση που θα αποστείλετε στον εκτυπωτή και κάντε κλικ στο **OK**.

i Κάντε κλικ στο **Move up (Μετακίνηση επάνω)** για να μετακινήσετε τη ρύθμιση στην κορυφή της λίστας.

j Κάντε κλικ στο **OK** για να κλείσετε το παράθυρο διαλόγου **Wireless Network Connection Properties (Ιδιότητες σύνδεσης ασύρματου δικτύου)**.

Για Windows Vista:

a Μεταβείτε στο **Control Panel (Πίνακας ελέγχου)**.

b Επιλέξτε **Network and Internet (Δίκτυο και Internet)**.

c Επιλέξτε **Network and Sharing Center (Κέντρο δικτύου και κοινής χρήσης)**.

d Επιλέξτε **Connect to a network (Σύνδεση σε δίκτυο)**.

e Επιλέξτε το δίκτυο και κάντε κλικ στο **Connect (Σύνδεση)**.

f Κάντε κλικ στο **Close (Κλείσιμο)** στο πλαίσιο διαλόγου, αφού επιβεβαιώσετε την επιτυχή σύνδεση.

Για Windows Server 2008:

a Μεταβείτε στο **Control Panel (Πίνακας ελέγχου)**.

b Επιλέξτε **Network and Internet (Δίκτυο και Internet)**.

c Επιλέξτε **Network and Sharing Center (Κέντρο δικτύου και κοινής χρήσης)**.

d Επιλέξτε **Connect to a network (Σύνδεση σε δίκτυο)**.

e Επιλέξτε το δίκτυο και κάντε κλικ στο **Connect (Σύνδεση)**.

f Κάντε κλικ στο **Close (Κλείσιμο)** στο πλαίσιο διαλόγου, αφού επιβεβαιώσετε την επιτυχή σύνδεση.

Για Windows Server 2008 R2 και Windows 7:

a Μεταβείτε στο **Control Panel (Πίνακας ελέγχου)**.

b Επιλέξτε **Network and Internet (Δίκτυο και Internet)**.

c Επιλέξτε **Network and Sharing Center (Κέντρο δικτύου και κοινής χρήσης)**.

d Επιλέξτε **Connect to a network (Σύνδεση σε δίκτυο)**.

e Επιλέξτε το δίκτυο και κάντε κλικ στο **Connect (Σύνδεση)**.

Ρύθμιση της κοινόχρηστης εκτύπωσης (μόνο Epson AcuLaser CX17NF/ CX17WF)

Μπορείτε να καταστήσετε κοινόχρηστο τον νέο σας εκτυπωτή στο δίκτυο, χρησιμοποιώντας το *Δίσκο λογισμικού* που απεστάλη με τον εκτυπωτή σας ή τις λειτουργίες «Windows Point and Print» ή «peer-to-peer». Ωστόσο, εάν χρησιμοποιήσετε κάποια από τις μεθόδους της Microsoft δεν θα έχετε πρόσβαση σε λειτουργίες όπως το Status Monitor και άλλα βοηθητικά προγράμματα του εκτυπωτή, τα οποία εγκαθίστανται με το *Δίσκο λογισμικού*.

Εάν επιθυμείτε να χρησιμοποιήσετε τον εκτυπωτή σε δίκτυο, καταστήστε τον κοινόχρηστο και εγκαταστήστε το πρόγραμμα οδήγησής του σε όλους τους υπολογιστές του δικτύου.

Σημείωση:
Για την κοινόχρηστη εκτύπωση, θα χρειαστεί να αγοράσετε ένα καλώδιο Ethernet ξεχωριστά.

Για Windows XP, Windows XP 64-bit Edition, Windows Server 2003 και Windows Server 2003 x64 Edition

1. Κάντε κλικ στο **Start (Έναρξη)** (**start (έναρξη)** για Windows XP) — **Printers and Faxes (Εκτυπωτές και φαξ)**.

2. Κάντε δεξί κλικ στο εικονίδιο του εκτυπωτή και επιλέξτε **Properties (Ιδιότητες)**.

3. Από την καρτέλα **Sharing (Κοινή χρήση)**, επιλέξτε **Share this printer (Χρήση εκτυπωτή ως κοινόχρηστου)** και εισαγάγετε ένα όνομα στο πλαίσιο κειμένου **Share name (Όνομα κοινόχρηστου στοιχείου)**.

4. Κάντε κλικ στο **Additional Drivers (Πρόσθετα προγράμματα οδήγησης)** και επιλέξετε τα λειτουργικά συστήματα όλων των υπολογιστών του δικτύου που χρησιμοποιούν αυτόν τον εκτυπωτή.

5. Κάντε κλικ στο **OK**.

   Εάν τα αρχεία δεν υπάρχουν στον υπολογιστή σας, θα σας ζητηθεί να τοποθετήσετε το CD με το λειτουργικό σύστημα του διακομιστή.

6. Κάντε κλικ στο **Apply (Εφαρμογή)** και κάντε κλικ στο **OK**.

Για Windows Vista και Windows Vista 64-bit Edition

1. Κάντε κλικ στο **Start (Έναρξη)** — **Control Panel (Πίνακας ελέγχου)** — **Hardware and Sound (Υλικό και ήχος)** — **Printers (Εκτυπωτές)**.

2. Κάντε δεξί κλικ στο εικονίδιο του εκτυπωτή και επιλέξτε **Sharing (Κοινή χρήση)**.

3. Κάντε κλικ στο κουμπί **Change sharing options (Αλλαγή επιλογών κοινής χρήσης)**.

4. Εμφανίζεται το «**Windows needs your permission to continue (Τα Windows χρειάζονται την άδειά σας για να συνεχίσουν)**».

5. Κάντε κλικ στο κουμπί **Continue (Συνέχεια)**.

6. Επιλέξτε το πλαίσιο ελέγχου **Share this printer (Χρήση εκτυπωτή ως κοινόχρηστου)** και εισαγάγετε ένα όνομα στο πλαίσιο κειμένου **Share name (Όνομα κοινόχρηστου στοιχείου)**.

7. Επιλέξτε **Additional Drivers (Πρόσθετα προγράμματα οδήγησης)** και επιλέξετε τα λειτουργικά συστήματα όλων των υπολογιστών του δικτύου που χρησιμοποιούν αυτόν τον εκτυπωτή.

8. Κάντε κλικ στο **OK**.

9. Κάντε κλικ στο **Apply (Εφαρμογή)** και κάντε κλικ στο **OK**.

Για Windows Server 2008 και Windows Server 2008 64-bit Edition

1. Κάντε κλικ στο **Start (Έναρξη)** — **Control Panel (Πίνακας ελέγχου)** — **Hardware and Sound (Υλικό και ήχος)** — **Printers (Εκτυπωτές)**.

2. Κάντε δεξί κλικ στο εικονίδιο του εκτυπωτή και επιλέξτε **Sharing (Κοινή χρήση)**.

3. Επιλέξτε το πλαίσιο ελέγχου **Share this printer (Χρήση εκτυπωτή ως κοινόχρηστου)** και εισαγάγετε ένα όνομα στο πλαίσιο κειμένου **Share name (Όνομα κοινόχρηστου στοιχείου)**.

4. Κάντε κλικ στο **Additional Drivers (Πρόσθετα προγράμματα οδήγησης)** και επιλέξετε τα λειτουργικά συστήματα όλων των υπολογιστών του δικτύου που χρησιμοποιούν αυτόν τον εκτυπωτή.

5. Κάντε κλικ στο **OK**.

6. Κάντε κλικ στο **Apply (Εφαρμογή)** και κάντε κλικ στο **OK**.

Για Windows 7, Windows 7 64-bit Edition και Windows Server 2008 R2

1. Κάντε κλικ στο **Start (Έναρξη)** — **Devices and Printers (Συσκευές και Εκτυπωτές)**.

2. Κάντε δεξί κλικ στο εικονίδιο του εκτυπωτή και επιλέξτε **Printer properties (Ιδιότητες εκτυπωτή)**.

3. Στην καρτέλα **Sharing (Κοινή χρήση)**, επιλέξτε το πλαίσιο ελέγχου **Share this printer (Χρήση εκτυπωτή ως κοινόχρηστου)** και εισαγάγετε ένα όνομα στο πλαίσιο κειμένου **Share name (Όνομα κοινόχρηστου στοιχείου)**.

4. Κάντε κλικ στο **Additional Drivers (Πρόσθετα προγράμματα οδήγησης)** και επιλέξετε τα λειτουργικά συστήματα όλων των υπολογιστών του δικτύου που χρησιμοποιούν αυτόν τον εκτυπωτή.

5. Κάντε κλικ στο **OK**.

6. Κάντε κλικ στο **Apply (Εφαρμογή)** και κάντε κλικ στο **OK**.

Για να επαληθεύσετε ότι ο εκτυπωτής είναι κοινόχρηστος:

- ❑ Βεβαιωθείτε ότι το γραφικό του εκτυπωτή στο φάκελο **Printers (Εκτυπωτές)**, **Printers and Faxes (Εκτυπωτές και φαξ)** ή **Devices and Printers (Συσκευές και εκτυπωτές)** είναι κοινόχρηστο. Το εικονίδιο κοινής χρήσης εμφανίζεται κάτω από το εικονίδιο του εκτυπωτή.
- ❑ Μεταβείτε στο **Network (Δίκτυο)** ή **My Network Places (Θέσεις δικτύου)**. Βρείτε το όνομα κεντρικού υπολογιστή του διακομιστή και αναζητήσετε το όνομα κοινόχρηστου στοιχείου που εκχωρήσατε στον εκτυπωτή.

Τώρα που ο εκτυπωτής είναι κοινόχρηστος, μπορείτε να εγκαταστήσετε τον εκτυπωτή στους υπολογιστές του δικτύου χρησιμοποιώντας τη μέθοδο «Point and Print» ή «peer-to-peer».

Point and Print

Το Point and Print είναι μια τεχνολογία των Microsoft Windows που σας δίνει τη δυνατότητα να συνδεθείτε σε απομακρυσμένο εκτυπωτή. Αυτή η λειτουργία κατεβάζει και εγκαθιστά αυτόματα το πρόγραμμα οδήγησης του εκτυπωτή.

Για Windows XP, Windows XP 64-bit Edition, Windows Server 2003 και Windows Server 2003 x64 Edition

1. Στην επιφάνεια εργασίας των Windows του υπολογιστή-πελάτη, κάντε διπλό κλικ στο **My Network Places (Θέσεις δικτύου)**.

2. Βρείτε το όνομα κεντρικού υπολογιστή του υπολογιστή-διακομιστή και κάντε διπλό κλικ σε αυτό.

3. Κάντε δεξί κλικ στο όνομα του κοινόχρηστου εκτυπωτή και κάντε κλικ στο **Connect (Σύνδεση)**.

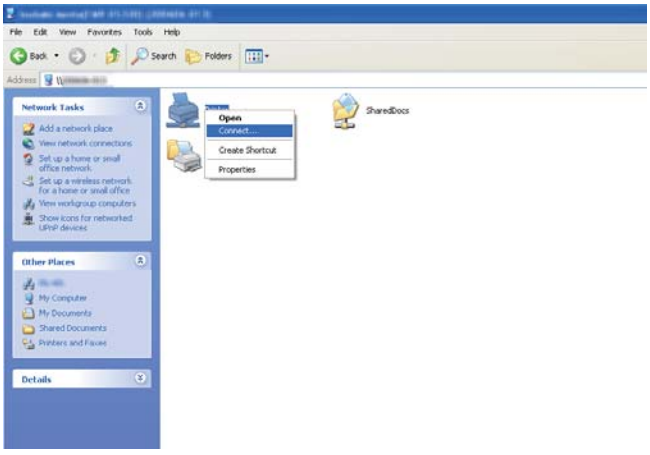

Περιμένετε μέχρι να αντιγραφούν οι πληροφορίες προγράμματος οδήγησης από τον υπολογιστή-διακομιστή στον υπολογιστή-πελάτη και να προστεθεί το νέο γραφικό εκτυπωτή στο φάκελο **Printers and Faxes (Εκτυπωτές και φαξ)**. Ο χρόνος που χρειάζεται για την αντιγραφή εξαρτάται από την κυκλοφορία του δικτύου.

Κλείστε το **My Network Places (Θέσεις δικτύου)**.

4. Εκτυπώστε μια δοκιμαστική σελίδα για να επαληθεύσετε την εγκατάσταση.

   a Κάντε κλικ στο **start (Έναρξη)** (**Start (Έναρξη)** για Windows Server 2003/Windows Server 2003 x64 Edition) — **Printers and Faxes (Εκτυπωτές και φαξ)**.

   b Επιλέξτε τον εκτυπωτή που εγκαταστήσατε.

   c Κάντε κλικ στο **File (Αρχείο)** — **Properties (Ιδιότητες)**.

   d Στην καρτέλα **General (Γενικά)**, κάντε κλικ στο **Print Test Page (Εκτύπωση δοκιμαστικής σελίδας)**.

   Όταν η δοκιμαστική σελίδα εκτυπωθεί με επιτυχία, η εγκατάσταση έχει ολοκληρωθεί.

Για Windows Vista και Windows Vista 64-bit Edition

1. Κάντε κλικ στο **Start (Έναρξη)** — **Network (Δίκτυο)**.

2. Βρείτε και κάντε διπλό κλικ στο όνομα κεντρικού υπολογιστή του υπολογιστή-διακομιστή.

3. Κάντε δεξί κλικ στο όνομα του κοινόχρηστου εκτυπωτή και κάντε κλικ στο **Connect (Σύνδεση)**.

4. Κάντε κλικ στο **Install driver (Εγκατάσταση προγράμματος οδήγησης)**.

5. Κάντε κλικ στο **Continue (Συνέχεια)** στο πλαίσιο διαλόγου **User Account Control (Έλεγχος λογαριασμού χρήστη)**.

   Περιμένετε μέχρι να αντιγραφεί το πρόγραμμα οδήγησης από το διακομιστή στον υπολογιστή-πελάτη. Στο φάκελο **Printers (Εκτυπωτές)** προστίθεται ένα νέο γραφικό εκτυπωτή. Η διάρκεια αυτής της διαδικασίας εξαρτάται από την κυκλοφορία του δικτύου.

6. Εκτυπώστε μια δοκιμαστική σελίδα για να επαληθεύσετε την εγκατάσταση.

   a Κάντε κλικ στο **Start (Έναρξη)** — **Control Panel (Πίνακας ελέγχου)** — **Hardware and Sound (Υλικό και ήχος)**.

   b Επιλέξτε **Printers (Εκτυπωτές)**.

   c Κάντε δεξί κλικ στον εκτυπωτή που μόλις δημιουργήσατε και επιλέξτε **Properties (Ιδιότητες)**.

   d Στην καρτέλα **General (Γενικά)**, κάντε κλικ στο **Print Test Page (Εκτύπωση δοκιμαστικής σελίδας)**.

   Όταν η δοκιμαστική σελίδα εκτυπωθεί με επιτυχία, η εγκατάσταση έχει ολοκληρωθεί.

Για Windows Server 2008 και Windows Server 2008 64-bit Edition

1. Κάντε κλικ στο **Start (Έναρξη)** — **Network (Δίκτυο)**.

2. Βρείτε το όνομα κεντρικού υπολογιστή του υπολογιστή-διακομιστή και κάντε διπλό κλικ σε αυτό.

3. Κάντε δεξί κλικ στο όνομα του κοινόχρηστου εκτυπωτή και κάντε κλικ στο **Connect (Σύνδεση)**.

4. Κάντε κλικ στο **Install driver (Εγκατάσταση προγράμματος οδήγησης)**.

5. Περιμένετε μέχρι να αντιγραφεί το πρόγραμμα οδήγησης από το διακομιστή στον υπολογιστή-πελάτη. Στο φάκελο **Printers (Εκτυπωτές)** προστίθεται ένα νέο γραφικό εκτυπωτή. Ο χρόνος που χρειάζεται για αυτές τις δραστηριότητες εξαρτάται από την κυκλοφορία του δικτύου.

6. Εκτυπώστε μια δοκιμαστική σελίδα για να επαληθεύσετε την εγκατάσταση.

   a Κάντε κλικ στο **Start (Έναρξη)** — **Control Panel (Πίνακας ελέγχου)**.

   b Επιλέξτε **Hardware and Sound (Υλικό και ήχος)**.

   c Επιλέξτε **Printers (Εκτυπωτές)**.

   d Κάντε δεξί κλικ στον εκτυπωτή που μόλις δημιουργήσατε και επιλέξτε **Properties (Ιδιότητες)**.

   e Στην καρτέλα **General (Γενικά)**, κάντε κλικ στο **Print Test Page (Εκτύπωση δοκιμαστικής σελίδας)**.

   Όταν η δοκιμαστική σελίδα εκτυπωθεί με επιτυχία, η εγκατάσταση έχει ολοκληρωθεί.

Για Windows 7, Windows 7 64-bit Edition και Windows Server 2008 R2

1. Κάντε κλικ στο **Start (Έναρξη)** — **Network (Δίκτυο)**.

2. Βρείτε το όνομα κεντρικού υπολογιστή του υπολογιστή-διακομιστή και κάντε διπλό κλικ σε αυτό.

3. Κάντε δεξί κλικ στο όνομα του κοινόχρηστου εκτυπωτή και κάντε κλικ στο **Connect (Σύνδεση)**.

4. Κάντε κλικ στο **Install driver (Εγκατάσταση προγράμματος οδήγησης)**.

5. Περιμένετε μέχρι να αντιγραφεί το πρόγραμμα οδήγησης από το διακομιστή στον υπολογιστή-πελάτη. Στο φάκελο **Devices and Printers (Συσκευές και εκτυπωτές)** προστίθεται ένα νέο γραφικό εκτυπωτή. Ο χρόνος που χρειάζεται για αυτές τις δραστηριότητες εξαρτάται από την κυκλοφορία του δικτύου.

6. Εκτυπώστε μια δοκιμαστική σελίδα για να επαληθεύσετε την εγκατάσταση.

   a Κάντε κλικ στο **Start (Έναρξη)** — **Devices and Printers (Συσκευές και Εκτυπωτές)**.

b Κάντε δεξί κλικ στον εκτυπωτή που μόλις δημιουργήσατε και επιλέξτε **Printer Properties (Ιδιότητες εκτυπωτή)**.

c Στην καρτέλα **General (Γενικά)**, κάντε κλικ στο **Print Test Page (Εκτύπωση δοκιμαστικής σελίδας)**.

Όταν η δοκιμαστική σελίδα εκτυπωθεί με επιτυχία, η εγκατάσταση έχει ολοκληρωθεί.

Peer-to-Peer

Εάν χρησιμοποιήσετε τη μέθοδο peer-to-peer, το πρόγραμμα οδήγησης εκτυπωτή θα εγκατασταθεί σε κάθε υπολογιστή-πελάτη. Οι υπολογιστές-πελάτες μπορούν να τροποποιήσουν και να χειριστούν τις εργασίες εκτύπωσης.

Για Windows XP, Windows XP 64-bit Edition, Windows Server 2003 και Windows Server 2003 x64 Edition

1. Κάντε κλικ στο **start (Έναρξη)** (**Start (Έναρξη)** για Windows Server 2003/Windows Server 2003 x64 Edition) — **Printers and Faxes (Εκτυπωτές και φαξ)**.

2. Κάντε κλικ στο **Add a printer (Προσθήκη εκτυπωτή)** (**Add Printer (Προσθήκη εκτυπωτή)** για Windows Server 2003/Windows Server 2003 x64 Edition) για να εκκινηθεί το **Add Printer Wizard (Οδηγός προσθήκης εκτυπωτή)**.

3. Κάντε κλικ στο **Next (Επόμενο)**.

4. Επιλέξτε **A network printer, or a printer attached to another computer (Εκτυπωτής δικτύου ή εκτυπωτής συνδεδεμένος με άλλον υπολογιστή)** και, στη συνέχεια, κάντε κλικ στο **Next (Επόμενο)**.

5. Κάντε κλικ στο **Browse for a printer (Αναζήτηση εκτυπωτή)** και, στη συνέχεια, κάντε κλικ στο **Next (Επόμενο)**.

6. Επιλέξτε τον εκτυπωτή και κάντε κλικ στο **Next (Επόμενο)**. Εάν ο εκτυπωτής δεν υπάρχει στη λίστα, κάντε κλικ στο **Back (Πίσω)** και εισαγάγετε τη διαδρομή του εκτυπωτή στο πλαίσιο κειμένου.

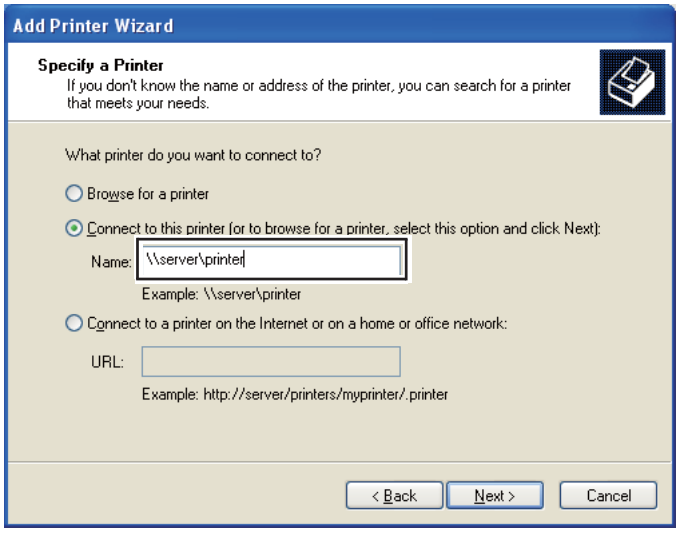

Για παράδειγμα:\\[όνομα κεντρικού υπολογιστή διακομιστή]\[όνομα κοινόχρηστου εκτυπωτή]

Το όνομα κεντρικού υπολογιστή διακομιστή είναι το αναγνωριστικό όνομα του υπολογιστή-διακομιστή στο δίκτυο. Το όνομα κοινόχρηστου εκτυπωτή είναι το όνομα που έχει εκχωρηθεί κατά τη διάρκεια της διαδικασίας εγκατάστασης του διακομιστή.

Εάν πρόκειται για νέο εκτυπωτή, ενδέχεται να σας ζητηθεί να εγκαταστήσετε το πρόγραμμα οδήγησής του. Εάν δεν υπάρχει διαθέσιμο πρόγραμμα οδήγησης στο σύστημα, ορίστε την τοποθεσία που βρίσκεται το πρόγραμμα οδήγησης.

7. Επιλέξτε **Yes (Ναι)** εάν θέλετε να ορίσετε τον εκτυπωτή ως προεπιλεγμένο και, στη συνέχεια, κάντε κλικ στο **Next (Επόμενο)**.

8. Κάντε κλικ στο **Finish (Τέλος)**.

Για Windows Vista και Windows Vista 64-bit Edition

1. Κάντε κλικ στο **Start (Έναρξη)** — **Control Panel (Πίνακας ελέγχου)** — **Hardware and Sound (Υλικό και ήχος)** — **Printers (Εκτυπωτές)**.

2. Κάντε κλικ στο **Add a printer (Προσθήκη εκτυπωτή)** για να εκκινηθεί ο οδηγός **Add Printer (Προσθήκη εκτυπωτή)**.

3. Επιλέξτε **Add a network, wireless or Bluetooth printer (Προσθήκη εκτυπωτή δικτύου, ασύρματου ή Bluetooth)**. Εάν ο εκτυπωτής βρίσκεται στη λίστα, επιλέξτε τον και κάντε κλικ στο **Next (Επόμενο)** ή επιλέξτε **The printer that I want isn't listed (Ο εκτυπωτής που αναζητώ δεν βρίσκεται στη λίστα)** και εισαγάγετε τη διαδρομή του εκτυπωτή στο πλαίσιο κειμένου **Select a shared printer by name (Επιλογή κοινόχρηστου εκτυπωτή βάσει ονόματος)** και κάντε κλικ στο **Next (Επόμενο)**.

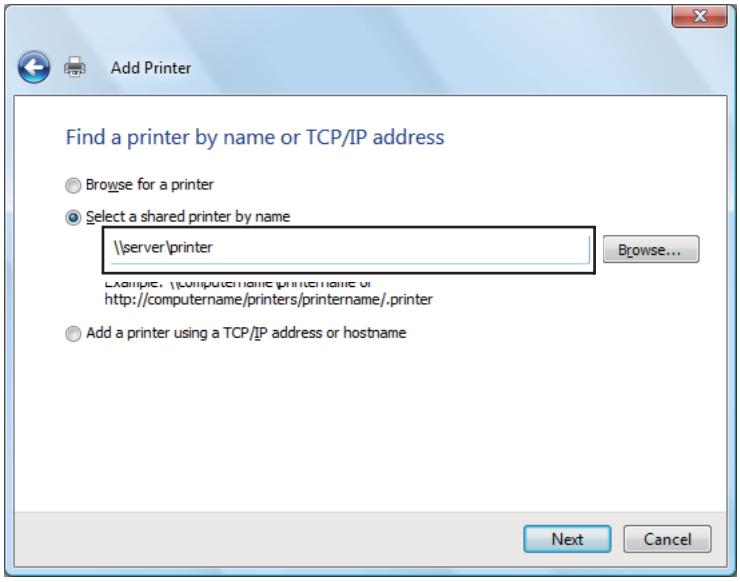

Για παράδειγμα:****[όνομα κεντρικού υπολογιστή διακομιστή]****[όνομα κοινόχρηστου εκτυπωτή]

Το όνομα κεντρικού υπολογιστή διακομιστή είναι το αναγνωριστικό όνομα του υπολογιστή-διακομιστή στο δίκτυο. Το όνομα κοινόχρηστου εκτυπωτή είναι το όνομα που έχει εκχωρηθεί κατά τη διάρκεια της διαδικασίας εγκατάστασης του διακομιστή.

Εάν πρόκειται για νέο εκτυπωτή, ενδέχεται να σας ζητηθεί να εγκαταστήσετε το πρόγραμμα οδήγησής του. Εάν δεν υπάρχει διαθέσιμο πρόγραμμα οδήγησης στο σύστημα, ορίστε την τοποθεσία που βρίσκεται το πρόγραμμα οδήγησης.

4. Επιβεβαιώστε το όνομα του εκτυπωτή, επιλέξτε εάν ο εκτυπωτής θα χρησιμοποιείται ως προεπιλεγμένος και κάντε κλικ στο **Next (Επόμενο)**.

5. Εάν θέλετε να επαληθεύσετε την εγκατάσταση, κάντε κλικ στο **Print a test page (Εκτύπωση δοκιμαστικής σελίδας)**.

6. Κάντε κλικ στο **Finish (Τέλος)**.

Όταν η δοκιμαστική σελίδα εκτυπωθεί με επιτυχία, η εγκατάσταση έχει ολοκληρωθεί.

Για Windows Server 2008 και Windows Server 2008 64-bit Edition

1. Κάντε κλικ στο **Start (Έναρξη)** — **Control Panel (Πίνακας ελέγχου)** — **Hardware and Sound (Υλικό και ήχος)** — **Printers (Εκτυπωτές)**.

2. Κάντε κλικ στο **Add a printer (Προσθήκη εκτυπωτή)** για να εκκινηθεί ο οδηγός **Add Printer (Προσθήκη εκτυπωτή)**.

3. Επιλέξτε **Add a network, wireless or Bluetooth printer (Προσθήκη εκτυπωτή δικτύου, ασύρματου ή Bluetooth)**. Εάν ο εκτυπωτής βρίσκεται στη λίστα, επιλέξτε τον και κάντε κλικ στο **Next (Επόμενο)** ή επιλέξτε **The printer that I want isn't listed (Ο εκτυπωτής που αναζητώ δεν βρίσκεται στη λίστα)** και εισαγάγετε τη διαδρομή του εκτυπωτή στο πλαίσιο κειμένου **Select a shared printer by name (Επιλογή κοινόχρηστου εκτυπωτή βάσει ονόματος)** και κάντε κλικ στο **Next (Επόμενο)**.

   Για παράδειγμα:****[όνομα κεντρικού υπολογιστή διακομιστή]****[όνομα κοινόχρηστου εκτυπωτή]

   Το όνομα κεντρικού υπολογιστή διακομιστή είναι το αναγνωριστικό όνομα του υπολογιστή-διακομιστή στο δίκτυο. Το όνομα κοινόχρηστου εκτυπωτή είναι το όνομα που έχει εκχωρηθεί κατά τη διάρκεια της διαδικασίας εγκατάστασης του διακομιστή.

   Εάν πρόκειται για νέο εκτυπωτή, ενδέχεται να σας ζητηθεί να εγκαταστήσετε το πρόγραμμα οδήγησής του. Εάν δεν υπάρχει διαθέσιμο πρόγραμμα οδήγησης στο σύστημα, ορίστε την τοποθεσία που βρίσκεται το πρόγραμμα οδήγησης.

4. Επιβεβαιώστε το όνομα του εκτυπωτή, επιλέξτε εάν ο εκτυπωτής θα χρησιμοποιείται ως προεπιλεγμένος και κάντε κλικ στο **Next (Επόμενο)**.

5. Επιλέξτε εάν ο εκτυπωτής θα είναι κοινόχρηστος ή όχι.

6. Εάν θέλετε να επαληθεύσετε την εγκατάσταση, κάντε κλικ στο **Print a test page (Εκτύπωση δοκιμαστικής σελίδας)**.

7. Κάντε κλικ στο **Finish (Τέλος)**.

   Όταν η δοκιμαστική σελίδα εκτυπωθεί με επιτυχία, η εγκατάσταση έχει ολοκληρωθεί.

Για Windows 7, Windows 7 64-bit Edition και Windows Server 2008 R2

1. Κάντε κλικ στο **Start (Έναρξη)** — **Devices and Printers (Συσκευές και Εκτυπωτές)**.

2. Κάντε κλικ στο **Add a printer (Προσθήκη εκτυπωτή)** για να εκκινηθεί ο οδηγός **Add Printer (Προσθήκη εκτυπωτή)**.

3. Επιλέξτε **Add a network, wireless or Bluetooth printer (Προσθήκη εκτυπωτή δικτύου, ασύρματου ή Bluetooth)**. Εάν ο εκτυπωτής βρίσκεται στη λίστα, επιλέξτε τον και κάντε κλικ στο **Next (Επόμενο)** ή επιλέξτε **The printer that I want isn't listed (Ο εκτυπωτής που αναζητώ δεν βρίσκεται στη λίστα)**. Κάντε κλικ στο **Select a shared printer by name (Επιλογή κοινόχρηστου εκτυπωτή βάσει ονόματος)**, εισαγάγετε τη διαδρομή του εκτυπωτή στο πλαίσιο κειμένου και κάντε κλικ στο **Next (Επόμενο)**.

   Για παράδειγμα:****[όνομα κεντρικού υπολογιστή διακομιστή]****[όνομα κοινόχρηστου εκτυπωτή]

   Το όνομα κεντρικού υπολογιστή διακομιστή είναι το αναγνωριστικό όνομα του υπολογιστή-διακομιστή στο δίκτυο. Το όνομα κοινόχρηστου εκτυπωτή είναι το όνομα που έχει εκχωρηθεί κατά τη διάρκεια της διαδικασίας εγκατάστασης του διακομιστή.

   Εάν πρόκειται για νέο εκτυπωτή, ενδέχεται να σας ζητηθεί να εγκαταστήσετε το πρόγραμμα οδήγησής του. Εάν δεν υπάρχει διαθέσιμο πρόγραμμα οδήγησης στο σύστημα, θα πρέπει να ορίσετε τη διαδρομή του διαθέσιμου προγράμματος οδήγησης.

4. Επιβεβαιώστε το όνομα του εκτυπωτή και κάντε κλικ στο **Next (Επόμενο)**.

5. Επιλέξτε εάν θέλετε να χρησιμοποιήσετε τον εκτυπωτή ως προεπιλεγμένο.

6. Εάν θέλετε να επαληθεύσετε την εγκατάσταση, κάντε κλικ στο **Print a test page (Εκτύπωση δοκιμαστικής σελίδας)**.

7. Κάντε κλικ στο **Finish (Τέλος)**.

   Όταν η δοκιμαστική σελίδα εκτυπωθεί με επιτυχία, η εγκατάσταση έχει ολοκληρωθεί.

Εγκατάσταση προγράμματος οδήγησης εκτυπωτή σε υπολογιστές με Mac OS X

Διαμόρφωση ρυθμίσεων ασύρματης σύνδεσης στον πίνακα χειριστή (μόνο Epson AcuLaser CX17WF)

Μπορείτε να διαμορφώσετε τις ρυθμίσεις ασύρματης σύνδεσης στον πίνακα χειριστή.

Σημαντικό:

- *Η διαθεσιμότητα της λειτουργίας Ασύρματου LAN εξαρτάται από την περιοχή αγοράς.*
- *Μην αμελήσετε να λάβετε εκ των προτέρων τις πληροφορίες SSID και ασφάλειας από το διαχειριστή του συστήματος, εάν πρόκειται να χρησιμοποιήσετε λειτουργία πέραν του WPS για τη διαμόρφωση των ρυθμίσεων ασύρματης σύνδεσης.*
- *Βεβαιωθείτε ότι το καλώδιο Ethernet έχει αποσυνδεθεί από την εκτυπωτή πριν διαμορφώσετε τις ρυθμίσεις ασύρματης σύνδεσης.*

Σημείωση:

- *Πριν διαμορφώσετε τις ρυθμίσεις ασύρματης σύνδεσης στον πίνακα χειριστή, πρέπει να ορίσετε τις ρυθμίσεις ασύρματου δικτύου στον υπολογιστή σας. Για λεπτομέρειες, ανατρέξτε στον Οδηγό εγκατάστασης ασύρματου δικτύου.*
- *Για πληροφορίες σχετικά με τις προδιαγραφές της λειτουργίας ασύρματου LAN, ανατρέξτε στην ενότητα «Διαμόρφωση ρυθμίσεων ασύρματης σύνδεσης (μόνο Epson AcuLaser CX17WF)» στη σελίδα 60.*

Μπορείτε να επιλέξετε μια από τις ακόλουθες μεθόδους για τη διαμόρφωση μιας ρύθμισης ασύρματης σύνδεσης:

Μη αυτόματη εγκατάσταση για	Δίκτυο σημείου πρόσβασης (υποδομή)
	Δίκτυο υπολογιστή προς υπολογιστή (Ad-hoc)
Αυτόματη εγκατάστασης με χρήση	WPS-PIN*1
	WPS-PBC*2

*1 Το WPS-PIN είναι μια μέθοδος ελέγχου ταυτότητας και εγγραφής συσκευών που απαιτούνται για τη διαμόρφωση της ασύρματης σύνδεσης, μέσω εισαγωγής κωδικού PIN στον εκτυπωτή και τον υπολογιστή. Αυτή η ρύθμιση, η οποία εκτελείται μέσω σημείου πρόσβασης, είναι διαθέσιμη μόνο όταν τα σημεία πρόσβασης του ασύρματου δρομολογητή σας υποστηρίζουν το WPS.

*2 Το WPS-PBC είναι μια μέθοδος ελέγχου ταυτότητας και εγγραφής συσκευών που απαιτούνται για τη διαμόρφωση της ασύρματης σύνδεσης, πατώντας το κουμπί που παρέχεται στο σημείο πρόσβασης μέσω ασύρματων δρομολογητών και εκτελώντας στη συνέχεια τη ρύθμιση WPS-PBC στον πίνακα χειριστή. Η ρύθμιση αυτή είναι διαθέσιμη μόνο όταν το σημείο πρόσβασης υποστηρίζει WPS.

Μη αυτόματη εγκατάσταση

Μπορείτε να διαμορφώσετε μη αυτόματα τις ρυθμίσεις ασύρματης σύνδεσης για τη σύνδεση του εκτυπωτή σας σε δίκτυο σημείου πρόσβασης (υποδομή) ή σε δίκτυο υπολογιστή προς υπολογιστή (ad-hoc).

Σύνδεση σε δίκτυο σημείου πρόσβασης

Για να διαμορφώσετε τις ρυθμίσεις ασύρματης σύνδεσης μέσω σημείου πρόσβασης, όπως ασύρματος δρομολογητής:

1. Στον πίνακα χειριστή, πατήστε το κουμπί **System**.

2. Επιλέξτε `Admin Menu` και, στη συνέχεια, πατήστε το κουμπί (OK).

3. Επιλέξτε `Network` και, στη συνέχεια, πατήστε το κουμπί (OK).

4. Επιλέξτε `Wireless Setup` και, στη συνέχεια, πατήστε το κουμπί (OK).

5. Επιλέξτε `Manual Setup` και, στη συνέχεια, πατήστε το κουμπί (OK).

6. Εισαγάγετε το SSID και, στη συνέχεια, πατήστε το κουμπί (OK).

   Χρησιμοποιήστε το αριθμητικό πληκτρολόγιο για να εισαγάγετε την επιθυμητή τιμή και πατήστε το κουμπί ◀ ή ▶ για να μετακινήσετε το δείκτη.

7. Επιλέξτε `Infrastructure` και, στη συνέχεια, πατήστε το κουμπί (OK).

8. Επιλέξτε τύπο κρυπτογράφησης και, στη συνέχεια, πατήστε το κουμπί (OK).

   Σημαντικό:
   Βεβαιωθείτε πως χρησιμοποιείτε μία από τις υποστηριζόμενες μεθόδους κρυπτογράφησης για την προστασία της κυκλοφορίας δικτύου.

9. Εισαγάγετε το κλειδί WEP και, στη συνέχεια, πατήστε το κουμπί (OK).

   Χρησιμοποιήστε το αριθμητικό πληκτρολόγιο για να εισαγάγετε την επιθυμητή τιμή και πατήστε το κουμπί ◀ ή ▶ για να μετακινήσετε το δείκτη.

   Όταν επιλέγετε `WEP(64Bit)` ή `WEP(128Bit)` ως τύπο κρυπτογράφησης στο βήμα 8, επιλέξτε κλειδί μετάδοσης μετά την εισαγωγή του κλειδιού WEP.

10. Περιμένετε μερικά λεπτά μέχρι να επανεκκινηθεί ο εκτυπωτής για να εγκατασταθεί το ασύρματο δίκτυο.

11. Εκτυπώστε μια σελίδα System Settings από τον πίνακα χειριστή.

    Ανατρέξτε στην ενότητα «Εκτύπωση σελίδας System Settings» στη σελίδα 162.

12. Επιβεβαιώστε ότι το «Link Quality» εμφανίζεται ως «Good», «Acceptable» ή «Low» στην αναφορά.

    Σημείωση:
    Όταν το «Link Quality» είναι «No Reception», ελέγξτε εάν οι ρυθμίσεις ασύρματης σύνδεσης έχουν διαμορφωθεί σωστά.

Χρήση Ad Hoc σύνδεσης

Για να διαμορφώσετε τις ρυθμίσεις ασύρματης σύνδεσης για σύνδεση ad-hoc, όπου οι ασύρματες συσκευές επικοινωνούν απευθείας μεταξύ τους χωρίς σημείο πρόσβασης:

1. Στον πίνακα χειριστή, πατήστε το κουμπί **System**.

2. Επιλέξτε `Admin Menu` και, στη συνέχεια, πατήστε το κουμπί (OK).

3. Επιλέξτε `Network` και, στη συνέχεια, πατήστε το κουμπί (OK).

4. Επιλέξτε `Wireless Setup` και, στη συνέχεια, πατήστε το κουμπί (OK).

5. Επιλέξτε `Manual Setup` και, στη συνέχεια, πατήστε το κουμπί (OK).

6. Εισαγάγετε το SSID και, στη συνέχεια, πατήστε το κουμπί (OK).

   Χρησιμοποιήστε το αριθμητικό πληκτρολόγιο για να εισαγάγετε την επιθυμητή τιμή και πατήστε το κουμπί ◀ ή ▶ για να μετακινήσετε το δείκτη.

7. Επιλέξτε `Ad-hoc` και, στη συνέχεια, πατήστε το κουμπί (OK).

8. Επιλέξτε τύπο κρυπτογράφησης και, στη συνέχεια, πατήστε το κουμπί (OK).

   Σημαντικό:
   Βεβαιωθείτε πως χρησιμοποιείτε μία από τις υποστηριζόμενες μεθόδους κρυπτογράφησης για την προστασία της κυκλοφορίας δικτύου.

9. Εισαγάγετε το WEP και, στη συνέχεια, πατήστε το κουμπί (OK).

   Χρησιμοποιήστε το αριθμητικό πληκτρολόγιο για να εισαγάγετε την επιθυμητή τιμή και πατήστε το κουμπί ◀ ή ▶ για να μετακινήσετε το δείκτη.

10. Επιλέξτε κλειδί μετάδοσης.

11. Περιμένετε μερικά λεπτά μέχρι να επανεκκινηθεί ο εκτυπωτής για να εγκατασταθεί το ασύρματο δίκτυο.

12. Εκτυπώστε μια σελίδα System Settings από τον πίνακα χειριστή.

    Ανατρέξτε στην ενότητα «Εκτύπωση σελίδας System Settings» στη σελίδα 162.

13. Επιβεβαιώστε ότι το «Link Quality» εμφανίζεται ως «Good», «Acceptable» ή «Low» στην αναφορά.

    Σημείωση:
    Όταν το «Link Quality» είναι «No Reception», ελέγξτε εάν οι ρυθμίσεις ασύρματης σύνδεσης έχουν διαμορφωθεί σωστά.

Αυτόματη εγκατάσταση με το σημείο πρόσβασης

Εάν το σημείο πρόσβασης, όπως ασύρματος δρομολογητής, υποστηρίζει WPS, οι ρυθμίσεις ασφάλειας μπορούν να πραγματοποιηθούν αυτόματα.

WPS-PBC

Σημείωση:
Το WPS-PBC είναι μια μέθοδος ελέγχου ταυτότητας και εγγραφής συσκευών που απαιτούνται για τη διαμόρφωση της ασύρματης σύνδεσης, πατώντας το κουμπί που παρέχεται στο σημείο πρόσβασης μέσω ασύρματων δρομολογητών και εκτελώντας στη συνέχεια τη ρύθμιση WPS-PBC στον πίνακα χειριστή. Η ρύθμιση αυτή είναι διαθέσιμη μόνο όταν το σημείο πρόσβασης υποστηρίζει WPS.

1. Στον πίνακα χειριστή, πατήστε το κουμπί **System**.

2. Επιλέξτε `Admin Menu` και, στη συνέχεια, πατήστε το κουμπί (OK).

3. Επιλέξτε `Network` και, στη συνέχεια, πατήστε το κουμπί (OK).

4. Επιλέξτε `Wireless Setup` και, στη συνέχεια, πατήστε το κουμπί (OK).

5. Επιλέξτε `WPS` και, στη συνέχεια, πατήστε το κουμπί (OK).

6. Επιλέξτε `Push Button Control` και, στη συνέχεια, πατήστε το κουμπί (OK).

7. Επιλέξτε `Yes` και, στη συνέχεια, πατήστε το κουμπί (OK).

8. Πατήστε και κρατήστε το κουμπί WPS στο σημείο πρόσβασης.

9. Περιμένετε μερικά λεπτά μέχρι να επανεκκινηθεί ο εκτυπωτής για να εγκατασταθεί το ασύρματο δίκτυο.

10. Εκτυπώστε μια σελίδα System Settings από τον πίνακα χειριστή.

    Ανατρέξτε στην ενότητα «Εκτύπωση σελίδας System Settings» στη σελίδα 162.

11. Επιβεβαιώστε ότι το «Link Quality» εμφανίζεται ως «Good», «Acceptable» ή «Low» στην αναφορά.

    Σημείωση:
    Όταν το «Link Quality» είναι «No Reception», ελέγξτε εάν οι ρυθμίσεις ασύρματης σύνδεσης έχουν διαμορφωθεί σωστά.

WPS-PIN

Σημείωση:

- *Το WPS-PIN είναι μια μέθοδος ελέγχου ταυτότητας και εγγραφής συσκευών που απαιτούνται για τη διαμόρφωση της ασύρματης σύνδεσης, μέσω εισαγωγής κωδικού PIN στον εκτυπωτή και τον υπολογιστή. Αυτή η ρύθμιση, η οποία εκτελείται μέσω σημείου πρόσβασης, είναι διαθέσιμη μόνο όταν τα σημεία πρόσβασης του ασύρματου δρομολογητή σας υποστηρίζουν το WPS.*
- *Πριν ξεκινήσει το WPS-PIN, θα χρειαστεί να εισαγάγετε τον κωδικό PIN στην ιστοσελίδα του σημείου πρόσβασης ασύρματης σύνδεσης. Ανατρέξτε στο εγχειρίδιο του σημείου πρόσβασης για λεπτομέρειες.*

1. Στον πίνακα χειριστή, πατήστε το κουμπί **System**.
2. Επιλέξτε `Admin Menu` και, στη συνέχεια, πατήστε το κουμπί (OK).
3. Επιλέξτε `Network` και, στη συνέχεια, πατήστε το κουμπί (OK).
4. Επιλέξτε `Wireless Setup` και, στη συνέχεια, πατήστε το κουμπί (OK).
5. Επιλέξτε `WPS` και, στη συνέχεια, πατήστε το κουμπί (OK).
6. Επιλέξτε `PIN Code` και, στη συνέχεια, πατήστε το κουμπί (OK).
7. Σημειώστε τον κωδικό PIN που εμφανίζεται στον πίνακα χειριστή.
8. Επιλέξτε `Start Configuration` και, στη συνέχεια, πατήστε το κουμπί (OK).

9. Εάν εμφανιστεί η οθόνη επιλογής SSID, επιλέξτε το SSID και, στη συνέχεια, πατήστε το κουμπί (OK).

10. Εισαγάγετε τον κωδικό PIN του εκτυπωτή στην ιστοσελίδα του σημείου πρόσβασης ασύρματης σύνδεσης.

11. Περιμένετε μερικά λεπτά μέχρι να επανεκκινηθεί ο εκτυπωτής για να εγκατασταθεί το ασύρματο δίκτυο.

12. Εκτυπώστε μια σελίδα System Settings από τον πίνακα χειριστή.

    Ανατρέξτε στην ενότητα «Εκτύπωση σελίδας System Settings» στη σελίδα 162.

13. Επιβεβαιώστε ότι το «Link Quality» εμφανίζεται ως «Good», «Acceptable» ή «Low» στην αναφορά.

    Σημείωση:
    Όταν το «Link Quality» είναι «No Reception», ελέγξτε εάν οι ρυθμίσεις ασύρματης σύνδεσης έχουν διαμορφωθεί σωστά.

Εγκατάσταση προγραμμάτων οδήγησης και λογισμικού

Στην παρακάτω διαδικασία χρησιμοποιείται το Mac OS X 10.6 ως παράδειγμα.

1. Εκτελέστε το *Δίσκο λογισμικού* στο Mac OS X.

2. Κάντε διπλό κλικ στο εικονίδιο του προγράμματος εγκατάστασης.

3. Κάντε κλικ στο **Continue (Συνέχεια)** στην οθόνη **Introduction (Εισαγωγή)**.

4. Επιλέξτε γλώσσα για το **Software License Agreement (Άδεια χρήσης λογισμικού)**.

5. Αφού διαβάσετε το **Software License Agreement (Άδεια χρήσης λογισμικού)**, κάντε κλικ στο **Continue (Συνέχεια)**.

6. Εάν συμφωνείτε με τους όρους του **Software License Agreement (Άδεια χρήσης λογισμικού)**, επιλέξτε **Agree (Συμφωνώ)** για να συνεχιστεί η διαδικασία εγκατάστασης.

7. Κάντε κλικ στο **Continue (Συνέχεια)** εάν εμφανιστεί η οθόνη **Select a Destination (Επιλέξτε οθόνη)**.

8. Κάντε κλικ στο **Install (Εγκατάσταση)** για να εκτελεστεί η τυπική εγκατάσταση.

9. Εισαγάγετε το όνομα και τον κωδικό πρόσβασης του διαχειριστή και, στη συνέχεια, κάντε κλικ στο **OK**.

10. Κάντε κλικ στο **Continue Installation (Συνέχιση εγκατάστασης)**.

11. Κάντε κλικ στο **Restart (Επανεκκίνηση)** για να ολοκληρωθεί η εγκατάσταση.

Προσθήκη εκτυπωτή στο Mac OS X 10.5/10.6

Όταν χρησιμοποιείται σύνδεση USB

1. Απενεργοποιήστε τον εκτυπωτή και τον υπολογιστή σας.

2. Συνδέστε τον εκτυπωτή και τον υπολογιστή σας με το καλώδιο USB.

3. Ενεργοποιήστε τον εκτυπωτή και τον υπολογιστή σας.

4. Ανοίξτε τις **System Preferences (Προτιμήσεις συστήματος)** και, στη συνέχεια, κάντε κλικ στο **Print & Fax (Εκτύπωση & Φαξ)**.

5. Βεβαιωθείτε ότι ο USB εκτυπωτής σας έχει προστεθεί στο **Print & Fax (Εκτύπωση & Φαξ)**.

   Εάν ο USB εκτυπωτής σας δεν εμφανίζεται, εκτελέστε τις ακόλουθες διαδικασίες.

6. Κάντε κλικ στο σύμβολο «συν» (**+**) και κάντε κλικ στο **Default (Προεπιλογή)**.

7. Επιλέξτε τον εκτυπωτή που συνδέεται μέσω USB, από τη λίστα **Printer Name (Όνομα εκτυπωτή)**.

   Τα πεδία **Name (Όνομα)**, **Location (Θέση)** και **Print Using (Εκτύπωση με χρήση)** συμπληρώνονται αυτόματα.

8. Κάντε κλικ στο **Add (Προσθήκη)**.

Όταν χρησιμοποιείται Bonjour (μόνο Epson AcuLaser CX17NF/CX17WF)

1. Ενεργοποιήστε τον εκτυπωτή.

2. Βεβαιωθείτε ότι ο υπολογιστής σας είναι συνδεδεμένος στο δίκτυο.

Εάν χρησιμοποιείτε ενσύρματη σύνδεση, βεβαιωθείτε ότι το καλώδιο Ethernet είναι συνδεδεμένο ανάμεσα στον εκτυπωτή και το δίκτυο.

Εάν χρησιμοποιείτε ασύρματη σύνδεση, βεβαιωθείτε ότι η ασύρματη σύνδεση έχει διαμορφωθεί σωστά στον υπολογιστή και τον εκτυπωτή σας.

3. Ανοίξτε τις **System Preferences (Προτιμήσεις συστήματος)** και, στη συνέχεια, κάντε κλικ στο **Print & Fax (Εκτύπωση & Φαξ)**.

4. Κάντε κλικ στο σύμβολο «συν» (**+**) και κάντε κλικ στο **Default (Προεπιλογή)**.

5. Επιλέξτε τον εκτυπωτή που συνδέεται μέσω Bonjour, από τη λίστα **Printer Name (Όνομα εκτυπωτή)**.

   Τα πεδία **Name (Όνομα)** και **Print Using (Εκτύπωση με χρήση)** συμπληρώνονται αυτόματα.

6. Κάντε κλικ στο **Add (Προσθήκη)**.

Όταν χρησιμοποιείται εκτύπωση IP (μόνο Epson AcuLaser CX17NF/CX17WF)

1. Ενεργοποιήστε τον εκτυπωτή.

2. Βεβαιωθείτε ότι ο υπολογιστής σας είναι συνδεδεμένος στο δίκτυο.

   Εάν χρησιμοποιείτε ενσύρματη σύνδεση, βεβαιωθείτε ότι το καλώδιο Ethernet είναι συνδεδεμένο ανάμεσα στον εκτυπωτή και το δίκτυο.

   Εάν χρησιμοποιείτε ασύρματη σύνδεση, βεβαιωθείτε ότι η ασύρματη σύνδεση έχει διαμορφωθεί σωστά στον υπολογιστή και τον εκτυπωτή σας.

3. Ανοίξτε τις **System Preferences (Προτιμήσεις συστήματος)** και, στη συνέχεια, κάντε κλικ στο **Print & Fax (Εκτύπωση & Φαξ)**.

4. Κάντε κλικ στο σύμβολο «συν» (**+**) και κάντε κλικ στο **IP**.

5. Επιλέξτε **Line Printer Daemon - LPD** για το **Protocol (Πρωτόκολλο)**.

6. Εισαγάγετε τη διεύθυνση IP του εκτυπωτή στο πεδίο **Address (Διεύθυνση)**.

   Τα πεδία **Name (Όνομα)** και **Print Using (Εκτύπωση με χρήση)** συμπληρώνονται αυτόματα.

Σημείωση:
Όταν η ρύθμιση γίνεται χρησιμοποιώντας εκτύπωση IP, το όνομα της ουράς εμφανίζεται κενό. Δεν χρειάζεται να το προσδιορίσετε.

7. Κάντε κλικ στο **Add (Προσθήκη)**.

Προσθήκη εκτυπωτή στο Mac OS X 10.4

Όταν χρησιμοποιείται σύνδεση USB

1. Απενεργοποιήστε τον εκτυπωτή και τον υπολογιστή σας.
2. Συνδέστε τον εκτυπωτή και τον υπολογιστή σας με το καλώδιο USB.
3. Ενεργοποιήστε τον εκτυπωτή και τον υπολογιστή σας.
4. Εκκινήστε το **Printer Setup Utility (Βοηθητικό πρόγραμμα εγκατάστασης εκτυπωτή)**.

   Σημείωση:
   *Μπορείτε να βρείτε το **Printer Setup Utility (Βοηθητικό πρόγραμμα εγκατάστασης εκτυπωτή)** στο φάκελο **Utilities (Βοηθητικά προγράμματα)** στο **Applications (Εφαρμογές)**.*

5. Βεβαιωθείτε ότι ο USB εκτυπωτής σας έχει προστεθεί στο **Printer List (Λίστα εκτυπωτών)**.

   Εάν ο USB εκτυπωτής σας δεν εμφανίζεται, εκτελέστε τις ακόλουθες διαδικασίες.

6. Κάντε κλικ στο **Add (Προσθήκη)**.
7. Κάντε κλικ στο **Default Browser (Προεπιλεγμένο πρόγραμμα περιήγησης)** στο πλαίσιο διαλόγου **Printer Browser (Πρόγραμμα περιήγησης εκτυπωτών)**.
8. Επιλέξτε τον εκτυπωτή που συνδέεται μέσω USB, από τη λίστα **Printer Name (Όνομα εκτυπωτή)**.

   Τα πεδία **Name (Όνομα)**, **Location (Θέση)** και **Print Using (Εκτύπωση με χρήση)** συμπληρώνονται αυτόματα.

9. Κάντε κλικ στο **Add (Προσθήκη)**.

Όταν χρησιμοποιείται Bonjour (μόνο Epson AcuLaser CX17NF/CX17WF)

1. Ενεργοποιήστε τον εκτυπωτή.

2. Βεβαιωθείτε ότι ο υπολογιστής σας είναι συνδεδεμένος στο δίκτυο.

   Εάν χρησιμοποιείτε ενσύρματη σύνδεση, βεβαιωθείτε ότι το καλώδιο Ethernet είναι συνδεδεμένο ανάμεσα στον εκτυπωτή και το δίκτυο.

   Εάν χρησιμοποιείτε ασύρματη σύνδεση, βεβαιωθείτε ότι η ασύρματη σύνδεση έχει διαμορφωθεί σωστά στον υπολογιστή και τον εκτυπωτή σας.

3. Εκκινήστε το **Printer Setup Utility (Βοηθητικό πρόγραμμα εγκατάστασης εκτυπωτή)**.

   Σημείωση:
   *Μπορείτε να βρείτε το **Printer Setup Utility (Βοηθητικό πρόγραμμα εγκατάστασης εκτυπωτή)** στο φάκελο **Utilities (Βοηθητικά προγράμματα)** στο **Applications (Εφαρμογές)**.*

4. Κάντε κλικ στο **Add (Προσθήκη)**.

5. Κάντε κλικ στο **Default Browser (Προεπιλεγμένο πρόγραμμα περιήγησης)** στο πλαίσιο διαλόγου **Printer Browser (Πρόγραμμα περιήγησης εκτυπωτών)**.

6. Επιλέξτε τον εκτυπωτή που συνδέεται μέσω Bonjour, από τη λίστα **Printer Name (Όνομα εκτυπωτή)**.

   Τα πεδία **Name (Όνομα)** και **Print Using (Εκτύπωση με χρήση)** συμπληρώνονται αυτόματα.

7. Κάντε κλικ στο **Add (Προσθήκη)**.

Όταν χρησιμοποιείται εκτύπωση IP (μόνο Epson AcuLaser CX17NF/CX17WF)

1. Ενεργοποιήστε τον εκτυπωτή.

2. Βεβαιωθείτε ότι ο υπολογιστής σας είναι συνδεδεμένος στο δίκτυο.

   Εάν χρησιμοποιείτε ενσύρματη σύνδεση, βεβαιωθείτε ότι το καλώδιο Ethernet είναι συνδεδεμένο ανάμεσα στον εκτυπωτή και το δίκτυο.

   Εάν χρησιμοποιείτε ασύρματη σύνδεση, βεβαιωθείτε ότι η ασύρματη σύνδεση έχει διαμορφωθεί σωστά στον υπολογιστή και τον εκτυπωτή σας.

3. Εκκινήστε το **Printer Setup Utility (Βοηθητικό πρόγραμμα εγκατάστασης εκτυπωτή)**.

Σημείωση:
Μπορείτε να βρείτε το ***Printer Setup Utility (Βοηθητικό πρόγραμμα εγκατάστασης εκτυπωτή)*** *στο φάκελο* ***Utilities (Βοηθητικά προγράμματα)*** *στο* ***Applications (Εφαρμογές)****.*

4. Κάντε κλικ στο **Add (Προσθήκη)**.

5. Κάντε κλικ στο **IP Printer (Εκτυπωτής IP)** στο πλαίσιο διαλόγου **Printer Browser (Πρόγραμμα περιήγησης εκτυπωτών)**.

6. Επιλέξτε **Line Printer Daemon - LPD** για το **Protocol (Πρωτόκολλο)**.

7. Εισαγάγετε τη διεύθυνση IP του εκτυπωτή στο πεδίο **Address (Διεύθυνση)**.

   Τα πεδία **Name (Όνομα)** και **Print Using (Εκτύπωση με χρήση)** συμπληρώνονται αυτόματα.

   Σημείωση:
   Όταν η ρύθμιση γίνεται χρησιμοποιώντας εκτύπωση IP, το όνομα της ουράς εμφανίζεται κενό. Δεν χρειάζεται να το προσδιορίσετε.

8. Κάντε κλικ στο **Add (Προσθήκη)**.

Κεφάλαιο 5

Βασικά στοιχεία εκτύπωσης

Σχετικά με τα μέσα εκτύπωσης

Η χρήση χαρτιού που δεν ενδείκνυται για τον εκτυπωτή μπορεί να προκαλέσει εμπλοκές χαρτιού, προβλήματα ποιότητας εικόνας ή δυσλειτουργία του εκτυπωτή. Για να εξασφαλίσετε τη βέλτιστη απόδοση του εκτυπωτή σας, συνιστούμε να χρησιμοποιείτε μόνο το χαρτί που περιγράφεται σε αυτή την ενότητα.

Εάν προτίθεστε να χρησιμοποιήσετε άλλο χαρτί πέραν του συνιστώμενου, επικοινωνήστε με τον τοπικό αντιπρόσωπο ή έναν εξουσιοδοτημένο προμηθευτή της Epson.

Κατευθυντήριες οδηγίες χρήσης μέσων εκτύπωσης

Στη θήκη του εκτυπωτή μπορούν να τοποθετηθούν διάφορα μεγέθη και τύποι χαρτιού και άλλα ειδικά μέσα. Ακολουθήστε τις εξής κατευθυντήριες οδηγίες κατά την τοποθέτηση χαρτιού και μέσων:

- ❑ Οι φάκελοι μπορούν να εκτυπωθούν από τον τροφοδότη πολλαπλών χρήσεων (MPF) και τον εισαγωγέα φύλλων κατά προτεραιότητα (PSI).
- ❑ Αναπτύξτε το χαρτί ή άλλα ειδικά μέσα πριν τα τοποθετήσετε στη θήκη.
- ❑ Μην εκτυπώνετε σε αυτοκόλλητη ετικέτα εάν η ετικέτα έχει αφαιρεθεί από το φύλλο.
- ❑ Να χρησιμοποιείτε μόνο χάρτινους φακέλους. Μην χρησιμοποιείτε φακέλους με παράθυρα, μεταλλικές αγκράφες ή κολλητικές ουσίες με λωρίδες αποδέσμευσης.
- ❑ Η εκτύπωση όλων των φακέλων θα πρέπει να γίνεται σε μία όψη.
- ❑ Κατά την εκτύπωση σε φακέλους, ενδέχεται να σημειωθεί ρυτίδωση και ανάγλυφη εκτύπωση.
- ❑ Μην υπερφορτώνετε τη θήκη. Μην τοποθετείτε μέσα εκτύπωσης επάνω από τη γραμμή πλήρωσης στο εσωτερικό των οδηγών πλάτους χαρτιού.
- ❑ Προσαρμόστε τους οδηγούς πλάτους χαρτιού ώστε να ταιριάζουν με το μέγεθος του χαρτιού.
- ❑ Εάν σημειωθεί μεγάλος αριθμός εμπλοκών ή τσαλακωμάτων, χρησιμοποιήστε χαρτί ή άλλα μέσα από άλλο πακέτο.

Προειδοποίηση:
Μην χρησιμοποιήσετε αγώγιμο χαρτί όπως χαρτί origami, ανθρακικό χαρτί ή χαρτί με αγώγιμη επίστρωση. Όταν σημειώνεται εμπλοκή χαρτιού, υπάρχει κίνδυνος πρόκλησης βραχυκυκλώματος και πυρκαγιάς.

Δείτε επίσης:

- *«Τοποθέτηση μέσων εκτύπωσης στον τροφοδότη πολλαπλών χρήσεων (MPF)» στη σελίδα 129*
- *«Τοποθέτηση μέσων εκτύπωσης στον Εισαγωγέα φύλλων κατά προτεραιότητα (PSI)» στη σελίδα 137*
- *«Τοποθέτηση φακέλου στον Τροφοδότη πολλαπλών χρήσεων (MPF)» στη σελίδα 135*
- *«Τοποθέτηση φακέλου στον Εισαγωγέα φύλλων κατά προτεραιότητα (PSI)» στη σελίδα 140*
- *«Εκτύπωση σε χαρτί προσαρμοσμένου μεγέθους» στη σελίδα 159*

Κατευθυντήριες οδηγίες για τον Αυτόματο τροφοδότη πρωτοτύπων (ADF) (μόνο Epson AcuLaser CX17NF/CX17WF)

Στον ADF μπορούν να τοποθετηθούν τα ακόλουθα μεγέθη:

- Πλάτος: 148 – 215,9 mm
- Μήκος: 210 – 355,6 mm

Το εύρος βάρους περιλαμβάνει 60–105 gsm.

Ακολουθήστε τις εξής κατευθυντήριες οδηγίες κατά την τοποθέτηση εγγράφων στον ADF:

- Τοποθετήστε τα έγγραφα στραμμένα προς επάνω, έτσι ώστε η κορυφή των εντύπων να εισέρχεται πρώτη στον εκτυπωτή.
- Στον ADF θα πρέπει να τοποθετούνται μόνο ασύνδετα φύλλα χαρτιού.
- Προσαρμόστε τους οδηγούς πρωτοτύπων, έτσι ώστε να ακουμπούν στα έγγραφα.
- Τοποθετήστε χαρτί στη θήκη του τροφοδότη πρωτοτύπων μόνο όταν το μελάνι στο χαρτί είναι απολύτως στεγνό.

❑ Μην τοποθετήσετε έγγραφα πέραν της γραμμής μέγιστης (MAX) πλήρωσης. Μπορείτε να τοποθετήσετε έως και 15 φύλλα εγγράφων 64 gsm.

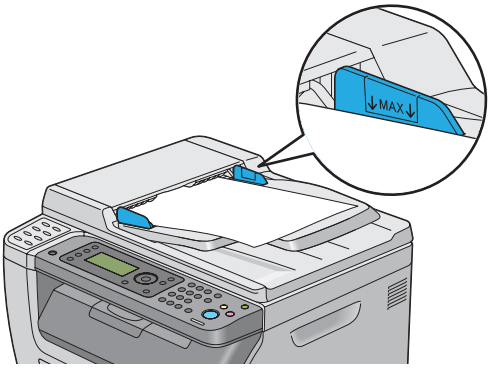

Σημείωση:
Δεν μπορείτε να τοποθετήσετε τα ακόλουθα έγγραφα στον ADF. Θα πρέπει να τα τοποθετείτε στο κρύσταλλο πρωτοτύπων.

	Κατσαρωμένα πρωτότυπα		Προ-διατρημένο χαρτί
	Ελαφριά πρωτότυπα		Διπλωμένα, κυρτωμένα ή σκισμένα πρωτότυπα
	Κομμένα και επικολλημένα πρωτότυπα		Χαρτί καρμπόν

Μέσα εκτύπωσης που μπορούν να προκαλέσουν βλάβη στον εκτυπωτή σας

Ο εκτυπωτής σας έχει σχεδιαστεί έτσι ώστε να χρησιμοποιεί ένα ευρύ φάσμα μέσων για τις εργασίες εκτύπωσης. Ωστόσο, ορισμένα μέσα μπορούν να προκαλέσουν κακή ποιότητα εξόδου, αυξημένο αριθμό εμπλοκών ή βλάβη στον εκτυπωτή σας.

Στα μη αποδεκτά μέσα περιλαμβάνονται τα εξής:

❑ Τραχεία ή πορώδη μέσα

❑ Πλαστικά μέσα

❑ Διπλωμένο ή τσαλακωμένο χαρτί

❑ Χαρτί με συρραπτικά

❑ Φάκελοι με παράθυρα ή μεταλλικές αγκράφες

- Φάκελοι με επένδυση
- Μη-λέιζερ γυαλιστερό ή χαρτί με επίστρωση
- Διάτρητα μέσα

Προειδοποίηση:
Μην χρησιμοποιήσετε αγώγιμο χαρτί όπως χαρτί origami, ανθρακικό χαρτί ή χαρτί με αγώγιμη επίστρωση. Όταν σημειώνεται εμπλοκή χαρτιού, υπάρχει κίνδυνος πρόκλησης βραχυκυκλώματος και πυρκαγιάς.

Κατευθυντήριες οδηγίες αποθήκευσης μέσων εκτύπωσης

Η παροχή καλών συνθηκών αποθήκευσης για το χαρτί και τα υπόλοιπα μέσα, συνεισφέρει στη βέλτιστη ποιότητα εκτύπωσης.

- Τα μέσα εκτύπωσης θα πρέπει να αποθηκεύονται σε σκοτεινή, δροσερή και σχετικά ξηρή τοποθεσία. Τα περισσότερα χαρτιά είναι επιρρεπή στη φθορά από το υπεριώδες (UV) και το ορατό φως. Η υπεριώδης ακτινοβολία, η οποία εκλύεται από τον ήλιο και τις φθορίζουσες λάμπες, είναι ιδιαιτέρως επιζήμια για τα χαρτιά. Η ένταση και το διάστημα της έκθεσης των χαρτιών στο ορατό φως θα πρέπει να μειώνεται όσο το δυνατόν περισσότερο.
- Να εξασφαλίζετε σταθερή θερμοκρασία και σχετική υγρασία.
- Να αποφεύγετε σοφίτες, κουζίνες, γκαράζ και υπόγεια για την αποθήκευση των μέσων εκτύπωσης.
- Να αποθηκεύετε τα μέσα εκτύπωσης σε επίπεδη θέση. Τα μέσα εκτύπωσης θα πρέπει να αποθηκεύονται σε παλέτες, χαρτόκουτα, ράφια ή ντουλάπια.
- Φροντίστε ώστε να μην υπάρχουν φαγητά ή ποτά στην περιοχή αποθήκευσης ή χειρισμού των μέσων εκτύπωσης.
- Μην ανοίγετε πακέτα χαρτιού έως ότου είστε έτοιμοι να τα τοποθετήσετε στον εκτυπωτή. Αφήστε το χαρτί στην αρχική του συσκευασία. Για τα περισσότερα χαρτιά προσαρμοσμένου μεγέθους του εμπορίου, το περιτύλιγμα της δεσμίδας περιέχει μια εσωτερική επένδυση που προστατεύει το χαρτί από την απώλεια ή την έκθεση σε υγρασία.
- Αφήστε τα μέσα μέσα στο σάκο τους μέχρι να είστε έτοιμοι να τα χρησιμοποιήσετε. Επανατοποθετήστε τα μη χρησιμοποιημένα στο σάκο και σφραγίστε τον εκ νέου για προστασία. Ορισμένα εξειδικευμένα μέσα συσκευάζονται σε επανασφραγιζόμενους πλαστικούς σάκους

Υποστηριζόμενα μέσα εκτύπωσης

Η χρήση ακατάλληλων μέσων εκτύπωσης μπορεί να οδηγήσει σε εμπλοκές χαρτιού, κακή ποιότητα εκτύπωσης, μηχανικές βλάβες και φθορές στον εκτυπωτή σας. Για να χρησιμοποιήσετε αποτελεσματικά τις λειτουργίες αυτού του εκτυπωτή, χρησιμοποιήστε τα συνιστώμενα μέσα εκτύπωσης.

Σημαντικό:
Το τόνερ μπορεί να αποκολληθεί από το μέσο εκτύπωσης, σε περίπτωση που βραχεί από νερό, βροχή, ατμό κ.ο.κ. Για λεπτομέρειες, επικοινωνήστε με τον τοπικό αντιπρόσωπο ή έναν εξουσιοδοτημένο προμηθευτή της Epson.

Μέσα εκτύπωσης που μπορούν να χρησιμοποιηθούν

Οι τύποι των μέσων εκτύπωσης που μπορούν να χρησιμοποιηθούν σε αυτόν τον εκτυπωτή έχουν ως εξής:

Paper Size (Μέγεθος χαρτιού)	A4 SEF (210 × 297 mm) B5 SEF (182 × 257 mm) A5 SEF (148 × 210 mm) Letter SEF (8,5 × 11 ίντσες) Legal SEF (8,5 × 14 ίντσες) Folio SEF (8,5 × 13 ίντσες) Executive SEF (7,25 × 10,5 ίντσες) C5 SEF (162 × 229 mm) Monarch SEF (3,875 × 7,5 ίντσες) Monarch LEF (7,5 × 3,875 ίντσες)* Com 10 SEF (4,125 × 9,5 ίντσες) DL SEF (110 × 220 mm) DL LEF (220 × 110 mm)* Ειδικό μέγεθος: Πλάτος: 76,2 – 215,9 mm Μήκος: 127 – 355,6 mm

Paper Type (Τύπος χαρτιού)	Απλό Διπλό χαρτί (Bond) Ελαφρύ χαρτόνι Ελαφρύ γυαλιστερό χαρτόνι Φάκελος Ετικέτες Ανακυκλωμένο
Χωρητικότητα τοποθέτησης	Τροφοδότης πολλαπλών χρήσεων (MPF): 150 φύλλα τυπικού χαρτιού Εισαγωγέας φύλλων κατά προτεραιότητα (PSI): 10 φύλλα τυπικού χαρτιού

* Οι φάκελοι Monarch και DL μπορούν να υποστηριχθούν από το LEF με το πτερύγιό τους ανοιχτό.

Σημείωση:

- *Τα SEF και LEF υποδεικνύουν την κατεύθυνση τροφοδότησης του χαρτιού, το SEF σημαίνει Τροφοδοσία μικρής πλευράς. Το LEF σημαίνει Τροφοδοσία μεγάλης πλευράς*
- *Να χρησιμοποιείτε μόνο μέσα εκτύπωσης λέιζερ Μην χρησιμοποιείτε χαρτί ψεκασμού μελάνης σε αυτόν τον εκτυπωτή.*

Δείτε επίσης:

- *«Τοποθέτηση μέσων εκτύπωσης στον τροφοδότη πολλαπλών χρήσεων (MPF)» στη σελίδα 129*
- *«Τοποθέτηση μέσων εκτύπωσης στον Εισαγωγέα φύλλων κατά προτεραιότητα (PSI)» στη σελίδα 137*
- *«Τοποθέτηση φακέλου στον Τροφοδότη πολλαπλών χρήσεων (MPF)» στη σελίδα 135*
- *«Τοποθέτηση φακέλου στον Εισαγωγέα φύλλων κατά προτεραιότητα (PSI)» στη σελίδα 140*

Η εκτύπωση σε μέσο εκτύπωσης που διαφέρει από το μέγεθος ή τον τύπο χαρτιού που έχει επιλεγεί στο πρόγραμμα οδήγησης εκτυπωτή, μπορεί να οδηγήσει σε εμπλοκές χαρτιού. Για να βεβαιωθείτε ότι η εκτύπωση εκτελείται σωστά, επιλέξτε το σωστό μέγεθος και τύπο χαρτιού.

Τοποθέτηση μέσων εκτύπωσης

Η σωστή τοποθέτηση των μέσων εκτύπωσης βοηθά στην αποτροπή εμπλοκών και εξασφαλίζει την εκτύπωση χωρίς προβλήματα.

Πριν τοποθετήσετε τα μέσα εκτύπωσης, προσδιορίστε τη συνιστώμενη πλευρά εκτύπωσης του μέσου. Αυτές οι πληροφορίες αναγράφονται συνήθως στο πακέτο του μέσου.

Σημείωση:
Μόλις τοποθετήσετε το χαρτί στον τροφοδότη, ορίστε τον ίδιο τύπο χαρτιού στον πίνακα χειριστή.

Χωρητικότητα

Η χωρητικότητα του MPF είναι:

- 150 φύλλα τυπικού χαρτιού
- 16,2 mm χαρτιού μεγάλου πάχους
- Ένα φύλλο χαρτιού με επίστρωση
- Πέντε φάκελοι
- 16,2 mm ετικετών

Η χωρητικότητα του PSI είναι:

- 10 φύλλα τυπικού χαρτιού ή ένα φύλλο άλλου χαρτιού

Διαστάσεις μέσων εκτύπωσης

Τόσο ο MPF όσο και ο PSI δέχονται μέσα εκτύπωσης με τις ακόλουθες διαστάσεις:

- Πλάτος: 76,2 – 215,9 mm
- Μήκος: 127 – 355,6 mm

Τοποθέτηση μέσων εκτύπωσης στον τροφοδότη πολλαπλών χρήσεων (MPF)

Σημείωση:
- *Για να αποφύγετε εμπλοκές χαρτιού, μην αφαιρείτε τον εισαγωγέα φύλλων κατά προτεραιότητα (PSI) όσο βρίσκεται σε εξέλιξη μια εκτύπωση.*
- *Να χρησιμοποιείτε μόνο μέσα εκτύπωσης λέιζερ Μην χρησιμοποιείτε χαρτί ψεκασμού μελάνης σε αυτόν τον εκτυπωτή.*

1. Ανοίξτε το μπροστινό κάλυμμα.

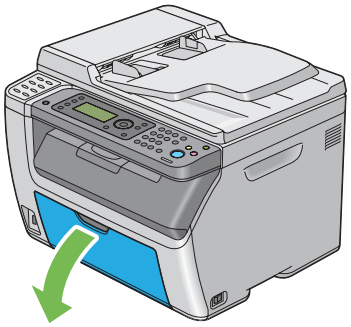

Σημείωση:
Όταν χρησιμοποιήσετε τον MPF για πρώτη φορά, ανοίξτε το μπροστινό κάλυμμα τραβώντας προς τα έξω το φύλλο οδηγιών.

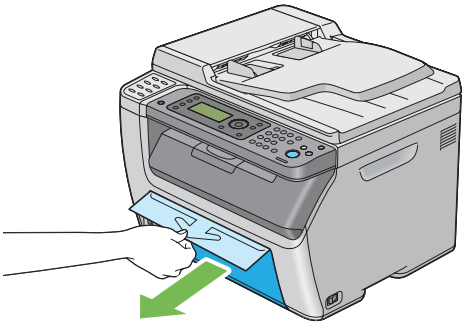

2. Τραβήξτε και αφαιρέστε τον PSI.

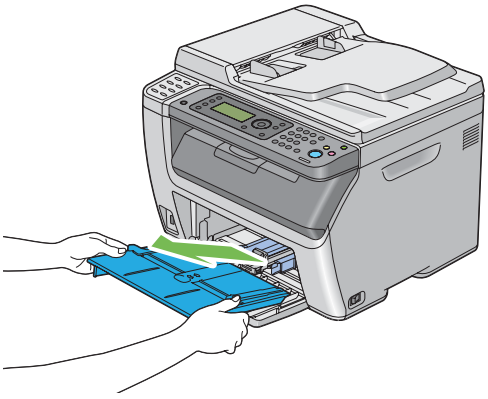

Σημείωση:

- ❑ *Όταν χρησιμοποιήσετε τον MPF για πρώτη φορά, αφαιρέστε το φύλλο οδηγιών που είναι προσαρτημένο στον PSI με κολλητική ταινία.*

- ❑ *Διαβάστε το φύλλο οδηγιών πριν χρησιμοποιήσετε τον PSI.*

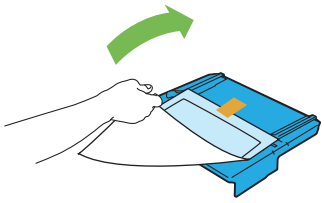

3. Τραβήξτε την πλευρική ράβδο προς τα εμπρός μέχρι να σταματήσει.

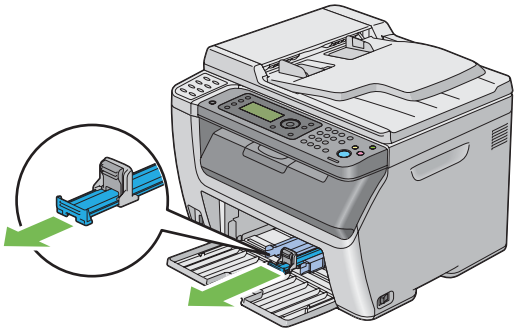

4. Τραβήξτε τον οδηγό μήκους προς τα εμπρός μέχρι να σταματήσει.

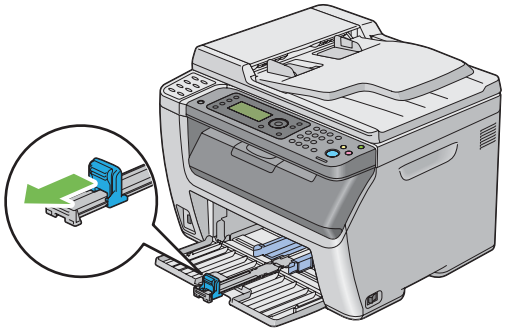

5. Προσαρμόστε τους οδηγούς πλάτους χαρτιού στο μέγιστο πλάτος τους.

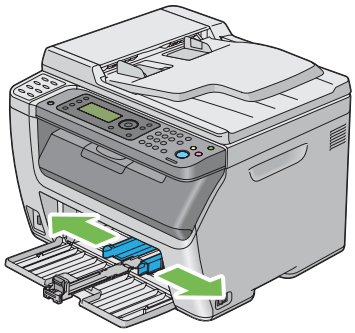

6. Πριν τοποθετήσετε το μέσο εκτύπωσης, τεντώστε τα φύλλα εμπρός-πίσω και, στη συνέχεια, αναπτύξτε τα. Ισιώστε τις άκρες της στοίβας σε μια επίπεδη επιφάνεια.

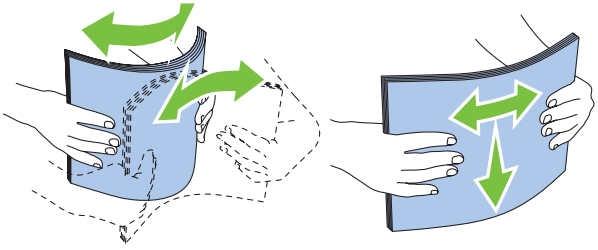

7. Τοποθετήστε μέσα εκτύπωσης στον MPF με την επάνω άκρη πρώτη και τη συνιστώμενη πλευρά εκτύπωσης στραμμένη προς τα πάνω.

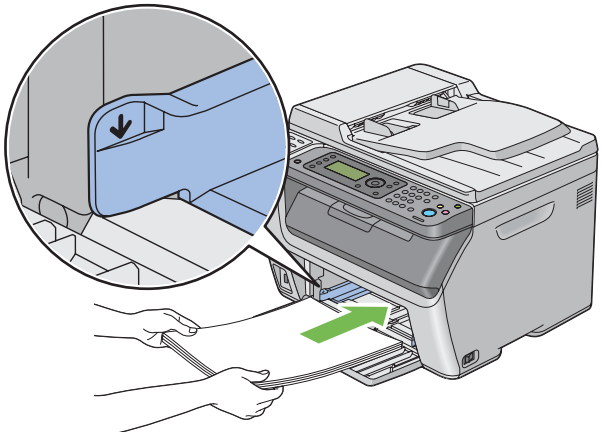

8. Προσαρμόστε τους οδηγούς πλάτους χαρτιού μέχρι να ακουμπήσουν στις άκρες της στοίβας των μέσων εκτύπωσης.

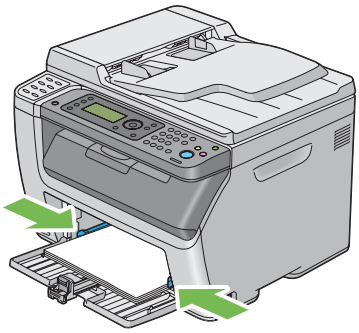

9. Σύρετε τον οδηγό μήκους προς τον εκτυπωτή, μέχρι να ακουμπήσει τα μέσα εκτύπωσης.

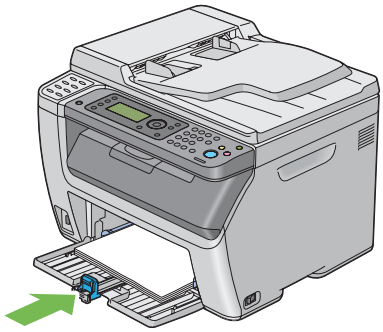

Σημείωση:
Ανάλογα με το μέγεθος των μέσων εκτύπωσης, σύρετε πρώτα τη ράβδο ολίσθησης προς τα πίσω μέχρι να σταματήσει και στη συνέχεια πιάστε τον οδηγό μήκους και σύρετέ τον προς τα πίσω μέχρι να ακουμπήσει τα μέσα εκτύπωσης.

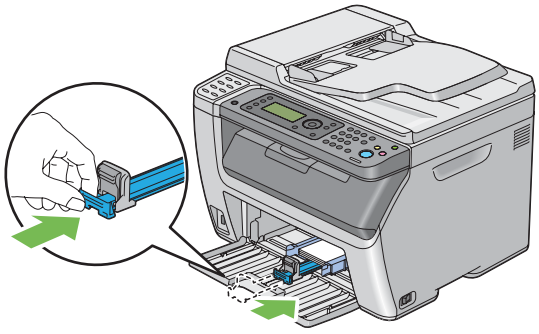

10. Τοποθετήστε τον PSI στον εκτυπωτή και ευθυγραμμίστε τον με τη σχετική ένδειξη στον MPF.

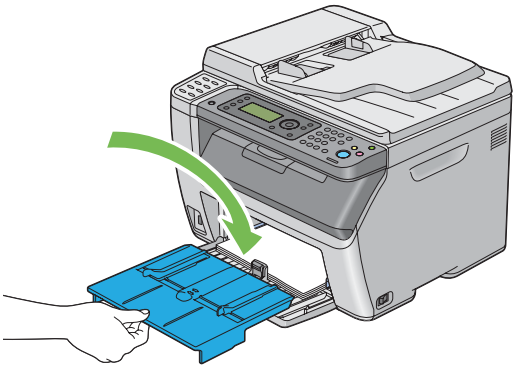

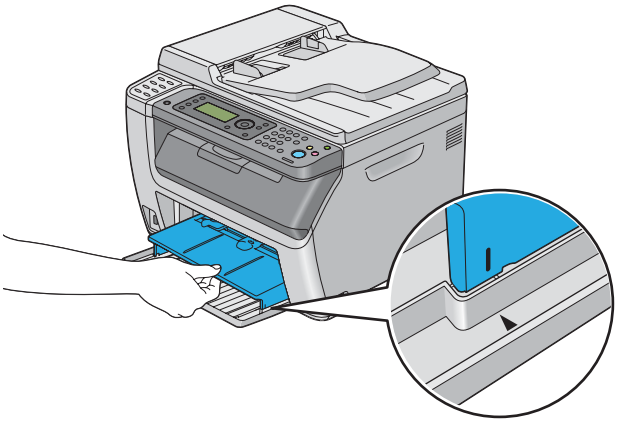

11. Επιλέξτε τον τύπο χαρτιού από το πρόγραμμα οδήγησης του εκτυπωτή, εάν το τοποθετημένο μέσο εκτύπωσης δεν είναι απλό χαρτί. Εάν στον MPF έχει τοποθετηθεί καθορισμένο από το χρήστη μέσο εκτύπωσης, θα πρέπει να ορίσετε τη ρύθμιση μεγέθους χαρτιού χρησιμοποιώντας το πρόγραμμα οδήγησης εκτυπωτή.

    Σημείωση:
    Για περισσότερες πληροφορίες σχετικά με τη ρύθμιση του τύπου και του μεγέθους χαρτιού στο πρόγραμμα οδήγησης εκτυπωτή, ανατρέξτε στην ηλεκτρονική Βοήθεια που παρέχεται για το πρόγραμμα οδήγησης του εκτυπωτή.

Σημείωση:
Για χαρτί τυπικού μεγέθους, προσαρμόστε πρώτα τον οδηγό μήκους και τους οδηγούς πλάτους χαρτιού και στη συνέχεια ορίστε το χαρτί.

Τοποθέτηση φακέλου στον Τροφοδότη πολλαπλών χρήσεων (MPF)

Σημείωση:
Όταν εκτυπώνετε σε φακέλους, θα πρέπει να ορίζετε τη ρύθμιση φακέλου στο πρόγραμμα οδήγησης εκτυπωτή. Εάν δεν οριστεί η ρύθμιση, η εικόνα εκτύπωσης θα περιστραφεί κατά 180 μοίρες.

Κατά την τοποθέτηση Com 10, DL ή Monarch

Οι φάκελοι θα πρέπει να τοποθετούνται με την πλευρά εκτύπωσης στραμμένη προς τα πάνω, την πλευρά του πτερυγίου στραμμένη προς τα κάτω και το πτερύγιο γυρισμένο δεξιά.

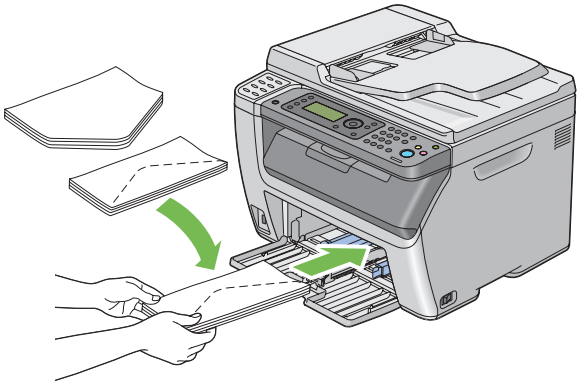

Για να αποτραπεί το τσαλάκωμα των φακέλων DL και Monarch, συνιστάται η τοποθέτησή τους με την πλευρά εκτύπωσης στραμμένη προς τα πάνω, το πτερύγιο ανοιχτό και στραμμένο προς τα εσάς.

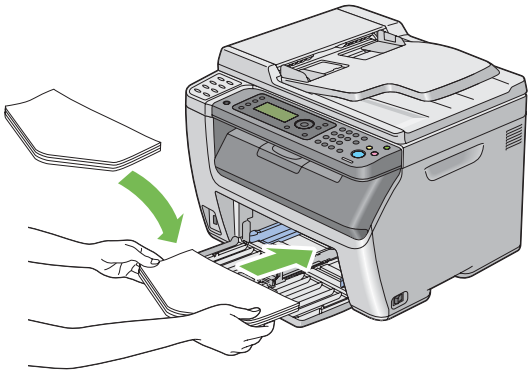

Σημείωση:
Κατά την τοποθέτηση φακέλων με προσανατολισμό τροφοδοσίας μεγάλης πλευράς (LEF), θα πρέπει να ορίζετε τον οριζόντιο προσανατολισμό στο πρόγραμμα οδήγησης εκτυπωτή.

Κατά την τοποθέτηση C5

Τοποθετήστε τους φακέλους με την πλευρά εκτύπωσης στραμμένη προς τα πάνω, το πτερύγιο ανοιχτό και στραμμένο προς τα εσάς.

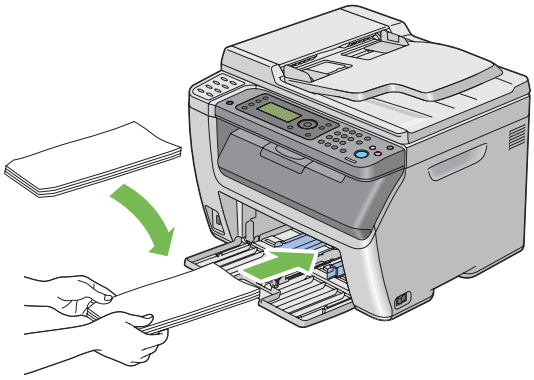

Σημαντικό:
Μην χρησιμοποιείτε ποτέ φακέλους με παράθυρα ή επενδύσεις με επίστρωση. Θα προκληθούν εμπλοκές χαρτιού και φθορές στον εκτυπωτή σας.

Σημείωση:
- *Εάν δεν τοποθετήσετε τους φακέλους στον MPF αμέσως μετά την αφαίρεσή τους από τη συσκευασία, ενδέχεται να φουσκώσουν. Για να αποφύγετε εμπλοκές, ισιώστε τους φακέλους, όπως απεικονίζεται παρακάτω, κατά την τοποθέτηση στον MPF.*

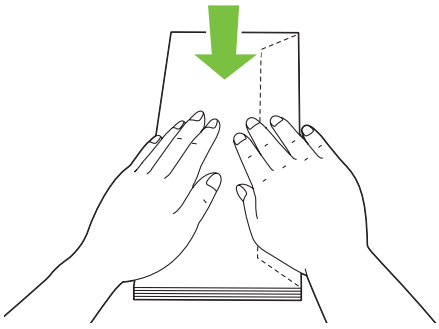

❑ *Εάν οι φάκελοι εξακολουθούν να μην τροφοδοτούνται σωστά, κυρτώστε λίγο το πτερύγιο των φακέλων, σύμφωνα με την ακόλουθη εικόνα.*
Το μέγεθος της κύρτωσης θα πρέπει να είναι 5 mm ή λιγότερο.

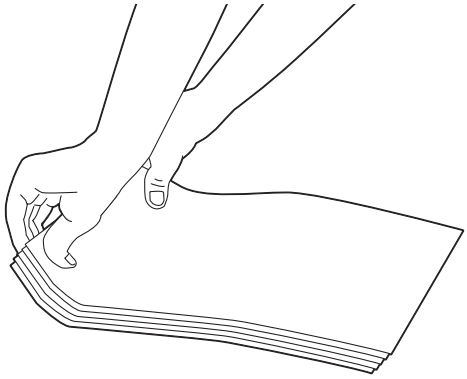

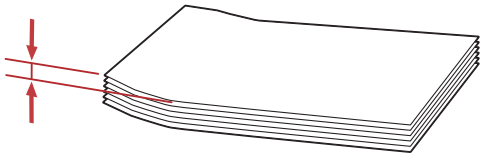

❑ *Για να επιβεβαιώσετε το σωστό προσανατολισμό του κάθε μέσου εκτύπωσης, όπως οι φάκελοι, δείτε τις οδηγίες στο Envelope/Paper Setup Navigator στο πρόγραμμα οδήγησης του εκτυπωτή.*

Τοποθέτηση μέσων εκτύπωσης στον Εισαγωγέα φύλλων κατά προτεραιότητα (PSI)

Σημείωση:

❑ *Για να αποφύγετε εμπλοκές χαρτιού, μην αφαιρείτε τον PSI όσο βρίσκεται σε εξέλιξη μια εκτύπωση.*

❑ *Να χρησιμοποιείτε μόνο μέσα εκτύπωσης λέιζερ Μην χρησιμοποιείτε χαρτί ψεκασμού μελάνης σε αυτόν τον εκτυπωτή.*

1. Ανοίξτε το μπροστινό κάλυμμα.

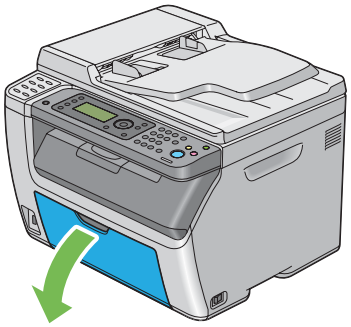

2. Σύρετε τον PSI προς τα εμπρός και ευθυγραμμίστε τον με τη σχετική ένδειξη στον MPF.

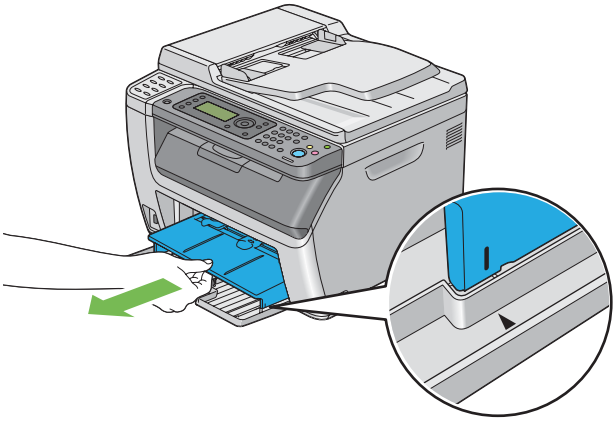

3. Προσαρμόστε τους οδηγούς πλάτους χαρτιού στο μέγιστο πλάτος τους.

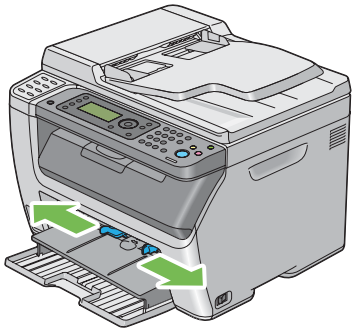

4. Πριν τοποθετήσετε το μέσο εκτύπωσης, τεντώστε τα φύλλα εμπρός-πίσω και, στη συνέχεια, αναπτύξτε τα. Ισιώστε τις άκρες της στοίβας σε μια επίπεδη επιφάνεια.

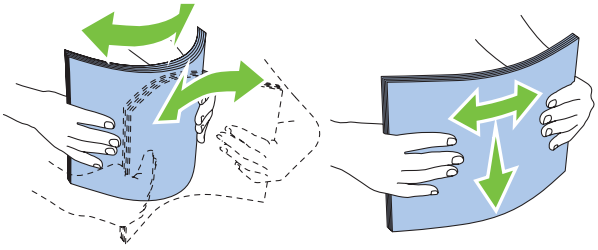

5. Τοποθετήστε μέσα εκτύπωσης στον PSI με την επάνω άκρη πρώτη και τη συνιστώμενη πλευρά εκτύπωσης στραμμένη προς τα πάνω.

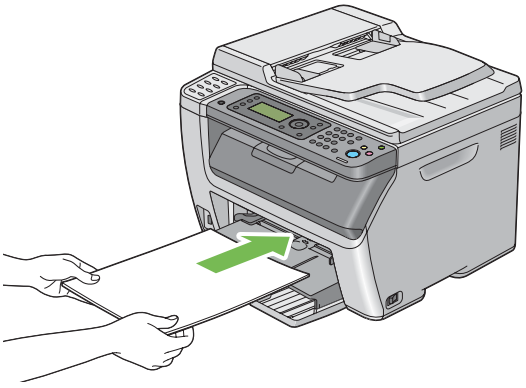

6. Προσαρμόστε τους οδηγούς πλάτους χαρτιού μέχρι να ακουμπήσουν στις άκρες της στοίβας των μέσων εκτύπωσης.

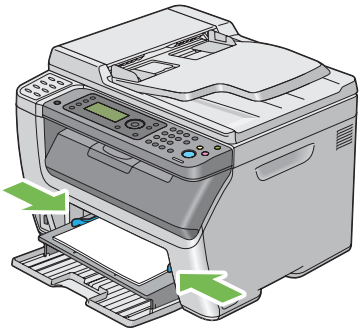

7. Επιλέξτε τον τύπο χαρτιού από το πρόγραμμα οδήγησης του εκτυπωτή, εάν το τοποθετημένο μέσο εκτύπωσης δεν είναι απλό χαρτί. Εάν στον PSI έχει τοποθετηθεί καθορισμένο από το χρήστη μέσο εκτύπωσης, θα πρέπει να ορίσετε τη ρύθμιση μεγέθους χαρτιού χρησιμοποιώντας το πρόγραμμα οδήγησης εκτυπωτή.

Σημείωση:
Για περισσότερες πληροφορίες σχετικά με τη ρύθμιση του τύπου και του μεγέθους χαρτιού στο πρόγραμμα οδήγησης εκτυπωτή, ανατρέξτε στην ηλεκτρονική Βοήθεια που παρέχεται για το πρόγραμμα οδήγησης του εκτυπωτή.

Τοποθέτηση φακέλου στον Εισαγωγέα φύλλων κατά προτεραιότητα (PSI)

Σημείωση:
- *Θα πρέπει να εισαγάγετε πλήρως το φάκελο, μέχρι να σταματήσει. Ειδάλλως, θα τροφοδοτηθεί το μέσο εκτύπωσης που έχει τοποθετηθεί στον MPF.*
- *Όταν εκτυπώνετε σε φακέλους, θα πρέπει να ορίζετε τη ρύθμιση φακέλου στο πρόγραμμα οδήγησης εκτυπωτή. Εάν δεν οριστεί η ρύθμιση, η εικόνα εκτύπωσης θα περιστραφεί κατά 180 μοίρες.*

Κατά την τοποθέτηση Com 10, DL ή Monarch

Ο φάκελος θα πρέπει να τοποθετείται με την πλευρά εκτύπωσης στραμμένη προς τα πάνω, την πλευρά του πτερυγίου στραμμένη προς τα κάτω και το πτερύγιο γυρισμένο δεξιά.

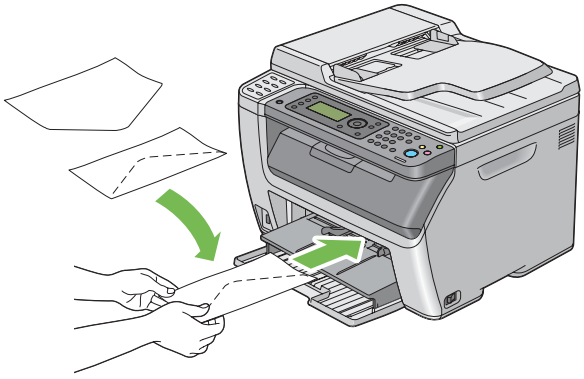

Κατά την τοποθέτηση C5

Τοποθετήστε το φάκελο με την πλευρά εκτύπωσης στραμμένη προς τα πάνω, το πτερύγιο ανοιχτό και στραμμένο προς τα εσάς.

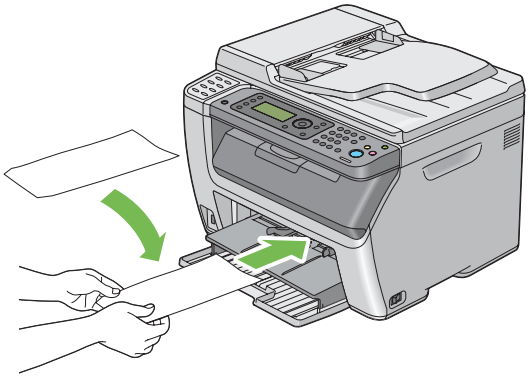

Σημαντικό:
Μην χρησιμοποιείτε ποτέ φακέλους με παράθυρα ή επενδύσεις με επίστρωση. Θα προκληθούν εμπλοκές χαρτιού και φθορές στον εκτυπωτή σας.

Σημείωση:
- *Εάν δεν τοποθετήσετε τους φακέλους στον PSI αμέσως μετά την αφαίρεσή τους από τη συσκευασία, ενδέχεται να φουσκώσουν. Για να αποφύγετε εμπλοκές, ισιώστε τους φακέλους, όπως απεικονίζεται παρακάτω, κατά την τοποθέτηση στον PSI.*

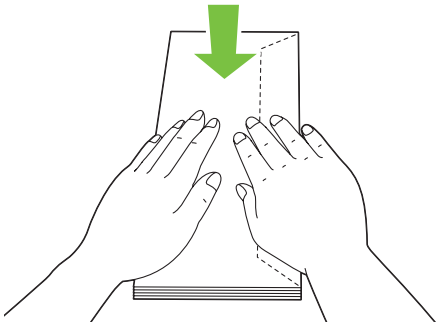

❑ *Εάν οι φάκελοι εξακολουθούν να μην τροφοδοτούνται σωστά, κυρτώστε λίγο το πτερύγιο των φακέλων, σύμφωνα με την ακόλουθη εικόνα.*
Το μέγεθος της κύρτωσης θα πρέπει να είναι 5 mm ή λιγότερο.

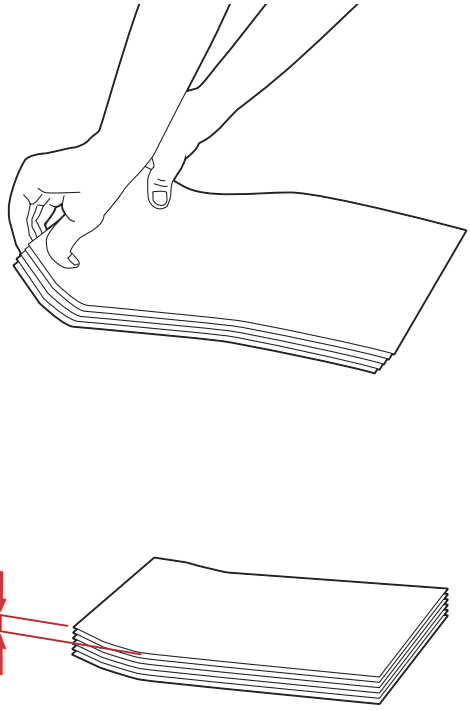

❑ *Για να επιβεβαιώσετε το σωστό προσανατολισμό του κάθε μέσου εκτύπωσης, όπως οι φάκελοι, δείτε τις οδηγίες στο Envelope/Paper Setup Navigator στο πρόγραμμα οδήγησης του εκτυπωτή.*

Μη αυτόματη εκτύπωση διπλής όψης (μόνο πρόγραμμα οδήγησης εκτυπωτή Windows)

Σημείωση:
Κατά την εκτύπωση σε κατσαρωμένο χαρτί, θα πρέπει να ισιώνετε πρώτα το χαρτί και στη συνέχεια να το τοποθετείτε στον τροφοδότη.

Όταν ξεκινά η μη αυτόματη εκτύπωση διπλής όψης, εμφανίζεται το παράθυρο οδηγιών. Σημειώστε πως το παράθυρο δεν μπορεί να ανοίξει ξανά εάν κλείσει. Μην κλείσετε το παράθυρο έως ότου ολοκληρωθεί η μη αυτόματη εκτύπωση διπλής όψης.

Διαδικασίες στον υπολογιστή σας

Στην ακόλουθη διαδικασία χρησιμοποιείται το Microsoft® Windows® XP WordPad ως παράδειγμα.

Σημείωση:
Ο τρόπος εμφάνισης του πλαισίου διαλόγου ***Properties (Ιδιότητες)****/****Printing Preferences (Προτιμήσεις εκτύπωσης)*** *διαφέρει ανάλογα με την εφαρμογή λογισμικού. Ανατρέξτε στο εγχειρίδιο της αντίστοιχης εφαρμογής λογισμικού.*

1. Από το μενού **File (Αρχείο)**, επιλέξτε **Print (Εκτύπωση)**.

2. Επιλέξτε τον εκτυπωτή από το πλαίσιο ελέγχου **Select Printer (Επιλογή εκτυπωτή)** και κάντε κλικ στο **Preferences (Προτιμήσεις)**.

   Εμφανίζεται η καρτέλα **Paper/Output** του πλαισίου διαλόγου **Printing Preferences (Προτιμήσεις εκτύπωσης)**.

3. Από το **Duplex**, επιλέξτε είτε **Flip on Short Edge** είτε **Flip on Long Edge** για να ορίσετε τον τρόπο δεσίματος των σελίδων εκτύπωσης διπλής όψης.

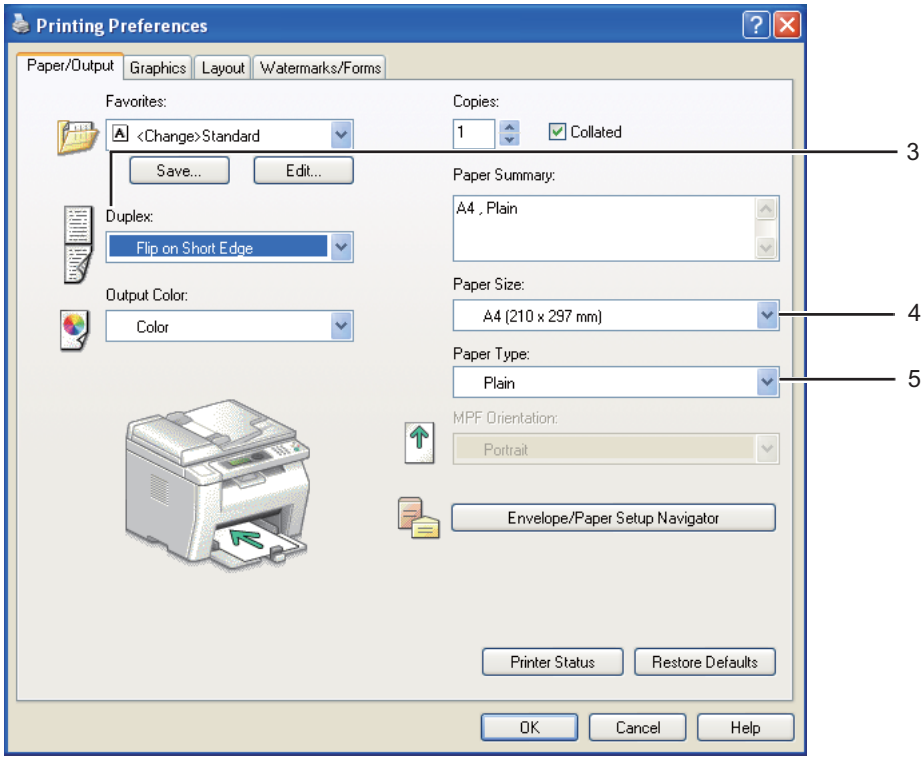

4. Από το **Paper Size**, επιλέξτε το μέγεθος του εγγράφου που πρόκειται να εκτυπωθεί.

5. Από το **Paper Type**, επιλέξτε τον τύπο χαρτιού που πρόκειται να χρησιμοποιηθεί.

6. Κάντε κλικ στο **OK** για να κλείσετε το παράθυρο διαλόγου **Printing Preferences (Προτιμήσεις εκτύπωσης)**.

7. Κάντε κλικ στο **Print (Εκτύπωση)** στο πλαίσιο διαλόγου **Print (Εκτύπωση)** για να ξεκινήσει η εκτύπωση.

Σημαντικό:
Όταν ξεκινά η μη αυτόματη εκτύπωση διπλής όψης, εμφανίζεται το παράθυρο οδηγιών. Σημειώστε πως το παράθυρο δεν μπορεί να ανοίξει ξανά εάν κλείσει. Μην κλείσετε το παράθυρο έως ότου ολοκληρωθεί η μη αυτόματη εκτύπωση διπλής όψης.

Τοποθέτηση μέσων εκτύπωσης στον τροφοδότη πολλαπλών χρήσεων (MPF)

1. Εκτυπώνει πρώτα τις ζυγές σελίδες (πίσω πλευρές).

   Για ένα έγγραφο έξι σελίδων, οι πίσω πλευρές εκτυπώνονται με την εξής σειρά: σελίδα 6, σελίδα 4 και σελίδα 2.

   Μόλις ολοκληρώνεται η εκτύπωση των ζυγών σελίδων, αναβοσβήνει το LED **Data** και εμφανίζεται το μήνυμα `Insert Output to Tray` στον πίνακα LCD.

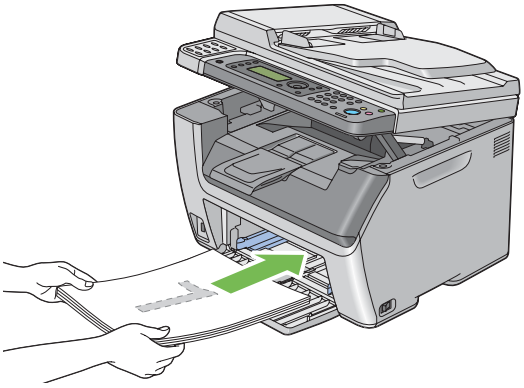

2. Μετά την εκτύπωση των ζυγών σελίδων, αφαιρέστε τη στοίβα χαρτιών από την κεντρική θήκη εξόδου.

   Σημείωση:
   Τα στρεβλωμένα ή κατσαρωμένα αντίτυπα μπορούν να προκαλέσουν εμπλοκές χαρτιού. Ισιώστε τα πριν τα τοποθετήσετε.

3. Στοιβάξτε τα αντίτυπα και τοποθετήστε τα ως έχουν (με την κενή πλευρά στραμμένη προς τα πάνω) στον MPF και πατήστε το κουμπί (OK).

   Οι σελίδες εκτυπώνονται με την εξής σειρά: σελίδα 1 (πίσω πλευρά σελίδας 2), σελίδα 3 (πίσω πλευρά σελίδας 4) και σελίδα 5 (πίσω πλευρά σελίδας 6).

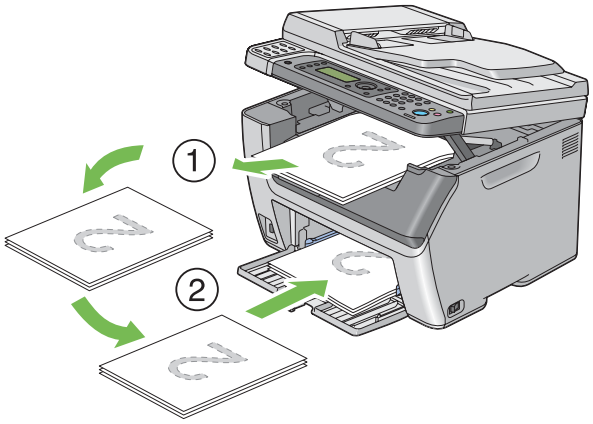

Σημείωση:
Η εκτύπωση και στις δύο πλευρές του χαρτιού δεν είναι δυνατή εάν το έγγραφο αποτελείται από διάφορα μεγέθη χαρτιού.

Τοποθέτηση μέσων εκτύπωσης στον Εισαγωγέα φύλλων κατά προτεραιότητα (PSI)

1. Εκτυπώνει πρώτα τις ζυγές σελίδες (πίσω πλευρές).

   Για ένα έγγραφο έξι σελίδων, οι πίσω πλευρές εκτυπώνονται με την εξής σειρά: σελίδα 6, σελίδα 4 και σελίδα 2.

   Μόλις ολοκληρώνεται η εκτύπωση των ζυγών σελίδων, αναβοσβήνει το LED **Data** και εμφανίζεται το μήνυμα `Insert Output to Tray` στον πίνακα LCD.

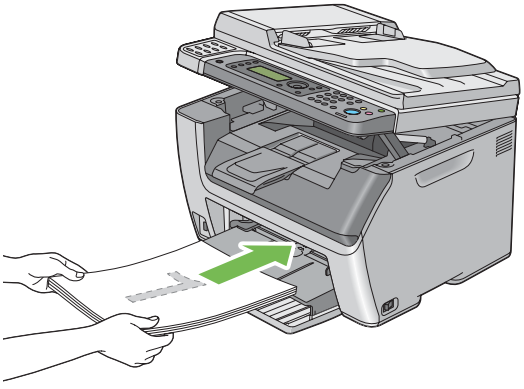

2. Μετά την εκτύπωση των ζυγών σελίδων, αφαιρέστε τη στοίβα χαρτιών από την κεντρική θήκη εξόδου.

   Σημείωση:
   Τα στρεβλωμένα ή κατσαρωμένα αντίτυπα μπορούν να προκαλέσουν εμπλοκές χαρτιού. Ισιώστε τα πριν τα τοποθετήσετε.

3. Στοιβάξτε τα αντίτυπα και τοποθετήστε τα ως έχουν (με την κενή πλευρά στραμμένη προς τα πάνω) στον PSI και πατήστε το κουμπί (OK).

   Οι σελίδες εκτυπώνονται με την εξής σειρά: σελίδα 1 (πίσω πλευρά σελίδας 2), σελίδα 3 (πίσω πλευρά σελίδας 4) και σελίδα 5 (πίσω πλευρά σελίδας 6).

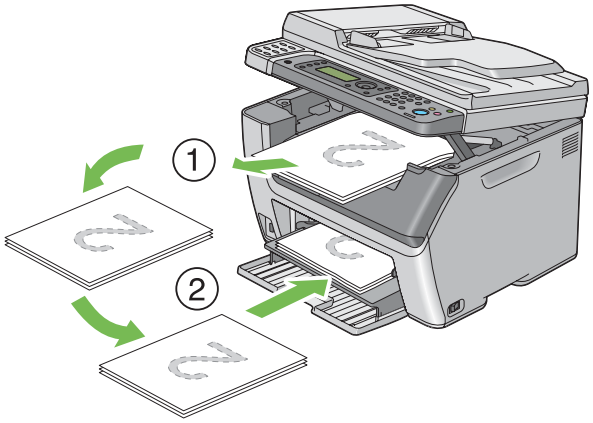

   Σημείωση:
   Η εκτύπωση και στις δύο πλευρές του χαρτιού δεν είναι δυνατή εάν το έγγραφο αποτελείται από διάφορα μεγέθη χαρτιού.

Χρήση της επέκτασης θήκης εξόδου

Η επέκταση της θήκης εξόδου έχει σχεδιαστεί για να αποτρέπει την πτώση των μέσων εκτύπωσης από τον εκτυπωτή μετά την ολοκλήρωση της εργασίας εκτύπωσης.

Πριν την εκτύπωση ενός εγγράφου μεγάλου μήκους, βεβαιωθείτε ότι η επέκταση τη θήκης εξόδου είναι τελείως εκτεταμένη.

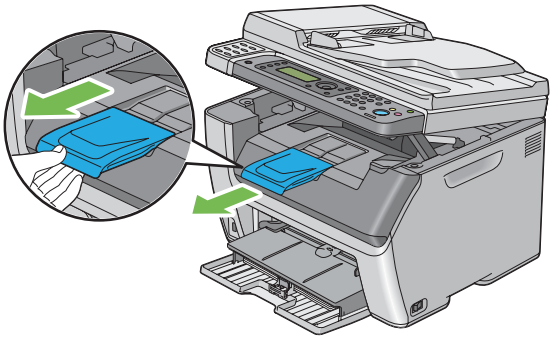

Σημείωση:
Όταν τραβάτε προς τα έξω φακέλους ή μέσα εκτύπωσης μικρού μεγέθους από την κεντρική θήκη εξόδου, σηκώστε το σαρωτή.

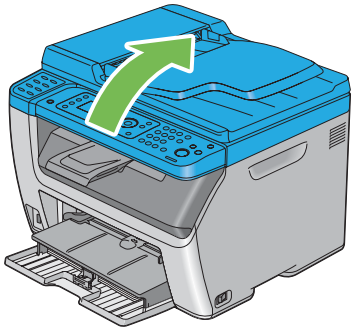

Ορισμός τύπου και μεγέθους χαρτιού

Κατά την τοποθέτηση μέσων εκτύπωσης, θα πρέπει να ορίσετε το μέγεθος και τον τύπο χαρτιού στον πίνακα χειριστή πριν την εκτύπωση.

Σε αυτή την ενότητα περιγράφεται πώς μπορείτε να ορίσετε το μέγεθος και τον τύπο χαρτιού στον πίνακα χειριστή.

Δείτε επίσης:
«Κατανόηση των μενού του εκτυπωτή» στη σελίδα 273

Ορισμός μεγέθους χαρτιού

1. Πατήστε το κουμπί **System**.
2. Επιλέξτε Tray Settings και, στη συνέχεια, πατήστε το κουμπί (OK).
3. Επιλέξτε MPF και, στη συνέχεια, πατήστε το κουμπί (OK).
4. Επιλέξτε Paper Size και, στη συνέχεια, πατήστε το κουμπί (OK).
5. Επιλέξτε το κατάλληλο μέγεθος χαρτιού για το μέσο εκτύπωσης που έχει τοποθετηθεί και, στη συνέχεια, πατήστε το κουμπί (OK).

Ορισμός τύπου χαρτιού

Σημαντικό:
Οι ρυθμίσεις τύπου χαρτιού πρέπει να ταιριάζουν με αυτές του πραγματικού μέσου εκτύπωσης που έχει τοποθετηθεί στο δίσκο. Ειδάλλως, ενδέχεται να παρουσιαστούν προβλήματα ποιότητας εκτύπωσης.

1. Πατήστε το κουμπί **System**.
2. Επιλέξτε Tray Settings και, στη συνέχεια, πατήστε το κουμπί (OK).
3. Επιλέξτε MPF και, στη συνέχεια, πατήστε το κουμπί (OK).
4. Επιλέξτε Paper Type και, στη συνέχεια, πατήστε το κουμπί (OK).
5. Επιλέξτε τον κατάλληλο τύπο χαρτιού για το μέσο εκτύπωσης που έχει τοποθετηθεί και, στη συνέχεια, πατήστε το κουμπί (OK).

Εκτύπωση

Σε αυτή την ενότητα περιγράφεται ο τρόπος εκτύπωσης εγγράφων από τον εκτυπωτή σας και ο τρόπος ακύρωσης μιας εργασίας.

Εκτύπωση από τον υπολογιστή

Εγκαταστήστε το πρόγραμμα οδήγησης για να χρησιμοποιήσετε όλες τις λειτουργίες του εκτυπωτή. Όταν επιλέγετε **Print (Εκτύπωση)** από μια εφαρμογή, εμφανίζεται ένα παράθυρο με το πρόγραμμα οδήγησης του εκτυπωτή. Επιλέξτε τις κατάλληλες ρυθμίσεις για το αρχείο που πρόκειται να εκτυπωθεί. Οι ρυθμίσεις εκτύπωσης που επιλέγονται από το πρόγραμμα οδήγησης υπερισχύουν των προεπιλεγμένων ρυθμίσεων μενού που επιλέγονται από τον πίνακα χειριστή ή το Printer Setting Utility (Βοηθητικό πρόγραμμα ρύθμισης εκτυπωτή).

Κάνοντας κλικ στα **Properties (Ιδιότητες)**/**Preferences (Προτιμήσεις)** από το αρχικό πλαίσιο διαλόγου **Print (Εκτύπωση)**, έχετε τη δυνατότητα να αλλάξετε τις ρυθμίσεις εκτύπωσης. Εάν δεν είστε εξοικειωμένοι με μια λειτουργία στο παράθυρο του προγράμματος οδήγησης εκτυπωτή, ανοίξτε τη Βοήθεια για περισσότερες πληροφορίες.

Στην ακόλουθη διαδικασία χρησιμοποιείται το WordPad των Windows XP ως παράδειγμα.

Για να εκτυπώσετε μια εργασία από μια εφαρμογή:

1. Ανοίξτε το αρχείο που θέλετε να εκτυπώσετε.

2. Από το μενού **File (Αρχείο)**, επιλέξτε **Print (Εκτύπωση)**.

3. Βεβαιωθείτε ότι στο πλαίσιο διαλόγου είναι επιλεγμένος ο σωστός εκτυπωτής. Τροποποιήστε τις ρυθμίσεις εκτύπωσης ως απαιτείται (όπως τον αριθμό των σελίδων που θέλετε να εκτυπώσετε ή τον αριθμό αντιγράφων).

4. Για να προσαρμόσετε ρυθμίσεις εκτύπωσης που δεν είναι διαθέσιμες στην πρώτη οθόνη, όπως **Paper Size**, **Paper Type** ή **MPF Orientation**, κάντε κλικ στο **Preferences (Προτιμήσεις)**.

   Εμφανίζεται το παράθυρο διαλόγου **Printing Preferences (Προτιμήσεις εκτύπωσης)**.

5. Ορίστε τις ρυθμίσεις εκτύπωσης. Για περισσότερες πληροφορίες, κάντε κλικ στο **Help**.

6. Κάντε κλικ στο **OK** για να κλείσετε το παράθυρο διαλόγου **Printing Preferences (Προτιμήσεις εκτύπωσης)**.

7. Κάντε κλικ στο **Print (Εκτύπωση)** για να αποστείλετε την εργασία στον επιλεγμένο εκτυπωτή.

Ακύρωση εργασίας εκτύπωσης

Υπάρχουν διάφορες μέθοδοι για την ακύρωση μιας εργασίας εκτύπωσης.

Ακύρωση από τον πίνακα χειριστή

Για να ακυρώσετε μια εργασία μετά την έναρξη της εκτύπωσης:

1. Πατήστε το κουμπί ⊘ (**Stop**).

   Σημείωση:
   Η εκτύπωση ακυρώνεται μόνο για την τρέχουσα εργασία. Όλες οι ακόλουθες εργασίες συνεχίζουν να εκτυπώνονται.

Ακύρωση εργασίας από υπολογιστή (Windows)

Ακύρωση εργασίας από τη γραμμή εργασιών

Κατά την αποστολή μιας εργασίας προς εκτύπωση, στη δεξιά γωνία της γραμμής εργασιών εμφανίζεται ένα μικρό εικονίδιο εκτυπωτή.

1. Κάντε διπλό κλικ στο εικονίδιο του εκτυπωτή.

   Στο παράθυρο του εκτυπωτή εμφανίζεται μια λίστα με εργασίες εκτύπωσης.

2. Επιλέξτε την εργασία που θέλετε να ακυρώσετε.

3. Πατήστε το πλήκτρο **Delete**.

4. Κάντε κλικ στο **Yes (Ναι)** στο πλαίσιο διαλόγου **Printers (Εκτυπωτές)** για να ακυρώσετε μια εργασία εκτύπωσης.

Ακύρωση εργασίας από την επιφάνεια εργασίας

1. Ελαχιστοποιήστε όλα τα προγράμματα για να εμφανιστεί η επιφάνεια εργασίας.

   Κάντε κλικ στο **start (έναρξη)**— **Printers and Faxes (Εκτυπωτές και φαξ)** (για Windows XP).

   Κάντε κλικ στο **Start (Έναρξη)**— **Printers and Faxes (Εκτυπωτές και φαξ)** (για Windows Server® 2003).

   Κάντε κλικ στο **Start (Έναρξη)** — **Devices and Printers (Συσκευές και εκτυπωτές)** (για Windows 7 και Windows Server 2008 R2).

   Κάντε κλικ στο **Start (Έναρξη)** — **Control Panel (Πίνακας ελέγχου)** — **Hardware and Sound (Υλικό και ήχος)** — **Printers (Εκτυπωτές)** (για Windows Vista® και Windows Server 2008).

Εμφανίζεται μια λίστα με τους διαθέσιμους εκτυπωτές.

2. Κάντε διπλό κλικ στον εκτυπωτή που επιλέξατε όταν αποστείλατε την εργασία.

   Στο παράθυρο του εκτυπωτή εμφανίζεται μια λίστα με εργασίες εκτύπωσης.

3. Επιλέξτε την εργασία που θέλετε να ακυρώσετε.

4. Πατήστε το πλήκτρο **Delete**.

5. Κάντε κλικ στο **Yes (Ναι)** στο πλαίσιο διαλόγου **Printers (Εκτυπωτές)** για να ακυρώσετε μια εργασία εκτύπωσης.

Απευθείας εκτύπωσης χρησιμοποιώντας τη συσκευή αποθήκευσης USB

Η λειτουργία Print From USB Memory σας δίνει τη δυνατότητα να εκτυπώσετε αρχεία PDF, TIFF ή JPEG, τα οποία έχουν σαρωθεί ή αποθηκευτεί σε μνήμη USB χρησιμοποιώντας τη λειτουργία Scan to USB Memory του Epson AcuLaser Σειρά CX17.

Για να εκτυπώσετε ένα αρχείο σε μια συσκευή αποθήκευσης USB:

1. Τοποθετήστε τη συσκευή αποθήκευσης USB στην μπροστινή θύρα USB του εκτυπωτή.

   Εμφανίζεται το `USB Memory`.

2. Επιλέξτε `Print From` και, στη συνέχεια, πατήστε το κουμπί (OK).

   Εμφανίζεται το `Select Document`.

3. Επιλέξτε το επιθυμητό αρχείο και, στη συνέχεια, πατήστε το κουμπί (OK).

4. Ορίστε τις επιλογές εκτύπωσης, ως απαιτείται.

5. Πατήστε το κουμπί ◇ (**Start**).

   Σημείωση:
   Μπορείτε να εκτυπώσετε αρχεία που έχουν σαρωθεί και αποθηκευτεί χρησιμοποιώντας τη λειτουργία Scan to USB Memory. Μόνο τα αρχεία που έχουν σαρωθεί από το Epson AcuLaser Σειρά CX17 μπορούν να εκτυπωθούν σωστά.

Επιλογή ρυθμίσεων εκτύπωσης

Επιλογή προτιμήσεων εκτύπωσης (Windows)

Οι προτιμήσεις εκτυπωτή ελέγχουν όλες τις εργασίες εκτύπωσής σας, εκτός εάν τις παρακάμψετε για μια συγκεκριμένη εργασία. Για παράδειγμα, εάν θέλετε να χρησιμοποιείτε εκτύπωση διπλής όψης για τις περισσότερες εργασίες, ορίστε αυτή την προτίμηση στις προτιμήσεις εκτυπωτή.

Για να επιλέξετε τις προτιμήσεις εκτυπωτή:

1. Κάντε κλικ στο **start (έναρξη)**— **Printers and Faxes (Εκτυπωτές και φαξ)** (για Windows XP).

   Κάντε κλικ στο **Start (Έναρξη)** — **Printers and Faxes (Εκτυπωτές και φαξ)** (για Windows Server 2003).

   Κάντε κλικ στο **Start (Έναρξη)** — **Devices and Printers (Συσκευές και εκτυπωτές)** (για Windows 7 και Windows Server 2008 R2).

   Κάντε κλικ στο **Start (Έναρξη)** — **Control Panel (Πίνακας ελέγχου)** — **Hardware and Sound (Υλικό και ήχος)** — **Printers (Εκτυπωτές)** (για Windows Vista και Windows Server 2008).

   Εμφανίζεται μια λίστα με τους διαθέσιμους εκτυπωτές.

2. Κάντε δεξί κλικ στο εικονίδιο του εκτυπωτή σας και επιλέξτε **Printing Preferences (Προτιμήσεις εκτύπωσης)**.

   Εμφανίζεται η οθόνη **Printing Preferences (Προτιμήσεις εκτύπωσης)** του εκτυπωτή.

3. Κάντε τις επιλογές σας στις καρτέλες του προγράμματος οδήγησης και, στη συνέχεια, κάντε κλικ στο **OK** για να αποθηκεύσετε τις επιλογές σας.

Σημείωση:
*Για περισσότερες πληροφορίες σχετικά με τις επιλογές του προγράμματος οδήγησης του εκτυπωτή στα Windows, κάντε κλικ στο **Help** στην καρτέλα του προγράμματος οδήγησης για να εμφανιστεί η Βοήθεια.*

Ρύθμιση επιλογών για μια μεμονωμένη εργασία (Windows)

Εάν θέλετε να χρησιμοποιήσετε ειδικές επιλογές εκτύπωσης για μια συγκεκριμένη εργασία, αλλάξτε τις ρυθμίσεις του προγράμματος οδήγησης πριν την αποστολή της εργασίας στον εκτυπωτή. Για παράδειγμα, εάν θέλετε να χρησιμοποιήσετε ποιότητα Photo print για ένα συγκεκριμένο γραφικό, επιλέξτε αυτή τη ρύθμιση στο πρόγραμμα οδήγησης πριν την εκτύπωση της εργασίας.

1. Έχοντας ανοίξει το επιθυμητό έγγραφο ή γραφικό στοιχείο στην εφαρμογή σας, μεταβείτε στο πλαίσιο διαλόγου **Print (Εκτύπωση)**.

2. Επιλέξτε τον εκτυπωτή σας και κάντε κλικ στο **Preferences (Προτιμήσεις)** για να ανοίξει το πρόγραμμα οδήγησης του εκτυπωτή.

3. Κάντε τις επιλογές σας στις καρτέλες του προγράμματος οδήγησης.

   Σημείωση:
   *Στα Windows, έχετε τη δυνατότητα να αποθηκεύσετε τις τρέχουσες επιλογές εκτύπωσης με ένα όνομα της επιλογής σας και να τις εφαρμόσετε σε άλλες εργασίες εκτύπωσης. Επιλέξτε τις επιθυμητές ρυθμίσεις στην καρτέλα **Paper/Output**, **Graphics**, **Layout** ή **Watermarks/Forms** και, στη συνέχεια, κάντε κλικ στο **Save** στο **Favorites** της καρτέλας **Paper/Output**. Για περισσότερες πληροφορίες, κάντε κλικ στο **Help**.*

4. Κάντε κλικ στο **OK** για να αποθηκεύσετε τις επιλογές σας.

5. Εκτυπώστε την εργασία.

Δείτε τον ακόλουθο πίνακα για τις συγκεκριμένες επιλογές εκτύπωσης:

Επιλογές εκτύπωσης για τα Windows

Λειτουργικό σύστημα	**Καρτέλα προγράμματος οδήγησης**	**Επιλογές εκτύπωσης**
Windows XP, Windows XP x 64bit, Windows Server 2003, Windows Server 2003 x 64bit, Windows Vista, Windows Vista x 64bit, Windows Server 2008, Windows Server 2008 x 64bit, Windows Server 2008 R2, Windows 7 ή Windows 7 x 64bit	Καρτέλα **Paper/Output**	❏ Favorites ❏ Duplex ❏ Output Color ❏ Copies ❏ Collated ❏ Paper Summary ❏ Paper Size ❏ Paper Type ❏ MPF Orientation ❏ Envelope/Paper Setup Navigator ❏ Printer Status ❏ Restore Defaults
	Καρτέλα **Graphics**	❏ Output Color ❏ Image Adjustment Mode ❏ Image Types ❏ Intent ❏ Screen ❏ Toner Saving Mode ❏ Image Settings ❏ Color Balance ❏ Profile Settings ❏ Restore Defaults
	Καρτέλα **Layout**	❏ Image Orientation ❏ Multiple Up ❏ Image Order ❏ Image Border ❏ Poster/Mixed Document ❏ Output Size ❏ Reduce / Enlarge ❏ Margin Shift/Margin ❏ Restore Defaults

Λειτουργικό σύστημα	Καρτέλα προγράμματος οδήγησης	Επιλογές εκτύπωσης
Windows XP, Windows Server 2003, Windows Vista, Windows Server 2008 ή Windows 7	Καρτέλα **Watermarks/ Forms**	❏ Watermarks ❏ New Text ❏ New Bitmap ❏ Edit ❏ Delete ❏ First Page Only ❏ Forms ❏ Off ❏ Create / Register Forms ❏ Image Overlay ❏ Header / Footer Options ❏ Restore Defaults

Ρύθμιση επιλογών για μια μεμονωμένη εργασία (Mac OS X)

Για να επιλέξετε ρυθμίσεις εκτύπωσης για μια συγκεκριμένη εργασία, αλλάξτε τις ρυθμίσεις του προγράμματος οδήγησης πριν την αποστολή της εργασίας στον εκτυπωτή.

1. Έχοντας ανοίξει το έγγραφο στην εφαρμογή σας, κάντε κλικ στο **File (Αρχείο)** και κάντε κλικ στο **Print (Εκτύπωση)**.

2. Επιλέξτε τον εκτυπωτή σας από το **Printer (Εκτυπωτής)**.

3. Επιλέξετε τις επιθυμητές ρυθμίσεις εκτύπωσης από τα μενού και τις αναπτυσσόμενες λίστες που εμφανίζονται.

   Σημείωση:
   *Στο Mac OS® X, κάντε κλικ στο **Save As (Αποθήκευση ως)** στην οθόνη του μενού **Presets (Προεπιλογές)** για να αποθηκεύσετε τις τρέχουσες ρυθμίσεις του εκτυπωτή. Μπορείτε να δημιουργήσετε πολλαπλές προεπιλογές και να αποθηκεύσετε την κάθε μία με ξεχωριστό όνομα και ξεχωριστές ρυθμίσεις εκτυπωτή. Για να εκτυπώσετε μια εργασία χρησιμοποιώντας ειδικές ρυθμίσεις εκτυπωτή, κάντε κλικ στο κατάλληλο αποθηκευμένο σετ προεπιλογών από το μενού **Presets (Προεπιλογές)**.*

4. Κάντε κλικ στο **Print (Εκτύπωση)** για να εκτυπώσετε την εργασία.

Επιλογές εκτύπωσης προγράμματος οδήγησης εκτυπωτή Mac OS X:

Στον παρακάτω πίνακα χρησιμοποιείται το Mac OS X 10.6 TextEdit ως παράδειγμα.

Επιλογές εκτύπωσης για Mac OS X

Στοιχείο	**Επιλογές εκτύπωσης**
	❏ Copies (Αντίγραφα) ❏ Collated (Καταταγμένα) ❏ Pages (Σελίδες) ❏ Paper Size (Μέγεθος χαρτιού) ❏ Orientation (Προσανατολισμός)
Layout (Διάταξη)	❏ Pages per Sheet (Σελίδες ανά φύλλο) ❏ Layout Direction (Κατεύθυνση διάταξης) ❏ Border (Περίγραμμα) ❏ Two-Sided (Διπλής όψης) ❏ Reverse page orientation (Προσανατολισμός αντίστροφης σελίδας) ❏ Flip horizontally (Οριζόντια αναστροφή)
Paper Handling (Χειρισμός χαρτιού)	❏ Pages to Print (Σελίδες προς εκτύπωση) ❏ Page Order (Σειρά σελίδων) ❏ Scale to fit paper size (Προσαρμογή στο μέγεθος του χαρτιού) ❏ Destination Paper Size (Μέγεθος χαρτιού προορισμού) ❏ Scale down only (Μόνο σμίκρυνση)
Cover Page (Εξώφυλλο)	❏ Print Cover Page (Εκτύπωση εξωφύλλου) ❏ Cover Page Type (Τύπος εξωφύλλου) ❏ Billing Info (Πληροφορίες χρέωσης)
Scheduler (Χρονοδιάγραμμα)	❏ Print Document (Εκτύπωση εγγράφου) ❏ Priority (Προτεραιότητα)

Στοιχείο	Επιλογές εκτύπωσης
Printer Features (Λειτουργίες εκτυπωτή)	❑ 1. Detailed Settings (Λεπτομερείς ρυθμίσεις) ❑ Output Color (Χρώμα εξόδου) ❑ Image Rotation (180deg) (Περιστροφή εικόνας (180 μοίρες)) ❑ Toner Saving Mode (Κατάσταση εξοικονόμησης τόνερ) ❑ 2. Color Balance (Ισορροπία χρώματος) ❑ Low Density (C) (Χαμηλή πυκνότητα) ❑ Medium Density (C) (Μεσαία πυκνότητα) ❑ High Density (C) (Υψηλή πυκνότητα) ❑ Low Density (M) (Χαμηλή πυκνότητα) ❑ Medium Density (M) (Μεσαία πυκνότητα) ❑ High Density (M) (Υψηλή πυκνότητα) ❑ Low Density (Y) (Χαμηλή πυκνότητα) ❑ Medium Density (Y) (Μεσαία πυκνότητα) ❑ High Density (Y) (Υψηλή πυκνότητα) ❑ Low Density (K) (Χαμηλή πυκνότητα) ❑ Medium Density (K) (Μεσαία πυκνότητα) ❑ High Density (K) (Υψηλή πυκνότητα) ❑ 3. Paper Handling (Χειρισμός χαρτιού) ❑ Paper Type (Τύπος χαρτιού) ❑ 4. Printer Specific Options (Επιλογές ειδικές για τον εκτυπωτή) ❑ Skip Blank Pages (Παράκαμψη κενών σελίδων)
Summary (Σύνοψη)	

Εκτύπωση σε χαρτί προσαρμοσμένου μεγέθους

Σε αυτή την ενότητα επεξηγείται η εκτύπωση σε χαρτί προσαρμοσμένου μεγέθους χρησιμοποιώντας το πρόγραμμα οδήγησης εκτυπωτή.

Η τοποθέτηση του χαρτιού προσαρμοσμένου μεγέθους γίνεται με τον ίδιο τρόπο όπως με το χαρτί τυπικού μεγέθους.

❑ «Τοποθέτηση μέσων εκτύπωσης στον τροφοδότη πολλαπλών χρήσεων (MPF)» στη σελίδα 129

❑ «Τοποθέτηση μέσων εκτύπωσης στον Εισαγωγέα φύλλων κατά προτεραιότητα (PSI)» στη σελίδα 137

❑ «Ορισμός τύπου και μεγέθους χαρτιού» στη σελίδα 147

Ορισμός προσαρμοσμένων μεγεθών χαρτιού

Πριν την εκτύπωση, θα πρέπει να ορίσετε το προσαρμοσμένο μέγεθος στο πρόγραμμα οδήγησης του εκτυπωτή.

Σημείωση:
Κατά τον ορισμό του μεγέθους χαρτιού στο πρόγραμμα οδήγησης του εκτυπωτή και τον πίνακα χειριστή, μην αμελήσετε να ορίσετε το ίδιο μέγεθος με τα πραγματικά μέσα εκτύπωσης που πρόκειται να χρησιμοποιήσετε. Ο ορισμός λανθασμένου μεγέθους για την εκτύπωση, μπορεί να οδηγήσει σε δυσλειτουργία του εκτυπωτή. Αυτό ισχύει ιδιαίτερα στις περιπτώσεις όπου ορίζεται μεγαλύτερο μέγεθος κατά τη χρήση χαρτιού μικρού πλάτους.

Χρήση του προγράμματος οδήγησης εκτυπωτή στα Windows

Στο πρόγραμμα οδήγησης εκτυπωτή στα Windows, ορίστε το προσαρμοσμένο μέγεθος στο πλαίσιο διαλόγου **Custom Paper Size**. Σε αυτή την ενότητα επεξηγείται η διαδικασία χρησιμοποιώντας ως παράδειγμα τα Windows XP.

Για τα Windows XP ή μεταγενέστερα, ο κωδικός πρόσβασης διαχειριστή δίνει τη δυνατότητα μόνο στους χρήστες με δικαιώματα διαχειριστή να αλλάξουν τις ρυθμίσεις. Οι χρήστες που δεν έχουν δικαιώματα διαχειριστή μπορούν μόνο να δουν τα περιεχόμενα.

1. Κάντε κλικ στο **start (έναρξη)** — **Printers and Faxes (Εκτυπωτές και φαξ)**.

2. Κάντε δεξί κλικ στο εικονίδιο του εκτυπωτή σας και επιλέξτε **Properties (Ιδιότητες)**.

3. Επιλέξτε την καρτέλα **Configuration**.

4. Κάντε κλικ στο **Custom Paper Size**.

5. Επιλέξτε την προσαρμοσμένη ρύθμιση που θέλετε να ορίσετε από το **Details**.

6. Ορίστε το μήκος της μικρής και μεγάλης πλευράς από το **Change Setting For**. Μπορείτε να ορίσετε τις τιμές εισάγοντάς τις απευθείας ή χρησιμοποιώντας το επάνω και κάτω βέλος. Το μήκος της μικρής πλευράς δεν μπορεί να είναι μεγαλύτερο από αυτό της μεγάλης πλευράς, ακόμη και αν βρίσκεται εντός του καθορισμένου εύρους. Το μήκος της μεγάλης πλευράς δεν μπορεί να είναι μικρότερο από αυτό της μικρής πλευράς, ακόμη και αν βρίσκεται εντός του καθορισμένου εύρους.

7. Για να εκχωρήσετε ένα όνομα χαρτιού, επιλέξτε το πλαίσιο ελέγχου **Name the Paper Size** και εισαγάγετε ένα όνομα στο **Paper Name**. Μπορείτε να χρησιμοποιήσετε έως και 14 χαρακτήρες για το όνομα του χαρτιού.

8. Εάν είναι απαραίτητο, επαναλάβετε τα βήματα 5 έως 7 για να ορίσετε ένα άλλο ειδικό μέγεθος.

9. Κάντε κλικ στο **OK**.

Εκτύπωση σε χαρτί προσαρμοσμένου μεγέθους

Χρησιμοποιήστε τις ακόλουθες διαδικασίες για εκτύπωση με το πρόγραμμα οδήγησης εκτυπωτή Windows ή Mac OS X.

Χρήση του προγράμματος οδήγησης εκτυπωτή στα Windows

Σε αυτή την ενότητα επεξηγείται η διαδικασία χρησιμοποιώντας ως παράδειγμα το Windows XP WordPad.

Σημείωση:
Ο τρόπος εμφάνισης του πλαισίου διαλόγου ***Properties (Ιδιότητες)****/****Printing Preferences (Προτιμήσεις εκτύπωσης)*** *διαφέρει ανάλογα με την εφαρμογή λογισμικού. Ανατρέξτε στο εγχειρίδιο της αντίστοιχης εφαρμογής λογισμικού.*

1. Από το μενού **File (Αρχείο)**, επιλέξτε **Print (Εκτύπωση)**.
2. Επιλέξτε τον εκτυπωτή σας και κάντε κλικ στο **Preferences (Προτιμήσεις)**.
3. Επιλέξτε την καρτέλα **Paper/Output**.
4. Επιλέξτε το μέγεθος του εγγράφου που πρόκειται να εκτυπωθεί από το **Paper Size**.
5. Επιλέξτε τον τύπο χαρτιού που πρόκειται να χρησιμοποιηθεί από το **Paper Type**.
6. Κάντε κλικ στην καρτέλα **Layout**.
7. Από το **Output Size**, επιλέξτε το προσαρμοσμένο μέγεθος που ορίσατε. Εάν έχετε επιλέξει το προσαρμοσμένο μέγεθος από το **Paper Size** στο βήμα 4, επιλέξτε **Same as Paper Size**.
8. Κάντε κλικ στο **OK**.
9. Κάντε κλικ στο **Print (Εκτύπωση)** στο πλαίσιο διαλόγου **Print (Εκτύπωση)** για να ξεκινήσει η εκτύπωση.

Χρήση του προγράμματος οδήγησης εκτυπωτή στο Mac OS X

Σε αυτή την ενότητα επεξηγείται η διαδικασία χρησιμοποιώντας ως παράδειγμα το Mac OS X 10.6 TextEdit.

1. Από το μενού **File (Αρχείο)**, επιλέξτε **Page Setup (Διαμόρφωση σελίδας)**.

2. Επιλέξτε τον εκτυπωτή σας από το **Format For (Μορφή για)**.

3. Από το **Paper Size (Μέγεθος χαρτιού)**, επιλέξτε **Manage Custom Sizes (Διαχείριση προσαρμοσμένων μεγεθών)**.

4. Στο παράθυρο **Custom Paper Sizes (Προσαρμοσμένα μεγέθη χαρτιού)**, κάντε κλικ στο **+**.

   Στη λίστα εμφανίζεται μια νέα ρύθμιση «Untitled (Χωρίς όνομα)».

5. Κάντε διπλό κλικ στην επιλογή «Untitled (Χωρίς όνομα)» και πληκτρολογήστε το όνομα της ρύθμισης.

6. Εισαγάγετε το μέγεθος του εγγράφου που πρόκειται να εκτυπωθεί στα πλαίσια **Width (Πλάτος)** και **Height (Ύψος)** του **Paper Size (Μέγεθος χαρτιού)**.

7. Ορίστε το **Non-Printable Area (Μη εκτυπώσιμη περιοχή)** εάν είναι απαραίτητο.

8. Κάντε κλικ στο **OK**.

9. Βεβαιωθείτε ότι στο **Paper Size (Μέγεθος χαρτιού)** είναι επιλεγμένο το νέο μέγεθος χαρτιού και, στη συνέχεια, κάντε κλικ στο **OK**.

10. Από το μενού **File (Αρχείο)**, επιλέξτε **Print (Εκτύπωση)**.

11. Κάντε κλικ στο **Print (Εκτύπωση)** για να ξεκινήσει η εκτύπωση.

Έλεγχος της κατάστασης της εργασίας εκτύπωσης

Έλεγχος κατάστασης (Μόνο Windows)

Μπορείτε να ελέγξετε την κατάσταση του εκτυπωτή με το Status Monitor. Κάντε διπλό κλικ στο εικονίδιο του εκτυπωτή Status Monitor στη γραμμή εργασιών, στην κάτω δεξιά γωνία της οθόνης. Εμφανίζεται το παράθυρο **Printer Selection**, το οποίο περιέχει το όνομα του εκτυπωτή, τη θύρα σύνδεσης του εκτυπωτή, την κατάσταση του εκτυπωτή και το όνομα του μοντέλου. Ελέγξτε τη στήλη **Status** για να διαπιστώσετε την τρέχουσα κατάσταση του εκτυπωτή σας.

Κουμπί **Settings**: Εμφανίζει το παράθυρο **Settings** και σας δίνει τη δυνατότητα να τροποποιήσετε τις ρυθμίσεις Status Monitor.

Κάντε κλικ στο όνομα του επιθυμητού εκτυπωτή που παρατίθεται στο παράθυρο **Printer Selection**. Εμφανίζεται το παράθυρο **Printer Status**. Μπορείτε να ελέγξετε την κατάσταση του εκτυπωτή και την κατάσταση της εργασίας εκτύπωσης.

Για περισσότερες πληροφορίες σχετικά με το Status Monitor, δείτε τη Βοήθεια. Στην ακόλουθη διαδικασία χρησιμοποιούνται τα Windows XP ως παράδειγμα:

1. Κάντε κλικ στο **start (έναρξη)** — **All Programs (Όλα τα προγράμματα)**.
2. Επιλέξτε **EPSON**.
3. Επιλέξτε τον εκτυπωτή σας.
4. Επιλέξτε **Activate Status Monitor**.

   Εμφανίζεται το παράθυρο **Printer Selection**.
5. Κάντε κλικ στο όνομα του επιθυμητού εκτυπωτή από τη λίστα.

   Εμφανίζεται το παράθυρο **Printer Status**.
6. Κάντε κλικ στο **Help**.

Δείτε επίσης:
«Status Monitor (μόνο Windows)» στη σελίδα 38

Έλεγχος της κατάστασης στο EpsonNet Config (Windows & Mac OS X) (μόνο Epson AcuLaser CX17NF/CX17WF)

Μπορείτε να ελέγξετε την κατάσταση της εργασίας εκτύπωσης που έχει αποσταλεί στον εκτυπωτή, στην καρτέλα **Jobs** του EpsonNet Config.

Δείτε επίσης:
«Λογισμικό διαχείρισης εκτυπωτή» στη σελίδα 36

Εκτύπωση σελίδας αναφοράς

Μπορείτε να εκτυπώσετε διάφορους τύπους αναφορών και καταλόγων. Για λεπτομέρειες σχετικά με την κάθε αναφορά και λίστα, ανατρέξτε στην ενότητα «Report / List» στη σελίδα 273.

Παίρνοντας ως παράδειγμα τη σελίδα System Settings, σε αυτή την ενότητα περιγράφονται δύο μέθοδοι για την εκτύπωση μιας σελίδας αναφοράς.

Εκτύπωση σελίδας System Settings

Εκτυπώστε μια σελίδα System Settings για να επαληθεύσετε τις λεπτομερείς ρυθμίσεις του εκτυπωτή σας.

Πίνακας χειριστή

Σημείωση:
Οι αναφορές και οι λίστες εκτυπώνονται στα Αγγλικά.

1. Πατήστε το κουμπί **System**.
2. Επιλέξτε `Report / List` και, στη συνέχεια, πατήστε το κουμπί (OK).
3. Επιλέξτε `System Settings` και, στη συνέχεια, πατήστε το κουμπί (OK).

   Εκτυπώνεται η σελίδα System Settings

Printer Setting Utility

Στην ακόλουθη διαδικασία χρησιμοποιούνται τα Windows XP ως παράδειγμα.

Σημείωση:
Οι αναφορές και οι λίστες εκτυπώνονται στα Αγγλικά.

1. Κάντε κλικ στο **start (έναρξη)** — **All Programs (Όλα τα προγράμματα)** — **EPSON** — ο εκτυπωτής σας — **Printer Setting Utility**.

   Σημείωση:
   *Σε αυτό το βήμα εμφανίζεται το παράθυρο επιλογής εκτυπωτή, όταν στον υπολογιστή σας υπάρχουν εγκατεστημένα πολλαπλά προγράμματα οδήγησης εκτυπωτών. Σε αυτή την περίπτωση, κάντε κλικ στο όνομα του επιθυμητού εκτυπωτή που παρατίθεται στο **Printer Name**.*

   Εμφανίζεται το Printer Setting Utility.

2. Κάντε κλικ στην καρτέλα **Printer Settings Report**.
3. Επιλέξτε **Reports** από τη λίστα στην αριστερή πλευρά της σελίδας.

Εμφανίζεται η σελίδα **Reports**.

4. Κάντε κλικ στο **System Settings**.

   Εκτυπώνεται η σελίδα System Settings

Ρυθμίσεις εκτυπωτή

Χρήση του πίνακα χειριστή για την αλλαγή των ρυθμίσεων του εκτυπωτή

Μπορείτε να επιλέξετε στοιχεία μενού και τις αντίστοιχες τιμές από τον πίνακα χειριστή.

Κατά την αρχική είσοδο στα μενού από τον πίνακα χειριστή, βλέπετε μια λίστα με τα στοιχεία μενού. Η τιμή που εμφανίζεται δεξιά από κάθε στοιχείο μενού είναι η εργοστασιακά προεπιλεγμένη ρύθμιση του μενού. Αυτές οι ρυθμίσεις είναι οι αρχικές ρυθμίσεις του εκτυπωτή.

Σημείωση:
Οι εργοστασιακά προεπιλεγμένες τιμές ενδέχεται να διαφέρουν ανάλογα με τη χώρα.

Για να επιλέξετε μια νέα τιμή ως προεπιλεγμένη ρύθμιση του μενού:

1. Πατήστε το κουμπί **System**.
2. Επιλέξτε το επιθυμητό μενού και, στη συνέχεια, πατήστε το κουμπί OK.
3. Επιλέξτε το επιθυμητό μενού ή στοιχείο μενού και, στη συνέχεια, πατήστε το κουμπί OK.
   - ❏ Εάν επιλέξετε μενού, αυτό θα ανοίξει και θα εμφανιστεί η λίστα με τα στοιχεία μενού.
   - ❏ Εάν επιλέξετε στοιχείο μενού, θα εμφανιστεί επισημασμένη η προεπιλεγμένη ρύθμιση για το στοιχείο μενού.

     Κάθε στοιχείο μενού έχει μια λίστα τιμών. Η τιμή μπορεί να είναι:

   - ❏ Μια φράση ή λέξη που περιγράφει τη ρύθμιση
   - ❏ Μια αριθμητική τιμή που μπορεί να αλλάξει
   - ❏ Μια ρύθμιση Ενεργ. ή Απενεργ.
4. Επιλέξτε την επιθυμητή τιμή.
5. Πατήστε το κουμπί OK για να ενεργοποιήσετε την τιμή ρύθμισης.

Η τιμή εμφανίζεται δεξιά από το στοιχείο μενού στην προηγούμενη οθόνη, υποδεικνύοντας ότι πρόκειται για την τρέχουσα προεπιλεγμένη ρύθμιση του μενού για το χρήστη.

6. Για να συνεχίσετε με τη ρύθμιση άλλων στοιχείων, επιλέξτε το επιθυμητό μενού. Πατήστε το κουμπί ↩ (**Back**) ή ◀ για να επιστρέψετε στο προηγούμενο μενού.

   Για να ολοκληρώσετε τη ρύθμιση νέων τιμών, πατήστε το κουμπί **System** και, στη συνέχεια, πατήστε το κουμπί ↩ (**Back**) ή ◀ για να επιστρέψετε στην οθόνη `Select Function`.

Αυτές οι ρυθμίσεις παραμένουν ενεργές μέχρι να επιλεγούν νέες ή να εκτελεστεί επαναφορά των εργοστασιακών προεπιλογών.

Οι ρυθμίσεις του προγράμματος οδήγησης ενδέχεται να υπερισχύουν των προηγούμενων αλλαγών. Σε αυτή την περίπτωση, αλλάξτε τις προεπιλεγμένες τιμές από τον πίνακα χειριστή.

Χρήση του Printer Setting Utility για την αλλαγή των ρυθμίσεων του εκτυπωτή

Μπορείτε να επιλέξετε στοιχεία μενού και τις αντίστοιχες τιμές από το Printer Setting Utility.

Στην ακόλουθη διαδικασία χρησιμοποιούνται τα Windows XP ως παράδειγμα.

Σημείωση:
Οι εργοστασιακά προεπιλεγμένες τιμές ενδέχεται να διαφέρουν ανάλογα με τη χώρα.
Αυτές οι ρυθμίσεις παραμένουν ενεργές μέχρι να επιλεγούν νέες ή να εκτελεστεί επαναφορά των εργοστασιακών προεπιλογών.

Για να επιλέξετε μια νέα τιμή ως ρύθμιση:

1. Κάντε κλικ στο **start (έναρξη)** — **All Programs (Όλα τα προγράμματα)** — **EPSON** — ο εκτυπωτής σας — **Printer Setting Utility**.

   Σημείωση:
   *Σε αυτό το βήμα εμφανίζεται το παράθυρο επιλογής εκτυπωτή, όταν στον υπολογιστή σας υπάρχουν εγκατεστημένα πολλαπλά προγράμματα οδήγησης εκτυπωτών. Σε αυτή την περίπτωση, κάντε κλικ στο όνομα του επιθυμητού εκτυπωτή που παρατίθεται στο **Printer Name**.*

   Εμφανίζεται το Printer Setting Utility.

2. Κάντε κλικ στην καρτέλα **Printer Maintenance**.

3. Επιλέξτε το επιθυμητό στοιχείο μενού.

   Κάθε στοιχείο μενού έχει μια λίστα τιμών. Η τιμή μπορεί να είναι:

- ❏ Μια φράση ή λέξη που περιγράφει τη ρύθμιση
- ❏ Μια αριθμητική τιμή που μπορεί να αλλάξει
- ❏ Μια ρύθμιση Ενεργ. ή Απενεργ.

4. Επιλέξτε την επιθυμητή τιμή και, στη συνέχεια, πατήστε το κουμπί **Apply New Settings** ή **Restart printer to apply new settings**.

   Οι ρυθμίσεις του προγράμματος οδήγησης ενδέχεται να υπερισχύουν των προηγούμενων αλλαγών και μπορεί να χρειάζεται να αλλάξετε τις προεπιλεγμένες τιμές στο Printer Setting Utility.

Ρύθμιση της γλώσσας

Για να εμφανιστεί διαφορετική γλώσσα στον πίνακα χειριστή:

Πίνακας χειριστή

1. Πατήστε το κουμπί **System**.
2. Επιλέξτε `Panel Language` και, στη συνέχεια, πατήστε το κουμπί (OK).
3. Επιλέξτε την επιθυμητή γλώσσα και, στη συνέχεια, πατήστε το κουμπί (OK).

Printer Setting Utility

Στην ακόλουθη διαδικασία χρησιμοποιούνται τα Windows XP ως παράδειγμα.

1. Κάντε κλικ στο **start (έναρξη)** — **All Programs (Όλα τα προγράμματα)** — **EPSON** — ο εκτυπωτής σας — **Printer Setting Utility**.

   Σημείωση:
   *Σε αυτό το βήμα εμφανίζεται το παράθυρο επιλογής εκτυπωτή, όταν στον υπολογιστή σας υπάρχουν εγκατεστημένα πολλαπλά προγράμματα οδήγησης εκτυπωτών. Σε αυτή την περίπτωση, κάντε κλικ στο όνομα του επιθυμητού εκτυπωτή που παρατίθεται στο **Printer Name**.*

   Εμφανίζεται το Printer Setting Utility.

2. Κάντε κλικ στην καρτέλα **Printer Maintenance** .
3. Επιλέξτε **System Settings** από τη λίστα στην αριστερή πλευρά της σελίδας.

   Εμφανίζεται η σελίδα **System Settings**.

4. Επιλέξτε την επιθυμητή γλώσσα από το **Panel Language** και, στη συνέχεια, πατήστε το κουμπί **Apply New Settings**.

Εκτύπωση με υπηρεσίες web σε συσκευές (WSD) (μόνο Epson AcuLaser CX17NF/CX17WF)

Σε αυτή την ενότητα παρέχονται πληροφορίες για την εκτύπωση δικτύου με WSD, το νέο πρωτόκολλο Windows Vista, Windows Server 2008, Windows Server 2008 R2 και Windows 7 της Microsoft.

Προσθήκη ρόλων των υπηρεσιών εκτύπωσης

Όταν χρησιμοποιείτε Windows Server 2008 ή Windows Server 2008 R2, πρέπει να προσθέτετε τους ρόλους των υπηρεσιών εκτύπωσης στον πελάτη Windows Server 2008 ή Windows Server 2008 R2.

Για Windows Server 2008:

1. Κάντε κλικ στο **Start (Έναρξη)** — **Administrative Tools (Εργαλεία διαχείρισης)** — **Server Manager (Διαχείριση διακομιστή)**.

2. Από το μενού **Action (Ενέργεια)**, επιλέξτε **Add Roles (Προσθήκη ρόλων)**.

3. Επιλέξτε το πλαίσιο ελέγχου **Print Services (Υπηρεσίες εκτύπωσης)** στο παράθυρο **Server Roles (Ρόλοι διακομιστή)** του **Add Roles Wizard (Οδηγός προσθήκης ρόλων)** και, στη συνέχεια, κάντε κλικ στο **Next (Επόμενο)**.

4. Κάντε κλικ στο **Next (Επόμενο)**.

5. Επιλέξτε το πλαίσιο ελέγχου **Print Server (Διακομιστής εκτύπωσης)** και, στη συνέχεια, κάντε κλικ στο **Next (Επόμενο)**.

6. Κάντε κλικ στο **Install (Εγκατάσταση)**.

Για Windows Server 2008 R2:

1. Κάντε κλικ στο **Start (Έναρξη)** — **Administrative Tools (Εργαλεία διαχείρισης)** — **Server Manager (Διαχείριση διακομιστή)**.

2. Από το μενού **Action (Ενέργεια)**, επιλέξτε **Add Roles (Προσθήκη ρόλων)**.

3. Επιλέξτε το πλαίσιο ελέγχου **Print and Document Services (Υπηρεσίες εκτύπωσης και εγγράφων)** στο παράθυρο **Server Roles (Ρόλοι διακομιστή)** του **Add Roles Wizard (Οδηγός προσθήκης ρόλων)** και, στη συνέχεια, κάντε κλικ στο **Next (Επόμενο)**.

4. Κάντε κλικ στο **Next (Επόμενο)**.

5. Επιλέξτε το πλαίσιο ελέγχου **Print Server (Διακομιστής εκτύπωσης)** και, στη συνέχεια, κάντε κλικ στο **Next (Επόμενο)**.

6. Κάντε κλικ στο **Install (Εγκατάσταση)**.

Εγκατάσταση εκτυπωτή

Μπορείτε να εγκαταστήσετε τον νέο σας εκτυπωτή στο δίκτυο, χρησιμοποιώντας το *Δίσκο λογισμικού* που απεστάλη με τον εκτυπωτή σας ή μέσω του οδηγού **Add Printer (Προσθήκη εκτυπωτή)**.

Εγκατάσταση προγράμματος οδήγησης εκτυπωτή χρησιμοποιώντας τον οδηγό Add Printer (Προσθήκη εκτυπωτή)

1. Κάντε κλικ στο **Start (Έναρξη)** — **Control Panel (Πίνακας ελέγχου)** — **Hardware and Sound (Υλικό και ήχος)** — **Printers (Εκτυπωτές)** (**Start (Έναρξη)** — **Devices and Printers (Συσκευές και εκτυπωτές)** για Windows Server 2008 R2 και Windows 7).

2. Κάντε κλικ στο **Add a printer (Προσθήκη εκτυπωτή)** για να εκκινηθεί ο οδηγός **Add Printer (Προσθήκη εκτυπωτή)**.

3. Επιλέξτε **Add a network, wireless or Bluetooth printer (Προσθήκη εκτυπωτή δικτύου, ασύρματου ή Bluetooth)**.

4. Στη λίστα των διαθέσιμων εκτυπωτών, επιλέξτε αυτόν που θέλετε να χρησιμοποιήσετε και κάντε κλικ στο **Next (Επόμενο)**.

   Σημείωση:
   - *Στη λίστα των διαθέσιμων εκτυπωτών, ο εκτυπωτής WSD εμφανίζεται με τη μορφή* ***http://*** *Διεύθυνση IP****/ws/****.*

❑ *Εάν δεν υπάρχει εκτυπωτής WSD στη λίστα, εισαγάγετε τη διεύθυνση IP του εκτυπωτή για να δημιουργήσετε τον εκτυπωτή WSD. Ακολουθήστε τις παρακάτω οδηγίες για να εισαγάγετε χειροκίνητα τη διεύθυνση IP του εκτυπωτή. Στα Windows Server 2008 R2, για να δημιουργήσετε έναν εκτυπωτή WSD θα πρέπει να είστε μέλος της ομάδας διαχειριστών.*
1. Κάντε κλικ στο ***The printer that I want isn't listed (Ο εκτυπωτής που αναζητώ δεν βρίσκεται στη λίστα)****.*
2. Επιλέξτε ***Add a printer using a TCP/IP address or hostname (Προσθήκη εκτυπωτή με χρήση διεύθυνσης TCP/IP ή ονόματος κεντρικού υπολογιστή)*** *και κάντε κλικ στο* ***Next (Επόμενο)****.*
3. Επιλέξτε ***Web Services Device (Συσκευή υπηρεσιών Web)*** *από το* ***Device type (Τύπος συσκευής)****.*
4. Εισαγάγετε τη διεύθυνση IP του εκτυπωτή στο πλαίσιο κειμένου ***Hostname or IP address (Όνομα κεντρικού υπολογιστή ή διεύθυνση IP)*** *και κάντε κλικ στο* ***Next (Επόμενο)****.*

❑ *Πριν εγκαταστήσετε το πρόγραμμα οδήγησης χρησιμοποιώντας τον οδηγό* ***Add Printer (Προσθήκη εκτυπωτή)*** *στα Windows Server 2008 R2 ή Windows 7, εκτελέστε ένα από τα ακόλουθα:*
- Εξασφαλίστε σύνδεση στο Internet ώστε το Windows Update να μπορεί να σαρώσει τον υπολογιστή σας.
- Προσθέστε το πρόγραμμα οδήγησης του εκτυπωτή στον υπολογιστή σας εκ των προτέρων.

5. Εάν σας ζητηθεί, εγκαταστήστε το πρόγραμμα οδήγησης του εκτυπωτή στον υπολογιστή σας. Εάν σας ζητηθεί κωδικός πρόσβασης διαχειριστή ή επιβεβαίωση, πληκτρολογήστε τον κωδικό πρόσβασης ή επιβεβαιώστε.

6. Ολοκληρώστε τα πρόσθετα βήματα στον οδηγό και, στη συνέχεια, κάντε κλικ στο **Finish (Τέλος)**.

7. Εκτυπώστε μια δοκιμαστική σελίδα για να επαληθεύσετε την εγκατάσταση.

   a Κάντε κλικ στο **Start (Έναρξη)** — **Control Panel (Πίνακας ελέγχου)** — **Hardware and Sound (Υλικό και ήχος)** — **Printers (Εκτυπωτές)** (**Start (Έναρξη)** — **Devices and Printers (Συσκευές και εκτυπωτές)** για Windows Server 2008 R2 και Windows 7).

   b Κάντε δεξί κλικ στον εκτυπωτή που μόλις δημιουργήσατε και κάντε κλικ στο **Properties (Ιδιότητες)** (**Printer properties (Ιδιότητες εκτυπωτή)** για Windows Server 2008 R2 και Windows 7).

   c Στην καρτέλα **General (Γενικά)**, κάντε κλικ στο **Print Test Page (Εκτύπωση δοκιμαστικής σελίδας)**. Όταν η δοκιμαστική σελίδα εκτυπωθεί με επιτυχία, η εγκατάσταση έχει ολοκληρωθεί.

Κεφάλαιο 6

Αντιγραφή

Τοποθέτηση χαρτιού για αντιγραφή

Οι οδηγίες για την τοποθέτηση εγγράφων είναι ίδιες, ανεξαρτήτως εάν εκτυπώνετε, στέλνετε φαξ ή αντιγράφετε. (Η λειτουργία φαξ είναι διαθέσιμη μόνο στο Epson AcuLaser CX17NF/CX17WF.)

Δείτε επίσης:

❏ *«Μέσα εκτύπωσης που μπορούν να χρησιμοποιηθούν» στη σελίδα 127*

❏ *«Τοποθέτηση μέσων εκτύπωσης» στη σελίδα 128*

Προετοιμασία εγγράφου

Μπορείτε να χρησιμοποιήσετε το κρύσταλλο πρωτοτύπων ή τον Αυτόματο τροφοδότη πρωτοτύπων (ADF) για την τοποθέτηση του πρωτότυπου εγγράφου προς αντιγραφή, σάρωση και αποστολή φαξ. (Οι λειτουργίες ADF και φαξ είναι διαθέσιμες μόνο στο Epson AcuLaser CX17NF/CX17WF.) Μπορείτε να τοποθετήσετε έως και 15 φύλλα εγγράφων 64 gsm για μία εργασία χρησιμοποιώντας τον ADF ή ένα φύλλο τη φορά χρησιμοποιώντας το κρύσταλλο πρωτοτύπων.

Σημαντικό:

❏ *Αποφύγετε τα έγγραφα που είναι μικρότερα από 148,0 × 210,0 mm ή μεγαλύτερα από 215,9 × 355,6 mm, την παράλληλη χρήση εγγράφων διαφορετικού μεγέθους ή βάρους, μικρά βιβλία, φυλλάδια, διαφάνειες ή έγγραφα με άλλα ασυνήθιστα χαρακτηριστικά, στον ADF.*

❏ *Στον ADF δεν μπορεί να χρησιμοποιηθεί χαρτί καρμπόν ή χαρτί με καρμπόν στην πίσω πλευρά, χαρτί με επίστρωση, χαρτί εξαιρετικά λεπτό (onion skin) ή λεπτό, κατσαρωμένο, διπλωμένο ή σκισμένο χαρτί.*

❏ *Μην χρησιμοποιείτε έγγραφα με συρραπτικά, συνδετήρες ή έγγραφα που έχουν εκτεθεί σε κολλητικές ουσίες ή υλικά με βάση διαλύτες, όπως κόλλα, μελάνι και διορθωτικό υγρό, στον ADF.*

Σημείωση:

Για να επιτύχετε την καλύτερη ποιότητα σάρωσης, ειδικά για τις έγχρωμες εικόνες ή τις εικόνες σε κλίμακα του γκρι, χρησιμοποιήστε το κρύσταλλο πρωτοτύπων αντί για τον ADF.

Δημιουργία αντιγράφων από το κρύσταλλο πρωτοτύπων

Σημείωση:

- *Δεν απαιτείται σύνδεση με υπολογιστή για την αντιγραφή.*
- *Για το Epson AcuLaser CX17NF/CX17WF, βεβαιωθείτε ότι δεν υπάρχουν έγγραφα στον ADF. Εάν ανιχνευθεί έγγραφο στον ADF, αυτό θα έχει προτεραιότητα σε σχέση με το έγγραφο του κρυστάλλου πρωτοτύπων.*
- *Τυχόν παρουσία επιμολυντικών ουσιών στο κρύσταλλο πρωτοτύπων μπορεί να προκαλέσει μαύρες κηλίδες στις εκτυπώσεις. Για καλύτερα αποτελέσματα, να καθαρίζετε το κρύσταλλο πρωτοτύπων πριν από τη χρήση. Για περισσότερες πληροφορίες, ανατρέξτε στην ενότητα «Καθαρισμός του σαρωτή» στη σελίδα 384.*

Για να πραγματοποιήσετε αντιγραφή από το κρύσταλλο πρωτοτύπων:

1. Ανοίξτε το κάλυμμα πρωτοτύπων.

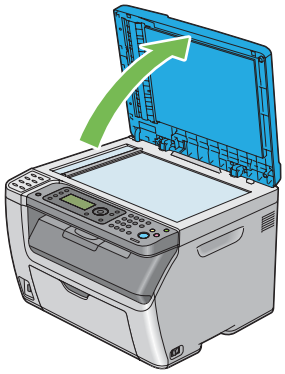

2. Τοποθετήστε το έγγραφο στραμμένο προς τα κάτω στο κρύσταλλο πρωτοτύπων και ευθυγραμμίστε με τον οδηγό καταχώρησης στην επάνω αριστερή γωνία του κρυστάλλου.

Προσοχή:
Μην χρησιμοποιήσετε υπερβολική δύναμη για να κρατήσετε έγγραφα μεγάλου πάχους στο κρύσταλλο πρωτοτύπων. Το κρύσταλλο ενδέχεται να σπάσει και να προκαλέσει τραυματισμούς.

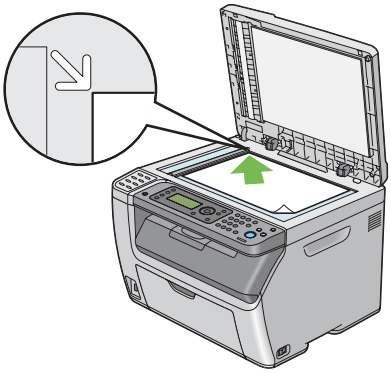

3. Κλείστε το κάλυμμα πρωτοτύπων.

Σημείωση:
- *Εάν αφήσετε το κάλυμμα πρωτοτύπων ανοιχτό κατά τη διάρκεια της αντιγραφής, ενδέχεται να επηρεαστεί η ποιότητα της αντιγραφής και να αυξηθεί η κατανάλωση τόνερ.*

- *Εάν αντιγράφετε μια σελίδα ενός βιβλίου ή περιοδικού, σηκώστε το κάλυμμα πρωτοτύπων μέχρι οι αρθρώσεις του να πιαστούν στο στοπ και, στη συνέχεια, κλείστε το κάλυμμα πρωτοτύπων. Εάν το βιβλίο ή το περιοδικό έχει πάχος μεγαλύτερο από 20 mm, ξεκινήστε την αντιγραφή με το κάλυμμα πρωτοτύπων ανοιχτό.*

4. Πατήστε το κουμπί (**Copy**).

5. Προσαρμόστε τις ρυθμίσεις αντιγραφής συμπεριλαμβανομένου του αριθμού αντιγράφων, του μεγέθους αντιγραφής και της ποιότητας της εικόνας.

Δείτε επίσης:
«Ρύθμιση επιλογών αντιγραφής» στη σελίδα 174

Για να εκκαθαρίσετε τις ρυθμίσεις, χρησιμοποιήστε το κουμπί (**Clear All**).

6. Πατήστε το κουμπί (**Start**) για να ξεκινήσει η αντιγραφή.

Σημείωση:
*Πατήστε το κουμπί (**Stop**) για να ακυρώσετε μια εργασία αντιγραφής οποιαδήποτε στιγμή κατά τη διάρκεια της σάρωσης ενός εγγράφου.*

Δημιουργία αντιγράφων από τον ADF (μόνο Epson AcuLaser CX17NF/ CX17WF)

Σημαντικό:
Μην τοποθετήσετε περισσότερα από 15 φύλλα στον ADF και μην αφήσετε να τροφοδοτηθούν περισσότερα από 15 φύλλα στη θήκη εξόδου πρωτοτύπων. Η θήκη εξόδου πρωτοτύπων θα πρέπει να αδειάζει πριν υπερβεί τα 15 φύλλα, ειδάλλως τα πρωτότυπα έγγραφά σας ενδέχεται να φθαρούν.

Σημείωση:
- *Για να επιτύχετε την καλύτερη ποιότητα σάρωσης, ειδικά για τις έγχρωμες εικόνες ή τις εικόνες σε κλίμακα του γκρι, χρησιμοποιήστε το κρύσταλλο πρωτοτύπων αντί για τον ADF.*
- *Δεν απαιτείται σύνδεση με υπολογιστή για την αντιγραφή.*
- *Δεν μπορείτε να τοποθετήσετε τα ακόλουθα έγγραφα στον ADF. Θα πρέπει να τα τοποθετείτε στο κρύσταλλο πρωτοτύπων.*

	Κατσαρωμένα πρωτότυπα		Προ-διατρημένο χαρτί
	Ελαφριά πρωτότυπα		Διπλωμένα, κυρτωμένα ή σκισμένα πρωτότυπα
	Κομμένα και επικολλημένα πρωτότυπα		Χαρτί καρμπόν

Για να πραγματοποιήσετε αντιγραφή από τον ADF:

1. Τοποθετήστε έως και 15 φύλλα εγγράφων 64 gsm στραμμένα προς τα επάνω στον ADF, με πρώτη την επάνω άκρη των εγγράφων. Στη συνέχεια, προσαρμόστε τους οδηγούς πρωτοτύπων στο κατάλληλο μέγεθος εγγράφου.

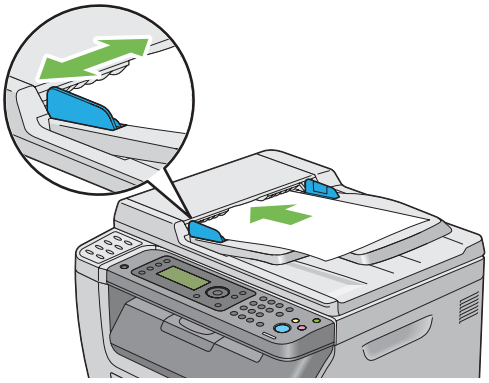

Σημείωση:
Μην αμελήσετε να χρησιμοποιήσετε τους οδηγούς πρωτοτύπων πριν προχωρήσετε σε αντιγραφή εγγράφου μεγέθους legal.

2. Πατήστε το κουμπί (**Copy**).

3. Προσαρμόστε τις ρυθμίσεις αντιγραφής συμπεριλαμβανομένου του αριθμού αντιγράφων, του μεγέθους αντιγραφής και της ποιότητας της εικόνας.

   Δείτε επίσης:
   «Ρύθμιση επιλογών αντιγραφής» στη σελίδα 174

   Για να εκκαθαρίσετε τις ρυθμίσεις, χρησιμοποιήστε το κουμπί (**Clear All**).

4. Πατήστε το κουμπί (**Start**) για να ξεκινήσει η αντιγραφή.

Σημείωση:
*Πατήστε το κουμπί (**Stop**) για να ακυρώσετε μια εργασία αντιγραφής οποιαδήποτε στιγμή κατά τη διάρκεια της σάρωσης ενός εγγράφου.*

Ρύθμιση επιλογών αντιγραφής

Ρυθμίστε τις ακόλουθες επιλογές για την τρέχουσα εργασία αντιγραφής, πριν πατήστε το κουμπί (**Start**) για τη δημιουργία των αντιγράφων.

Σημείωση:
Μετά την ολοκλήρωση μιας εργασίας αντιγραφής, οι επιλογές αντιγραφής διατηρούνται μέχρι η οθόνη να επιστρέψει στο `Select Function` *(με πάτημα του κουμπιού αυτόματης επαναφοράς ή (**Back**)), να πατηθεί το κουμπί (**Clear All**) ή να πατηθεί ξανά το κουμπί (**Copy**).*

Αριθμός αντιγράφων

Μπορείτε να ορίσετε τον αριθμό των αντιγράφων από 1 έως 99.

1. Για το Epson AcuLaser CX17NF/CX17WF, τοποθετήστε τα έγγραφα στραμμένα προς τα επάνω και με την επάνω άκρη πρώτη στον ADF ή τοποθετήστε ένα μεμονωμένο έγγραφο στραμμένο προς τα κάτω στο κρύσταλλο πρωτοτύπων, και κλείστε το κάλυμμα πρωτοτύπων.

   Για το Epson AcuLaser CX17, τοποθετήστε ένα μεμονωμένο έγγραφο στραμμένο προς τα κάτω στο κρύσταλλο πρωτοτύπων, και κλείστε το κάλυμμα πρωτοτύπων.

Δείτε επίσης:

❏ *«Δημιουργία αντιγράφων από τον ADF (μόνο Epson AcuLaser CX17NF/CX17WF)» στη σελίδα 173*

❏ *«Δημιουργία αντιγράφων από το κρύσταλλο πρωτοτύπων» στη σελίδα 171*

2. Πατήστε το κουμπί (**Copy**).

3. Εισαγάγετε τον αριθμό των αντιγράφων χρησιμοποιώντας το αριθμητικό πληκτρολόγιο.

4. Εάν χρειάζεται, προσαρμόστε τις ρυθμίσεις αντιγραφής συμπεριλαμβανομένου του μεγέθους αντιγραφής και της ποιότητας της εικόνας.

   Δείτε επίσης:
   «Ρύθμιση επιλογών αντιγραφής» στη σελίδα 174

5. Πατήστε το κουμπί (**Start**) για να ξεκινήσει η αντιγραφή.

Χρώμα

Μπορείτε να επιλέξετε ανάμεσα στις καταστάσεις έγχρωμης ή ασπρόμαυρης αντιγραφής.

1. Για το Epson AcuLaser CX17NF/CX17WF, τοποθετήστε τα έγγραφα στραμμένα προς τα επάνω και με την επάνω άκρη πρώτη στον ADF ή τοποθετήστε ένα μεμονωμένο έγγραφο στραμμένο προς τα κάτω στο κρύσταλλο πρωτοτύπων, και κλείστε το κάλυμμα πρωτοτύπων.

   Για το Epson AcuLaser CX17, τοποθετήστε ένα μεμονωμένο έγγραφο στραμμένο προς τα κάτω στο κρύσταλλο πρωτοτύπων, και κλείστε το κάλυμμα πρωτοτύπων.

   Δείτε επίσης:

   ❏ *«Δημιουργία αντιγράφων από τον ADF (μόνο Epson AcuLaser CX17NF/CX17WF)» στη σελίδα 173*

   ❏ *«Δημιουργία αντιγράφων από το κρύσταλλο πρωτοτύπων» στη σελίδα 171*

2. Πατήστε το κουμπί (**Copy**).

3. Πατήστε το κουμπί **Color Mode (Κατάσταση χρώματος)** για να επιλέξετε την επιθυμητή κατάσταση χρώματος.

4. Εάν χρειάζεται, προσαρμόστε τις ρυθμίσεις αντιγραφής συμπεριλαμβανομένου του αριθμού αντιγράφων, του μεγέθους αντιγραφής και της ποιότητας της εικόνας.

   Δείτε επίσης:
   «Ρύθμιση επιλογών αντιγραφής» στη σελίδα 174

5. Πατήστε το κουμπί ◇ (**Start**) για να ξεκινήσει η αντιγραφή.

Collated

Μπορείτε να ταξινομήσετε τα εξερχόμενα αντίγραφα. Για παράδειγμα, εάν δημιουργείτε δύο αντίγραφα ενός εγγράφου τριών σελίδων, θα εκτυπωθεί ένα ολοκληρωμένο τρισέλιδο έγγραφο ακολουθούμενο από το δεύτερο ολοκληρωμένο έγγραφο.

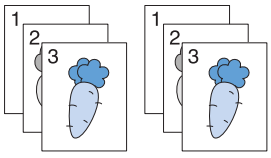

Σημείωση:
Η αντιγραφή εγγράφων με μεγάλο μέγεθος δεδομένων ενδέχεται να εξαντλήσει τη διαθέσιμη μνήμη. Εάν παρουσιαστεί έλλειψη επαρκούς μνήμης, ακυρώστε την κατάταξη, αλλάζοντας το `Collated` *σε* `Uncollated` *στον πίνακα χειριστή.*

1. Για το Epson AcuLaser CX17NF/CX17WF, τοποθετήστε τα έγγραφα στραμμένα προς τα επάνω και με την επάνω άκρη πρώτη στον ADF ή τοποθετήστε ένα μεμονωμένο έγγραφο στραμμένο προς τα κάτω στο κρύσταλλο πρωτοτύπων, και κλείστε το κάλυμμα πρωτοτύπων.

   Για το Epson AcuLaser CX17, τοποθετήστε ένα μεμονωμένο έγγραφο στραμμένο προς τα κάτω στο κρύσταλλο πρωτοτύπων, και κλείστε το κάλυμμα πρωτοτύπων.

   Δείτε επίσης:
   - *«Δημιουργία αντιγράφων από τον ADF (μόνο Epson AcuLaser CX17NF/CX17WF)» στη σελίδα 173*
   - *«Δημιουργία αντιγράφων από το κρύσταλλο πρωτοτύπων» στη σελίδα 171*

2. Πατήστε το κουμπί (**Copy**).

3. Επιλέξτε `Collated` και, στη συνέχεια, πατήστε το κουμπί OK.

4. Επιλέξτε την επιθυμητή ρύθμιση και, στη συνέχεια, πατήστε το κουμπί (OK).

   Σημείωση:
   Οι τιμές που επισημαίνονται με έναν αστερίσκο (*) είναι οι εργοστασιακά προεπιλεγμένες τιμές του μενού.

Uncollated*	Δεν ταξινομεί την εργασία αντιγραφής.
Collated	Ταξινομεί την εργασία αντιγραφής.

5. Εάν χρειάζεται, προσαρμόστε τις ρυθμίσεις αντιγραφής συμπεριλαμβανομένου του αριθμού αντιγράφων, του μεγέθους αντιγραφής και της ποιότητας της εικόνας.

   Δείτε επίσης:
   «Ρύθμιση επιλογών αντιγραφής» στη σελίδα 174

6. Πατήστε το κουμπί (**Start**) για να ξεκινήσει η αντιγραφή.

Reduce/Enlarge

Μπορείτε να σμικρύνετε ή να μεγεθύνετε το μέγεθος μιας εικόνας που αντιγράφεται, από 25% έως 400%.

Σημείωση:
- *Όταν πραγματοποιείτε αντιγραφή με σμίκρυνση, ενδέχεται να εμφανιστούν μαύρες γραμμές στο κάτω μέρος του αντιγράφου σας.*
- *Αυτό το στοιχείο είναι διαθέσιμο μόνο όταν το* N-Up *έχει οριστεί σε* Off *ή* Manual.

1. Για το Epson AcuLaser CX17NF/CX17WF, τοποθετήστε τα έγγραφα στραμμένα προς τα επάνω και με την επάνω άκρη πρώτη στον ADF ή τοποθετήστε ένα μεμονωμένο έγγραφο στραμμένο προς τα κάτω στο κρύσταλλο πρωτοτύπων, και κλείστε το κάλυμμα πρωτοτύπων.

   Για το Epson AcuLaser CX17, τοποθετήστε ένα μεμονωμένο έγγραφο στραμμένο προς τα κάτω στο κρύσταλλο πρωτοτύπων, και κλείστε το κάλυμμα πρωτοτύπων.

   Δείτε επίσης:
   - *«Δημιουργία αντιγράφων από τον ADF (μόνο Epson AcuLaser CX17NF/CX17WF)» στη σελίδα 173*
   - *«Δημιουργία αντιγράφων από το κρύσταλλο πρωτοτύπων» στη σελίδα 171*

2. Πατήστε το κουμπί (**Copy**).

3. Επιλέξτε Reduce/Enlarge και, στη συνέχεια, πατήστε το κουμπί OK.

4. Επιλέξτε τις επιθυμητές ρυθμίσεις και, στη συνέχεια, πατήστε το κουμπί OK.

mm σειρά

Σημείωση:
Οι τιμές που επισημαίνονται με έναν αστερίσκο (*) είναι οι εργοστασιακά προεπιλεγμένες τιμές του μενού.

200%
A5 -> A4(141%)
A5 -> B5(122%)
100%*
B5 -> A5(81%)
A4 -> A5(70%)
50%

ίντσες σειρά

200%
Stmt -> Lgl(154%)
Stmt -> Ltr(129%)
100%*
Lgl -> Ltr (78%)
Ldgr -> Ltr(64%)
50%

Σημείωση:
Μπορείτε επίσης να χρησιμοποιήσετε το αριθμητικό πληκτρολόγιο για να εισαγάγετε την επιθυμητή αναλογία ζουμ, από 25% έως 400%, ή να πατήσετε το κουμπί ▶ για να αυξήσετε την αναλογία ζουμ ή το κουμπί ◀ για να μειώσετε την αναλογία ζουμ, με βήματα του 1%. Δείτε τον ακόλουθο πίνακα για τις συγκεκριμένες αναλογίες ζουμ.

		αντιγραφή		
		A5	**B5**	**A4**
αρχικό	**A5**	100%	122%	141%
	B5	81%	100%	115%
	A4	70%	86%	100%

Οι μέθοδοι τοποθέτησης μέσων εκτύπωσης ποικίλλουν ανάλογα με το μέγεθος και τον προσανατολισμό των μέσων. Για λεπτομέρειες, ανατρέξτε στην ενότητα «Τοποθέτηση μέσων εκτύπωσης στον τροφοδότη πολλαπλών χρήσεων (MPF)» στη σελίδα 129 ή «Τοποθέτηση μέσων εκτύπωσης στον Εισαγωγέα φύλλων κατά προτεραιότητα (PSI)» στη σελίδα 137.

Για τα μέσα εκτύπωσης που μπορούν να τοποθετηθούν, ανατρέξτε στην ενότητα «Μέσα εκτύπωσης που μπορούν να χρησιμοποιηθούν» στη σελίδα 127.

5. Εάν χρειάζεται, προσαρμόστε τις ρυθμίσεις αντιγραφής συμπεριλαμβανομένου του αριθμού αντιγράφων και της ποιότητας της εικόνας.

   Δείτε επίσης:
   «Ρύθμιση επιλογών αντιγραφής» στη σελίδα 174

6. Πατήστε το κουμπί ◇ (**Start**) για να ξεκινήσει η αντιγραφή.

Document Size

Μπορείτε να ορίσετε το προεπιλεγμένο μέγεθος εγγράφου.

1. Για το Epson AcuLaser CX17NF/CX17WF, τοποθετήστε τα έγγραφα στραμμένα προς τα επάνω και με την επάνω άκρη πρώτη στον ADF ή τοποθετήστε ένα μεμονωμένο έγγραφο στραμμένο προς τα κάτω στο κρύσταλλο πρωτοτύπων, και κλείστε το κάλυμμα πρωτοτύπων.

   Για το Epson AcuLaser CX17, τοποθετήστε ένα μεμονωμένο έγγραφο στραμμένο προς τα κάτω στο κρύσταλλο πρωτοτύπων, και κλείστε το κάλυμμα πρωτοτύπων.

   Δείτε επίσης:
   - *«Δημιουργία αντιγράφων από τον ADF (μόνο Epson AcuLaser CX17NF/CX17WF)» στη σελίδα 173*
   - *«Δημιουργία αντιγράφων από το κρύσταλλο πρωτοτύπων» στη σελίδα 171*

2. Πατήστε το κουμπί (**Copy**).

3. Επιλέξτε Document Size και, στη συνέχεια, πατήστε το κουμπί OK.

4. Επιλέξτε τις επιθυμητές ρυθμίσεις και, στη συνέχεια, πατήστε το κουμπί OK.

   Σημείωση:
   Οι τιμές που επισημαίνονται με έναν αστερίσκο (*) είναι οι εργοστασιακά προεπιλεγμένες τιμές του μενού.

A4 (210 × 297mm)*
A5 (148 × 210mm)
B5 (182 × 257mm)
Letter (8.5 × 11")
Folio (8.5 × 13") (μόνο Epson AcuLaser CX17NF/CX17WF)
Legal (8.5 × 14") (μόνο Epson AcuLaser CX17NF/CX17WF)
Executive (7.25 × 10.5")

5. Εάν χρειάζεται, προσαρμόστε τις ρυθμίσεις αντιγραφής συμπεριλαμβανομένου του αριθμού αντιγράφων, του μεγέθους αντιγραφής και της ποιότητας της εικόνας.

   Δείτε επίσης:
   «Ρύθμιση επιλογών αντιγραφής» στη σελίδα 174

6. Πατήστε το κουμπί (**Start**) για να ξεκινήσει η αντιγραφή.

Document Type

Μπορείτε να επιλέξετε την ποιότητα της εικόνας αντιγραφής.

1. Για το Epson AcuLaser CX17NF/CX17WF, τοποθετήστε τα έγγραφα στραμμένα προς τα επάνω και με την επάνω άκρη πρώτη στον ADF ή τοποθετήστε ένα μεμονωμένο έγγραφο στραμμένο προς τα κάτω στο κρύσταλλο πρωτοτύπων, και κλείστε το κάλυμμα πρωτοτύπων.

Για το Epson AcuLaser CX17, τοποθετήστε ένα μεμονωμένο έγγραφο στραμμένο προς τα κάτω στο κρύσταλλο πρωτοτύπων, και κλείστε το κάλυμμα πρωτοτύπων.

Δείτε επίσης:

- ❑ *«Δημιουργία αντιγράφων από τον ADF (μόνο Epson AcuLaser CX17NF/CX17WF)» στη σελίδα 173*
- ❑ *«Δημιουργία αντιγράφων από το κρύσταλλο πρωτοτύπων» στη σελίδα 171*

2. Πατήστε το κουμπί (**Copy**).
3. Επιλέξτε Document Type και, στη συνέχεια, πατήστε το κουμπί OK.
4. Επιλέξτε τις επιθυμητές ρυθμίσεις και, στη συνέχεια, πατήστε το κουμπί OK.

   Σημείωση:
   Οι τιμές που επισημαίνονται με έναν αστερίσκο (*) είναι οι εργοστασιακά προεπιλεγμένες τιμές του μενού.

Text	Κατάλληλο για έγγραφα με κείμενο.
Mixed*	Κατάλληλο για έγγραφα με κείμενο και φωτογραφίες/στοιχεία σε αποχρώσεις του γκρι.
Photo	Κατάλληλο για έγγραφα με φωτογραφίες.

5. Εάν χρειάζεται, προσαρμόστε τις ρυθμίσεις αντιγραφής συμπεριλαμβανομένου του αριθμού αντιγράφων και του μεγέθους αντιγραφής.

   Δείτε επίσης:
   «Ρύθμιση επιλογών αντιγραφής» στη σελίδα 174

6. Πατήστε το κουμπί (**Start**) για να ξεκινήσει η αντιγραφή.

Lighten/Darken

Μπορείτε να προσαρμόσετε το επίπεδο πυκνότητας της αντιγραφής για να κάνετε τα αντίγραφα φωτεινότερα ή σκοτεινότερα από το πρωτότυπο.

1. Για το Epson AcuLaser CX17NF/CX17WF, τοποθετήστε τα έγγραφα στραμμένα προς τα επάνω και με την επάνω άκρη πρώτη στον ADF ή τοποθετήστε ένα μεμονωμένο έγγραφο στραμμένο προς τα κάτω στο κρύσταλλο πρωτοτύπων, και κλείστε το κάλυμμα πρωτοτύπων.

Για το Epson AcuLaser CX17, τοποθετήστε ένα μεμονωμένο έγγραφο στραμμένο προς τα κάτω στο κρύσταλλο πρωτοτύπων, και κλείστε το κάλυμμα πρωτοτύπων.

Δείτε επίσης:

- *«Δημιουργία αντιγράφων από τον ADF (μόνο Epson AcuLaser CX17NF/CX17WF)» στη σελίδα 173*
- *«Δημιουργία αντιγράφων από το κρύσταλλο πρωτοτύπων» στη σελίδα 171*

2. Πατήστε το κουμπί (**Copy**).
3. Επιλέξτε Lighten/Darken και, στη συνέχεια, πατήστε το κουμπί OK.
4. Επιλέξτε τις επιθυμητές ρυθμίσεις και, στη συνέχεια, πατήστε το κουμπί OK.

   Σημείωση:
   Οι τιμές που επισημαίνονται με έναν αστερίσκο (*) είναι οι εργοστασιακά προεπιλεγμένες τιμές του μενού.

Lighten2	Κάνει το αντίγραφο φωτεινότερο από το πρωτότυπο. Λειτουργεί καλά σε σκουρόχρωμες εκτυπώσεις.
Lighten1	
Normal*	Λειτουργεί καλά με τυπικά ή εκτυπωμένα έγγραφα.
Darken1	Κάνει το αντίγραφο σκοτεινότερο από το πρωτότυπο. Λειτουργεί καλά με εκτυπώσεις φωτεινών εικόνων ή αχνών σχεδίων με μολύβι.
Darken2	

5. Εάν χρειάζεται, προσαρμόστε τις ρυθμίσεις αντιγραφής συμπεριλαμβανομένου του αριθμού αντιγράφων, του μεγέθους αντιγραφής και της ποιότητας της εικόνας.

   Δείτε επίσης:
   «Ρύθμιση επιλογών αντιγραφής» στη σελίδα 174

6. Πατήστε το κουμπί (**Start**) για να ξεκινήσει η αντιγραφή.

Sharpness

Μπορείτε να προσαρμόσετε την ευκρίνεια για να κάνετε τα αντίγραφα ευκρινέστερα ή απαλότερα από το πρωτότυπο.

1. Για το Epson AcuLaser CX17NF/CX17WF, τοποθετήστε τα έγγραφα στραμμένα προς τα επάνω και με την επάνω άκρη πρώτη στον ADF ή τοποθετήστε ένα μεμονωμένο έγγραφο στραμμένο προς τα κάτω στο κρύσταλλο πρωτοτύπων, και κλείστε το κάλυμμα πρωτοτύπων.

   Για το Epson AcuLaser CX17, τοποθετήστε ένα μεμονωμένο έγγραφο στραμμένο προς τα κάτω στο κρύσταλλο πρωτοτύπων, και κλείστε το κάλυμμα πρωτοτύπων.

   Δείτε επίσης:
   - ❏ *«Δημιουργία αντιγράφων από τον ADF (μόνο Epson AcuLaser CX17NF/CX17WF)» στη σελίδα 173*
   - ❏ *«Δημιουργία αντιγράφων από το κρύσταλλο πρωτοτύπων» στη σελίδα 171*

2. Πατήστε το κουμπί (**Copy**).

3. Επιλέξτε Sharpness και, στη συνέχεια, πατήστε το κουμπί OK.

4. Επιλέξτε τις επιθυμητές ρυθμίσεις και, στη συνέχεια, πατήστε το κουμπί OK.

   Σημείωση:
   Οι τιμές που επισημαίνονται με έναν αστερίσκο (*) είναι οι εργοστασιακά προεπιλεγμένες τιμές του μενού.

Sharpest	Κάνει το αντίγραφο ευκρινέστερο από το πρωτότυπο.
Sharper	
Normal*	Δεν κάνει το αντίγραφο ευκρινέστερο ή απαλότερο από το πρωτότυπο.
Softer	Κάνει το αντίγραφο απαλότερο από το πρωτότυπο.
Softest	

5. Εάν χρειάζεται, προσαρμόστε τις ρυθμίσεις αντιγραφής συμπεριλαμβανομένου του αριθμού αντιγράφων, του μεγέθους αντιγραφής και της ποιότητας της εικόνας.

   Δείτε επίσης:
   «Ρύθμιση επιλογών αντιγραφής» στη σελίδα 174

6. Πατήστε το κουμπί (**Start**) για να ξεκινήσει η αντιγραφή.

Auto Exposure

Μπορείτε να καταστείλετε το φόντο του πρωτοτύπου για να ενισχύσετε το κείμενο στο αντίγραφο.

1. Για το Epson AcuLaser CX17NF/CX17WF, τοποθετήστε τα έγγραφα στραμμένα προς τα επάνω και με την επάνω άκρη πρώτη στον ADF ή τοποθετήστε ένα μεμονωμένο έγγραφο στραμμένο προς τα κάτω στο κρύσταλλο πρωτοτύπων, και κλείστε το κάλυμμα πρωτοτύπων.

   Για το Epson AcuLaser CX17, τοποθετήστε ένα μεμονωμένο έγγραφο στραμμένο προς τα κάτω στο κρύσταλλο πρωτοτύπων, και κλείστε το κάλυμμα πρωτοτύπων.

   Δείτε επίσης:
   - ❏ *«Δημιουργία αντιγράφων από τον ADF (μόνο Epson AcuLaser CX17NF/CX17WF)» στη σελίδα 173*
   - ❏ *«Δημιουργία αντιγράφων από το κρύσταλλο πρωτοτύπων» στη σελίδα 171*

2. Πατήστε το κουμπί (**Copy**).

3. Επιλέξτε `Auto Exposure` και, στη συνέχεια, πατήστε το κουμπί (OK).

4. Επιλέξτε `On` και, στη συνέχεια, πατήστε το κουμπί (OK).

5. Εάν χρειάζεται, προσαρμόστε τις ρυθμίσεις αντιγραφής συμπεριλαμβανομένου του αριθμού αντιγράφων, του μεγέθους αντιγραφής και της ποιότητας της εικόνας.

   Δείτε επίσης:
   «Ρύθμιση επιλογών αντιγραφής» στη σελίδα 174

6. Πατήστε το κουμπί (**Start**) για να ξεκινήσει η αντιγραφή.

Color Balance R

Μπορείτε να ορίσετε το προεπιλεγμένο επίπεδο ισορροπίας χρώματος ερυθρού, εντός του εύρους -2 έως +2.

1. Πατήστε το κουμπί **System**.

2. Επιλέξτε `Defaults Settings` και, στη συνέχεια, πατήστε το κουμπί (OK).

3. Επιλέξτε `Copy Defaults` και, στη συνέχεια, πατήστε το κουμπί (OK).

4. Επιλέξτε Color Balance R και, στη συνέχεια, πατήστε το κουμπί OK.
5. Επιλέξτε την επιθυμητή τιμή και, στη συνέχεια, πατήστε το κουμπί OK.

Color Balance G

Μπορείτε να ορίσετε το προεπιλεγμένο επίπεδο ισορροπίας χρώματος πράσινου, εντός του εύρους -2 έως +2.

1. Πατήστε το κουμπί **System**.
2. Επιλέξτε Defaults Settings και, στη συνέχεια, πατήστε το κουμπί OK.
3. Επιλέξτε Copy Defaults και, στη συνέχεια, πατήστε το κουμπί OK.
4. Επιλέξτε Color Balance G και, στη συνέχεια, πατήστε το κουμπί OK.
5. Επιλέξτε την επιθυμητή τιμή και, στη συνέχεια, πατήστε το κουμπί OK.

Color Balance B

Μπορείτε να ορίσετε το προεπιλεγμένο επίπεδο ισορροπίας χρώματος κυανού, εντός του εύρους -2 έως +2.

1. Πατήστε το κουμπί **System**.
2. Επιλέξτε Defaults Settings και, στη συνέχεια, πατήστε το κουμπί OK.
3. Επιλέξτε Copy Defaults και, στη συνέχεια, πατήστε το κουμπί OK.
4. Επιλέξτε Color Balance B και, στη συνέχεια, πατήστε το κουμπί OK.
5. Επιλέξτε την επιθυμητή τιμή και, στη συνέχεια, πατήστε το κουμπί OK.

Gray Balance

Μπορείτε να ορίσετε το προεπιλεγμένο επίπεδο ισορροπίας χρώματος γκρίζου, εντός του εύρους -2 έως +2.

Σημείωση:
Αυτή η επιλογή ισχύει μόνο για την ασπρόμαυρη αντιγραφή.

1. Πατήστε το κουμπί **System**.
2. Επιλέξτε `Defaults Settings` και, στη συνέχεια, πατήστε το κουμπί (OK).
3. Επιλέξτε `Copy Defaults` και, στη συνέχεια, πατήστε το κουμπί (OK).
4. Επιλέξτε `Gray Balance` και, στη συνέχεια, πατήστε το κουμπί (OK).
5. Επιλέξτε την επιθυμητή τιμή και, στη συνέχεια, πατήστε το κουμπί (OK).

N-Up

Μπορείτε να εκτυπώσετε δύο πρωτότυπες εικόνες έτσι ώστε να χωρέσουν σε ένα φύλλο χαρτί.

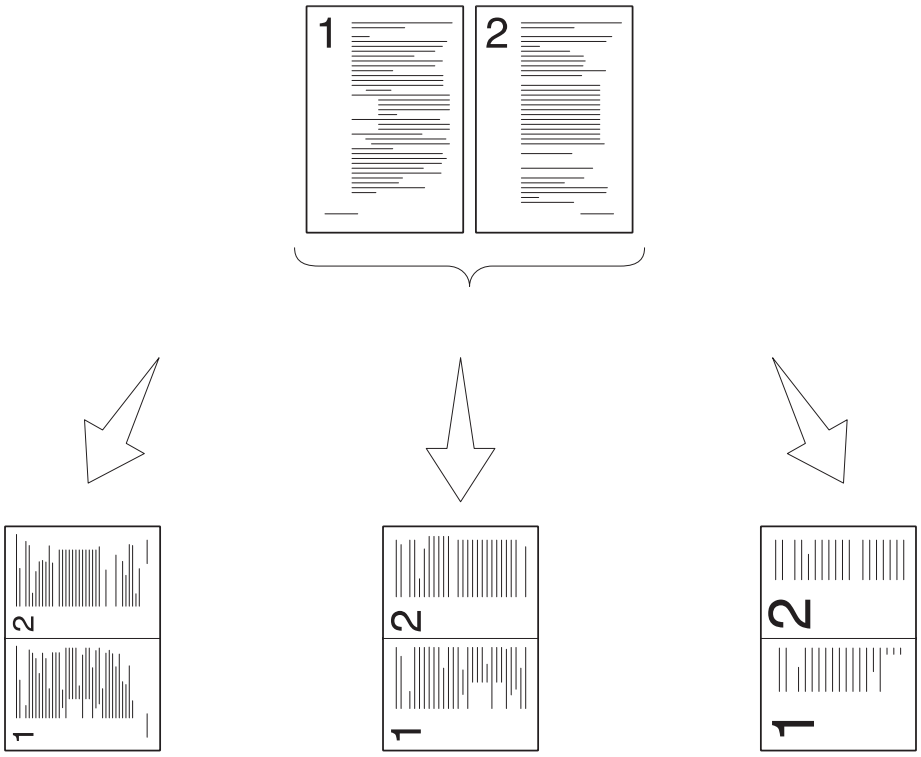

Auto:

Σμικραίνει αυτόματα τις σελίδες για να χωρέσουν σε μία σελίδα.

ID Card Copy:

Εκτυπώνει πάντα και τις δύο όψεις ενός δελτίου ταυτότητας σε μία σελίδα, στο αρχικό μέγεθος (κατά 100%).

Manual:

Σμικραίνει τις σελίδες στο προσαρμοσμένο μέγεθος, ανάλογα με τη ρύθμιση στο μενού Reduce/Enlarge.

1. Για το Epson AcuLaser CX17NF/CX17WF, τοποθετήστε τα έγγραφα στραμμένα προς τα επάνω και με την επάνω άκρη πρώτη στον ADF ή τοποθετήστε ένα μεμονωμένο έγγραφο στραμμένο προς τα κάτω στο κρύσταλλο πρωτοτύπων, και κλείστε το κάλυμμα πρωτοτύπων.

   Για το Epson AcuLaser CX17, τοποθετήστε ένα μεμονωμένο έγγραφο στραμμένο προς τα κάτω στο κρύσταλλο πρωτοτύπων, και κλείστε το κάλυμμα πρωτοτύπων.

   Δείτε επίσης:
   - ❑ *«Δημιουργία αντιγράφων από τον ADF (μόνο Epson AcuLaser CX17NF/CX17WF)» στη σελίδα 173*
   - ❑ *«Δημιουργία αντιγράφων από το κρύσταλλο πρωτοτύπων» στη σελίδα 171*

2. Πατήστε το κουμπί (**Copy**).

3. Επιλέξτε N-Up και, στη συνέχεια, πατήστε το κουμπί OK.

4. Επιλέξτε την επιθυμητή ρύθμιση και, στη συνέχεια, πατήστε το κουμπί OK.

   Σημείωση:
   Οι τιμές που επισημαίνονται με έναν αστερίσκο (*) είναι οι εργοστασιακά προεπιλεγμένες τιμές του μενού.

Off*	Δεν εκτελεί εκτύπωση N-Up.
Auto	Σμικραίνει αυτόματα τις πρωτότυπες σελίδες ώστε να χωρέσουν σε ένα φύλλο χαρτί.
ID Card Copy	Εκτυπώνει τις πρωτότυπες σελίδες σε ένα φύλλο χαρτί, στο αρχικό μέγεθος.
Manual	Εκτυπώνει τις πρωτότυπες σελίδες σε ένα φύλλο χαρτί, στο μέγεθος που ορίζεται στο Reduce/Enlarge.

5. Εάν χρειάζεται, προσαρμόστε τις ρυθμίσεις αντιγραφής συμπεριλαμβανομένου του αριθμού αντιγράφων, του μεγέθους αντιγραφής (μόνο για τα Off ή Manual) και της ποιότητας της εικόνας.

   Δείτε επίσης:
   «Ρύθμιση επιλογών αντιγραφής» στη σελίδα 174

6. Πατήστε το κουμπί (**Start**) για να ξεκινήσει η αντιγραφή.

   Όταν χρησιμοποιείτε το κρύσταλλο πρωτοτύπων και το N-Up έχει οριστεί σε Auto, ID Card Copy ή Manual, εμφανίζεται ειδοποίηση για την επόμενη σελίδα. Επιλέξτε Yes ή No και, στη συνέχεια, πατήστε το κουμπί OK.

   Εάν επιλέξετε Yes, επιλέξτε Continue ή Cancel και, στη συνέχεια, πατήστε το κουμπί OK.

Margin Top/Bottom

Μπορείτε να ορίσετε τα επάνω και κάτω περιθώρια της αντιγραφής.

1. Για το Epson AcuLaser CX17NF/CX17WF, τοποθετήστε τα έγγραφα στραμμένα προς τα επάνω και με την επάνω άκρη πρώτη στον ADF ή τοποθετήστε ένα μεμονωμένο έγγραφο στραμμένο προς τα κάτω στο κρύσταλλο πρωτοτύπων, και κλείστε το κάλυμμα πρωτοτύπων.

Για το Epson AcuLaser CX17, τοποθετήστε ένα μεμονωμένο έγγραφο στραμμένο προς τα κάτω στο κρύσταλλο πρωτοτύπων, και κλείστε το κάλυμμα πρωτοτύπων.

Δείτε επίσης:

- *«Δημιουργία αντιγράφων από τον ADF (μόνο Epson AcuLaser CX17NF/CX17WF)» στη σελίδα 173*
- *«Δημιουργία αντιγράφων από το κρύσταλλο πρωτοτύπων» στη σελίδα 171*

2. Πατήστε το κουμπί (**Copy**).
3. Επιλέξτε `Margin Top/Bottom` και, στη συνέχεια, πατήστε το κουμπί OK.
4. Πατήστε το κουμπί ▲ ή ▼ για να εισαγάγετε την επιθυμητή τιμή χρησιμοποιώντας το αριθμητικό πληκτρολόγιο και, στη συνέχεια, πατήστε το κουμπί OK.

   Σημείωση:
   Οι τιμές που επισημαίνονται με έναν αστερίσκο (*) είναι οι εργοστασιακά προεπιλεγμένες τιμές του μενού.

4mm*/0.2 inch*	Ορίστε την τιμή σε βήματα του 1 mm/0,1 ίντσας.
0-50mm/0.0-2.0 inch	

5. Εάν χρειάζεται, προσαρμόστε τις ρυθμίσεις αντιγραφής συμπεριλαμβανομένου του αριθμού αντιγράφων, του μεγέθους αντιγραφής και της ποιότητας της εικόνας.

   Δείτε επίσης:
   «Ρύθμιση επιλογών αντιγραφής» στη σελίδα 174

6. Πατήστε το κουμπί (**Start**) για να ξεκινήσει η αντιγραφή.

Margin Left/Right

Μπορείτε να ορίσετε το αριστερό και δεξί περιθώριο της αντιγραφής.

1. Για το Epson AcuLaser CX17NF/CX17WF, τοποθετήστε τα έγγραφα στραμμένα προς τα επάνω και με την επάνω άκρη πρώτη στον ADF ή τοποθετήστε ένα μεμονωμένο έγγραφο στραμμένο προς τα κάτω στο κρύσταλλο πρωτοτύπων, και κλείστε το κάλυμμα πρωτοτύπων.

Για το Epson AcuLaser CX17, τοποθετήστε ένα μεμονωμένο έγγραφο στραμμένο προς τα κάτω στο κρύσταλλο πρωτοτύπων, και κλείστε το κάλυμμα πρωτοτύπων.

Δείτε επίσης:

- *«Δημιουργία αντιγράφων από τον ADF (μόνο Epson AcuLaser CX17NF/CX17WF)» στη σελίδα 173*
- *«Δημιουργία αντιγράφων από το κρύσταλλο πρωτοτύπων» στη σελίδα 171*

2. Πατήστε το κουμπί (**Copy**).
3. Επιλέξτε `Margin Left/Right` και, στη συνέχεια, πατήστε το κουμπί OK.
4. Πατήστε το κουμπί ▲ ή ▼ για να εισαγάγετε την επιθυμητή τιμή χρησιμοποιώντας το αριθμητικό πληκτρολόγιο και, στη συνέχεια, πατήστε το κουμπί OK.

   Σημείωση:
   Οι τιμές που επισημαίνονται με έναν αστερίσκο (*) είναι οι εργοστασιακά προεπιλεγμένες τιμές του μενού.

4mm*/0.2 inch*	Ορίστε την τιμή σε βήματα του 1 mm/0,1 ίντσας.
0-50mm/0.0-2.0 inch	

5. Εάν χρειάζεται, προσαρμόστε τις ρυθμίσεις αντιγραφής συμπεριλαμβανομένου του αριθμού αντιγράφων, του μεγέθους αντιγραφής και της ποιότητας της εικόνας.

   Δείτε επίσης:
   «Ρύθμιση επιλογών αντιγραφής» στη σελίδα 174

6. Πατήστε το κουμπί (**Start**) για να ξεκινήσει η αντιγραφή.

Margin Middle

Μπορείτε να ορίσετε το μεσαίο περιθώριο της αντιγραφής.

1. Για το Epson AcuLaser CX17NF/CX17WF, τοποθετήστε τα έγγραφα στραμμένα προς τα επάνω και με την επάνω άκρη πρώτη στον ADF ή τοποθετήστε ένα μεμονωμένο έγγραφο στραμμένο προς τα κάτω στο κρύσταλλο πρωτοτύπων, και κλείστε το κάλυμμα πρωτοτύπων.

Για το Epson AcuLaser CX17, τοποθετήστε ένα μεμονωμένο έγγραφο στραμμένο προς τα κάτω στο κρύσταλλο πρωτοτύπων, και κλείστε το κάλυμμα πρωτοτύπων.

Δείτε επίσης:

- *«Δημιουργία αντιγράφων από τον ADF (μόνο Epson AcuLaser CX17NF/CX17WF)» στη σελίδα 173*
- *«Δημιουργία αντιγράφων από το κρύσταλλο πρωτοτύπων» στη σελίδα 171*

2. Πατήστε το κουμπί (**Copy**).
3. Επιλέξτε `Margin Middle` και, στη συνέχεια, πατήστε το κουμπί OK.
4. Πατήστε το κουμπί ▲ ή ▼ για να εισαγάγετε την επιθυμητή τιμή χρησιμοποιώντας το αριθμητικό πληκτρολόγιο και, στη συνέχεια, πατήστε το κουμπί OK.

   Σημείωση:
   Οι τιμές που επισημαίνονται με έναν αστερίσκο (*) είναι οι εργοστασιακά προεπιλεγμένες τιμές του μενού.

0mm*/0.0 inch*	Ορίστε την τιμή σε βήματα του 1 mm/0,1 ίντσας.
0-50mm/0.0-2.0 inch	

5. Εάν χρειάζεται, προσαρμόστε τις ρυθμίσεις αντιγραφής συμπεριλαμβανομένου του αριθμού αντιγράφων, του μεγέθους αντιγραφής και της ποιότητας της εικόνας.

   Δείτε επίσης:
   «Ρύθμιση επιλογών αντιγραφής» στη σελίδα 174

6. Πατήστε το κουμπί (**Start**) για να ξεκινήσει η αντιγραφή.

Αλλαγή των προεπιλεγμένων ρυθμίσεων

Οι επιλογές του μενού COPY, συμπεριλαμβανομένης της κατάστασης χρώματος και της ποιότητας της εικόνας, μπορούν να οριστούν στις συχνότερα χρησιμοποιούμενες τιμές.

Για να δημιουργήσετε τις δικές σας προεπιλεγμένες ρυθμίσεις:

1. Πατήστε το κουμπί **System**.

2. Επιλέξτε `Defaults Settings` και, στη συνέχεια, πατήστε το κουμπί (OK).
3. Επιλέξτε `Copy Defaults` και, στη συνέχεια, πατήστε το κουμπί (OK).
4. Επιλέξτε το επιθυμητό στοιχείο μενού και, στη συνέχεια, πατήστε το κουμπί (OK).
5. Επιλέξτε την επιθυμητή ρύθμιση ή εισαγάγετε την τιμή χρησιμοποιώντας το αριθμητικό πληκτρολόγιο και, στη συνέχεια, πατήστε το κουμπί (OK).
6. Επαναλάβετε τα βήματα 4 και 5, ως απαιτείται.
7. Για επιστροφή στην προηγούμενη οθόνη, πατήστε το κουμπί (**Back**).

Κεφάλαιο 7

Σάρωση

Επισκόπηση σάρωσης

Μπορείτε να χρησιμοποιήσετε τον εκτυπωτή σας για να μετατρέψετε τις φωτογραφίες σας σε επεξεργάσιμες εικόνες στον υπολογιστή σας.

Η ρύθμιση ανάλυσης που μπορείτε να χρησιμοποιήσετε κατά τη σάρωση ενός στοιχείου, εξαρτάται από τον τύπο του στοιχείου και το πώς σχεδιάζετε να χρησιμοποιήσετε την εικόνα ή το έγγραφο μετά τη σάρωση στον υπολογιστή σας. Για καλύτερα αποτελέσματα, χρησιμοποιήστε τις συνιστώμενες ρυθμίσεις.

Τύπος	**Ανάλυση**
Έγγραφα	300 dpi ασπρόμαυρο ή 200 dpi κλίμακα του γκρι ή έγχρωμο
Έγγραφα κακής ποιότητας ή έγγραφα που περιέχουν κείμενο μικρού μεγέθους	400 dpi ασπρόμαυρο ή 300 dpi κλίμακα του γκρι
Φωτογραφίες και εικόνες	100–200 dpi έγχρωμο ή 200 dpi κλίμακα του γκρι
Εικόνες για εκτυπωτή ψεκασμού μελάνης	150–300 dpi
Εικόνες για εκτυπωτή υψηλής ανάλυσης	300–600 dpi

Η σάρωση πέραν αυτών των συνιστώμενων τιμών ανάλυσης, ενδέχεται να συνιστά υπέρβαση των δυνατοτήτων της εφαρμογής. Εάν χρειάζεστε ανάλυση μεγαλύτερη από τις συνιστώμενες στον παραπάνω πίνακα, θα πρέπει να μειώσετε το μέγεθος της εικόνας μέσω προεπισκόπησης (ή προσάρωσης) και αποκοπής πριν τη σάρωση της εικόνας.

Σάρωση σε υπολογιστή συνδεδεμένο μέσω USB

Σάρωση από τον πίνακα χειριστή

Στην ακόλουθη διαδικασία χρησιμοποιούνται τα Microsoft® Windows® XP ως παράδειγμα.

Σημείωση:

❏ *Βεβαιωθείτε ότι ο εκτυπωτής είναι συνδεδεμένος στον υπολογιστή χρησιμοποιώντας το καλώδιο USB.*

❏ *Θα πρέπει να χρησιμοποιήσετε το Express Scan Manager στον υπολογιστή σας για να ορίσετε τον προορισμό εξόδου των αρχείων των σαρωμένων εικόνων.*

1. Για το Epson AcuLaser CX17NF/CX17WF, τοποθετήστε τα έγγραφα στραμμένα προς τα επάνω και με την επάνω άκρη πρώτη στον ADF ή τοποθετήστε ένα μεμονωμένο έγγραφο στραμμένο προς τα κάτω στο κρύσταλλο πρωτοτύπων, και κλείστε το κάλυμμα πρωτοτύπων.

   Για το Epson AcuLaser CX17, τοποθετήστε ένα μεμονωμένο έγγραφο στραμμένο προς τα κάτω στο κρύσταλλο πρωτοτύπων, και κλείστε το κάλυμμα πρωτοτύπων.

   Δείτε επίσης:

   ❏ *«Δημιουργία αντιγράφων από τον ADF (μόνο Epson AcuLaser CX17NF/CX17WF)» στη σελίδα 173*

   ❏ *«Δημιουργία αντιγράφων από το κρύσταλλο πρωτοτύπων» στη σελίδα 171*

2. Πατήστε το κουμπί (**Scan**).

3. Επιλέξτε `Scan to Computer(USB)` και, στη συνέχεια, πατήστε το κουμπί (OK).

4. Διαμορφώστε τις ρυθμίσεις σάρωσης, ως ενδείκνυται.

5. Πατήστε το κουμπί (**Start**).

   Δημιουργείται το αρχείο της σαρωμένης εικόνας.

Σημείωση:
Εάν εμφανιστεί το ακόλουθο πλαίσιο διαλόγου στον υπολογιστή σας, επιλέξτε ***Express Scan Manager-Btype*** *και, στη συνέχεια, κάντε κλικ στο* ***OK****. Εάν ενεργοποιήσετε το πλαίσιο ελέγχου* ***Always use this program for this action (Να χρησιμοποιείται πάντα αυτό το πρόγραμμα για αυτή την ενέργεια)*** *κατά την επιλογή του* ***Express Scan Manager-Btype****, η επιλεγμένη εφαρμογή θα χρησιμοποιείται αυτόματα χωρίς να εμφανίζεται το παράθυρο επιλογής προγράμματος.*

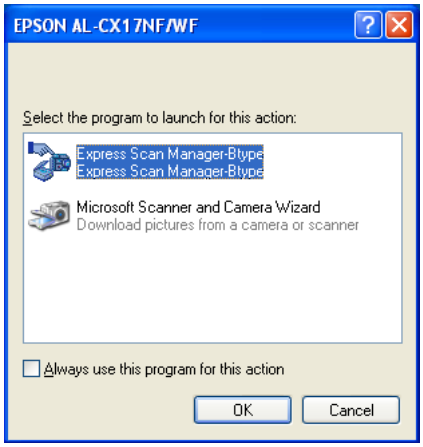

Δείτε επίσης:
«Express Scan Manager» στη σελίδα 41

Σάρωση χρησιμοποιώντας το πρόγραμμα οδήγησης TWAIN

Ο εκτυπωτής σας υποστηρίζει το πρόγραμμα οδήγησης «Tool Without An Interesting Name (TWAIN)», για τη σάρωση εικόνων. Το TWAIN είναι ένα από τα τυπικά στοιχεία που παρέχονται από τα Windows XP, Windows Server® 2003, Windows Server 2008, Windows Server 2008 R2, Windows Vista®, Windows 7 και Mac OS® X 10.4/10.5/10.6, και λειτουργεί με διάφορους σαρωτές. Στην ακόλουθη διαδικασία χρησιμοποιούνται τα Windows XP ως παράδειγμα.

Σημείωση:
- *Βεβαιωθείτε ότι ο εκτυπωτής είναι συνδεδεμένος στον υπολογιστή χρησιμοποιώντας το καλώδιο USB.*
- *Κατά τη χρήση του εκτυπωτή ως εκτυπωτή δικτύου, μπορείτε επίσης να σαρώσετε έγγραφα μέσω πρωτοκόλλου δικτύου, χωρίς καλώδιο USB.*

Στην ακόλουθη διαδικασία σάρωσης εικόνας, χρησιμοποιείται το Microsoft Clip Organizer ως παράδειγμα.

1. Για το Epson AcuLaser CX17NF/CX17WF, τοποθετήστε τα έγγραφα στραμμένα προς τα επάνω και με την επάνω άκρη πρώτη στον ADF ή τοποθετήστε ένα μεμονωμένο έγγραφο στραμμένο προς τα κάτω στο κρύσταλλο πρωτοτύπων, και κλείστε το κάλυμμα πρωτοτύπων.

   Για το Epson AcuLaser CX17, τοποθετήστε ένα μεμονωμένο έγγραφο στραμμένο προς τα κάτω στο κρύσταλλο πρωτοτύπων, και κλείστε το κάλυμμα πρωτοτύπων.

   Δείτε επίσης:
   - ❏ *«Δημιουργία αντιγράφων από τον ADF (μόνο Epson AcuLaser CX17NF/CX17WF)» στη σελίδα 173*

   - ❏ *«Δημιουργία αντιγράφων από το κρύσταλλο πρωτοτύπων» στη σελίδα 171*

2. Κάντε κλικ στο **start (έναρξη)** — **All Programs (Όλα τα προγράμματα)** — **Microsoft Office** — **Microsoft Office 2010 Tools (Εργαλεία Microsoft Office 2010)** — **Microsoft Clip Organizer**.

3. Κάντε κλικ στα **File (Αρχείο)** — **Add Clips to Organizer (Προσθήκη clip σε Οργάνωση)** — **From Scanner or Camera (Από σαρωτή ή κάμερα)**.

4. Στο πλαίσιο διαλόγου **Insert Picture from Scanner or Camera (Εισαγωγή εικόνας από σαρωτή ή φωτογραφική μηχανή)**, υπό το **Device (Συσκευή)**, επιλέξτε τη συσκευή TWAIN σας.

5. Κάντε κλικ στο **Custom Insert (Προσαρμοσμένη εισαγωγή)**.

6. Επιλέξτε τις προτιμήσεις σάρωσής σας και κάντε κλικ στο **Preview** για να εμφανιστεί η εικόνα προεπισκόπησης.

   Σημείωση:
   - ❏ *Για το Epson AcuLaser CX17NF/CX17WF,το **Preview** είναι γκριζαρισμένο και απενεργοποιημένος όταν επιλέγετε **Document Feeder Tray** από το **Scan From**.*

❑ *Η απεικόνιση ενδέχεται να διαφέρει ανάλογα με το λειτουργικό σύστημα.*

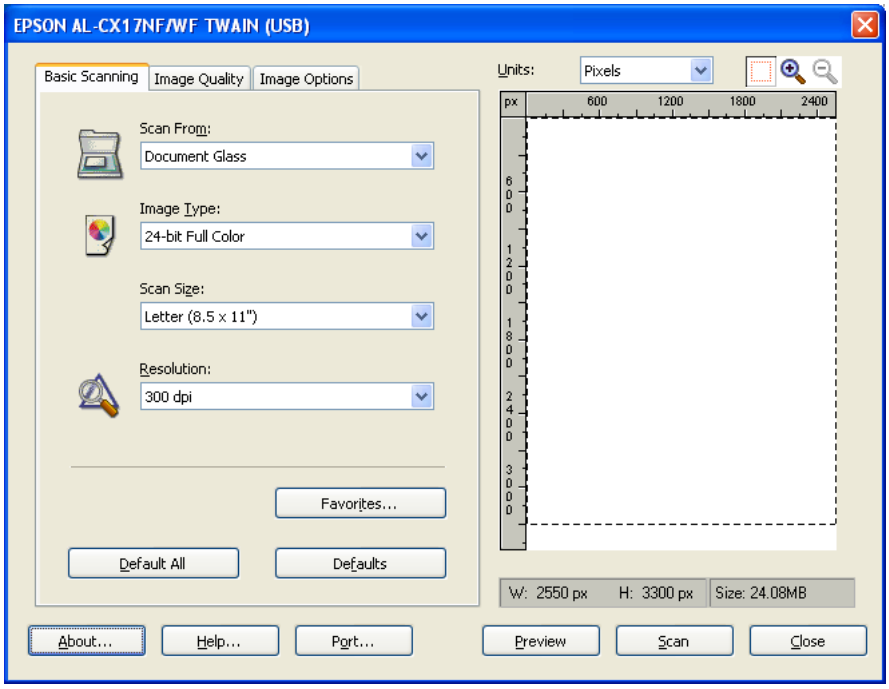

7. Επιλέξτε τις επιθυμητές ιδιότητες από το τις καρτέλες **Image Quality** και **Image Options**.

8. Κάντε κλικ στο **Scan** για να ξεκινήσει η σάρωση.

   Δημιουργείται το αρχείο της σαρωμένης εικόνας.

Σάρωση χρησιμοποιώντας το πρόγραμμα οδήγησης WIA

Ο εκτυπωτής σας υποστηρίζει επίσης το πρόγραμμα οδήγησης «Windows Image Acquisition (WIA)», για τη σάρωση εικόνων. Το WIA είναι ένα από τα τυπικά στοιχεία που παρέχονται από τα Windows XP και μεταγενέστερα λειτουργικά συστήματα, και λειτουργεί με ψηφιακές φωτογραφικές μηχανές και σαρωτές. Σε αντίθεση με το πρόγραμμα οδήγησης TWAIN, το πρόγραμμα οδήγησης WIA σας δίνει τη δυνατότητα να σαρώσετε εικόνες και να χειριστείτε εύκολα αυτές τις εικόνες χωρίς τη χρήση πρόσθετου λογισμικού.

Στην ακόλουθη διαδικασία χρησιμοποιούνται τα Windows XP ως παράδειγμα.

Σημείωση:
Βεβαιωθείτε ότι ο εκτυπωτής είναι συνδεδεμένος στον υπολογιστή χρησιμοποιώντας το καλώδιο USB.

1. Για το Epson AcuLaser CX17NF/CX17WF, τοποθετήστε τα έγγραφα στραμμένα προς τα επάνω και με την επάνω άκρη πρώτη στον ADF ή τοποθετήστε ένα μεμονωμένο έγγραφο στραμμένο προς τα κάτω στο κρύσταλλο πρωτοτύπων, και κλείστε το κάλυμμα πρωτοτύπων.

   Για το Epson AcuLaser CX17, τοποθετήστε ένα μεμονωμένο έγγραφο στραμμένο προς τα κάτω στο κρύσταλλο πρωτοτύπων, και κλείστε το κάλυμμα πρωτοτύπων.

   Δείτε επίσης:
   - ❏ *«Δημιουργία αντιγράφων από τον ADF (μόνο Epson AcuLaser CX17NF/CX17WF)» στη σελίδα 173*
   - ❏ *«Δημιουργία αντιγράφων από το κρύσταλλο πρωτοτύπων» στη σελίδα 171*

2. Εκκινήστε το λογισμικό σχεδίασης, όπως το Paint για Windows.

   Σημείωση:
   Εάν χρησιμοποιείτε τα Windows Vista, χρησιμοποιήστε το Windows Photo Gallery αντί για το Paint.

3. Κάντε κλικ στο **File (Αρχείο)** — **From Scanner or Camera (Από σαρωτή ή κάμερα)** (κουμπί **Paint (Ζωγραφική)** — **From scanner or camera (Από σαρωτή ή κάμερα)** για τα Windows Server 2008 R2 και Windows 7).

   Εμφανίζεται το παράθυρο WIA.

   Σημείωση:
   Η απεικόνιση ενδέχεται να διαφέρει ανάλογα με το λειτουργικό σύστημα.

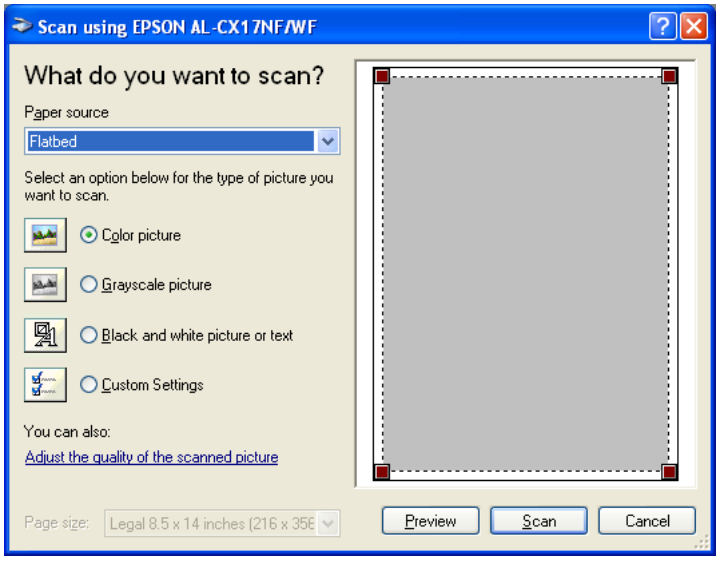

4. Επιλέξτε τις προτιμήσεις σάρωσής σας και κάντε κλικ στο **Adjust the quality of the scanned picture (Προσαρμογή της ποιότητας της εικόνας που σαρώθηκε)** για να εμφανιστεί το πλαίσιο διαλόγου **Advanced Properties (Σύνθετες ιδιότητες)**.

5. Επιλέξτε τις επιθυμητές ιδιότητες, συμπεριλαμβανομένης της φωτεινότητας και της αντίθεσης και, στη συνέχεια, κάντε κλικ στο **OK**.

6. Κάντε κλικ στο **Scan (Σάρωση)** για να ξεκινήσει η σάρωση.

7. Κάντε κλικ στο **Save As (Αποθήκευση ως)** από το μενού **File (Αρχείο)**.

8. Εισαγάγετε ένα όνομα για την εικόνα και επιλέξτε μορφή αρχείου και προορισμό αποθήκευσης της εικόνας.

Χρήση σαρωτή στο δίκτυο (μόνο Epson AcuLaser CX17NF/CX17WF)

Επισκόπηση

Η λειτουργία σάρωσης σε διακομιστή/υπολογιστή, σας δίνει τη δυνατότητα να σαρώσετε έγγραφα και να τα αποστείλετε σε έναν υπολογιστή του δικτύου μέσω FTP ή πρωτοκόλλου SMB.

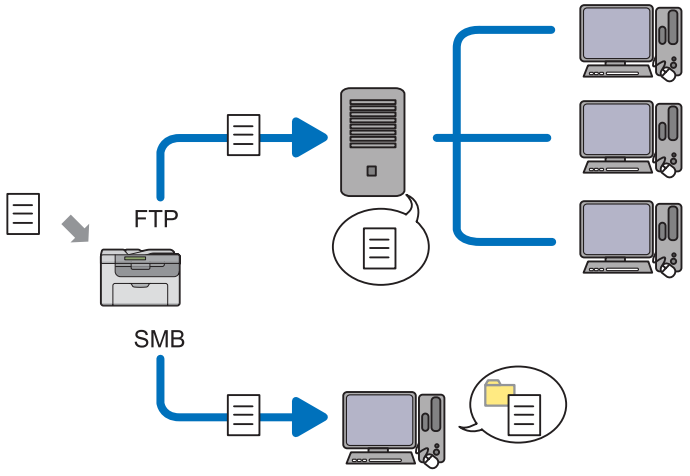

Μπορείτε να επιλέξετε το είδος του διακομιστή και να ορίσετε προορισμό για την αποθήκευση των σαρωμένων εγγράφων, με το EpsonNet Config ή το Address Book Editor.

Για τη χρήση της λειτουργίας σάρωσης σε διακομιστή/υπολογιστή, απαιτούνται τα ακόλουθα.

- Χρήση SMB

  Για τη μεταφορά δεδομένων μέσω SMB, ο υπολογιστής σας πρέπει να περιέχει ένα από τα ακόλουθα λειτουργικά συστήματα που περιλαμβάνει κοινή χρήση φακέλων.

  Για Mac OS X, απαιτείται κοινόχρηστος λογαριασμός χρηστών στο Mac OS X.

  - Windows Server 2003
  - Windows Server 2008
  - Windows Server 2008 R2
  - Windows XP
  - Windows Vista
  - Windows 7
  - Mac OS X 10.4/10.5/10.6

- Χρήση FTP

  Για μεταφορά δεδομένων μέσω FTP, απαιτείται ένας από τους ακόλουθους διακομιστές FTP και λογαριασμός στο διακομιστή FTP (όνομα σύνδεσης και κωδικός πρόσβασης).

  - Windows Server 2003, Windows Server 2008, Windows Server 2008 R2, Windows Vista ή Windows 7

    Υπηρεσία FTP του Microsoft Internet Information Services 6.0

  - Windows XP

    Υπηρεσία FTP του Microsoft Internet Information Server 3.0/4.0 ή Internet Information Services 5.0/5.1

  - Mac OS X

    Υπηρεσία FTP του Mac OS X 10.4.2/10.4.4/10.4.8/10.4.9/10.4.10/10.4.11/10.5/10.6

  Για πληροφορίες σχετικά με τη διαμόρφωση της υπηρεσίας FTP, επικοινωνήστε με το διαχειριστή του συστήματός σας.

Ακολουθήστε την παρακάτω διαδικασία για τη χρήση της λειτουργίας σάρωσης σε διακομιστή/υπολογιστή.

«Επιβεβαίωση ονόματος σύνδεσης και κωδικού πρόσβασης» στη σελίδα 201

«Ορισμός προορισμού για την αποθήκευση του εγγράφου» στη σελίδα 203

«Διαμόρφωση των ρυθμίσεων του εκτυπωτή» στη σελίδα 217

«Αποστολή του σαρωμένου αρχείου στο δίκτυο» στη σελίδα 225

Επιβεβαίωση ονόματος σύνδεσης και κωδικού πρόσβασης

Κατά τη χρήση SMB

Η λειτουργία σάρωσης σε διακομιστή/υπολογιστή απαιτεί λογαριασμό χρήστη με έγκυρο και μη κενό κωδικό πρόσβασης για έλεγχο ταυτότητας. Επιβεβαιώστε το όνομα σύνδεσης και τον κωδικό πρόσβασης χρήστη.

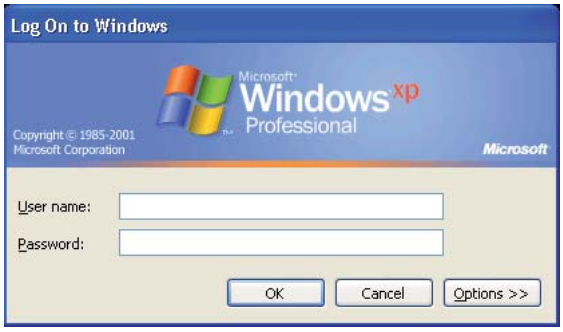

Εάν δεν χρησιμοποιείτε κωδικό πρόσβασης για τη σύνδεσή σας, θα πρέπει να δημιουργήσετε έναν κωδικό πρόσβασης για το λογαριασμό σας μέσω της ακόλουθης διαδικασίας.

Για Windows XP:

1. Κάντε κλικ στο **start (Έναρξη)** — **Control Panel (Πίνακας ελέγχου)** — **User Accounts (Λογαριασμοί χρηστών)**.

2. Κάντε κλικ στο **Change an account (Αλλαγή λογαριασμού)**.

3. Επιλέξτε το λογαριασμό σας.

4. Κάντε κλικ στο **Create a password (Δημιουργία κωδικού πρόσβασης)** και προσθέστε έναν κωδικό πρόσβασης για το λογαριασμό σας.

Για Windows Server 2003:

1. Κάντε κλικ στο **Start (Έναρξη)** — **Administrative Tools (Εργαλεία διαχείρισης)** — **Computer Management (Διαχείριση υπολογιστή)**.

2. Κάντε κλικ στο **Local Users and Groups (Τοπικοί χρήστες και ομάδες)**.

3. Κάντε διπλό κλικ στο **Users (Χρήστες)**.

4. Κάντε δεξί κλικ στο λογαριασμό σας και, στη συνέχεια, επιλέξτε **Set Password (Ορισμός κωδικού πρόσβασης)**.

   Σημείωση:
   Όταν εμφανιστεί ένα μήνυμα ειδοποίησης, επιβεβαιώστε το και, στη συνέχεια, κάντε κλικ στο ***Proceed (Συνέχεια)****.*

5. Προσθέστε έναν κωδικό πρόσβασης για το λογαριασμό σας.

Για Windows Vista και Windows 7:

1. Κάντε κλικ στο **Start (Έναρξη)** — **Control Panel (Πίνακας ελέγχου)**.

2. Κάντε κλικ στο **User Accounts and Family Safety (Λογαριασμοί χρηστών και οικογενειακή ασφάλεια)**.

3. Κάντε κλικ στο **User Accounts (Λογαριασμοί χρηστών)**.

4. Κάντε κλικ στο **Create a password (Δημιουργία κωδικού πρόσβασης)** για το λογαριασμό σας και προσθέστε έναν κωδικό πρόσβασης για το λογαριασμό σας.

Για Windows Server 2008 και Windows Server 2008 R2:

1. Κάντε κλικ στο **Start (Έναρξη)** — **Control Panel (Πίνακας ελέγχου)**.
2. Κάντε κλικ στο **User Accounts (Λογαριασμοί χρηστών)**.
3. Κάντε κλικ στο **User Accounts (Λογαριασμοί χρηστών)**.
4. Κάντε κλικ στο **Create a password (Δημιουργία κωδικού πρόσβασης)** για το λογαριασμό σας και προσθέστε έναν κωδικό πρόσβασης για το λογαριασμό σας.

Για Mac OS X 10.4/10.5/10.6

1. Κάντε κλικ στο **System Preferences (Προτιμήσεις συστήματος)** — **Accounts (Λογαριασμοί)**.
2. Επιλέξτε το λογαριασμό σας.
3. Επιλέξτε **Change Password (Αλλαγή κωδικού πρόσβασης)**.
4. Εισαγάγετε έναν κωδικό πρόσβασης για το λογαριασμό σας στο **New Password (Νέος Κωδικός Πρόσβασης)** (**New password (Νέος κωδικός πρόσβασης)** στο Mac OS X 10.6).
5. Εισαγάγετε ξανά τον κωδικό πρόσβασης στο **Verify (Επαλήθευση)**.
6. Κάντε κλικ στο **Change Password (Αλλαγή κωδικού πρόσβασης)**.

Αφού επιβεβαιώσετε το όνομα σύνδεσης και τον κωδικό πρόσβασης χρήστη, μεταβείτε στο «Ορισμός προορισμού για την αποθήκευση του εγγράφου» στη σελίδα 203.

Κατά τη χρήση FTP

Η λειτουργία σάρωσης σε διακομιστή/υπολογιστή απαιτεί όνομα χρήστη και κωδικό πρόσβασης. Για το όνομα χρήστη και τον κωδικό πρόσβασής σας, επικοινωνήστε με το διαχειριστή του συστήματός σας.

Ορισμός προορισμού για την αποθήκευση του εγγράφου

Κατά τη χρήση SMB

Διαμοιραστείτε ένα φάκελο για να αποθηκευτεί το σαρωμένο έγγραφο, χρησιμοποιώντας την ακόλουθη διαδικασία.

Για Windows XP Home Edition:

1. Δημιουργήστε ένα φάκελο στον επιθυμητό κατάλογο του υπολογιστή σας (Παράδειγμα ονόματος φακέλου, **MyShare**).

2. Κάντε δεξί κλικ στο φάκελο και επιλέξτε **Properties (Ιδιότητες)**.

3. Κάντε κλικ στην καρτέλα **Sharing (Κοινή χρήση)** και, στη συνέχεια, επιλέξτε **Share this folder on the network (Κοινή χρήση αυτού του φακέλου στο δίκτυο)**.

4. Εισαγάγετε ένα κοινό όνομα στο πλαίσιο **Share name (Όνομα κοινόχρηστου στοιχείου)**.

   Σημείωση:
   Σημειώστε αυτό το κοινό όνομα επειδή θα το χρησιμοποιήσετε στην επόμενη διαδικασία ρύθμισης.

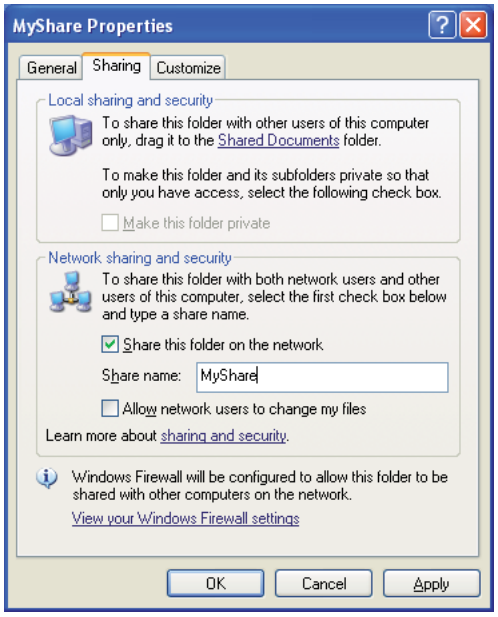

Σημείωση:
Όταν εμφανιστεί η ακόλουθη οθόνη, κάντε κλικ στο ***If you understand the security risks but want to share files without running the wizard, click here (Εάν κατανοείτε τους κινδύνους ασφαλείας αλλά θέλετε να κάνετε κοινή χρήση αρχείων χωρίς να εκτελέσετε αυτόν τον οδηγό, κάντε κλικ εδώ)*** *και, στη συνέχεια, επιλέξτε* ***Just enable file sharing (Απλή ενεργοποίηση της κοινής χρήσης αρχείων)*** *και κάντε κλικ στο* ***OK****.*

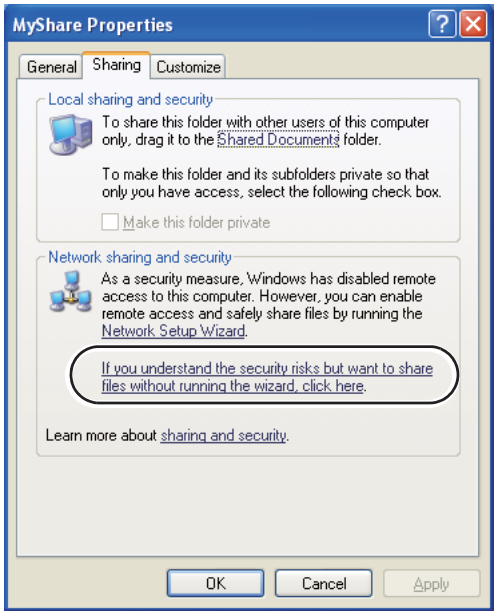

5. Επιλέξτε **Allow network users to change my files (Να επιτρέπεται σε χρήστες δικτύου αλλαγή των αρχείων μου)**.

6. Κάντε κλικ στο **Apply (Εφαρμογή)** και κάντε κλικ στο **OK**.

Σημείωση:
Για να προσθέσετε υποφακέλους, δημιουργήστε νέους φακέλους στον κοινόχρηστο φάκελο που δημιουργήσατε.
Παράδειγμα: Όνομα φακέλου, ***MyShare****, Όνομα φακέλου δεύτερου επιπέδου:* ***MyPic****, Όνομα φακέλου τρίτου επιπέδου:* ***John***
Τώρα μπορείτε να δείτε το ***MyShare\MyPic\John*** *στον κατάλογό σας*

Μόλις ολοκληρώσετε τη δημιουργία του φακέλου, μεταβείτε στο «Διαμόρφωση των ρυθμίσεων του εκτυπωτή» στη σελίδα 217.

Για Windows XP Professional Edition:

1. Δημιουργήστε ένα φάκελο στον επιθυμητό κατάλογο του υπολογιστή σας (Παράδειγμα ονόματος φακέλου, **MyShare**) και κάντε διπλό κλικ σε αυτόν το φάκελο.

2. Επιλέξτε **Folder Options (Επιλογές φακέλων)** από το **Tools (Εργαλεία)**.

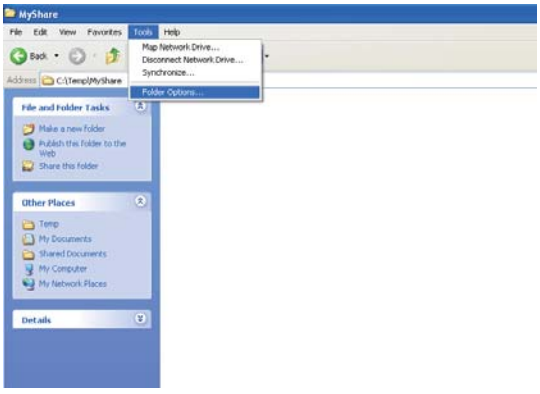

3. Κάντε κλικ στην καρτέλα **View (Προβολή)** και καταργήστε την επιλογή του πλαισίου ελέγχου **Use simple file sharing (Recommended) (Χρήση απλής κοινής χρήσης αρχείων (Συνιστάται))**.

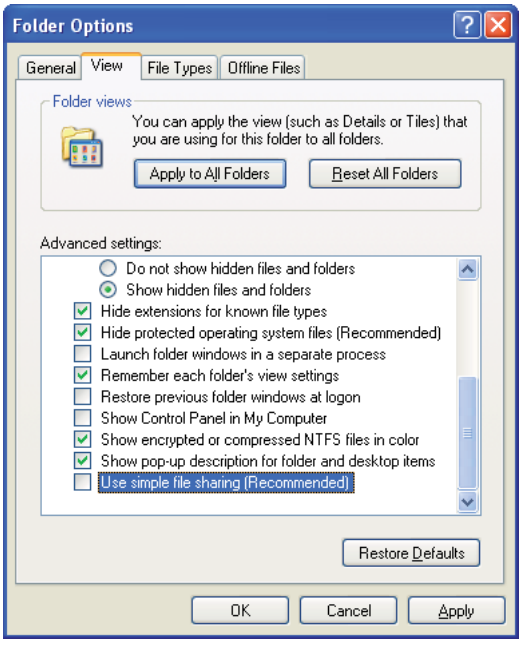

4. Κάντε κλικ στο **OK** και, στη συνέχεια, κλείστε το παράθυρο.

5. Κάντε δεξί κλικ στο φάκελο και επιλέξτε **Properties (Ιδιότητες)**.

6. Επιλέξτε την καρτέλα **Sharing (Κοινή χρήση)** και, στη συνέχεια, επιλέξτε **Share this folder (Κοινή χρήση αυτού του φακέλου)**.

7. Εισαγάγετε ένα κοινό όνομα στο πλαίσιο **Share name (Όνομα κοινόχρηστου στοιχείου)**.

Σημείωση:
Σημειώστε αυτό το κοινό όνομα επειδή θα το χρησιμοποιήσετε στην επόμενη διαδικασία ρύθμισης.

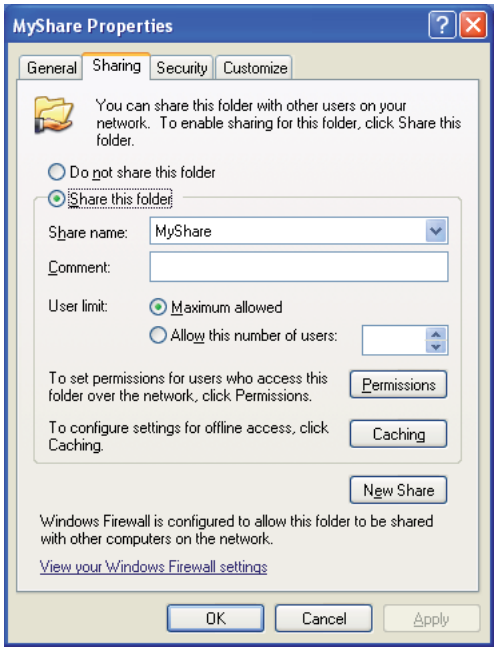

8. Κάντε κλικ στο **Permissions (Δικαιώματα)** για να δημιουργήσετε δικαίωμα εγγραφής για το συγκεκριμένο φάκελο.

9. Κάντε κλικ στο **Add (Προσθήκη)**.

10. Αναζητήστε το όνομα σύνδεσης χρήστη κάνοντας κλικ στο **Advanced (Για προχωρημένους)** ή εισαγάγετε το όνομα σύνδεσης χρήστη στο πλαίσιο **Enter the object names to select (Εισαγάγετε τα ονόματα αντικειμένων για επιλογή)** και κάντε κλικ στο **Check Names (Έλεγχος ονομάτων)** για επιβεβαίωση (Παράδειγμα ονόματος σύνδεσης χρήστη, **MySelf**).

Σημείωση:
Μην χρησιμοποιείτε το ***Everyone (Όλοι)*** *ως όνομα σύνδεσης χρήστης.*

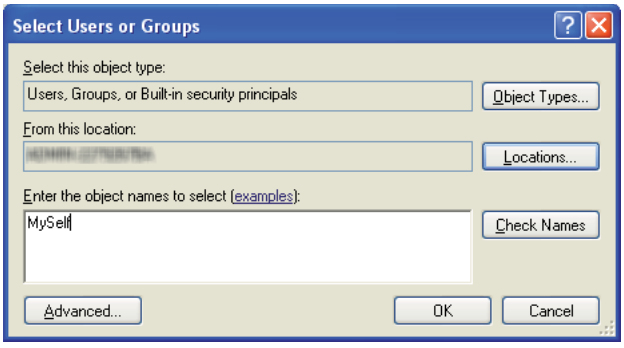

11. Κάντε κλικ στο **OK**.

12. Κάντε κλικ στο όνομα σύνδεσης χρήστη που μόλις εισαγάγατε. Επιλέξτε το πλαίσιο ελέγχου **Full Control (Πλήρης έλεγχος)**. Αυτό θα σας δώσει την εξουσιοδότηση να αποστείλετε το έγγραφο σε αυτόν το φάκελο.

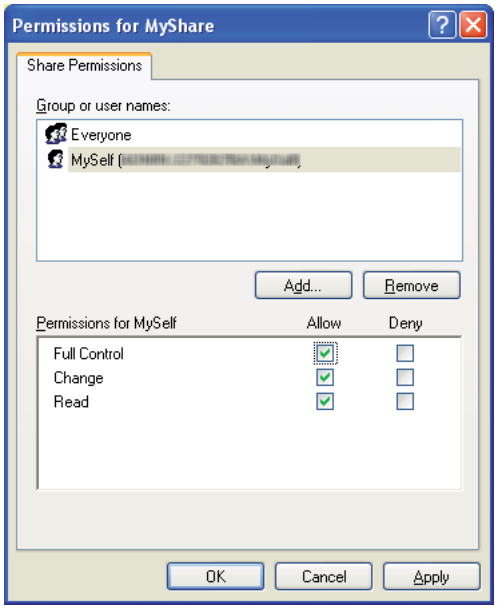

13. Κάντε κλικ στο **OK**.

14. Κάντε κλικ στο **Apply (Εφαρμογή)** και κάντε κλικ στο **OK**.

Σημείωση:
Για να προσθέσετε υποφακέλους, δημιουργήστε νέους φακέλους στον κοινόχρηστο φάκελο που δημιουργήσατε.
Παράδειγμα: Όνομα φακέλου: ***MyShare****, Όνομα φακέλου δεύτερου επιπέδου:* ***MyPic****, Όνομα φακέλου τρίτου επιπέδου:* ***John***
Τώρα μπορείτε να δείτε το ***MyShare\MyPic\John*** *στον κατάλογό σας.*

Μόλις ολοκληρώσετε τη δημιουργία του φακέλου, μεταβείτε στο «Διαμόρφωση των ρυθμίσεων του εκτυπωτή» στη σελίδα 217.

Για Windows Server 2003

1. Δημιουργήστε ένα φάκελο στον επιθυμητό κατάλογο του υπολογιστή σας (Παράδειγμα ονόματος φακέλου, **MyShare**).

2. Κάντε δεξί κλικ στο φάκελο και επιλέξτε **Properties (Ιδιότητες)**.

3. Κάντε κλικ στην καρτέλα **Sharing (Κοινή χρήση)** και, στη συνέχεια, επιλέξτε **Share this folder (Κοινή χρήση αυτού του φακέλου)**.

4. Εισαγάγετε ένα κοινό όνομα στο πλαίσιο **Share name (Όνομα κοινόχρηστου στοιχείου)**.

   Σημείωση:
   Σημειώστε αυτό το κοινό όνομα καθώς θα χρειαστεί να το χρησιμοποιήσετε στην επόμενη διαδικασία ρύθμισης.

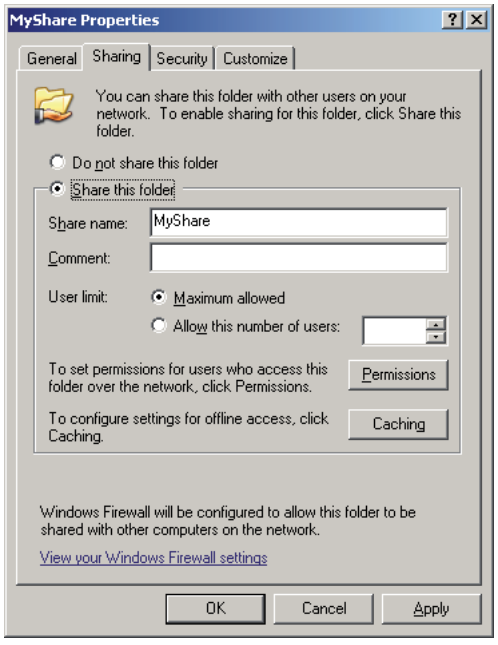

5. Κάντε κλικ στο **Permissions (Δικαιώματα)** για να εκχωρήσετε δικαίωμα εγγραφής για το συγκεκριμένο φάκελο.

6. Κάντε κλικ στο **Add (Προσθήκη)**.

7. Αναζητήστε το όνομα σύνδεσης χρήστη κάνοντας κλικ στο **Advanced (Για προχωρημένους)** ή εισαγάγετε το όνομα σύνδεσης χρήστη στο πλαίσιο **Enter the object names to select (Εισαγάγετε τα ονόματα αντικειμένων για επιλογή)** και κάντε κλικ στο **Check Names (Έλεγχος ονομάτων)** για επιβεβαίωση (Παράδειγμα ονόματος σύνδεσης χρήστη, **MySelf**).

   Σημείωση:
   *Μην χρησιμοποιείτε το **Everyone (Όλοι)** ως όνομα σύνδεσης χρήστης.*

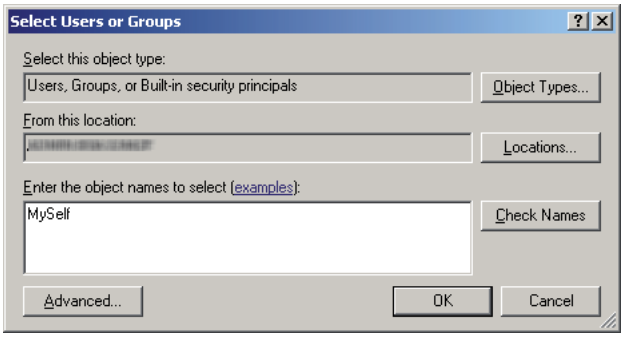

8. Κάντε κλικ στο **OK**.

9. Κάντε κλικ στο όνομα σύνδεσης χρήστη που μόλις εισαγάγατε. Επιλέξτε το πλαίσιο ελέγχου **Full Control (Πλήρης έλεγχος)**. Αυτό θα σας δώσει την εξουσιοδότηση να αποστείλετε το έγγραφο σε αυτόν το φάκελο.

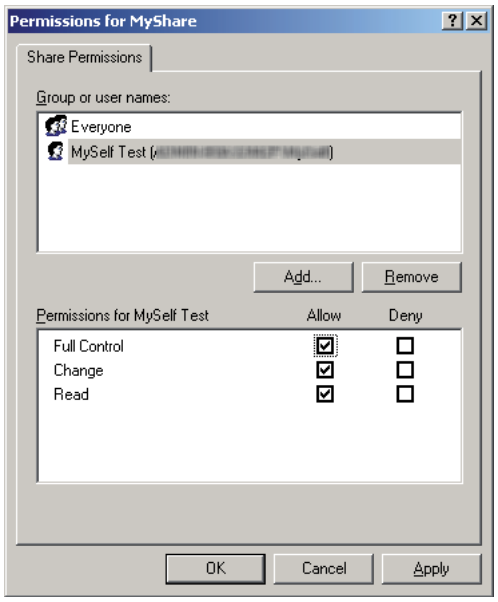

10. Κάντε κλικ στο **OK**.

11. Διαμορφώστε τις υπόλοιπες ρυθμίσεις, ως ενδείκνυται, και στη συνέχεια κάντε κλικ στο **Apply (Εφαρμογή)** και το **OK**.

    Σημείωση:
    Για να προσθέσετε υποφακέλους, δημιουργήστε νέους φακέλους στον κοινόχρηστο φάκελο που δημιουργήσατε.
    Παράδειγμα: Όνομα φακέλου: ***MyShare****, Όνομα φακέλου δεύτερου επιπέδου:* ***MyPic****, Όνομα φακέλου τρίτου επιπέδου:* ***John***
    Τώρα μπορείτε να δείτε το ***MyShare\MyPic\John*** *στον κατάλογό σας.*

Μόλις ολοκληρώσετε τη δημιουργία του φακέλου, μεταβείτε στο «Διαμόρφωση των ρυθμίσεων του εκτυπωτή» στη σελίδα 217.

Για Windows Vista, Windows 7, Windows Server 2008, Windows Server 2008 R2

1. Δημιουργήστε ένα φάκελο στον επιθυμητό κατάλογο του υπολογιστή σας (Παράδειγμα ονόματος φακέλου, **MyShare**).

2. Κάντε δεξί κλικ στο φάκελο και επιλέξτε **Properties (Ιδιότητες)**.

3. Κάντε κλικ στην καρτέλα **Sharing (Κοινή χρήση)** και, στη συνέχεια, επιλέξτε **Advanced Sharing (Κοινή χρήση για προχωρημένους)**.

   Για τα Windows Vista, όταν εμφανιστεί το πλαίσιο διαλόγου **User Account Control (Έλεγχος λογαριασμού χρήστη)**, κάντε κλικ στο **Continue (Συνέχεια)**.

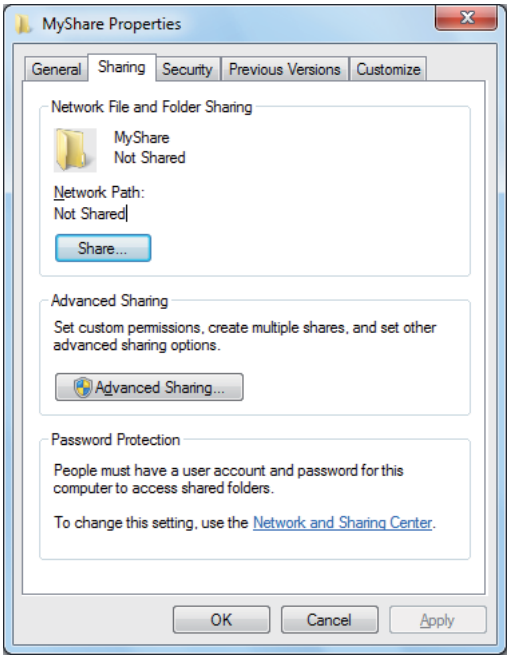

4. Επιλέξτε το πλαίσιο ελέγχου **Share this folder (Κοινή χρήση αυτού του φακέλου)**.

5. Εισαγάγετε ένα κοινό όνομα στο πλαίσιο **Share name (Όνομα κοινόχρηστου στοιχείου)**.

Σημείωση:
Σημειώστε αυτό το κοινό όνομα καθώς θα χρειαστεί να το χρησιμοποιήσετε στην επόμενη διαδικασία ρύθμισης.

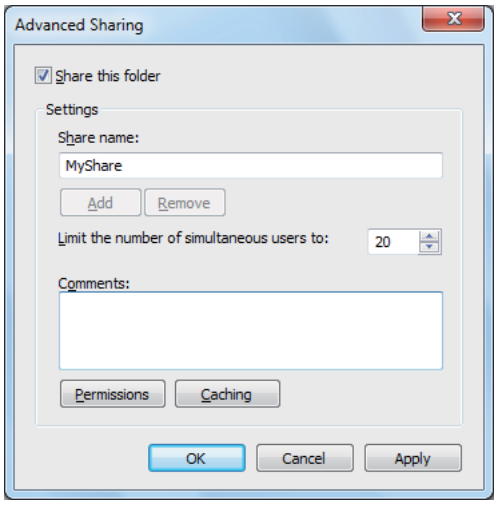

6. Κάντε κλικ στο **Permissions (Δικαιώματα)** για να εκχωρήσετε δικαίωμα εγγραφής για το συγκεκριμένο φάκελο.

7. Κάντε κλικ στο **Add (Προσθήκη)**.

8. Αναζητήστε το όνομα σύνδεσης χρήστη κάνοντας κλικ στο **Advanced (Για προχωρημένους)** ή εισαγάγετε το όνομα σύνδεσης χρήστη στο πλαίσιο **Enter the object names to select (Εισαγάγετε τα ονόματα αντικειμένων για επιλογή)** και κάντε κλικ στο **Check Names (Έλεγχος ονομάτων)** για επιβεβαίωση (Παράδειγμα ονόματος σύνδεσης χρήστη, **MySelf**).

   Σημείωση:
   *Μην χρησιμοποιείτε το **Everyone (Όλοι)** ως όνομα σύνδεσης χρήστης.*

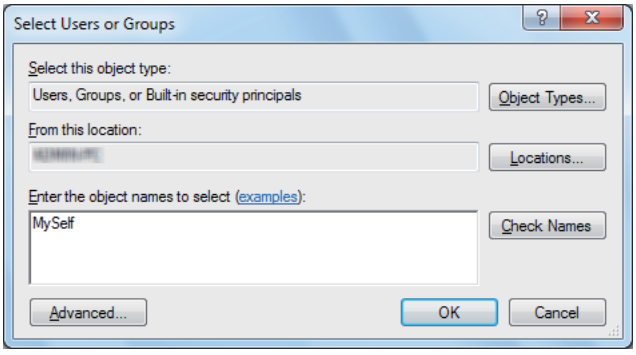

9. Κάντε κλικ στο **OK**.

10. Κάντε κλικ στο όνομα σύνδεσης χρήστη που μόλις εισαγάγατε. Επιλέξτε το πλαίσιο ελέγχου **Full Control (Πλήρης έλεγχος)**. Αυτό θα σας δώσει την εξουσιοδότηση να αποστείλετε το έγγραφο σε αυτόν το φάκελο.

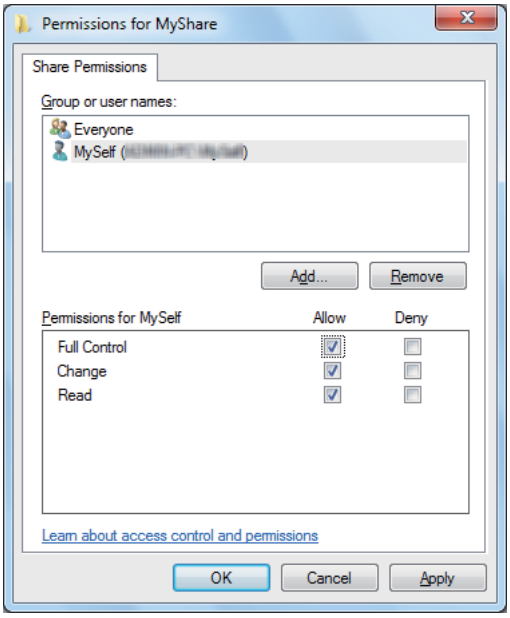

11. Κάντε κλικ στο **OK**.

12. Κάντε κλικ στο **OK** για να κλείσετε το παράθυρο διαλόγου **Advanced Sharing (Κοινή χρήση για προχωρημένους)**.

13. Κάντε κλικ στο **Close (Κλείσιμο)**.

    Σημείωση:
    Για να προσθέσετε υποφακέλους, δημιουργήστε νέους φακέλους στον κοινόχρηστο φάκελο που δημιουργήσατε.
    Παράδειγμα: Όνομα φακέλου: ***MyShare****, Όνομα φακέλου δεύτερου επιπέδου:* ***MyPic****, Όνομα φακέλου τρίτου επιπέδου:* ***John***
    Τώρα μπορείτε να δείτε το ***MyShare\MyPic\John*** *στον κατάλογό σας.*

Μόλις ολοκληρώσετε τη δημιουργία του φακέλου, μεταβείτε στο «Διαμόρφωση των ρυθμίσεων του εκτυπωτή» στη σελίδα 217.

Για Mac OS X 10.4:

1. Επιλέξτε **Home (Αρχική)** από το μενού **Go (Μετάβαση)**.

2. Κάντε διπλό κλικ στο **Public (Δημόσιο)**.

3. Δημιουργήστε ένα φάκελο (Παράδειγμα ονόματος φακέλου, **MyShare**).

   Σημείωση:
   Σημειώστε αυτό το όνομα φακέλου καθώς θα χρειαστεί να το χρησιμοποιήσετε στην επόμενη διαδικασία ρύθμισης.

4. Ανοίξτε τις **System Preferences (Προτιμήσεις συστήματος)** και, στη συνέχεια, κάντε κλικ στο **Sharing (Κοινή χρήση)**.

5. Επιλέξτε το πλαίσιο ελέγχου **Personal File Sharing (Προσωπική κοινή χρήση αρχείου)** και το πλαίσιο ελέγχου **Windows Sharing (Κοινή χρήση Windows)**.

Για Mac OS X 10.5/10.6:

1. Δημιουργήστε ένα φάκελο στον επιθυμητό κατάλογο του υπολογιστή σας (Παράδειγμα ονόματος φακέλου, **MyShare**).

   Σημείωση:
   Σημειώστε αυτό το όνομα φακέλου καθώς θα χρειαστεί να το χρησιμοποιήσετε στην επόμενη διαδικασία ρύθμισης.

2. Επιλέξτε το φάκελο που δημιουργήσατε και, στη συνέχεια, επιλέξτε **Get Info (Λήψη πληροφοριών)** από το μενού **File (Αρχείο)**.

3. Επιλέξτε το πλαίσιο ελέγχου **Shared Folder (Κοινόχρηστος Φάκελος)** (**Shared folder (Κοινόχρηστος φάκελος)** για Mac OS X 10.6).

4. Ανοίξτε το **Sharing & Permissions (Κοινή χρήση & Δικαιώματα)**.

5. Κάντε κλικ στο σύμβολο «συν» (**+**).

6. Επιλέξτε το λογαριασμό που θέλετε να διαμοιραστείτε και, στη συνέχεια, κάντε κλικ στο **Select (Επιλογή)**.

7. Ορίστε το **Privilege (Προνόμιο)** του λογαριασμού σε **Read & Write (Ανάγνωση & Εγγραφή)**.

8. Επαναλάβετε τα βήματα 5 έως 7 ως απαιτείται και, στη συνέχεια, κλείστε το παράθυρο.

9. Ανοίξτε τις **System Preferences (Προτιμήσεις συστήματος)** και, στη συνέχεια, κάντε κλικ στο **Sharing (Κοινή χρήση)**.

10. Επιλέξτε το πλαίσιο ελέγχου **File Sharing (Κοινή χρήση αρχείων)** και, στη συνέχεια, κάντε κλικ στο **Options (Επιλογές)**.

11. Επιλέξτε το πλαίσιο ελέγχου **Share files and folders using SMB (Κοινή χρήση αρχείων και φακέλων με χρήση SMB)** (**Share files and folders using SMB (Windows) (Κοινή χρήση αρχείων και φακέλων με χρήση SMB (Windows))** για Mac OS X 10.6) και το όνομα του λογαριασμού σας.

12. Πληκτρολογήστε τον κωδικό πρόσβασης του λογαριασμού σας και, στη συνέχεια, κάντε κλικ στο **OK**.

13. Κάντε κλικ στο **Done (Ολοκληρώθηκε)**.

Κατά τη χρήση FTP

Για τον προορισμό αποθήκευσης του εγγράφου, επικοινωνήστε με το διαχειριστή του συστήματός σας.

Διαμόρφωση των ρυθμίσεων του εκτυπωτή

Μπορείτε να διαμορφώσετε τις ρυθμίσεις του εκτυπωτή έτσι ώστε να χρησιμοποιείται η λειτουργία σάρωσης σε διακομιστή/υπολογιστή με το EpsonNet Config ή το Address Book Editor.

Στην ακόλουθη διαδικασία χρησιμοποιούνται τα Windows XP ως παράδειγμα.

Από το EpsonNet Config

1. Εκκινήστε το πρόγραμμα περιήγησης στο web.

2. Πληκτρολογήστε τη διεύθυνση IP του εκτυπωτή στη γραμμή διεύθυνσης και, στη συνέχεια, πατήστε το πλήκτρο **Enter**.

   Εμφανίζεται η ιστοσελίδα του εκτυπωτή.

Σημείωση:
Για λεπτομέρειες σχετικά με τον έλεγχο της διεύθυνσης IP του εκτυπωτή, ανατρέξτε στην ενότητα «Επαλήθευση της διεύθυνσης IP» στη σελίδα 53.

3. Κάντε κλικ στην καρτέλα **Address Book**.

   Εάν απαιτείται όνομα χρήστη και κωδικός πρόσβασης, εισαγάγετε τα κατάλληλα στοιχεία.

   Σημείωση:
   Το προεπιλεγμένο αναγνωριστικό και ο κωδικός πρόσβασης είναι και τα δύο κενά (NULL).

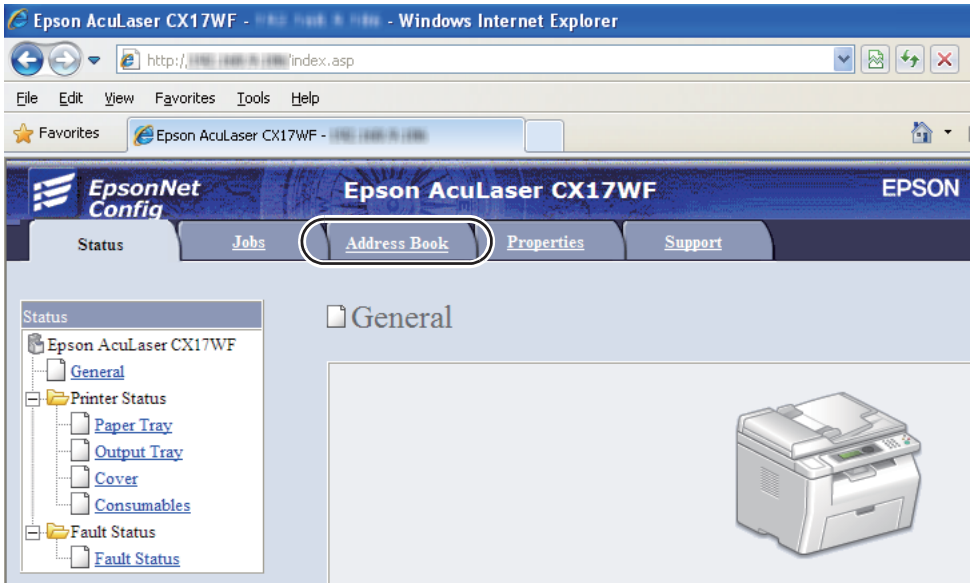

4. Στο **Network Scan (Comp./Serv.)**, κάντε κλικ στο **Computer/Server Address Book**.

5. Επιλέξτε έναν αριθμό που δεν χρησιμοποιείται και κάντε κλικ στο **Add**.

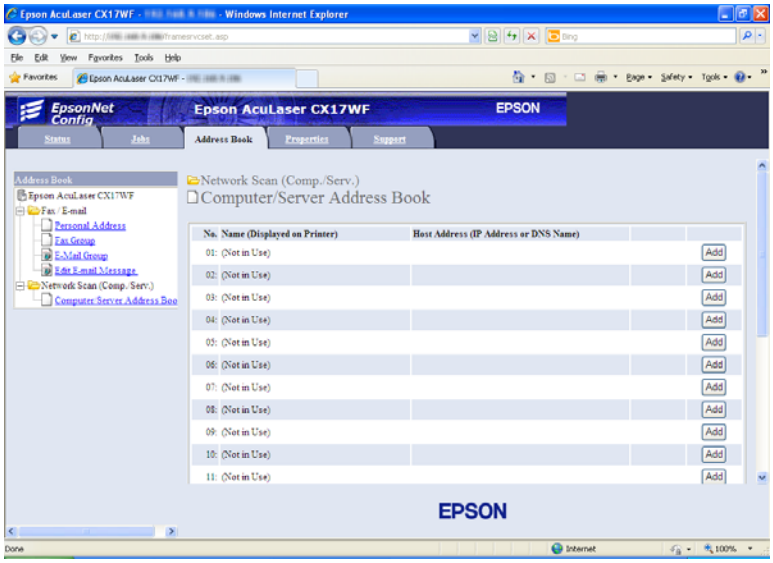

Εμφανίζεται η σελίδα **Add Network Scan Address**.

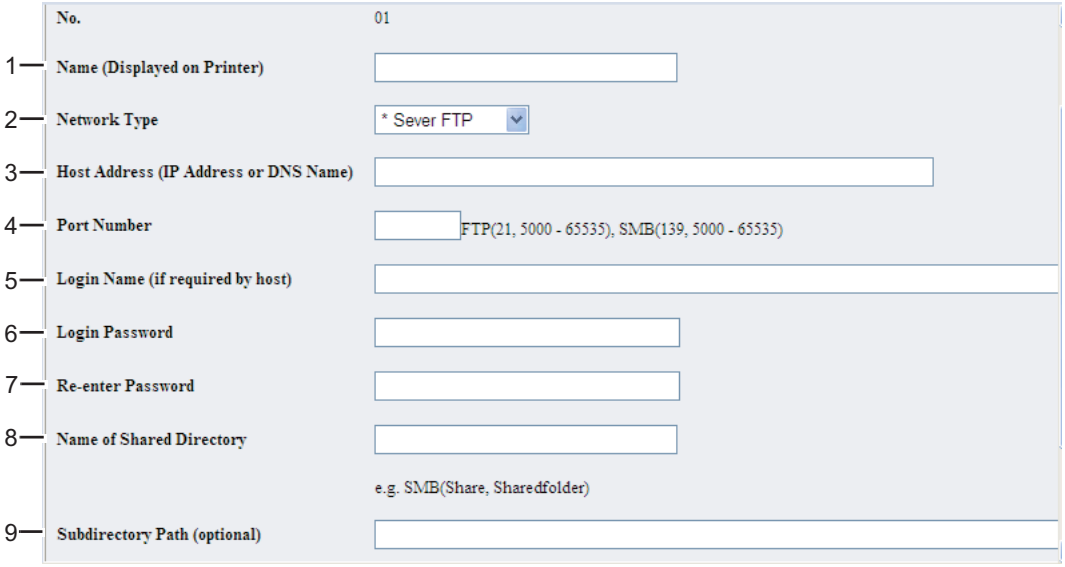

Για να συμπληρώσετε τα πεδία, εισαγάγετε τις πληροφορίες ως ακολούθως:

1	**Name (Displayed on Printer)**	Εισαγάγετε ένα όνομα που θέλετε να εμφανίζεται στο Address Book.

2	**Network Type**	Επιλέξτε **Computer SMB** εάν αποθηκεύετε το έγγραφο σε κοινόχρηστο φάκελο του υπολογιστή σας. Επιλέξτε **Server FTP** εάν χρησιμοποιείτε FTP.
3	**Host Address (IP Address or DNS Name)**	Εισαγάγετε το όνομα του διακομιστή ή τη διεύθυνση IP του υπολογιστή σας ή του διακομιστή FTP που έχετε καταστήσει κοινόχρηστο. Ακολουθούν ορισμένα παραδείγματα: ❏ Για **Server FTP**: Όνομα διακομιστή: myhost.example.com (myhost: όνομα κεντρικού υπολογιστή, example.com: όνομα τομέα) Διεύθυνση IP: 192.168.1.100 ❏ Για **Computer SMB**: Όνομα διακομιστή: myhost Διεύθυνση IP: 192.168.1.100
4	**Port Number**	Εισαγάγετε τον αριθμό θύρας του διακομιστή. Εάν δεν είστε σίγουροι, μπορείτε να εισαγάγετε την προεπιλεγμένη τιμή 139 για SMB και 21 για FTP.
5	**Login Name (if required by host)**	Εισαγάγετε το όνομα λογαριασμού του χρήστη που έχει πρόσβαση στον κοινόχρηστο φάκελο στον υπολογιστή ή το διακομιστή FTP.
6	**Login Password**	Εισαγάγετε τον κωδικό πρόσβασης που αντιστοιχεί στο παραπάνω όνομα σύνδεσης. **Σημείωση:** Ο κενός κωδικός πρόσβασης δεν είναι έγκυρος στη λειτουργίας σάρωσης σε υπολογιστή. Βεβαιωθείτε πως έχετε ορίσει έγκυρο κωδικό πρόσβασης για το λογαριασμό του χρήστη. (Ανατρέξτε στην ενότητα «Επιβεβαίωση ονόματος σύνδεσης και κωδικού πρόσβασης» στη σελίδα 201 για λεπτομέρειες σχετικά με την προσθήκη κωδικού πρόσβασης στο λογαριασμό σας.)
7	**Re-enter Password**	Εισαγάγετε ξανά τον κωδικό πρόσβασής σας
8	**Name of Shared Directory**	Μόνο για **Computer SMB**. Σε λειτουργικό σύστημα Windows, εισαγάγετε το κοινό όνομα του φακέλου για την αποθήκευση του σαρωμένου εγγράφου στον υπολογιστή-παραλήπτη. Σε λειτουργικό σύστημα Mac OS, εισαγάγετε το όνομα του φακέλου για την αποθήκευση του σαρωμένου εγγράφου στον υπολογιστή-παραλήπτη.

9	**Subdirectory Path (optional)**	Για **Computer SMB** Για να αποθηκεύσετε το σαρωμένο έγγραφο απευθείας στον κοινόχρηστο φάκελο χωρίς να δημιουργήσετε υποφακέλους, αφήστε κενό το πεδίο. Για να αποθηκεύσετε το σαρωμένο έγγραφο στο φάκελο που δημιουργήσατε εντός του κοινόχρηστο φακέλου, εισαγάγετε τη διαδρομή του ως ακολούθως. Παράδειγμα: Όνομα κοινόχρηστου φακέλου: **MyShare**, Όνομα φακέλου δεύτερου επιπέδου: **MyPic**, Όνομα φακέλου τρίτου επιπέδου: **John** Τώρα μπορείτε να δείτε το **MyShare\Mypic\John** στον κατάλογό σας. 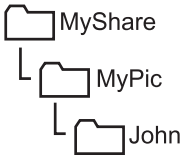 Στην περίπτωση αυτή, εισαγάγετε το ακόλουθο στοιχείο. Διαδρομή διακομιστή: **\MyPic\John** Για **Server (FTP)** Εισαγάγετε τη διαδρομή του διακομιστή για την αποθήκευση του σαρωμένου εγγράφου.

Μόλις ολοκληρώσετε τη διαμόρφωση των ρυθμίσεων, μεταβείτε στο «Αποστολή του σαρωμένου αρχείου στο δίκτυο» στη σελίδα 225.

Από το Address Book Editor

1. Κάντε κλικ στο **start (έναρξη)** — **All Programs (Όλα τα προγράμματα)** — **EPSON** — ο εκτυπωτής σας — **Address Book Editor**.

   Σημείωση:
   - ❑ *Όταν στον υπολογιστή σας υπάρχουν εγκατεστημένα πολλαπλά προγράμματα οδήγησης φαξ, εμφανίζεται το παράθυρο επιλογής συσκευής. Σε αυτή την περίπτωση, κάντε κλικ στο όνομα του επιθυμητού εκτυπωτή που παρατίθεται στο **Device Name**.*
   - ❑ *Το παράθυρο **Enter Password** εμφανίζεται όταν το* `Panel Lock Set` *έχει οριστεί σε* `Enable`*. Σε αυτή την περίπτωση, εισαγάγετε τον κωδικό πρόσβασης που ορίσατε και κάντε κλικ στο **OK**.*

2. Κάντε κλικ στο **OK** στο παράθυρο μηνύματος «Retrieval Successful».

3. Κάντε κλικ στο **Tool** — **New (Device Address Book)** — **Server**.

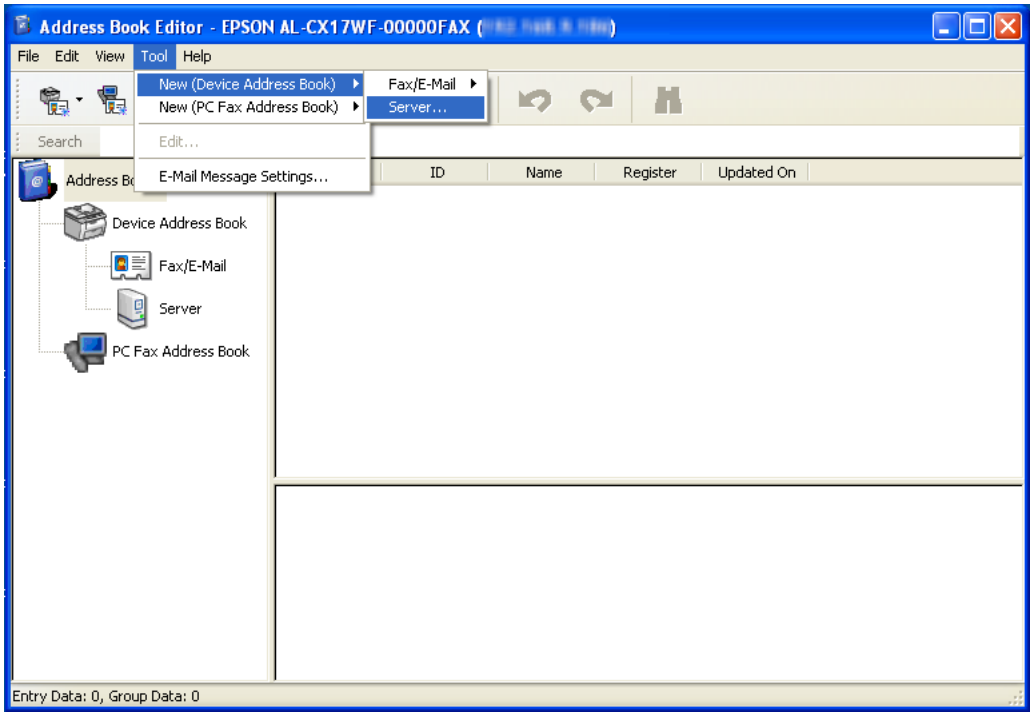

Εμφανίζεται το πλαίσιο διαλόγου **Server Address**.

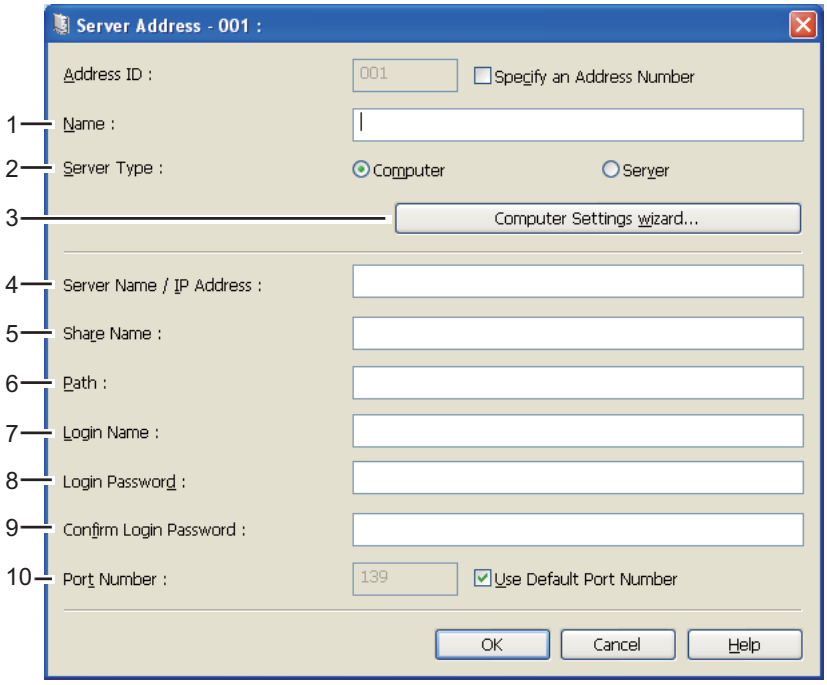

Για να συμπληρώσετε τα πεδία, εισαγάγετε τις πληροφορίες ως ακολούθως:

1	**Name**	Εισαγάγετε ένα όνομα που θέλετε να εμφανίζεται στο Address Book.
2	**Server Type**	Επιλέξτε **Computer** εάν αποθηκεύετε το έγγραφο σε κοινόχρηστο φάκελο του υπολογιστή σας. Επιλέξτε **Server** εάν χρησιμοποιείτε FTP.
3	**Computer Settings wizard**	Μόνο για **Computer**. Κάνοντας κλικ σε αυτό το κουμπί, ανοίγει η οθόνη του οδηγού που σας βοηθά με τα απαραίτητα βήματα. Όταν ολοκληρώσετε τα βήματα του οδηγού, οι ρυθμίσεις για το **Server Address** διαμορφώνονται αυτόματα. Για λεπτομέρειες, κάντε κλικ στο κουμπί **Help**.
4	**Server Name / IP Address**	Εισαγάγετε το όνομα του διακομιστή ή τη διεύθυνση IP του υπολογιστή σας ή του διακομιστή FTP που έχετε καταστήσει κοινόχρηστο. Ακολουθούν ορισμένα παραδείγματα: ❏ Για **Computer**: Όνομα διακομιστή: myhost Διεύθυνση IP: 192.168.1.100 ❏ Για **Server**: Όνομα διακομιστή: myhost.example.com (myhost: όνομα κεντρικού υπολογιστή, example.com: όνομα τομέα) Διεύθυνση IP: 192.168.1.100
5	**Share Name**	Μόνο για **Computer**. Εισαγάγετε το όνομα του κοινόχρηστου φακέλου στον υπολογιστή-παραλήπτη.

6	**Path**	Για **Computer** Για να αποθηκεύσετε το σαρωμένο έγγραφο απευθείας στον κοινόχρηστο φάκελο χωρίς να δημιουργήσετε υποφακέλους, αφήστε κενό το πεδίο. Για να αποθηκεύσετε το σαρωμένο έγγραφο στο φάκελο που δημιουργήσατε εντός του κοινόχρηστο φακέλου, εισαγάγετε τη διαδρομή του ως ακολούθως. Παράδειγμα: Όνομα κοινόχρηστου φακέλου: **MyShare**, Όνομα φακέλου δεύτερου επιπέδου: **MyPic**, Όνομα φακέλου τρίτου επιπέδου: **John** Τώρα μπορείτε να δείτε το **MyShare\MyPic\John** στον κατάλογό σας. 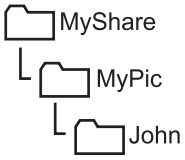 Στην περίπτωση αυτή, εισαγάγετε το ακόλουθο στοιχείο. Διαδρομή: **\MyPic\John** Για **Server** Εισαγάγετε τη διαδρομή για την αποθήκευση του σαρωμένου εγγράφου.
7	**Login Name**	Εισαγάγετε το όνομα λογαριασμού του χρήστη που έχει πρόσβαση στον κοινόχρηστο φάκελο στον υπολογιστή ή το διακομιστή FTP.
8	**Login Password**	Εισαγάγετε τον κωδικό πρόσβασης που αντιστοιχεί στο παραπάνω όνομα σύνδεσης. **Σημείωση:** Ο κενός κωδικός πρόσβασης δεν είναι έγκυρος στη λειτουργίας σάρωσης σε διακομιστή/υπολογιστή. Βεβαιωθείτε πως έχετε ορίσει έγκυρο κωδικό πρόσβασης για το λογαριασμό του χρήστη. (Ανατρέξτε στην ενότητα «Επιβεβαίωση ονόματος σύνδεσης και κωδικού πρόσβασης» στη σελίδα 201 για λεπτομέρειες σχετικά με την προσθήκη κωδικού πρόσβασης στο λογαριασμό σας).
9	**Confirm Login Password**	Εισαγάγετε ξανά τον κωδικό πρόσβασής σας
10	**Port Number**	Εισαγάγετε τον αριθμό θύρας. Εάν δεν είστε σίγουροι, μπορείτε να εισαγάγετε την προεπιλεγμένη τιμή 139 για SMB και 21 για FTP.

Μόλις ολοκληρώσετε τη διαμόρφωση των ρυθμίσεων, μεταβείτε στο «Αποστολή του σαρωμένου αρχείου στο δίκτυο» στη σελίδα 225.

Αποστολή του σαρωμένου αρχείου στο δίκτυο

1. Τοποθετήστε τα έγγραφα στραμμένα προς τα επάνω και με την επάνω άκρη πρώτη στον ADF ή τοποθετήστε ένα μεμονωμένο έγγραφο στραμμένο προς τα κάτω στο κρύσταλλο πρωτοτύπων.

   Δείτε επίσης:
   - ❏ *«Δημιουργία αντιγράφων από τον ADF (μόνο Epson AcuLaser CX17NF/CX17WF)» στη σελίδα 173*
   - ❏ *«Δημιουργία αντιγράφων από το κρύσταλλο πρωτοτύπων» στη σελίδα 171*

2. Πατήστε το κουμπί (**Scan**).

3. Επιλέξτε `Scan to Network` και, στη συνέχεια, πατήστε το κουμπί OK.

4. Επιλέξτε `Scan to` και, στη συνέχεια, πατήστε το κουμπί OK.

5. Επιλέξτε `Computer(Network)` ή `Server(FTP)`, ή `Search Address Book` και, στη συνέχεια, πατήστε το κουμπί OK.

   `Computer(Network)`: Αποθηκεύει τη σαρωμένη εικόνα στον υπολογιστή χρησιμοποιώντας το πρωτόκολλο SMB.

   `Server(FTP)`: Αποθηκεύει τη σαρωμένη εικόνα στο διακομιστή χρησιμοποιώντας το πρωτόκολλο FTP.

   `Search Address Book`: Επιλέξτε τη διεύθυνση διακομιστή που έχει καταχωρηθεί στο Address Book.

6. Επιλέξτε τον προορισμό αποθήκευσης του σαρωμένου αρχείου και, στη συνέχεια, πατήστε το κουμπί OK.

7. Ορίστε τις επιλογές σάρωσης, ως απαιτείται.

8. Πατήστε το κουμπί (**Start**) για την αποστολή των σαρωμένων αρχείων.

Σάρωση σε συσκευή αποθήκευσης USB

Η λειτουργία Scan to USB Memory σας δίνει τη δυνατότητα να σαρώσετε έγγραφα και να αποθηκεύσετε τα σαρωμένα δεδομένα σε μια συσκευή αποθήκευσης USB. Για τη σάρωση και αποθήκευση εγγράφων, ακολουθήστε τα εξής βήματα:

1. Για το Epson AcuLaser CX17NF/CX17WF, τοποθετήστε τα έγγραφα στραμμένα προς τα επάνω και με την επάνω άκρη πρώτη στον ADF ή τοποθετήστε ένα μεμονωμένο έγγραφο στραμμένο προς τα κάτω στο κρύσταλλο πρωτοτύπων, και κλείστε το κάλυμμα πρωτοτύπων.

   Για το Epson AcuLaser CX17, τοποθετήστε ένα μεμονωμένο έγγραφο στραμμένο προς τα κάτω στο κρύσταλλο πρωτοτύπων, και κλείστε το κάλυμμα πρωτοτύπων.

   Δείτε επίσης:
   - ❏ *«Δημιουργία αντιγράφων από τον ADF (μόνο Epson AcuLaser CX17NF/CX17WF)» στη σελίδα 173*
   - ❏ *«Δημιουργία αντιγράφων από το κρύσταλλο πρωτοτύπων» στη σελίδα 171*

2. Τοποθετήστε τη συσκευή αποθήκευσης USB στην μπροστινή θύρα USB του εκτυπωτή σας.

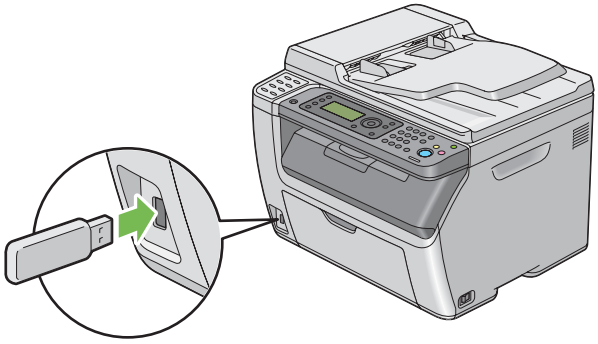

   Εμφανίζεται το `USB Memory`.

3. Επιλέξτε `Scan to` και, στη συνέχεια, πατήστε το κουμπί (OK).

4. Επιλέξτε `Save to USB Drive` ή ένα φάκελο για την αποθήκευση του αρχείου και, στη συνέχεια, πατήστε το κουμπί (OK).

5. Ορίστε τις επιλογές σάρωσης, ως απαιτείται.

6. Πατήστε το κουμπί ◇ (**Start**).

   Όταν ολοκληρωθεί η σάρωση, εμφανίζεται ειδοποίηση για τοποθέτηση της επόμενης σελίδας. Επιλέξτε `No` ή `Yes` και, στη συνέχεια, πατήστε το κουμπί (OK).

   Εάν επιλέξετε `Yes`, επιλέξτε `Continue` ή `Cancel` και, στη συνέχεια, πατήστε το κουμπί (OK).

Αποστολή e-mail με τη σαρωμένη εικόνα (μόνο Epson AcuLaser CX17NF/CX17WF)

Για την αποστολή e-mail με συνημμένη τη σαρωμένη εικόνα από τον εκτυπωτή σας, ακολουθήστε τα εξής βήματα:

❑ Ρυθμίστε το Address Book e-mail μέσω του EpsonNet Config. Για λεπτομέρειες, ανατρέξτε στην ενότητα «Ρύθμιση Address Book φαξ/e-mail» στη σελίδα 227.

Ρύθμιση Address Book φαξ/e-mail

Στην ακόλουθη διαδικασία χρησιμοποιούνται τα Windows XP ως παράδειγμα.

1. Εκκινήστε το πρόγραμμα περιήγησης στο web.

2. Πληκτρολογήστε τη διεύθυνση IP του εκτυπωτή στη γραμμή διεύθυνσης και, στη συνέχεια, πατήστε το πλήκτρο **Enter**.

   Εμφανίζεται η ιστοσελίδα του εκτυπωτή.

   Σημείωση:
   Για λεπτομέρειες σχετικά με τον έλεγχο της διεύθυνσης IP του εκτυπωτή, ανατρέξτε στην ενότητα «Επαλήθευση της διεύθυνσης IP» στη σελίδα 53.

3. Κάντε κλικ στην καρτέλα **Address Book**.

   Εάν απαιτείται όνομα χρήστη και κωδικός πρόσβασης, εισαγάγετε τα κατάλληλα στοιχεία.

   Σημείωση:
   Το προεπιλεγμένο αναγνωριστικό και ο κωδικός πρόσβασης είναι και τα δύο κενά (NULL).

4. Στο **Fax / E-mail**, κάντε κλικ στο **Personal Address**.

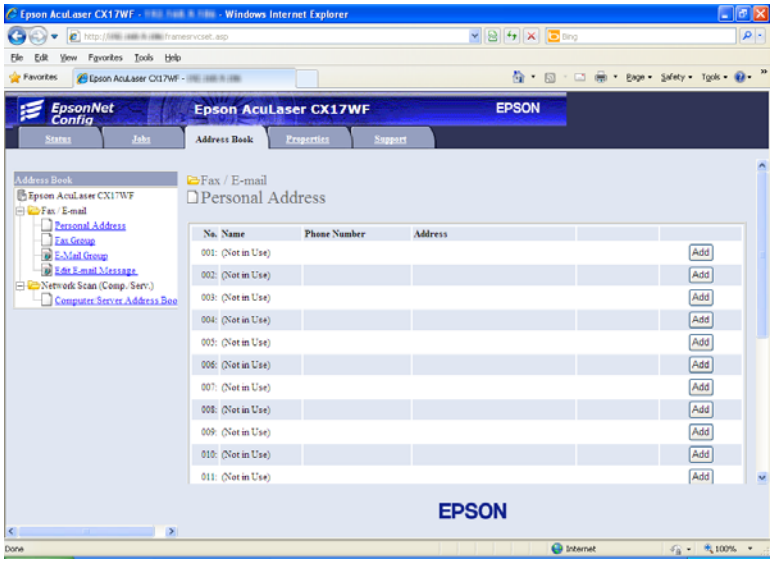

5. Επιλέξτε έναν αριθμό που δεν χρησιμοποιείται και κάντε κλικ στο **Add**.

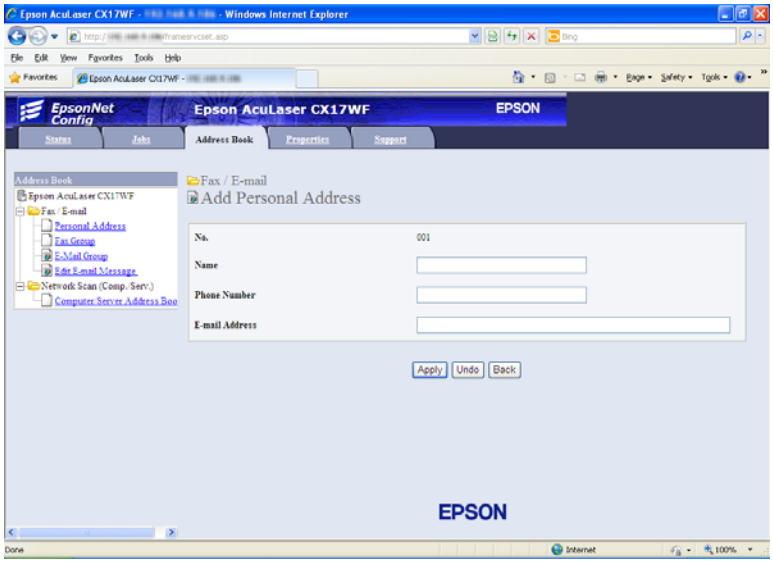

Εμφανίζεται η σελίδα **Add Personal Address**.

6. Εισαγάγετε όνομα, αριθμό τηλεφώνου και διεύθυνση e-mail στα πεδία **Name**, **Phone Number** και **E-mail Address**.

7. Κάντε κλικ στο κουμπί **Apply** .

Αποστολή e-mail με τη σαρωμένη εικόνα

Σημείωση:
Για να χρησιμοποιήσετε τη λειτουργία σάρωσης σε e-mail, πρέπει πρώτα να ρυθμίσετε τις πληροφορίες διακομιστή SMTP (Simple Mail Transfer Protocol). Το SMTP είναι ένα πρωτόκολλο για την αποστολή e-mail. Για λεπτομέρειες, ανατρέξτε στον Οδηγό ρύθμισης.

1. Τοποθετήστε τα έγγραφα στραμμένα προς τα επάνω και με την επάνω άκρη πρώτη στον ADF ή τοποθετήστε ένα μεμονωμένο έγγραφο στραμμένο προς τα κάτω στο κρύσταλλο πρωτοτύπων.

   Δείτε επίσης:
   - ❏ *«Δημιουργία αντιγράφων από τον ADF (μόνο Epson AcuLaser CX17NF/CX17WF)» στη σελίδα 173*

   - ❏ *«Δημιουργία αντιγράφων από το κρύσταλλο πρωτοτύπων» στη σελίδα 171*

2. Πατήστε το κουμπί (**Scan**).

3. Επιλέξτε `Scan to E-Mail` και, στη συνέχεια, πατήστε το κουμπί (OK).

4. Επιλέξτε `E-Mail to` και, στη συνέχεια, πατήστε το κουμπί (OK).

5. Επιλέξτε τη ρύθμιση που παρατίθεται παρακάτω και, στη συνέχεια, πατήστε το κουμπί (OK).

   `Keypad`: Εισαγάγετε απευθείας τη διεύθυνση e-mail και, στη συνέχεια, πατήστε το κουμπί (OK).

   `Address Book`: Επιλέξτε τη διεύθυνση e-mail που έχει καταχωρηθεί στο Address Book e-mail και, στη συνέχεια, πατήστε το κουμπί (OK).

   `E-Mail Group`: Επιλέξτε την ομάδα e-mail που έχει καταχωρηθεί στις Ομάδες e-mail και, στη συνέχεια, πατήστε το κουμπί (OK).

   `Search Address Book`: Εισαγάγετε ένα κείμενο προς αναζήτηση από το Address Book e-mail και, στη συνέχεια, πατήστε το κουμπί (OK). Επιλέξτε τη διεύθυνση e-mail από τη λίστα και, στη συνέχεια, πατήστε το κουμπί (OK).

   Σημείωση:
   Ο χρήστης πρέπει να είναι εγγεγραμμένος για να έχει τη δυνατότητα να επιλέξει `Address Book` *στον πίνακα χειριστή.*

6. Ορίστε τις επιλογές σάρωσης, ως απαιτείται.

7. Πατήστε το κουμπί ◇ (**Start**) για να αποσταλεί το e-mail.

Προσαρμογή επιλογών σάρωσης

Προσαρμογή προεπιλεγμένων ρυθμίσεων σάρωσης

Για τον πλήρη κατάλογο των προεπιλεγμένων ρυθμίσεων, ανατρέξτε στην ενότητα «Defaults Settings» στη σελίδα 303.

Ορισμός του τύπου αρχείου της σαρωμένης εικόνας

Για να ορίσετε τον τύπο αρχείου της σαρωμένης εικόνας:

1. Πατήστε το κουμπί **System**.
2. Επιλέξτε `Defaults Settings` και, στη συνέχεια, πατήστε το κουμπί (OK).
3. Επιλέξτε `Scan Defaults` και, στη συνέχεια, πατήστε το κουμπί (OK).
4. Επιλέξτε `File Format` και, στη συνέχεια, πατήστε το κουμπί (OK).
5. Επιλέξτε τον τύπο και, στη συνέχεια, πατήστε το κουμπί (OK).

   Διαθέσιμοι τύποι:

   - ❑ `PDF` (εργοστασιακή προεπιλογή)
   - ❑ `TIFF`
   - ❑ `JPEG`

Ορισμός κατάστασης χρώματος

Μπορείτε να σαρώσετε μια εικόνα σε έγχρωμο ή ασπρόμαυρο. Εάν επιλέξετε την ασπρόμαυρη λειτουργία, μειώνεται σημαντικά το μέγεθος αρχείου των σαρωμένων εικόνων. Μια εικόνα που σαρώνεται έγχρωμη έχει μεγαλύτερο μέγεθος αρχείου σε σχέση με την ίδια εικόνα σε ασπρόμαυρη σάρωση.

1. Πατήστε το κουμπί **System**.

2. Επιλέξτε Defaults Settings και, στη συνέχεια, πατήστε το κουμπί (OK).
3. Επιλέξτε Scan Defaults και, στη συνέχεια, πατήστε το κουμπί (OK).
4. Επιλέξτε Color και, στη συνέχεια, πατήστε το κουμπί (OK).
5. Επιλέξτε μία από τις ακόλουθες επιλογές και, στη συνέχεια, πατήστε το κουμπί (OK).
   - ❑ Black & White: Εκτελεί σάρωση σε ασπρόμαυρη λειτουργία Αυτό είναι διαθέσιμο μόνο όταν το File Format έχει οριστεί σε PDF ή TIFF.
   - ❑ Color: Εκτελεί σάρωση σε έγχρωμη λειτουργία. (εργοστασιακή προεπιλογή)

Ορισμός της ανάλυσης σάρωσης

Έχετε τη δυνατότητα να αλλάζετε την ανάλυση της σάρωσης ανάλογα με τον τρόπο που σκοπεύετε να χρησιμοποιήσετε τη σαρωμένη εικόνα. Η ανάλυση της σάρωσης επηρεάζει τόσο το μέγεθος όσο και την ποιότητα εικόνας του αρχείου της σαρωμένης εικόνας. Όσο υψηλότερη είναι η ανάλυση της σάρωσης, τόσο μεγαλύτερο είναι το μέγεθος του αρχείου.

Για να επιλέξτε την ανάλυση της σάρωσης:

1. Πατήστε το κουμπί **System**.
2. Επιλέξτε Defaults Settings και, στη συνέχεια, πατήστε το κουμπί (OK).
3. Επιλέξτε Scan Defaults και, στη συνέχεια, πατήστε το κουμπί (OK).
4. Επιλέξτε Resolution και, στη συνέχεια, πατήστε το κουμπί (OK).
5. Επιλέξτε μία από τις ακόλουθες επιλογές και, στη συνέχεια, πατήστε το κουμπί (OK):
   - ❑ 200 × 200dpi: Εφαρμόζει τη χαμηλότερη ανάλυση και το μικρότερο μέγεθος αρχείου. (εργοστασιακή προεπιλογή)
   - ❑ 300 × 300dpi: Εφαρμόζει μεσαία ανάλυση και μεσαίο μέγεθος αρχείου.
   - ❑ 400 × 400dpi: Εφαρμόζει υψηλή ανάλυση και μεγάλο μέγεθος αρχείου.
   - ❑ 600 × 600dpi: Εφαρμόζει την υψηλότερη ανάλυση και το μεγαλύτερο μέγεθος αρχείου.

Ορισμός μεγέθους πρωτοτύπου

Για να ορίσετε το μέγεθος του πρωτοτύπου:

1. Πατήστε το κουμπί **System**.
2. Επιλέξτε Defaults Settings και, στη συνέχεια, πατήστε το κουμπί OK.
3. Επιλέξτε Scan Defaults και, στη συνέχεια, πατήστε το κουμπί OK.
4. Επιλέξτε Document Size και, στη συνέχεια, πατήστε το κουμπί OK.
5. Επιλέξτε ένα συγκεκριμένο μέγεθος χαρτιού για να καθορίσετε την περιοχή που θα σαρωθεί και, στη συνέχεια, πατήστε το κουμπί OK.

   Η εργοστασιακά προεπιλεγμένη ρύθμιση είναι A4 (210 × 297mm).

Αυτόματη καταστολή διακυμάνσεων φόντου

Κατά τη σάρωση εγγράφων με σκούρο φόντο, όπως εφημερίδες, ο εκτυπωτής μπορεί να ανιχνεύσει αυτόματα το φόντο και να το λευκάνει κατά την απόδοση της εικόνας.

Για να ενεργοποιήσετε/απενεργοποιήσετε την αυτόματη καταστολή:

1. Πατήστε το κουμπί **System**.
2. Επιλέξτε Defaults Settings και, στη συνέχεια, πατήστε το κουμπί OK.
3. Επιλέξτε Scan Defaults και, στη συνέχεια, πατήστε το κουμπί OK.
4. Επιλέξτε Auto Exposure και, στη συνέχεια, πατήστε το κουμπί OK.
5. Επιλέξτε On ή Off και, στη συνέχεια, πατήστε το κουμπί OK.

   Η εργοστασιακά προεπιλεγμένη ρύθμιση είναι On.

Αλλαγή ρυθμίσεων σάρωσης για μεμονωμένη εργασία

Σάρωση σε υπολογιστή

Για να αλλάξετε προσωρινά μια ρύθμιση σάρωσης κατά τη σάρωση σε υπολογιστή:

1. Πατήστε το κουμπί (**Scan**).

2. Για το Epson AcuLaser CX17NF/CX17WF, επιλέξτε τον προορισμό της σάρωσης και, στη συνέχεια, πατήστε το κουμπί (OK).

   Για το Epson AcuLaser CX17, επιλέξτε `Scan to Computer(USB)` και, στη συνέχεια, πατήστε το κουμπί (OK).

3. Επιλέξτε το επιθυμητό στοιχείο μενού και, στη συνέχεια, πατήστε το κουμπί (OK).

4. Επιλέξτε την επιθυμητή ρύθμιση ή εισαγάγετε την τιμή χρησιμοποιώντας το αριθμητικό πληκτρολόγιο και, στη συνέχεια, πατήστε το κουμπί (OK).

5. Επαναλάβετε τα βήματα 3 και 4, ως απαιτείται.

6. Πατήστε το κουμπί (**Start**) για να ξεκινήσει η σάρωση.

Αποστολή της σαρωμένης εικόνας με e-mail (μόνο Epson AcuLaser CX17NF/CX17WF)

Για να αλλάξετε προσωρινά μια ρύθμιση σάρωσης κατά την αποστολή της σαρωμένης εικόνας με e-mail:

1. Πατήστε το κουμπί (**Scan**).

2. Επιλέξτε `Scan to E-Mail` και, στη συνέχεια, πατήστε το κουμπί (OK).

3. Επιλέξτε τον παραλήπτη του e-mail και, στη συνέχεια, πατήστε το κουμπί (OK).

4. Επιλέξτε το επιθυμητό στοιχείο μενού και, στη συνέχεια, πατήστε το κουμπί (OK).

5. Επιλέξτε την επιθυμητή ρύθμιση ή εισαγάγετε την τιμή χρησιμοποιώντας το αριθμητικό πληκτρολόγιο και, στη συνέχεια, πατήστε το κουμπί (OK).

6. Επαναλάβετε τα βήματα 4 και 5, ως απαιτείται.

7. Πατήστε το κουμπί (**Start**) για να ξεκινήσει η σάρωση.

Κεφάλαιο 8

Φαξ (μόνο Epson AcuLaser CX17NF/CX17WF)

Σύνδεση της τηλεφωνικής γραμμής

Σημείωση:
Μην συνδέσετε τον εκτυπωτή σας απευθείας σε DSL (digital subscriber line). Ενδέχεται να προκληθεί ζημιά στον εκτυπωτή. Για να χρησιμοποιήσετε DSL, θα χρειαστείτε το κατάλληλο φίλτρο DSL. Επικοινωνήστε με τον παροχέα σας για το φίλτρο DSL.

1. Συνδέστε το ένα άκρο του καλωδίου της τηλεφωνικής γραμμής στον επιτοίχιο σύνδεσμο και το άλλο άκρο σε μια ενεργή επιτοίχια υποδοχή.

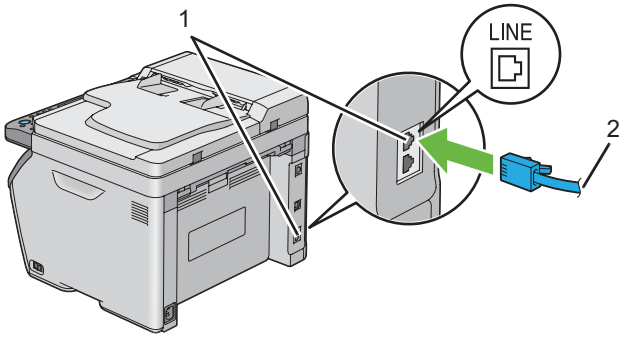

1	Επιτοίχιος σύνδεσμος
2	Στην επιτοίχια υποδοχή

Σημείωση:
Χρησιμοποιήστε καλώδιο γραμμής τηλεφώνου με τέσσερις επαφές. Το καλώδιο που αποστέλλεται με τον εκτυπωτή σας έχει τέσσερις επαφές. Συνιστάται η σύνδεση του καλωδίου σε επιτοίχια υποδοχή που επίσης έχει τέσσερις επαφές.

2. Για να συνδέσετε ένα τηλέφωνο ή/και τηλεφωνητή στον εκτυπωτή σας, συνδέστε το καλώδιο του τηλεφώνου ή τηλεφωνητή στο σύνδεσμο του τηλεφώνου (PHONE).

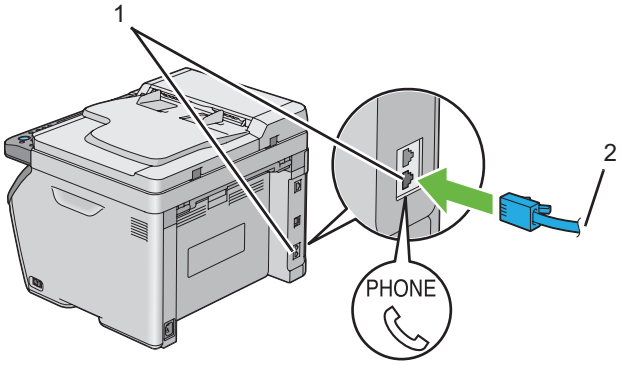

1	Σύνδεσμος τηλεφώνου
2	Σε εξωτερικό τηλέφωνο ή τηλεφωνητή

Διαμόρφωση αρχικών ρυθμίσεων φαξ

Ορισμός περιοχής

Πρέπει να ορίσετε την περιοχή όπου χρησιμοποιείται ο εκτυπωτής, για τη ρύθμιση της υπηρεσίας φαξ στον εκτυπωτή.

1. Πατήστε το κουμπί **System**.
2. Επιλέξτε `Admin Menu` και, στη συνέχεια, πατήστε το κουμπί OK.
3. Επιλέξτε `Fax Settings` και, στη συνέχεια, πατήστε το κουμπί OK.
4. Επιλέξτε `Region` και, στη συνέχεια, πατήστε το κουμπί OK.
5. Επιλέξτε την περιοχή όπου χρησιμοποιείται ο εκτυπωτής και, στη συνέχεια, πατήστε το κουμπί OK.
6. Βεβαιωθείτε ότι εμφανίζεται η ένδειξη `Restart System`, επιλέξτε `Yes` και, στη συνέχεια, πατήστε το κουμπί OK.

Ο εκτυπωτής επανεκκινείται αυτόματα για την εφαρμογή των ρυθμίσεων.

Σημείωση:
Κατά τη διαμόρφωση της ρύθμισης περιοχής, εφαρμόζονται οι πληροφορίες που έχουν εγγραφεί στη συσκευή.

Ορισμός αναγνωριστικού εκτυπωτή

Ενδέχεται να χρειαστεί να υποδεικνύετε τον αριθμό φαξ σας στα φαξ που αποστέλλετε. Το αναγνωριστικό του εκτυπωτή, το οποίο περιέχει τον αριθμό τηλεφώνου και το όνομα σας ή το όνομα της εταιρείας σας, θα εκτυπώνεται στην κορυφή κάθε σελίδας που αποστέλλεται από τον εκτυπωτή.

1. Πατήστε το κουμπί **System**.
2. Επιλέξτε `Admin Menu` και, στη συνέχεια, πατήστε το κουμπί (OK).
3. Επιλέξτε `Fax Settings` και, στη συνέχεια, πατήστε το κουμπί (OK).
4. Επιλέξτε `Phone Number` και, στη συνέχεια, πατήστε το κουμπί (OK).
5. Εισαγάγετε τον αριθμό φαξ σας χρησιμοποιώντας το αριθμητικό πληκτρολόγιο.

   Σημείωση:
   Εάν κάνετε λάθος στην εισαγωγή των αριθμών, πατήστε το κουμπί ***C*** *(****Απαλοιφή****) για να διαγραφεί το τελευταίο ψηφίο.*

6. Πατήστε το κουμπί (OK) όταν ο αριθμός στον πίνακα LCD είναι σωστός.
7. Επιλέξτε `Company Name` και, στη συνέχεια, πατήστε το κουμπί (OK).
8. Εισαγάγετε το όνομά σας ή το όνομα της εταιρείας σας χρησιμοποιώντας το αριθμητικό πληκτρολόγιο.

   Μπορείτε να εισαγάγετε αλφαριθμητικούς χαρακτήρες χρησιμοποιώντας το αριθμητικό πληκτρολόγιο, συμπεριλαμβανομένων και ειδικών συμβόλων πατώντας τα κουμπιά 1, * και #.

   Για λεπτομέρειες σχετικά με τη χρήση του αριθμητικού πληκτρολογίου για την εισαγωγή αλφαριθμητικών χαρακτήρων, ανατρέξτε στην ενότητα «Χρήση του αριθμητικού πληκτρολογίου» στη σελίδα 323.

9. Πατήστε το κουμπί (OK) όταν το όνομα στον πίνακα LCD είναι σωστό.

10. Για επιστροφή στην προηγούμενη οθόνη, πατήστε το κουμπί (**Back**).

Ορισμός ημερομηνίας και ώρας

Σημείωση:
Ενδέχεται να χρειαστεί η επαναφορά της σωστής ημερομηνίας και ώρας, σε περίπτωση διακοπής ρεύματος στον εκτυπωτή.

1. Πατήστε το κουμπί **System**.
2. Επιλέξτε `Admin Menu` και, στη συνέχεια, πατήστε το κουμπί OK.
3. Επιλέξτε `System Settings` και, στη συνέχεια, πατήστε το κουμπί OK.
4. Επιλέξτε `Clock Settings` και, στη συνέχεια, πατήστε το κουμπί OK.
5. Επιλέξτε `Set Date` και, στη συνέχεια, πατήστε το κουμπί OK.
6. Εισαγάγετε τη σωστή ημερομηνία χρησιμοποιώντας το αριθμητικό πληκτρολόγιο ή επιλέξτε την.

   Σημείωση:
   Εάν κάνετε λάθος στην εισαγωγή των αριθμών, πατήστε το κουμπί ◀ για να εισαγάγετε ξανά το ψηφίο.

7. Πατήστε το κουμπί OK όταν η ημερομηνία στον πίνακα LCD είναι σωστή.
8. Επιλέξτε `Set Time` και, στη συνέχεια, πατήστε το κουμπί OK.
9. Εισαγάγετε τη σωστή ώρα χρησιμοποιώντας το αριθμητικό πληκτρολόγιο ή επιλέξτε την.
10. Πατήστε το κουμπί OK όταν η ώρα στον πίνακα LCD είναι σωστή.
11. Για επιστροφή στην προηγούμενη οθόνη, πατήστε το κουμπί (**Back**).

Αλλαγή κατάστασης ρολογιού

Μπορείτε να ορίσετε την τρέχουσα ώρα σε 12-ωρη ή 24-ωρη μορφή.

1. Πατήστε το κουμπί **System**.

2. Επιλέξτε Admin Menu και, στη συνέχεια, πατήστε το κουμπί OK.
3. Επιλέξτε System Settings και, στη συνέχεια, πατήστε το κουμπί OK.
4. Επιλέξτε Clock Settings και, στη συνέχεια, πατήστε το κουμπί OK.
5. Επιλέξτε Time Format και, στη συνέχεια, πατήστε το κουμπί OK.
6. Επιλέξτε την επιθυμητή μορφή και, στη συνέχεια, πατήστε το κουμπί OK.
7. Για επιστροφή στην προηγούμενη οθόνη, πατήστε το κουμπί (**Back**).

Αποστολή φαξ

Μπορείτε να στέλνετε δεδομένων σας μέσω φαξ από τον εκτυπωτή.

Τοποθέτηση πρωτότυπου εγγράφου στον ADF

Σημαντικό:
Μην τοποθετήσετε περισσότερα από 15 φύλλα στον Αυτόματο τροφοδότη πρωτοτύπων (ADF) και μην αφήσετε να τροφοδοτηθούν περισσότερα από 15 φύλλα στη θήκη εξόδου πρωτοτύπων. Η θήκη εξόδου πρωτοτύπων θα πρέπει να αδειάζει πριν υπερβεί τα 15 φύλλα, ειδάλλως τα πρωτότυπα έγγραφά σας ενδέχεται να φθαρούν.

Σημείωση:
- *Για να επιτύχετε την καλύτερη ποιότητα σάρωσης, ειδικά για τις εικόνες σε κλίμακα του γκρι, χρησιμοποιήστε το κρύσταλλο πρωτοτύπων αντί για τον ADF.*
- *Δεν μπορείτε να τοποθετήσετε τα ακόλουθα έγγραφα στον ADF. Θα πρέπει να τα τοποθετείτε στο κρύσταλλο πρωτοτύπων.*

	Κατσαρωμένα πρωτότυπα		Προ-διατρημένο χαρτί
	Ελαφριά πρωτότυπα		Διπλωμένα, κυρτωμένα ή σκισμένα πρωτότυπα
	Κομμένα και επικολλημένα πρωτότυπα		Χαρτί καρμπόν

1. Τοποθετήστε τα έγγραφα στραμμένα προς τα επάνω στον ADF, με πρώτη την επάνω άκρη των εγγράφων. Στη συνέχεια, προσαρμόστε τους οδηγούς πρωτοτύπων στο κατάλληλο μέγεθος εγγράφου.

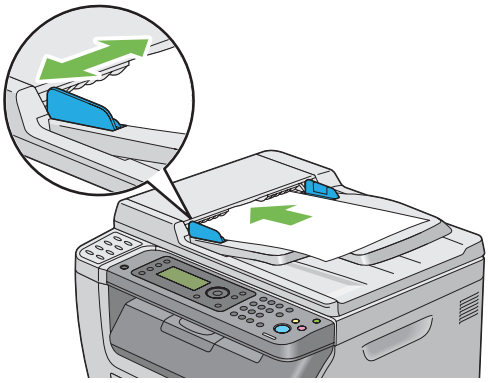

2. Προσαρμόστε την ανάλυση, σύμφωνα με την ενότητα «Resolution» στη σελίδα 240.

Τοποθέτηση εγγράφου στο κρύσταλλο πρωτοτύπων

1. Ανοίξτε το κάλυμμα πρωτοτύπων.

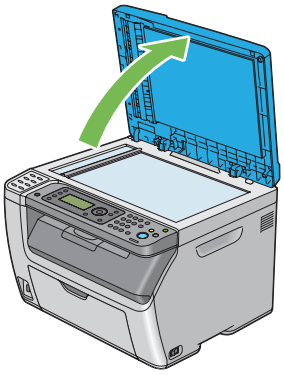

2. Τοποθετήστε το έγγραφο στραμμένο προς τα κάτω στο κρύσταλλο πρωτοτύπων και ευθυγραμμίστε με τον οδηγό καταχώρησης στην επάνω αριστερή γωνία του κρυστάλλου.

Προσοχή:
Μην χρησιμοποιήσετε υπερβολική δύναμη για να κρατήσετε έγγραφα μεγάλου πάχους στο κρύσταλλο πρωτοτύπων. Το κρύσταλλο ενδέχεται να σπάσει και να προκαλέσει τραυματισμούς.

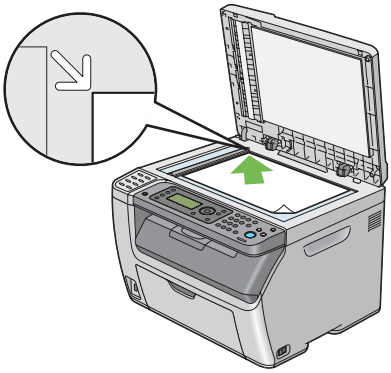

3. Προσαρμόστε την ανάλυση, σύμφωνα με την ενότητα «Resolution» στη σελίδα 240.

4. Κλείστε το κάλυμμα πρωτοτύπων.

Σημείωση:
- *Βεβαιωθείτε ότι δεν υπάρχουν έγγραφα στον ADF. Εάν ανιχνευθεί έγγραφο στον ADF, αυτό θα έχει προτεραιότητα σε σχέση με το έγγραφο του κρυστάλλου πρωτοτύπων.*
- *Εάν στέλνετε με φαξ μια σελίδα ενός βιβλίου ή περιοδικού, σηκώστε το κάλυμμα πρωτοτύπων μέχρι οι αρθρώσεις του να πιαστούν στο στοπ και, στη συνέχεια, κλείστε το κάλυμμα πρωτοτύπων. Εάν το βιβλίο ή το περιοδικό έχει πάχος μεγαλύτερο από 20 mm, ξεκινήστε την αποστολή φαξ με το κάλυμμα πρωτοτύπων ανοιχτό.*

Resolution

Για να ορίσετε το επίπεδο της ανάλυσης που θα χρησιμοποιηθεί για τη μετάδοση του φαξ:

1. Πατήστε το κουμπί (**Fax**).

2. Επιλέξτε `Resolution` και, στη συνέχεια, πατήστε το κουμπί OK.

3. Επιλέξτε το επιθυμητό στοιχείο μενού και, στη συνέχεια, πατήστε το κουμπί OK.

Σημείωση:
❑ *Οι τιμές που επισημαίνονται με έναν αστερίσκο (*) είναι οι εργοστασιακά προεπιλεγμένες τιμές του μενού.*

Standard *	Κατάλληλο για έγγραφα με χαρακτήρες κανονικού μεγέθους.
Fine	Κατάλληλο για έγγραφα που περιέχουν μικρούς χαρακτήρες ή λεπτές γραμμές ή έγγραφα που έχουν εκτυπωθεί σε εκτυπωτή dot-matrix.
Super Fine	Κατάλληλο για έγγραφα που περιέχουν εξαιρετικά λεπτομερή στοιχεία. Η κατάσταση Super Fine ενεργοποιείται μόνο εάν το απομακρυσμένο μηχάνημα επίσης υποστηρίζει την εξαιρετικά υψηλή ανάλυση.
Ultra Fine	Κατάλληλο για έγγραφα που περιέχουν φωτογραφίες.

❑ *Τα φαξ που σαρώνονται στην κατάσταση Super Fine, μεταδίδονται στην υψηλότερη ανάλυση που υποστηρίζει η συσκευή λήψης.*

Document Type

Για να επιλέξτε τον προεπιλεγμένο τύπο εγγράφου για την τρέχουσα εργασία φαξ:

1. Πατήστε το κουμπί (**Fax**).
2. Επιλέξτε Document Type και, στη συνέχεια, πατήστε το κουμπί OK.
3. Επιλέξτε την επιθυμητή ρύθμιση και, στη συνέχεια, πατήστε το κουμπί OK.

Σημείωση:
Οι τιμές που επισημαίνονται με έναν αστερίσκο (*) είναι οι εργοστασιακά προεπιλεγμένες τιμές του μενού.

Text *	Κατάλληλο για έγγραφα με κείμενο.
Photo	Κατάλληλο για έγγραφα με φωτογραφίες.

Lighten/Darken

Για να προσαρμόσετε την αντίθεση και να κάνετε τα φαξ φωτεινότερα ή σκοτεινότερα από το πρωτότυπο:

1. Πατήστε το κουμπί (**Fax**).

2. Επιλέξτε Lighten/Darken και, στη συνέχεια, πατήστε το κουμπί (OK).

3. Επιλέξτε την επιθυμητή ρύθμιση και, στη συνέχεια, πατήστε το κουμπί (OK).

   Σημείωση:
   Οι τιμές που επισημαίνονται με έναν αστερίσκο (*) είναι οι εργοστασιακά προεπιλεγμένες τιμές του μενού.

Lighten2	Κάνει το φαξ φωτεινότερο από το πρωτότυπο. Λειτουργεί καλά σε σκουρόχρωμες εκτυπώσεις.
Lighten1	
Normal *	Λειτουργεί καλά με τυπικά ή εκτυπωμένα έγγραφα.
Darken1	Κάνει το φαξ σκοτεινότερο από το πρωτότυπο. Λειτουργεί καλά με εκτυπώσεις φωτεινών εικόνων ή αχνών σχεδίων με μολύβι.
Darken2	

Εισαγωγή παύσης

Για ορισμένα τηλεφωνικά συστήματα, είναι απαραίτητη η πληκτρολόγηση ενός κωδικού πρόσβασης και η ακρόαση ενός δεύτερου τόνου κλήσης. Για να λειτουργήσει ο κωδικός πρόσβασης, πρέπει να εισαχθεί παύση. Για παράδειγμα, εισαγάγετε τον κωδικό πρόσβασης 9 και, στη συνέχεια, πατήστε το κουμπί **Redial/Pause** πριν πληκτρολογήσετε τον αριθμό του τηλεφώνου. Στον πίνακα LCD εμφανίζεται το «-» υποδεικνύοντας πού έχει εισαχθεί η παύση.

Αυτόματη αποστολή φαξ

1. Τοποθετήστε τα έγγραφα στραμμένα προς τα επάνω και με την επάνω άκρη πρώτη στον ADF ή τοποθετήστε ένα μεμονωμένο έγγραφο στραμμένο προς τα κάτω στο κρύσταλλο πρωτοτύπων και κλείστε το κάλυμμα πρωτοτύπων.

   Δείτε επίσης:
   ❏ *«Τοποθέτηση πρωτότυπου εγγράφου στον ADF» στη σελίδα 238*

   ❏ *«Τοποθέτηση εγγράφου στο κρύσταλλο πρωτοτύπων» στη σελίδα 239*

2. Πατήστε το κουμπί (**Fax**).

3. Προσαρμόστε την ανάλυση, σύμφωνα με τις ανάγκες σας.

Δείτε επίσης:

❑ *«Resolution» στη σελίδα 240*

❑ *«Lighten/Darken» στη σελίδα 241*

4. Μπορείτε να επιλέξετε αριθμό φαξ με έναν από τους ακόλουθους τρόπους:

❑ Επιλέξτε `Fax to` και, στη συνέχεια, πατήστε το κουμπί (OK). Επιλέξτε `Keypad` και, στη συνέχεια, πατήστε το κουμπί (OK). Εισαγάγετε τον αριθμό φαξ του απομακρυσμένου μηχανήματος φαξ χρησιμοποιώντας το αριθμητικό πληκτρολόγιο και, στη συνέχεια, πατήστε το κουμπί (OK).

❑ Πατήστε το κουμπί άμεσης λειτουργίας και, στη συνέχεια, πατήστε το κουμπί (OK).

❑ Πατήστε το κουμπί **Address Book**, επιλέξτε `All Entries`, `Group Dial` ή `Search` χρησιμοποιώντας το κουμπί ▼ και, στη συνέχεια, πατήστε το κουμπί (OK).

All Entries	Εμφανίζει μια λίστα με τους εγγεγραμμένους αριθμούς φαξ. Πατήστε το κουμπί ▶ για να επιλέξετε τους παραλήπτες και, στη συνέχεια, πατήστε το κουμπί (OK).
Group Dial	Πατήστε το κουμπί ▶ για να επιλέξετε τους παραλήπτες και, στη συνέχεια, πατήστε το κουμπί (OK).
Search	Πραγματοποιεί αναζήτηση για αριθμό φαξ από το Address Book. Εισαγάγετε το κείμενο της αναζήτησης και, στη συνέχεια, πατήστε το κουμπί (OK). Πατήστε το κουμπί ▶ για να επιλέξετε τους παραλήπτες και, στη συνέχεια, πατήστε το κουμπί (OK).

❑ Πατήστε το κουμπί **Redial/Pause** για επανάκληση και, στη συνέχεια, πατήστε το κουμπί (OK).

❑ Πατήστε το κουμπί **Speed Dial**. Εισαγάγετε τον αριθμό ταχείας κλήσης από 01 έως 99 χρησιμοποιώντας το αριθμητικό πληκτρολόγιο και, στη συνέχεια, πατήστε το κουμπί (OK).

Σημείωση:
Πριν χρησιμοποιήσετε το κουμπί άμεσης λειτουργίας, πρέπει να καταχωρήσετε έναν αριθμό για ταχεία κλήση από το 01 έως το 08. Για περισσότερες πληροφορίες σχετικά με την αποθήκευση του αριθμού, ανατρέξτε στην ενότητα «Αποθήκευση αριθμού για ταχεία κλήση» στη σελίδα 256.

5. Πατήστε το κουμπί ◇ (**Start**).

Όταν χρησιμοποιείτε το κρύσταλλο πρωτοτύπων, εμφανίζεται ειδοποίηση για τοποθέτηση της επόμενης σελίδας. Επιλέξτε `Yes` ή `No` και, στη συνέχεια, πατήστε το κουμπί (OK).

Εάν επιλέξετε Yes, τοποθετήστε την επόμενη σελίδα στο κρύσταλλο πρωτοτύπων, επιλέξτε Continue και, στη συνέχεια, πατήστε το κουμπί OK.

6. Πραγματοποιείται κλήση του αριθμού και ο εκτυπωτής ξενικά την αποστολή του φαξ, όταν το απομακρυσμένο μηχάνημα φαξ είναι έτοιμο.

   Σημείωση:
   *Πατήστε το κουμπί (**Stop**) για να ακυρώσετε την εργασία φαξ οποιαδήποτε στιγμή κατά τη διάρκεια της αποστολής του φαξ.*

Μη αυτόματη αποστολή φαξ

1. Τοποθετήστε τα έγγραφα στραμμένα προς τα επάνω και με την επάνω άκρη πρώτη στον ADF ή τοποθετήστε ένα μεμονωμένο έγγραφο στραμμένο προς τα κάτω στο κρύσταλλο πρωτοτύπων και κλείστε το κάλυμμα πρωτοτύπων.

   Δείτε επίσης:
   - ❏ *«Τοποθέτηση πρωτότυπου εγγράφου στον ADF» στη σελίδα 238*
   - ❏ *«Τοποθέτηση εγγράφου στο κρύσταλλο πρωτοτύπων» στη σελίδα 239*

2. Πατήστε το κουμπί (**Fax**).

3. Προσαρμόστε την ανάλυση, σύμφωνα με τις ανάγκες σας.

   Δείτε επίσης:
   - ❏ *«Resolution» στη σελίδα 240*
   - ❏ *«Lighten/Darken» στη σελίδα 241*

4. Επιλέξτε OnHook και, στη συνέχεια, πατήστε το κουμπί OK.

5. Επιλέξτε On και, στη συνέχεια, πατήστε το κουμπί OK.

6. Εισαγάγετε τον αριθμό φαξ του απομακρυσμένου μηχανήματος φαξ χρησιμοποιώντας το αριθμητικό πληκτρολόγιο.

   - ❏ Εάν το έγγραφο έχει τοποθετηθεί στον ADF, πατήστε το κουμπί (**Start**).
   - ❏ Εάν το έγγραφο δεν έχει τοποθετηθεί στον ADF, πατήστε το κουμπί (**Start**), επιλέξτε την επιθυμητή ρύθμιση και, στη συνέχεια, πατήστε το κουμπί OK.

Σημείωση:
*Πατήστε το κουμπί (**Stop**) για να ακυρώσετε την εργασία φαξ οποιαδήποτε στιγμή κατά τη διάρκεια της αποστολής του φαξ.*

Επιβεβαίωση μεταδόσεων

Όταν έχει ολοκληρωθεί με επιτυχία η αποστολή και της τελευταίας σελίδας του εγγράφου σας, ο εκτυπωτής σημαίνει μια ηχητική ένδειξη 'μπιπ' και επιστρέφει στην κατάσταση αναμονής.

Εάν παρουσιαστεί κάποιο σφάλμα κατά την αποστολή του φαξ σας, θα εμφανιστεί το μήνυμα του σφάλματος στον πίνακα LCD.

Εάν λάβετε μήνυμα σφάλματος, πατήστε το κουμπί OK για να εκκαθαρίσετε το μήνυμα και προσπαθήστε να επαναλάβετε την αποστολή του εγγράφου.

Μπορείτε να ρυθμίσετε τον εκτυπωτή σας έτσι ώστε να εκτυπώνει αυτόματα μια αναφορά επιβεβαίωσης μετά από κάθε μετάδοση φαξ.

Δείτε επίσης:
- *«Fax Transmit» στη σελίδα 289*
- *«Fax Broadcast» στη σελίδα 289*

Αυτόματη επανάκληση

Εάν ο αριθμός που καλέσατε είναι απασχολημένος ή σε περίπτωση μη απάντησης κατά την αποστολή ενός φαξ, ο εκτυπωτής επανακαλεί αυτόματα τον αριθμό κάθε λεπτό, με βάση την τιμή που έχει οριστεί στις ρυθμίσεις επανάκλησης.

Για να αλλάξετε το χρονικό διάστημα ανάμεσα στις επανακλήσεις και τον αριθμό των αποπειρών επανάκλησης, ανατρέξτε στην ενότητα «Redial Delay» στη σελίδα 284 και «Number of Redial» στη σελίδα 284.

Σημείωση:
Ο εκτυπωτής επανακαλεί αυτόματα έναν αριθμό που είναι απασχολημένος, εάν αυτός ο αριθμός εισήχθη μη αυτόματα.

Αποστολή καθυστερημένου φαξ

Η κατάσταση Delayed Start μπορεί να χρησιμοποιηθεί για την αποθήκευση σαρωμένων εγγράφων για μετάδοση σε προκαθορισμένο χρόνο, όπου ενδέχεται να ισχύουν χαμηλότερες χρεώσεις υπεραστικών, για παράδειγμα.

1. Τοποθετήστε τα έγγραφα στραμμένα προς τα επάνω και με την επάνω άκρη πρώτη στον ADF ή τοποθετήστε ένα μεμονωμένο έγγραφο στραμμένο προς τα κάτω στο κρύσταλλο πρωτοτύπων και κλείστε το κάλυμμα πρωτοτύπων.

   Δείτε επίσης:
   - ❑ *«Τοποθέτηση πρωτότυπου εγγράφου στον ADF» στη σελίδα 238*
   - ❑ *«Τοποθέτηση εγγράφου στο κρύσταλλο πρωτοτύπων» στη σελίδα 239*

2. Πατήστε το κουμπί (**Fax**).

3. Προσαρμόστε την ανάλυση, σύμφωνα με τις ανάγκες σας.

   Δείτε επίσης:
   - ❑ *«Resolution» στη σελίδα 240*
   - ❑ *«Lighten/Darken» στη σελίδα 241*

4. Επιλέξτε `Delayed Start` και, στη συνέχεια, πατήστε το κουμπί OK.

5. Επιλέξτε `On` και, στη συνέχεια, πατήστε το κουμπί OK.

6. Εισαγάγετε την ώρα έναρξης χρησιμοποιώντας το αριθμητικό πληκτρολόγιο ή πατήστε το κουμπί ▲ ή ▼ για να επιλέξετε την ώρα έναρξης και, στη συνέχεια, πατήστε το κουμπί OK.

7. Επιλέξτε `Fax to` και, στη συνέχεια, πατήστε το κουμπί OK.

8. Επιλέξτε `Keypad` και, στη συνέχεια, πατήστε το κουμπί OK.

9. Εισαγάγετε τον αριθμό του απομακρυσμένου μηχανήματος χρησιμοποιώντας το αριθμητικό πληκτρολόγιο και, στη συνέχεια, πατήστε το κουμπί OK.

   Μπορείτε επίσης να χρησιμοποιήσετε αριθμούς ταχείας ή ομαδικής κλήσης.

   Δείτε επίσης:
   «Αυτόματη κλήση» στη σελίδα 256

10. Πατήστε το κουμπί ◇ (**Start**).

Μόλις ενεργοποιείται η κατάσταση Delayed Start, ο εκτυπωτής αποθηκεύει στη μνήμη όλα τα έγγραφα για φαξ και τα αποστέλλει στον προκαθορισμένο χρόνο. Με την ολοκλήρωση της αποστολής φαξ στην κατάσταση Delayed Start, τα δεδομένα σβήνονται από τη μνήμη.

Αποστολή φαξ από το πρόγραμμα οδήγησης (Άμεσο φαξ)

Μπορείτε να στείλετε φαξ απευθείας από υπολογιστή με λειτουργικό σύστημα Microsoft® Windows® ή Mac OS® X, χρησιμοποιώντας το πρόγραμμα οδήγησης.

Σημείωση:
Με τη λειτουργία άμεσου φαξ μπορούν να σταλούν μόνο ασπρόμαυρα φαξ.

Για Windows

Σημείωση:
- *Στην ακόλουθη διαδικασία χρησιμοποιείται το WordPad των Windows XP ως παράδειγμα. Τα ονόματα των παραθύρων και των κουμπιών ενδέχεται να διαφέρουν από αυτά που αναφέρονται στην ακόλουθη διαδικασία, ανάλογα με το λειτουργικό σύστημα και την εφαρμογή που χρησιμοποιείτε.*
- *Για να χρησιμοποιήσετε αυτή τη λειτουργία, θα πρέπει να εγκαταστήσετε το πρόγραμμα οδήγησης φαξ.*

Δείτε επίσης:
«Εγκατάσταση προγράμματος οδήγησης εκτυπωτή σε υπολογιστές με Windows» στη σελίδα 55

1. Ανοίξτε το αρχείο που θέλετε να στείλετε μέσω φαξ.
2. Ανοίξτε το πλαίσιο διαλόγου εκτύπωσης από την εφαρμογή και, στη συνέχεια, επιλέξτε το πρόγραμμα οδήγησης φαξ σας.

3. Κάντε κλικ στο **Preferences (Προτιμήσεις)**.

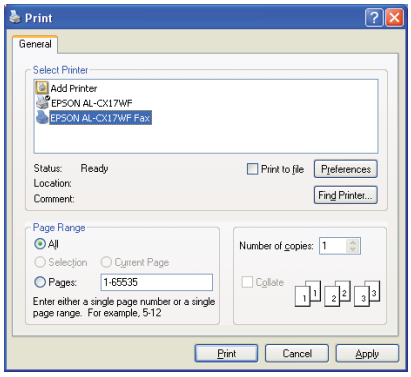

4. Ορίστε τις ρυθμίσεις φαξ. Για περισσότερες πληροφορίες, κάντε κλικ στο **Help** του προγράμματος οδήγησης.

   Σημείωση:
   Οι ρυθμίσεις που πραγματοποιούνται εδώ, εφαρμόζονται μόνο σε μια μεμονωμένη εργασία φαξ.

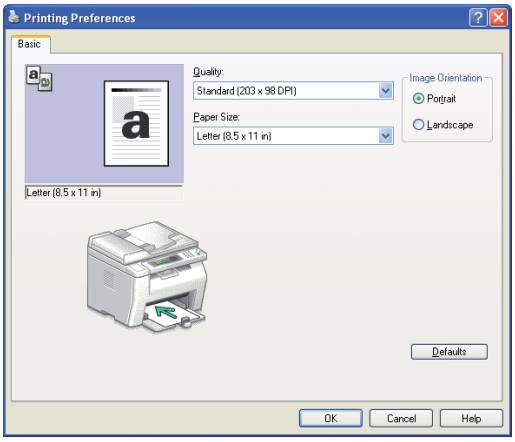

5. Κάντε κλικ στο **OK** για να κλείσετε το παράθυρο διαλόγου **Printing Preferences (Προτιμήσεις εκτύπωσης)**.

6. Επιλέξτε **Print (Εκτύπωση)**.

   Εμφανίζεται το πλαίσιο διαλόγου **Set / Check Fax Transmission**.

7. Ορίστε τον προορισμό για τον παραλήπτη με έναν από τους ακόλουθους τρόπους:

   ❏ Εισαγάγετε απευθείας όνομα και αριθμό τηλεφώνου.

❏ Επιλέξτε παραλήπτη από το Phone Book (PC Fax Address Book) που είναι αποθηκευμένο στον υπολογιστή σας ή το Address Book (Device Address Book).

❏ Επιλέξτε παραλήπτη από βάση δεδομένων πέρα των Phone Book (PC Fax Address Book) ή Address Book (Device Address Book).

Για περισσότερες πληροφορίες σχετικά με τον ορισμό του προορισμού, κάντε κλικ στο **Help** για να εμφανιστεί το Help του προγράμματος οδήγησης φαξ.

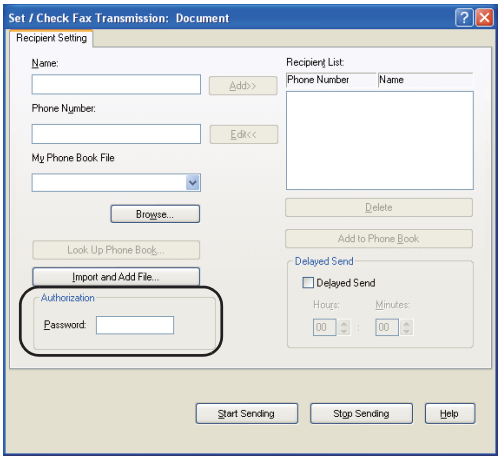

Σημείωση:
*Εισαγάγετε τον κωδικό πρόσβασης στο πεδίο **Password** της περιοχής **Authorization** πριν στείλετε το φαξ, εάν η υπηρεσία φαξ προστατεύεται με κωδικό πρόσβασης.*

8. Κάντε κλικ στο **Start Sending**.

Για Mac OS X

Σημείωση:

❏ *Στην παρακάτω διαδικασία χρησιμοποιείται το Mac OS X 10.6 TextEdit ως παράδειγμα. Τα ονόματα των παραθύρων και των κουμπιών ενδέχεται να διαφέρουν από αυτά που αναφέρονται στην ακόλουθη διαδικασία, ανάλογα με το λειτουργικό σύστημα και την εφαρμογή που χρησιμοποιείτε.*

❏ *Κατά τη χρήση σύνδεσης USB για Mac OS X 10.4.11, αναβαθμίστε το λογισμικό Common Unix Printing System (CUPS) στην έκδοση 1.2.12 ή μεταγενέστερη. Μπορείτε να το μεταφορτώσετε από την ιστοσελίδα της CUPS.*

❏ *Για να χρησιμοποιήσετε αυτή τη λειτουργία, θα πρέπει να εγκαταστήσετε το πρόγραμμα οδήγησης φαξ.*

Δείτε επίσης:
«Εγκατάσταση προγράμματος οδήγησης εκτυπωτή σε υπολογιστές με Mac OS X» στη σελίδα 111

1. Ανοίξτε το αρχείο που θέλετε να στείλετε μέσω φαξ.

2. Ανοίξτε το πλαίσιο διαλόγου εκτύπωσης από την εφαρμογή και, στη συνέχεια, επιλέξτε το πρόγραμμα οδήγησης φαξ σας.

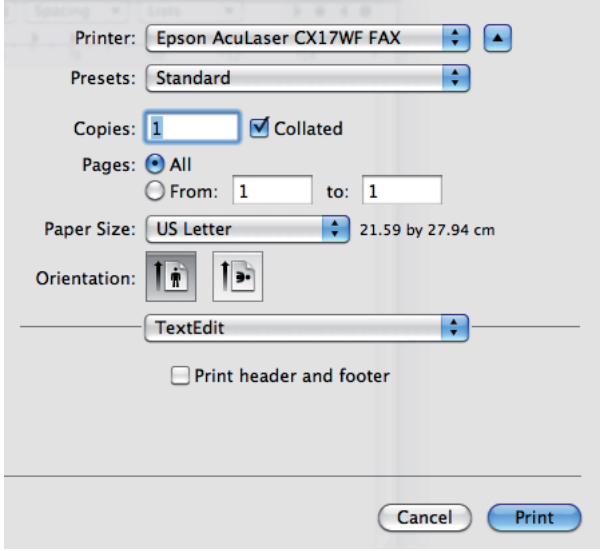

3. Ορίστε τις ρυθμίσεις φαξ.

   Σημείωση:
   Οι ρυθμίσεις που πραγματοποιούνται εδώ, εφαρμόζονται μόνο σε μια μεμονωμένη εργασία φαξ.

4. Επιλέξτε **Print (Εκτύπωση)**.

   Εμφανίζεται το πλαίσιο διαλόγου **Fax Recipient**.

5. Ορίστε τον προορισμό για τον παραλήπτη με έναν από τους ακόλουθους τρόπους:

   ❑ Ορίστε απευθείας τον παραλήπτη.

   a Εισαγάγετε απευθείας όνομα και αριθμό τηλεφώνου.

   b Κάντε κλικ στο **Add to Recipient List**.

   Ή

❑ Επιλέξτε παραλήπτη από το Phone Book που είναι αποθηκευμένο στον υπολογιστή σας.

a Κάντε κλικ στο **Look Up Phone Book**.

Εμφανίζεται το πλαίσιο διαλόγου **Phone Book**.

b Επιλέξτε παραλήπτη και, στη συνέχεια, κάντε κλικ στο **Add to Recipient List**.

c Κάντε κλικ στο **Close**.

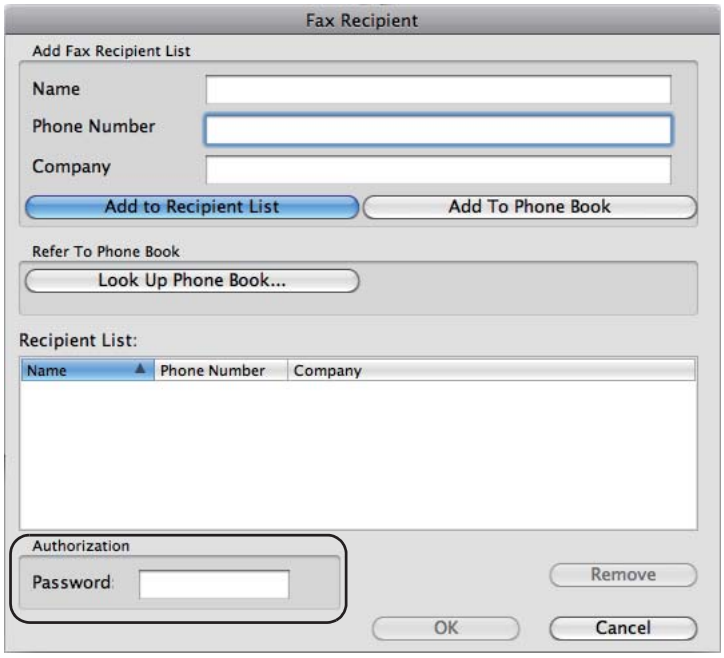

Σημείωση:
*Εισαγάγετε τον κωδικό πρόσβασης στο πεδίο **Password** της περιοχής **Authorization** πριν στείλετε το φαξ, εάν η υπηρεσία φαξ προστατεύεται με κωδικό πρόσβασης.*

6. Κάντε κλικ στο **OK**.

Λήψη φαξ

Πληροφορίες για τις καταστάσεις λήψης

Υπάρχουν δύο καταστάσεις λήψης: FAX Mode, TEL Mode, TEL/FAX Mode, Ans/FAX Mode και DRPD Mode.

Σημείωση:

- *Για να χρησιμοποιήσετε την TEL/FAX Mode ή Ans/FAX Mode, προσαρτήστε ένα εξωτερικό τηλέφωνο ή τηλεφωνητή στο σύνδεσμο τηλεφώνου (PHONE) στο πίσω μέρος του εκτυπωτή σας.*
- *Όταν η μνήμη είναι γεμάτη, δεν είναι δυνατή η λήψη φαξ. Θα πρέπει να διαγράψετε έγγραφα που δεν χρειάζεστε πια από τη μνήμη.*

Δείτε επίσης:

- *«Αυτόματη λήψη φαξ σε FAX Mode» στη σελίδα 253*
- *«Μη αυτόματη λήψη φαξ σε TEL Mode » στη σελίδα 253*
- *«Αυτόματη λήψη φαξ σε TEL/FAX Mode ή Ans/FAX Mode» στη σελίδα 253*
- *«Χρήση τηλεφωνητή» στη σελίδα 263*
- *«Λήψη φαξ χρησιμοποιώντας την κατάσταση DRPD» στη σελίδα 254*

Τοποθέτηση χαρτιού για τη λήψη φαξ

Οι οδηγίες τοποθέτησης χαρτιού στον εισαγωγέα φύλλων κατά προτεραιότητα (PSI) ή τον τροφοδότη πολλαπλών χρήσεων (MPF) είναι οι ίδιες για την εκτύπωση, την αποστολή φαξ ή την αντιγραφή, με εξαίρεση το γεγονός ότι τα φαξ μπορούν να εκτυπωθούν μόνο σε χαρτί μεγέθους Letter-, A4- ή Legal.

Δείτε επίσης:

- *«Τοποθέτηση μέσων εκτύπωσης στον τροφοδότη πολλαπλών χρήσεων (MPF)» στη σελίδα 129*
- *«Τοποθέτηση μέσων εκτύπωσης στον Εισαγωγέα φύλλων κατά προτεραιότητα (PSI)» στη σελίδα 137*
- *«Ορισμός τύπου και μεγέθους χαρτιού» στη σελίδα 147*

Αυτόματη λήψη φαξ σε FAX Mode

Ο εκτυπωτής σας έχει προρυθμιστεί στην FAX Mode από το εργοστάσιο.

Όταν λαμβάνετε φαξ, ο εκτυπωτής μεταβαίνει αυτόματα στην κατάσταση λήψης φαξ, μετά από ένα προκαθορισμένο διάστημα, και λαμβάνει το φαξ.

Για να αλλάξετε το χρονικό διάστημα μετάβασης του εκτυπωτή στην κατάσταση λήψης φαξ μετά από εισερχόμενη κλήση, ανατρέξτε στην ενότητα «Auto Answer Fax» στη σελίδα 282.

Μη αυτόματη λήψη φαξ σε TEL Mode

Μπορείτε να λάβετε ένα φαξ σηκώνοντας το ακουστικό του εξωτερικού τηλεφώνου και, στη συνέχεια, πατώντας το κουμπί ◇ (**Start**).

Ο εκτυπωτής ξεκινά τη λήψη του φαξ και, μόλις ολοκληρωθεί η λήψη, επιστρέφει στην κατάσταση αναμονής.

Αυτόματη λήψη φαξ σε TEL/FAX Mode ή Ans/FAX Mode

Για να χρησιμοποιήσετε την TEL/FAX Mode ή Ans/FAX Mode, πρέπει να προσαρτήστε ένα εξωτερικό τηλέφωνο στο σύνδεσμο τηλεφώνου (PHONE) στο πίσω μέρος του εκτυπωτή σας.

Στην TEL/FAX Mode, όταν ο εκτυπωτής λαμβάνει ένα εισερχόμενο φαξ, το εξωτερικό τηλέφωνο κουδουνίζει για το χρονικό διάστημα που έχει οριστεί στο Auto Ans. TEL/FAX και, στη συνέχεια, ο εκτυπωτής προχωρά σε αυτόματη λήψη του φαξ.

Στην Ans/FAX Mode, εάν ο καλών αφήσει μήνυμα, ο τηλεφωνητής αποθηκεύει αυτό το μήνυμα, όπως συμβαίνει συνήθως. Εάν ο εκτυπωτής σας εντοπίσει τόνο φαξ στη γραμμή, ξεκινά αυτόματα τη λήψη του φαξ.

Σημείωση:
Εάν έχετε ορίσει το Auto Answer Fax και ο τηλεφωνητής σας είναι απενεργοποιημένος, ή δεν υπάρχει συνδεδεμένος τηλεφωνητής στον εκτυπωτή σας, ο εκτυπωτής σας μεταβαίνει αυτόματα στην κατάσταση λήψης φαξ μετά από ένα προκαθορισμένο χρονικό διάστημα.

Δείτε επίσης:
«Χρήση τηλεφωνητή» στη σελίδα 263

Μη αυτόματη λήψη φαξ χρησιμοποιώντας εξωτερικό τηλέφωνο

Αυτή η λειτουργία λειτουργεί καλύτερα όταν υπάρχει ένα εξωτερικό τηλέφωνο προσαρτημένο στο σύνδεσμο τηλεφώνου (PHONE) στο πίσω μέρος του εκτυπωτή σας. Μπορείτε να λάβετε ένα φαξ από ένα άτομο με το οποίο συνομιλείτε στο εξωτερικό τηλέφωνο, χωρίς να χρειαστεί να μεταβείτε στον εκτυπωτή.

Όταν λαμβάνετε κλήση στο εξωτερικό τηλέφωνο και ακούτε τόνο φαξ, πατήστε τα πλήκτρα δύο ψηφίων στο εξωτερικό τηλέφωνο ή ορίστε το `OnHook` σε `Off` και, στη συνέχεια, πατήστε το κουμπί (**Start**).

Ο εκτυπωτής προχωρά στη λήψη του εγγράφου.

Πατήστε τα κουμπιά αργά και διαδοχικά. Εάν εξακολουθεί να ακούγεται τόνος φαξ από το απομακρυσμένο μηχάνημα, δοκιμάστε να πατήσετε ξανά τα διψήφια πλήκτρα.

Το `Remote Receive` έχει οριστεί στο `Off` από το εργοστάσιο. Μπορείτε να αλλάξετε το διψήφιο αριθμό σε οποιαδήποτε τιμή επιλέξετε. Για λεπτομέρειες σχετικά με την αλλαγή του κωδικού, ανατρέξτε στην ενότητα. «Remote Rcv Tone» στη σελίδα 285.

Σημείωση:
Ορίστε το σύστημα κλήσης του εξωτερικού σας τηλεφώνου σε DTMF.

Λήψη φαξ χρησιμοποιώντας την κατάσταση DRPD

Το Distinctive Ring Pattern Detection (DRPD) είναι μια υπηρεσία τηλεπικοινωνιών που δίνει τη δυνατότητα στο χρήστη να χρησιμοποιεί μια μεμονωμένη τηλεφωνική γραμμή για να απαντά σε περισσότερους από έναν αριθμούς τηλεφώνου. Ο συγκεκριμένος αριθμός που χρησιμοποιεί κάποιος για να σας καλέσει χαρακτηρίζεται από ξεχωριστό μοτίβο κουδουνίσματος, το οποίο αποτελείται από διάφορους συνδυασμούς μακροσκελών και σύντομων ήχων κουδουνίσματος.

Πριν χρησιμοποιήσετε την επιλογή DRPD, η εταιρεία τηλεπικοινωνιών θα πρέπει να έχει εγκαταστήσει την υπηρεσία Distinctive Ring στην τηλεφωνική σας γραμμή. Για να ρυθμίσετε το DRPD, θα χρειαστεί μια άλλη τηλεφωνική γραμμή στην τοποθεσία σας ή ένα τρίτο άτομο να καλέσει τον αριθμό φαξ σας από έξω.

Για να ρυθμίσετε το DRPD:

1. Πατήστε το κουμπί **System**.

2. Επιλέξτε `Admin Menu` και, στη συνέχεια, πατήστε το κουμπί (OK).

3. Επιλέξτε Fax Settings και, στη συνέχεια, πατήστε το κουμπί (OK).

4. Επιλέξτε DRPD Pattern και, στη συνέχεια, πατήστε το κουμπί (OK).

5. Επιλέξτε το επιθυμητό στοιχείο μενού και, στη συνέχεια, πατήστε το κουμπί (OK).

6. Επανεκκινήστε τον εκτυπωτή απενεργοποιώντας και, στη συνέχεια, ενεργοποιώντας ξανά το διακόπτη τροφοδοσίας.

Για τη λήψη φαξ στην DRPD, θα χρειαστεί να ορίσετε το μενού σε κατάσταση DRPD. Για περισσότερες λεπτομέρειες, ανατρέξτε στην ενότητα «Ans Select» στη σελίδα 281.

Ο εκτυπωτής παρέχει επτά μοτίβα DRPD. Εάν αυτή η υπηρεσία είναι διαθέσιμη από την εταιρεία τηλεπικοινωνιών σας, ζητήστε από την εν λόγω εταιρεία να σας συμβουλεύσει ποιο μοτίβο πρέπει να επιλέξετε για να χρησιμοποιήσετε την υπηρεσία.

Δείτε επίσης:
«DRPD Pattern» στη σελίδα 285

Λήψη φαξ στη μνήμη

Λαμβάνοντας υπόψη ότι ο εκτυπωτής σας είναι μια συσκευή πολλαπλών λειτουργιών, εξακολουθείτε να έχετε τη δυνατότητα λήψης φαξ κατά τη διάρκεια μιας εργασίας αντιγραφής ή εκτύπωσης. Εάν λάβετε ένα φαξ κατά τη διάρκεια μιας αντιγραφής, εκτύπωσης ή εάν εξαντληθεί το χαρτί ή το τόνερ, ο εκτυπωτής αποθηκεύει τα εισερχόμενα φαξ στη μνήμη. Στη συνέχεια, μόλις ολοκληρωθεί η αντιγραφή, η εκτύπωση ή η τοποθέτηση νέων κασετών τόνερ, ο εκτυπωτής εκτυπώνει αυτόματα τα φαξ.

Polling Receive

Μπορείτε να λαμβάνετε φαξ από το απομακρυσμένο μηχάνημα, όποτε εσείς το επιθυμείτε.

1. Πατήστε το κουμπί (**Fax**).

2. Επιλέξτε Polling Receive και, στη συνέχεια, πατήστε το κουμπί (OK).

3. Επιλέξτε On και, στη συνέχεια, πατήστε το κουμπί (OK).

4. Εισαγάγετε τον αριθμό φαξ του απομακρυσμένου μηχανήματος και, στη συνέχεια, πατήστε το κουμπί (OK).

Σημείωση:
Για πληροφορίες σχετικά με την εισαγωγή του αριθμού φαξ του απομακρυσμένου μηχανήματος, ανατρέξτε στην ενότητα «Αυτόματη αποστολή φαξ» στη σελίδα 242.

5. Πατήστε το κουμπί ◇ (**Start**).

Αυτόματη κλήση

Ταχεία κλήση

Μπορείτε να αποθηκεύσετε έως και 99 αριθμούς συχνής κλήσης, σε θέσεις ταχείας κλήσης (01– 99).

Όταν υπάρχει εργασία ταχείας κλήσης που ορίζεται σε καθυστερημένο φαξ ή επανάκληση, δεν μπορείτε να αλλάξετε τον αριθμό ταχείας κλήσης από τον πίνακα χειριστή ή το EpsonNet Config.

Αποθήκευση αριθμού για ταχεία κλήση

1. Πατήστε το κουμπί **System**.
2. Επιλέξτε `Admin Menu` και, στη συνέχεια, πατήστε το κουμπί (OK).
3. Επιλέξτε `Phone Book` και, στη συνέχεια, πατήστε το κουμπί (OK).
4. Επιλέξτε `Speed Dial` και, στη συνέχεια, πατήστε το κουμπί (OK).
5. Επιλέξτε τον επιθυμητό αριθμό ταχείας κλήσης από 01 έως 99 και, στη συνέχεια, πατήστε το κουμπί (OK).
6. Επιλέξτε `Name` και, στη συνέχεια, πατήστε το κουμπί (OK).
7. Εισαγάγετε το όνομα και, στη συνέχεια, πατήστε το κουμπί (OK).
8. Επιλέξτε `Phone Number` και, στη συνέχεια, πατήστε το κουμπί (OK).
9. Εισαγάγετε τον αριθμό που θέλετε να αποθηκευτεί χρησιμοποιώντας το αριθμητικό πληκτρολόγιο και, στη συνέχεια, πατήστε το κουμπί (OK).

   Για την εισαγωγή παύσης ανάμεσα στους αριθμούς, πατήστε το κουμπί **Redial/Pause**. Στον πίνακα LCD εμφανίζεται το σύμβολο «-».

10. Επιλέξτε Apply Settings και, στη συνέχεια, πατήστε το κουμπί (OK).

11. Βεβαιωθείτε ότι εμφανίζεται η ένδειξη Are You Sure?, επιλέξτε Yes και, στη συνέχεια, πατήστε το κουμπί (OK).

12. Για να αποθηκεύσετε περισσότερους αριθμούς φαξ, επαναλάβετε τα βήματα 5 έως 11.

13. Για επιστροφή στην προηγούμενη οθόνη, πατήστε το κουμπί (**Back**).

Αποστολή φαξ χρησιμοποιώντας ταχεία κλήση

1. Τοποθετήστε τα έγγραφα στραμμένα προς τα επάνω και με την επάνω άκρη πρώτη στον ADF ή τοποθετήστε ένα μεμονωμένο έγγραφο στραμμένο προς τα κάτω στο κρύσταλλο πρωτοτύπων και κλείστε το κάλυμμα πρωτοτύπων.

   Δείτε επίσης:
   - ❑ *«Τοποθέτηση πρωτότυπου εγγράφου στον ADF» στη σελίδα 238*
   - ❑ *«Τοποθέτηση εγγράφου στο κρύσταλλο πρωτοτύπων» στη σελίδα 239*

2. Για να εισαγάγετε τον αριθμό ταχείας κλήσης, πραγματοποιήστε οποιαδήποτε από τις ακόλουθες ενέργειες αφού πρώτα πατήσετε το κουμπί (**Fax**):

   - ❑ Επιλέξτε Fax to και, στη συνέχεια, πατήστε το κουμπί (OK). Επιλέξτε Speed Dial και, στη συνέχεια, πατήστε το κουμπί (OK).
   - ❑ Πατήστε το κουμπί **Speed Dial**.

3. Εισαγάγετε τον αριθμό ταχείας κλήσης από 01 έως 99 χρησιμοποιώντας το αριθμητικό πληκτρολόγιο.

   Στον πίνακα LCD εμφανίζεται για σύντομο διάστημα το όνομα της αντίστοιχης καταχώρησης.

4. Πατήστε το κουμπί (OK).

5. Προσαρμόστε την ανάλυση, σύμφωνα με τις ανάγκες σας.

   Δείτε επίσης:
   - ❑ *«Resolution» στη σελίδα 240*
   - ❑ *«Lighten/Darken» στη σελίδα 241*

6. Πατήστε το κουμπί ◇ (**Start**).

7. Το έγγραφο σαρώνεται στη μνήμη.

   Όταν χρησιμοποιείτε το κρύσταλλο πρωτοτύπων, εμφανίζεται ειδοποίηση για τοποθέτηση της επόμενης σελίδας. Επιλέξτε Yes για να προσθέσετε περισσότερα έγγραφα ή επιλέξτε No για να ξεκινήσει άμεσα η αποστολή του φαξ και, στη συνέχεια, πατήστε το κουμπί (OK).

8. Ο αριθμός φαξ που έχει αποθηκευτεί στη θέση ταχείας κλήσης, καλείται αυτόματα. Το έγγραφο αποστέλλεται μόλις ληφθεί απάντηση από το απομακρυσμένο μηχάνημα φαξ.

Σημείωση:
Χρησιμοποιώντας τον αστερίσκο (*) στο πρώτο ψηφίο, μπορείτε να αποστείλετε ένα έγγραφο σε πολλαπλούς προορισμούς. Για παράδειγμα, εάν εισαγάγετε 0, μπορείτε να στείλετε ένα έγγραφο στους προορισμούς που έχουν καταχωρηθεί από το 01 έως το 09.*

Ομαδική κλήση

Εάν στέλνετε συχνά το ίδιο έγγραφο σε πολλαπλούς προορισμούς, μπορείτε να δημιουργήσετε μια ομάδα με τους εν λόγω προορισμούς. Μπορείτε να δημιουργήσετε έως και έξι ομάδες. Αυτό σας δίνει τη δυνατότητα να προσθέσετε μια ρύθμιση ομαδικής κλήσης για την αποστολή του ίδιου εγγράφου σε όλους τους προορισμούς μιας ομάδας.

Σημείωση:
Δεν μπορείτε να συμπεριλάβετε αριθμό ομαδικής κλήσης ενός άλλου αριθμού ομαδικής κλήσης.

Ρύθμιση ομαδικής κλήσης

1. Πατήστε το κουμπί **System**.

2. Επιλέξτε Admin Menu και, στη συνέχεια, πατήστε το κουμπί (OK).

3. Επιλέξτε Phone Book και, στη συνέχεια, πατήστε το κουμπί (OK).

4. Επιλέξτε Group Dial και, στη συνέχεια, πατήστε το κουμπί (OK).

5. Επιλέξτε τον επιθυμητό αριθμό ομαδικής κλήσης από 01 έως 06 και, στη συνέχεια, πατήστε το κουμπί (OK).

6. Επιλέξτε Name και, στη συνέχεια, πατήστε το κουμπί (OK).

7. Εισαγάγετε το όνομα και, στη συνέχεια, πατήστε το κουμπί (OK).
8. Επιλέξτε Speed Dial No και, στη συνέχεια, πατήστε το κουμπί (OK).
9. Επιλέξτε τους αριθμούς ταχείας κλήσης και, στη συνέχεια, πατήστε το κουμπί (OK).
10. Επιλέξτε Apply Settings και, στη συνέχεια, πατήστε το κουμπί (OK).
11. Βεβαιωθείτε ότι εμφανίζεται η ένδειξη Are You Sure?, επιλέξτε Yes και, στη συνέχεια, πατήστε το κουμπί (OK).
12. Για να αποθηκεύσετε περισσότερους αριθμούς ομαδικής κλήσης, επαναλάβετε τα βήματα 5 έως 11.
13. Για επιστροφή στην προηγούμενη οθόνη, πατήστε το κουμπί (**Back**).

Επεξεργασία ομαδικής κλήσης

Μπορείτε να διαγράψετε ένα συγκεκριμένο αριθμό ταχείας κλήσης από μια επιλεγμένη ομάδα ή να προσθέσετε ένα νέο αριθμό στην επιλεγμένη ομάδα.

1. Πατήστε το κουμπί **System**.
2. Επιλέξτε Admin Menu και, στη συνέχεια, πατήστε το κουμπί (OK).
3. Επιλέξτε Phone Book και, στη συνέχεια, πατήστε το κουμπί (OK).
4. Επιλέξτε Group Dial και, στη συνέχεια, πατήστε το κουμπί (OK).
5. Επιλέξτε τον αριθμό ομαδικής κλήσης που θέλετε να επεξεργαστείτε και, στη συνέχεια, πατήστε το κουμπί (OK).
6. Για να αλλάξετε το όνομα της ομαδικής κλήσης:
   a Επιλέξτε Name και, στη συνέχεια, πατήστε το κουμπί (OK).
   b Εισαγάγετε το νέο όνομα και, στη συνέχεια, πατήστε το κουμπί (OK).
   c Επιλέξτε Apply Settings και, στη συνέχεια, πατήστε το κουμπί (OK).

d Βεβαιωθείτε ότι εμφανίζεται η ένδειξη `Are You Sure?`, επιλέξτε `Yes` και, στη συνέχεια, πατήστε το κουμπί (OK).

7. Για να αλλάξετε τον αριθμό ταχείας κλήσης:

   a Επιλέξτε `Speed Dial No` και, στη συνέχεια, πατήστε το κουμπί (OK).

   b Επιλέξτε ή αποεπιλέξτε τον επιθυμητό αριθμό ταχείας κλήσης. Πατήστε το κουμπί (OK).

   c Επιλέξτε `Apply Settings` και, στη συνέχεια, πατήστε το κουμπί (OK).

   d Βεβαιωθείτε ότι εμφανίζεται η ένδειξη `Are You Sure?`, επιλέξτε `Yes` και, στη συνέχεια, πατήστε το κουμπί (OK).

   Σημείωση:
   Σε περίπτωση διαγραφής της τελευταίας ταχείας κλήσης σε μια ομάδα, η ίδια η ομάδα δεν διαγράφεται.

8. Για να διαγράψετε την ομαδική κλήση:

   a Πατήστε το κουμπί **C** (**Απαλοιφή**).

   b Βεβαιωθείτε ότι εμφανίζεται η ένδειξη `Are You Sure?`, επιλέξτε `Yes` και, στη συνέχεια, πατήστε το κουμπί (OK).

9. Εάν θέλετε να επεξεργαστείτε έναν άλλον αριθμό ομαδικής κλήσης ή να εισαγάγετε ένα νέο αριθμό ομαδικής κλήσης, επαναλάβετε τα βήματα 5 έως 8.

10. Για επιστροφή στην προηγούμενη οθόνη, πατήστε το κουμπί (**Back**).

Αποστολή φαξ χρησιμοποιώντας ομαδική κλήση (Μετάδοση σε πολλαπλές διευθύνσεις)

Μπορείτε επίσης να χρησιμοποιήσετε την ομαδική κλήση για πολλαπλή αποστολή ή καθυστερημένες μεταδόσεις.

Ακολουθήστε τη διαδικασία για την επιθυμητή ενέργεια (για την καθυστερημένη μετάδοση, ανατρέξτε στην ενότητα «Αποστολή καθυστερημένου φαξ» στη σελίδα 246).

Σε κάθε ενέργεια μπορείτε να χρησιμοποιήσετε έναν ή περισσότερους αριθμούς ομάδας. Συνεχίστε τη διαδικασία για να ολοκληρώσετε την επιθυμητή ενέργεια.

Ο εκτυπωτής σαρώνει αυτόματα στη μνήμη το έγγραφο που είναι τοποθετημένο στον ADF ή στο κρύσταλλο πρωτοτύπων. Ο εκτυπωτής καλεί κάθε έναν από τους αριθμούς που περιλαμβάνονται στην ομάδα.

Εκτύπωση Address Book List

Μπορείτε να ελέγξετε τις ρυθμίσεις αυτόματης κλήσης, εκτυπώνοντας μια Address Book List.

Σημείωση:
Η λίστα εκτυπώνεται στα Αγγλικά.

1. Πατήστε το κουμπί **System**.
2. Επιλέξτε `Report / List` και, στη συνέχεια, πατήστε το κουμπί (OK).
3. Επιλέξτε `Address Book` και, στη συνέχεια, πατήστε το κουμπί (OK).

   Εκτυπώνεται μια λίστα με τις καταχωρήσεις ταχείας κλήσης και ομαδικής κλήσης.

Άλλοι τρόποι για αποστολή φαξ

Χρήση της κατάστασης ασφαλούς λήψης

Ενδέχεται να χρειαστεί να αποτρέψετε την πρόσβαση στα ληφθέντα φαξ σας σε μη εξουσιοδοτημένα άτομα. Μπορείτε να ενεργοποιήσετε την κατάσταση ασφαλούς λήψης χρησιμοποιώντας την επιλογή `Secure Receive`, για να εξασφαλίσετε ότι τα ληφθέντα φαξ δεν θα εκτυπώνονται εάν ο εκτυπωτής δεν επιτηρείται. Στην κατάσταση ασφαλούς λήψης, όλα τα εισερχόμενα φαξ αποθηκεύονται στη μνήμη. Όταν η λόγω κατάσταση απενεργοποιείται, τα αποθηκευμένα φαξ εκτυπώνονται.

Σημείωση:
Πριν ενεργοποιήσετε την κατάσταση, βεβαιωθείτε ότι το `Panel Lock Set` *έχει οριστεί σε* `Enable`.

Για να ενεργοποιήσετε την κατάσταση ασφαλούς λήψης:

1. Πατήστε το κουμπί **System**.

2. Επιλέξτε Admin Menu και, στη συνέχεια, πατήστε το κουμπί (OK).

3. Εισαγάγετε τον κωδικό πρόσβασης που έχει οριστεί για το Panel Lock και, στη συνέχεια, πατήστε το κουμπί (OK).

4. Επιλέξτε Secure Settings και, στη συνέχεια, πατήστε το κουμπί (OK).

5. Επιλέξτε Secure Receive και, στη συνέχεια, πατήστε το κουμπί (OK).

6. Επιλέξτε Secure Receive Set και, στη συνέχεια, πατήστε το κουμπί (OK).

7. Επιλέξτε Enable και, στη συνέχεια, πατήστε το κουμπί (OK).

   Σημείωση:
   Ο εργοστασιακά προεπιλεγμένος κωδικός πρόσβασης είναι 0000.

8. Για επιστροφή στην κατάσταση αναμονής, πατήστε το κουμπί **System**.

   Όταν λαμβάνεται ένα φαξ στην κατάσταση ασφαλούς λήψης, ο εκτυπωτής το αποθηκεύει στη μνήμη και στην οθόνη Job Status εμφανίζεται η ένδειξη Secure Receive που σας ειδοποιεί για την ύπαρξη αποθηκευμένου φαξ.

   Σημείωση:
   Εάν αλλάξετε τον κωδικό πρόσβασης όσο το Secure Receive Set είναι ορισμένο σε Enable, εκτελέστε τα βήματα 1 έως 5. Επιλέξτε Change Password και, στη συνέχεια, πατήστε το κουμπί (OK). Εισαγάγετε το νέο κωδικό πρόσβασης και πατήστε το κουμπί (OK).

Για την εκτύπωση των ληφθέντων εγγράφων:

1. Πατήστε το κουμπί **Job Status**.

2. Επιλέξτε Secure Receive και, στη συνέχεια, πατήστε το κουμπί (OK).

3. Εισαγάγετε τον κωδικό πρόσβασης και πατήστε το κουμπί (OK).

   Τα φαξ που είναι αποθηκευμένα στη μνήμη, εκτυπώνονται.

Για να απενεργοποιήσετε την κατάσταση ασφαλούς λήψης:

1. Μεταβείτε στο μενού Secure Receive Set ακολουθώντας τα βήματα 1 έως 6 της ενότητας «Για να ενεργοποιήσετε την κατάσταση ασφαλούς λήψης:».

2. Επιλέξτε Disable και, στη συνέχεια, πατήστε το κουμπί (OK).

3. Για επιστροφή στην προηγούμενη οθόνη, πατήστε το κουμπί (**Back**).

Χρήση τηλεφωνητή

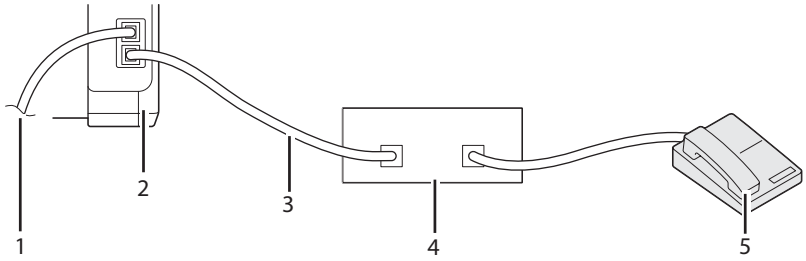

1	Στην επιτοίχια υποδοχή
2	Εκτυπωτής
3	Γραμμή
4	Τηλεφωνητής
5	Τηλέφωνο

Μπορείτε να συνδέσετε έναν τηλεφωνητή (TAD) απευθείας στο πίσω μέρος του εκτυπωτή σας, σύμφωνα με το παραπάνω σχέδιο.

- ❏ Ορίστε τον εκτυπωτή σας σε Ans/FAX Mode και ρυθμίστε το Auto Ans. Ans/FAX για να καθορίσετε το χρόνο απάντησης του τηλεφωνητή.
- ❏ Όταν ο τηλεφωνητής απαντά στην κλήση, ο εκτυπωτής επιτηρεί και αναλαμβάνει τη γραμμή εάν ανιχνεύσει τόνο φαξ και, στη συνέχεια, ξεκινά τη λήψη του φαξ.
- ❏ Εάν ο τηλεφωνητής είναι απενεργοποιημένος, ο εκτυπωτής μεταβαίνει αυτόματα στην κατάσταση λήψης φαξ αφού ο ήχος κλήσης ηχήσει για ένα προκαθορισμένο διάστημα.
- ❏ Εάν απαντήσετε στην κλήση και ακούσετε τόνο φαξ, ο εκτυπωτής θα απαντήσει στην κλήση φαξ εάν
  - ❏ Ορίσετε το OnHook σε On (μπορείτε να ακούσετε φωνή ή τόνο φαξ από το απομακρυσμένο μηχάνημα) και, στη συνέχεια, πατήσετε το κουμπί (**Start**) και κατεβάσετε το ακουστικό.
  - ❏ Πατήσετε το διψήφιο κωδικό απομακρυσμένης λήψης και κατεβάσετε το ακουστικό.

Χρήση δρομολογητή υπολογιστή

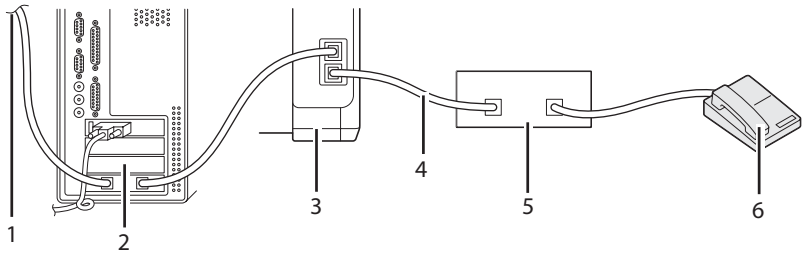

1	Στο Internet
2	Υπολογιστής
3	Εκτυπωτής
4	Γραμμή
5	Τηλεφωνητής
6	Τηλέφωνο

Εάν θέλετε να χρησιμοποιήσετε το δρομολογητή του υπολογιστή σας για αποστολή φαξ ή για σύνδεση Internet μέσω τηλεφώνου (dial-up), συνδέστε το δρομολογητή απευθείας στο πίσω μέρος του εκτυπωτή σας με τον τηλεφωνητή, σύμφωνα με το παραπάνω σχέδιο.

- ❑ Ορίστε τον εκτυπωτή σας σε `Ans/FAX Mode` και ρυθμίστε το `Auto Ans. Ans/FAX` για να καθορίσετε το χρόνο απάντησης του τηλεφωνητή.
- ❑ Απενεργοποιήστε τη λειτουργία λήψης φαξ του δρομολογητή του υπολογιστή σας.
- ❑ Μην χρησιμοποιήσετε το δρομολογητή του υπολογιστή, εάν ο εκτυπωτής σας αποστέλλει ή λαμβάνει φαξ.
- ❑ Ακολουθήστε τις οδηγίες που παρέχονται με το δρομολογητή του υπολογιστή σας και την εφαρμογή φαξ, για τη διαδικασία αποστολής φαξ μέσω του δρομολογητή.

Ρύθμιση ήχων

Ένταση μεγαφώνου

1. Πατήστε το κουμπί **System**.
2. Επιλέξτε Admin Menu και, στη συνέχεια, πατήστε το κουμπί OK.
3. Επιλέξτε Fax Settings και, στη συνέχεια, πατήστε το κουμπί OK.
4. Επιλέξτε Line Monitor και, στη συνέχεια, πατήστε το κουμπί OK.
5. Επιλέξτε την επιθυμητή ένταση και, στη συνέχεια, πατήστε το κουμπί OK.
6. Επανεκκινήστε τον εκτυπωτή απενεργοποιώντας και, στη συνέχεια, ενεργοποιώντας ξανά το διακόπτη τροφοδοσίας.

Ένταση ήχου κλήσης

1. Πατήστε το κουμπί **System**.
2. Επιλέξτε Admin Menu και, στη συνέχεια, πατήστε το κουμπί OK.
3. Επιλέξτε Fax Settings και, στη συνέχεια, πατήστε το κουμπί OK.
4. Επιλέξτε Ring Tone Volume και, στη συνέχεια, πατήστε το κουμπί OK.
5. Επιλέξτε την επιθυμητή ένταση και, στη συνέχεια, πατήστε το κουμπί OK.
6. Επανεκκινήστε τον εκτυπωτή απενεργοποιώντας και, στη συνέχεια, ενεργοποιώντας ξανά το διακόπτη τροφοδοσίας.

Ορισμός ρυθμίσεων φαξ

Αλλαγή των επιλογών των ρυθμίσεων φαξ

1. Πατήστε το κουμπί **System**.

2. Επιλέξτε Admin Menu και, στη συνέχεια, πατήστε το κουμπί (OK).
3. Επιλέξτε Fax Settings και, στη συνέχεια, πατήστε το κουμπί (OK).
4. Επιλέξτε το επιθυμητό στοιχείο μενού και, στη συνέχεια, πατήστε το κουμπί (OK).
5. Επιλέξτε την επιθυμητή ρύθμιση ή εισαγάγετε την τιμή χρησιμοποιώντας το αριθμητικό πληκτρολόγιο.
6. Πατήστε το κουμπί (OK) για να αποθηκεύσετε την επιλογή σας.
7. Εάν είναι απαραίτητο, επαναλάβετε τα βήματα 4 έως 6.
8. Για επιστροφή στην προηγούμενη οθόνη, πατήστε το κουμπί (**Back**).

Για λεπτομέρειες σχετικά με τα διαθέσιμα στοιχεία μενού, ανατρέξτε στην ενότητα «Διαθέσιμες επιλογές ρύθμισης φαξ» στη σελίδα 266.

Διαθέσιμες επιλογές ρύθμισης φαξ

Μπορείτε να χρησιμοποιήσετε τις ακόλουθες επιλογές ρύθμισης για τη διαμόρφωση του συστήματος φαξ:

Επιλογή		Περιγραφή
Ans Select	**TEL Mode**	Η αυτόματη λήψη φαξ είναι απενεργοποιημένη. Μπορείτε να λάβετε ένα φαξ σηκώνοντας το ακουστικό του εξωτερικού τηλεφώνου, πατώντας τον κωδικό απομακρυσμένης λήψης και, στη συνέχεια, το κουμπί ◇ (**Start**).
	FAX Mode *	Λαμβάνει αυτόματα τα φαξ.
	TEL/FAX Mode	Όταν ο εκτυπωτής λαμβάνει ένα εισερχόμενο φαξ, το εξωτερικό τηλέφωνο κουδουνίζει για το χρονικό διάστημα που έχει οριστεί στο Auto Ans. TEL/FAX και, στη συνέχεια, ο εκτυπωτής προχωρά σε αυτόματη λήψη του φαξ. Εάν η εισερχόμενη κλήση δεν είναι φαξ, ο εκτυπωτής ηχεί μια ένδειξη 'μπιπ' από το εσωτερικό μεγάφωνο, υποδεικνύοντας ότι η κλήση είναι τηλεφωνική.
	Ans/FAX Mode	Ο εκτυπωτής μπορεί να μοιραστεί μια τηλεφωνική γραμμή με έναν τηλεφωνητή. Σε αυτή την κατάσταση, ο εκτυπωτής παρακολουθεί το σήμα φαξ και απαντά στη γραμμή εάν ανιχνεύσει τόνους φαξ. Εάν στις τηλεφωνικές επικοινωνίες της περιοχής σας χρησιμοποιείται σειριακή μετάδοση, αυτή η κατάσταση δεν υποστηρίζεται.
	DRPD Mode	Πριν χρησιμοποιήσετε την επιλογή Distinctive Ring Pattern Detection (DRPD), η εταιρεία τηλεπικοινωνιών θα πρέπει να έχει εγκαταστήσει μια υπηρεσία χαρακτηριστικού ήχου κλήσης στην τηλεφωνική σας γραμμή. Αφού λάβετε ξεχωριστό αριθμό για φαξ με χαρακτηριστικό μοτίβο κουδουνίσματος από την εταιρεία τηλεπικοινωνιών, διαμορφώστε τη ρύθμιση φαξ έτσι ώστε να παρακολουθείται το συγκεκριμένο μοτίβο κουδουνίσματος.
Auto Answer Fax		Ορίζει το χρονικό διάστημα μετάβασης του εκτυπωτή στην κατάσταση λήψης φαξ μετά από εισερχόμενη κλήση.
Auto Ans. TEL/FAX		Ορίζει το χρονικό διάστημα μετάβασης του εκτυπωτή στην κατάσταση λήψης φαξ μετά από τη λήψη εισερχόμενης κλήσης από το εξωτερικό τηλέφωνο.
Auto Ans. Ans/FAX		Ορίζει το χρονικό διάστημα μετάβασης του εκτυπωτή στην κατάσταση λήψης φαξ μετά από τη λήψη εισερχόμενης κλήσης από τον εξωτερικό τηλεφωνητή.
Line Monitor		Ορίζει την ένταση της παρακολούθησης γραμμής, η οποία παρακολουθεί ηχητικά μια μετάδοση μέσω του εσωτερικού μεγαφώνου μέχρι να πραγματοποιηθεί σύνδεση.
Ring Tone Volume		Ορίζει την ένταση του ήχου κλήσης, ο οποίος υποδεικνύει ότι η εισερχόμενη κλήση είναι τηλεφωνική, μέσω του εσωτερικού μεγαφώνου όταν το Ans Select έχει οριστεί σε TEL/FAX Mode.
Line Type		Ορίζει τον τύπο της γραμμής.

Επιλογή	Περιγραφή
Dialing Type	Ορίζει τον τύπο της κλήσης. **Σημείωση:** Αυτό το μενού δεν εμφανίζεται όταν η Region έχει οριστεί σε South Africa.
Interval Timer	Ορίζει το χρονικό διάστημα ανάμεσα στις απόπειρες μετάδοσης.
Number of Redial	Ορίζει τον αριθμό των αποπειρών επανάκλησης όταν όταν αριθμός του φαξ προορισμού είναι απασχολημένος. Εάν εισαγάγετε 0, ο εκτυπωτής δεν θα προχωρήσει σε επανάκληση.
Redial Delay	Ορίζει το χρονικό διάστημα ανάμεσα στις απόπειρες επανάκλησης.
Junk Fax Filter	Ορίζει εάν θα απορρίπτονται φαξ που αποστέλλονται από ανεπιθύμητους αριθμούς και αποδέχεται τα φαξ μόνο από τους αριθμούς που έχουν καταχωρηθεί στο Address Book.
Remote Receive	Ορίζει εάν θα γίνεται λήψη φαξ πατώντας έναν κωδικό απομακρυσμένης λήψης στο εξωτερικό τηλέφωνο.
Remote Rcv Tone	Ορίζει το διψήφιο κωδικό απομακρυσμένης λήψης, για να ξεκινήσει η Remote Receive.
Send Header	Ορίζει εάν θα εκτυπώνονται οι πληροφορίες του αποστολέα στην κεφαλίδα των φαξ.
Company Name	Ορίζει το όνομα του αποστολέα που θα εκτυπώνεται στην κεφαλίδα των φαξ. Μπορείτε να εισαγάγετε έως και 30 αλφαριθμητικούς χαρακτήρες.
Phone Number	Ορίζει τον αριθμό φαξ του εκτυπωτή που θα εκτυπώνεται στην κεφαλίδα των φαξ.
Fax Cover Page	Ορίζει εάν θα προσαρτάται εξώφυλλο στα φαξ.
DRPD Pattern	Ορίζει τη ρύθμιση DRPD από Pattern1 σε Pattern7. Το DRPD είναι μια υπηρεσία που παρέχεται από ορισμένες εταιρείες τηλεπικοινωνιών.
Prefix Dial	Ορίζει εάν θα ρυθμιστεί πρόθεμα αριθμού κλήσης.
Prefix Dial Num	Ορίζει πρόθεμα αριθμού κλήσης έως και πέντε ψηφίων. Αυτός ο αριθμός καλείται πριν ξεκινήσει οποιοσδήποτε αριθμός αυτόματης κλήσης. Είναι χρήσιμο για την πρόσβαση στο Private Automatic Branch Exchange (PABX).
Discard Size	Ορίζει εάν θα απορρίπτεται το κείμενο ή εικόνες στο κάτω μέρος μιας σελίδας φαξ, όταν δεν χωρά ολόκληρη η σελίδα στο χαρτί εξόδου. Επιλέγοντας Auto Reduction, η σελίδα φαξ σμικρύνεται αυτόματα για να χωρέσει στο χαρτί εξόδου και δεν απορρίπτονται εικόνες ή κείμενο στο κάτω μέρος της σελίδας.

Επιλογή	Περιγραφή
ECM	Ορίζει εάν θα ενεργοποιηθεί το ECM. Για να χρησιμοποιήσετε το ECM, αυτή η λειτουργία θα πρέπει να υποστηρίζεται και από τα απομακρυσμένα μηχανήματα.
Extel Hook Thresh	Μπορείτε να επιλέξετε το χρονικό όριο ανίχνευσης του ακουστικού εξωτερικού τηλεφώνου για τις περιπτώσεις όπου δεν χρησιμοποιείται τηλεφωνική γραμμή.
Modem Speed	Ορίζει την ταχύτητα του δρομολογητή φαξ όταν παρουσιάζεται σφάλμα μετάδοσης ή λήψης φαξ.
Fax Activity	Ορίζει εάν θα εκτυπώνεται αυτόματα μια αναφορά δραστηριότητας φαξ μετά από κάθε 50 εισερχόμενες και εξερχόμενες επικοινωνίες φαξ.
Fax Transmit	Ορίζει εάν θα εκτυπώνεται μια αναφορά μετάδοσης μετά από κάθε μετάδοση φαξ ή μόνο όταν παρουσιάζεται σφάλμα.
Fax Broadcast	Ορίζει εάν θα εκτυπώνεται μια αναφορά μετάδοσης μετά από κάθε μετάδοση φαξ σε πολλαπλούς προορισμούς ή μόνο όταν παρουσιάζεται σφάλμα.
Region	Ορίζει την περιοχή όπου χρησιμοποιείται ο εκτυπωτής.

Prefix Dial

Σημείωση:
Το `Prefix Dial` *υποστηρίζει μόνο το περιβάλλον όπου αποστέλλετε ένα φαξ στον αριθμό της εξωτερικής γραμμής. Για να χρησιμοποιήσετε το* `Prefix Dial`*, θα πρέπει να κάνετε τα ακόλουθα από τον πίνακα χειριστή.*

1. Πατήστε το κουμπί **System**.
2. Επιλέξτε `Admin Menu` και, στη συνέχεια, πατήστε το κουμπί OK.
3. Επιλέξτε `Fax Settings` και, στη συνέχεια, πατήστε το κουμπί OK.
4. Επιλέξτε `Line Type` και, στη συνέχεια, πατήστε το κουμπί OK.
5. Επιλέξτε `PBX` και, στη συνέχεια, πατήστε το κουμπί OK.
6. Πατήστε το κουμπί (**Back**) για να επιστρέψετε στο προηγούμενο μενού.
7. Επιλέξτε `Prefix Dial` και, στη συνέχεια, πατήστε το κουμπί OK.
8. Επιλέξτε `On` και, στη συνέχεια, πατήστε το κουμπί OK.

9. Πατήστε το κουμπί (**Back**) για να επιστρέψετε στο προηγούμενο μενού.
10. Επιλέξτε `Prefix Dial Num` και, στη συνέχεια, πατήστε το κουμπί OK.
11. Εισαγάγετε έναν αριθμό προθέματος έως και πέντε ψηφίων, από 0–9, * και #.
12. Πατήστε το κουμπί OK όταν ο αριθμός προθέματος κλήσης στον πίνακα LCD είναι σωστός.
13. Επανεκκινήστε τον εκτυπωτή απενεργοποιώντας και, στη συνέχεια, ενεργοποιώντας ξανά το διακόπτη τροφοδοσίας.

Αλλαγή επιλογών ρύθμισης

Οι επιλογές του μενού φαξ μπορούν να οριστούν στις συχνότερα χρησιμοποιούμενες τιμές.

Για να δημιουργήσετε τις δικές σας προεπιλεγμένες ρυθμίσεις:

1. Πατήστε το κουμπί **System**.
2. Επιλέξτε `Defaults Settings` και, στη συνέχεια, πατήστε το κουμπί OK.
3. Επιλέξτε `Fax Defaults` και, στη συνέχεια, πατήστε το κουμπί OK.
4. Επιλέξτε το επιθυμητό στοιχείο μενού και, στη συνέχεια, πατήστε το κουμπί OK.
5. Επιλέξτε την επιθυμητή ρύθμιση ή εισαγάγετε την τιμή χρησιμοποιώντας το αριθμητικό πληκτρολόγιο και, στη συνέχεια, πατήστε το κουμπί OK.
6. Επαναλάβετε τα βήματα 4 και 5, ως απαιτείται.
7. Για επιστροφή στην προηγούμενη οθόνη, πατήστε το κουμπί (**Back**).

Εκτύπωση αναφοράς

Οι ακόλουθες αναφορές ενδέχεται να σας φανούν χρήσιμες κατά τη χρήση της λειτουργίας φαξ:

- Address Book List

Αυτή η λίστα παραθέτει όλες τις διευθύνσεις που είναι αποθηκευμένες στη μνήμη του εκτυπωτή, ως πληροφορίες Address Book.

❑ Fax Activity Report

Αυτή η αναφορά παραθέτει πληροφορίες σχετικά με τα 50 τελευταία φαξ που λάβατε ή στείλατε.

❑ Protocol Monitor

Αυτή η αναφορά παραθέτει την κατάσταση του πρωτοκόλλου κατά την αποστολή του τελευταίου φαξ.

❑ Αναφορά παρακολούθησης

Αυτή η αναφορά παραθέτει της λεπτομέρειες μιας εργασίας φαξ. Η αναφορά αυτή εκτυπώνεται με την επιτυχή αποστολή ενός φαξ.

❑ Αναφορά μετάδοσης

Αυτή η αναφορά παραθέτει της λεπτομέρειες μιας εργασίας φαξ. Η αναφορά αυτή εκτυπώνεται σε περίπτωση αποτυχίας μετάδοσης ενός φαξ.

❑ Αναφορά πολλαπλής αποστολής φαξ

Αυτή η αναφορά παραθέτει όλους τους προορισμούς μιας πολλαπλής αποστολής φαξ και το αποτέλεσμα της μετάδοσης για κάθε προορισμό.

Σημείωση:
Οι αναφορές και οι λίστες εκτυπώνονται στα Αγγλικά.

Για να εκτυπώσετε μια αναφορά ή λίστα:

1. Πατήστε το κουμπί **System**.
2. Επιλέξτε `Report / List` και, στη συνέχεια, πατήστε το κουμπί (OK).
3. Επιλέξτε την αναφορά που επιθυμείτε να εκτυπώσετε και, στη συνέχεια, πατήστε το κουμπί (OK).

   Η επιλεγμένη αναφορά ή λίστα, εκτυπώνεται.

Σημείωση:
Με την προαναφερόμενη διαδικασία δεν μπορείτε να εκτυπώσετε μη αυτόματα αναφορές παρακολούθησης, αναφορές μετάδοσης ή αναφορές πολλαπλής αποστολής φαξ. Αυτές εκτυπώνονται με την επιτυχή ολοκλήρωση κάθε εργασίας φαξ, ανάλογα με τη σχετική ρύθμιση. Για λεπτομέρειες σχετικά με τη ρύθμιση του χρόνου εκτύπωσής τους, ανατρέξτε στην ενότητα «Fax Transmit» στη σελίδα 289 ή «Fax Broadcast» στη σελίδα 289.

Κεφάλαιο 9

Χρήση των μενού του πίνακα χειριστή και του πληκτρολογίου

Κατανόηση των μενού του εκτυπωτή

Όταν δεν είστε διαχειριστής, η πρόσβαση στο Admin Menu μπορεί να είναι περιορισμένη. Αυτό αποτρέπει τη χρήση του πίνακα χειριστή από μη εξουσιοδοτημένους χρήστες για την ανεπίγνωστη αλλαγή των προεπιλεγμένων ρυθμίσεων των μενού, οι οποίες έχουν οριστεί από το διαχειριστή. Ωστόσο, μπορείτε να αλλάξετε ρυθμίσεις για μεμονωμένες εργασίες εκτύπωσης χρησιμοποιώντας το πρόγραμμα οδήγησης εκτυπωτή. Οι ρυθμίσεις εκτύπωσης που επιλέγονται από το πρόγραμμα οδήγησης του εκτυπωτή υπερισχύουν των προεπιλεγμένων ρυθμίσεων μενού που επιλέγονται από τον πίνακα χειριστή.

Report / List

Χρησιμοποιήστε το Report / List για να εκτυπώσετε διάφορους τύπους αναφορών και καταλόγων.

Σημείωση:

- *Απαιτείται κωδικός πρόσβασης για την είσοδο στο μενού* Report / List*, όταν το* Panel Lock Set *έχει οριστεί σε* Enable*. Σε αυτή την περίπτωση, εισαγάγετε τον κωδικό πρόσβασης που ορίσατε και πατήστε το κουμπί* OK*.*
- *Οι αναφορές και οι λίστες εκτυπώνονται στα Αγγλικά.*

System Settings

Σκοπός:
Εκτύπωση μιας λίστας με πληροφορίες όπως το όνομα του εκτυπωτή, ο σειριακός αριθμός και ο όγκος εκτύπωσης.

Για το Epson AcuLaser CX17NF/CX17WF, εκτυπώνονται επίσης και οι ρυθμίσεις δικτύου.

Panel Settings

Σκοπός:
Εκτύπωση μιας λεπτομερούς λίστας με όλες τις ρυθμίσεις των μενού του πίνακα χειριστή.

Usage History

Σκοπός:
Εκτύπωση μιας λεπτομερούς λίστας με τις εργασίες που έχουν διεκπεραιωθεί. Αυτή η λίστα περιέχει τις τελευταίες 50 εργασίες.

Error History

Σκοπός:
Εκτύπωση μιας λεπτομερούς λίστας με τις εμπλοκές χαρτιού και τα ανεπανόρθωτα σφάλματα.

Protocol Monitor (μόνο Epson AcuLaser CX17NF/CX17WF)

Σκοπός:
Εκτύπωση μιας λεπτομερούς λίστας με τα επιτηρούμενα πρωτόκολλα.

Address Book (μόνο Epson AcuLaser CX17NF/CX17WF)

Σκοπός:
Εκτύπωση της λίστας με τις διευθύνσεις που έχουν αποθηκευτεί ως πληροφορίες Address Book.

Fax Activity (μόνο Epson AcuLaser CX17NF/CX17WF)

Σκοπός:
Εκτύπωση αναφοράς των φαξ που λάβετε ή στείλατε πρόσφατα.

Billing Meters

Χρησιμοποιήστε τους `Billing Meters` για να ελέγξετε το συνολικό αριθμό των εκτυπωμένων σελίδων.

Τιμές:

Total Impression	Εμφανίζει το συνολικό αριθμό των έγχρωμων και μονόχρωμων εκτυπώσεων (Color Impression + Black Impression).
Color Impression	Εμφανίζει το συνολικό αριθμό των έγχρωμων εκτυπώσεων.
Black Impression	Εμφανίζει το συνολικό αριθμό των μονόχρωμων εκτυπώσεων.

Admin Menu

Χρησιμοποιήστε το Admin Menu για να διαμορφώσετε διάφορες λειτουργίες του εκτυπωτή.

Σημείωση:
Απαιτείται κωδικός πρόσβασης για την είσοδο στο μενού Admin Menu, όταν το Panel Lock Set έχει οριστεί σε Enable. Σε αυτή την περίπτωση, εισαγάγετε τον κωδικό πρόσβασης που ορίσατε και πατήστε το κουμπί OK.

Phone Book (μόνο Epson AcuLaser CX17NF/CX17WF)

Χρησιμοποιήστε το μενού Phone Book για να διαμορφώσετε τις ρυθμίσεις ταχείας και ομαδικής κλήσης.

Speed Dial

Σκοπός:
Αποθήκευση έως και 99 αριθμών συχνής κλήσης, σε θέσεις ταχείας κλήσης.

Σημείωση:
Οι πρώτες οκτώ καταχωρήσεις εκχωρούνται στα κουμπιά άμεσης λειτουργίας στον πίνακα χειριστή

Δείτε επίσης:
«Αποθήκευση αριθμού για ταχεία κλήση» στη σελίδα 256.

Group Dial

Σκοπός:
Δημιουργία μιας ομάδας προορισμών φαξ και αντιστοίχησή της με 2-ψήφιο κωδικό κλήσης. Μπορείτε να καταχωρήσετε έως και 6 κωδικούς ομαδικής κλήσης.

Δείτε επίσης:
«Ρύθμιση ομαδικής κλήσης» στη σελίδα 258.

Network (μόνο Epson AcuLaser CX17NF/CX17WF)

Χρησιμοποιήστε το μενού Network για να αλλάξετε τις ρυθμίσεις του εκτυπωτή που αφορούν τις εργασίες που αποστέλλονται στον εκτυπωτή μέσω του δικτύου.

Σημείωση:
Οι τιμές που επισημαίνονται με έναν αστερίσκο (*) είναι οι εργοστασιακά προεπιλεγμένες τιμές του μενού.

Ethernet

Σκοπός:
Ορισμός της ταχύτητας επικοινωνίας και των ρυθμίσεων αμφίδρομης λειτουργίας του Ethernet. Η αλλαγή εφαρμόζεται μετά από την απενεργοποίηση και εκ νέου ενεργοποίηση του εκτυπωτή.

Τιμές:

Auto*	Ανιχνεύει αυτόματα τις ρυθμίσεις Ethernet.
10BASE-T Half	Χρησιμοποιεί 10base-T ημι-αμφίδρομο.
10BASE-T Full	Χρησιμοποιεί 10base-T πλήρως αμφίδρομο.
100BASE-TX Half	Χρησιμοποιεί 100base-T ημι-αμφίδρομο.
100BASE-TX Full	Χρησιμοποιεί 100base-T πλήρως αμφίδρομο.

Σημείωση:
Αυτό το στοιχείο εμφανίζεται μόνο όταν ο εκτυπωτής είναι συνδεδεμένος σε ενσύρματο δίκτυο.

Status (μόνο Epson AcuLaser CX17WF)

Σκοπός:
Εμφάνιση των πληροφοριών σχετικά με την ισχύ του σήματος της ασύρματης σύνδεσης. Δεν μπορούν να πραγματοποιηθούν αλλαγές στον πίνακα χειριστή για τη βελτίωση της κατάστασης της ασύρματης σύνδεσης.

Τιμές:

Good	Υποδεικνύει καλή ισχύ σήματος.
Acceptable	Υποδεικνύει οριακή ισχύ σήματος.
Low	Υποδεικνύει ανεπαρκή ισχύ σήματος.
No Reception	Υποδεικνύει ότι δεν λαμβάνεται σήμα.

Σημείωση:
Αυτό το στοιχείο εμφανίζεται μόνο όταν ο εκτυπωτής είναι συνδεδεμένος σε ασύρματο δίκτυο.

Wireless Setup (μόνο Epson AcuLaser CX17WF)

Σκοπός:
Διαμόρφωση της διασύνδεσης ασύρματου δικτύου.

Τιμές:

Manual Setup	**Enter Network (SSID)**	Ορίστε ένα όνομα για το χαρακτηρισμό του ασύρματου δικτύου. Μπορείτε να εισαγάγετε έως και 32 αλφαριθμητικούς χαρακτήρες.		
	Infrastructure	Επιλέξτε το κατά τη διαμόρφωση της ρύθμισης ασύρματης σύνδεσης μέσω του σημείου πρόσβασης, όπως ασύρματος δρομολογητής.		
		No Security	Ορίστε το **No Security** για να διαμορφώσετε τη ρύθμιση ασύρματης σύνδεσης χωρίς να καθορίσετε μέθοδο ασφάλειας από τα WEP, WPA-PSK-TKIP, WPA-PSK-AES και WPA2-PSK-AES.	
		WEP(64Bit)	Ορίστε το κλειδί WEP 64bit που θα χρησιμοποιείται στο ασύρματο δίκτυο. Εισαγάγετε 10 δεκαεξαδικούς χαρακτήρες.	
			Transmit Key	Ορίστε το κλειδί μετάδοσης από τα **WEP Key 1**, **WEP Key 2**, **WEP Key 3** και **WEP Key 4**.
		WEP(128Bit)	Ορίστε το κλειδί WEP 128bit που θα χρησιμοποιείται στο ασύρματο δίκτυο. Εισαγάγετε 26 δεκαεξαδικούς χαρακτήρες.	
			Transmit Key	Ορίστε το κλειδί μετάδοσης από τα **WEP Key 1**, **WEP Key 2**, **WEP Key 3** και **WEP Key 4**.
		WPA-PSK-TKIP	Επιλέξτε το για να διαμορφώσετε τη ρύθμιση ασύρματης σύνδεσης με τη μέθοδο ασφάλειας WPA-PSK-TKIP.	
			PassPhrase Entry	Καθορίστε μια συνθηματική φράση από 8 έως 63 αλφαριθμητικούς χαρακτήρες, μόνο όταν έχει επιλεγεί το WPA-PSK-TKIP στο **Encryption Type**.
		WPA-PSK-AES	Επιλέξτε το για να διαμορφώσετε τη ρύθμιση ασύρματης σύνδεσης με τη μέθοδο ασφάλειας WPA-PSK-AES.	
			PassPhrase Entry	Καθορίστε μια συνθηματική φράση από 8 έως 63 αλφαριθμητικούς χαρακτήρες, μόνο όταν έχει επιλεγεί το WPA-PSK-AES στο **Encryption Type**.
		WPA2-PSK-AES	Επιλέξτε το για να διαμορφώσετε τη ρύθμιση ασύρματης σύνδεσης με τη μέθοδο ασφάλειας WPA2-PSK-AES.	
			PassPhrase Entry	Καθορίστε μια συνθηματική φράση από 8 έως 63 αλφαριθμητικούς χαρακτήρες, μόνο όταν έχει επιλεγεί το WPA2-PSK-AES στο **Encryption Type**.

	Ad-hoc	Επιλέξτε το για να διαμορφώσετε τη ρύθμιση ασύρματης σύνδεσης χωρίς το σημείο πρόσβασης, όπως ασύρματος δρομολογητής.		
		No Security	Ορίστε το **No Security** για να διαμορφώσετε τη ρύθμιση ασύρματης σύνδεσης χωρίς να καθορίσετε μέθοδο ασφάλειας από το WEP.	
		WEP(64Bit)	Ορίστε το κλειδί WEP 64bit που θα χρησιμοποιείται στο ασύρματο δίκτυο. Εισαγάγετε 10 δεκαεξαδικούς χαρακτήρες.	
			Transmit Key	Ορίστε το κλειδί μετάδοσης από τα **WEP Key 1**, **WEP Key 2**, **WEP Key 3** και **WEP Key 4**.
		WEP(128Bit)	Ορίστε το κλειδί WEP 128bit που θα χρησιμοποιείται στο ασύρματο δίκτυο. Εισαγάγετε 26 δεκαεξαδικούς χαρακτήρες.	
			Transmit Key	Ορίστε το κλειδί μετάδοσης από τα **WEP Key 1**, **WEP Key 2**, **WEP Key 3** και **WEP Key 4**.
WPS	**Push Button Control**	**PBC Start**	**No***	Απενεργοποιεί τη μέθοδο ασφάλειας WPS-PBC.
			Yes	Διαμορφώνει τη ρύθμιση ασύρματης σύνδεσης με τη μέθοδο ασφάλειας WPS-PBC.
	PIN Code	**Start Configuration**	Διαμορφώνει τη ρύθμιση ασύρματης σύνδεσης χρησιμοποιώντας τον κωδικό PIN που εκχωρείται αυτόματα από τον εκτυπωτή.	
		Print PIN Code	Εκτυπώνει τον κωδικό PIN. Επιβεβαιώστε το κατά την εισαγωγή του κωδικού PIN στον υπολογιστή σας.	

Σημείωση:
Αυτό το στοιχείο εμφανίζεται μόνο όταν ο εκτυπωτής είναι συνδεδεμένος σε ασύρματο δίκτυο.

Reset Wireless (μόνο Epson AcuLaser CX17WF)

Σκοπός:
Αρχικοποίηση των ρυθμίσεων ασύρματου δικτύου. Μετά την εκτέλεση αυτής της λειτουργίας και την επανεκκίνηση του εκτυπωτή, όλες οι ρυθμίσεις ασύρματου δικτύου επανέρχονται στις εργοστασιακά προεπιλεγμένες τιμές τους.

Τιμές:

No*	Δεν επαναφέρει τη ρύθμιση ασύρματης σύνδεσης.
Yes	Επαναφέρει τη ρύθμιση ασύρματης σύνδεσης.

Σημείωση:
Αυτό το στοιχείο εμφανίζεται μόνο όταν ο εκτυπωτής είναι συνδεδεμένος σε ασύρματο δίκτυο.

TCP/IP

Σκοπός:
Διαμόρφωση των ρυθμίσεων TCP/IP. Η αλλαγή εφαρμόζεται μετά από την απενεργοποίηση και εκ νέου ενεργοποίηση του εκτυπωτή.

Τιμές:

IP Mode	**Dual Stack***		Χρησιμοποιεί IPv4 και IPv6 για τον ορισμό της διεύθυνσης IP.
	IPv4		Χρησιμοποιεί IPv4 για τον ορισμό της διεύθυνσης IP.
IPv4	**Get IP Address**	**DHCP/AutoIP***	Ορίζει αυτόματα τη διεύθυνση IP.
		BOOTP	Χρησιμοποιεί BOOTP για τον ορισμό της διεύθυνσης IP.
		RARP	Χρησιμοποιεί RARP για τον ορισμό της διεύθυνσης IP.
		DHCP	Χρησιμοποιεί DHCP για τον ορισμό της διεύθυνσης IP.
		Panel	Ενεργοποιεί τη διεύθυνση IP στον πίνακα χειριστή.
	IP Address		Ορίζει χειροκίνητα τη διεύθυνση IP που εκχωρείται στον εκτυπωτή.
	Subnet Mask		Ορίζει χειροκίνητα τη μάσκα υποδικτύου.
	Gateway Address		Ορίζει αυτόματα τη διεύθυνση πύλης.

Σημείωση:
Για να διαμορφώσετε τις ρυθμίσεις IPv6, χρησιμοποιήστε το EpsonNet Config.

Protocol

Σκοπός:
Ενεργοποίηση ή απενεργοποίηση του κάθε πρωτοκόλλου. Η αλλαγή εφαρμόζεται μετά από την απενεργοποίηση και εκ νέου ενεργοποίηση του εκτυπωτή.

Τιμές:

LPD	**Disable**	Απενεργοποιεί τη θύρα Δαίμονας εκτυπωτή γραμμής (LPD).
	Enable*	Ενεργοποιεί τη θύρα LPD.
Port 9100	**Disable**	Απενεργοποιεί τη θύρα 9100.
	Enable*	Ενεργοποιεί τη θύρα 9100.
WSD	**Disable**	Απενεργοποιεί τη θύρα WSD.
	Enable*	Ενεργοποιεί τη θύρα WSD.
SNMP	**Disable**	Απενεργοποιεί τη θύρα UDP Απλό πρωτόκολλο διαχείρισης δικτύου (SNMP).
	Enable*	Ενεργοποιεί τη θύρα SNMP UDP.
StatusMessenger	**Disable**	Απενεργοποιεί τη λειτουργία StatusMessenger.
	Enable*	Ενεργοποιεί τη λειτουργία StatusMessenger.
InternetServices	**Disable**	Απενεργοποιεί την πρόσβαση στο EpsonNet Config που είναι ενσωματωμένο στον εκτυπωτή.
	Enable*	Ενεργοποιεί την πρόσβαση στο EpsonNet Config που είναι ενσωματωμένο στον εκτυπωτή.
LLTD	**Disable**	Απενεργοποιεί το LLTD.
	Enable*	Ενεργοποιεί το LLTD.
Bonjour(mDNS)	**Disable**	Απενεργοποιεί το Bonjour (mDNS).
	Enable*	Ενεργοποιεί το Bonjour (mDNS).

Initialize NVM

Σκοπός:
Αρχικοποίηση δεδομένων ενσύρματου δικτύου που είναι αποθηκευμένα σε Μη πτητική μνήμη (NVM). Μετά την εκτέλεση αυτής της λειτουργίας και την επανεκκίνηση του εκτυπωτή, όλες οι ρυθμίσεις ενσύρματου δικτύου επανέρχονται στις προεπιλεγμένες τιμές τους.

Τιμές:

Yes	Αρχικοποιεί τα δεδομένα ενσύρματου δικτύου που είναι αποθηκευμένα σε Μη πτητική μνήμη (NVM).

No*	Δεν αρχικοποιεί τα δεδομένα ενσύρματου δικτύου που είναι αποθηκευμένα σε Μη πτητική μνήμη (NVM).

Fax Settings (μόνο Epson AcuLaser CX17NF/CX17WF)

Χρησιμοποιήστε το μενού Fax Settings για να διαμορφώσετε τις βασικές ρυθμίσεις φαξ.

Σημείωση:
Οι τιμές που επισημαίνονται με έναν αστερίσκο (*) είναι οι εργοστασιακά προεπιλεγμένες τιμές του μενού.

Ans Select

Σκοπός:
Επιλογή της προεπιλεγμένης κατάστασης λήψης φαξ.

Τιμές:

TEL Mode	Η αυτόματη λήψη φαξ είναι απενεργοποιημένη. Μπορείτε να λάβετε ένα φαξ σηκώνοντας το ακουστικό του εξωτερικού τηλεφώνου, πατώντας τον κωδικό απομακρυσμένης λήψης και, στη συνέχεια, το κουμπί ◇ (**Start**).
FAX Mode*	Λαμβάνει αυτόματα τα φαξ.
TEL/FAX Mode	Όταν ο εκτυπωτής λαμβάνει ένα εισερχόμενο φαξ, το εξωτερικό τηλέφωνο κουδουνίζει για το χρονικό διάστημα που έχει οριστεί στο Auto Ans. TEL/FAX και, στη συνέχεια, ο εκτυπωτής προχωρά σε αυτόματη λήψη του φαξ. Εάν η εισερχόμενη κλήση δεν είναι φαξ, ο εκτυπωτής ηχεί μια ένδειξη 'μπιπ' από το εσωτερικό μεγάφωνο, υποδεικνύοντας ότι η κλήση είναι τηλεφωνική.
Ans/FAX Mode	Ο εκτυπωτής μπορεί να μοιραστεί μια τηλεφωνική γραμμή με έναν τηλεφωνητή. Σε αυτή την κατάσταση, ο εκτυπωτής παρακολουθεί το σήμα φαξ και απαντά στη γραμμή εάν ανιχνεύσει τόνους φαξ. Εάν στις τηλεφωνικές επικοινωνίες της χώρας σας (όπως Γερμανία, Σουηδία, Δανία, Αυστρία, Βέλγιο, Ιταλία, Γαλλία και Ελβετία) χρησιμοποιείται σειριακή μετάδοση, αυτή η κατάσταση δεν υποστηρίζεται.
DRPD Mode	Πριν χρησιμοποιήσετε την επιλογή Distinctive Ring Pattern Detection (DRPD), η εταιρεία τηλεπικοινωνιών θα πρέπει να έχει εγκαταστήσει μια υπηρεσία χαρακτηριστικού ήχου κλήσης στην τηλεφωνική σας γραμμή. Αφού λάβετε ξεχωριστό αριθμό για φαξ με χαρακτηριστικό μοτίβο κουδουνίσματος από την εταιρεία τηλεπικοινωνιών, διαμορφώστε τη ρύθμιση φαξ έτσι ώστε να παρακολουθείται το συγκεκριμένο μοτίβο κουδουνίσματος.

Auto Answer Fax

Σκοπός:
Ορισμός του χρονικού διαστήματος μετάβασης του εκτυπωτή στην κατάσταση λήψης φαξ μετά από εισερχόμενη κλήση. Το διάστημα μπορεί να οριστεί εντός του εύρους 0 έως 255 δευτερόλεπτα. Η προεπιλεγμένη τιμή είναι 0 δευτερόλεπτα.

Auto Ans. TEL/FAX

Σκοπός:
Ορισμός του χρονικού διαστήματος μετάβασης του εκτυπωτή στην κατάσταση λήψης φαξ μετά από τη λήψη εισερχόμενης κλήσης από το εξωτερικό τηλέφωνο. Το διάστημα μπορεί να οριστεί εντός του εύρους 0 έως 255 δευτερόλεπτα. Η προεπιλεγμένη τιμή είναι έξι δευτερόλεπτα.

Auto Ans. Ans/FAX

Σκοπός:
Ορισμός του χρονικού διαστήματος μετάβασης του εκτυπωτή στην κατάσταση λήψης φαξ μετά από τη λήψη εισερχόμενης κλήσης από τον εξωτερικό τηλεφωνητή. Το διάστημα μπορεί να οριστεί εντός του εύρους 0 έως 255 δευτερόλεπτα. Η προεπιλεγμένη τιμή είναι 21 δευτερόλεπτα.

Line Monitor

Σκοπός:
Ορισμός της έντασης της παρακολούθησης γραμμής, η οποία παρακολουθεί ηχητικά μια μετάδοση μέσω του εσωτερικού μεγαφώνου μέχρι να πραγματοποιηθεί σύνδεση.

Τιμές:

Off	Απενεργοποιεί την ένταση της παρακολούθησης γραμμής.
Min	Ορίζει την ένταση της παρακολούθησης γραμμής.
Middle*	
Max	

Ring Tone Volume

Σκοπός:
Ορισμός της έντασης του ήχου κλήσης, ο οποίος υποδεικνύει ότι η εισερχόμενη κλήση είναι τηλεφωνική, μέσω του εσωτερικού μεγαφώνου όταν το `Ans Select` έχει οριστεί σε `TEL/FAX Mode`.

Τιμές:

Off	Απενεργοποιεί την ένταση του ήχου κλήσης.
Min	Ορίζει την ένταση του ήχου κλήσης.
Middle	
Max*	

Line Type

Σκοπός:
Επιλογή του τύπου της γραμμής.

Τιμές:

PSTN*	Ορίζει τον τύπο της γραμμής σε PSTN.
PBX	Ορίζει τον τύπο της γραμμής σε PBX.

Dialing Type

Σκοπός:
Επιλογή του τύπου κλήσης.

Τιμές:

Tone*	Ορίζει τον τύπο κλήσης σε Tone.
DP (10pps)	Ορίζει τον τύπο κλήσης σε παλμική κλήση (10 παλμοί το δευτερόλεπτο).
DP (20pps)	Ορίζει τον τύπο κλήσης σε παλμική κλήση (20 παλμοί το δευτερόλεπτο).

Σημείωση:
- *Αυτό το μενού δεν εμφανίζεται όταν η* Region *έχει οριστεί σε* South Africa.
- *Οι διαθέσιμες τιμές διαφέρουν ανάλογα με την περιοχή που έχει οριστεί στην* Region.

Interval Timer

Σκοπός:
Ορισμός του χρονικού διαστήματος ανάμεσα στις απόπειρες μετάδοσης, εντός του εύρους 3 έως 255 δευτερόλεπτα. Η προεπιλεγμένη τιμή είναι οκτώ δευτερόλεπτα.

Number of Redial

Σκοπός:
Ορισμός του αριθμού των αποπειρών επανάκλησης όταν όταν αριθμός του φαξ προορισμού είναι απασχολημένος, εντός του εύρους 0 έως 9. Εάν εισαγάγετε **0**, ο εκτυπωτής δεν θα προχωρήσει σε επανάκληση. Η προεπιλεγμένη τιμή είναι 3.

Redial Delay

Σκοπός:
Ορισμός του χρονικού διαστήματος ανάμεσα στις απόπειρες επανάκλησης, εντός του εύρους 1 έως 15 λεπτά. Η προεπιλεγμένη τιμή είναι ένα.

Junk Fax Filter

Σκοπός:
Απόρριψη φαξ που αποστέλλονται από ανεπιθύμητους αριθμούς και αποδοχή των φαξ μόνο από τους αριθμούς που έχουν καταχωρηθεί στο Address Book.

Τιμές:

Off*	Δεν απορρίπτει τα φαξ που αποστέλλονται από ανεπιθύμητους αριθμούς.
On	Απορρίπτει τα φαξ που αποστέλλονται από ανεπιθύμητους αριθμούς.

Σημείωση:
Μην αμελήσετε να καταχωρήσετε στο Address Book τους αριθμούς φαξ από τους οποίους θα επιτρέπεται η λήψη φαξ, πριν χρησιμοποιήσετε `Junk Fax Filter`.

Remote Receive

Σκοπός:
Λήψη φαξ πατώντας έναν κωδικό απομακρυσμένης λήψης στο εξωτερικό τηλέφωνο, σηκώνοντας το ακουστικό του τηλεφώνου.

Τιμές:

Off*	Δεν λαμβάνει φαξ πατώντας έναν κωδικό απομακρυσμένης λήψης στο εξωτερικό τηλέφωνο.
On	Λαμβάνει φαξ πατώντας έναν κωδικό απομακρυσμένης λήψης στο εξωτερικό τηλέφωνο.

Remote Rcv Tone

Σκοπός:
Ορισμός του διψήφιου κωδικού απομακρυσμένης λήψης, για να ξεκινήσει η `Remote Receive`.

Send Header

Σκοπός:
Εκτύπωση των πληροφοριών αποστολέα στην κεφαλίδα των φαξ.

Τιμές:

Off	Δεν εκτυπώνει τις πληροφορίες αποστολέα στην κεφαλίδα των φαξ.
On*	Εκτυπώνει τις πληροφορίες αποστολέα στην κεφαλίδα των φαξ.

Company Name

Σκοπός:
Ορισμός του ονόματος του αποστολέα που θα εκτυπώνεται στην κεφαλίδα των φαξ. Μπορείτε να εισαγάγετε έως και 30 αλφαριθμητικούς χαρακτήρες.

Phone Number

Σκοπός:
Ορισμός του αριθμού φαξ του εκτυπωτή που θα εκτυπώνεται στην κεφαλίδα των φαξ.

Fax Cover Page

Σκοπός:
Ορισμός του εάν θα προσαρτάται εξώφυλλο στα φαξ.

Τιμές:

Off*	Δεν προσαρτάται εξώφυλλο στα φαξ.
On	Προσαρτάται εξώφυλλο στα φαξ.

DRPD Pattern

Σκοπός:
Παροχή ξεχωριστού αριθμού για φαξ με χαρακτηριστικό μοτίβο κουδουνίσματος.

Τιμές:

Pattern1-7	Το DRPD είναι μια υπηρεσία που παρέχεται από ορισμένες εταιρείες τηλεπικοινωνιών. Τα μοτίβα DRPD καθορίζονται από την εταιρεία τηλεπικοινωνιών που χρησιμοποιείτε. Παρακάτω εμφανίζονται τα μοτίβα που παρέχονται με τον εκτυπωτή σας:
	Pattern1
	Pattern2
	Pattern3
	Pattern4
	Pattern5
	Pattern6
	Pattern7
	Ζητήστε από την εταιρεία τηλεπικοινωνιών να σας συμβουλεύσει ποιο μοτίβο πρέπει να επιλέξετε για να χρησιμοποιήσετε την υπηρεσία. Για παράδειγμα, το Pattern7 είναι το χαρακτηριστικό μοτίβο κουδουνίσματος FaxAbility στην Νέα Ζηλανδία: κουδουνίζει για 400ms, σταματά για 800ms, κουδουνίζει για 400ms και σταματά για 1400ms. Αυτό το μοτίβο επαναλαμβάνεται ξανά και ξανά. Αυτός ο εκτυπωτής ανταποκρίνεται μόνο σε ρυθμούς χαρακτηριστικής ειδοποίησης DA4 στην Νέα Ζηλανδία.

Prefix Dial

Σκοπός:
Επιλογή εάν θα οριστεί πρόθεμα αριθμού κλήσης.

Τιμές:

Off*	Δεν ορίζει πρόθεμα αριθμού κλήσης.
On	Ορίζει πρόθεμα αριθμού κλήσης.

Prefix Dial Num

Σκοπός:
Ορισμός προθέματος αριθμού κλήσης έως και πέντε ψηφίων. Αυτός ο αριθμός καλείται πριν ξεκινήσει οποιοσδήποτε αριθμός αυτόματης κλήσης. Είναι χρήσιμο για την πρόσβαση στο Private Automatic Branch Exchange (PABX).

Discard Size

Σκοπός:
Ορισμός του εάν θα απορρίπτεται το κείμενο ή εικόνες στο κάτω μέρος μιας σελίδας φαξ, όταν δεν χωρά ολόκληρη η σελίδα στο χαρτί εξόδου.

Τιμές:

Off	Εκτυπώνει τα περισσευούμενα στοιχεία στο κάτω μέρος μιας σελίδας φαξ, χωρίς να τα απορρίπτει.
On	Απορρίπτει τα περισσευούμενα στοιχεία στο κάτω μέρος μιας σελίδας φαξ.
Auto Reduction*	Σμικραίνει αυτόματα τη σελίδα φαξ ώστε να χωρέσει στο χαρτί εξόδου.

ECM

Σκοπός:
Ορισμός του εάν θα ενεργοποιηθεί η Κατάσταση διόρθωσης σφαλμάτων (ECM). Για να χρησιμοποιήσετε το ECM, αυτή η λειτουργία θα πρέπει να υποστηρίζεται και από τα απομακρυσμένα μηχανήματα.

Τιμές:

Off	Απενεργοποιεί το ECM.

On*	Ενεργοποιεί το ECM.

Extel Hook Thresh

Σκοπός:
Επιλογή του χρονικού ορίου ανίχνευσης του ακουστικού εξωτερικού τηλεφώνου για τις περιπτώσεις όπου δεν χρησιμοποιείται τηλεφωνική γραμμή.

Τιμές:

Lower	Ορίζει το χρονικό όριο ανίχνευσης του ακουστικού εξωτερικού τηλεφώνου σε `Lower`.
Normal*	Ορίζει το χρονικό όριο ανίχνευσης του ακουστικού εξωτερικού τηλεφώνου σε `Normal`.
Higher	Ορίζει το χρονικό όριο ανίχνευσης του ακουστικού εξωτερικού τηλεφώνου σε `Higher`.

Modem Speed

Σκοπός:
Ορισμός της ταχύτητας του δρομολογητή φαξ όταν παρουσιάζεται σφάλμα μετάδοσης ή λήψης φαξ.

Τιμές:

2.4 Kbps
4.8 Kbps
9.6 Kbps
14.4 Kbps
33.6 Kbps*

Fax Activity

Σκοπός:
Ορισμός του εάν θα εκτυπώνεται αυτόματα μια αναφορά δραστηριότητας φαξ μετά από κάθε 50 εισερχόμενες και εξερχόμενες επικοινωνίες φαξ.

Τιμές:

Auto Print*	Εκτυπώνει αυτόματα μια αναφορά δραστηριότητας φαξ μετά από κάθε 50 εισερχόμενες και εξερχόμενες επικοινωνίες φαξ.
No Auto Print	Δεν εκτυπώνει αυτόματα αναφορά δραστηριότητας φαξ.

Fax Transmit

Σκοπός:
Ορισμός του εάν θα εκτυπώνεται μια αναφορά μετάδοσης μετά από κάθε μετάδοση φαξ ή μόνο όταν παρουσιάζεται σφάλμα.

Τιμές:

Print Always	Εκτυπώνει μια αναφορά μετάδοσης μετά από κάθε μετάδοση φαξ.
Print On Error*	Εκτυπώνει αναφορά μετάδοσης μόνο σε περίπτωση σφάλματος.
Print Disable	Δεν εκτυπώνει αναφορά μετάδοσης μετά από κάθε μετάδοση φαξ.

Fax Broadcast

Σκοπός:
Ορισμός του εάν θα εκτυπώνεται μια αναφορά μετάδοσης μετά από κάθε μετάδοση φαξ σε πολλαπλούς προορισμούς ή μόνο όταν παρουσιάζεται σφάλμα.

Τιμές:

Print Always*	Εκτυπώνει μια αναφορά μετάδοσης μετά από κάθε μετάδοση φαξ.
Print On Error	Εκτυπώνει αναφορά μετάδοσης μόνο σε περίπτωση σφάλματος.
Print Disable	Δεν εκτυπώνει αναφορά μετάδοσης μετά από κάθε μετάδοση φαξ σε πολλαπλούς προορισμούς.

Region

Σκοπός:
Ορισμός της περιοχής όπου χρησιμοποιείται ο εκτυπωτής.

System Settings

Χρησιμοποιήστε το `System Settings` για να διαμορφώσετε διάφορες λειτουργίες του εκτυπωτή.

Σημείωση:
Οι τιμές που επισημαίνονται με έναν αστερίσκο (*) είναι οι εργοστασιακά προεπιλεγμένες τιμές του μενού.

Power Saving Timer

Σκοπός:
Ορισμός του χρονικού διαστήματος για μετάβαση στην κατάσταση εξοικονόμησης ενέργειας.

Τιμές:

Low Power Timer	**5min***	Ορίζει το χρόνο που παρέρχεται πριν ο εκτυπωτής εισέλθει στην κατάσταση Low Power (Χαμηλής ισχύος) μετά την ολοκλήρωση μιας εργασίας.
	5–30min	
Sleep Timer	**6min***	Ορίζει το χρόνο που παρέρχεται πριν ο εκτυπωτής εισέλθει στην κατάσταση Sleep αφού μεταβεί στην κατάσταση Low Power (Χαμηλής ισχύος).
	1–6min	

Εισαγάγετε **5** στο `Low Power Timer` ώστε ο εκτυπωτής να μεταβαίνει στην κατάσταση Low Power (Χαμηλής ισχύος) πέντε λεπτά μετά την ολοκλήρωση της εργασίας. Με αυτόν τον τρόπο καταναλώνεται λιγότερη ενέργεια, αλλά απαιτείται περισσότερος χρόνος προθέρμανσης για τον εκτυπωτή. Εισαγάγετε **5** εάν ο εκτυπωτής σας μοιράζεται το ηλεκτρικό κύκλωμα με το φωτισμό του δωματίου και παρατηρήσετε ότι το φως αναβοσβήνει.

Επιλέξτε υψηλή τιμή εάν ο εκτυπωτής σας βρίσκεται σε συνεχή χρήση. Στις περισσότερες περιπτώσεις, αυτό διατηρεί τον εκτυπωτή έτοιμο για λειτουργία με ελάχιστο χρόνο προθέρμανσης. Επιλέξτε μια τιμή από 5 έως 30 λεπτά για την κατάσταση Low Power (Χαμηλής ισχύος), εάν επιθυμείτε ισορροπία ανάμεσα στην κατανάλωση ενέργειας και τη συντομότερη περίοδο προθέρμανσης.

Ο εκτυπωτής επιστρέφει αυτόματα στη λειτουργία αναμονής από την κατάσταση εξοικονόμησης ενέργειας όταν λαμβάνει δεδομένα από τον υπολογιστή. Στην κατάσταση Low Power (Χαμηλής ισχύος), μπορείτε επίσης να επαναφέρετε τον εκτυπωτή στη λειτουργία αναμονής πατώντας οποιοδήποτε κουμπί στον πίνακα χειριστή. Στην κατάσταση Sleep, μπορείτε επίσης να επαναφέρετε τον εκτυπωτή στη λειτουργία αναμονής πατώντας το κουμπί (**Energy Saver**).

Auto Reset

Σκοπός:
Αυτόματη επαναφορά των ρυθμίσεων αντιγραφής, σάρωσης ή φαξ στις προεπιλεγμένες τιμές τους και επιστροφή στη λειτουργία αναμονής, εάν δεν ορίσετε ρυθμίσεις εντός ενός προκαθορισμένου χρονικού διαστήματος. (Η λειτουργία φαξ είναι διαθέσιμη μόνο στο Epson AcuLaser CX17NF/CX17WF.)

Τιμές:

45sec*
1min
2min
3min
4min

Fault Time-Out

Σκοπός:
Καθορισμός του χρόνου που παρέρχεται πριν ο εκτυπωτής ακυρώσει μια εργασία που έχει διακοπεί με μη κανονικό τρόπο. Η εργασία ακυρώνεται εάν λήξει ο χρόνος της.

Τιμές:

Off		Απενεργοποιεί τη λήξη χρόνου σφάλματος.
On	**60sec***	Καθορίζει το χρόνο που παρέρχεται πριν ο εκτυπωτής ακυρώσει μια εργασία που έχει διακοπεί με μη κανονικό τρόπο.
	3–300sec	

Job Time-Out

Σκοπός:
Ορισμός του χρονικού διαστήματος που αναμένει ο εκτυπωτής την άφιξη των δεδομένων από τον υπολογιστή. Η εργασία ακυρώνεται εάν λήξει ο χρόνος της.

Τιμές:

Off		Απενεργοποιεί τη λήξη χρόνου εργασίας.
On	**30sec***	Ορίζει το χρονικό διάστημα που αναμένει ο εκτυπωτής την άφιξη των δεδομένων από τον υπολογιστή.
	5–300sec	

Clock Settings

Σκοπός:
Ορισμός ημερομηνίας και ώρας, και της τοπικής ζώνης ώρας του εκτυπωτή.

Τιμές:

Set Date	Ορίζει την τρέχουσα ημερομηνία.	
Set Time	Ορίζει την τρέχουσα ώρα.	
Date Format	**yy / mm / dd**	Ορίζει τη μορφή της ημερομηνίας.
	mm / dd / yy	
	dd / mm / yy*	
Time Format	**12H***	Ορίζει τη μορφή της ώρας.
	24H	
Time Zone	Ορίζει τη ζώνη ώρας.	

Alert Tone

Σκοπός:
Διαμόρφωση των ρυθμίσεων για τους τόνους που ακούγονται από τον εκτυπωτή κατά τη διάρκεια της λειτουργίας όταν εμφανίζεται ένα μήνυμα προειδοποίησης.

Τιμές:

Panel Select Tone	**Off***	Δεν ηχεί τόνος όταν η εισαγωγή στον πίνακα χειριστή είναι σωστή.
	Min	Ηχεί τόνος στην καθορισμένη ένταση, όταν η εισαγωγή στον πίνακα χειριστή είναι σωστή.
	Middle	
	Max	
Panel Alert Tone	**Off***	Δεν ηχεί τόνος όταν η εισαγωγή στον πίνακα χειριστή είναι λανθασμένη.
	Min	Ηχεί τόνος στην καθορισμένη ένταση, όταν η εισαγωγή στον πίνακα χειριστή είναι λανθασμένη.
	Middle	
	Max	
Auto Clear Alert	**Off***	Δεν ηχεί τόνος πριν ο εκτυπωτής εκτελέσει αυτόματη εκκαθάριση.
	Min	Ηχεί τόνος στην καθορισμένη ένταση, πέντε δευτερόλεπτα πριν ο εκτυπωτής εκτελέσει αυτόματη εκκαθάριση.
	Middle	
	Max	

Job Tone	**Off**	Δεν ηχεί τόνος όταν ολοκληρώνεται μια εργασία.
	Min	Ηχεί τόνος στην καθορισμένη ένταση, όταν ολοκληρώνεται μια εργασία.
	Middle*	
	Max	
Alert Tone	**Off**	Δεν ηχεί τόνος όταν παρουσιάζεται κάποιο πρόβλημα.
	Min	Ηχεί τόνος στην καθορισμένη ένταση, όταν παρουσιάζεται κάποιο πρόβλημα.
	Middle*	
	Max	
Out of Paper	**Off**	Δεν ηχεί τόνος όταν εξαντλείται το χαρτί στον εκτυπωτή.
	Min	Ηχεί τόνος στην καθορισμένη ένταση, όταν εξαντλείται το χαρτί στον εκτυπωτή.
	Middle*	
	Max	
All Tones	**Off**	Απενεργοποιεί όλους τους τόνους ειδοποίησης.
	Min	Ορίζει την ένταση όλων των τόνων ειδοποίησης ταυτόχρονα.
	Middle	
	Max	

mm / inch

Σκοπός:
Ορισμός της μονάδας μέτρησης που εμφανίζεται μετά την αριθμητική τιμή στον πίνακα χειριστή.

Τιμές:

Millimeters (mm)*	Ορίζει την προεπιλεγμένη μονάδα μέτρησης.
Inches (")	

Low Toner Alert Msg

Σκοπός:
Ορίζει εάν θα εμφανίζεται ένα μήνυμα ειδοποίησης όταν η στάθμη του τόνερ είναι χαμηλή.

Τιμές:

Off	Δεν θα εμφανίζεται ένα μήνυμα ειδοποίησης όταν η στάθμη του τόνερ είναι χαμηλή.
On*	Θα εμφανίζεται ένα μήνυμα ειδοποίησης όταν η στάθμη του τόνερ είναι χαμηλή.

Power On Wizard

Σκοπός:
Πραγματοποίηση των αρχικών ρυθμίσεων στον εκτυπωτή.

Δείτε επίσης:
«Ορισμός αρχικών ρυθμίσεων στον πίνακα χειριστή» στη σελίδα 32

Τιμές:

Yes	Πραγματοποιεί τις αρχικές ρυθμίσεις στον εκτυπωτή.
No*	Δεν πραγματοποιεί τις αρχικές ρυθμίσεις στον εκτυπωτή.

Maintenance

Χρησιμοποιήστε το μενού `Maintenance` για να εκκινήσετε τη Μη πτητική μνήμη (NVM), να διαμορφώσετε τις ρυθμίσεις προσαρμογής τύπου χαρτιού και τις ρυθμίσεις ασφάλειας.

Σημείωση:
Οι τιμές που επισημαίνονται με έναν αστερίσκο (*) είναι οι εργοστασιακά προεπιλεγμένες τιμές του μενού.

F/W Version

Σκοπός:
Εμφάνιση της έκδοσης του ελεγκτή.

Adjust Paper Type

Σκοπός:
Προσαρμογή του τύπου χαρτιού.

Τιμές:

Plain	**Lightweight**
	Heavyweight*
Labels	**Lightweight**
	Heavyweight*

Adjust BTR

Σκοπός:
Ορισμός των βέλτιστων ρυθμίσεων τάσης εκτύπωσης για τον κύλινδρο μεταφοράς (BTR). Ορίστε αρνητικές τιμές για να μειώσετε την τάση. Ορίστε θετικές τιμές για να την αυξήσετε.

Οι προεπιλεγμένες ρυθμίσεις ενδέχεται να μην δίνουν την καλύτερη έξοδο σε όλους τους τύπους χαρτιού. Εάν παρατηρήσετε στίγματα στα εκτυπωμένα αντίγραφα, δοκιμάστε να αυξήσετε την τάση. Εάν παρατηρήσετε λευκές κηλίδες στα εκτυπωμένα αντίγραφα, δοκιμάστε να μειώσετε την τάση.

Σημείωση:
Η ποιότητα της εκτύπωσης αλλάζει ανάλογα με τις τιμές που επιλέγονται σε αυτό το στοιχείο.

Τιμές:

Plain	**0***
	-3 – +3
Bond	**0***
	-3 – +3
Light Card	**0***
	-3 – +3
LW Gloss Card	**0***
	-3 – +3
Labels	**0***
	-3 – +3
Recycled	**0***
	-3 – +3

Envelope	**0***
	-3 – +3

Adjust Fusing Unit

Σκοπός:
Ορισμός των βέλτιστων ρυθμίσεων θερμοκρασίας εκτύπωσης για τη μονάδα τήξης. Ορίστε αρνητικές τιμές για να μειώσετε τη θερμοκρασία. Ορίστε θετικές τιμές για να την αυξήσετε.

Οι προεπιλεγμένες ρυθμίσεις ενδέχεται να μην δίνουν την καλύτερη έξοδο σε όλους τους τύπους χαρτιού. Εάν το εκτυπωμένο χαρτί εξέρχεται κατσαρωμένο, δοκιμάστε να χαμηλώσετε τη θερμοκρασία. Όταν το τόνερ δεν προσκολλάται επαρκώς στο χαρτί, δοκιμάστε να αυξήσετε τη θερμοκρασία.

Σημείωση:
Η ποιότητα της εκτύπωσης αλλάζει ανάλογα με τις τιμές που επιλέγονται σε αυτό το στοιχείο.

Τιμές:

Plain	**0***
	-3 – +3
Bond	**0***
	-3 – +3
Light Card	**0***
	-3 – +3
LW Gloss Card	**0***
	-3 – +3
Labels	**0***
	-3 – +3
Recycled	**0***
	-3 – +3
Envelope	**0***
	-3 – +3

Auto Regi Adjust

Σκοπός:
Καθορίζει εάν θα πραγματοποιείται αυτόματη προσαρμογή της καταχώρησης χρώματος.

Τιμές:

Off	Δεν προσαρμόζει αυτόματα την καταχώρηση χρώματος.
On*	Προσαρμόζει αυτόματα την καταχώρηση χρώματος.

Adjust ColorRegi

Σκοπός:
Αυτόματη προσαρμογή της καταχώρησης χρώματος.

Η ρύθμιση της καταχώρησης χρώματος θα πρέπει να πραγματοποιείται κατά την αρχική εγκατάσταση του εκτυπωτή ή όταν ο εκτυπωτής μετακινείται σε διαφορετική τοποθεσία.

Τιμές:

Auto Adjust	**Yes**	Διορθώνει αυτόματα την καταχώρηση χρώματος.
	No*	Δεν διορθώνει αυτόματα την καταχώρηση χρώματος.

Clean Developer

Σκοπός:
Περιστροφή του μοτέρ υγρού εμφάνισης και ανάδευση του τόνερ στην κασέτα τόνερ.

Τιμές:

Yes	Αναδεύει το τόνερ σε μια νέα κασέτα τόνερ.
No*	Δεν αναδεύει το τόνερ σε μια νέα κασέτα τόνερ.

Toner Refresh

Σκοπός:
Εξάντληση μιας κασέτας τόνερ όταν πρέπει να αντικατασταθεί πριν το τέλος της διάρκειας χρήσης της ή ανάδευση του τόνερ σε μια νέα κασέτα τόνερ.

Τιμές:

Yellow	**Yes**	Καθαρίζει το τόνερ στην κασέτα κίτρινου τόνερ.
	No*	Δεν καθαρίζει το τόνερ στην κασέτα κίτρινου τόνερ.
Magenta	**Yes**	Καθαρίζει το τόνερ στην κασέτα τόνερ ματζέντα.
	No*	Δεν καθαρίζει το τόνερ στην κασέτα τόνερ ματζέντα.
Cyan	**Yes**	Καθαρίζει το τόνερ στην κασέτα κυανού τόνερ.
	No*	Δεν καθαρίζει το τόνερ στην κασέτα κυανού τόνερ.
Black	**Yes**	Καθαρίζει το τόνερ στην κασέτα μαύρου τόνερ.
	No*	Δεν καθαρίζει το τόνερ στην κασέτα μαύρου τόνερ.

BTR Refresh

Σκοπός:
Ορίζει εάν θα υλοποιούνται αντίμετρα ενάντια στο κατσάρωμα/διαχωρισμό του χαρτιού.

Τιμές:

Off*	Δεν εκτελεί αυτόματα αντίμετρα ενάντια στο κατσάρωμα/διαχωρισμό του χαρτιού.
On	Εκτελεί αυτόματα αντίμετρα ενάντια στο κατσάρωμα/διαχωρισμό του χαρτιού.

Initialize NVM

Σκοπός:
Αρχικοποίηση του NVM για τις παραμέτρους συστήματος, δεδομένα Address Book για φαξ, ή δεδομένα Address Book για e-mail. Μετά την εκτέλεση αυτής της λειτουργίας και την επανεκκίνηση του εκτυπωτή, οι παράμετροι μενού ή τα δεδομένα, με εξαίρεση τις παραμέτρους του δικτύου, επανέρχονται στις εργοστασιακά προεπιλεγμένες τιμές τους. (Το Address Book είναι διαθέσιμο μόνο στο Epson AcuLaser CX17NF/CX17WF.)

Δείτε επίσης:
«Επαναφορά εργοστασιακών προεπιλογών» στη σελίδα 322

Τιμές:

Epson AcuLaser CX17NF/CX17WF:

User Fax Section	**Yes**	Αρχικοποιεί τις καταχωρήσεις αριθμών φαξ στο Address Book.
	No*	Δεν αρχικοποιεί τις καταχωρήσεις αριθμών φαξ στο Address Book.
User Scan Section	**Yes**	Αρχικοποιεί τις καταχωρήσεις διευθύνσεων e-mail και διακομιστή στο Address Book.
	No*	Δεν αρχικοποιεί τις καταχωρήσεις διευθύνσεων e-mail και διακομιστή στο Address Book.
System Section	**Yes**	Αρχικοποιεί τις παραμέτρους του συστήματος.
	No*	Δεν αρχικοποιεί τις παραμέτρους του συστήματος.

Epson AcuLaser CX17:

System Section	**Yes**	Αρχικοποιεί τις παραμέτρους του συστήματος.
	No*	Δεν αρχικοποιεί τις παραμέτρους του συστήματος.

Non-Genuine Mode

Σκοπός:
Χρήση κασέτας τόνερ άλλου κατασκευαστή.

Σημείωση:

- *Η χρήση μη γνήσιων κασετών τόνερ ενδέχεται να καταστήσει άχρηστες ορισμένες λειτουργίες του εκτυπωτή, να μειώσει την ποιότητα της εκτύπωσης και την αξιοπιστία του εκτυπωτή. Η Epson συνιστά τη χρήση μόνο νέων κασετών τόνερ μάρκας Epson για τον εκτυπωτή σας. Η Epson δεν παρέχει καμία κάλυψη εγγύησης για τυχόν προβλήματα που προκύπτουν από τη χρήση αναλώσιμων που δεν παρέχονται από την Epson.*

- *Πριν χρησιμοποιήσετε κασέτες τόνερ άλλου κατασκευαστή, θα πρέπει να επανεκκινήσετε τον εκτυπωτή.*

Τιμές:

Off*	Δεν χρησιμοποιεί κασέτα τόνερ άλλου κατασκευαστή.
On	Χρησιμοποιεί κασέτα τόνερ άλλου κατασκευαστή.

Adjust Altitude

Σκοπός:
Ορισμός του υψομέτρου της τοποθεσίας όπου είναι εγκατεστημένος ο εκτυπωτής.

Το φαινόμενο της αποφόρτισης για τη φόρτιση του φωτοαγωγού ποικίλει ανάλογα με τη βαρομετρική πίεση. Οι ρυθμίσεις πραγματοποιούνται μέσω του ορισμού του υψομέτρου της τοποθεσίας όπου είναι εγκατεστημένος ο εκτυπωτής.

Σημείωση:
Μια λανθασμένη ρύθμιση προσαρμογής ύψους μπορεί να οδηγήσει σε κακή ποιότητα εκτύπωσης ή λανθασμένη ένδειξη υπολειπόμενης στάθμης τόνερ.

Τιμές:

0m*	Ορίζει το υψόμετρο της τοποθεσίας όπου είναι εγκατεστημένος ο εκτυπωτής.
1000m	
2000m	
3000m	

Secure Settings

Χρησιμοποιήστε το μενού `Secure Settings` για να ορίσετε έναν κωδικό πρόσβασης και να περιορίσετε την πρόσβαση στα μενού. Αυτό αποτρέπει την ακούσια αλλαγή στοιχείων.

Σημείωση:
Οι τιμές που επισημαίνονται με έναν αστερίσκο (*) είναι οι εργοστασιακά προεπιλεγμένες τιμές του μενού.

Panel Lock

Σκοπός:
Περιορισμός της πρόσβασης στα `Admin Menu` και `Report / List` μέσω κωδικού πρόσβασης.

Δείτε επίσης:
«Λειτουργία Panel Lock » στη σελίδα 319

Σημείωση:
- *Για το Epson AcuLaser CX17NF/CX17WF, μπορείτε να επιλέξετε* `Disable` *για το* `Panel Lock Set` *όταν όλα τα στοιχεία του* `Service Lock` *έχουν οριστεί σε* `Unlocked` *και το* `Secure Receive Set` *σε* `Disable`*.*

❑ *Για το Epson AcuLaser CX17, μπορείτε να επιλέξετε* Disable *για το* Panel Lock Set *όταν όλα τα στοιχεία του* Service Lock *έχουν οριστεί σε* Unlocked.

Τιμές:

Panel Lock Set	**Disable***	Δεν περιορίζει την πρόσβαση στα Admin Menu και Report / List μέσω κωδικού πρόσβασης.
	Enable	Περιορίζει την πρόσβαση στα Admin Menu και Report / List μέσω κωδικού πρόσβασης.
Change Password	**0000*–9999**	Ορίζει ή αλλάζει τον κωδικό πρόσβασης που απαιτείται για την πρόσβαση στα Admin Menu και Report / List.

Service Lock

Σκοπός:
Ορισμός του εάν θα είναι ενεργοποιημένες οι υπηρεσίες του εκτυπωτή ή αν θα απαιτείται κωδικός πρόσβασης για τη χρήση τους, και ορισμός ή αλλαγή του κωδικού πρόσβασης.

Δείτε επίσης:
«Περιορισμός πρόσβασης στις λειτουργίες του εκτυπωτή» στη σελίδα 321

Σημείωση:
Έχετε πρόσβαση στα στοιχεία του Service Lock *μόνο όταν το* Panel Lock Set *έχει οριστεί σε* Enable.

Τιμές:

Copy	**Unlocked***	Ενεργοποιεί την υπηρεσία Copy.
	Locked	Απενεργοποιεί την υπηρεσία Copy.
	Password Locked	Ενεργοποιεί την υπηρεσία Copy, αλλά απαιτεί κωδικό πρόσβασης.
	Color Pass. Locked	Ενεργοποιεί την υπηρεσία Copy με κατάσταση χρώματος, αλλά απαιτεί κωδικό πρόσβασης.
FAX (μόνο Epson AcuLaser CX17NF/ CX17WF)	**Unlocked***	Ενεργοποιεί την υπηρεσία FAX.
	Locked	Απενεργοποιεί την υπηρεσία FAX (ο εκτυπωτής δεν λαμβάνει ή αποστέλλει φαξ.)
	Password Locked	Ενεργοποιεί την υπηρεσία FAX, αλλά απαιτεί κωδικό πρόσβασης για την αποστολή φαξ (δεν απαιτεί κωδικό πρόσβασης για τη λήψη εισερχόμενων φαξ).

Scan	**Unlocked***	Ενεργοποιεί την υπηρεσία Scan.
	Locked	Απενεργοποιεί την υπηρεσία Scan.
	Password Locked	Ενεργοποιεί την υπηρεσία Scan, αλλά απαιτεί κωδικό πρόσβασης.
Print from USB	**Unlocked***	Ενεργοποιεί την υπηρεσία Print From USB Memory.
	Locked	Απενεργοποιεί την υπηρεσία Print From USB Memory.
	Password Locked	Ενεργοποιεί την υπηρεσία Print From USB Memory, αλλά απαιτεί κωδικό πρόσβασης.
	Color Pass. Locked	Ενεργοποιεί την υπηρεσία Print From USB Memory με κατάσταση χρώματος, αλλά απαιτεί κωδικό πρόσβασης.
Change Password	**0000*–9999**	Ορίζει ή αλλάζει τον κωδικό πρόσβασης που απαιτείται για τη χρήση των υπηρεσιών Copy, FAX, Scan και Print from USB Memory.

Secure Receive (μόνο Epson AcuLaser CX17NF/CX17WF)

Σκοπός:
Ορισμός του εάν θα απαιτείται κωδικός πρόσβασης για την εκτύπωση των εισερχόμενων φαξ, και ορισμός ή αλλαγή του κωδικού πρόσβασης. Όταν το `Secure Receive Set` έχει οριστεί σε `Enable`, ο εκτυπωτής αποθηκεύει τα εισερχόμενα φαξ στη μνήμη και τα εκτυπώνει όταν εισάγεται ο κατάλληλος κωδικός πρόσβασης από τον πίνακα χειριστή.

Σημείωση:
Έχετε πρόσβαση στα στοιχεία του `Secure Receive` *μόνο όταν το* `Panel Lock Set` *έχει οριστεί σε* `Enable`.

Τιμές:

Secure Receive Set	**Disable***	Δεν απαιτεί κωδικό πρόσβασης για την εκτύπωση των εισερχόμενων φαξ.
	Enable	Απαιτεί κωδικό πρόσβασης για την εκτύπωση των εισερχόμενων φαξ.
Change Password	**0000*–9999**	Ορίζει ή αλλάζει τον κωδικό πρόσβασης που απαιτείται για την εκτύπωση των εισερχόμενων φαξ.

Scan to E-Mail (μόνο Epson AcuLaser CX17NF/CX17WF)

Χρησιμοποιήστε το μενού `Scan to E-Mail` για να επεξεργαστείτε την πηγή της μετάδοσης.

Σημείωση:
Οι τιμές που επισημαίνονται με έναν αστερίσκο (*) είναι οι εργοστασιακά προεπιλεγμένες τιμές του μενού.

Edit From Field

Σκοπός:
Ενεργοποίηση ή απενεργοποίηση της επεξεργασίας της πηγής μετάδοσης.

Τιμές:

Disable	Απενεργοποιεί την επεξεργασία της πηγής μετάδοσης.
Enable*	Ενεργοποιεί την επεξεργασία της πηγής μετάδοσης.

USB Settings

Χρησιμοποιήστε το μενού `USB Settings` για να αλλάξετε τις ρυθμίσεις του εκτυπωτή που σχετίζονται με μια θύρα USB.

Σημείωση:
Οι τιμές που επισημαίνονται με έναν αστερίσκο (*) είναι οι εργοστασιακά προεπιλεγμένες τιμές του μενού.

Port Status

Σκοπός:
Ενεργοποίηση ή απενεργοποίηση της διασύνδεσης USB.

Τιμές:

Disable	Απενεργοποιεί τη διασύνδεση USB.
Enable*	Ενεργοποιεί τη διασύνδεση USB.

Defaults Settings

Χρησιμοποιήστε το μενού `Defaults Settings` για να διαμορφώσετε τις προεπιλεγμένες ρυθμίσεις αντιγραφής, σάρωσης και φαξ του εκτυπωτή. (Η λειτουργία φαξ είναι διαθέσιμη μόνο στο Epson AcuLaser CX17NF/CX17WF.)

Copy Defaults

Χρησιμοποιήστε τα μενού Copy Defaults για να διαμορφώσετε διάφορες λειτουργίες αντιγραφής.

Σημείωση:
Οι τιμές που επισημαίνονται με έναν αστερίσκο (*) είναι οι εργοστασιακά προεπιλεγμένες τιμές του μενού.

Color

Σκοπός:
Ορισμός του εάν θα δημιουργηθούν αντίγραφα σε έγχρωμο ή ασπρόμαυρο.

Τιμές:

Black & White	Εκτυπώνει σε ασπρόμαυρη λειτουργία.
Color*	Εκτυπώνει σε έγχρωμη λειτουργία.

Collated

Σκοπός:
Ταξινόμηση της εργασίας αντιγραφής.

Τιμές:

Uncollated*	Δεν ταξινομεί την εργασία αντιγραφής.
Collated	Ταξινομεί την εργασία αντιγραφής.

Reduce/Enlarge

Σκοπός:
Ορισμός της προεπιλεγμένης αναλογίας σμίκρυνσης/μεγέθυνσης.

Τιμές:

mm σειρά

200%
A5 -> A4(141%)
A5 -> B5(122%)

100%*
B5 -> A5(81%)
A4 -> A5(70%)
50%

ίντσες σειρά

200%
Stmt -> Lgl(154%)
Stmt -> Ltr(129%)
100%*
Lgl -> Ltr (78%)
Ldgr -> Ltr(64%)
50%

Σημείωση:

- *Μπορείτε επίσης να χρησιμοποιήσετε το αριθμητικό πληκτρολόγιο για να εισαγάγετε την επιθυμητή αναλογία ζουμ, από 25% έως 400%, ή να πατήσετε το κουμπί ▶ για να αυξήσετε την αναλογία ζουμ ή το κουμπί ◀ για να μειώσετε την αναλογία ζουμ, με βήματα του 1%.*
- *Αυτό το στοιχείο είναι διαθέσιμο μόνο όταν το* `N-Up` *έχει οριστεί σε* `Off` *ή* `Manual`*.*

Document Size

Σκοπός:
Ορισμός του προεπιλεγμένου μεγέθους εγγράφου.

Τιμές:

A4 (210 × 297mm)*
A5 (148 × 210mm)
B5 (182 × 257mm)
Letter (8.5 × 11")
Folio (8.5 × 13") (μόνο Epson AcuLaser CX17NF/CX17WF)

Legal (8.5 × 14") (μόνο Epson AcuLaser CX17NF/CX17WF)	
Executive (7.25 × 10.5")	

Document Type

Σκοπός:
Επιλογή της ποιότητας της εικόνας αντιγραφής.

Τιμές:

Text	Κατάλληλο για έγγραφα με κείμενο.
Mixed*	Κατάλληλο για έγγραφα με κείμενο και φωτογραφίες/στοιχεία σε αποχρώσεις του γκρι.
Photo	Κατάλληλο για έγγραφα με φωτογραφίες.

Lighten/Darken

Σκοπός:
Ορισμός του προεπιλεγμένου επιπέδου πυκνότητας της αντιγραφής.

Τιμές:

Lighten2	Κάνει το αντίγραφο φωτεινότερο από το πρωτότυπο. Λειτουργεί καλά σε σκουρόχρωμες εκτυπώσεις.
Lighten1	
Normal*	Λειτουργεί καλά με τυπικά ή εκτυπωμένα έγγραφα.
Darken1	Κάνει το αντίγραφο σκοτεινότερο από το πρωτότυπο. Λειτουργεί καλά με εκτυπώσεις φωτεινών εικόνων ή αχνών σχεδίων με μολύβι.
Darken2	

Sharpness

Σκοπός:
Ορισμός του προεπιλεγμένου επιπέδου ευκρίνειας.

Τιμές:

Sharpest	Κάνει το αντίγραφο ευκρινέστερο από το πρωτότυπο.
Sharper	

Normal*	Δεν κάνει το αντίγραφο ευκρινέστερο ή απαλότερο από το πρωτότυπο.
Softer	Κάνει το αντίγραφο απαλότερο από το πρωτότυπο.
Softest	

Auto Exposure

Σκοπός:
Καταστολή του φόντου πρωτοτύπου για την ενίσχυση του κειμένου στο αντίγραφο.

Τιμές:

Off	Δεν καταστέλλει το φόντο.
On*	Καταστέλλει το φόντο του πρωτοτύπου για την ενίσχυση του κειμένου στο αντίγραφο.

Color Balance R

Σκοπός:
Ορισμός του προεπιλεγμένου επιπέδου ισορροπίας χρώματος ερυθρού, εντός του εύρους -2 έως +2. Η εργοστασιακά προεπιλεγμένη ρύθμιση του μενού είναι 0.

Color Balance G

Σκοπός:
Ορισμός του προεπιλεγμένου επιπέδου ισορροπίας χρώματος πράσινου, εντός του εύρους -2 έως +2. Η εργοστασιακά προεπιλεγμένη ρύθμιση του μενού είναι 0.

Color Balance B

Σκοπός:
Ορισμός του προεπιλεγμένου επιπέδου ισορροπίας χρώματος κυανού, εντός του εύρους -2 έως +2. Η εργοστασιακά προεπιλεγμένη ρύθμιση του μενού είναι 0.

Gray Balance

Σκοπός:
Ορισμός του προεπιλεγμένου επιπέδου ισορροπίας χρώματος γκρίζου, εντός του εύρους -2 έως +2. Η εργοστασιακά προεπιλεγμένη ρύθμιση του μενού είναι 0.

Σημείωση:
Αυτή η επιλογή ισχύει μόνο για την ασπρόμαυρη αντιγραφή.

N-Up

Σκοπός:
Εκτύπωση δύο πρωτότυπων σελίδων έτσι ώστε να χωρέσουν σε ένα φύλλο χαρτί.

Τιμές:

Off*	Δεν εκτελεί εκτύπωση N-Up.
Auto	Σμικραίνει αυτόματα τις πρωτότυπες σελίδες ώστε να χωρέσουν σε ένα φύλλο χαρτί.
ID Card Copy	Εκτυπώνει τις πρωτότυπες σελίδες σε ένα φύλλο χαρτί, στο αρχικό μέγεθος.
Manual	Εκτυπώνει τις πρωτότυπες σελίδες σε ένα φύλλο χαρτί, στο μέγεθος που ορίζεται στο `Reduce/Enlarge`.

Margin Top/Bottom

Σκοπός:
Ορισμός της τιμής άνω και κάτω περιθωρίου.

Τιμές:

4mm*/0.2 inch*	Ορίστε την τιμή σε βήματα του 1 mm/0,1 ίντσας.
0-50mm/0.0-2.0 inch	

Margin Left/Right

Σκοπός:
Ορισμός της τιμής δεξιού και αριστερού περιθωρίου.

Τιμές:

4mm*/0.2 inch*	Ορίστε την τιμή σε βήματα του 1 mm/0,1 ίντσας.
0-50mm/0.0-2.0 inch	

Margin Middle

Σκοπός:
Ορισμός της τιμής μεσαίου περιθωρίου.

Τιμές:

0mm*/0.0 inch*	Ορίστε την τιμή σε βήματα του 1 mm/0,1 ίντσας.
0-50mm/0.0-2.0 inch	

Scan Defaults

Χρησιμοποιήστε τα μενού `Scan Defaults` για να διαμορφώσετε διάφορες λειτουργίες σαρωτή.

Σημείωση:
Οι τιμές που επισημαίνονται με έναν αστερίσκο (*) είναι οι εργοστασιακά προεπιλεγμένες τιμές του μενού.

Scan to Network (μόνο Epson AcuLaser CX17NF/CX17WF)

Σκοπός:
Αποθήκευση της σαρωμένης εικόνας σε διακομιστή ή υπολογιστή του δικτύου.

Τιμές:

Computer(Network)*	Αποθηκεύει τη σαρωμένη εικόνα σε υπολογιστή χρησιμοποιώντας το πρωτόκολλο Server Message Block (SMB).
Server(FTP)	Αποθηκεύει τη σαρωμένη εικόνα σε διακομιστή χρησιμοποιώντας το πρωτόκολλο FTP.

File Format

Σκοπός:
Ορισμός του τύπου αρχείου για την αποθήκευση της σαρωμένης εικόνας.

Τιμές:

PDF*
TIFF
JPEG

Color

Σκοπός:
Ορισμός της κατάστασης χρώματος.

Τιμές:

Black & White	Εκτελεί σάρωση σε ασπρόμαυρη λειτουργία. Αυτό είναι διαθέσιμο μόνο όταν το File Format έχει οριστεί σε PDF ή TIFF.
Color*	Εκτελεί σάρωση σε έγχρωμη λειτουργία.

Color Button Set

Σκοπός:
Εκχώρηση κατάστασης χρώματος στο κουμπί **Color Mode (Κατάσταση χρώματος)**.

Τιμές:

B&W Button	**Black & White***	Εκτελεί σάρωση σε ασπρόμαυρο όταν έχει επιλεγεί το Black & White ως κατάσταση χρώματος.
	Grayscale	Εκτελεί σάρωση σε κλίμακα του γκρι όταν έχει επιλεγεί το Black & White ως κατάσταση χρώματος.
Color Button	**Color***	Εκτελεί σάρωση σε έγχρωμο όταν έχει επιλεγεί το Color ως κατάσταση χρώματος.
	Color(Photo)	Εκτελεί σάρωση σε έγχρωμο (φωτογραφία) όταν έχει επιλεγεί το Color ως κατάσταση χρώματος. Κατάλληλο για έγγραφα που περιέχουν φωτογραφίες.

Resolution

Σκοπός:
Ορισμός της προεπιλεγμένης ανάλυσης σάρωσης.

Τιμές:

200 × 200dpi*
300 × 300dpi
400 × 400dpi
600 × 600dpi

Document Size

Σκοπός:
Ορισμός του προεπιλεγμένου μεγέθους εγγράφου.

Τιμές:

A4 (210 × 297mm)*
A5 (148 × 210mm)
B5 (182 × 257mm)
Letter (8.5 × 11")
Folio (8.5 × 13") (μόνο Epson AcuLaser CX17NF/CX17WF)
Legal (8.5 × 14") (μόνο Epson AcuLaser CX17NF/CX17WF)
Executive (7.25 × 10.5")

Lighten/Darken

Σκοπός:
Ορισμός του προεπιλεγμένου επιπέδου πυκνότητας της σάρωσης.

Τιμές:

Lighten2	Κάνει τη σαρωμένη εικόνα φωτεινότερη από το πρωτότυπο. Λειτουργεί καλά σε σκουρόχρωμες εκτυπώσεις.
Lighten1	
Normal*	Λειτουργεί καλά με τυπικά ή εκτυπωμένα έγγραφα.
Darken1	Κάνει τη σαρωμένη εικόνα σκοτεινότερη από το πρωτότυπο. Λειτουργεί καλά με εκτυπώσεις φωτεινών εικόνων ή αχνών σχεδίων με μολύβι.
Darken2	

Sharpness

Σκοπός:
Ορισμός του προεπιλεγμένου επιπέδου ευκρίνειας.

Τιμές:

Sharpest	Κάνει τη σαρωμένη εικόνα ευκρινέστερη από το πρωτότυπο.
Sharper	
Normal*	Δεν κάνει τη σαρωμένη εικόνα ευκρινέστερη ή απαλότερη από το πρωτότυπο.

Softer	Κάνει τη σαρωμένη εικόνα απαλότερη από το πρωτότυπο.
Softest	

Auto Exposure

Σκοπός:
Καταστολή του φόντου πρωτοτύπου για την ενίσχυση του κειμένου στη σαρωμένη εικόνα.

Τιμές:

Off	Δεν καταστέλλει το φόντο.
On*	Καταστέλλει το φόντο του πρωτοτύπου για την ενίσχυση του κειμένου στη σαρωμένη εικόνα.

Margin Top/Bottom

Σκοπός:
Ορισμός της τιμής άνω και κάτω περιθωρίου.

Τιμές:

2mm*/0.1 inch*	Ορίστε την τιμή σε βήματα του 1 mm/0,1 ίντσας.
0-50mm/0.0-2.0 inch	

Margin Left/Right

Σκοπός:
Ορισμός της τιμής δεξιού και αριστερού περιθωρίου.

Τιμές:

2mm*/0.1 inch*	Ορίστε την τιμή σε βήματα του 1 mm/0,1 ίντσας.
0-50mm/0.0-2.0 inch	

Margin Middle

Σκοπός:
Ορισμός της τιμής μεσαίου περιθωρίου.

Τιμές:

0mm*/0.0 inch*	Ορίστε την τιμή σε βήματα του 1 mm/0,1 ίντσας.
0-50mm/0.0-2.0 inch	

TIFF File Format

Σκοπός:
Ορισμός της μορφής αρχείου TIFF.

Τιμές:

TIFF V6*
TTN2

Image Compression

Σκοπός:
Ορισμός του επίπεδου συμπίεσης της εικόνας.

Τιμές:

Higher	Ορίζει το επίπεδο συμπίεσης της εικόνας σε `Higher`.
Normal*	Ορίζει το επίπεδο συμπίεσης της εικόνας σε `Normal`.
Lower	Ορίζει το επίπεδο συμπίεσης της εικόνας σε `Lower`.

Max E-Mail Size (μόνο Epson AcuLaser CX17NF/CX17WF)

Σκοπός:
Ορισμός του μέγιστου μεγέθους e-mail που μπορεί να αποσταλεί, εντός του εύρους 50 K byte έως 16384 K byte. Η προεπιλεγμένη τιμή είναι 2048 K byte.

Fax Defaults (μόνο Epson AcuLaser CX17NF/CX17WF)

Χρησιμοποιήστε τα μενού `Fax Defaults` για να διαμορφώσετε διάφορες λειτουργίες φαξ.

Σημείωση:
- *Η υπηρεσία δεν μπορεί να χρησιμοποιηθεί εάν δεν οριστεί περιοχή στη ρύθμιση* `Region`*. Εάν δεν έχει οριστεί* `Region`*, στον πίνακα LCD εμφανίζεται το μήνυμα* `Set The Region Code`*.*

❑ *Οι τιμές που επισημαίνονται με έναν αστερίσκο (*) είναι οι εργοστασιακά προεπιλεγμένες τιμές του μενού.*

Resolution

Σκοπός:
Για να ορίσετε το επίπεδο της ανάλυσης που θα χρησιμοποιηθεί για τη μετάδοση του φαξ.

Τιμές:

Standard*	Κατάλληλο για έγγραφα με χαρακτήρες κανονικού μεγέθους.
Fine	Κατάλληλο για έγγραφα που περιέχουν μικρούς χαρακτήρες ή λεπτές γραμμές ή έγγραφα που έχουν εκτυπωθεί σε εκτυπωτή dot-matrix.
Super Fine	Κατάλληλο για έγγραφα που περιέχουν εξαιρετικά λεπτομερή στοιχεία. Η κατάσταση Super Fine ενεργοποιείται μόνο εάν το απομακρυσμένο μηχάνημα επίσης υποστηρίζει την εξαιρετικά υψηλή ανάλυση. Δείτε τις παρακάτω σημειώσεις.
Ultra Fine	Κατάλληλο για έγγραφα που περιέχουν φωτογραφίες.

Σημείωση:
Τα φαξ που σαρώνονται στην κατάσταση Super Fine, μεταδίδονται στην υψηλότερη ανάλυση που υποστηρίζει η συσκευή λήψης.

Document Type

Σκοπός:
Επιλογή του προεπιλεγμένου τύπου εγγράφου.

Τιμές:

Text*	Κατάλληλο για έγγραφα με κείμενο.
Photo	Κατάλληλο για έγγραφα με φωτογραφίες.

Lighten/Darken

Σκοπός:
Ορισμός του προεπιλεγμένου επιπέδου πυκνότητας της αντιγραφής.

Τιμές:

Lighten2	Κάνει το φαξ φωτεινότερο από το πρωτότυπο. Λειτουργεί καλά σε σκουρόχρωμες εκτυπώσεις.
Lighten1	
Normal*	Λειτουργεί καλά με τυπικά ή εκτυπωμένα έγγραφα.
Darken1	Κάνει το φαξ σκοτεινότερο από το πρωτότυπο. Λειτουργεί καλά με εκτυπώσεις φωτεινών εικόνων ή αχνών σχεδίων με μολύβι.
Darken2	

Delayed Start

Σκοπός:
Αυτή η λειτουργία σας δίνει τη δυνατότητα να ορίσετε ένα συγκεκριμένο χρόνο για την έναρξη της μετάδοσης του φαξ. Μόλις ενεργοποιείται η κατάσταση Delayed Start, ο εκτυπωτής αποθηκεύει στη μνήμη όλα τα έγγραφα για φαξ και τα αποστέλλει στον προκαθορισμένο χρόνο. Με την ολοκλήρωση της αποστολής φαξ στην κατάσταση Delayed Start, τα δεδομένα σβήνονται από τη μνήμη.

Τιμές:

21:00*/PM9:00*	Ορισμός του χρόνου έναρξης της μετάδοσης φαξ, κατά την αποστολή φαξ σε προκαθορισμένο χρόνο.
0:00 - 23:59 / AM/PM1:00 - 12:59	

Σημείωση:
Σε αυτόν τον εκτυπωτή μπορούν να αποθηκευτούν έως και 19 καθυστερημένες εργασίες φαξ.

Print from USB Defaults

Σημείωση:
Οι τιμές που επισημαίνονται με έναν αστερίσκο (*) είναι οι εργοστασιακά προεπιλεγμένες τιμές του μενού.

Layout

Σκοπός:
Αυτόματη μεγέθυνση των εγγράφων εκτύπωσης όταν εκτυπώνετε απευθείας από συσκευή αποθήκευσης USB.

Τιμές:

Auto*	Μεγεθύνει αυτόματα τα έγγραφα εκτύπωσης για να προσαρμοστούν στο χαρτί.
Off	Δεν μεγεθύνει τα έγγραφα εκτύπωσης.

Tray Settings

Χρησιμοποιήστε το μενού `Tray Settings` για να ορίσετε το μέγεθος του χαρτιού και τον τύπο του χαρτιού που τοποθετείται στον Τροφοδότη πολλαπλών χρήσεων (MPF).

MPF

Σημείωση:
Οι τιμές που επισημαίνονται με έναν αστερίσκο (*) είναι οι εργοστασιακά προεπιλεγμένες τιμές του μενού.

Σκοπός:
Ορισμός του χαρτιού που τοποθετείται στον MPF.

Τιμές:

Paper Size	**A4 (210 × 297mm)***			
	A5 (148 × 210mm)			
	B5 (182 × 257mm)			
	Letter (8.5 × 11")			
	Folio (8.5 × 13")			
	Legal (8.5 × 14")			
	Executive (7.25 × 10.5")			
	Envelope #10 (4.1×9.5")			
	Monarch Env. (3.9×7.5")			
	Monarch Env. L (7.5×3.9")			
	DL Env. (110×220mm)			
	DL Env. L (220×110mm)			
	C5 Envelope (162 × 229mm)			
	Custom Size	**Portrait(Y)**	**297mm*/11.7inch***	Ορίζει το μήκος του χαρτιού προσαρμοσμένου μεγέθους.
			127 - 355mm/5.0-14.0inch	
		Landscape(X)	**210mm*/8.3inch***	Ορίζει το πλάτος του χαρτιού προσαρμοσμένου μεγέθους.
			77 - 215mm/3.0-8.5inch	

Paper Type	**Plain***	
	Bond	
	Light Card	
	LW Gloss Card	
	Labels	
	Recycled	
	Envelope	
	Plain S2	
	Bond S2	
	Light Card S2	
	LW Gloss Card S2	
	Recycled S2	
Display Screen	**Off**	Δεν εμφανίζει οθόνη.
	On*	Εμφανίζει οθόνη που ειδοποιεί το χρήση να ορίσει τα `Paper Size` και `Paper Type` όταν το χαρτί τοποθετείται στον MPF.

Σημείωση:
Για περισσότερες πληροφορίες σχετικά με τα υποστηριζόμενα μεγέθη χαρτιού, ανατρέξτε στην ενότητα «Μέσα εκτύπωσης που μπορούν να χρησιμοποιηθούν» στη σελίδα 127.

Panel Language

Σημείωση:
- *Οι τιμές που επισημαίνονται με έναν αστερίσκο (*) είναι οι εργοστασιακά προεπιλεγμένες τιμές του μενού.*
- *Οι γλώσσες που υποστηρίζει ο εκτυπωτής διαφέρουν ανάλογα με την περιοχή.*

Σκοπός:
Ορισμός της γλώσσας που χρησιμοποιείται στον πίνακα χειριστή.

Δείτε επίσης:
«Ρύθμιση της γλώσσας» στη σελίδα 165

Τιμές:

English*
Français
Italiano
Deutsch
Español
Nederlands
Português Europeu
Türkçe
Русский
繁體中文
한국어

Λειτουργία Panel Lock

Αυτή η λειτουργία αποτρέπει την αλλαγή ρυθμίσεων του διαχειριστή από μη εξουσιοδοτημένους χρήστες στον πίνακα χειριστή. Ωστόσο, μπορείτε να επιλέξετε ρυθμίσεις για μεμονωμένες εργασίες εκτύπωσης χρησιμοποιώντας το πρόγραμμα οδήγησης εκτυπωτή.

Ενεργοποίηση του Panel Lock.

1. Πατήστε το κουμπί **System**.
2. Επιλέξτε `Admin Menu` και, στη συνέχεια, πατήστε το κουμπί OK.
3. Επιλέξτε `Secure Settings` και, στη συνέχεια, πατήστε το κουμπί OK.
4. Επιλέξτε `Panel Lock` και, στη συνέχεια, πατήστε το κουμπί OK.
5. Επιλέξτε `Panel Lock Set` και, στη συνέχεια, πατήστε το κουμπί OK.
6. Επιλέξτε `Enable` και, στη συνέχεια, πατήστε το κουμπί OK.

7. Επιλέξτε Change Password και αλλάξτε τον κωδικό πρόσβασης χρησιμοποιώντας το αριθμητικό πληκτρολόγιο, ως ενδείκνυται. Στη συνέχεια, πατήστε το κουμπί (OK).

   Σημείωση:
   Ο εργοστασιακά προεπιλεγμένος κωδικός πρόσβασης στον πίνακα είναι 0000.

Σημείωση:

- *Μην ξεχάσετε τον κωδικό πρόσβασης. Με την παρακάτω διαδικασία μπορείτε να επαναφέρετε τον κωδικό πρόσβασής σας. Ωστόσο, για το Epson AcuLaser CX17NF/CX17WF, οι ρυθμίσεις για το Address Book εκκαθαρίζονται.*
  1. Απενεργοποιήστε τον εκτυπωτή. Στη συνέχεια, κρατώντας πατημένο το κουμπί ***System****, ενεργοποιήστε τον εκτυπωτή.*

- *Εάν αλλάξετε τον κωδικό πρόσβασης όσο το Panel Lock Set είναι ορισμένο σε Enable, εκτελέστε τα βήματα 1 έως 2. Εισαγάγετε τον τρέχοντα κωδικό πρόσβασης και πατήστε το κουμπί (OK). Εκτελέστε τα βήματα 3 έως 4. Επιλέξτε Change Password και, στη συνέχεια, πατήστε το κουμπί (OK). Εισαγάγετε το νέο κωδικό πρόσβασης και πατήστε το κουμπί (OK). Ο κωδικός πρόσβασης θα αλλάξει.*

Απενεργοποίηση του Panel Lock

Σημείωση:

- *Για το Epson AcuLaser CX17NF/CX17WF, μπορείτε να επιλέξετε Disable για το Panel Lock Set όταν όλα τα στοιχεία του Service Lock έχουν οριστεί σε Unlocked και το Secure Receive Set σε Disable.*

- *Για το Epson AcuLaser CX17, μπορείτε να επιλέξετε Disable για το Panel Lock Set όταν όλα τα στοιχεία του Service Lock έχουν οριστεί σε Unlocked.*

1. Πατήστε το κουμπί **System**.
2. Επιλέξτε Admin Menu και, στη συνέχεια, πατήστε το κουμπί (OK).
3. Εισαγάγετε τον κωδικό πρόσβασης και πατήστε το κουμπί (OK).
4. Επιλέξτε Secure Settings και, στη συνέχεια, πατήστε το κουμπί (OK).
5. Επιλέξτε Panel Lock και, στη συνέχεια, πατήστε το κουμπί (OK).
6. Επιλέξτε Panel Lock Set και, στη συνέχεια, πατήστε το κουμπί (OK).
7. Επιλέξτε Disable και, στη συνέχεια, πατήστε το κουμπί (OK).

Περιορισμός πρόσβασης στις λειτουργίες του εκτυπωτή

Ενεργοποιώντας τις επιλογές Κλείδωμα Copy, Κλείδωμα FAX, Κλείδωμα Scan και Κλείδωμα Print from USB, περιορίζετε την πρόσβαση στις λειτουργίες αντιγραφής, φαξ, σάρωσης και Print From USB Memory. (Το Κλείδωμα FAX είναι διαθέσιμο μόνο στο Epson AcuLaser CX17NF/CX17WF.)

Εξετάζοντας το Κλείδωμα Copy ως παράδειγμα, η ακόλουθη διαδικασία περιγράφει τον τρόπο ενεργοποίησης ή απενεργοποίησης της επιλογής. Χρησιμοποιήστε την ίδια διαδικασία για να ενεργοποιήσετε ή να απενεργοποιήσετε το Κλείδωμα FAX, Κλείδωμα Scan ή Κλείδωμα Print from USB.

1. Πατήστε το κουμπί **System**.
2. Επιλέξτε `Admin Menu` και, στη συνέχεια, πατήστε το κουμπί OK.
3. Επιλέξτε `Secure Settings` και, στη συνέχεια, πατήστε το κουμπί OK.
4. Επιλέξτε `Panel Lock` και, στη συνέχεια, πατήστε το κουμπί OK.
5. Επιλέξτε `Panel Lock Set` και, στη συνέχεια, πατήστε το κουμπί OK.
6. Επιλέξτε `Enable` και, στη συνέχεια, πατήστε το κουμπί OK.
7. Επιλέξτε `Change Password` και αλλάξτε τον κωδικό πρόσβασης χρησιμοποιώντας το αριθμητικό πληκτρολόγιο, ως ενδείκνυται. Στη συνέχεια, πατήστε το κουμπί OK.

   Σημείωση:
   Ο προεπιλεγμένος κωδικός πρόσβασης είναι 0000.

8. Πατήστε το κουμπί (**Back**).
9. Επιλέξτε `Service Lock` και, στη συνέχεια, πατήστε το κουμπί OK.
10. Επιλέξτε `Copy` και, στη συνέχεια, πατήστε το κουμπί OK.
11. Επιλέξτε μία από τις ακόλουθες επιλογές και, στη συνέχεια, πατήστε το κουμπί OK.
    - ❑ `Unlocked`
    - ❑ `Locked`
    - ❑ `Password Locked`

❏ Color Pass. Locked (διατίθεται μόνο για το Κλείδωμα Copy και το Κλείδωμα Print from USB)

Ρύθμιση χρονικού διαστήματος για την Κατάσταση εξοικονόμησης ενέργειας

Μπορείτε να ορίσετε το χρονικό διάστημα εξοικονόμησης ενέργειας για τον εκτυπωτή. Ο εκτυπωτής μεταβαίνει στην Κατάσταση εξοικονόμησης ενέργειας μετά το προκαθορισμένο χρονικό διάστημα.

1. Πατήστε το κουμπί **System**.
2. Επιλέξτε Admin Menu και, στη συνέχεια, πατήστε το κουμπί OK.
3. Επιλέξτε System Settings και, στη συνέχεια, πατήστε το κουμπί OK.
4. Επιλέξτε Power Saving Timer και, στη συνέχεια, πατήστε το κουμπί OK.
5. Επιλέξτε Low Power Timer ή Sleep Timer και, στη συνέχεια, πατήστε το κουμπί OK.
6. Πατήστε το κουμπί ▼ ή ▲ για να εισαγάγετε την επιθυμητή τιμή χρησιμοποιώντας το αριθμητικό πληκτρολόγιο και, στη συνέχεια, πατήστε το κουμπί OK.

   Μπορείτε να επιλέξετε μια τιμή από 5–30 λεπτά για τον Low Power Timer ή 1–6 λεπτά για τον Sleep Timer.
7. Για επιστροφή στην προηγούμενη οθόνη, πατήστε το κουμπί ↩ (**Back**).

Επαναφορά εργοστασιακών προεπιλογών

Μετά την εκτέλεση του Initialize NVM και την επανεκκίνηση του εκτυπωτή, οι παράμετροι ή τα δεδομένα μενού επανέρχονται στις εργοστασιακά προεπιλεγμένες τιμές τους.

Σημείωση:
Η ακόλουθη διαδικασία δεν αρχικοποιεί τις ρυθμίσεις δικτύου.

❏ *Για το Epson AcuLaser CX17NF/CX17WF, ανατρέξτε στην ενότητα «Initialize NVM» στη σελίδα 280 για την αρχικοποίηση των ρυθμίσεων ενσύρματου δικτύου.*

❏ *Για το Epson AcuLaser CX17WF, ανατρέξτε στην ενότητα «Reset Wireless (μόνο Epson AcuLaser CX17WF)» στη σελίδα 278 για την αρχικοποίηση των ρυθμίσεων ασύρματου δικτύου.*

1. Πατήστε το κουμπί **System**.

2. Επιλέξτε `Admin Menu` και, στη συνέχεια, πατήστε το κουμπί OK.

3. Επιλέξτε `Maintenance` και, στη συνέχεια, πατήστε το κουμπί OK.

4. Επιλέξτε `Initialize NVM` και, στη συνέχεια, πατήστε το κουμπί OK.

5. Επιλέξτε `System Section` για την αρχικοποίηση των παραμέτρων του μενού και, στη συνέχεια, πατήστε το κουμπί OK.

   Για το Epson AcuLaser CX17NF/CX17WF, επιλέξτε `User Fax Section` για την αρχικοποίηση των δεδομένων Address Book για φαξ και επιλέξτε `User Scan Section` για την αρχικοποίηση των δεδομένων Address Book για e-mail.

6. Επιλέξτε `Yes` και, στη συνέχεια, πατήστε το κουμπί OK.

   Ο εκτυπωτής επανεκκινείται αυτόματα για την εφαρμογή των ρυθμίσεων.

Χρήση του αριθμητικού πληκτρολογίου

Σε ορισμένες ενέργειες απαιτείται η εισαγωγή αριθμών. Για παράδειγμα, κατά την εισαγωγή ενός κωδικού πρόσβασης, πληκτρολογείτε έναν τετραψήφιο αριθμό.

Για το Epson AcuLaser CX17NF/CX17WF, μπορεί να χρειαστεί επίσης η εισαγωγή ονομάτων. Για παράδειγμα, κατά την εγκατάσταση του εκτυπωτή σας καλείστε να εισαγάγετε το όνομά σας ή το όνομα της εταιρείας σας. Κατά την αποθήκευση αριθμών ταχείας ή ομαδικής κλήσης, επίσης πρέπει να συμπληρώσετε τα αντίστοιχα ονόματα.

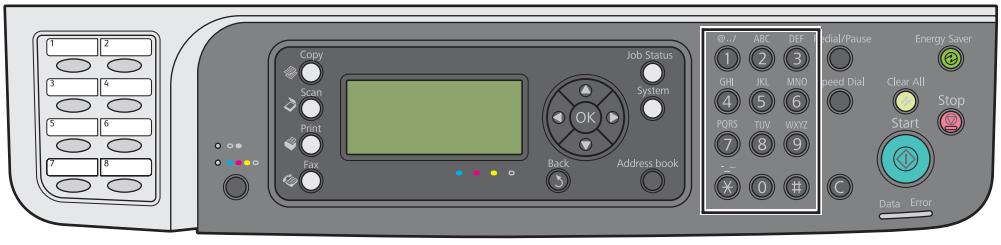

Εισαγωγή χαρακτήρων (μόνο Epson AcuLaser CX17NF/CX17WF)

Όταν σας ζητηθεί να εισαγάγετε ένα γράμμα, πατήστε το αντίστοιχο κουμπί μέχρι να εμφανιστεί το σωστό γράμμα στον πίνακα LCD.

Για παράδειγμα, για να εισαγάγετε το γράμμα O, πατήστε το **6**.

- ❑ Κάθε φορά που πατάτε το **6**, στην οθόνη εμφανίζεται διαφορετικό γράμμα, m, n, o, M, N, O και τέλος 6.
- ❑ Για να εισαγάγετε επιπλέον γράμματα, επαναλάβετε το πρώτο βήμα.
- ❑ Όταν τελειώσετε, πατήστε το κουμπί (OK).

Πλήκτρο	Εκχωρημένοι αριθμοί, γράμματα ή χαρακτήρες
1	1 @ . _ - (κενό) \ & ( ) ! " # $ % ' ~ ^ | ` ; : ? , + * / = [ ] { } < >
2	a b c A B C 2
3	d e f D E F 3
4	g h i G H I 4
5	j k l J K L 5
6	m n o M N O 6
7	p q r s P Q R S 7
8	t u v T U V 8
9	w x y z W X Y Z 9
0	0
*	- _ ~
#	(κενό) & ( )

Αλλαγή αριθμών ή ονομάτων

Εάν εισαχθεί λανθασμένος αριθμός ή όνομα, πατήστε το κουμπί **C** (**Απαλοιφή**) για να διαγραφεί ο αριθμός ή ο χαρακτήρας. Στη συνέχεια, εισαγάγετε το σωστό αριθμό ή χαρακτήρα.

Κεφάλαιο 10

Αντιμετώπιση προβλημάτων

Επίλυση εμπλοκών

Η προσεκτική επιλογή των κατάλληλων μέσων εκτύπωσης και η σωστή τοποθέτησή τους, σας βοηθούν να αποφεύγετε τις περισσότερες εμπλοκές.

Δείτε επίσης:

❑ *«Σχετικά με τα μέσα εκτύπωσης» στη σελίδα 123*

❑ *«Υποστηριζόμενα μέσα εκτύπωσης» στη σελίδα 127*

Σημείωση:
Πριν αγοράσετε μεγάλες ποσότητες από ένα μέσο εκτύπωσης, συνιστούμε να δοκιμάσετε αρχικά ένα δείγμα.

Αποφυγή εμπλοκών

❑ Να χρησιμοποιείτε μόνο τα συνιστώμενα μέσα εκτύπωσης.

❑ Δείτε τις ενότητες «Τοποθέτηση μέσων εκτύπωσης στον τροφοδότη πολλαπλών χρήσεων (MPF)» στη σελίδα 129 και «Τοποθέτηση μέσων εκτύπωσης στον Εισαγωγέα φύλλων κατά προτεραιότητα (PSI)» στη σελίδα 137 για τη σωστή τοποθέτηση των μέσων εκτύπωσης.

❑ Μην υπερφορτώνετε τις πηγές μέσων εκτύπωσης. Βεβαιωθείτε ότι οι στοίβες μέσων εκτύπωσης δεν υπερβαίνουν το μέγιστο ύψος που υποδεικνύεται στους οδηγούς πλάτους χαρτιού.

❑ Μην τοποθετείτε τσαλακωμένα, κυρτωμένα ή κατσαρωμένα μέσα εκτύπωσης.

❑ Τεντώστε, αναπτύξτε και ισιώστε τα μέσα εκτύπωσης πριν τα τοποθετήσετε. Εάν σημειωθεί εμπλοκή με τα μέσα εκτύπωσης, δοκιμάστε να τοποθετήσετε ένα-ένα τα φύλλα μέσω του MPF ή του PSI.

❑ Μην χρησιμοποιήσετε μέσα εκτύπωσης που έχετε κόψει ή περικόψει.

❑ Μην αναμιγνύετε μέσα εκτύπωσης με διαφορετικό μέγεθος, βάρος ή τύπο, στην ίδια πηγή μέσων εκτύπωσης.

❑ Βεβαιωθείτε πως η συνιστώμενη πλευρά εκτύπωσης είναι στραμμένη προς τα πάνω κατά την εισαγωγή του μέσου εκτύπωσης.

- Διατηρείτε τα μέσα εκτύπωσης αποθηκευμένα σε κατάλληλο περιβάλλον.
- Μην αφαιρείτε τον PSI κατά τη διάρκεια μιας εργασίας εκτύπωσης.
- Βεβαιωθείτε πως όλα τα καλώδια που συνδέονται στον εκτυπωτή είναι σωστά προσαρτημένα.
- Το υπερβολικό σφίξιμο των οδηγών μπορεί να προκαλέσει εμπλοκές.

Δείτε επίσης:

- *«Σχετικά με τα μέσα εκτύπωσης» στη σελίδα 123*
- *«Υποστηριζόμενα μέσα εκτύπωσης» στη σελίδα 127*
- *«Κατευθυντήριες οδηγίες αποθήκευσης μέσων εκτύπωσης» στη σελίδα 126*

Προσδιορισμός της θέσης των εμπλοκών χαρτιού

Προσοχή:
Μην επιχειρήσετε να αφαιρέσετε χαρτί που έχει κολλήσει βαθιά μέσα στο προϊόν, ειδικά εάν το χαρτί έχει διπλωθεί γύρω από τη Μονάδα τήξης ή τον κύλινδρο θέρμανσης. Ειδάλλως μπορεί να προκληθούν τραυματισμοί ή εγκαύματα. Απενεργοποιήσετε το προϊόν και επικοινωνήστε άμεσα με τον τοπικό αντιπρόσωπο της Epson.

Σημαντικό:
Μην επιχειρήσετε να επιλύσετε εμπλοκές χρησιμοποιώντας εργαλεία ή όργανα. Ενδέχεται να προκληθεί ζημιά στον εκτυπωτή.

Στην ακόλουθη εικόνα εμφανίζονται οι πιθανές θέσεις των εμπλοκών χαρτιού κατά μήκος της διαδρομής του μέσου εκτύπωσης.

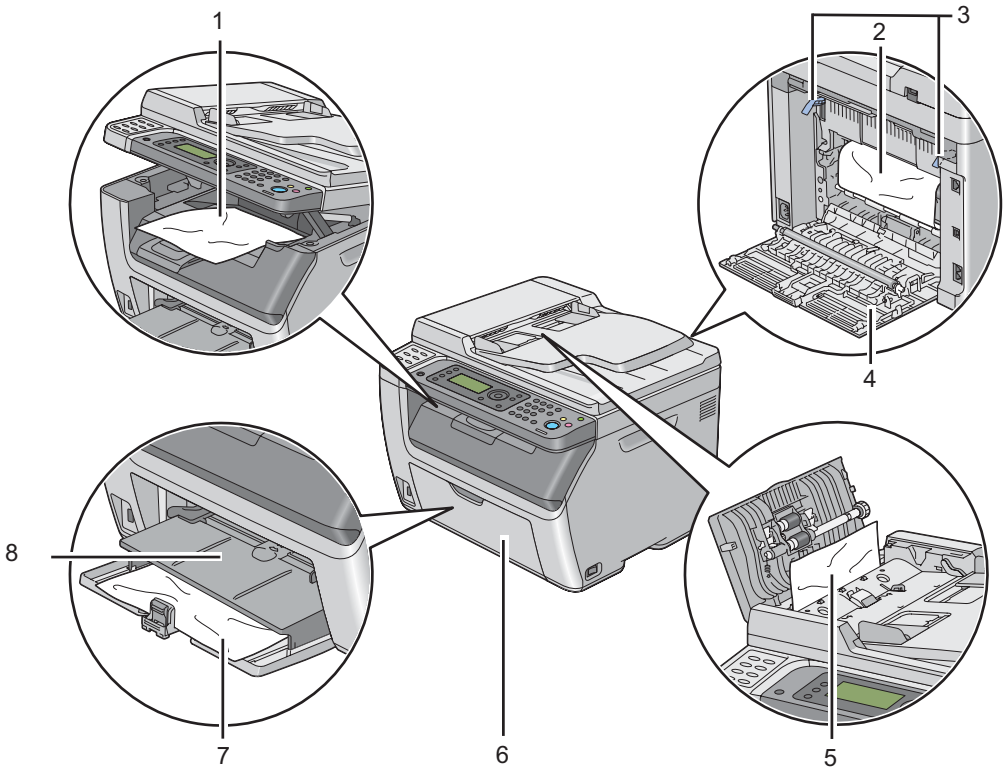

1	Κεντρική θήκη εξόδου
2	Τύμπανο μεταφοράς
3	Μοχλοί
4	Πίσω κάλυμμα
5	Κάλυμμα ADF (μόνο Epson AcuLaser CX17NF/CX17WF)
6	Μπροστινό κάλυμμα
7	Τροφοδότης πολλαπλών χρήσεων (MPF)
8	Εισαγωγέας φύλλων κατά προτεραιότητα (PSI)

Αφαίρεση εμπλοκών χαρτιού από τον ADF (μόνο Epson AcuLaser CX17NF/ CX17WF)

Σε περίπτωση εμπλοκής χαρτιού κατά το πέρασμά του από τον Αυτόματο τροφοδότη πρωτοτύπων (ADF), θα πρέπει να αφαιρείτε την εμπλοκή με την ακόλουθη διαδικασία.

Σημαντικό:

- *Για την αποφυγή ηλεκτροπληξίας, να απενεργοποιείτε πάντα τον εκτυπωτή και να αποσυνδέετε το καλώδιο τροφοδοσίας από τη γειωμένη πρίζα, πριν εκτελέσετε οποιαδήποτε εργασία συντήρησης.*
- *Για να αποφύγετε τον κίνδυνο εγκαυμάτων, μην αφαιρείτε εμπλοκές χαρτιού αμέσως μετά την εκτύπωση. Η μονάδα τήξης ανεβάζει υψηλές θερμοκρασίες κατά τη διάρκεια της χρήσης.*

Σημείωση:
Για να εκκαθαρίσετε το σφάλμα που εμφανίζεται στον πίνακα LCD, θα πρέπει να αφαιρέσετε όλα τα μέσα εκτύπωσης από τη διαδρομή μέσου εκτύπωσης.

1. Ανοίξτε το κάλυμμα του ADF.

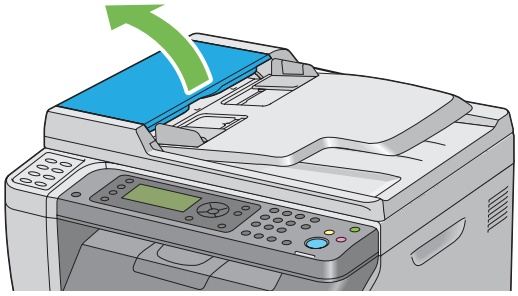

2. Αφαιρέστε το μπλοκαρισμένο έγγραφο τραβώντας το προσεκτικά προς την κατεύθυνση του βέλους στο παρακάτω σχέδιο.

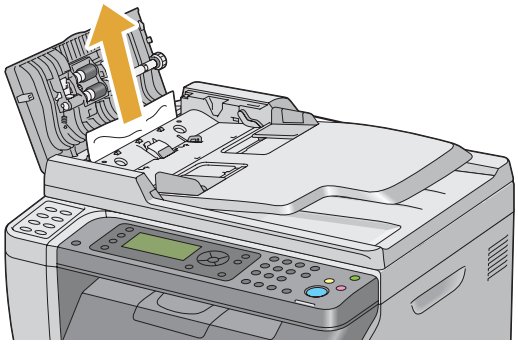

3. Εάν δυσκολεύεστε να τραβήξετε το έγγραφο, ανοίξτε τη θήκη του τροφοδότη πρωτοτύπων.

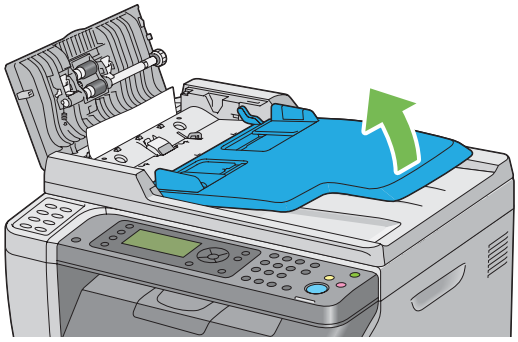

4. Αφαιρέστε το μπλοκαρισμένο έγγραφο από τη θήκη εξόδου πρωτοτύπων.

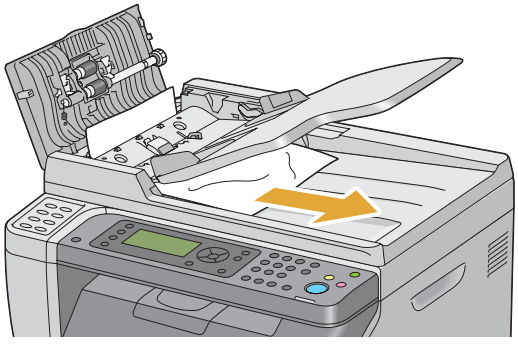

5. Κλείστε τη θήκη του τροφοδότη πρωτοτύπων.

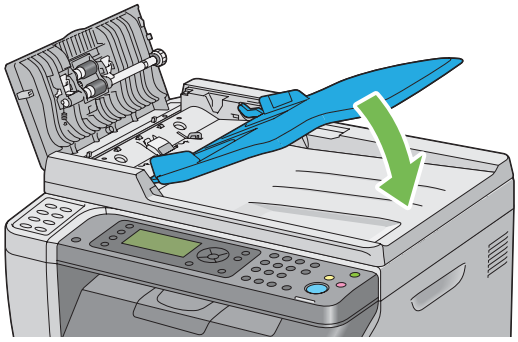

6. Κλείστε το κάλυμμα του ADF και, στη συνέχεια, τοποθετήστε ξανά τα έγγραφα στον ADF.

Σημείωση:
Μην αμελήσετε να προσαρμόσετε τους οδηγούς πρωτοτύπων πριν προχωρήσετε σε εκτύπωση εγγράφου μεγέθους legal.

7. Εάν δεν μπορείτε να αφαιρέσετε το μπλοκαρισμένο έγγραφο από τη θήκη εξόδου πρωτοτύπων ή δεν μπορείτε να βρείτε το μπλοκαρισμένο έγγραφο σε εκείνο το σημείο, ανοίξτε το κάλυμμα πρωτοτύπων.

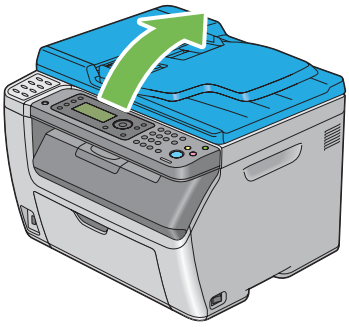

8. Αφαιρέστε το έγγραφο από τον κύλινδρο τροφοδότησης ή την περιοχή τροφοδότησης του ADF, τραβώντας το προσεκτικά προς την κατεύθυνση του βέλους στο παρακάτω σχέδιο.

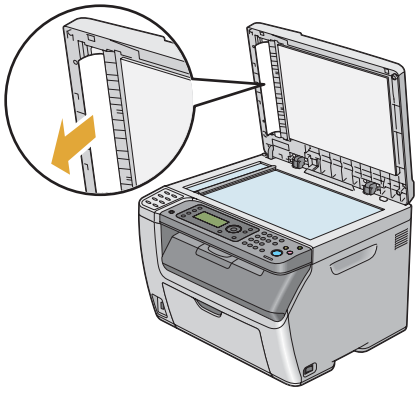

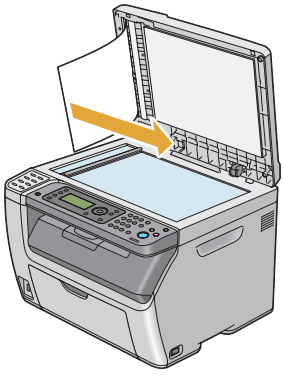

Αφαίρεση εμπλοκών χαρτιού από το μπροστινό μέρος του εκτυπωτή

Σημείωση:
Για να εκκαθαρίσετε το σφάλμα που εμφανίζεται στον πίνακα LCD, θα πρέπει να αφαιρέσετε όλα τα μέσα εκτύπωσης από τη διαδρομή μέσου εκτύπωσης.

1. Τραβήξτε και αφαιρέστε τον PSI.

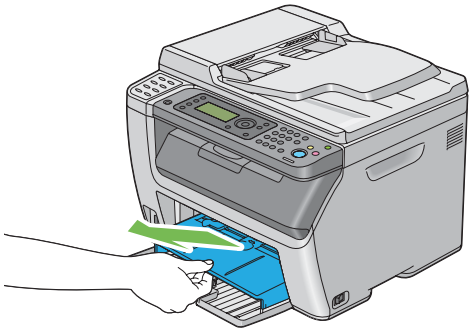

2. Αφαιρέστε το μπλοκαρισμένο χαρτί από το μπροστινό μέρος του εκτυπωτή.

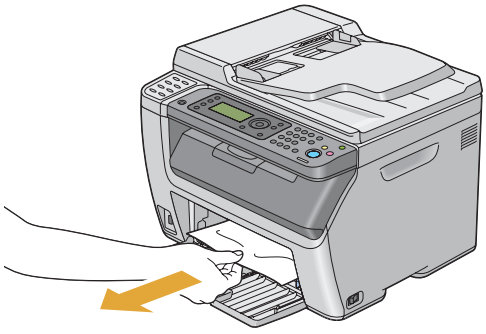

3. Επανατοποθετήστε τον PSI στον εκτυπωτή.

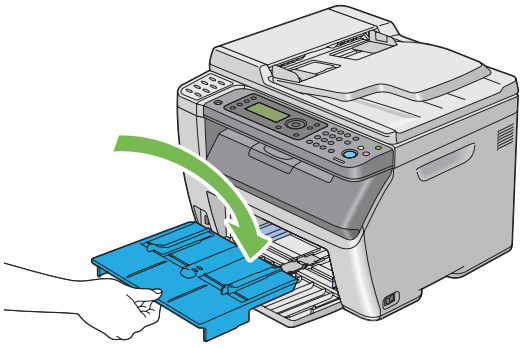

Σημαντικό:
Μην χρησιμοποιήσετε υπερβολική δύναμη στον PSI. Μπορεί να προκληθεί ζημιά στο εσωτερικό του εκτυπωτή.

Αφαίρεση εμπλοκών χαρτιού από το πίσω μέρος του εκτυπωτή

Σημαντικό:
- *Για την αποφυγή ηλεκτροπληξίας, να απενεργοποιείτε πάντα τον εκτυπωτή και να αποσυνδέετε το καλώδιο τροφοδοσίας από τη γειωμένη πρίζα, πριν εκτελέσετε οποιαδήποτε εργασία συντήρησης.*
- *Για να αποφύγετε τον κίνδυνο εγκαυμάτων, μην αφαιρείτε εμπλοκές χαρτιού αμέσως μετά την εκτύπωση. Η μονάδα τήξης ανεβάζει υψηλές θερμοκρασίες κατά τη διάρκεια της χρήσης.*

Σημείωση:
Για να εκκαθαρίσετε το σφάλμα που εμφανίζεται στον πίνακα LCD, θα πρέπει να αφαιρέσετε όλα τα μέσα εκτύπωσης από τη διαδρομή μέσου εκτύπωσης.

1. Ωθήστε τη χειρολαβή του πίσω καλύμματος και ανοίξτε το πίσω κάλυμμα.

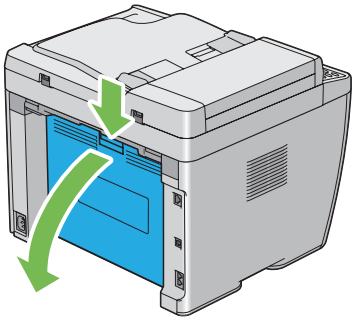

2. Σηκώστε τους μοχλούς.

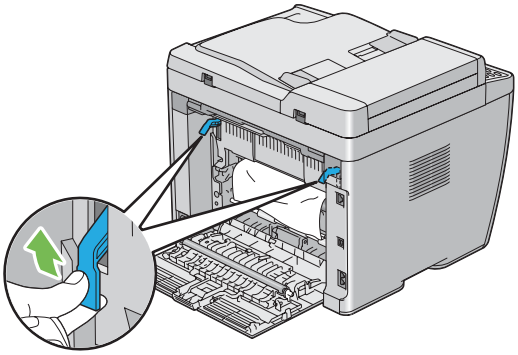

3. Αφαιρέστε το μπλοκαρισμένο χαρτί από το πίσω μέρος του εκτυπωτή.

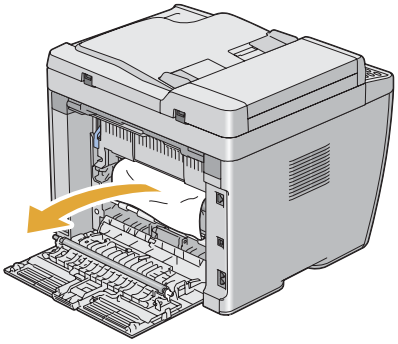

4. Χαμηλώστε τους μοχλούς στην αρχική τους θέση.

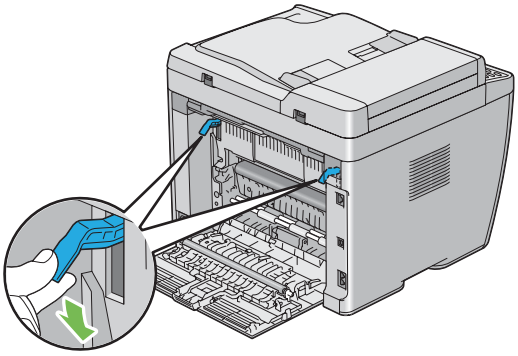

5. Κλείστε το πίσω κάλυμμα.

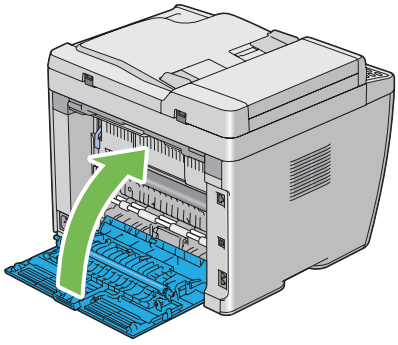

Αφαίρεση εμπλοκών χαρτιού από την κεντρική θήκη εξόδου

Σημαντικό:

- *Για την αποφυγή ηλεκτροπληξίας, να απενεργοποιείτε πάντα τον εκτυπωτή και να αποσυνδέετε το καλώδιο τροφοδοσίας από τη γειωμένη πρίζα, πριν εκτελέσετε οποιαδήποτε εργασία συντήρησης.*
- *Για να αποφύγετε τον κίνδυνο εγκαυμάτων, μην αφαιρείτε εμπλοκές χαρτιού αμέσως μετά την εκτύπωση. Η μονάδα τήξης ανεβάζει υψηλές θερμοκρασίες κατά τη διάρκεια της χρήσης.*

Σημείωση:
Για να εκκαθαρίσετε το σφάλμα που εμφανίζεται στον πίνακα LCD, θα πρέπει να αφαιρέσετε όλα τα μέσα εκτύπωσης από τη διαδρομή μέσου εκτύπωσης.

1. Ωθήστε τη χειρολαβή του πίσω καλύμματος και ανοίξτε το πίσω κάλυμμα.

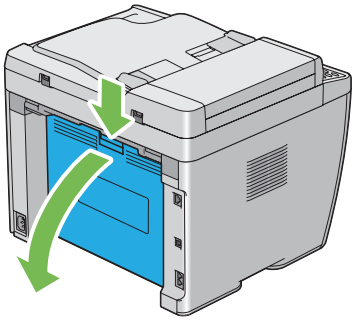

2. Σηκώστε τους μοχλούς.

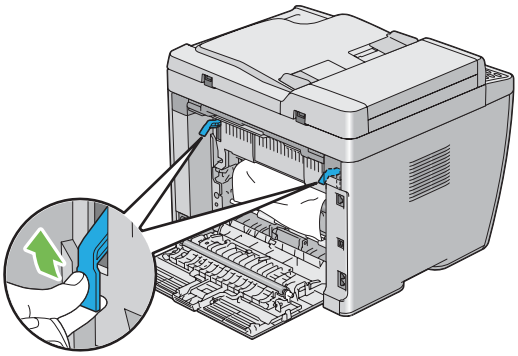

3. Αφαιρέστε το μπλοκαρισμένο χαρτί από το πίσω μέρος του εκτυπωτή. Εάν δεν υπάρχει χαρτί στη διαδρομή του χαρτιού, σταθείτε στην εμπρόσθια όψη του εκτυπωτή και ελέγξτε την κεντρική θήκη εξόδου.

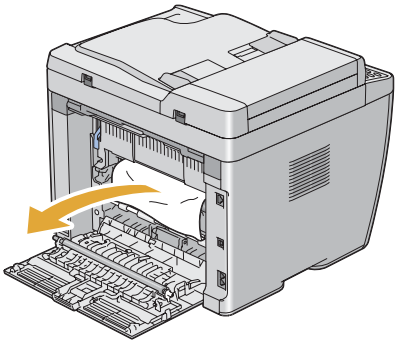

4. Σηκώστε και ανοίξτε το σαρωτή.

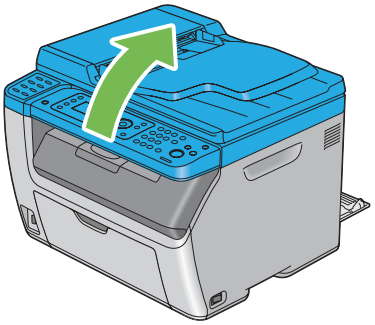

5. Αφαιρέστε το μπλοκαρισμένο χαρτί από την κεντρική θήκη εξόδου.

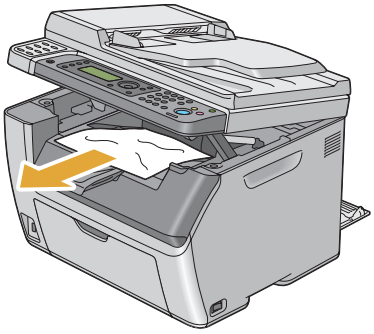

6. Χαμηλώστε και κλείστε το σαρωτή.

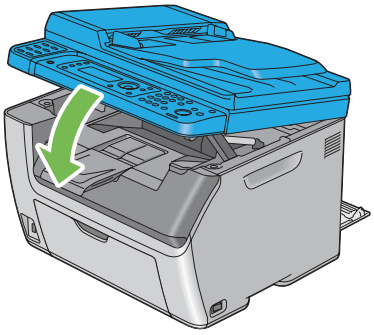

7. Χαμηλώστε τους μοχλούς στην αρχική τους θέση.

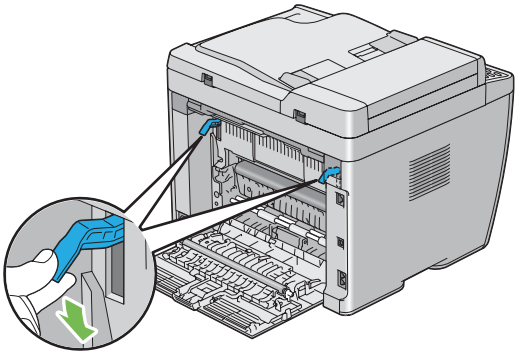

8. Κλείστε το πίσω κάλυμμα.

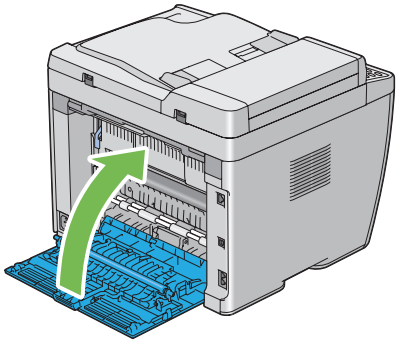

Προβλήματα εμπλοκής

Εμπλοκή από λανθασμένη τροφοδοσία

Πρόβλημα	Ενέργεια
Παρουσιάζονται λανθασμένες τροφοδοσίες μέσων εκτύπωσης.	Αφαιρέστε το χαρτί από τον PSI και βεβαιωθείτε ότι το χαρτί έχει τοποθετηθεί σωστά στον MPF.
	Ανάλογα με το μέσο εκτύπωσης που χρησιμοποιείτε, προχωρήσετε σε μία από τις ακόλουθες ενέργειες: ❏ Για παχύ χαρτί, χρησιμοποιήστε χαρτί 163 gsm ή λιγότερο. ❏ Για λεπτό χαρτί, χρησιμοποιήστε χαρτί 60 gsm ή περισσότερο. ❏ Όταν χρησιμοποιείτε φακέλους, βεβαιωθείτε ότι έχουν τοποθετηθεί σωστά στον MPF ή τον PSI σύμφωνα με τις οδηγίες της ενότητας «Τοποθέτηση φακέλου στον Τροφοδότη πολλαπλών χρήσεων (MPF)» στη σελίδα 135 ή «Τοποθέτηση φακέλου στον Εισαγωγέα φύλλων κατά προτεραιότητα (PSI)» στη σελίδα 140.
	Εάν ο φάκελος είναι παραμορφωμένος, διορθώστε τον ή χρησιμοποιήστε άλλο φάκελο.
	Εάν εκτελείτε μη αυτόματη εκτύπωση διπλής όψης, βεβαιωθείτε ότι τα μέσα εκτύπωσης δεν είναι κατσαρωμένα.
	Αναπτύξτε τα μέσα εκτύπωσης.
	Εάν τα μέσα εκτύπωσης είναι υγρά, αναποδογυρίστε τα. Εάν το πρόβλημα εμμένει, χρησιμοποιήστε μέσα εκτύπωσης που δεν είναι υγρά.

Σημείωση:
Εάν το πρόβλημα εμμένει παρά τις προαναφερόμενες ενέργειες, επικοινωνήστε με τον τοπικό αντιπρόσωπο ή έναν εξουσιοδοτημένο προμηθευτή της Epson.

Εμπλοκή πολλαπλής τροφοδοσίας

Πρόβλημα	Ενέργεια
Παρουσιάζονται πολλαπλές τροφοδοσίες μέσων εκτύπωσης.	Αφαιρέστε το χαρτί από τον PSI και βεβαιωθείτε ότι το χαρτί έχει τοποθετηθεί σωστά στον MPF.
	Εάν τα μέσα εκτύπωσης είναι υγρά, χρησιμοποιήστε μέσα εκτύπωσης που δεν είναι υγρά.
	Αναπτύξτε τα μέσα εκτύπωσης.

Πρόβλημα	Ενέργεια
(μόνο Epson AcuLaser CX17NF/ CX17WF) Η εμπλοκή εγγράφου στον ADF σημειώνεται σε περίπτωση ακύρωσης της σάρωσης ενός εγγράφου πολλαπλών φύλλων ενώ η σάρωση βρίσκεται σε εξέλιξη.	Απεμπλέξτε το μπλοκαρισμένο χαρτί. **Δείτε επίσης:** «Αφαίρεση εμπλοκών χαρτιού από τον ADF (μόνο Epson AcuLaser CX17NF/ CX17WF)» στη σελίδα 328

Σημείωση:
Εάν το πρόβλημα εμμένει παρά τις προαναφερόμενες ενέργειες, επικοινωνήστε με τον τοπικό αντιπρόσωπο ή έναν εξουσιοδοτημένο προμηθευτή της Epson.

Βασικά προβλήματα εκτυπωτή

Ορισμένα προβλήματα του εκτυπωτή είναι εύκολο να επιλυθούν. Εάν παρουσιαστεί πρόβλημα στον εκτυπωτή σας, ελέγξετε τα ακόλουθα:

- ❑ Το καλώδιο τροφοδοσίας είναι συνδεδεμένο στον εκτυπωτή και σε μια κατάλληλα γειωμένη πρίζα ρεύματος.
- ❑ Ο εκτυπωτής είναι ενεργοποιημένος.
- ❑ Η πρίζα δεν είναι απενεργοποιημένη από κάποιον διακόπτη.
- ❑ Οι υπόλοιπες συσκευές που είναι συνδεδεμένες στην πρίζα λειτουργούν κανονικά.
- ❑ Για το Epson AcuLaser CX17WF, όταν ο εκτυπωτής είναι συνδεδεμένος σε υπολογιστή μέσω ασύρματης σύνδεσης, το καλώδιο Ethernet δεν είναι συνδεδεμένο ανάμεσα στον εκτυπωτή σας και το δίκτυο.

Εάν έχετε ελέγξει όλα τα ακόλουθα και το πρόβλημα εμμένει, απενεργοποιήστε τον εκτυπωτή, περιμένετε 10 δευτερόλεπτα και, στη συνέχεια, ενεργοποιήστε ξανά τον εκτυπωτή. Αυτό συχνά επιλύει το πρόβλημα.

Προβλήματα οθόνης

Πρόβλημα	Ενέργεια
Μετά την ενεργοποίηση του εκτυπωτή, η οθόνη στον πίνακα LCD είναι κενή, εμφανίζει συνεχώς το λογότυπο της Epson ή δεν ανάβει ο οπίσθιος φωτισμός.	Απενεργοποιήστε, περιμένετε 10 δευτερόλεπτα και ενεργοποιήστε ξανά τον εκτυπωτή σας. Στον πίνακα LCD εμφανίζεται το μήνυμα αυτόματου ελέγχου. Με την ολοκλήρωση του ελέγχου, εμφανίζεται η οθόνη `Select Function`.
Οι ρυθμίσεις μενού που έχουν αλλάξει από τον πίνακα χειριστή δεν έχουν καμία ισχύ.	Οι ρυθμίσεις στο πρόγραμμα οδήγησης εκτυπωτή ή τα βοηθητικά προγράμματα του εκτυπωτή, υπερισχύουν των ρυθμίσεων που πραγματοποιούνται στον πίνακα χειριστή. Αλλάξτε τις ρυθμίσεις μενού από το πρόγραμμα οδήγησης εκτυπωτή ή τα βοηθητικά προγράμματα του εκτυπωτή, αντί για τον πίνακα χειριστή.

Προβλήματα εκτύπωσης

Πρόβλημα	Ενέργεια
Η εργασία δεν εκτυπώθηκε ή εκτυπώθηκαν λανθασμένοι χαρακτήρες.	Βεβαιωθείτε ότι στον πίνακα LCD εμφανίζεται η οθόνη `Select Function` πριν αποστείλετε μια εργασία προς εκτύπωση.
	Βεβαιωθείτε ότι έχουν τοποθετηθεί μέσα εκτύπωσης στον εκτυπωτή.
	Επαληθεύστε ότι χρησιμοποιείτε το σωστό πρόγραμμα οδήγησης εκτυπωτή.
	Βεβαιωθείτε ότι χρησιμοποιείτε το σωστό καλώδιο Ethernet ή USB και ότι το καλώδιο είναι σταθερά συνδεδεμένο στον εκτυπωτή. (Η σύνδεση Ethernet είναι διαθέσιμη μόνο στο Epson AcuLaser CX17NF/CX17WF.)
	Βεβαιωθείτε ότι έχετε επιλέξει το σωστό μέγεθος μέσων εκτύπωσης.
	Εάν χρησιμοποιείτε ουρά εκτύπωσης, επαληθεύστε ότι η ουρά δεν έχει σταματήσει.
	Για το Epson AcuLaser CX17NF/CX17WF, ελέγξτε τη διασύνδεση του εκτυπωτή σας από το `Admin Menu`. Προσδιορίστε τη διασύνδεση κεντρικού υπολογιστή που χρησιμοποιείτε. Εκτυπώστε μια σελίδα System Settings για να επαληθεύσετε ότι οι τρέχουσες ρυθμίσεις διασύνδεσης είναι σωστές. Ανατρέξτε στην ενότητα «Εκτύπωση σελίδας System Settings» στη σελίδα 162 για λεπτομέρειες σχετικά με την εκτύπωση της σελίδας System Settings.

Πρόβλημα	Ενέργεια
Παρουσιάζονται λανθασμένες ή πολλαπλές τροφοδοσίες μέσων εκτύπωσης.	Βεβαιωθείτε ότι τα μέσα εκτύπωσης που χρησιμοποιείτε πληρούν τις προδιαγραφές του εκτυπωτή σας. **Δείτε επίσης:** «Μέσα εκτύπωσης που μπορούν να χρησιμοποιηθούν» στη σελίδα 127
	Αναπτύξτε τα μέσα εκτύπωσης πριν τα τοποθετήσετε.
	Βεβαιωθείτε ότι τα μέσα εκτύπωσης έχουν τοποθετηθεί σωστά.
	Βεβαιωθείτε ότι οι οδηγοί πλάτους χαρτιού και ο οδηγός μήκους έχουν προσαρμοστεί σωστά.
	Βεβαιωθείτε ότι ο PSI έχει εισαχθεί σωστά.
	Μην υπερφορτώνετε τις πηγές μέσων εκτύπωσης.
	Μην ωθείτε με δύναμη τα μέσα εκτύπωσης εντός του PSI ή MPF κατά την τοποθέτησή τους. Ειδάλλως μπορεί να στρεβλωθούν ή να καμφθούν.
	Βεβαιωθείτε ότι τα μέσα εκτύπωσης δεν είναι κατσαρωμένα.
	Τοποθετήστε σωστά τη συνιστώμενη πλευρά εκτύπωσης ανάλογα με τον τύπο μέσων εκτύπωσης που χρησιμοποιείτε. **Δείτε επίσης:** «Τοποθέτηση μέσων εκτύπωσης» στη σελίδα 128
	Γυρίστε τα μέσα εκτύπωσης στην άλλη πλευρά ή κυκλικά και δοκιμάστε να εκτυπώσετε ξανά για να δείτε εάν βελτιώνεται η τροφοδοσία.
	Μην αναμιγνύετε μέσα εκτύπωσης διαφορετικού τύπου.
	Μην αναμιγνύετε μέσα εκτύπωσης διαφορετικού μεγέθους.
	Αφαιρέστε τα επάνω και κάτω κατσαρωμένα φύλλα μιας δεσμίδας, πριν τοποθετήσετε τα μέσα εκτύπωσης.
	Τοποθετήστε μια πηγή μέσων εκτύπωσης μόνο όταν είναι άδεια.
Ο φάκελος εξέρχεται κυρτωμένος μετά την εκτύπωση.	Βεβαιωθείτε ότι η τοποθέτηση του φακέλου έγινε σύμφωνα με τις οδηγίες της ενότητας «Τοποθέτηση φακέλου στον Τροφοδότη πολλαπλών χρήσεων (MPF)» στη σελίδα 135 ή «Τοποθέτηση φακέλου στον Εισαγωγέα φύλλων κατά προτεραιότητα (PSI)» στη σελίδα 140.
Η σελίδα σταματά να εκτυπώνεται σε μη αναμενόμενες θέσεις.	Αυξήστε την τιμή για το **Job Time-Out** στο μενού **System Settings**, το οποίο βρίσκεται στην καρτέλα **Printer Maintenance** του Printer Setting Utility.
	Για το Epson AcuLaser CX17NF/CX17WF, αυξήστε την τιμή λήξης χρόνου στο μενού **Protocol Settings** του EpsonNet Config.

Πρόβλημα	Ενέργεια
Τα μέσα εκτύπωσης δεν στοιβάζονται σωστά στην κεντρική θήκη εξόδου.	Αναποδογυρίστε τη στοίβα με τα μέσα εκτύπωσης στον PSI και τον MPF.
Ο εκτυπωτής δεν εκτελεί εκτύπωση διπλής όψης.	Επιλέξτε **Flip on Short Edge** ή **Flip on Long Edge** από το μενού **Duplex** της καρτέλας **Paper/Output** του προγράμματος οδήγησης του εκτυπωτή.

Προβλήματα ποιότητας εκτύπωσης

Σημείωση:
Σε αυτή την ενότητα, ορισμένες διαδικασίες χρησιμοποιούν το Printer Setting Utility (Βοηθητικό πρόγραμμα ρύθμισης εκτυπωτή) ή το Status Monitor (Παρακολούθηση κατάστασης). Ορισμένες διαδικασίες που χρησιμοποιούν το Printer Setting Utility (Βοηθητικό πρόγραμμα ρύθμισης εκτυπωτή) μπορούν επίσης να εκτελεστούν χρησιμοποιώντας τον πίνακα χειριστή.

Δείτε επίσης:

- *«Κατανόηση των μενού του εκτυπωτή» στη σελίδα 273*
- *«Printer Setting Utility (μόνο Windows)» στη σελίδα 38*
- *«Status Monitor (μόνο Windows)» στη σελίδα 38*

Η έξοδος είναι υπερβολικά φωτεινή

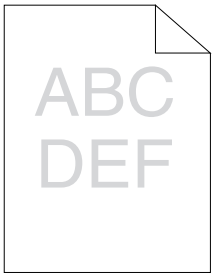

Πρόβλημα	Ενέργεια
Η έξοδος είναι υπερβολικά φωτεινή.	Η στάθμη στις κασέτες τόνερ μπορεί να είναι χαμηλή ή να πρέπει να αντικατασταθούν. Επιβεβαιώστε την ποσότητα τόνερ σε κάθε κασέτα τόνερ. 1. Ελέγξτε τη στάθμη του τόνερ στην καρτέλα **Consumables** στο παράθυρο **Printer Status** του Status Monitor. 2. Αντικαταστήστε τις κασέτες τόνερ, ως ενδείκνυται.
	Επαληθεύστε ότι τα μέσα εκτύπωσης είναι στεγνά και ότι χρησιμοποιούνται τα κατάλληλα μέσα εκτύπωσης. Εάν όχι, χρησιμοποιήστε μέσα εκτύπωσης που ενδείκνυνται για τον εκτυπωτή. **Δείτε επίσης:** «Μέσα εκτύπωσης που μπορούν να χρησιμοποιηθούν» στη σελίδα 127
	Δοκιμάστε να αλλάξετε τη ρύθμιση **Paper Type** στο πρόγραμμα οδήγησης του εκτυπωτή. 1. Στην καρτέλα **Paper/Output** στις **Printing Preferences (Προτιμήσεις εκτύπωσης)** του προγράμματος οδήγησης του εκτυπωτή, αλλάξτε τη ρύθμιση **Paper Type**.
	Απενεργοποιήστε το **Toner Saving Mode** στο πρόγραμμα οδήγησης του εκτυπωτή. 1. Στην καρτέλα **Graphics** στις **Printing Preferences (Προτιμήσεις εκτύπωσης)** του προγράμματος οδήγησης του εκτυπωτή, βεβαιωθείτε ότι το πλαίσιο ελέγχου **Toner Saving Mode** δεν είναι επιλεγμένο.
	Προσαρμόστε την πόλωση μεταφοράς. 1. Εκκινήστε το Printer Setting Utility και κάντε κλικ στο **Adjust BTR** στην καρτέλα **Printer Maintenance**. 2. Προσαρμόστε τη ρύθμιση για τον τύπο μέσου εκτύπωσης που χρησιμοποιείται. 3. Κάντε κλικ στο κουμπί **Apply New Settings**.
	Εάν χρησιμοποιείτε μη συνιστώμενα μέσα εκτύπωσης, δοκιμάστε να χρησιμοποιήσετε τα μέσα εκτύπωσης που συνιστώνται για τον εκτυπωτή.

Σημείωση:
Εάν το πρόβλημα εμμένει παρά τις προαναφερόμενες ενέργειες, επικοινωνήστε με τον τοπικό αντιπρόσωπο ή έναν εξουσιοδοτημένο προμηθευτή της Epson.

Εμφανίζονται κηλίδες τόνερ ή η εικόνα εκτύπωσης αποκολλάται/χρωματίζει την πίσω πλευρά

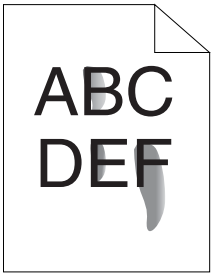

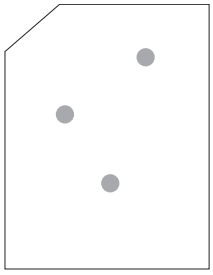

Πρόβλημα	Ενέργεια
Εμφανίζονται κηλίδες τόνερ ή αποκολλάται η εικόνα εκτύπωσης. Η έξοδος έχει κηλίδα στην πίσω πλευρά.	Η επιφάνεια του μέσου εκτύπωσης ενδέχεται να είναι ανομοιόμορφη. Δοκιμάστε να αλλάξετε τη ρύθμιση **Paper Type** στο πρόγραμμα οδήγησης του εκτυπωτή. Για παράδειγμα, αλλάξτε το Plain σε Lightweight Cardstock. 1. Στην καρτέλα **Paper/Output** στις **Printing Preferences (Προτιμήσεις εκτύπωσης)** του προγράμματος οδήγησης του εκτυπωτή, αλλάξτε τη ρύθμιση **Paper Type**.
	Βεβαιωθείτε ότι χρησιμοποιείται το σωστό μέγεθος μέσων εκτύπωσης. Εάν όχι, χρησιμοποιήστε μέσα εκτύπωσης που ενδείκνυνται για τον εκτυπωτή. **Δείτε επίσης:** «Μέσα εκτύπωσης που μπορούν να χρησιμοποιηθούν» στη σελίδα 127
	Προσαρμόστε τη θερμοκρασία της μονάδας τήξης. 1. Εκκινήστε το Printer Setting Utility και κάντε κλικ στο **Adjust Fusing Unit** στην καρτέλα **Printer Maintenance**. 2. Προσαρμόστε τη θερμοκρασία σταθεροποίησης αυξάνοντας την τιμή για τα μέσα εκτύπωσής σας. 3. Κάντε κλικ στο κουμπί **Apply New Settings**.

Σημείωση:
Εάν το πρόβλημα εμμένει παρά τις προαναφερόμενες ενέργειες, επικοινωνήστε με τον τοπικό αντιπρόσωπο ή έναν εξουσιοδοτημένο προμηθευτή της Epson.

Τυχαία σημάδια/Θαμπές εικόνες

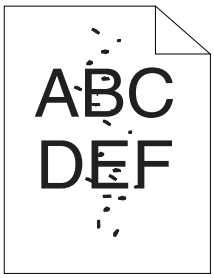

Πρόβλημα	Ενέργεια
Το εκτυπωμένο αποτέλεσμα εμφανίζει τυχαία σημάδια ή είναι θαμπό.	Βεβαιωθείτε ότι οι κασέτες τόνερ έχουν τοποθετηθεί σωστά. **Δείτε επίσης:** «Εγκατάσταση κασέτας τόνερ» στη σελίδα 396
	Εάν χρησιμοποιείτε μη γνήσιες κασέτες τόνερ, δοκιμάστε να εγκαταστήσετε γνήσιες κασέτες τόνερ.
	Καθαρίστε τη μονάδα τήξης. 1. Τοποθετήστε ένα φύλλο χαρτιού στον MPF και, στη συνέχεια, εκτυπώστε μια συνεχή εικόνα που καλύπτει όλη την επιφάνεια του χαρτιού. 2. Τοποθετήστε το εκτυπωμένο φύλλο με την πλευρά εκτύπωσης στραμμένη προς τα κάτω και, στη συνέχεια, εκτυπώστε ένα κενό φύλλο χαρτιού.

Σημείωση:
Εάν το πρόβλημα εμμένει παρά τις προαναφερόμενες ενέργειες, επικοινωνήστε με τον τοπικό αντιπρόσωπο ή έναν εξουσιοδοτημένο προμηθευτή της Epson.

Ολόκληρη η έξοδος είναι κενή

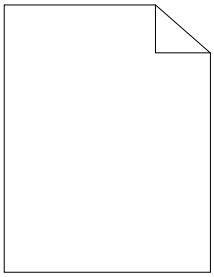

Εάν παρουσιαστεί αυτό το πρόβλημα, επικοινωνήστε με τον τοπικό αντιπρόσωπο ή έναν εξουσιοδοτημένο προμηθευτή της Epson.

Εμφανίζονται λωρίδες στην έξοδο

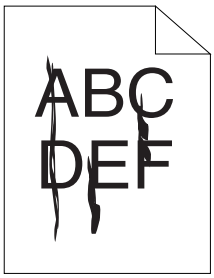

Εάν παρουσιαστεί αυτό το πρόβλημα, επικοινωνήστε με τον τοπικό αντιπρόσωπο ή έναν εξουσιοδοτημένο προμηθευτή της Epson.

Κλιμακωτές έγχρωμες τελείες

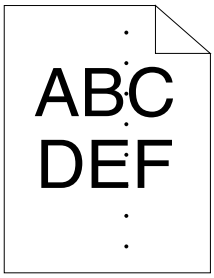

Εάν παρουσιαστεί αυτό το πρόβλημα, επικοινωνήστε με τον τοπικό αντιπρόσωπο ή έναν εξουσιοδοτημένο προμηθευτή της Epson.

Κατακόρυφα κενά

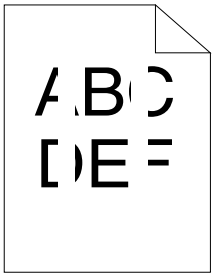

Πρόβλημα	Ενέργεια
Το εκτυπωμένο αποτέλεσμα φέρει κατακόρυφα κενά.	Καθαρίστε το εσωτερικό του εκτυπωτή και εκτελέστε μια δοκιμαστική εκτύπωση. 1. Καθαρίστε το εσωτερικό του εκτυπωτή χρησιμοποιώντας τη ράβδο καθαρισμού της κεφαλής εκτύπωσης. 2. Κάντε κλικ στο **Print Test Page (Εκτύπωση δοκιμαστικής σελίδας)** στο παράθυρο **Properties** του προγράμματος οδήγησης του εκτυπωτή. **Δείτε επίσης:** «Καθαρισμός του εσωτερικού του εκτυπωτή» στη σελίδα 387

Σημείωση:
Εάν το πρόβλημα εμμένει παρά τις προαναφερόμενες ενέργειες, επικοινωνήστε με τον τοπικό αντιπρόσωπο ή έναν εξουσιοδοτημένο προμηθευτή της Epson.

Στίγματα

Πρόβλημα	Ενέργεια
Το εκτυπωμένο αποτέλεσμα έχει στικτή εμφάνιση.	Προσαρμόστε την πόλωση μεταφοράς. 1. Εκκινήστε το Printer Setting Utility και κάντε κλικ στο **Adjust BTR** στην καρτέλα **Printer Maintenance**. 2. Προσαρμόστε τη ρύθμιση για τον τύπο μέσου εκτύπωσης που χρησιμοποιείται. 3. Κάντε κλικ στο κουμπί **Apply New Settings**.
	Εάν χρησιμοποιείτε μη συνιστώμενα μέσα εκτύπωσης, δοκιμάστε να χρησιμοποιήσετε τα μέσα εκτύπωσης που συνιστώνται για τον εκτυπωτή.

Σημείωση:
Εάν το πρόβλημα εμμένει παρά τις προαναφερόμενες ενέργειες, επικοινωνήστε με τον τοπικό αντιπρόσωπο ή έναν εξουσιοδοτημένο προμηθευτή της Epson.

Δημιουργία φαντάσματος

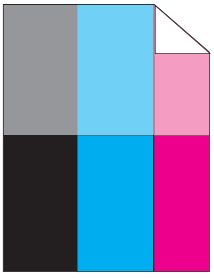

Πρόβλημα	Ενέργεια
Το εκτυπωμένο αποτέλεσμα εμφανίζει δημιουργία φαντάσματος.	Προσαρμόστε την πόλωση μεταφοράς. 1. Εκκινήστε το Printer Setting Utility και κάντε κλικ στο **Chart Print** στην καρτέλα **Diagnosis**. 2. Κάντε κλικ στο κουμπί **Ghost Configuration Chart**. Εκτυπώνεται το Ghost Configuration Chart 3. Κάντε κλικ στο **BTR Refresh Mode** στην καρτέλα **Printer Maintenance**. 4. Επιλέξτε το πλαίσιο ελέγχου δίπλα στο **On** και, στη συνέχεια, πατήστε το κουμπί **Apply New Settings**. 5. Κάντε κλικ στο **Chart Print** στην καρτέλα **Diagnosis**. 6. Κάντε κλικ στο κουμπί **Ghost Configuration Chart**. Εκτυπώνεται το Ghost Configuration Chart
	Η επιφάνεια του μέσου εκτύπωσης ενδέχεται να είναι ανομοιόμορφη. Δοκιμάστε να αλλάξετε τη ρύθμιση **Paper Type** στο πρόγραμμα οδήγησης του εκτυπωτή. Για παράδειγμα, αλλάξτε το Plain σε Lightweight Cardstock. 1. Στην καρτέλα **Paper/Output** στις **Printing Preferences (Προτιμήσεις εκτύπωσης)** του προγράμματος οδήγησης του εκτυπωτή, αλλάξτε τη ρύθμιση **Paper Type**.
	Προσαρμόστε τη θερμοκρασία της μονάδας τήξης. 1. Εκκινήστε το Printer Setting Utility και κάντε κλικ στο **Adjust Fusing Unit** στην καρτέλα **Printer Maintenance**. 2. Προσαρμόστε τη θερμοκρασία σταθεροποίησης αυξάνοντας την τιμή για τα μέσα εκτύπωσής σας. 3. Κάντε κλικ στο κουμπί **Apply New Settings**.
	Εάν χρησιμοποιείτε μη συνιστώμενα μέσα εκτύπωσης, δοκιμάστε να χρησιμοποιήσετε τα μέσα εκτύπωσης που συνιστώνται για τον εκτυπωτή.

Σημείωση:
Εάν το πρόβλημα εμμένει παρά τις προαναφερόμενες ενέργειες, επικοινωνήστε με τον τοπικό αντιπρόσωπο ή έναν εξουσιοδοτημένο προμηθευτή της Epson.

Νεφέλωση

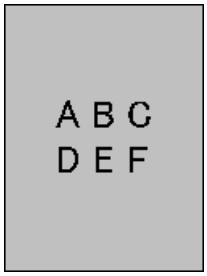

Πρόβλημα	Ενέργεια
Το εκτυπωμένο αποτέλεσμα εμφανίζεται νεφελώδες.	Όταν η εκτύπωση είναι υπερβολικά φωτεινή, επικοινωνήστε με τον τοπικό αντιπρόσωπο ή έναν εξουσιοδοτημένο προμηθευτή της Epson.
	Όταν η εκτυπωμένη σελίδα είναι εν μέρει φωτεινή, εκκινήστε το **Clean Developer**. 1. Εκκινήστε το Printer Setting Utility και κάντε κλικ στο **Clean Developer** στην καρτέλα **Diagnosis**. 2. Κάντε κλικ στο κουμπί **Start**.

Σημείωση:
Εάν το πρόβλημα εμμένει παρά τις προαναφερόμενες ενέργειες, επικοινωνήστε με τον τοπικό αντιπρόσωπο ή έναν εξουσιοδοτημένο προμηθευτή της Epson.

Bead-Carry-Out (BCO)

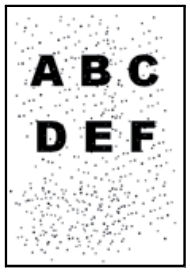

Πρόβλημα	Ενέργεια
Παρουσιάζεται το φαινόμενο Bead-Carry-Out (BCO).	Εάν ο εκτυπωτής είναι εγκατεστημένος σε τοποθεσία με μεγάλο υψόμετρο, ορίστε το υψόμετρο της τοποθεσίας. 1. Εκκινήστε το Printer Setting Utility και κάντε κλικ στο **Adjust Altitude** στην καρτέλα **Printer Maintenance**. 2. Επιλέξτε μια τιμή κοντά στο υψόμετρο της τοποθεσίας όπου είναι εγκατεστημένος ο εκτυπωτής. 3. Κάντε κλικ στο κουμπί **Apply New Settings**.

Σημείωση:
Εάν το πρόβλημα εμμένει παρά τις προαναφερόμενες ενέργειες, επικοινωνήστε με τον τοπικό αντιπρόσωπο ή έναν εξουσιοδοτημένο προμηθευτή της Epson.

Σημάδι Auger

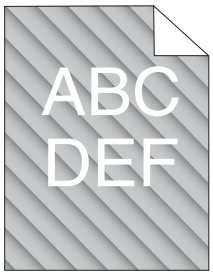

Πρόβλημα	Ενέργεια
Το εκτυπωμένο αποτέλεσμα εμφανίζει σημάδι auger.	Η στάθμη στις κασέτες τόνερ μπορεί να είναι χαμηλή ή να πρέπει να αντικατασταθούν. Επιβεβαιώστε την ποσότητα τόνερ σε κάθε κασέτα τόνερ. 1. Ελέγξτε τη στάθμη του τόνερ στην καρτέλα **Consumables** στο παράθυρο **Printer Status** του Status Monitor. 2. Αντικαταστήστε τις κασέτες τόνερ, ως ενδείκνυται.
	Εκκινήστε το **Clean Developer**. 1. Εκκινήστε το Printer Setting Utility (Βοηθητικό πρόγραμμα ρύθμισης εκτυπωτή) και κάντε κλικ στο **Clean Developer** στην καρτέλα **Diagnosis**. 2. Κάντε κλικ στο κουμπί **Start**.

Σημείωση:
Εάν το πρόβλημα εμμένει παρά τις προαναφερόμενες ενέργειες, επικοινωνήστε με τον τοπικό αντιπρόσωπο ή έναν εξουσιοδοτημένο προμηθευτή της Epson.

Τσαλακωμένο/κηλιδωμένο χαρτί

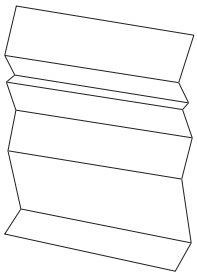

Πρόβλημα	Ενέργεια
Η έξοδος είναι τσαλακωμένη. Η έξοδος είναι κηλιδωμένη.	Βεβαιωθείτε ότι χρησιμοποιείται το σωστό μέγεθος μέσων εκτύπωσης. Εάν όχι, χρησιμοποιήστε μέσα εκτύπωσης που ενδείκνυνται για τον εκτυπωτή. Εάν παρουσιάζεται υπερβολικό τσαλάκωμα, χρησιμοποιήστε χαρτί ή άλλα μέσα από άλλο πακέτο. **Δείτε επίσης:** ❏ «Μέσα εκτύπωσης που μπορούν να χρησιμοποιηθούν» στη σελίδα 127 ❏ «Σχετικά με τα μέσα εκτύπωσης» στη σελίδα 123
	Εάν χρησιμοποιείτε φάκελο, βεβαιωθείτε ότι το τσαλάκωμα είναι εντός 30 mm από τις τέσσερις άκρες του φακέλου. Εάν το τσαλάκωμα είναι εντός 30 mm από τις τέσσερις άκρες του φακέλου, αυτό θεωρείται φυσιολογικό. Ο εκτυπωτής σας δεν έχει βλάβη. Εάν όχι, πραγματοποιήστε τις ακόλουθες ενέργειες: ❏ Εάν ο φάκελος είναι Com10, ο οποίος είναι 220 mm ή μεγαλύτερος και διαθέτει πτερύγιο στη μεγάλη άκρη, χρησιμοποιήστε φάκελο διαφορετικού μεγέθους. ❏ Εάν ο φάκελος είναι C5, ο οποίος είναι 220 mm ή μεγαλύτερος και διαθέτει πτερύγιο στη μικρή άκρη, τοποθετήστε τον στον MPF με το πτερύγιο ανοιχτό και στραμμένο προς τα πάνω. ❏ Εάν ο φάκελος είναι Monarch ή DL, ο οποίος είναι μικρότερος από 220 mm, τοποθετήστε τον με τροφοδοσία μεγάλης άκρης στον MPF, με το πτερύγιο ανοιχτό και στραμμένο προς τα πάνω. Εάν το πρόβλημα εμμένει, χρησιμοποιήστε φάκελο διαφορετικού μεγέθους.

Σημείωση:
Εάν το πρόβλημα εμμένει παρά τις προαναφερόμενες ενέργειες, επικοινωνήστε με τον τοπικό αντιπρόσωπο ή έναν εξουσιοδοτημένο προμηθευτή της Epson.

Το άνω περιθώριο είναι λανθασμένο

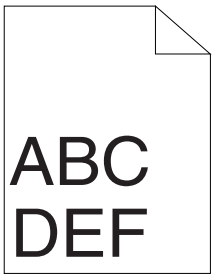

Πρόβλημα	Ενέργεια
Το άνω περιθώριο είναι λανθασμένο.	Βεβαιωθείτε ότι τα περιθώρια έχουν οριστεί σωστά στην εφαρμογή που χρησιμοποιείται.

Σημείωση:
Εάν το πρόβλημα εμμένει παρά τις προαναφερόμενες ενέργειες, επικοινωνήστε με τον τοπικό αντιπρόσωπο ή έναν εξουσιοδοτημένο προμηθευτή της Epson.

Η καταχώρηση χρώματος είναι εκτός ευθυγράμμισης

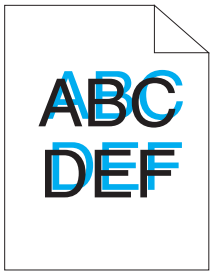

Πρόβλημα	Ενέργεια
Η καταχώρηση χρώματος είναι εκτός ευθυγράμμισης.	Εκτελέστε αυτόματη προσαρμογή καταχώρησης χρώματος. 1. Εκκινήστε το Printer Setting Utility και κάντε κλικ στο **Registration Adjustment** στην καρτέλα **Printer Maintenance**. 2. Αποεπιλέξτε το πλαίσιο ελέγχου δίπλα στο **On**. 3. Κάντε κλικ στο κουμπί **Start** δίπλα στο **Auto Correct**.
	Καθαρίστε τον αισθητήρα CTD. 1. Καθαρίστε τον αισθητήρα CTD. 2. Εκκινήστε το Printer Setting Utility και κάντε κλικ στο **Registration Adjustment** στην καρτέλα **Printer Maintenance**. 3. Αποεπιλέξτε το πλαίσιο ελέγχου δίπλα στο **On**. 4. Κάντε κλικ στο κουμπί **Start** δίπλα στο **Auto Correct**. **Δείτε επίσης:** «Καθαρισμός του αισθητήρα Πυκνότητας έγχρωμου τόνερ (CTD)» στη σελίδα 391
	Εκτυπώστε το διάγραμμα καταχώρησης χρώματος και διορθώστε χειροκίνητα την καταχώρηση χρώματος. 1. Εκκινήστε το Printer Setting Utility και κάντε κλικ στο **Registration Adjustment** στην καρτέλα **Printer Maintenance**. 2. Αποεπιλέξτε το πλαίσιο ελέγχου δίπλα στο **On**. 3. Κάντε κλικ στο κουμπί **Start** δίπλα στο **Print Color Regi Chart**. Εκτυπώνεται το διάγραμμα καταχώρησης χρώματος. 4. Ελέγξτε τις τιμές με τις ευθείες γραμμές στο διάγραμμα. 5. Επιλέξτε τιμή για κάθε χρώμα στο Printer Setting Utility (Βοηθητικό πρόγραμμα ρύθμισης εκτυπωτή). 6. Κάντε κλικ στο κουμπί **Apply New Settings**. 7. Κάντε κλικ στο κουμπί **Start** δίπλα στο **Print Color Regi Chart** για να εκτυπωθεί ξανά το διάγραμμα καταχώρησης χρώματος. 8. Πραγματοποιήστε ρυθμίσεις μέχρι όλες οι ευθείες γραμμές να έχουν τιμή 0. **Δείτε επίσης:** «Προσαρμογή καταχώρησης χρώματος» στη σελίδα 357

Σημείωση:
Εάν το πρόβλημα εμμένει παρά τις προαναφερόμενες ενέργειες, επικοινωνήστε με τον τοπικό αντιπρόσωπο ή έναν εξουσιοδοτημένο προμηθευτή της Epson.

Χαρτί με προεξοχές/εξογκώματα

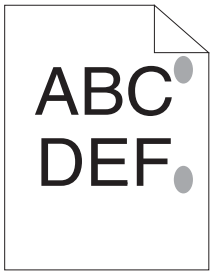

Πρόβλημα	Ενέργεια
Η εκτυπωμένη επιφάνεια εμφανίζει προεξοχές/εξογκώματα.	Καθαρίστε τη μονάδα τήξης. 1. Τοποθετήστε ένα φύλλο χαρτιού στον MPF και, στη συνέχεια, εκτυπώστε μια συνεχή εικόνα που καλύπτει όλη την επιφάνεια του χαρτιού. 2. Τοποθετήστε το εκτυπωμένο φύλλο με την πλευρά εκτύπωσης στραμμένη προς τα κάτω και, στη συνέχεια, εκτυπώστε ένα κενό φύλλο χαρτιού.

Σημείωση:
Εάν το πρόβλημα εμμένει παρά τις προαναφερόμενες ενέργειες, επικοινωνήστε με τον τοπικό αντιπρόσωπο ή έναν εξουσιοδοτημένο προμηθευτή της Epson.

Πρόβλημα αντιγραφής

Πρόβλημα	Ενέργεια
(μόνο Epson AcuLaser CX17NF/CX17WF) Δεν είναι δυνατή η αντιγραφή ενός εγγράφου που έχει τοποθετηθεί στον ADF.	Βεβαιωθείτε ότι το κάλυμμα του ADF είναι ερμητικά κλειστό.

Προβλήματα ποιότητας χρώματος

Πρόβλημα	Ενέργεια
(μόνο Epson AcuLaser CX17NF/CX17WF) Εμφανίζονται γραμμές ή λωρίδες στα αντίγραφα που παράγονται από τον ADF. 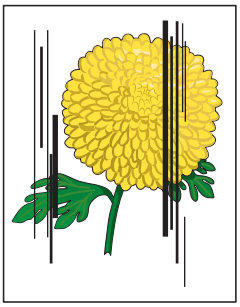	Υπάρχουν ρύποι στο κρύσταλλο του ADF. Κατά τη διάρκεια της σάρωσης, το χαρτί από τον ADF περνά επάνω από τους ρύπους και έτσι δημιουργούνται γραμμές ή λωρίδες. Καθαρίστε το κρύσταλλο του ADF με ένα ύφασμα που δεν αφήνει υπολείμματα. **Δείτε επίσης:** «Καθαρισμός του σαρωτή» στη σελίδα 384
Εμφανίζονται κηλίδες στα αντίγραφα που λαμβάνονται από το κρύσταλλο πρωτοτύπων.	Υπάρχουν ρύποι στο κρύσταλλο πρωτοτύπων. Κατά τη διάρκεια της σάρωσης, οι ρύποι δημιουργούν κηλίδες στην εικόνα. Καθαρίστε το κρύσταλλο πρωτοτύπων με ένα ύφασμα που δεν αφήνει υπολείμματα. **Δείτε επίσης:** «Καθαρισμός του σαρωτή» στη σελίδα 384
Στο αντίγραφο εμφανίζεται η αντίστροφη πλευρά του πρωτοτύπου.	Στο μενού Copy, ενεργοποιήστε το `Auto Exposure`. Για περισσότερες πληροφορίες σχετικά με την ενεργοποίηση και απενεργοποίηση του `Auto Exposure`, ανατρέξτε στην ενότητα «Auto Exposure» στη σελίδα 184.
Τα φωτεινά χρώματα εμφανίζονται ξεθωριασμένα ή λευκά στο αντίγραφο.	Στο μενού Copy, απενεργοποιήστε το `Auto Exposure`. Για περισσότερες πληροφορίες σχετικά με την ενεργοποίηση και απενεργοποίηση του `Auto Exposure`, ανατρέξτε στην ενότητα «Auto Exposure» στη σελίδα 184.
Η εικόνα είναι υπερβολικά φωτεινή ή σκοτεινή.	Χρησιμοποιήστε την επιλογή `Lighten/Darken` στο μενού Copy. Για περισσότερες πληροφορίες σχετικά την αύξηση ή τη μείωση της φωτεινότητας της εικόνας, ανατρέξτε στην ενότητα «Lighten/Darken» στη σελίδα 181.

Σημείωση:
Εάν το πρόβλημα εμμένει παρά τις προαναφερόμενες ενέργειες, επικοινωνήστε με τον τοπικό αντιπρόσωπο ή έναν εξουσιοδοτημένο προμηθευτή της Epson.

Προσαρμογή καταχώρησης χρώματος

Στην παρακάτω ενότητα περιγράφεται η προσαρμογή της καταχώρησης χρώματος κατά την αρχική εγκατάσταση του εκτυπωτή ή μετά από μετακίνησή του σε νέα θέση.

Εκτέλεση Auto Correct

Η λειτουργία Auto Correct σας δίνει τη δυνατότητα να διορθώσετε αυτόματα την καταχώρηση χρώματος.

Πίνακας χειριστή

1. Πατήστε το κουμπί **System**.
2. Επιλέξτε `Admin Menu` και, στη συνέχεια, πατήστε το κουμπί OK.
3. Επιλέξτε `Maintenance` και, στη συνέχεια, πατήστε το κουμπί OK.
4. Επιλέξτε `Adjust ColorRegi` και, στη συνέχεια, πατήστε το κουμπί OK.
5. Επιλέξτε `Auto Adjust` και, στη συνέχεια, πατήστε το κουμπί OK.
6. Επιλέξτε `Yes` και, στη συνέχεια, πατήστε το κουμπί OK.

   Εκτελείται η λειτουργία Auto Correct.

Printer Setting Utility

Στην ακόλουθη διαδικασία χρησιμοποιούνται τα Windows XP ως παράδειγμα.

1. Κάντε κλικ στο **start (έναρξη)** — **All Programs (Όλα τα προγράμματα)** — **EPSON** — ο εκτυπωτής σας — **Printer Setting Utility**.

   Σημείωση:
   *Σε αυτό το βήμα εμφανίζεται το παράθυρο επιλογής εκτυπωτή, όταν στον υπολογιστή σας υπάρχουν εγκατεστημένα πολλαπλά προγράμματα οδήγησης εκτυπωτών. Σε αυτή την περίπτωση, κάντε κλικ στο όνομα του επιθυμητού εκτυπωτή που παρατίθεται στο **Printer Name**.*

   Ανοίγει το Printer Setting Utility (Βοηθητικό πρόγραμμα ρύθμισης εκτυπωτή).

2. Κάντε κλικ στην καρτέλα **Printer Maintenance**.

3. Επιλέξτε **Registration Adjustment** από τη λίστα στην αριστερή πλευρά της σελίδας.

   Εμφανίζεται η σελίδα **Registration Adjustment**.

4. Αποεπιλέξτε το πλαίσιο ελέγχου δίπλα στο **On**.

5. Κάντε κλικ στο κουμπί **Start** δίπλα στο **Auto Correct**.

   Διορθώνεται αυτόματα η καταχώρηση χρώματος.

Εκτύπωση του διαγράμματος καταχώρησης χρώματος

Printer Setting Utility (Βοηθητικό πρόγραμμα ρύθμισης εκτυπωτή)

Στην ακόλουθη διαδικασία χρησιμοποιούνται τα Windows XP ως παράδειγμα.

1. Κάντε κλικ στο **start (έναρξη)** — **All Programs (Όλα τα προγράμματα)** — **EPSON** — ο εκτυπωτής σας — **Printer Setting Utility**.

   Σημείωση:
   *Σε αυτό το βήμα εμφανίζεται το παράθυρο επιλογής εκτυπωτή, όταν στον υπολογιστή σας υπάρχουν εγκατεστημένα πολλαπλά προγράμματα οδήγησης εκτυπωτών. Σε αυτή την περίπτωση, κάντε κλικ στο όνομα του επιθυμητού εκτυπωτή που παρατίθεται στο **Printer Name**.*

   Ανοίγει το Printer Setting Utility.

2. Κάντε κλικ στην καρτέλα **Printer Maintenance**.

3. Επιλέξτε **Registration Adjustment** από τη λίστα στην αριστερή πλευρά της σελίδας.

   Εμφανίζεται η σελίδα **Registration Adjustment**.

4. Αποεπιλέξτε το πλαίσιο ελέγχου δίπλα στο **On**.

5. Κάντε κλικ στο κουμπί **Start** δίπλα στο **Print Color Regi Chart**.

   Εκτυπώνεται το διάγραμμα καταχώρησης χρώματος.

Καθορισμός τιμών

Στο εκτυπωμένο διάγραμμα καταχώρησης χρώματος, εντοπίστε τις πιο ευθείες γραμμές όπου οι δύο μαύρες γραμμές και η χρωματιστή γραμμή είναι περισσότερο ευθυγραμμισμένες για κάθε χρώμα (Y, M και C).

Εάν εντοπίσετε την πιο ευθεία γραμμή, σημειώστε την τιμή (-5 – +5) που υποδεικνύεται για κάθε χρώμα.

Όταν η τιμή είναι 0 για κάθε χρώμα, δεν χρειάζεται να προσαρμόσετε την καταχώρηση χρώματος.

Όταν η τιμή δεν είναι 0, εισαγάγετε την τιμή σύμφωνα με τη διαδικασία στην ενότητα «Εισαγωγή τιμών» στη σελίδα 360.

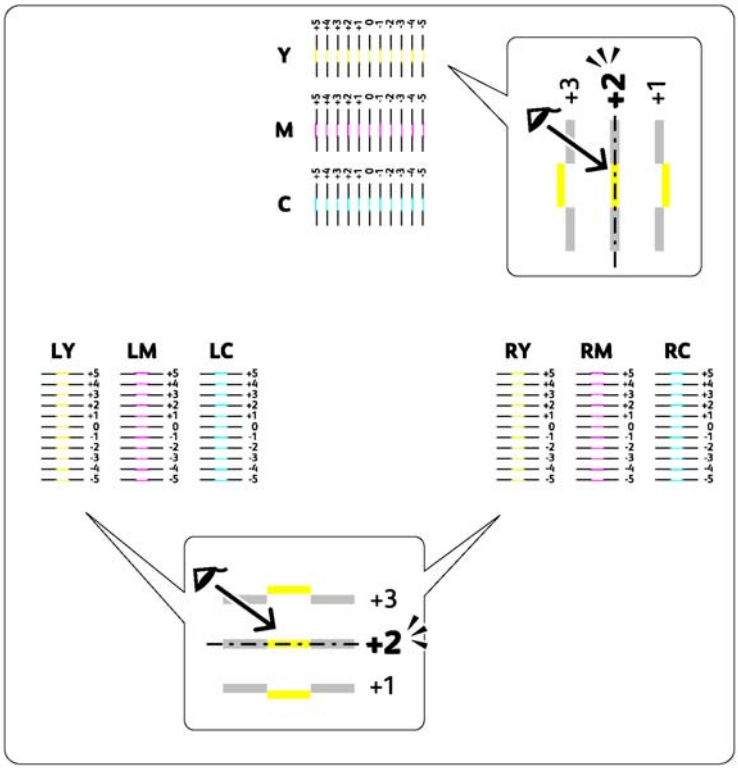

Εισαγωγή τιμών

Printer Setting Utility (Βοηθητικό πρόγραμμα ρύθμισης εκτυπωτή)

Χρησιμοποιώντας το Printer Setting Utility (Βοηθητικό πρόγραμμα ρύθμισης εκτυπωτή), εισαγάγετε τις τιμές που βρήκατε στο διάγραμμα καταχώρησης χρώματος για να πραγματοποιήσετε τις ρυθμίσεις.

Στην ακόλουθη διαδικασία χρησιμοποιούνται τα Windows XP ως παράδειγμα.

1. Κάντε κλικ στο **start (έναρξη)** — **All Programs (Όλα τα προγράμματα)** — **EPSON** — ο εκτυπωτής σας — **Printer Setting Utility**.

   Σημείωση:
   *Σε αυτό το βήμα εμφανίζεται το παράθυρο επιλογής εκτυπωτή, όταν στον υπολογιστή σας υπάρχουν εγκατεστημένα πολλαπλά προγράμματα οδήγησης εκτυπωτών. Σε αυτή την περίπτωση, κάντε κλικ στο όνομα του επιθυμητού εκτυπωτή που παρατίθεται στο **Printer Name**.*

   Ανοίγει το Printer Setting Utility (Βοηθητικό πρόγραμμα ρύθμισης εκτυπωτή).

2. Κάντε κλικ στην καρτέλα **Printer Maintenance**.

3. Επιλέξτε **Registration Adjustment** από τη λίστα στην αριστερή πλευρά της σελίδας.

   Εμφανίζεται η σελίδα **Registration Adjustment**.

4. Αποεπιλέξτε το πλαίσιο ελέγχου δίπλα στο **On**.

5. Επιλέξτε την τιμή που βρήκατε στο διάγραμμα καταχώρησης χρώματος και κάντε κλικ στο κουμπί **Apply New Settings**.

6. Κάντε κλικ στο κουμπί **Start** δίπλα στο **Print Color Regi Chart**.

   Εκτυπώνεται το διάγραμμα καταχώρησης χρώματος με τις νέες τιμές.

7. Πραγματοποιήστε ρυθμίσεις μέχρι όλες οι ευθείες γραμμές να έχουν τιμή 0. Θα σας βοηθήσει εάν δείτε την εικόνα του πριν και μετά.

Σημαντικό:
- *Μετά την εκτύπωση του διαγράμματος καταχώρησης χρώματος, μην απενεργοποιήσετε τον εκτυπωτή μέχρι να σταματήσει να λειτουργεί το μοτέρ του εκτυπωτή.*

❑ *Εάν το 0 δεν βρίσκεται δίπλα από τις πιο ευθείες γραμμές, καθορίστε τις τιμές και προσαρμόστε ξανά τον εκτυπωτή.*

Προβλήματα φαξ (μόνο Epson AcuLaser CX17NF/CX17WF)

Πρόβλημα	Ενέργεια
Ο εκτυπωτής δεν λειτουργεί, δεν εμφανίζεται τίποτα στην οθόνη και τα κουμπιά δεν λειτουργούν.	Αποσυνδέστε το καλώδιο τροφοδοσίας και συνδέστε το ξανά.
	Βεβαιωθείτε ότι υπάρχει ισχύς στην υποδοχή ηλεκτρικής τροφοδοσίας.
Δεν ακούγεται τόνος κλήσης.	Βεβαιωθείτε ότι το τηλέφωνο είναι συνδεδεμένο σωστά. **Δείτε επίσης:** «Σύνδεση της τηλεφωνικής γραμμής» στη σελίδα 234
	Βεβαιωθείτε ότι η υποδοχή τηλεφώνου στον τοίχο λειτουργεί, συνδέοντας ένα άλλο τηλέφωνο.
Οι αριθμοί που είναι αποθηκευμένοι στη μνήμη δεν καλούνται σωστά.	Βεβαιωθείτε ότι οι αριθμοί έχουν αποθηκευτεί σωστά στη μνήμη. Εκτυπώστε την Address Book List.
Το έγγραφο δεν τροφοδοτείται στον εκτυπωτή.	Βεβαιωθείτε ότι το έγγραφο δεν είναι τσαλακωμένο και ότι τοποθετείτε σωστά. Ελέγξτε εάν το έγγραφο έχει το κατάλληλο μέγεθος και δεν είναι πολύ παχύ ή λεπτό.
	Βεβαιωθείτε ότι το κάλυμμα του ADF είναι ερμητικά κλειστό.
Τα φαξ δεν λαμβάνονται αυτόματα.	Επιλέξτε `FAX Mode` για το `Ans Select`.
	Βεβαιωθείτε ότι υπάρχει χαρτί στον PSI ή τον MPF.
	Ελέγξτε εάν στον πίνακα LCD εμφανίζεται η ένδειξη `Memory Full`.
Ο εκτυπωτής δεν στέλνει φαξ.	Ελέγξτε το άλλο μηχάνημα φαξ στο οποίο στέλνετε, για να βεβαιωθείτε ότι μπορεί να λάβει το φαξ σας.
Το εισερχόμενο φαξ έχει κενά σημεία ή λαμβάνεται σε κακή ποιότητα.	Το μηχάνημα από το οποίο αποστέλλεται το φαξ, ενδέχεται να είναι ελαττωματικό. Ζητήστε από τον αποστολέα να επιλύσει το πρόβλημα και να επαναλάβει την αποστολή του φαξ.
	Μια τηλεφωνική γραμμή με θόρυβο μπορεί να προκαλέσει σφάλματα γραμμής. Ζητήστε από τον αποστολέα να επαναλάβει την αποστολή του φαξ.
	Ελέγξτε την κατάσταση του εκτυπωτή σας, πραγματοποιώντας μια αντιγραφή.
	Η κασέτα τόνερ ενδέχεται να έχει αδειάσει. Αντικαταστήστε την κασέτα τόνερ. **Δείτε επίσης:** «Αντικατάσταση κασετών τόνερ» στη σελίδα 392

Πρόβλημα	Ενέργεια
Ορισμένες από τις λέξεις στα εισερχόμενα φαξ είναι εκτεταμένες.	Σημειώθηκε προσωρινή εμπλοκή εγγράφου στο μηχάνημα από το οποίο αποστέλλεται το φαξ. Ζητήστε από τον αποστολέα να επιλύσει το πρόβλημα της εμπλοκής και να επαναλάβει την αποστολή του φαξ.
Εμφανίζονται γραμμές στα έγγραφα που αποστέλλετε.	Ελέγξτε το κρύσταλλο του ADF για τυχόν σημάδια και καθαρίστε το. **Δείτε επίσης:** «Καθαρισμός του σαρωτή» στη σελίδα 384
Ο εκτυπωτής καλεί έναν αριθμό, αλλά η σύνδεση με το άλλο μηχάνημα φαξ αποτυγχάνει.	Το άλλο μηχάνημα φαξ ενδέχεται να είναι απενεργοποιημένο, να έχει εξαντληθεί το χαρτί ή να μην είναι σε θέση να απαντήσει σε εισερχόμενες κλήσεις. Ζητήστε από τον αποστολέα να επιλύσει το πρόβλημα και δοκιμάστε ξανά.
Τα έγγραφα δεν αποθηκεύονται στη μνήμη.	Ενδέχεται να μην υπάρχει επαρκής μνήμη για την αποθήκευση του εγγράφου. Εάν στον πίνακα LCD εμφανίζεται η ένδειξη `Memory Full`, διαγράψτε έγγραφα που δεν χρειάζεστε πια από τη μνήμη και, στη συνέχεια, επαναφέρετε το έγγραφο ή περιμένετε να ολοκληρωθεί η εργασία που βρίσκεται σε εξέλιξη (π.χ. μετάδοση ή λήψη φαξ).
Κενά σημεία στο κάτω μέρος κάθε σελίδας ή σε άλλες σελίδες, με μια μικρή λωρίδα κειμένου στην κορυφή.	Ενδέχεται να έχετε επιλέξει λανθασμένες ρυθμίσεις χαρτιού στη ρύθμιση επιλογών χρήστη. Διορθώστε τις ρυθμίσεις χαρτιού. **Δείτε επίσης:** «Tray Settings» στη σελίδα 316
Ο εκτυπωτής δεν στέλνει ή δεν λαμβάνει φαξ.	Βεβαιωθείτε ότι ο εκτυπωτής έχει ρυθμιστεί σωστά. 1. Πατήστε το κουμπί **System**. 2. Επιλέξτε `Admin Menu` και, στη συνέχεια, πατήστε το κουμπί (OK). 3. Επιλέξτε `Fax Settings` και, στη συνέχεια, πατήστε το κουμπί (OK). 4. Επιλέξτε `Region` και, στη συνέχεια, πατήστε το κουμπί (OK). 5. Όταν η ρύθμιση είναι σωστή, πατήστε το κουμπί (**Back**) για να επιστρέψετε στην προηγούμενη οθόνη. Για να αλλάξετε τη ρύθμιση, επιλέξτε τη σωστή περιοχή και, στη συνέχεια, πατήστε το κουμπί (OK). Επιλέξτε `Yes` για να επανεκκινήσετε τον εκτυπωτή.
	Βεβαιωθείτε ότι το τηλέφωνο είναι συνδεδεμένο σωστά. **Δείτε επίσης:** «Σύνδεση της τηλεφωνικής γραμμής» στη σελίδα 234

Πρόβλημα	Ενέργεια
Παρουσιάζεται συχνά σφάλμα κατά τη διάρκεια της μετάδοσης ή λήψης φαξ.	Μειώστε την ταχύτητα του δρομολογητή. 1. Πατήστε το κουμπί **System**. 2. Επιλέξτε `Admin Menu` και, στη συνέχεια, πατήστε το κουμπί (OK). 3. Επιλέξτε `Fax Settings` και, στη συνέχεια, πατήστε το κουμπί (OK). 4. Επιλέξτε `Modem Speed` και, στη συνέχεια, πατήστε το κουμπί (OK). 5. Επιλέξτε το επιθυμητό στοιχείο μενού και, στη συνέχεια, πατήστε το κουμπί (OK).

Προβλήματα σάρωσης

Πρόβλημα	Ενέργεια
Ο σαρωτής δεν λειτουργεί.	Βεβαιωθείτε ότι το έγγραφο έχει τοποθετηθεί στραμμένο προς τα κάτω στο κρύσταλλο πρωτοτύπων ή στραμμένο προς τα πάνω στον ADF. (Ο ADF είναι διαθέσιμος μόνο στο Epson AcuLaser CX17NF/CX17WF.)
	Ενδέχεται να μην υπάρχει επαρκής διαθέσιμη μνήμη για το χειρισμό του εγγράφου που επιθυμείτε να σαρώσετε. Δοκιμάστε τη λειτουργία Preview για να δείτε εάν λειτουργεί. Δοκιμάστε να χαμηλώσετε το ποσοστό της σάρωσης.
	Βεβαιωθείτε ότι το καλώδιο USB είναι συνδεδεμένο σωστά.
	Βεβαιωθείτε ότι το καλώδιο USB δεν είναι ελαττωματικό. Αλλάξτε το καλώδιο με νέο που είστε σίγουροι ότι δεν είναι ελαττωματικό. Εάν χρειάζεται, αντικαταστήστε το καλώδιο.
	Βεβαιωθείτε ότι ο σαρωτής έχει διαμορφωθεί σωστά. Ελέγξτε την εφαρμογή που θέλετε να χρησιμοποιήσετε για να βεβαιωθείτε ότι η εργασία σάρωσης αποστέλλεται στη σωστή θύρα.
Ο εκτυπωτής σαρώνει πολύ αργά.	Για το Epson AcuLaser CX17NF/CX17WF, η σάρωση των γραφικών είναι πιο αργή από του κειμένου όταν χρησιμοποιείται η λειτουργία Scan to E-Mail ή Scan to Network.
	Η ταχύτητα επικοινωνίας επιβραδύνεται στην κατάσταση σάρωσης εξαιτίας του μεγάλου ποσοστού μνήμης που απαιτείται για την ανάλυση και την αναπαραγωγή της σαρωμένης εικόνας.
	Η σάρωση εικόνων σε υψηλή ανάλυση διαρκεί περισσότερο χρόνο από τη σάρωση σε χαμηλή ανάλυση.

Πρόβλημα	Ενέργεια
(μόνο Epson AcuLaser CX17NF/ CX17WF) Σημειώνεται λανθασμένη τροφοδότηση ή πολλαπλή τροφοδότηση εγγράφων στον ADF.	Βεβαιωθείτε ότι ο τύπος χαρτιού του εγγράφου πληροί τις προδιαγραφές του εκτυπωτή σας. **Δείτε επίσης:** ❏ «Προετοιμασία εγγράφου» στη σελίδα 170 ❏ «Δημιουργία αντιγράφων από τον ADF (μόνο Epson AcuLaser CX17NF/ CX17WF)» στη σελίδα 173
	Ελέγξτε εάν τα έγγραφα έχουν τοποθετηθεί σωστά στον ADF.
	Βεβαιωθείτε ότι οι οδηγοί πρωτοτύπων έχουν προσαρμοστεί σωστά.
	Βεβαιωθείτε ότι ο αριθμός των φύλλων εγγράφου δεν υπερβαίνει τη μέγιστη χωρητικότητα του ADF.
	Βεβαιωθείτε ότι το έγγραφο δεν είναι κατσαρωμένο.
	Αναπτύξτε καλά το έγγραφο πριν το τοποθετήσετε στον ADF.
(μόνο Epson AcuLaser CX17NF/ CX17WF) Εμφανίζονται κατακόρυφες λωρίδες στην έξοδο, κατά τη σάρωση χρησιμοποιώντας τον ADF.	Καθαρίστε το κρύσταλλο του ADF. **Δείτε επίσης:** «Καθαρισμός του σαρωτή» στη σελίδα 384
Εμφανίζεται κηλίδα στην ίδια θέση στην έξοδο κατά τη σάρωση χρησιμοποιώντας το κρύσταλλο πρωτοτύπων.	Καθαρίστε το κρύσταλλο πρωτοτύπων. **Δείτε επίσης:** «Καθαρισμός του σαρωτή» στη σελίδα 384
Οι εικόνες είναι στρεβλωμένες.	Βεβαιωθείτε ότι το έγγραφο τοποθετείται ίσιο στον ADF ή το κρύσταλλο πρωτοτύπων. (Ο ADF είναι διαθέσιμος μόνο στο Epson AcuLaser CX17NF/ CX17WF.)
(μόνο Epson AcuLaser CX17NF/ CX17WF) Οι διαγώνιες γραμμές εμφανίζονται πριονωτές, κατά τη σάρωση χρησιμοποιώντας τον ADF.	Εάν το έγγραφο χρησιμοποιεί μέσα μεγάλου πάχους, δοκιμάστε να το σαρώσετε από το κρύσταλλο πρωτοτύπων.

Πρόβλημα	Ενέργεια
(μόνο Epson AcuLaser CX17NF/ CX17WF) Ο εκτυπωτής δεν μεταφέρει σωστά τα δεδομένα σάρωσης στον καθορισμένο προορισμό μέσω της λειτουργίας Scan to E-Mail ή Scan to Network.	Ελέγξτε εάν έχουν οριστεί σωστά οι ακόλουθες ρυθμίσεις στο EpsonNet Config. **Scan to E-Mail** Ελέγξτε την παρακάτω ρύθμιση στο **Address Book** — **Personal Address**: ❏ **Address** **Scan to Network** Ελέγξτε τις παρακάτω ρυθμίσεις στο **Address Book** — **Computer/Server Address Book**: ❏ **Name (Displayed on Printer)** ❏ **Network Type** ❏ **Host Address (IP Address or DNS Name)** ❏ **Port Number** ❏ **Login Name (if required by host)** ❏ **Login Password** ❏ **Name of Shared Directory** ❏ **Subdirectory Path (optional)**
Δεν είναι δυνατή η σάρωση με χρήση WIA σε υπολογιστή με Windows Server® 2003.	Ενεργοποιήστε το WIA στον υπολογιστή. Για να ενεργοποιήσετε το WIA: 1. Κάντε κλικ στο **Start (Έναρξη)**, μεταβείτε στα **Administrative Tools (Εργαλεία διαχείρισης)** και, στη συνέχεια, κάντε κλικ στο **Services (Υπηρεσίες)**. 2. Κάντε δεξί κλικ στο **Windows Image Acquisition (WIA) (Λήψη εικόνας των Windows (WIA))** και, στη συνέχεια, κάντε κλικ στο **Properties (Ιδιότητες)** για να βεβαιωθείτε ότι το **Startup type (Τύπος εκκίνησης)** έχει οριστεί σε **Manual (Μη αυτόματο)** ή **Automatic (Αυτόματο)**. 3. Κάντε κλικ στο **OK**. 4. Κάντε δεξί κλικ στο **Windows Image Acquisition (WIA) (Λήψη εικόνας των Windows (WIA))** και, στη συνέχεια, κάντε κλικ στο **Start (Έναρξη)**.

Πρόβλημα	Ενέργεια
Δεν είναι δυνατή η σάρωση με χρήση TWAIN ή WIA σε υπολογιστή με Windows Server 2008 ή Windows Server 2008 R2.	Εγκαταστήστε τη λειτουργία Desktop Experience (Εμπειρία με επιτραπέζιο υπολογιστή) στον υπολογιστή. Για να εγκαταστήσετε το Desktop Experience (Εμπειρία με επιτραπέζιο υπολογιστή): 1. Κάντε κλικ στο **Start (Έναρξη)**, μεταβείτε στα **Administrative Tools (Εργαλεία διαχείρισης)** και, στη συνέχεια, κάντε κλικ στο **Server Manager (Διαχείριση διακομιστή)**. 2. Στο **Features Summary (Σύνοψη δυνατοτήτων)**, κάντε κλικ στο **Add Features (Προσθήκη δυνατοτήτων)**. 3. Επιλέξτε το πλαίσιο ελέγχου **Desktop Experience (Εμπειρία με επιτραπέζιο υπολογιστή)**. 4. Εάν εμφανιστεί ένα παράθυρο, ακολουθήστε τις οδηγίες που εμφανίζονται στην οθόνη. 5. Κάντε κλικ στο **Next (Επόμενο)** και, στη συνέχεια, κλικ στο **Install (Εγκατάσταση)**. 6. Επανεκκινήστε τον υπολογιστή.

Προβλήματα προγράμματος οδήγησης σάρωσης/βοηθητικού προγράμματος εκτυπωτή

Πρόβλημα	Ενέργεια
(μόνο Epson AcuLaser CX17NF/CX17WF) Δεν είναι δυνατή η ανάκτηση των δεδομένων Address Book από τον εκτυπωτή μέσω του Address Book Editor.	Βεβαιωθείτε ότι ο εκτυπωτής σας είναι κατάλληλα συνδεδεμένος στον υπολογιστή μέσω καλωδίου USB ή Ethernet.
	Βεβαιωθείτε ότι ο εκτυπωτής είναι ενεργοποιημένος.
	Βεβαιωθείτε ότι έχει εγκατασταθεί το πρόγραμμα οδήγησης του εκτυπωτή στον υπολογιστή σας. (Το Address Book Editor ανακτά τα δεδομένα Address Book μέσω του προγράμματος οδήγησης του εκτυπωτή.)
Το πρόγραμμα οδήγησης TWAIN δεν μπορεί να συνδεθεί στον εκτυπωτή.	Βεβαιωθείτε ότι ο εκτυπωτής σας είναι κατάλληλα συνδεδεμένος στον υπολογιστή μέσω καλωδίου USB.
	Ελέγξτε εάν ο εκτυπωτής είναι ενεργοποιημένος. Εάν ο εκτυπωτής είναι ενεργοποιημένος, επανεκκινήστε τον απενεργοποιώντας και, στη συνέχεια, ενεργοποιώντας ξανά το διακόπτη τροφοδοσίας.
	Εάν εκτελείται η εφαρμογή σάρωσης, κλείστε την εφαρμογή, επανεκκινήστε την και, στη συνέχεια, δοκιμάστε να σαρώσετε ξανά.

Πρόβλημα	Ενέργεια
Το πρόγραμμα οδήγησης σάρωσης δεν έχει καταχωρηθεί στον υπολογιστή και δεν είναι δυνατή η πρόσβαση σε αυτό από το Express Scan Manager.	Εγκαταστήστε το πρόγραμμα οδήγησης σάρωσης. Εάν το πρόγραμμα οδήγησης είναι ήδη εγκατεστημένο, απεγκαταστήστε το και, στη συνέχεια, εγκαταστήστε το ξανά.
Αποτυχία σάρωσης εγγράφου στον εκτυπωτή μέσω του Express Scan Manager.	Βεβαιωθείτε ότι ο εκτυπωτής σας είναι κατάλληλα συνδεδεμένος στον υπολογιστή μέσω καλωδίου USB.
	Ελέγξτε εάν ο εκτυπωτής είναι ενεργοποιημένος. Εάν ο εκτυπωτής είναι ενεργοποιημένος, επανεκκινήστε τον απενεργοποιώντας και, στη συνέχεια, ενεργοποιώντας ξανά το διακόπτη τροφοδοσίας.
	Εάν εκτελείται η εφαρμογή σάρωσης, κλείστε την εφαρμογή, επανεκκινήστε την και, στη συνέχεια, δοκιμάστε να σαρώσετε ξανά.
Αποτυχία δημιουργίας αρχείου εικόνας μέσω του Express Scan Manager.	Βεβαιωθείτε ότι υπάρχει επαρκής διαθέσιμος χώρος στο σκληρό σας δίσκο.
	Απεγκαταστήστε το Express Scan Manager από τον υπολογιστή σας και, στη συνέχεια, εγκαταστήστε το ξανά.
Αποτυχία εκκίνησης του Express Scan Manager.	Απεγκαταστήστε το Express Scan Manager από τον υπολογιστή σας και, στη συνέχεια, εγκαταστήστε το ξανά.
Αποτυχία εκτέλεσης του Express Scan Manager.	Απεγκαταστήστε το Express Scan Manager από τον υπολογιστή σας και, στη συνέχεια, εγκαταστήστε το ξανά.
Παρουσιάστηκε μη αναμενόμενο σφάλμα στο Express Scan Manager.	Απεγκαταστήστε το Express Scan Manager από τον υπολογιστή σας και, στη συνέχεια, εγκαταστήστε το ξανά.

Άλλα προβλήματα

Πρόβλημα	Ενέργεια
Συμπύκνωση στο εσωτερικό του εκτυπωτή.	Αυτό συμβαίνει συνήθως αρκετές ώρες μετά τη θέρμανση του δωματίου το χειμώνα. Μπορεί επίσης να συμβεί όταν ο εκτυπωτής λειτουργεί σε μια τοποθεσία με σχετική υγρασία 85% ή και περισσότερο. Ρυθμίστε την υγρασία ή μετακινήστε τον εκτυπωτή σε κατάλληλο περιβάλλον.
Δεν εμφανίζεται αρχείο στον πίνακα LCD όταν επιλέγετε ένα αρχείο για τη λειτουργία Print From USB Memory .	Επιβεβαιώστε ότι υπάρχουν αρχεία με τις υποστηριζόμενες μορφές αρχείου (PDF, TIFF ή JPEG) στη συσκευή αποθήκευσης USB.
	Εάν το αρχείο-στόχος είναι βαθιά στην ιεραρχία του καταλόγου της συσκευής αποθήκευσης USB, μετακινήστε το αρχείο στο ριζικό κατάλογο της συσκευής, από τον υπολογιστή σας.
	Συντομεύστε το όνομα του αρχείου-στόχου στη συσκευή αποθήκευσης USB από τον υπολογιστή σας και δοκιμάστε ξανά την εκτύπωση.

Κατανόηση μηνυμάτων του εκτυπωτή

Ο πίνακας LCD του εκτυπωτή εμφανίζει μηνύματα που περιγράφουν την τρέχουσα κατάσταση του εκτυπωτή και υποδεικνύει πιθανά προβλήματα του εκτυπωτή που πρέπει να επιλύσετε. Σε αυτή την ενότητα περιγράφονται οι κωδικοί σφαλμάτων που περιλαμβάνονται στα μηνύματα, η ερμηνεία τους και η επίλυση των αντίστοιχων προβλημάτων.

Σημαντικό:
Όταν εμφανίζεται ένα μήνυμα σφάλματος, τα δεδομένα εκτύπωσης που παραμένουν στον εκτυπωτή και οι πληροφορίες που έχουν συγκεντρωθεί στη μνήμη δεν είναι ασφαλισμένα.

Κωδικός σφάλματος	**Τι μπορείτε να κάνετε**
005-121	Ανοίξτε το κάλυμμα του ADF. Αφαιρέστε το μπλοκαρισμένο χαρτί και, στη συνέχεια, κλείστε το κάλυμμα του ADF. **Δείτε επίσης:** «Αφαίρεση εμπλοκών χαρτιού από τον ADF (μόνο Epson AcuLaser CX17NF/CX17WF)» στη σελίδα 328
005-301	
009-950	Αντικαταστήστε την καθορισμένη κασέτα τόνερ. **Δείτε επίσης:** «Αντικατάσταση κασετών τόνερ» στη σελίδα 392
009-951	
009-952	
009-953	
010-397	Απενεργοποιήστε και έπειτα ενεργοποιήστε ξανά τον εκτυπωτή σας. Εάν δεν επιλυθεί το πρόβλημα, επικοινωνήστε με τον τοπικό αντιπρόσωπο ή έναν εξουσιοδοτημένο προμηθευτή της Epson. **Δείτε επίσης:** «Επικοινωνία με το Τμήμα υποστήριξης πελατών της Epson» στη σελίδα 408
016-315	
016-317	
016-372	
016-501	
016-502	
016-503	Πατήστε το κουμπί OK για να εκκαθαρίσετε το μήνυμα. Ελέγξτε εάν η ρύθμιση διακομιστή SMTP είναι σωστή, επικοινωνώντας με το διαχειριστή του διακομιστή σας.
016-504	Πατήστε το κουμπί OK για να εκκαθαρίσετε το μήνυμα. Ελέγξτε εάν έχει ρυθμιστεί σωστά το όνομα χρήστη και ο κωδικός πρόσβασης για το διακομιστή POP3, επικοινωνώντας με το διαχειριστή του διακομιστή σας.
016-506	Πατήστε το κουμπί OK για να εκκαθαρίσετε το μήνυμα. Ελέγξτε εάν έχει ρυθμιστεί σωστά η διεύθυνση του διακομιστή SMTP και το e-mail προορισμού.

Κωδικός σφάλ-ματος	Τι μπορείτε να κάνετε
016-507	Πατήστε το κουμπί OK για να εκκαθαρίσετε το μήνυμα. Ελέγξτε εάν έχει ρυθμιστεί σωστά το όνομα χρήστη και ο κωδικός πρόσβασης για το διακομιστή SMTP, επικοινωνώντας με το διαχειριστή του διακομιστή σας.
016-718	Πατήστε το κουμπί OK για να εκκαθαρίσετε το μήνυμα. Δοκιμάστε ξανά όταν δεν βρίσκεται σε εξέλιξη διεκπεραίωση εργασίας από τον εκτυπωτή.
016-719	Πατήστε το κουμπί OK για να ακυρώσετε την εργασία εκτύπωσης. Δοκιμάστε ξανά όταν δεν βρίσκεται σε εξέλιξη διεκπεραίωση εργασίας από τον εκτυπωτή.
016-720	
016-744	Πατήστε το κουμπί OK για να εκκαθαρίσετε το μήνυμα. Εάν δεν επιλυθεί το πρόβλημα, επικοινωνήστε με τον τοπικό αντιπρόσωπο ή έναν εξουσιοδοτημένο προμηθευτή της Epson. **Δείτε επίσης:** «Επικοινωνία με το Τμήμα υποστήριξης πελατών της Epson» στη σελίδα 408
016-745	
016-749	Πατήστε το κουμπί OK για να ακυρώσετε την εργασία εκτύπωσης. Δοκιμάστε ξανά όταν δεν βρίσκεται σε εξέλιξη διεκπεραίωση εργασίας από τον εκτυπωτή.
016-764	Πατήστε το κουμπί OK για να εκκαθαρίσετε το μήνυμα. Ελέγξτε εάν το καλώδιο Ethernet είναι σωστά συνδεδεμένο. Εάν δεν επιλυθεί το πρόβλημα, επικοινωνήστε με το διαχειριστή του διακομιστή SMTP.
016-766	Πατήστε το κουμπί OK για να εκκαθαρίσετε το μήνυμα. Εκτελέστε εντολή ping στη διεύθυνση IP του διακομιστή SMTP και ελέγξτε εάν ο διακομιστής είναι διαθέσιμος. Εάν δεν επιλυθεί το πρόβλημα, επικοινωνήστε με το διαχειριστή του διακομιστή SMTP.
016-767	Πατήστε το κουμπί OK για να εκκαθαρίσετε το μήνυμα. Ελέγξτε εάν η διεύθυνση του παραλήπτη είναι σωστή και δοκιμάστε ξανά τη σάρωση.
016-791	Τοποθετήστε τη συσκευή μνήμης USB και πατήστε το κουμπί OK για να εκκαθαρίσετε το μήνυμα.
016-795	Πατήστε το κουμπί OK για να εκκαθαρίσετε το μήνυμα. Ελέγξτε εάν υποστηρίζεται η μορφή αρχείου των δεδομένων στη συσκευή μνήμης USB.
016-797	Πατήστε το κουμπί OK για να εκκαθαρίσετε το μήνυμα. Ελέγξτε εάν το επιλεγμένο αρχείο στη συσκευή μνήμης USB είναι έγκυρο.
016-920	Πατήστε το κουμπί OK για να εκκαθαρίσετε το μήνυμα. Ελέγξτε τη ρύθμιση ασύρματης λειτουργίας για το σημείο πρόσβασης και τον εκτυπωτή.
016-930	Αφαιρέστε τη συσκευή από την μπροστινή θύρα USB και πατήστε το κουμπί OK για να εκκαθαρίσετε το μήνυμα.
016-931	
016-981	Πατήστε το κουμπί OK για να ακυρώσετε την εργασία εκτύπωσης. Δοκιμάστε να αντιγράψετε λιγότερα έγγραφα.

Κωδικός σφάλ-ματος	Τι μπορείτε να κάνετε
016-985	Το μέγεθος του συνημμένου αρχείου είναι μεγαλύτερο από αυτό που ορίσατε. Πατήστε το κουμπί OK για να εκκαθαρίσετε το μήνυμα. Δοκιμάστε τα ακόλουθα: ❏ Μεγεθύνετε το Max E-Mail Size. ❏ Επιλέξτε χαμηλότερη ανάλυση. ❏ Αλλάξτε τη μορφή αρχείου της σαρωμένης εικόνας:
017-970	Η μνήμη πιθανώς είναι γεμάτη. Πατήστε το κουμπί OK για να εκκαθαρίσετε το μήνυμα. Δοκιμάστε τα ακόλουθα: ❏ Διαγράψτε τα δεδομένα που είναι αποθηκευμένα στη μνήμη. ❏ Επιλέξτε χαμηλότερη ανάλυση. ❏ Μειώστε τον αριθμό των σελίδων.
017-980	Πατήστε το κουμπί OK για να εκκαθαρίσετε το μήνυμα. Δοκιμάστε ξανά όταν δεν βρίσκεται σε εξέλιξη διεκπεραίωση εργασίας από τον εκτυπωτή.
017-981	
017-988	Πατήστε το κουμπί OK για να εκκαθαρίσετε το μήνυμα. Ελέγξτε εάν το καλώδιο διασύνδεσης είναι συνδεδεμένο με ασφάλεια και ο υπολογιστής σας δεν έχει κάποιο πρόβλημα.
018-338	Απενεργοποιήστε και έπειτα ενεργοποιήστε ξανά τον εκτυπωτή σας. Εάν δεν επιλυθεί το πρόβλημα, επικοινωνήστε με τον τοπικό αντιπρόσωπο ή έναν εξουσιοδοτημένο προμηθευτή της Epson. **Δείτε επίσης:** «Επικοινωνία με το Τμήμα υποστήριξης πελατών της Epson» στη σελίδα 408
024-340	Απενεργοποιήστε και έπειτα ενεργοποιήστε ξανά τον εκτυπωτή σας. Εάν δεν επιλυθεί το πρόβλημα, επικοινωνήστε με τον τοπικό αντιπρόσωπο ή έναν εξουσιοδοτημένο προμηθευτή της Epson. **Δείτε επίσης:** «Επικοινωνία με το Τμήμα υποστήριξης πελατών της Epson» στη σελίδα 408
024-360	
024-371	
024-958	Τοποθετήστε το κατάλληλο χαρτί και πατήστε το κουμπί OK για να εκκαθαρίσετε το μήνυμα. **Δείτε επίσης:** ❏ «Τοποθέτηση μέσων εκτύπωσης στον τροφοδότη πολλαπλών χρήσεων (MPF)» στη σελίδα 129 ❏ «Τοποθέτηση μέσων εκτύπωσης στον Εισαγωγέα φύλλων κατά προτεραιότητα (PSI)» στη σελίδα 137
024-963	Πατήστε το κουμπί OK για να εκκαθαρίσετε το μήνυμα και τοποθετήστε το κατάλληλο χαρτί. Ακολουθήστε τις οδηγίες στην οθόνη, εάν εμφανιστούν. **Δείτε επίσης:** ❏ «Τοποθέτηση μέσων εκτύπωσης στον τροφοδότη πολλαπλών χρήσεων (MPF)» στη σελίδα 129 ❏ «Τοποθέτηση μέσων εκτύπωσης στον Εισαγωγέα φύλλων κατά προτεραιότητα (PSI)» στη σελίδα 137

Κωδικός σφάλ-ματος	Τι μπορείτε να κάνετε
026-720	Πατήστε το κουμπί OK για να εκκαθαρίσετε το μήνυμα. Ελέγξτε εάν η συσκευή μνήμης USB διαθέτει επαρκή μνήμη.
026-721	Πατήστε το κουμπί OK για να εκκαθαρίσετε το μήνυμα. Ελέγξτε εάν η συσκευή μνήμης USB διαθέτει προστασία εγγραφής ή εμφανίζει πρόβλημα δίσκου.
026-722	
026-723	Πατήστε το κουμπί OK για να εκκαθαρίσετε το μήνυμα. Ελέγξτε εάν το μέγεθος της διαδρομής και του ονόματος του αρχείου είναι πολύ μεγάλο.
026-750	Πατήστε το κουμπί OK για να εκκαθαρίσετε το μήνυμα. Ελέγξτε εάν το καλώδιο διασύνδεσης είναι συνδεδεμένο με ασφάλεια ή επανεκκινήστε την εφαρμογή που χρησιμοποιείτε.
026-751	Πατήστε το κουμπί OK για να εκκαθαρίσετε το μήνυμα. Ελέγξτε εάν το καλώδιο διασύνδεσης είναι συνδεδεμένο με ασφάλεια.
026-752	
027-446	Αλλάξτε τη διεύθυνση IP για να αποφύγετε την εκχώρηση διπλότυπων διευθύνσεων. Απενεργοποιήστε και ενεργοποιήστε ξανά τον εκτυπωτή.
027-452	
031-521	Πατήστε το κουμπί OK για να εκκαθαρίσετε το μήνυμα. Ελέγξτε εάν η ρύθμιση πρόσβασης στο διακομιστή SMB είναι σωστή, επικοινωνώντας με το διαχειριστή του διακομιστή σας.
031-526	Πατήστε το κουμπί OK για να εκκαθαρίσετε το μήνυμα. Ελέγξτε εάν το όνομα τομέα του διακομιστή SMB είναι σωστό. Ελέγξτε τη σύνδεση DNS ή ελέγξτε εάν το όνομα του διακομιστή προορισμού προώθησης έχει δηλωθεί με DNS.
031-529	Πατήστε το κουμπί OK για να εκκαθαρίσετε το μήνυμα. Ελέγξτε εάν το καλώδιο Ethernet είναι σωστά συνδεδεμένο και εάν ο κωδικός πρόσβασης για το διακομιστή SMB είναι σωστός.
031-530	Πατήστε το κουμπί OK για να εκκαθαρίσετε το μήνυμα. Ελέγξτε εάν η ρύθμιση διαδρομής εργασίας του διακομιστή SMB είναι σωστή.
031-533	Πατήστε το κουμπί OK για να εκκαθαρίσετε το μήνυμα. Ελέγξτε τα ακόλουθα: ❏ Εάν το όνομα αρχείου που ορίσατε δεν χρησιμοποιείται από άλλους χρήστες. ❏ Εάν υπάρχει ήδη αρχείο ή φάκελος με το όνομα που ορίσατε. ❏ Εάν ο διακομιστής SMB αντιμετωπίζει πρόβλημα προστασίας εγγραφής ή δίσκου.
031-534	Πατήστε το κουμπί OK για να εκκαθαρίσετε το μήνυμα. Ελέγξτε εάν ο διακομιστής SMB αντιμετωπίζει πρόβλημα προστασίας εγγραφής ή δίσκου.
031-535	
031-536	
031-537	Πατήστε το κουμπί OK για να εκκαθαρίσετε το μήνυμα. Ελέγξτε εάν υπάρχει ελεύθερος χώρος στην τοποθεσία αποθήκευσης.
031-555	Πατήστε το κουμπί OK για να εκκαθαρίσετε το μήνυμα. Ελέγξτε εάν το δίκτυο είναι σωστά συνδεδεμένο.

Κωδικός σφάλ-ματος	Τι μπορείτε να κάνετε
031-556	Πατήστε το κουμπί OK για να εκκαθαρίσετε το μήνυμα. Ελέγξτε εάν ο διακομιστής SMB αντιμετωπίζει πρόβλημα προστασίας εγγραφής ή δίσκου.
031-557	Πατήστε το κουμπί OK για να εκκαθαρίσετε το μήνυμα. Ελέγξτε τα ακόλουθα: ❏ Εάν το όνομα αρχείου που ορίσατε δεν χρησιμοποιείται από άλλους χρήστες. ❏ Εάν υπάρχει ήδη αρχείο ή φάκελος με το όνομα που ορίσατε.
031-558	Πατήστε το κουμπί OK για να εκκαθαρίσετε το μήνυμα. Ελέγξτε εάν η ρύθμιση πρόσβασης στο διακομιστή SMB είναι σωστή, επικοινωνώντας με το διαχειριστή του διακομιστή σας.
031-571	Πατήστε το κουμπί OK για να εκκαθαρίσετε το μήνυμα. Ελέγξτε εάν το καλώδιο Ethernet είναι σωστά συνδεδεμένο.
031-574	Πατήστε το κουμπί OK για να εκκαθαρίσετε το μήνυμα. Ελέγξτε εάν το όνομα τομέα του διακομιστή FTP είναι σωστό.
031-575	Πατήστε το κουμπί OK για να εκκαθαρίσετε το μήνυμα. Ελέγξτε εάν η ρύθμιση ονόματος κεντρικού υπολογιστή του διακομιστή FTP είναι σωστή.
031-576	Πατήστε το κουμπί OK για να εκκαθαρίσετε το μήνυμα. Ελέγξτε εάν ο διακομιστής FTP αντιμετωπίζει πρόβλημα προστασίας εγγραφής ή δίσκου.
031-578	Πατήστε το κουμπί OK για να εκκαθαρίσετε το μήνυμα. Ελέγξτε εάν το καλώδιο Ethernet είναι σωστά συνδεδεμένο και εάν το όνομα σύνδεσης (όνομα χρήστη) και ο κωδικός πρόσβασης για το διακομιστή FTP, είναι σωστά.
031-579	Πατήστε το κουμπί OK για να εκκαθαρίσετε το μήνυμα. Ελέγξτε εάν η ρύθμιση διαδρομής εργασίας του διακομιστή FTP είναι σωστή.
031-582	Πατήστε το κουμπί OK για να εκκαθαρίσετε το μήνυμα. Ελέγξτε εάν ο διακομιστής FTP αντιμετωπίζει πρόβλημα προστασίας εγγραφής ή δίσκου.
031-584	Πατήστε το κουμπί OK για να εκκαθαρίσετε το μήνυμα. Ελέγξτε τα ακόλουθα: ❏ Εάν το όνομα αρχείου που ορίσατε δεν χρησιμοποιείται από άλλους χρήστες. ❏ Εάν υπάρχει ήδη αρχείο ή φάκελος με το όνομα που ορίσατε. ❏ Εάν ο διακομιστής FTP αντιμετωπίζει πρόβλημα προστασίας εγγραφής ή δίσκου.
031-585	Πατήστε το κουμπί OK για να εκκαθαρίσετε το μήνυμα. Ελέγξτε εάν ο διακομιστής FTP αντιμετωπίζει πρόβλημα προστασίας διαγραφής/εγγραφής ή δίσκου.
031-587	
031-588	Πατήστε το κουμπί OK για να εκκαθαρίσετε το μήνυμα. Ελέγξτε εάν ο διακομιστής FTP αντιμετωπίζει πρόβλημα προστασίας εγγραφής ή δίσκου.
031-589	Πατήστε το κουμπί OK για να εκκαθαρίσετε το μήνυμα. Ελέγξτε εάν υπάρχει ελεύθερος χώρος στην τοποθεσία αποθήκευσης.

Κωδικός σφάλ-ματος	Τι μπορείτε να κάνετε
031-594	Πατήστε το κουμπί OK για να εκκαθαρίσετε το μήνυμα. Επικοινωνήστε με το διαχειριστή του διακομιστή σας για να διαπιστώσετε εάν το σαρωμένο αρχείο αποθηκεύτηκε με λανθασμένες ρυθμίσεις στο διακομιστή FTP. Εάν δεν επιλυθεί το πρόβλημα, επικοινωνήστε με τον τοπικό αντιπρόσωπο ή έναν εξουσιοδοτημένο προμηθευτή της Epson. **Δείτε επίσης:** «Επικοινωνία με το Τμήμα υποστήριξης πελατών της Epson» στη σελίδα 408
031-598	Πατήστε το κουμπί OK για να εκκαθαρίσετε το μήνυμα. Ελέγξτε εάν ο διακομιστής FTP αντιμετωπίζει πρόβλημα προστασίας εγγραφής ή δίσκου.
033-503	Πατήστε το κουμπί OK για να εκκαθαρίσετε το μήνυμα. Ελέγξτε την αναφορά. Διαγράψτε τα μη απαραίτητα δεδομένα που είναι αποθηκευμένα στη μνήμη.
033-513	
033-517	Πατήστε το κουμπί OK για να εκκαθαρίσετε το μήνυμα. Ελέγξτε εάν είναι σωστός ο κωδικός πρόσβασης της λειτουργίας κλειδώματος φαξ.
033-518	Πατήστε το κουμπί OK για να εκκαθαρίσετε το μήνυμα. Ελέγξτε εάν έχει ρυθμιστεί σωστά η περιοχή σας.
033-519	Η υπηρεσία φαξ είναι κλειδωμένη. Για να συνεχίσετε, πατήστε το κουμπί OK και απενεργοποιήστε τη λειτουργία κλειδώματος φαξ. **Δείτε επίσης:** «Περιορισμός πρόσβασης στις λειτουργίες του εκτυπωτή» στη σελίδα 321
033-787	Πατήστε το κουμπί OK για να εκκαθαρίσετε το μήνυμα. Η εργασία ακυρώνεται.
033-788	Πατήστε το κουμπί OK για να εκκαθαρίσετε το μήνυμα. Αφαιρέστε το φαξ που έχει ληφθεί ή περιμένετε μέχρι να ολοκληρωθεί η αποστολή του φαξ.
034-700	Πατήστε το κουμπί OK για να εκκαθαρίσετε το μήνυμα. Εάν το σφάλμα συνεχίζει να εμφανίζεται μετά τον προκαθορισμένο αριθμό επανακλήσεων, δοκιμάστε τα ακόλουθα: ❏ Ελέγξτε εάν το τηλέφωνο είναι συνδεδεμένο σωστά. ❏ Ελέγξτε εάν ο αριθμός του προορισμού είναι σωστός. ❏ Ορίστε το `Number of Redial` στη μεγαλύτερη τιμή. ❏ Ορίστε το `Interval Timer` ή `Redial Delay` σε μεγαλύτερη τιμή. **Δείτε επίσης:** «Σύνδεση της τηλεφωνικής γραμμής» στη σελίδα 234
034-701	
034-702	

Κωδικός σφάλ-ματος	Τι μπορείτε να κάνετε
034-703	Πατήστε το κουμπί (OK) για να εκκαθαρίσετε το μήνυμα. Εάν το σφάλμα συνεχίζει να εμφανίζεται μετά τον προκαθορισμένο αριθμό επανακλήσεων, δοκιμάστε τα ακόλουθα: ❏ Ελέγξτε εάν το τηλέφωνο είναι συνδεδεμένο σωστά. ❏ Ελέγξτε εάν ο αριθμός του προορισμού είναι σωστός και διαθέσιμος. ❏ Ορίστε το `Number of Redial` στη μεγαλύτερη τιμή. ❏ Ορίστε το `Interval Timer` ή `Redial Delay` σε μεγαλύτερη τιμή. **Δείτε επίσης:** «Σύνδεση της τηλεφωνικής γραμμής» στη σελίδα 234
034-704	
034-705	
034-706	
034-707	Πατήστε το κουμπί (OK) για να εκκαθαρίσετε το μήνυμα. Εάν το σφάλμα συνεχίζει να εμφανίζεται μετά τον προκαθορισμένο αριθμό επανακλήσεων, δοκιμάστε τα ακόλουθα: ❏ Ορίστε το `Number of Redial` στη μεγαλύτερη τιμή. ❏ Ορίστε το `Interval Timer` ή `Redial Delay` σε μεγαλύτερη τιμή. ❏ Μειώστε το `Modem Speed`.
034-708	Πατήστε το κουμπί (OK) για να εκκαθαρίσετε το μήνυμα. Εάν το σφάλμα συνεχίζει να εμφανίζεται μετά τον προκαθορισμένο αριθμό επανακλήσεων, δοκιμάστε τα ακόλουθα: ❏ Ορίστε το `Number of Redial` στη μεγαλύτερη τιμή. ❏ Ορίστε το `Interval Timer` ή `Redial Delay` σε μεγαλύτερη τιμή. ❏ Μειώστε το `Modem Speed`. ❏ Ελέγξτε εάν ο αριθμός του προορισμού είναι διαθέσιμος.
034-709	Πατήστε το κουμπί (OK) για να εκκαθαρίσετε το μήνυμα. Εάν το σφάλμα συνεχίζει να εμφανίζεται μετά τον προκαθορισμένο αριθμό επανακλήσεων, δοκιμάστε τα ακόλουθα: ❏ Ορίστε το `Number of Redial` στη μεγαλύτερη τιμή. ❏ Ορίστε το `Interval Timer` ή `Redial Delay` σε μεγαλύτερη τιμή.
034-710	
034-711	Πατήστε το κουμπί (OK) για να εκκαθαρίσετε το μήνυμα. Εάν το σφάλμα συνεχίζει να εμφανίζεται μετά τον προκαθορισμένο αριθμό επανακλήσεων, δοκιμάστε τα ακόλουθα: ❏ Ορίστε το `Number of Redial` στη μεγαλύτερη τιμή. ❏ Ορίστε το `Interval Timer` ή `Redial Delay` σε μεγαλύτερη τιμή. ❏ Μειώστε το `Modem Speed`.
034-712	
034-713	
034-714	Πατήστε το κουμπί (OK) για να εκκαθαρίσετε το μήνυμα. Εάν το σφάλμα συνεχίζει να εμφανίζεται μετά τον προκαθορισμένο αριθμό επανακλήσεων, δοκιμάστε τα ακόλουθα: ❏ Ορίστε το `Number of Redial` στη μεγαλύτερη τιμή. ❏ Ορίστε το `Interval Timer` ή `Redial Delay` σε μεγαλύτερη τιμή. ❏ Ελέγξτε εάν ο αριθμός του προορισμού είναι διαθέσιμος.

Κωδικός σφάλ-ματος	Τι μπορείτε να κάνετε
034-715	Πατήστε το κουμπί (OK) για να εκκαθαρίσετε το μήνυμα. Εάν το σφάλμα συνεχίζει να εμφανίζεται μετά τον προκαθορισμένο αριθμό επανακλήσεων, δοκιμάστε τα ακόλουθα: ❏ Ορίστε το Number of Redial στη μεγαλύτερη τιμή. ❏ Ορίστε το Interval Timer ή Redial Delay σε μεγαλύτερη τιμή. ❏ Μειώστε το Modem Speed.
034-716	Πατήστε το κουμπί (OK) για να εκκαθαρίσετε το μήνυμα. Εάν το σφάλμα συνεχίζει να εμφανίζεται μετά τον προκαθορισμένο αριθμό επαναλήψεων, τότε ακυρώνεται. Όταν επιχειρήσετε ξανά την αποστολή του φαξ, δοκιμάστε να μειώσετε το Modem Speed.
034-717	Πατήστε το κουμπί (OK) για να εκκαθαρίσετε το μήνυμα. Εάν το σφάλμα συνεχίζει να εμφανίζεται μετά τον προκαθορισμένο αριθμό επαναλήψεων, τότε ακυρώνεται. Επιχειρήστε ξανά την αποστολή του φαξ.
034-718 034-719	Πατήστε το κουμπί (OK) για να εκκαθαρίσετε το μήνυμα. Εάν το σφάλμα συνεχίζει να εμφανίζεται μετά τον προκαθορισμένο αριθμό επαναλήψεων, τότε ακυρώνεται. Όταν επιχειρήσετε ξανά την αποστολή του φαξ, δοκιμάστε να μειώσετε το Modem Speed.
034-720	Πατήστε το κουμπί (OK) για να εκκαθαρίσετε το μήνυμα. Εάν το σφάλμα συνεχίζει να εμφανίζεται μετά τον προκαθορισμένο αριθμό επαναλήψεων, τότε ακυρώνεται. Όταν επιχειρήσετε ξανά την αποστολή του φαξ, δοκιμάστε τα ακόλουθα: ❏ Μειώστε το Modem Speed. ❏ Ενεργοποιήστε το ECM.
034-721 034-722 034-723 034-724 034-725 034-726	Πατήστε το κουμπί (OK) για να εκκαθαρίσετε το μήνυμα. Εάν το σφάλμα συνεχίζει να εμφανίζεται μετά τον προκαθορισμένο αριθμό επαναλήψεων, τότε ακυρώνεται. Όταν επιχειρήσετε ξανά την αποστολή του φαξ, δοκιμάστε να μειώσετε το Modem Speed.
034-727	Πατήστε το κουμπί (OK) για να εκκαθαρίσετε το μήνυμα. Ελέγξτε εάν ο αριθμός του προορισμού είναι διαθέσιμος. Εάν το σφάλμα συνεχίζει να εμφανίζεται μετά τον προκαθορισμένο αριθμό επαναλήψεων, τότε ακυρώνεται.
034-750	Πατήστε το κουμπί (OK) για να εκκαθαρίσετε το μήνυμα. Ελέγξτε εάν το τηλέφωνο είναι συνδεδεμένο σωστά. **Δείτε επίσης:** «Σύνδεση της τηλεφωνικής γραμμής» στη σελίδα 234
034-751	Πατήστε το κουμπί (OK) για να εκκαθαρίσετε το μήνυμα. Ελέγξτε εάν το μηχάνημα προορισμού μπλοκάρει το φαξ σας ως ανεπιθύμητο. Εάν αυτό ισχύει, ζητήστε από τον παραλήπτη να απενεργοποιήσει αυτή τη ρύθμιση.

Κωδικός σφάλ-ματος	Τι μπορείτε να κάνετε
034-752	Πατήστε το κουμπί OK για να εκκαθαρίσετε το μήνυμα. Ελέγξτε εάν το τηλέφωνο είναι συνδεδεμένο σωστά. **Δείτε επίσης:** «Σύνδεση της τηλεφωνικής γραμμής» στη σελίδα 234
034-753	
034-754	Πατήστε το κουμπί OK για να εκκαθαρίσετε το μήνυμα. Μειώστε το Modem Speed.
034-755	
034-756	
034-757	
034-758	Πατήστε το κουμπί OK για να εκκαθαρίσετε το μήνυμα. Ελέγξτε εάν το τηλέφωνο είναι συνδεδεμένο σωστά. Ή, μειώστε το Modem Speed. **Δείτε επίσης:** «Σύνδεση της τηλεφωνικής γραμμής» στη σελίδα 234
034-759	Πατήστε το κουμπί OK για να εκκαθαρίσετε το μήνυμα. Μειώστε το Modem Speed.
034-760	
034-761	Πατήστε το κουμπί OK για να εκκαθαρίσετε το μήνυμα. Ελέγξτε εάν το τηλέφωνο είναι συνδεδεμένο σωστά. **Δείτε επίσης:** «Σύνδεση της τηλεφωνικής γραμμής» στη σελίδα 234
034-762	Πατήστε το κουμπί OK για να εκκαθαρίσετε το μήνυμα. Δοκιμάστε τα ακόλουθα: ❑ Μειώστε το Modem Speed. ❑ Ενεργοποιήστε το ECM.
034-763	Πατήστε το κουμπί OK για να εκκαθαρίσετε το μήνυμα. Μειώστε το Modem Speed.
034-764	
034-765	
034-766	
034-767	Πατήστε το κουμπί OK για να εκκαθαρίσετε το μήνυμα. Ελέγξτε εάν το τηλέφωνο είναι συνδεδεμένο σωστά. **Δείτε επίσης:** «Σύνδεση της τηλεφωνικής γραμμής» στη σελίδα 234
034-768	Πατήστε το κουμπί OK για να εκκαθαρίσετε το μήνυμα. Μειώστε το Modem Speed.

Κωδικός σφάλ-ματος	Τι μπορείτε να κάνετε
041-340	Απενεργοποιήστε και έπειτα ενεργοποιήστε ξανά τον εκτυπωτή σας. Εάν δεν επιλυθεί το πρόβλημα, επικοινωνήστε με τον τοπικό αντιπρόσωπο ή έναν εξουσιοδοτημένο προμηθευτή της Epson. **Δείτε επίσης:** «Επικοινωνία με το Τμήμα υποστήριξης πελατών της Epson» στη σελίδα 408
042-358	
042-372	
061-370	
062-321	
062-360	
062-790	Πατήστε το κουμπί OK για να εκκαθαρίσετε το μήνυμα. Τα δεδομένα σάρωσης διαγράφονται. Επιχειρήστε ξανά τη σάρωση του εγγράφου.
075-100	Ελέγξτε και καθαρίστε τη διαδρομή του χαρτιού, τοποθετήστε το χαρτί και, συνέχεια, πατήστε το κουμπί OK για να εκκαθαρίσετε το μήνυμα. **Δείτε επίσης:** «Αφαίρεση εμπλοκών χαρτιού από το μπροστινό μέρος του εκτυπωτή» στη σελίδα 332
075-921	Τοποθετήστε χαρτί για τις σελίδες δεύτερης πλευράς (μονές) και πατήστε το κουμπί OK. **Δείτε επίσης:** «Μη αυτόματη εκτύπωση διπλής όψης (μόνο πρόγραμμα οδήγησης εκτυπωτή Windows)» στη σελίδα 142
077-100	Ανοίξτε το πίσω κάλυμμα και αφαιρέστε το μπλοκαρισμένο χαρτί. **Δείτε επίσης:** «Αφαίρεση εμπλοκών χαρτιού από το πίσω μέρος του εκτυπωτή» στη σελίδα 333
077-104	
077-106	
077-108	
077-109	
077-304	Κλείστε το πίσω κάλυμμα.
077-900	Ανοίξτε το πίσω κάλυμμα και αφαιρέστε το μπλοκαρισμένο χαρτί. **Δείτε επίσης:** «Αφαίρεση εμπλοκών χαρτιού από την κεντρική θήκη εξόδου» στη σελίδα 335
077-901	Ανοίξτε το πίσω κάλυμμα και αφαιρέστε το μπλοκαρισμένο χαρτί. **Δείτε επίσης:** «Αφαίρεση εμπλοκών χαρτιού από το πίσω μέρος του εκτυπωτή» στη σελίδα 333
092-310	Καθαρίστε τον αισθητήρα CTD. **Δείτε επίσης:** «Καθαρισμός του αισθητήρα Πυκνότητας έγχρωμου τόνερ (CTD)» στη σελίδα 391

Κωδικός σφάλ-ματος	Τι μπορείτε να κάνετε
092-651	Απενεργοποιήστε και έπειτα ενεργοποιήστε ξανά τον εκτυπωτή σας. Εάν δεν επιλυθεί το πρόβλημα, επικοινωνήστε με τον τοπικό αντιπρόσωπο ή έναν εξουσιοδοτημένο προμηθευτή της Epson. **Δείτε επίσης:** «Επικοινωνία με το Τμήμα υποστήριξης πελατών της Epson» στη σελίδα 408
092-661	
092-910	Καθαρίστε τον αισθητήρα CTD. **Δείτε επίσης:** «Καθαρισμός του αισθητήρα Πυκνότητας έγχρωμου τόνερ (CTD)» στη σελίδα 391
093-423	Αντικαταστήστε άμεσα την καθορισμένη κασέτα τόνερ. **Δείτε επίσης:** «Αντικατάσταση κασετών τόνερ» στη σελίδα 392
093-424	
093-425	
093-426	
093-919	Επανεγκαταστήστε ή αντικαταστήστε την καθορισμένη κασέτα τόνερ. **Δείτε επίσης:** «Αντικατάσταση κασετών τόνερ» στη σελίδα 392
093-920	
093-921	
093-922	
093-930	Αφαιρέστε την καθορισμένη κασέτα τόνερ και εγκαταστήστε μία καινούργια. Εάν δεν αντικαταστήσετε την κασέτα τόνερ, ενδέχεται να παρουσιαστούν προβλήματα ποιότητας εκτύπωσης. **Δείτε επίσης:** «Αντικατάσταση κασετών τόνερ» στη σελίδα 392
093-931	
093-932	
093-933	
093-926	Αντικαταστήστε την καθορισμένη κασέτα τόνερ με μία υποστηριζόμενη κασέτα. **Δείτε επίσης:** «Αντικατάσταση κασετών τόνερ» στη σελίδα 392
093-960	
093-961	
093-962	
093-970	Επανεγκαταστήστε την καθορισμένη κασέτα τόνερ. **Δείτε επίσης:** «Εγκατάσταση κασέτας τόνερ» στη σελίδα 396
093-971	
093-972	
093-973	

Κωδικός σφάλ-ματος	Τι μπορείτε να κάνετε
116-210	Απενεργοποιήστε και έπειτα ενεργοποιήστε ξανά τον εκτυπωτή σας. Εάν δεν επιλυθεί το πρόβλημα, επικοινωνήστε με τον τοπικό αντιπρόσωπο ή έναν εξουσιοδοτημένο προμηθευτή της Epson. **Δείτε επίσης:** «Επικοινωνία με το Τμήμα υποστήριξης πελατών της Epson» στη σελίδα 408
116-314	
116-323	
116-325	
116-326	
116-335	
116-355	
116-395	
117-331	
117-332	
117-333	
117-334	
117-340	
117-342	
117-343	
117-344	
117-346	
117-348	Δοκιμάστε ξανά και ελέγξτε την αναφορά. Απενεργοποιήστε και έπειτα ενεργοποιήστε ξανά τον εκτυπωτή σας. Εάν δεν επιλυθεί το πρόβλημα, επικοινωνήστε με τον τοπικό αντιπρόσωπο ή έναν εξουσιοδοτημένο προμηθευτή της Epson. **Δείτε επίσης:** «Επικοινωνία με το Τμήμα υποστήριξης πελατών της Epson» στη σελίδα 408

Κωδικός σφάλ-ματος	Τι μπορείτε να κάνετε
117-349	Απενεργοποιήστε και έπειτα ενεργοποιήστε ξανά τον εκτυπωτή σας. Εάν δεν επιλυθεί το πρόβλημα, επικοινωνήστε με τον τοπικό αντιπρόσωπο ή έναν εξουσιοδοτημένο προμηθευτή της Epson. **Δείτε επίσης:** «Επικοινωνία με το Τμήμα υποστήριξης πελατών της Epson» στη σελίδα 408
117-350	
117-351	
117-366	
124-333	
134-211	
191-310	
193-700	Αυτό το μήνυμα υποδεικνύει ότι ο εκτυπωτής βρίσκεται στη Non-Genuine Mode.

Σημείωση:
Όσον αφορά το ακόλουθο μήνυμα, το οποίο δεν περιλαμβάνει κωδικό σφάλματος, ανατρέξτε στον παρακάτω πίνακα για τη λύση.

Μήνυμα σφάλματος	Τι μπορείτε να κάνετε

`USB Memory Error`
`Cannot Mount File System`
`Remove from USB Port`
	Αφαιρέστε τη συσκευή μνήμης USB και ελέγξτε εάν λειτουργεί. Πατήστε το κουμπί OK για να εκκαθαρίσετε το μήνυμα.

Επικοινωνία για τεχνική εξυπηρέτηση

Όταν καλείτε για τεχνική υποστήριξη σε σχέση με τον εκτυπωτή, θα πρέπει να είστε έτοιμοι να περιγράψετε το πρόβλημα που αντιμετωπίζετε ή το μήνυμα σφάλματος που εμφανίζεται στον πίνακα LCD.

Θα πρέπει να γνωρίζετε το μοντέλο και τον αριθμό σειράς του εκτυπωτή σας. Για το όνομα του μοντέλου, δείτε την ετικέτα στο πίσω κάλυμμα του εκτυπωτή σας. Για τον αριθμό σειράς, δείτε την ετικέτα στην κασέτα μαύρου τόνερ που είναι εγκατεστημένη στον εκτυπωτή σας.

Λήψη βοήθειας

Η Epson παρέχει διάφορα αυτόματα διαγνωστικά εργαλεία που σας βοηθούν στην επίτευξη και διατήρηση της βέλτιστης ποιότητας εκτύπωσης.

Μηνύματα πίνακα LCD

Ο πίνακας LCD παρέχει πληροφορίες και βοήθεια σχετικά με την αντιμετώπιση προβλημάτων. Όταν παρουσιάζεται μια κατάσταση προειδοποίησης ή σφάλματος, ο πίνακας LCD εμφανίζει ένα μήνυμα πληροφορώντας σας για το πρόβλημα.

Δείτε επίσης:
«Κατανόηση μηνυμάτων του εκτυπωτή» στη σελίδα 368

Ειδοποιήσεις Status Monitor

Το Status Monitor είναι ένα εργαλείο που περιλαμβάνεται στο *Δίσκο λογισμικού*. Ελέγχει αυτόματα την κατάσταση του εκτυπωτή κατά την αποστολή μιας εργασίας εκτύπωσης. Εάν ο εκτυπωτής δεν είναι σε θέση να εκτυπώσει την εργασία σας, το Status Monitor εμφανίζει αυτόματα μια ειδοποίηση στην οθόνη του υπολογιστή σας, ειδοποιώντας σας ότι ο εκτυπωτή χρειάζεται την προσοχή σας.

Non-Genuine Mode

Όταν το τόνερ σε μια κασέτα τόνερ έχει φθάσει στο τέλος της διάρκειας ζωής σέρβις, εμφανίζεται το μήνυμα `XXXX Cartridge is Close to Life` ή `Replace XXXX Cartridge` (`XXXX`: `Yellow`, `Magenta`, `Cyan` ή `Black`).

Εάν θέλετε να χρησιμοποιήσετε τον εκτυπωτή στην Non-Genuine Mode, ενεργοποιήστε την Non-Genuine Mode και αντικαταστήστε την κασέτα τόνερ.

Σημαντικό:
Εάν χρησιμοποιείτε τον εκτυπωτή στην Non-Genuine Mode, η απόδοση του εκτυπωτή ενδέχεται να μην είναι η μέγιστη δυνατή. Τυχόν προβλήματα που μπορεί να προκύψουν από τη χρήση της Non-Genuine Mode, δεν καλύπτονται από την εγγύηση ποιότητας. Η συνεχής χρήση της Non-Genuine Mode μπορεί επίσης να προκαλέσει βλάβη στον εκτυπωτή και το κόστος επιδιόρθωσης σε αυτή την περίπτωση βαρύνει τους χρήστες.

Σημείωση:
Για να απενεργοποιήσετε τη λειτουργία Non-Genuine Mode, επιλέξτε `Off` *για το* `Non-Genuine Mode` *στον πίνακα χειριστή ή αποεπιλέξετε το πλαίσιο ελέγχου δίπλα στο* ***On*** *στη σελίδα* ***Non-Genuine Mode*** *της καρτέλας* ***Printer Maintenance*** *του Printer Setting Utility.*

Πίνακας χειριστή

Σημείωση:
Πριν ξεκινήσετε τη διαδικασία που περιγράφεται παρακάτω, επιβεβαιώστε ότι στον πίνακα LCD εμφανίζεται η οθόνη `Select Function`.

1. Πατήστε το κουμπί **System**.
2. Επιλέξτε `Admin Menu` και, στη συνέχεια, πατήστε το κουμπί OK.
3. Επιλέξτε `Maintenance` και, στη συνέχεια, πατήστε το κουμπί OK.
4. Επιλέξτε `Non-Genuine Mode` και, στη συνέχεια, πατήστε το κουμπί OK.
5. Επιλέξτε `On` και, στη συνέχεια, πατήστε το κουμπί OK.
6. Πατήστε το κουμπί ◀ μέχρι να εμφανιστεί η επάνω σελίδα.

   Ο εκτυπωτής μεταβαίνει στην Non-Genuine Mode.

Printer Setting Utility

Στην ακόλουθη διαδικασία χρησιμοποιούνται τα Windows XP ως παράδειγμα.

1. Κάντε κλικ στο **start (έναρξη)** — **All Programs (Όλα τα προγράμματα)** — **EPSON** — ο εκτυπωτής σας — **Printer Setting Utility**.

   Σημείωση:
   Σε αυτό το βήμα εμφανίζεται το παράθυρο επιλογής εκτυπωτή, όταν στον υπολογιστή σας υπάρχουν εγκατεστημένα πολλαπλά προγράμματα οδήγησης εκτυπωτών. Σε αυτή την περίπτωση, κάντε κλικ στο όνομα του επιθυμητού εκτυπωτή που παρατίθεται στο ***Printer Name****.*

   Ανοίγει το Printer Setting Utility.

2. Κάντε κλικ στην καρτέλα **Printer Maintenance**.
3. Επιλέξτε **Non-Genuine Mode** από τη λίστα στην αριστερή πλευρά της σελίδας.

   Εμφανίζεται η σελίδα **Non-Genuine Mode**.

4. Επιλέξτε το πλαίσιο ελέγχου δίπλα στο **On** και, στη συνέχεια, πατήστε το κουμπί **Apply New Settings**.

Κεφάλαιο 11

Συντήρηση

Καθαρισμός του εκτυπωτή

Σε αυτή την ενότητα περιγράφεται ο τρόπος καθαρισμού του εκτυπωτή, ώστε να διατηρείται σε καλή κατάσταση και εκτυπώνει καθαρά αντίγραφα.

Προειδοποίηση:
Ο καθαρισμός του προϊόντος θα πρέπει να γίνεται με τα ειδικά καθαριστικά υλικά που προορίζονται για το συγκεκριμένο προϊόν. Η χρήση άλλων υλικών καθαρισμού μπορεί να οδηγήσει σε μειωμένη απόδοση του προϊόντος. Μην χρησιμοποιείτε ποτέ καθαριστικά σπρέι, καθώς υπάρχει ο κίνδυνος πυρκαγιάς και έκρηξης.

Προσοχή:
Ο καθαρισμός του προϊόντος θα πρέπει να γίνεται πάντα με το προϊόν απενεργοποιημένο και αποσυνδεδεμένο. Η πρόσβαση στα εσωτερικά εξαρτήματα του μηχανήματος όταν αυτά βρίσκονται σε λειτουργία, μπορεί να οδηγήσει σε ηλεκτροπληξία.

Καθαρισμός του σαρωτή

Να διατηρείτε το σαρωτή καθαρό για να εξασφαλίζετε την καλύτερη δυνατή ποιότητα των αντιγράφων. Να καθαρίζετε το σαρωτή στο ξεκίνημα κάθε ημέρας και κατά τη διάρκεια της ημέρας, ως ενδείκνυται.

1. Βρέξτε ελαφρώς με νερό ένα μαλακό ύφασμα που δεν αφήνει υπολείμματα ή μια χάρτινη πετσέτα.

2. Ανοίξτε το κάλυμμα εγγράφων.

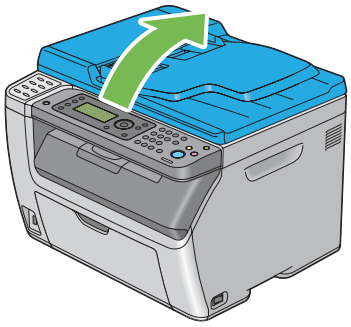

3. Για το Epson AcuLaser CX17NF/CX17WF, σκουπίστε την επιφάνεια του κρυστάλλου πρωτοτύπων και του κρυστάλλου του ADF μέχρι να είναι καθαρά και στεγνά.

   Για το Epson AcuLaser CX17, σκουπίστε την επιφάνεια του κρυστάλλου πρωτοτύπων μέχρι να είναι καθαρό και στεγνό.

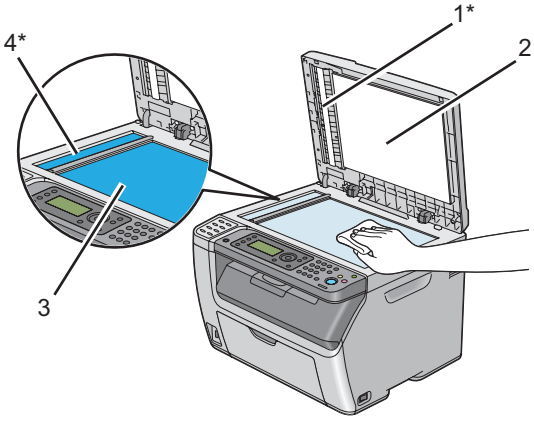

1*	Ταινία
2	Λευκό κάλυμμα πρωτοτύπων
3	Κρύσταλλο πρωτοτύπων
4*	Κρύσταλλο ADF

*Διαθέσιμο μόνο στο Epson AcuLaser CX17NF/CX17W.

4. Για το Epson AcuLaser CX17NF/CX17W, σκουπίστε την κάτω πλευρά του λευκού καλύμματος πρωτοτύπων και της ταινίας μέχρι να είναι καθαρά και στεγνά.

   Για το Epson AcuLaser CX17, σκουπίστε την κάτω πλευρά του λευκού καλύμματος πρωτοτύπων μέχρι να είναι καθαρή και στεγνή.

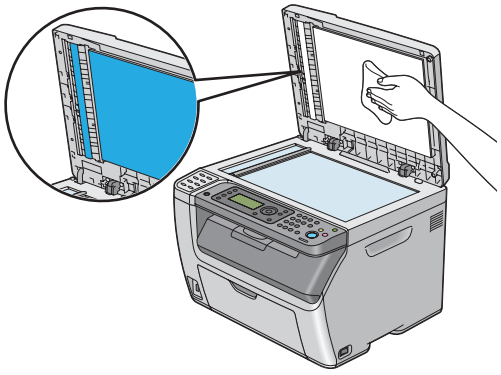

5. Κλείστε το κάλυμμα πρωτοτύπων.

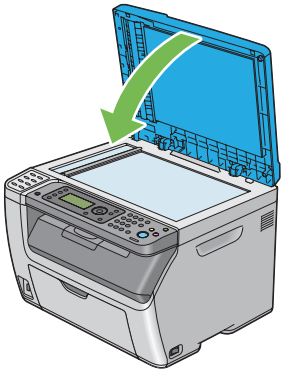

Καθαρισμός του κυλίνδρου τροφοδότησης του ADF (μόνο Epson AcuLaser CX17NF/CX17W)

Να διατηρείτε τον κύλινδρο τροφοδότησης του ADF για να εξασφαλίζετε την καλύτερη δυνατή ποιότητα των αντιγράφων. Να καθαρίζετε τον κύλινδρο τροφοδότηση του ADF ανά τακτά χρονικά διαστήματα.

1. Ανοίξτε το κάλυμμα του ADF.

2. Σκουπίστε τον κύλινδρο τροφοδότησης του ADF με ένα στεγνό μαλακό ύφασμα που δεν αφήνει υπολείμματα ή μια χάρτινη πετσέτα, μέχρι να καθαρίσει.

   Εάν ο κύλινδρος τροφοδότησης του ADF είναι λερωμένος με κηλίδες μελανιού, μπορεί επίσης να λερωθεί και το χαρτί από τον ADF. Σε αυτή την περίπτωση, βρέξτε ελαφρώς ένα μαλακό ύφασμα που δεν αφήνει υπολείμματα ή μια χάρτινη πετσέτα με ένα ουδέτερο απορρυπαντικό ή νερό και, στη συνέχεια, αφαιρέστε τους ρύπους από τον κύλινδρο τροφοδότησης του ADF μέχρι να καθαρίσει και να στεγνώσει.

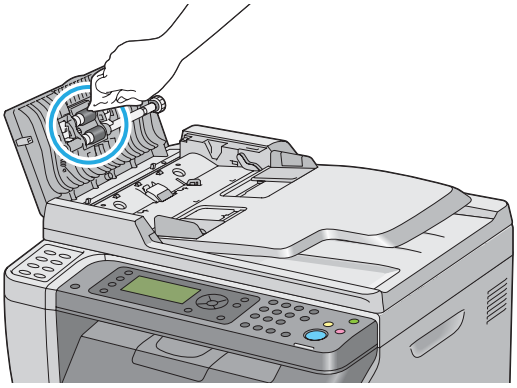

Καθαρισμός του εσωτερικού του εκτυπωτή

1. Απενεργοποιήστε τον εκτυπωτή.

2. Ανοίξτε το κάλυμμα πρόσβασης τόνερ.

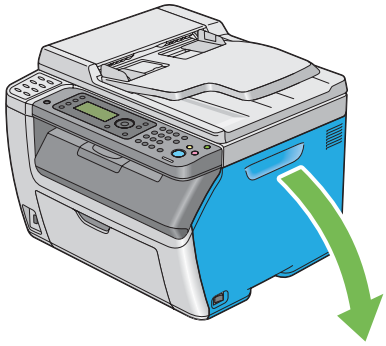

3. Πιάστε σταθερά την κασέτα τόνερ, όπως απεικονίζεται στην εικόνα.

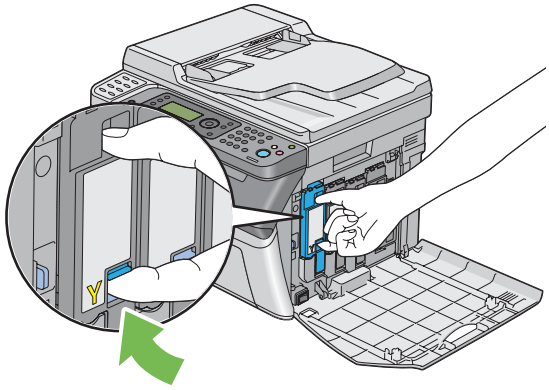

4. Τραβήξτε και αφαιρέστε την κασέτα τόνερ.

Σημαντικό:
Η αφαίρεση της κασέτας τόνερ θα πρέπει να γίνεται αργά, προς αποφυγή της έκχυσης ποσοτήτων τόνερ.

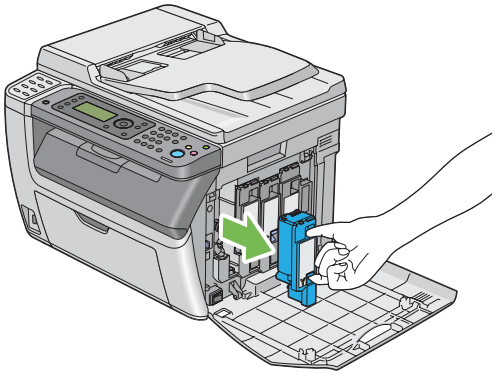

5. Τραβήξτε και αφαιρέστε τις άλλες τρεις κασέτες τόνερ.

6. Τραβήξτε και αφαιρέστε τη ράβδο καθαρισμού της κεφαλής εκτύπωσης.

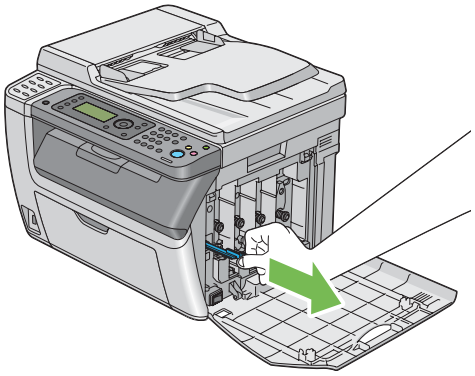

7. Εισαγάγετε πλήρως τη ράβδο καθαρισμού κεφαλής εκτύπωσης μέσα στην οπή δίπλα στο βέλος, μέχρι η απόληξή της να φθάσει στο εσωτερικό του εκτυπωτή, σύμφωνα με την παρακάτω εικόνα, και στη συνέχεια τραβήξτε την έξω.

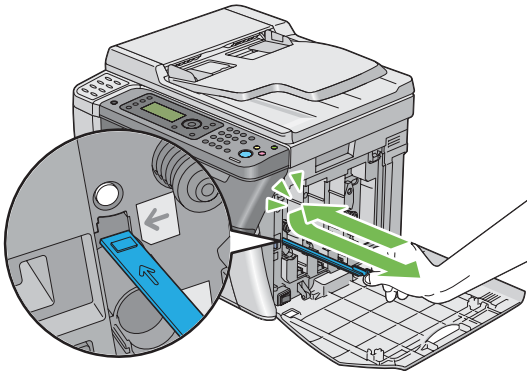

8. Επαναλάβετε την ίδια διαδικασία για τις άλλες τρεις οπές.

9. Επανατοποθετήστε τη ράβδο καθαρισμού της κεφαλής εκτύπωσης στην αρχική της θέση.

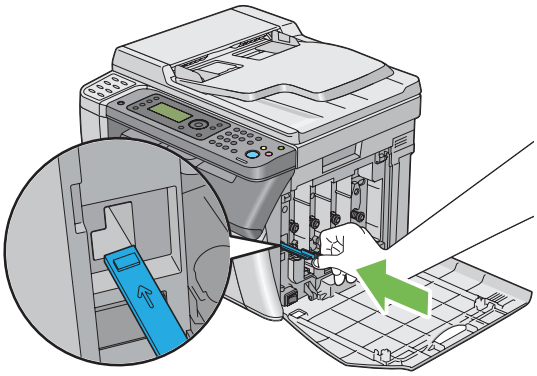

10. Επανατοποθετήστε την κασέτα μαύρου τόνερ προσαρμόζοντάς την στην αντίστοιχη βάση και, στη συνέχεια, εισαγάγετέ τη σταθερά πιέζοντας κοντά στο κέντρο της ετικέτας μέχρι να κουμπώσει η κασέτα τόνερ.

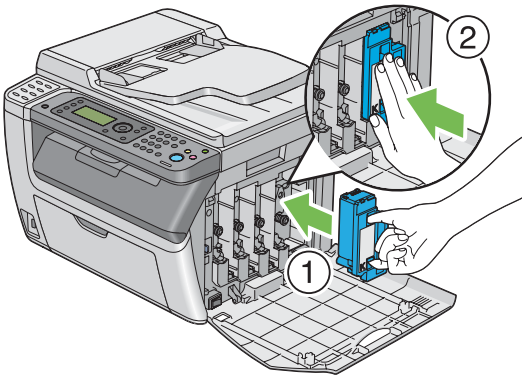

11. Επανατοποθετήστε και τις άλλες τρεις κασέτες τόνερ.

12. Κλείστε το κάλυμμα πρόσβασης τόνερ.

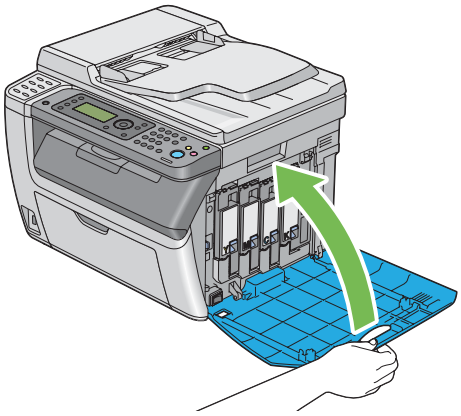

Καθαρισμός του αισθητήρα Πυκνότητας έγχρωμου τόνερ (CTD)

Καθαρίστε τον αισθητήρα CTD μόνο όταν εμφανιστεί ειδοποίηση για τον αισθητήρα CTD στο παράθυρο **Printer Status** ή τον πίνακα χειριστή.

1. Βεβαιωθείτε ότι ο εκτυπωτής είναι απενεργοποιημένος.

2. Ωθήστε τη χειρολαβή του πίσω καλύμματος και ανοίξτε το πίσω κάλυμμα.

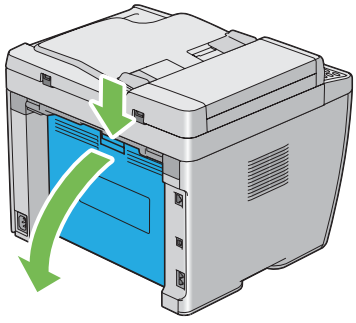

3. Καθαρίστε τον αισθητήρα CTD εντός του εκτυπωτή με ένα καθαρό και στεγνό βαμβακερό πανί.

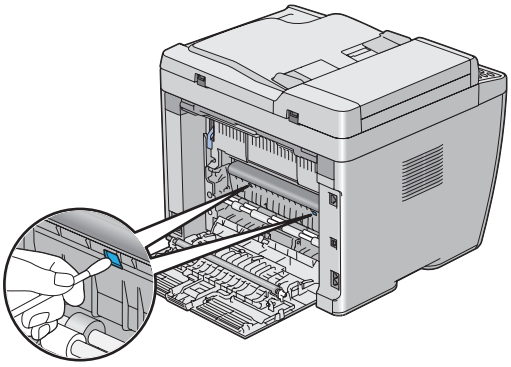

4. Κλείστε το πίσω κάλυμμα.

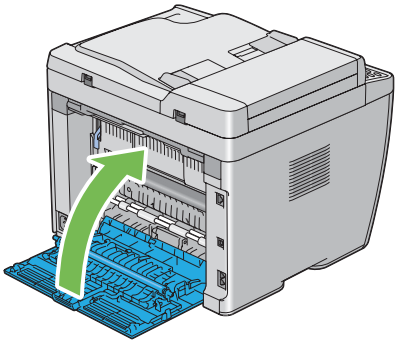

Αντικατάσταση κασετών τόνερ

Οι κασέτες τόνερ Epson διατίθενται μόνο από την Epson.

Σας συνιστούμε να χρησιμοποιείτε κασέτες τόνερ μάρκας Epson για τον εκτυπωτή σας. Η Epson δεν παρέχει καμία κάλυψη εγγύησης για τυχόν προβλήματα που προκύπτουν από τη χρήση αναλώσιμων που δεν παρέχονται από την Epson.

Προειδοποίηση:

- *Χρησιμοποιήστε μια σκούπα ή ένα υγρό ύφασμα για να σκουπίσετε ποσότητες τόνερ που έχουν εκχυθεί. Μην χρησιμοποιείτε ποτέ ηλεκτρική σκούπα για τις εκχύσεις.*
  Το υλικό μπορεί να αρπάξει φωτιά από σπινθήρες στο εσωτερικό της ηλεκτρικής σκούπας και να σημειωθεί έκρηξη. Σε περίπτωση έκχυσης μεγάλης ποσότητας τόνερ, επικοινωνήστε με τον τοπικό αντιπρόσωπο της Epson.

- *Μην πετάτε ποτέ μια κασέτα τόνερ σε ανοιχτή φλόγα. Η εναπομένουσα ποσότητα τόνερ στην κασέτα μπορεί να αρπάξει φωτιά και να προκαλέσει εγκαύματα ή έκρηξη.*
  Εάν έχετε μια χρησιμοποιημένη κασέτα τόνερ την οποία δεν χρειάζεστε πλέον, επικοινωνήστε με τον τοπικό αντιπρόσωπο της Epson για την απόρριψή της.

Προσοχή:

- *Αποθηκεύετε τις κασέτες τόνερ μακριά από τα παιδιά. Εάν ένα παιδί καταπιεί κατά λάθος τόνερ, φροντίστε ώστε να το φτύσει, να ξεπλύνει το στόμα του με νερό, να πιει νερό και απευθυνθείτε αμέσως σε γιατρό.*

- *Κατά την αντικατάσταση κασετών τόνερ, προσέξτε για να αποφύγετε τυχόν εκχύσεις. Σε περίπτωση έκχυσης τόνερ, αποφύγετε την επαφή με τα ρούχα, το δέρμα, τα μάτια και το στόμα, καθώς επίσης και την εισπνοή.*

- *Εάν το τόνερ πέσει στο δέρμα ή στα ρούχα σας, ξεπλύνετε με σαπούνι και νερό.*
  Εάν εισέλθουν σωματίδια τόνερ στα μάτια σας, ξεπλύνετέ τα με άφθονο νερό για τουλάχιστον 15 λεπτά μέχρι να φύγει ο ερεθισμός. Συμβουλευτείτε γιατρό εάν είναι απαραίτητο.
  Σε περίπτωση εισπνοής σωματιδίων τόνερ, μετακινηθείτε σε περιοχή με καθαρό αέρα και ξεπλύνετε το στόμα σας με νερό.
  Εάν καταπιείτε τόνερ, φτύστε το, ξεπλύνετε το στόμα σας με νερό, πιείτε άφθονο νερό και απευθυνθείτε αμέσως σε γιατρό.

Σημαντικό:
Μην ανακινείτε τις χρησιμοποιημένες κασέτες τόνερ, προς αποφυγή έκχυσης του τόνερ.

Επισκόπηση

Ο εκτυπωτής διαθέτει κασέτες τόνερ τεσσάρων χρωμάτων: μαύρο (K), κίτρινο (Y), ματζέντα (M) και κυανό (C).

Όταν το τόνερ σε μια κασέτα τόνερ έχει φθάσει στο τέλος της διάρκειας χρήσης του, εμφανίζονται τα ακόλουθα μηνύματα στον πίνακα LCD.

Μήνυμα (Παράδειγμα)	Ενέργεια
093-426 Printer Black Cartridge is Close to Life*	Η καθορισμένη κασέτα τόνερ έχει χαμηλή στάθμη. Προετοιμάστε μια καινούρια κασέτα. Ο κωδικός σφάλματος διαφέρει ανάλογα με το χρώμα της κασέτας τόνερ. ❏ 093-426:Black ❏ 093-425:Cyan ❏ 093-424:Magenta ❏ 093-423:Yellow
Replace Cart. 093-933 Printer Replace Black Cartridge	Η καθορισμένη κασέτα τόνερ έχει φθάσει στο τέλος του χρόνου ζωής σέρβις. Αντικαταστήστε την παλαιά κασέτα τόνερ με μία καινούργια. Ο κωδικός σφάλματος διαφέρει ανάλογα με το χρώμα της κασέτας τόνερ. ❏ 093-933:Black ❏ 093-932:Cyan ❏ 093-931:Magenta ❏ 093-930:Yellow

* Αυτή η προειδοποίηση εμφανίζεται μόνο όταν χρησιμοποιούνται κασέτες τόνερ της Epson (το Non-Genuine Mode έχει οριστεί σε Off).

Σημαντικό:

- ❏ *Όταν τοποθετείτε μια χρησιμοποιημένη κασέτα τόνερ στο δάπεδο ή σε τραπέζι, τοποθετήστε μερικά φύλλα χαρτιού κάτω από την κασέτα για να συλλέξετε την ποσότητα τόνερ που μπορεί να εκχυθεί.*
- ❏ *Μην χρησιμοποιείτε ξανά τις χρησιμοποιημένες κασέτες τόνερ μετά την αφαίρεσή τους από τον εκτυπωτή. Με αυτόν τον τρόπο μπορεί να μειωθεί η ποιότητα της εκτύπωσης.*
- ❏ *Μην ανακινείτε ή χτυπάτε τις χρησιμοποιημένες κασέτες τόνερ. Μπορεί να χυθεί η υπόλοιπη ποσότητα τόνερ.*
- ❏ *Σας συνιστούμε να χρησιμοποιείτε τις κασέτες τόνερ εντός ενός έτους από την αφαίρεσή τους από τη συσκευασία.*

Αφαίρεση κασετών τόνερ

1. Απενεργοποιήστε τον εκτυπωτή.

2. Ανοίξτε το κάλυμμα πρόσβασης τόνερ.

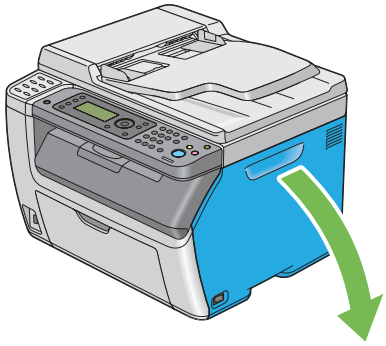

3. Τοποθετήστε μερικά φύλλα χαρτιού στο δάπεδο ή το τραπέζι όπου θα τοποθετηθεί η κασέτα τόνερ.

4. Πιάστε σταθερά την κασέτα τόνερ, όπως απεικονίζεται στην εικόνα.

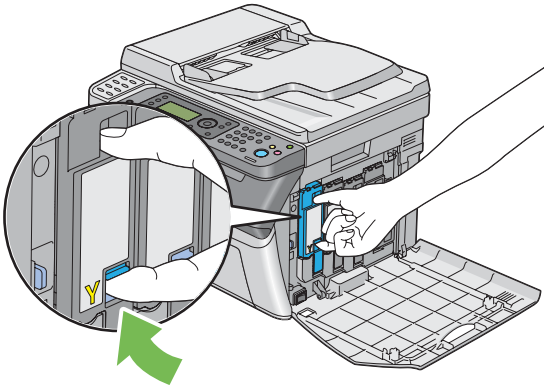

5. Τραβήξτε και αφαιρέστε την κασέτα τόνερ.

Σημαντικό:
Η αφαίρεση της κασέτας τόνερ θα πρέπει να γίνεται αργά, προς αποφυγή της έκχυσης ποσοτήτων τόνερ.

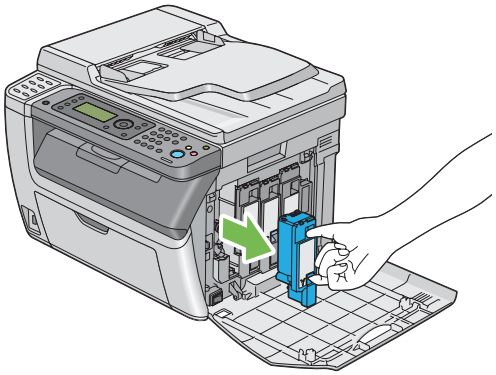

6. Τοποθετήστε αργά την κασέτα τόνερ στα φύλλα χαρτιού του βήματος 3.

Εγκατάσταση κασέτας τόνερ

1. Αφαιρέστε τη νέα κασέτα τόνερ κατάλληλου χρώματος από τη συσκευασία της και ανακινήστε την έξι φορές για να κατανεμηθεί ομοιόμορφα το τόνερ.

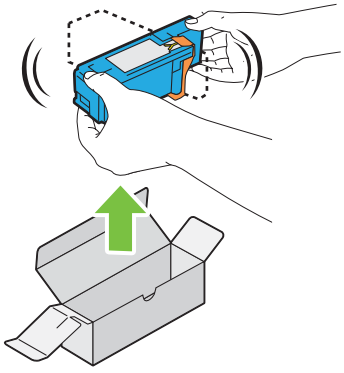

Σημείωση:
- ❑ *Πριν την αντικατάσταση, βεβαιωθείτε ότι το χρώμα της νέας κασέτας τόνερ ταιριάζει με αυτό στη χειρολαβή.*
- ❑ *Χειριστείτε προσεκτικά την κασέτα τόνερ, προς αποφυγή έκχυσης του τόνερ.*

2. Αφαιρέστε την ταινία από την κασέτα τόνερ.

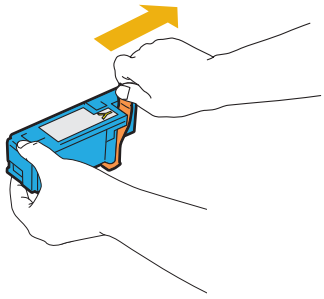

3. Προσαρμόστε την κασέτα μαύρου τόνερ στην αντίστοιχη βάση και, στη συνέχεια, εισαγάγετέ τη σταθερά πιέζοντας κοντά στο κέντρο της ετικέτας μέχρι να κουμπώσει η κασέτα τόνερ.

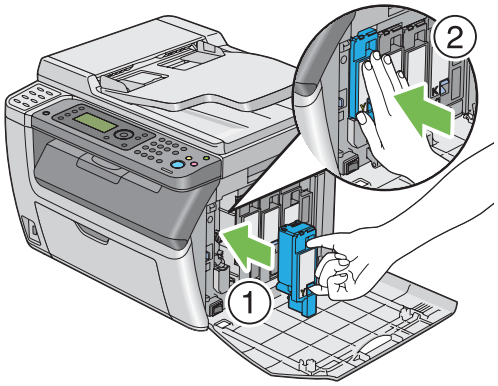

4. Κλείστε το κάλυμμα πρόσβασης τόνερ.

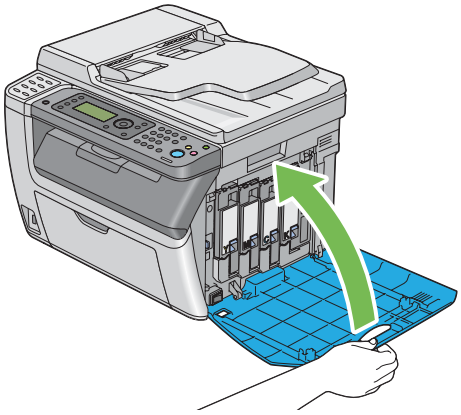

5. Τοποθετήστε την κασέτα τόνερ που αφαιρέσατε στο κουτί όπου ήταν συσκευασμένη η νέα κασέτα.

6. Προσέχοντας να μην έλθετε σε επαφή με το τόνερ που έχει εκχυθεί, αφαιρέστε τα φύλλα χαρτιού που είχατε τοποθετήσει κάτω από την κασέτα τόνερ.

Παραγγελία προμηθειών

Η παραγγελία κασετών τόνερ πρέπει να γίνεται περιστασιακά. Κάθε κασέτα τόνερ περιλαμβάνει οδηγίες εγκατάστασης στο κουτί.

Αναλώσιμα

Σημαντικό:
Η χρήση αναλώσιμων που δεν συνιστώνται από την Epson μπορεί να διαταράξει την ποιότητα και την απόδοση του μηχανήματος. Να χρησιμοποιείτε μόνο τα αναλώσιμα που συνιστά η Epson.

Όνομα προϊόντος	Κωδικός προϊόντος
ΚΑΣΕΤΑ ΤΟΝΕΡ(ΜΑΥΡΟ)	0614
ΚΑΣΕΤΑ ΤΟΝΕΡ(ΚΙΤΡΙΝΟ)	0611
ΚΑΣΕΤΑ ΤΟΝΕΡ(ΜΑΤΖΕΝΤΑ)	0612
ΚΑΣΕΤΑ ΤΟΝΕΡ(ΚΥΑΝΟ)	0613

Χρόνος παραγγελίας κασετών τόνερ

Όταν πλησιάζει ο χρόνος αντικατάστασης της κασέτας τόνερ, στον πίνακα LCD εμφανίζεται σχετική προειδοποίηση. Βεβαιωθείτε ότι διαθέτετε τα κατάλληλα ανταλλακτικά. Είναι σημαντικό η παραγγελία της καινούριας κασέτας τόνερ να γίνεται όταν πρωτοεμφανίζεται το μήνυμα, προς αποφυγή διακοπών στις εκτυπώσεις σας. Στον πίνακα LCD εμφανίζεται ένα μήνυμα σφάλματος όταν η κασέτα τόνερ πρέπει να αντικατασταθεί.

Σημαντικό:
Αυτός ο εκτυπωτής έχει σχεδιαστεί για να παρέχει σταθερή απόδοση και ποιότητα εκτύπωσης, όταν χρησιμοποιείται με τις συνιστώμενες κασέτες τόνερ. Η μη χρήση των συνιστώμενων κασετών για το συγκεκριμένο μηχάνημα, υποβαθμίζει την απόδοση και την ποιότητα εκτύπωσης του εκτυπωτή. Μπορεί επίσης να επιβαρυνθείτε με το σχετικό κόστος σε περίπτωση πρόκλησης βλαβών στον εκτυπωτή. Για να λάβετε υποστήριξη και να επιτύχετε τη βέλτιστη απόδοση του εκτυπωτή σας, θα πρέπει να χρησιμοποιείτε τις συνιστώμενες κασέτες τόνερ.

Αποθήκευση αναλώσιμων

Τα αναλώσιμα θα πρέπει να αποθηκεύονται στην αρχική τους συσκευασία έως ότου τα χρησιμοποιήσετε. Μην αποθηκεύετε τα αναλώσιμα σε:

- ❑ Θερμοκρασίες άνω των 40 ˚C.
- ❑ Περιβάλλον με ακραίες διακυμάνσεις θερμοκρασίας ή υγρασίας.
- ❑ Άμεση ηλιακή ακτινοβολία.
- ❑ Σκονισμένα μέρη.
- ❑ Αυτοκίνητο, για μεγάλο χρονικό διάστημα.
- ❑ Περιβάλλον όπου υπάρχουν διαβρωτικά αέρια.
- ❑ Περιβάλλον με αλμυρό αέρα.

Διαχείριση του εκτυπωτή

Έλεγχος ή διαχείριση του εκτυπωτή με το EpsonNet Config (μόνο Epson AcuLaser CX17NF/CX17W)

Όταν ο εκτυπωτής είναι εγκατεστημένος σε περιβάλλον TCP/IP, μπορείτε να ελέγξετε την κατάστασή του και να διαμορφώσετε τις ρυθμίσεις του χρησιμοποιώντας ένα πρόγραμμα περιήγησης στο web σε έναν υπολογιστή του δικτύου. Μπορείτε επίσης να χρησιμοποιήσετε το EpsonNet Config για να ελέγξετε την υπολειπομένη στάθμη των αναλώσιμων και το χαρτί που έχει τοποθετηθεί στον εκτυπωτή.

Σημείωση:
Όταν χρησιμοποιείτε τον εκτυπωτή ως τοπικό εκτυπωτή, δεν μπορεί να χρησιμοποιήσετε το EpsonNet Config. Για λεπτομέρειες σχετικά με τον έλεγχο της κατάστασης ενός τοπικού εκτυπωτή, ανατρέξτε στην ενότητα «Έλεγχος της κατάστασης του εκτυπωτή με το Status Monitor (μόνο Windows)» στη σελίδα 400.

Εκκίνηση του EpsonNet Config

Χρησιμοποιήστε την παρακάτω διαδικασία για να εκκινήσετε το EpsonNet Config.

1. Εκκινήστε το πρόγραμμα περιήγησης στο web.

2. Εισαγάγετε τη διεύθυνση IP του εκτυπωτή στη γραμμή διεύθυνσης.

   Εμφανίζεται η σελίδα EpsonNet Config.

Χρήση του Help

Για λεπτομέρειες σχετικά με τα στοιχεία που μπορείτε να ορίσετε σε κάθε σελίδα EpsonNet Config, ανατρέξτε στη Help στο *Δίσκο λογισμικού*.

Έλεγχος της κατάστασης του εκτυπωτή με το Status Monitor (μόνο Windows)

Το Status Monitor είναι ένα εργαλείο που εγκαθίσταται με το πρόγραμμα οδήγησης εκτυπωτή. Ελέγχει αυτόματα την κατάσταση του εκτυπωτή κατά την αποστολή μιας εργασίας εκτύπωσης. Το Status Monitor ελέγχει επίσης την κατάσταση της θήκης και την υπολειπόμενη ποσότητα των κασετών τόνερ.

Εκκίνηση του Status Monitor

Κάντε διπλό κλικ στο εικονίδιο Status Monitor (Παρακολούθηση κατάστασης) στη γραμμή εργασιών ή κάντε δεξί κλικ στο εικονίδιο και επιλέξτε **Printer Selection**.

Εάν το εικονίδιο Status Monitor δεν εμφανίζεται στη γραμμή εργασιών, ανοίξτε το Status Monitor από το μενού **start (έναρξη)**.

Στην ακόλουθη διαδικασία χρησιμοποιούνται τα Microsoft® Windows® XP ως παράδειγμα.

1. Κάντε κλικ στο **start (έναρξη)** — **All Programs (Όλα τα προγράμματα)** — **EPSON** — ο εκτυπωτής σας — **Activate Status Monitor**.

   Εμφανίζεται το παράθυρο **Printer Selection**.

2. Κάντε κλικ στο όνομα του επιθυμητού εκτυπωτή από τη λίστα.

   Εμφανίζεται το παράθυρο **Printer Status**.

Για λεπτομέρειες σχετικά με τις λειτουργίες του Status Monitor, ανατρέξτε στη Help του Status Monitor.

Δείτε επίσης:
«Status Monitor (μόνο Windows)» στη σελίδα 38

Έλεγχος της κατάστασης του εκτυπωτή μέσω E-mail (μόνο Epson AcuLaser CX17NF/CX17W)

Όταν είναι συνδεδεμένος σε περιβάλλον δικτύου όπου υπάρχει η δυνατότητα αποστολής και λήψης e-mail, ο εκτυπωτής μπορεί να αποστέλλει μια αναφορά e-mail σε καθορισμένες διευθύνσεις e-mail, με τις ακόλουθες πληροφορίες:

❑ Τις καταστάσεις σφάλματος που προκύπτουν στον εκτυπωτή

Ρύθμιση του περιβάλλοντος E-mail

Ενεργοποιήστε το EpsonNet Config. Στην καρτέλα **Properties**, διαμορφώστε τις ακόλουθες ρυθμίσεις σύμφωνα με το περιβάλλον e-mail σας. Μετά τη διαμόρφωση των ρυθμίσεων σε κάθε οθόνη, θα πρέπει να πατάτε το **Apply** και να απενεργοποιείτε/ενεργοποιείτε ξανά τον εκτυπωτή για επανεκκίνηση. Για λεπτομέρειες σχετικά με το κάθε στοιχείο, ανατρέξτε στη Help στο *Δίσκο λογισμικού*.

Στοιχείο	**Στοιχείο προς διαμόρφωση**	**Περιγραφή**
General Setup — StatusMessenger	Recipient's E-mail Address	Ορίστε τη διεύθυνση e-mail όπου θα αποστέλλονται οι ειδοποιήσεις σχετικά με αλλαγές στην κατάσταση του εκτυπωτή ή σφάλματα.
	Notification Items	Ορίστε το περιεχόμενο των ειδοποιήσεων που θα αποστέλλονται στο e-mail.
Port Status	StatusMessenger	Επιλέξτε **Enabled**.

Στοιχείο	Στοιχείο προς διαμόρφωση	Περιγραφή
Protocol Settings — E-mail	SMTP Server Settings ❏ Machine's E-mail Address ❏ SMTP Server Address ❏ SMTP Server Port Number Send Authentication ❏ E-Mail Send Authentication ❏ Login Name ❏ Password ❏ Re-enter Password POP3 Server Settings ❏ POP3 Server Address ❏ POP3 Server Port Number ❏ Login Name ❏ Password ❏ Re-enter Password	Επιλέξτε τις κατάλληλες ρυθμίσεις για την αποστολή και λήψη e-mail.

Εξοικονόμηση προμηθειών

Μπορείτε να αλλάξετε διάφορες ρυθμίσεις του προγράμματος οδήγησης του εκτυπωτή με σκοπό την εξοικονόμηση κασετών τόνερ και χαρτιού.

Προμήθειες	Ρύθμιση	Λειτουργία
Κασέτα τόνερ	**Toner Saving Mode** στην καρτέλα **Graphics** του προγράμματος οδήγησης εκτυπωτή	Αυτό το πλαίσιο ελέγχου δίνει τη δυνατότητα στους χρήστες να επιλέξουν μια κατάσταση εκτύπωσης που χρησιμοποιεί λιγότερο τόνερ. Όταν χρησιμοποιείται αυτή η λειτουργία, η ποιότητα της εικόνας είναι χαμηλότερη από όταν δεν χρησιμοποιείται.

Προμήθειες	Ρύθμιση	Λειτουργία
Μέσα εκτύπωσης	**Multiple Up** στην καρτέλα **Layout** του προγράμματος οδήγησης του εκτυπωτή	Ο εκτυπωτής εκτυπώνει δύο ή περισσότερες σελίδες σε μία πλευρά του φύλλου. Οι διαθέσιμοι αριθμοί που μπορεί να εκτυπώσει κάθε πρόγραμμα οδήγησης εκτυπωτή σε ένα φύλλο χαρτιού, έχουν ως εξής: ❏ Πρόγραμμα οδήγησης εκτυπωτή Microsoft Windows: 2, 4, 8 ή 16 σελίδες ❏ Πρόγραμμα οδήγησης εκτυπωτή Mac OS® X: 2, 4, 6, 9 ή 16 σελίδες Σε συνδυασμό με την εκτύπωση διπλής όψης, το **Multiple Up** σας δίνει τη δυνατότητα να εκτυπώσετε ως και 32 σελίδες σε ένα φύλλο χαρτιού. (16 εικόνες στο μπροστινό και 16 στο πίσω μέρος)

Έλεγχος αριθμών φύλλων

Μπορείτε να ελέγξετε το συνολικό αριθμό των εκτυπωμένων σελίδων στον πίνακα χειριστή. Διατίθενται τρεις μετρητές: Color Impression (έγχρωμες εκτυπώσεις), Black Impression (μονόχρωμες εκτυπώσεις) και Total Impression (Color Impression + Black Impression).

Οι Billing Meters μετρούν τον αριθμό των σελίδων που εκτυπώνονται κανονικά. Η εκτύπωση μίας όψης (συμπεριλαμβανομένου του Multiple Up) προσμετράται ως μία σελίδα και η εκτύπωση διπλής όψης (συμπεριλαμβανομένου του Multiple Up) προσμετράται ως δύο. Κατά τη διάρκεια της εκτύπωσης διπλής όψης, εάν προκύψει σφάλμα μετά την εκτύπωση του πρώτου σφάλματος, αυτή προσμετράται ως μία σελίδα.

Κατά την εκτύπωση έγχρωμων δεδομένων, τα οποία έχουν μετατραπεί χρησιμοποιώντας το προφίλ ICC σε μια εφαρμογή, με τη ρύθμιση Έγχρωμο, τα δεδομένα εκτυπώνονται έγχρωμα ακόμα και όταν φαίνονται ως ασπρόμαυρα στην οθόνη. Σε αυτή την περίπτωση, αυξάνονται τα Color Impression και Total Impression.

Κατά την εκτέλεση εκτύπωσης διπλής όψης, υπάρχει η δυνατότητα αυτόματης εισαγωγής μιας κενής σελίδας ανάλογα με τις ρυθμίσεις της εφαρμογής σας. Στην περίπτωση αυτή, η κενή σελίδα προσμετράται ως μία σελίδα. Ωστόσο, κατά την εκτέλεση εκτύπωσης διπλής όψης για μονό αριθμό σελίδων, η κενή σελίδα που εισάγεται στο πίσω μέρος της τελευταίας μονής σελίδας, δεν προσμετράται.

Δείτε επίσης:
«Billing Meters» στη σελίδα 274

Χρησιμοποιήστε την παρακάτω διαδικασία για να ελέγξετε ένα μετρητή:

1. Πατήστε το κουμπί **System**.
2. Επιλέξτε `Billing Meters` και, στη συνέχεια, πατήστε το κουμπί (OK).
3. Ελέγξτε τις τιμές για κάθε μετρητή.

Μετακίνηση του εκτυπωτή

1. Απενεργοποιήστε τον εκτυπωτή.

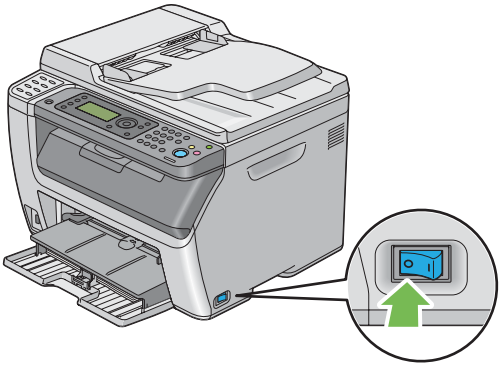

2. Για το Epson AcuLaser CX17NF/CX17W, αποσυνδέστε το καλώδιο τροφοδοσίας, το καλώδιο διασύνδεσης και όλα τα άλλα καλώδια.

   Για το Epson AcuLaser CX17, αποσυνδέστε το καλώδιο τροφοδοσίας και το καλώδιο USB, και προχωρήστε στο βήμα 4.

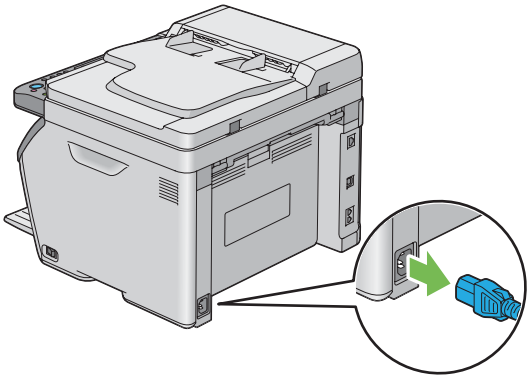

3. Αφαιρέστε το χαρτί, εάν υπάρχει, από τη θήκη εξόδου πρωτοτύπων.

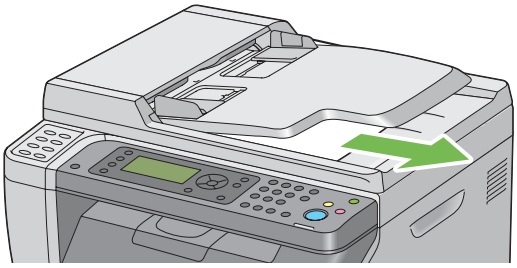

4. Αφαιρέστε το χαρτί από την κεντρική θήκη εξόδου, εάν υπάρχει. Κλείστε την επέκταση της θήκης εξόδου, εάν είναι εκτεταμένη.

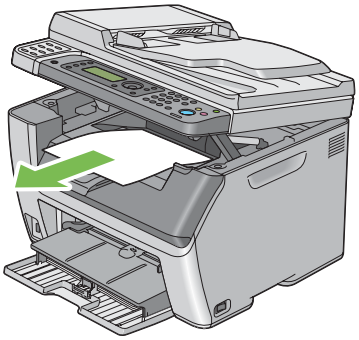

5. Αφαιρέστε το χαρτί, εάν υπάρχει, από τον τροφοδότη πολλαπλών χρήσεων (MPF) ή τον εισαγωγέα φύλλων κατά προτεραιότητα (PSI). Διατηρήστε το χαρτί διπλωμένο και μακριά από υγρασία και ρύπους.

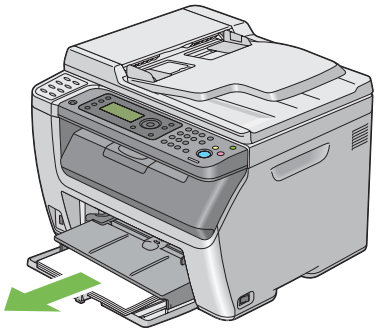

6. Ωθήστε τον PSI προς τα μέσα.

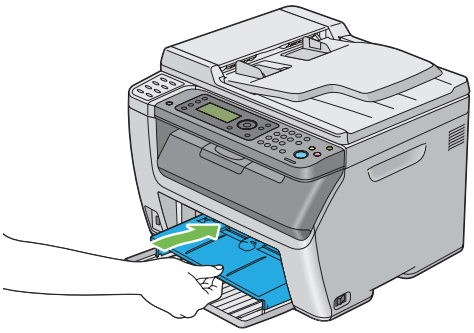

7. Σύρετε την πλευρική ράβδο προς τα πίσω μέχρι να σταματήσει.

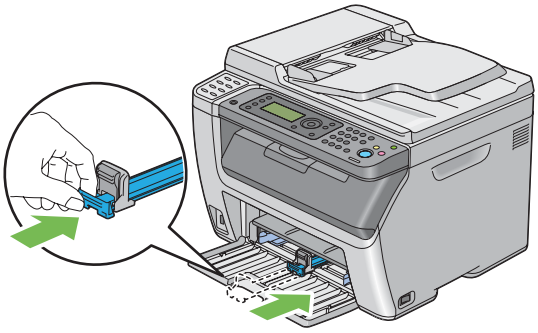

8. Κλείστε το μπροστινό κάλυμμα.

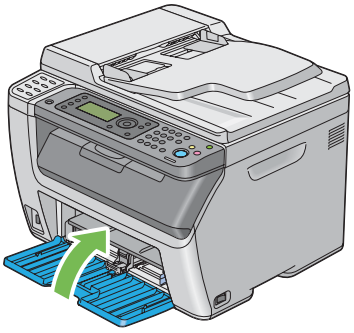

9. Σηκώστε τον εκτυπωτή και μετακινήστε τον απαλά.

10. Προσαρμόστε την καταχώρηση χρώματος πριν χρησιμοποιήσετε τον εκτυπωτή σας.

Δείτε επίσης:
«Προσαρμογή καταχώρησης χρώματος» στη σελίδα 357

Παράρτημα A

Πού μπορείτε να λάβετε βοήθεια

Επικοινωνία με το Τμήμα υποστήριξης πελατών της Epson

Πριν επικοινωνήσετε με την Epson

Εάν το προϊόν Epson που έχετε παρουσιάζει προβλήματα και δεν μπορείτε να τα αντιμετωπίσετε σύμφωνα με τις υποδείξεις της αντιμετώπισης προβλημάτων που παρατίθενται στην τεκμηρίωση του προϊόντος, επικοινωνήστε για βοήθεια με το τμήμα υποστήριξης πελατών. Εάν το τμήμα υποστήριξης πελατών Epson της περιοχής σας δεν περιλαμβάνεται στην παρακάτω λίστα, επικοινωνήστε με τον προμηθευτή από όπου αγοράσατε τη συσκευή.

Θα διευκολύνετε το έργο των τεχνικών στο τμήμα υποστήριξης πελατών της Epson εάν τους δώσετε τα παρακάτω στοιχεία:

- Αριθμός σειράς προϊόντος
  (Η ετικέτα αριθμού σειράς βρίσκεται συνήθως στο πίσω μέρος του προϊόντος.)
- Μοντέλο προϊόντος
- Έκδοση λογισμικού προϊόντος
  (Πατήστε **About (Πληροφορίες)**, **Version Info (Πληροφορίες έκδοσης)** ή άλλο ανάλογο κουμπί στο λογισμικό του προϊόντος που χρησιμοποιείτε.)
- Μάρκα και μοντέλο του υπολογιστή σας
- Όνομα και έκδοση του λειτουργικού συστήματος του υπολογιστή σας
- Ονόματα και εκδόσεις των εφαρμογών λογισμικού που χρησιμοποιείτε συνήθως με το προϊόν

Βοήθεια για χρήστες στην Ευρώπη

Ανατρέξτε στο **Pan-European Warranty Document (Πανευρωπαϊκό έγγραφο εγγύησης)** για πληροφορίες σχετικά με την επικοινωνία με το τμήμα υποστήριξης πελατών της Epson.

Βοήθεια για χρήστες στην Ταϊβάν

Επαφές για επικοινωνία, τεχνική υποστήριξη και υπηρεσίες:

Διαδίκτυο (http://www.epson.com.tw)

Διατίθενται πληροφορίες σχετικά με τις προδιαγραφές του προϊόντος, προγράμματα οδήγησης προς λήψη, Συνήθεις ερωτήσεις (FAQ) και υπηρεσία υποβολής ερωτημάτων σχετικά με το προϊόν.

Γραφείο βοηθείας της Epson (Τηλέφωνο: +0800212873)

Η ομάδα του γραφείου βοηθείας μπορεί να σας παράσχει βοήθειας στους ακόλουθους τομείς μέσω τηλεφώνου:

- ❑ Ερωτήματα σχετικά με τις πωλήσεις και πληροφορίες για το προϊόν
- ❑ Ερωτήσεις ή προβλήματα σχετικά με τη χρήση του προϊόντος
- ❑ Ερωτήματα σχετικά με τις υπηρεσίες επισκευής και την εγγύηση

Κέντρο εργασιών επιδιόρθωσης:

Τηλέφωνο	Φαξ	Διεύθυνση
02-23416969	02-23417070	No.20, Beiping E. Rd., Zhongzheng Dist., Taipei City 100, Taiwan
02-27491234	02-27495955	1F., No.16, Sec. 5, Nanjing E. Rd., Songshan Dist., Taipei City 105, Taiwan
02-32340688	02-32345299	No.1, Ln. 359, Sec. 2, Zhongshan Rd., Zhonghe City, Taipei County 235, Taiwan
039-605007	039-600969	No.342-1, Guangrong Rd., Luodong Township, Yilan County 265, Taiwan
038-312966	038-312977	No.87, Guolian 2nd Rd., Hualien City, Hualien County 970, Taiwan
02-82273300	02-82278866	5F.-1, No.700, Zhongzheng Rd., Zhonghe City, Taipei County 235, Taiwan
03-2810606	03-2810707	No.413, Huannan Rd., Pingzhen City, Taoyuan County 324, Taiwan
03-5325077	03-5320092	1F., No.9, Ln. 379, Sec. 1, Jingguo Rd., North Dist., Hsinchu City 300, Taiwan

Τηλέφωνο	Φαξ	Διεύθυνση
04-23291388	04-23291338	3F., No.510, Yingcai Rd., West Dist., Taichung City 403, Taiwan
04-23805000	04-23806000	No.530, Sec. 4, Henan Rd., Nantun Dist., Taichung City 408, Taiwan
05-2784222	05-2784555	No.463, Zhongxiao Rd., East Dist., Chiayi City 600, Taiwan
06-2221666	06-2112555	No.141, Gongyuan N. Rd., North Dist., Tainan City 704, Taiwan
07-5520918	07-5540926	1F., No.337, Minghua Rd., Gushan Dist., Kaohsiung City 804, Taiwan
07-3222445	07-3218085	No.51, Shandong St., Sanmin Dist., Kaohsiung City 807, Taiwan
08-7344771	08-7344802	1F., No.113, Shengli Rd., Pingtung City, Pingtung County 900, Taiwan

Βοήθεια για χρήστες στην Σιγκαπούρη

Πηγές πληροφοριών, τεχνική υποστήριξη και διαθέσιμες υπηρεσίες της Epson Singapore:

Διαδίκτυο (http://www.epson.com.sg)

Διατίθενται πληροφορίες σχετικά με τις προδιαγραφές του προϊόντος, προγράμματα οδήγησης προς λήψη, Συνήθεις ερωτήσεις (FAQ), υπηρεσία υποβολής ερωτημάτων σχετικά με τις πωλήσεις και τεχνική υποστήριξη μέσω e-mail.

Γραφείο βοηθείας της Epson (Τηλέφωνο: (65) 6586 3111)

Η ομάδα του γραφείου βοηθείας μπορεί να σας παράσχει βοήθειας στους ακόλουθους τομείς μέσω τηλεφώνου:

- ❑ Ερωτήματα σχετικά με τις πωλήσεις και πληροφορίες για το προϊόν
- ❑ Ερωτήσεις ή προβλήματα σχετικά με τη χρήση του προϊόντος
- ❑ Ερωτήματα σχετικά με τις υπηρεσίες επισκευής και την εγγύηση

Βοήθεια για χρήστες στην Ταϊλάνδη

Επαφές για επικοινωνία, τεχνική υποστήριξη και υπηρεσίες:

Διαδίκτυο (http://www.epson.co.th)

Διατίθενται πληροφορίες σχετικά με τις προδιαγραφές του προϊόντος, προγράμματα οδήγησης προς λήψη, Συνήθεις ερωτήσεις (FAQ) και επικοινωνία μέσω e-mail.

Ανοιχτή γραμμή Epson (Τηλέφωνο: (66)2685-9899)

Η ομάδα της ανοιχτής γραμμής μπορεί να σας παράσχει βοήθεια στους ακόλουθους τομείς μέσω τηλεφώνου:

- ❑ Ερωτήματα σχετικά με τις πωλήσεις και πληροφορίες για το προϊόν
- ❑ Ερωτήσεις ή προβλήματα σχετικά με τη χρήση του προϊόντος
- ❑ Ερωτήματα σχετικά με τις υπηρεσίες επισκευής και την εγγύηση

Βοήθεια για χρήστες στο Βιετνάμ

Επαφές για επικοινωνία, τεχνική υποστήριξη και υπηρεσίες:

Ανοιχτή γραμμή Epson (Τηλέφωνο):	84-8-823-9239
Κέντρο υπηρεσιών:	80 Truong Dinh Street, District 1, Hochiminh City Vietnam

Βοήθεια για χρήστες στην Ινδονησία

Επαφές για επικοινωνία, τεχνική υποστήριξη και υπηρεσίες:

Διαδίκτυο (http://www.epson.co.id)

- ❑ Πληροφορίες σχετικά με τις προδιαγραφές του προϊόντος, προγράμματα οδήγησης προς λήψη
- ❑ Συνήθεις ερωτήσεις (FAQ), υπηρεσία υποβολής ερωτημάτων σχετικά με τις πωλήσεις, ερωτήσεις μέσω e-mail

Ανοιχτή γραμμή Epson (Τηλέφωνο):

- ❑ Ερωτήματα σχετικά με τις πωλήσεις και πληροφορίες για το προϊόν

❑ Τεχνική υποστήριξη

Τηλέφωνο (62) 21-572 4350

Φαξ: (62) 21-572 4357

Κέντρο υπηρεσιών της Epson

Τζακάρτα
Mangga Dua Mall 3rd floor No 3A/B
Jl. Arteri Mangga Dua,
Jakarta

Τηλέφωνο/Φαξ: (62) 21-62301104

Μπαντούνγκ
Στον 8 όροφο του Lippo Center
Jl. Gatot Subroto No.2
Bandung

Τηλέφωνο/Φαξ: (62) 22-7303766

Σουραμπάγια
Hitech Mall lt IIB No. 12
Jl. Kusuma Bangsa 116 – 118
Surabaya

Τηλέφωνο: (62) 31-5355035
Φαξ: (62)31-5477837

Γιογκιακάρτα
Hotel Natour Garuda
Jl. Malioboro No. 60
Yogyakarta

Τηλέφωνο: (62) 274-565478

Μεντάν
Στον 4 όροφο του Wisma HSBC
Jl. Diponegoro No. 11
Medan

Τηλέφωνο/Φαξ: (62) 61-4516173

Μακασάρ MTC Karebosi Lt. Ill Kav. P7-8
JI. Ahmad Yani No.49
Makassar

Τηλέφωνο: (62)411-350147/411-350148

Βοήθεια για χρήστες στο Χονγκ Κονγκ

Για τεχνική υποστήριξη καθώς και για άλλες υπηρεσίες μετά την πώληση, οι χρήστες μπορούν να επικοινωνήσουν με την Epson Hong Kong Limited.

Κεντρική σελίδα στο Internet

Η Epson Hong Kong έχει δημιουργήσει μια τοπική κεντρική σελίδα στο Internet στα Κινέζικα και τα Αγγλικά, για να παράσχει στους χρήστες τις ακόλουθες πληροφορίες:

- Πληροφορίες για το προϊόν
- Απαντήσεις στις Συνήθεις ερωτήσεις (FAQs)
- Τελευταίες εκδόσεις προγραμμάτων οδήγησης των προϊόντων της Epson

Οι χρήστες μπορούν να αποκτήσουν πρόσβαση στην κεντρική σελίδα μας στο World Wide Web από τη διεύθυνση:

http://www.epson.com.hk

Ανοιχτή γραμμή τεχνικής υποστήριξης

Μπορείτε επίσης να επικοινωνήσετε με το προσωπικό τεχνικής υποστήριξης στους ακόλουθους αριθμούς τηλεφώνου και φαξ:

Τηλέφωνο: (852) 2827-8911

Φαξ: (852) 2827-4383

Βοήθεια για χρήστες στη Μαλαισία

Επαφές για επικοινωνία, τεχνική υποστήριξη και υπηρεσίες:

Διαδίκτυο (http://www.epson.com.my)

- Πληροφορίες σχετικά με τις προδιαγραφές του προϊόντος, προγράμματα οδήγησης προς λήψη
- Συνήθεις ερωτήσεις (FAQ), υπηρεσία υποβολής ερωτημάτων σχετικά με τις πωλήσεις, ερωτήσεις μέσω e-mail

Epson Trading (M) Sdn. Bhd.

Κεντρικά γραφεία.

Τηλέφωνο: 603-56288288

Φαξ: 603-56288388/399

Γραφείο βοηθείας της Epson

- Ερωτήματα σχετικά με τις πωλήσεις και πληροφορίες για το προϊόν (Γραμμή πληροφοριών)

  Τηλέφωνο: 603-56288222

- Ερωτήματα σχετικά με τις υπηρεσίες επισκευής, την εγγύηση και τη χρήση του προϊόντος και παροχή τεχνικής υποστήριξης (Γραμμή τεχνικής υποστήριξης)

  Τηλέφωνο: 603-56288333

Βοήθεια για χρήστες στην Ινδία

Επαφές για επικοινωνία, τεχνική υποστήριξη και υπηρεσίες:

Διαδίκτυο (http://www.epson.co.in)

Διατίθενται πληροφορίες σχετικά με τις προδιαγραφές του προϊόντος, προγράμματα οδήγησης προς λήψη, Συνήθεις ερωτήσεις (FAQ) και υπηρεσία υποβολής ερωτημάτων σχετικά με το προϊόν.

Κεντρικά γραφεία της Epson India- Μπανγκαλόρ

Τηλέφωνο: 080-30515000

Φαξ: 30515005

Περιφερειακά γραφεία της Epson India:

Τοποθεσία	Τηλέφωνο	Φαξ
Μουμπάι	022-28261515 /16/17	022-28257287
Δελχί	011-30615000	011-30615005
Μαντράς	044-30277500	044-30277575
Καλκούτα	033-22831589 / 90	033-22831591
Χιντεραμπάντ	040-66331738/ 39	040-66328633
Κοτσίν	0484-2357950	0484-2357950
Κοϊμπατόρε	0422-2380002	ΔΥ
Πιουν	020-30286000 /30286001/30286002	020-30286000
Αχμενταμπάντ	079-26407176 / 77	079-26407347

Γραμμή βοήθειας

Για συντήρηση, πληροφορίες προϊόντων ή παραγγελία κασέτας - 18004250011 (9π.μ. - 9μ.μ.) - Αριθμός χωρίς χρέωση.

Για συντήρηση (χρήστες CDMA & κινητών) - 3900 1600 (9π.μ. - 6μ.μ.) Τοπικός κωδικός STD

Βοήθεια για χρήστες στις Φιλιππίνες

Για τεχνική υποστήριξη καθώς και για άλλες υπηρεσίες μετά την πώληση, οι χρήστες μπορούν να επικοινωνήσουν με την Epson Philippines Corporation χρησιμοποιώντας τους παρακάτω αριθμούς τηλεφώνου και φαξ καθώς και την ακόλουθη διεύθυνση e-mail:

Κεντρική γραμμή:	(63-2) 706 2609
Φαξ:	(63-2) 706 2665
Άμεση γραμμή γραφείου βοήθειας:	(63-2) 706 2625
E-mail:	epchelpdesk@epc.epson.com.ph

Διαδίκτυο (http://www.epson.com.ph)

Διατίθενται πληροφορίες σχετικά με τις προδιαγραφές του προϊόντος, προγράμματα οδήγησης προς λήψη, Συνήθεις ερωτήσεις (FAQ) και υπηρεσία υποβολής ερωτημάτων μέσω E-mail.

Αρ. ατελούς κλήσης 1800-1069-EPSON(37766)

Η ομάδα της ανοιχτής γραμμής μπορεί να σας παράσχει βοήθεια στους ακόλουθους τομείς μέσω τηλεφώνου:

- Ερωτήματα σχετικά με τις πωλήσεις και πληροφορίες για το προϊόν
- Ερωτήσεις ή προβλήματα σχετικά με τη χρήση του προϊόντος
- Ερωτήματα σχετικά με τις υπηρεσίες επισκευής και την εγγύηση

Ευρετήριο

A

Address Book Editor....41

C

Collated (Καταταγμένα)....176, 304

E

ECM....269, 287
EpsonNet Config....36
Βοήθεια....400
Διαχείριση εκτυπωτή....399
Εκκίνηση....399
Express Scan Manager....41

I

InternetServices....280

L

Layout (Διάταξη)....315
LED ασπρόμαυρης/έγχρωμης λειτουργίας....31
LED δεδομένων....31
LED σφάλματος....31
LPD....280

M

mm/ίντσες....293
Multiple Up....403

N

N-Up....186, 308

P

PDL....20
Peer-to-peer....107
Point and Print....103
Printer Setting Utility (Βοηθητικό πρόγραμμα ρύθμισης εκτυπωτή)....38

S

SNMP....280
Status Monitor (Παρακολούθηση κατάστασης)....38
StatusMessenger....280
Διαμόρφωση....401
Έλεγχος της κατάστασης του εκτυπωτή....401

T

TCP/IP....279
Tool Without An Interesting Name (TWAIN)....195

W

Windows Image Acquisition (WIA)....197

Α

Αγωγός κύλισης χαρτιού....28, 29
Αισθητήρας CTD....391
Ακύρωση εργασίας....149
Από τον πίνακα χειριστή....150
Ακύρωση εργασίας εκτύπωσης
Από υπολογιστή....150
Άμεσο φαξ....247
Ανακυκλωμένο....295, 296
Ανάλυση....240, 310 , 314
Ορισμός για σάρωση....231
Ανάλυση εκτύπωσης....17, 20
Ανάλυση μετάδοσης....24
Ανάλυση σάρωσης....17, 21 , 24
Αναλώσιμα....398
Ανανέωση BTR....298
Ανανέωση τόνερ....297
Απαιτήσεις χώρου....20

Απλό....295, 296
Αποθήκευση αναλώσιμων....399
Απομακρυσμένη λήψη....268, 284
Αποστολή κεφαλίδας....268, 285
Αποστολή φαξ....238
Αποφυγή εμπλοκής....325
Αρ. γραμμών φαξ....24
Αριθμητικό πληκτρολόγιο....30
Αριθμός αντιγράφων....174
Αριθμός επανακλήσεων....268, 284
Αριθμός τηλεφώνου....268, 285
Αριστερό/Δεξί περιθώριο....189, 308 , 312
Αρχικοποίηση NVM....298
Ασπρόμαυρο
Επιλογή για σάρωση....230
Ασφαλείς ρυθμίσεις....300
Ασφαλής λήψη....302
Αυτόματη απάντηση ΤΗΛ/ΦΑΞ....267, 282
Αυτόματη απάντηση Τηλεφωνητή/ΦΑΞ....267, 282
Αυτόματη απάντηση φαξ....267, 282
Αυτόματη αποστολή φαξ....242
Αυτόματη έκθεση....184, 307 , 312
Αυτόματη επανάκληση....245
Αυτόματη επαναφορά....290
Αυτόματος τροφοδότης πρωτοτύπων (ADF)....26, 29
Αφαίρεση εμπλοκής χαρτιού
Από την κεντρική θήκη εξόδου....335
Από το μπροστινό μέρος του εκτυπωτή....332
Από το πίσω μέρος του εκτυπωτή....333
Από τον ADF....328
Αφαίρεση κασετών τόνερ....394

Β

Βάρος μηχανήματος....20
Βάρος χαρτιού εξόδου....18
Βασικά εξαρτήματα/Ονόματα εξαρτημάτων....26
Βασικά προβλήματα εκτυπωτή....340
Βασικά στοιχεία εκτύπωσης....123
Βιβλίο διευθύνσεων....274
Βοήθεια
Epson....408

Γ

Γλώσσα πίνακα....318
Γυαλιστερή κάρτα LW....295, 296

Δ

Διάγραμμα καταχώρησης χρώματος....358
Διακόπτης λειτουργίας....26, 27
Διαμόρφωση ρυθμίσεων ασύρματης σύνδεσης (Mac OS X)....111
Διαμόρφωση ρυθμίσεων ασύρματης σύνδεσης (Windows)....60
Διαστάσεις....19
Διαχείριση
Εκτυπωτής....399
Δίκτυο....275
Διπλό χαρτί (Bond)....295, 296
Δραστηριότητα φαξ....269, 274 , 288
Δυνατότητα χρώματος....17

Ε

Εγκατάσταση κασέτας τόνερ....396
Έγχρωμο
Επιλογή για σάρωση....230
Ειδοποιήσεις Status Monitor....381
Εικόνες
Ορισμός κατάστασης χρώματος....230
Εισαγωγέας φύλλων κατά προτεραιότητα (PSI) ....26, 27 , 327
Εισαγωγή τιμών....360
Έκδοση υλικολογισμικού....294
Εκτύπωση....148
Προσαρμοσμένο χαρτί....157
Προσαρμοσμένο χαρτί: Με το πρόγραμμα οδήγησης εκτυπωτή του Mac OS X....159
Προσαρμοσμένο χαρτί: Με το πρόγραμμα οδήγησης εκτυπωτή των Windows....159
Εκτύπωση από USB
Περιορισμός πρόσβασης....321
Εκτύπωση από υπολογιστή....149
Εκτύπωση με WSD....166
Εκτυπωτής
Διαχείριση....399

Μετακίνηση....404
Ελαφριά κάρτα....295, 296
Εμπλοκή....339
Ενσύρματο δίκτυο
Ethernet....276
Αρχικοποίηση NVM....280
Πρωτόκολλο....279
Ένταση ήχου κλήσης....265, 267 , 282
Ένταση μεγαφώνου....265
Εξοικονόμηση προμηθειών....402
Εξώφυλλο φαξ....268, 285
Επαναφορά ασύρματης σύνδεσης....278
Επαναφορά εργοστασιακών προεπιλογών....322
Επάνω/Κάτω περιθώριο....188, 308 , 312
Επέκταση θήκης εξόδου....26, 27 , 146
Επεξεργασία από πεδίο....303
Επικοινωνία για τεχνική εξυπηρέτηση....380
Επικοινωνία με την Epson....408
Επιλογή Τηλεφωνητή....267, 281
Επίλυση εμπλοκής....325
Επιτοίχιος σύνδεσμος....28, 44 , 234
Ετικέτες....295, 296
Ευκρίνεια....182, 306 , 311
Εφαρμόσιμες γραμμές....24

Θ

Θέση εμπλοκής χαρτιού....326
Θήκη εξόδου πρωτοτύπων....26
Θήκη τροφοδότη πρωτοτύπων....26, 29
Θύρα 9100....280
Θύρα Ethernet....28, 44
Θύρα USB....28, 29 , 44

Ι

Ισορροπία γκρι....185, 307
Ισορροπία χρώματος....307
Ισορροπία χρώματος B....185
Ισορροπία χρώματος G....185
Ισορροπία χρώματος R....184
Ιστορικό σφαλμάτων....274
Ιστορικό χρήσης....274

Κ

Καθαρισμός υγρού εμφάνισης....297
Καθορισμός τιμών....359
Καθυστερημένη έναρξη....315
Καθυστέρηση επανάκλησης....268, 284
Κάλυμμα ADF....28, 29 , 327
Κάλυμμα πρόσβασης τόνερ....26, 27
Κάλυμμα πρωτοτύπων....27, 29
Κασέτες τόνερ
Εξοικονόμηση....402
Κατανάλωση ρεύματος....19
Κατάσταση....276
Κατάσταση DRPD....267
Κατάσταση εκτυπωτή
StatusMessenger....401
Κατάσταση μετάδοσης....23
Κατάσταση προγράμματος οδήγησης εκτυπωτή πριν
την εγκατάσταση....55
Κατάσταση ρολογιού....237
Κατάσταση ΤΗΛ....267
Κατάσταση ΤΗΛ./ΦΑΞ....267
Κατάσταση Τηλεφωνητής/ΦΑΞ....267
Κεντρική θήκη εξόδου....26, 27 , 327
Κλείδωμα πίνακα....300, 319
Κλείδωμα υπηρεσιών....301
Κουμπί #....31
Κουμπί C (Απαλοιφή)....31
Κουμπί OK....31
Κουμπί απαλοιφής όλων....31
Κουμπί βιβλίου διευθύνσεων....31
Κουμπί διακοπής....31
Κουμπί έναρξης....31
Κουμπί επανάκλησης/παύσης....30
Κουμπί κατάστασης χρώματος....31
Κουμπί πίσω....31
Κουμπί ταχείας κλήσης....31
Κουμπί/LED αντιγραφής....30
Κουμπί/LED εκτύπωσης....31
Κουμπί/LED εξοικονόμησης ενέργειας....31
Κουμπί/LED κατάστασης εργασίας....30
Κουμπί/LED σάρωσης....30
Κουμπί/LED συστήματος....30
Κουμπί/LED φαξ....31
Κουμπιά άμεσης λειτουργίας....30

Κρύσταλλο ADF....29, 385
Κρύσταλλο πρωτοτύπων....27, 29 , 385
Κύλινδρος μεταφοράς....28, 29
Κύλινδρος τροφοδοσίας χαρτιού....28, 29

Λ

Λειτουργικό σύστημα....21, 25
Λευκό κάλυμμα πρωτοτύπων....385
Λήξη χρόνου εργασίας....291
Λήξη χρόνου σφάλματος....291
Λήψη βοήθειας....380
Ειδοποιήσεις Status Monitor....381
Λογισμικό εκτυπωτή....36

Μ

Μέγ. μέγεθος e-mail....313
Μέγεθος απόρριψης....268, 287
Μέγεθος εγγράφου....24, 179 , 305 , 310
Μέγεθος εγγράφου αποστολής....23
Μέγεθος πρωτοτύπου
Ορισμός για σάρωση....231
Μέγεθος χαρτιού εξόδου....17
Μέγεθος χαρτιού καταγραφής....23
Μέγεθος χαρτιού πρωτοτύπου....17, 21
Μέθοδος κωδικοποίησης....24
Μενού διαχείρισης....275
Μέσα εκτύπωσης....403
Διαστάσεις....129
Μεσαίο περιθώριο....190, 308 , 312
Μεσοτονική σάρωση....21
Μεσοτονικό/Εκτυπώσιμα χρώματα....17
Μετάδοση φαξ....269, 289
Μετακίνηση
Εκτυπωτής....404
Μετρητές
Συνολικοί αριθμοί σελίδων....403
Μετρητές χρέωσης....274
Συνολικές εκτυπωμένες σελίδες....403
Μη αυτόματη αποστολή φαξ....244
Μη αυτόματη εκτύπωση διπλής όψης....142
Μη γνήσια κατάσταση....299
Μήνυμα ειδοποίησης χαμηλής στάθμης τόνερ....293
Μηνύματα
Status Monitor....381
Μηνύματα πίνακα LCD....381
Μηνύματα προειδοποίησης και σφάλματος....381
Μηνύματα σφάλματος και προειδοποίησης....381
Μνήμη....17
Μορφή αρχείου....309
Μορφή αρχείου TIFF....313
Μοτίβο DRPD....268, 285
Μοχλοί....28, 29 , 327
Μπάρα ολίσθησης....26, 27
Μπροστινή θύρα USB....26, 27
Μπροστινό κάλυμμα....26, 27 , 327

Ο

Οδηγοί πλάτους χαρτιού....26, 27 , 133
Οδηγοί πρωτοτύπων....29
Οδηγός ενεργοποίησης....294
Οδηγός μήκους....26, 27
Οθόνη υγρών κρυστάλλων/LCD....30
Ομαδική κλήση....258, 275
Όνομα εταιρείας....268, 285
Ορισμός αναγνωριστικού εκτυπωτή....236
Ορισμός ημερομηνίας και ώρας....237
Ορισμός κουμπιού χρώματος....310
Ορισμός περιοχής....235

Π

Παραγγελία προμηθειών/Κασέτες τόνερ
Χρόνος παραγγελίας....398
Παρακολούθηση γραμμής....267, 282
Παρακολούθηση πρωτοκόλλου....274
Περιοχή....269, 289
Πίνακας LCD....31
Πίνακας χειριστή....26, 27
Πίσω κάλυμμα....28, 29 , 327
Ποιότητα χρώματος
Προβλήματα....356
Πολλαπλή αποστολή φαξ....269, 289
Πρόβλημα αντιγραφής....355
Προβλήματα
επικοινωνία με την Epson....408
επίλυση....408
Προβλήματα εκτύπωσης....341

Προβλήματα οθόνης....341
Προβλήματα ποιότητας εκτύπωσης....343
Προβλήματα προγράμματος οδήγησης σαρωτή/ βοηθητικού προγράμματος εκτυπωτή....366
Προβλήματα σάρωσης....363
Προβλήματα φαξ....361
Πρόγραμμα εκκίνησης....39
Πρόγραμμα οδήγησης εκτυπωτή (Mac OS X)
Εγκατάσταση προγράμματος οδήγησης εκτυπωτή 111
Πρόγραμμα οδήγησης εκτυπωτή (Windows)
Εγκατάσταση προγράμματος οδήγησης εκτυπωτή....55
Προδιαγραφές....17
Προδιαγραφή σύνδεσης....44
Πρόθεμα αριθμού κλήσης....268, 287
Πρόθεμα κλήσης....268, 269 , 287
Προσ. αυτομ. καταχωρ....297
Προσαρμογή BTR....295
Προσαρμογή καταχώρησης χρώματος....297, 357
Προσαρμογή μονάδας τήξης....296
Προσαρμογή τύπου χαρτιού....294
Προσαρμογή υψομέτρου....300
Πρωτόκολλο....20

Ρ

Ράβδος καθαρισμού κεφαλής εκτύπωσης....26, 27
Ρυθμίσεις USB
Κατάσταση θύρας....303
Ρυθμίσεις θήκης....316
Ρυθμίσεις πίνακα....273
Ρυθμίσεις ρολογιού....291
Ρυθμίσεις Συστήματος....273
Ρύθμιση ασύρματης σύνδεσης....276
Ρύθμιση επιλογών αντιγραφής....174
Ρύθμιση σύνδεσης δικτύου....58

Σ

Σάρωση
Ανάλυση σάρωσης....231
Ασπρόμαυρες εικόνες....230
Έγχρωμες εικόνες....230
Καταστολή χρώματος φόντου....232
Ορισμός κατάστασης χρώματος....230
Ορισμός μεγέθους πρωτοτύπου....231
Ορισμός τύπου αρχείου εικόνας....230
Περιορισμός πρόσβασης....321
Σάρωση σε e-mail....23
Σάρωση σε δίκτυο....309
Σάρωση σε μνήμη USB....22
Σάρωση σε υπολογιστή....22
Σελίδα αναφοράς....161
Σελίδα ρυθμίσεων πίνακα....33
Σκληρός δίσκος....17
Σμίκρυνση/Μεγέθυνση....18, 177 , 304
Στίγματα....348
Συμπίεση εικόνας....313
Σύνδεση εκτυπωτή/Εγκατάσταση λογισμικού....43
Σύνδεση του εκτυπωτή....44
Συνδεσιμότητα....21, 22
Σύνδεσμος τηλεφώνου....28, 44
Σύνδεσμος τροφοδοσίας....28, 29
Συνεχής αντιγραφή....19
Συντήρηση....408
Συσκευή αποθήκευσης USB....225

Τ

Ταινία....385
Ταχεία κλήση....275
Ταχύτητα δρομολογητή....269, 288
Ταχύτητα μετάδοσης....24
Ταχύτητα σάρωσης....22
Ταχύτητα συνεχούς αντιγραφής....18
Ταχύτητα συνεχούς εκτύπωσης....20
Τηλεφωνικός κατάλογος....275
Τόνος απομακρυσμένης λήψης....268, 285
Τόνος ειδοποίησης....292
Τοποθέτηση μέσων εκτύπωσης....128
MPF....129
PSI....137
Τοποθέτηση φακέλου
MPF....135
PSI....140
Τροφοδοσία ρεύματος....19
Τροφοδότης πολλαπλών χρήσεων (MPF)....26, 27 , 327
Τύμπανο μεταφοράς....28, 29 , 327
Τύπος γραμμής....267, 283
Τύπος εγγράφου....180, 241 , 306 , 314

Τύπος κλήσης.....268, 283
Τύπος σύνδεσης.....44

Φ

Φάκελος.....296
Φαξ
Περιορισμός πρόσβασης.....321
Φίλτρο ανεπιθύμητων φαξ.....268, 284
Φωτεινό/Σκοτεινό.....181, 241 , 306 , 311 , 314

Χ

Χαρακτηριστικά προϊόντος.....13
Χειρολαβή πίσω καλύμματος.....28, 29
Χρονικό όριο ακουστικού εξωτερικού τηλεφώνου
.....269, 288
Χρονοδιακόπτης διαστήματος.....268, 283
Χρονοδιακόπτης εξοικονόμησης ενέργειας.....290, 322
Χρόνος μετάδοσης.....23
Χρώμα.....175, 304 , 309
Χωρητικότητα θήκης εξόδου.....19
Χωρητικότητα θήκης χαρτιού.....19