EPSON
EXCEED YOUR VISION

Epson AcuLaser CX17 Series

Användarhandbok

NPD4430-00 SV

Innehållsförteckning

Förord

Copyright och varumärken. 11
Använda denna handbok. 12
Vedertaget bruk. 12
Olagliga kopior och utskrifter. 13
Produktegenskaper. 13
Om Epson AcuLaser CX17-serien. 13
Egenskaper. 14

Kapitel 1 **Specifikationer**

Kopieringsfunktion. 17
Utskriftsfunktion. 20
Skanningsfunktion. 21
Faxfunktion (endast Epson AcuLaser CX17NF/CX17WF). 23
Direktfax-funktion (endast Epson AcuLaser CX17NF/CX17WF). 24

Kapitel 2 **Grundläggande användning**

Huvudkomponenter. 26
Framsida. 26
Baksida. 28
Automatisk dokumentmatare (ADF) (endast Epson AcuLaser CX17NF/CX17WF). 29
Manöverpanel. 30
Ange initiala inställningar på manöverpanelen. 32
Skriva ut en Panel Settings-sida. 33
Manöverpanelen. 33
Printer Setting Utility. 33
Strömsparläge. 34
Gå ur strömsparläget. 34

Kapitel 3 ***Program för skrivarhantering***

Skrivar- och skannerdrivrutiner. 35
EpsonNet Config (endast Epson AcuLaser CX17NF/CX17WF). 35
Skapa ett administratörslösenord. 36
Printer Setting Utility (endast Windows). 36
Status Monitor (endast Windows). 37
Launcher (endast Windows). 38
Address Book Editor (endast Epson AcuLaser CX17NF/CX17WF). 39
Express Scan Manager. 40

Kapitel 4 ***Skrivaranslutning och programvaruinstallation***

Överblick över nätverksinställning och konfiguration (endast Epson AcuLaser CX17NF/CX17WF) 41
Ansluta skrivaren. 42
Ansluta skrivaren till datorn eller nätverket. 43
Ställa in IP-adressen (endast Epson AcuLaser CX17NF/CX17WF). 46
TCP/IP- och IP-adresser. 46
Ställa in skrivarens IP-adress automatiskt. 46
Dynamiska metoder för att ange skrivarens IP-adress. 46
Tilldela en IP-adress (för IPv4-läge). 48
Verifiera IP-inställningarna. 50
Skriva ut och kontrollera System Settings-sidan. 51
Installera skrivardrivrutinen på datorer som kör Windows. 53
Ställa in skrivare och dator innan funktionen för nätverksinstallation används (endast Epson AcuLaser CX17NF/CX17WF). 53
Inställning av USB-anslutning. 55
Inställning av nätverksanslutning (endast Epson AcuLaser CX17NF/CX17WF). 56
Konfigurera trådlösa inställningar (endast Epson AcuLaser CX17WF). 57
Ställa in för delad utskrift (endast Epson AcuLaser CX17NF/CX17WF). 95
Installera skrivardrivrutinen på datorer som kör Mac OS X. 105
Konfigurera trådlösa inställningar på manöverpanelen (endast Epson AcuLaser CX17WF). . . . 105
Installera drivrutinerna och programvaran. 110

Kapitel 5 ***Grundläggande om utskrifter***

Om utskriftsmaterial. 116
Riktlinjer för användning av utskriftsmaterial. 116

Riktlinjer för Automatisk dokumentmatare (ADF) (endast Epson AcuLaser CX17NF/CX17WF). . . . 117
Utskriftsmaterial som kan skada skrivaren. . . . 118
Riktlinjer för förvaring av utskriftsmaterial. . . . 119
Utskriftsmaterial som stöds. . . . 119
Utskriftsmaterial som kan användas. . . . 120
Påfyllning utskriftsmaterial. . . . 121
Kapacitet. . . . 121
Utskriftsmaterial mått. . . . 122
Lägga i utskriftsmaterial i universalarkmataren (MPF). . . . 122
Lägga i utskriftsmaterial i den prioriterade arkinskjutaren (PSI). . . . 130
Manuell dubbelsidig utskrift (endast Windows skrivardrivrutin). . . . 135
Använda utmatningsfackets förlängningsdel. . . . 139
Ställa in pappersstorlekar och -typer. . . . 140
Ställa in pappersstorlekar. . . . 140
Ställa in papperstyper. . . . 141
Skriva ut. . . . 141
Skriva ut från datorn. . . . 141
Avbryta ett utskriftsjobb. . . . 142
Direktutskrift med USB-lagringsenhet. . . . 143
Välja utskriftsalternativ. . . . 144
Skriva ut på papper med anpassad storlek. . . . 149
Kontrollera status för utskriftsjobb. . . . 152
Skriva ut en rapportsida. . . . 153
Skrivarinställningar. . . . 154
Skriva ut med WSD (Web Services on Devices) (endast Epson AcuLaser CX17NF/CX17WF). . . . 157
Lägga till roller för utskriftstjänster. . . . 157
Skrivarinställning. . . . 158

Kapitel 6 ***Kopiera***

Lägga i papper för kopiering. . . . 161
Förbereda ett dokument. . . . 161
Ta kopior från dokumentglaset. . . . 162
Ta kopior från ADF (endast Epson AcuLaser CX17NF/CX17WF). . . . 163
Ställa in kopieringsalternativ. . . . 165
Antal kopior. . . . 165
Färg. . . . 165
Collated. . . . 166

Reduce/Enlarge. 167
Document Size. 169
Document Type. 170
Lighten/Darken. 171
Sharpness. 172
Auto Exposure. 173
Color Balance R. 174
Color Balance G. 174
Color Balance B. 175
Gray Balance. 175
N-Up. 176
Margin Top/Bottom. 177
Margin Left/Right. 178
Margin Middle. 179
Ändra standardinställningarna. 180

Kapitel 7 ***Skanning***

Översikt över skanning. 182
Skanna till en USB-ansluten dator. 182
Skanna från manöverpanelen. 182
Skanna med TWAIN-drivrutinen. 184
Skanna med WIA-drivrutinen. 185
Använda en skanner på nätverket (endast Epson AcuLaser CX17NF/CX17WF). 188
Översikt. 188
Bekräfta ett inloggningsnamn och lösenord. 190
Specificera en destination för att lagra dokumentet. 192
Konfigurera skrivarinställningarna. 204
Skicka den skannade filen till nätverket. 211
Skanna till en USB-lagringsenhet. 212
Skicka e-post med den skannade bilden (endast Epson AcuLaser CX17NF/CX17WF). 213
Ange en Address Book för fax/e-post. 213
Skicka e-post med den skannade filen. 215
Justera skanningsalternativ. 216
Justera standardskanningsinställningarna. 216
Ändra skanningsinställningarna för ett enskilt jobb. 218

Kapitel 8 ***Faxning (Endast Epson AcuLaser CX17NF/CX17WF)***

Ansluta telefonlinjen. 220
Konfigurera initiala faxinställningar. 221
Ange regionen. 221
Ställa in skrivar-ID. 222
Ställa in tid och datum. 223
Ändra klockläget. 223
Skicka ett fax. 224
Lägga ett originaldokument på ADF. 224
Lägga ett originaldokument på dokumentglaset. 225
Resolution. 226
Document Type. 227
Lighten/Darken. 227
Infoga en paus. 228
Skicka ett fax automatiskt. 228
Skicka ett fax manuellt. 229
Bekräfta överföringar 230
Automatisk återuppringning. 231
Skicka ett fördröjt fax. 231
Skicka ett fax från drivrutinen (Direktfax). 232
För Windows. 232
För Mac OS X. 234
Ta emot ett fax. 237
Om mottagningslägen. 237
Lägga i papper för faxmottagning 237
Ta emot ett fax automatiskt i FAX Mode. 237
Ta emot ett fax manuellt i TEL Mode 238
Ta emot ett fax automatiskt i TEL/FAX Mode eller Ans/FAX Mode. 238
Ta emot fax manuellt med en extern telefon. 238
Ta emot fax med DRPD-läget. 239
Ta emot fax i minnet. 240
Polling Receive. 240
Automatisk uppringning. 241
Uppringning med snabbval. 241
Lagra ett nummer för uppringning med snabbval. 241
Skicka ett fax med snabbval. 242
Gruppuppringning. 243
Ställa in gruppuppringning. 243
Redigera gruppuppringning. 244

Skicka ett fax med gruppuppringning (överföring till flera adresser). 245
Skriva ut en Address Book List. 245
Andra sätt att faxa. 246
Använda säkert mottagningsläge. 246
Använda en telefonsvarare. 247
Använda ett datormodem. 248
Ställa in ljud. 249
Högtalarvolym. 249
Ringvolym. 249
Ange faxinställningarna. 250
Ändra alternativen för faxinställningarna. 250
Tillgängliga alternativ för faxinställningar. 250
Ändra alternativen för inställningar. 254
Skriva ut en rapport. 254

Kapitel 9 ***Använda manöverpanelens menyer och tangentbort***

Att förstå skrivarmenyerna. 256
Report / List. 256
Billing Meters. 257
Admin Menu. 257
Defaults Settings. 286
Tray Settings. 298
Panel Language. 300
Panel Lock-funktion. 301
Aktivera Panel Lock. 301
Inaktivera Panel Lock. 302
Begränsa åtkomst till printerfunktioner. 303
Ställa in tiden för strömsparläget. 304
Återställa till fabriksinställningar. 304
Använda det numeriska tangentbordet. 305
Skriva in tecken (Endast Epson AcuLaser CX17NF/CX17WF). 305
Ändra siffror eller namn. 306

Kapitel 10 ***Felsökning***

Rensa pappersstopp. 307
Undvika pappersstopp. 307

Identifiera platsen för pappersstopp. 308
Rensa pappersstopp från ADF (endast Epson AcuLaser CX17NF/CX17WF). 309
Rensa pappersstopp från framsidan av skrivaren. 313
Rensa pappersstopp från baksidan av skrivaren. 315
Rensa pappersstopp från det mellersta utmatningsfacket. 317
Problem med pappersstopp. 320
Enkla skrivarproblem. 321
Displayproblem. 321
Utskriftsproblem. 322
Problem med utskriftskvaliteten. 324
Utskriften är för ljus. 324
Toner smetar ut sig eller utskriften släpper/fläckar på baksidan. 326
Slumpvisa fläckar/suddiga bilder. 327
Hela utskriften är tom. 327
Ränder syns på utskriften. 328
Jämnt fördelade färgprickar. 328
Vertikala tomrum. 328
Spräckliga fläckar. 329
Spöktryck. 329
Dimma. 330
Bead-Carry-Out (BCO). 331
Borrmärke. 332
Skrynkligt/fläckigt papper. 332
Toppmarginalen är felaktig. 333
Färgregistreringen är inte rätt justerad. 334
Buktande/ojämnt papper. 336
Kopieringsproblem. 336
Problem med kopieringskvaliteten. 337
Justera färgregistrering. 338
Utföra Auto Correct. 338
Skriva ut färgregistreringsdiagrammet. 339
Bestämma värden. 339
Mata in värden. 340
Faxproblem (endast Epson AcuLaser CX17NF/CX17WF). 341
Skanningsproblem. 344
Problem med skannerdrivrutin/skrivarverktyg. 346
Andra problem. 347
Att förstå skrivarmeddelanden. 347
Kontakta service. 359
Få hjälp. 359

Meddelanden på LCD-panel. 360
Status Monitor larm. 360
Non-Genuine Mode. 360
Manöverpanelen. 361
Printer Setting Utility. 361

Kapitel 11 ***Underhåll***

Rengöra skrivaren. 362
Rengöra skannern. 362
Rengöra ADF-matningsvalsen (endast Epson AcuLaser CX17NF/CX17W). 364
Rengöra skrivarens insida. 365
Rengöra CTD-sensorn (Color Toner Density). 368
Byta tonerkassetter. 370
Översikt. 370
Ta ur tonerkassetterna. 371
Installera en tonerkassett. 373
Beställa förbrukningsmaterial. 375
Förbrukningsvaror. 375
När det är dags att beställa tonerkassetter. 375
Förvaring av förbrukningsvaror. 376
Hantera skrivaren. 376
Kontrollera eller hantera skrivaren med EpsonNet Config (endast Epson AcuLaser CX17NF/CX17W). 376
Kontrollera skrivarstatus med Status Monitor (endast Windows). 377
Kontrollera skrivarstatus via e-post (endast Epson AcuLaser CX17NF/CX17W). 378
Spara på förbrukningsmaterial. 379
Kontrollera sidantal. 380
Flytta skrivaren. 381

Appendix A ***Var du kan få hjälp***

Kontakta Epson Support. 385
Innan du kontaktar Epson. 385
Hjälp för användare i Europa. 385
Hjälp för användare i Taiwan. 385
Hjälp för användare i Singapore. 387
Hjälp för användare i Thailand. 387

Hjälp för användare i Vietnam. 388
Hjälp för användare i Indonesien. 388
Hjälp för användare i Hongkong. 390
Hjälp för användare i Malaysia. 390
Hjälp för användare i Indien. 391
Hjälp för användare i Filippinerna. 392

Register

Förord

Copyright och varumärken

Ingen del av denna publikation får återges, lagras i ett arkiveringssystem eller överföras på något sätt vare sig det görs mekaniskt, med kopiering, inspelning eller på annat sätt utan skriftligt godkännande från Seiko Epson Corporation. Inget patentansvar påtages vad gäller användandet av informationen häri.

Inte heller påtages något ansvar för skador som uppstår ur användningen av informationen häri. Varken Seiko Epson Corporation eller dess dotterbolag äger något ansvar gentemot köparen av denna produkt eller någon tredje part för skador, förlust, kostnader eller utgifter som orsakas köparen eller tredje part till följd av: olycka, felanvändning eller missbruk av denna produkt eller otillåtna modifieringar, reparationer eller ändringar av produkten, eller (bortsett från USA) underlåtelse att följa användnings- och underhållsinstruktionerna från Seiko Epson Corporation.

Seiko Epson Corporation eller dess dotterbolag äger inget ansvar för skador eller problem som uppstått på grund av användning av förbrukningsartiklar eller tillvalsartiklar förutom de som är märkta Original Epson Products (Epsons originalprodukter) eller Epson Approved Products by Seiko Epson Corporation (Epson-godkända produkter från Seiko Epson Corporation).

Apple®, Bonjour®, ColorSync®, Macintosh® och Mac OS® är varumärken som tillhör Apple Inc. i USA och/eller andra länder.

Microsoft®, Windows Vista®, Windows® och Windows Server® är varumärken som tillhör Microsoft Corporation i USA och/eller andra länder.

EPSON är ett registrerat varumärke och EPSON AcuLaser är ett varumärke som tillhör Seiko Epson Corporation.

Allmänt meddelande: Andra produktnamn som förekommer i detta dokument används endast i identifieringssyfte och kan vara varumärken som tillhör respektive ägare. Epson frånsäger sig alla rättigheter till dessa varumärken.

Copyright © 2011 Seiko Epson Corporation. All rights reserved.

Använda denna handbok

Vedertaget bruk

1. I denna handbok kallas persondatorer och arbetsstationer för ”datorer”.

2. Följande termer används genomgående i denna handbok:

   Viktigt:
   Viktig information som måste läsas och följas.

   Anm:
   Ytterligare information som är värd att uppmärksamma.

   Se även:
   Hänvisningar inom denna handbok.

3. Orientering av dokument eller papper beskrivs i denna handbok enligt följande:

   , , Matning långsida (LEF): Lägga i dokumentet eller papperet med långsidan in i apparaten som visas i illustrationen nedan.

   , , Matning kortsida (SEF): Lägga i dokumentet eller papperet med kortsidan in i apparaten som visas i illustrationen nedan.

   LEF-orientering

   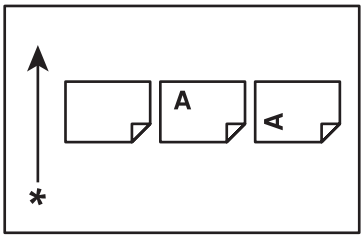

   SEF-orientering

   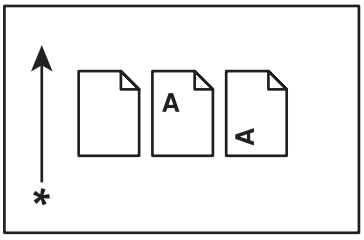

   * Riktning för pappersmatning

4. De skärmdumpar och illustrationer som används i denna handbok varierar beroende på skrivarens modell. Vissa av posterna i skärmdumparna kanske inte visas eller är inte tillgängliga beroende på skrivarens modell.

5. Vissa funktioner är inte tillgängliga på vissa modeller.

Olagliga kopior och utskrifter

Kopiering eller utskrift av vissa dokument kan vara olagligt i ditt land. Böter eller fängelsestraff kan åläggas dem som befinns skyldiga. Följande är exempel på artiklar som det kan vara olagligt att kopiera eller skriva ut i ditt land.

- ❏ Valuta
- ❏ Sedlar och checkar
- ❏ Bank- och statsobligationer och värdepapper
- ❏ Pass och id-kort
- ❏ Upphovsrättsskyddat material eller varumärken utan ägarens samtycke
- ❏ Frimärken och andra säljbara handlingar

Denna lista är inte allomfattande och inget ansvar tages vare sig för dess fullständighet eller riktighet. Rådgör med jurist vid tveksamhet.

Produktegenskaper

Om Epson AcuLaser CX17-serien

Epson AcuLaser CX17-serien består av följande tre produkter:

Epson AcuLaser CX17NF	Kan användas för utskrift, kopiering, skanning och faxning. Kompatibel med nätverk och USB-anslutning.
Epson AcuLaser CX17WF	Kan användas för utskrift, kopiering, skanning och faxning. Kompatibel med nätverk, inklusive trådlös kommunikation, och USB-anslutning.
Epson AcuLaser CX17	Kan användas för utskrift, kopiering och skanning. Kompatibel med USB-anslutning.

Egenskaper

Det här avsnittet beskriver produktens egenskaper med sidhänvisningar.

Manuell dubbelsidig utskrift

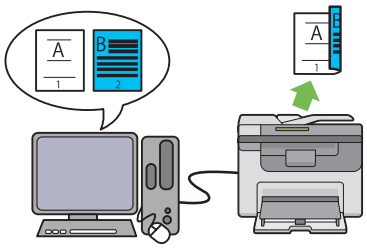

Dubbelsidig utskrift används för att skriva ut två eller fler sidor på fram- och baksidan av ett enda pappersark manuellt. Med den här funktionen kan du minska pappersanvändningen.

För mer information, se ”Manuell dubbelsidig utskrift (endast Windows skrivardrivrutin)” på sidan 135.

N-Up (2-i-1 kopia)

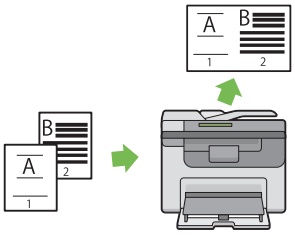

N-Up kopia ger möjlighet att skriva ut flera sidor på ett enda pappersark. Med den här funktionen kan du minska pappersanvändningen.

För mer information, se ”N-Up” på sidan 176.

Skanna till en USB-lagringsenhet

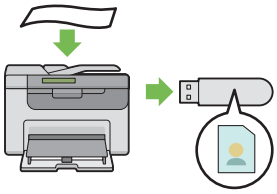

Du behöver ingen dator för att ansluta en USB-lagringsenhet för att spara skannade data. Sätt i USB-lagringsenheten i porten på skrivaren, och spara skannade data direkt till USB-lagringsenheten.

För mer information, se ”Skanna till en USB-lagringsenhet” på sidan 212.

Prioriterad arkinskjutare (PSI)

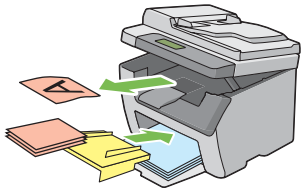

Utskriftsmaterial som läggs i PSI ges företräde över det som läggs i universalarkmataren (MPF). Med PSI kan du använda andra typer av eller storlekar av utskriftsmaterial prioriterad över det vanliga utskriftsmaterialet som ligger i MPF.

För mer information, se ”Lägga i utskriftsmaterial i den prioriterade arkinskjutaren (PSI)” på sidan 130.

Utskrift via trådlös anslutning (trådlös utskrift) (endast Epson AcuLaser CX17WF)

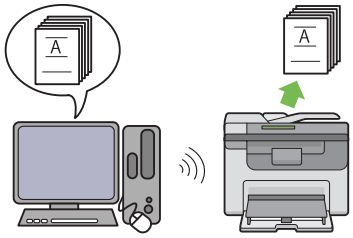

Skrivarens funktionen för trådlöst LAN medger installation av skrivaren var som helst, och ger möjlighet att skriva ut utan trådbunden anslutning till datorn.

Den trådlösa LAN-funktionen är ej tillgänglig beroende på regionen där inköpet gjordes.

För mer information, se ”Konfigurera trådlösa inställningar (endast Epson AcuLaser CX17WF)” på sidan 57.

Kapitel 1

Specifikationer

Kopieringsfunktion

Artiklar	Beskrivning
Typ	Konsol
Minne	128 MB
HDD	—
Färgmöjlighet	Fullfärg
Skanningsupplösning	❏ Epson AcuLaser CX17NF/CX17WF: Dokumentglas: 600 × 600 dpi Automatisk dokumentmatare: 600 × 300 dpi ❏ Epson AcuLaser CX17: Dokumentglas: 600 × 600 dpi
Kopieupplösning	Upplösning utmatning: 1200 × 2400 dpi Upplösning databehandling: 600 × 600 dpi
Halvtoner/Utskrivbara färger	256 färgers gradering för varje färg (16 700 000 färger)
Pappersstorlek original	❏ Epson AcuLaser CX17NF/CX17WF: Dokumentglas: Den maximala storleken är 215,9 × 297 mm för både ark och böcker. Automatisk dokumentmatare: Den maximala storleken är 215,9 × 355,6 mm. ❏ Epson AcuLaser CX17: Dokumentglas: Den maximala storleken är 215,9 × 297 mm för både ark och böcker.
Pappersstorlek utmatning	Universalarkmatare/Prioriterad arkinskjutare: Maximum: Legal Minimum: 76,2 × 127 mm (3 × 5") Bildförlust bredd: Överkant, 4 mm eller mindre; underkant, 4 mm eller mindre; vänster och höger kant, 4 mm eller mindre

Artiklar	Beskrivning
Pappersvikt utmatning	Universalarkmatare/Prioriterad arkinskjutare: 60 – 163 g/m2 **Viktigt:** Använd endast papper rekommenderat av Epson. Kopiering kanske inte utförs korrekt beroende på villkoren.
Förminskning/Förstoring	Storlek-för-storlek: 1:1 ± 1,3% Förinställd %: 1:0.500, 1:0.707, 1:0.816, 1:1.225, 1:1.414, 1:2.000 Variabel %: 1:0,25 – 1:4,00 (steg om 1%)
Kontinuerlig kopieringshastighet	❏ Epson AcuLaser CX17NF/CX17WF: Dokumentglas: Monokrom: A4: 15 ark/minut Färg: A4: 12 ark/minut Automatisk dokumentmatare: Monokrom: A4: 10 ark/minut Färg: A4: 2 ark/minut ❏ Epson AcuLaser CX17: Dokumentglas: Monokrom: A4: 15 ark/minut Färg: A4: 12 ark/minut **Viktigt:** ❏ Hastigheten kan sjunka på grund av bildkvalitetsinställning. ❏ Prestandan kan sjunka beroende på papperstypen eller pappersfacket.
Kapacitet pappersfack	Standard: 150 ark (Universalarkmatare) + 10 ark (Prioriterad arkinskjutare) Maximal papperskapacitet: 160 ark (standard)

Artiklar	Beskrivning
Kontinuerlig kopiering	99 bilder **Anm:** Maskinen kan pausa tillfälligt för att utföra bildstabilisering.
Kapacitet utmatningsfack	❏ Epson AcuLaser CX17NF/CX17WF: Mellersta utmatningsfack: Cirka 100 ark (A4) Dokumentutmatningsfack: Cirka 15 ark (A4) ❏ Epson AcuLaser CX17: Mellersta utmatningsfack: Cirka 100 ark (A4)
Strömförsörjning	Växelström 220 – 240 V ± 10%/110 – 127 V ± 10%, 5/7 A för både 50/60 Hz ± 3 Hz
Strömförbrukning	Maximal strömförbrukning: 950 W Lågeffektläge: 16 W eller mindre Viloläge: 7 W eller mindre Standby-läge: 65 W eller mindre
Mått	❏ Epson AcuLaser CX17NF/CX17WF: Bredd 410 × djup 389* × höjd 337,5 mm ❏ Epson AcuLaser CX17: Bredd 410 × djup 389* × höjd 318 mm * När frontluckan är stängd.
Maskinvikt	❏ Epson AcuLaser CX17NF/CX17WF: 15,0 kg ❏ Epson AcuLaser CX17: 14,0 kg **Viktigt:** ❏ Vikten för papper är inte inkluderad. ❏ Vikten för tonerkassetter är inkluderad.

Artiklar	Beskrivning
Utrymmeskrav	❏ Epson AcuLaser CX17NF/CX17WF: Bredd 879 × djup 936,5* mm ❏ Epson AcuLaser CX17: Bredd 848 × djup 936,5* mm * När frontluckan och den bakre luckan är öppna.

Utskriftsfunktion

Artiklar	Beskrivning
Typ	Inbyggd
Kontinuerlig utskriftshastighet	Samma som kopieringsfunktionen
Utskriftsupplösning	Upplösning utmatning: 1200 × 2400 dpi Upplösning databehandling: 600 × 600 dpi
PDL	— (Värdbaserad)
Protokoll (Endast Epson AcuLaser CX17NF/CX17WF)	❏ Epson AcuLaser CX17NF: Ethernet (standard): TCP/IP (Ipd, Port9100, WSD) ❏ Epson AcuLaser CX17WF: Ethernet (standard): TCP/IP (Ipd, Port9100, WSD) IEEE802.11b/g (standard) **Anm:** ❏ WSD står för Web Services on Devices (Webbtjänstenheter). ❏ WSD är endast tillgänglig i Windows Vista® eller Windows® 7.

Artiklar	Beskrivning
Operativsystem	Standard: GDI-drivrutin Microsoft® Windows® XP, Microsoft® Windows Server® 2003, Microsoft® Windows Server® 2008, Microsoft® Windows Vista®, Microsoft® Windows® 7, Microsoft® Windows® XP x64, Microsoft® Windows Server® 2003 x64, Microsoft® Windows Server® 2008 x64, Microsoft® Windows Vista® x64, Microsoft® Windows Server® 2008 R2 x64, Microsoft® Windows® 7 x64, Mac OS® X 10.4/10.5/10.6 **Viktigt:** För information om det senaste OS som stöds, kontakta vårt Kundsupportscenter.
Anslutningar	❏ Epson AcuLaser CX17NF: Standard: Ethernet (100BASE-TX/10BASE-T), USB 1.1/2.0* ❏ Epson AcuLaser CX17WF: Standard: Ethernet (100BASE-TX/10BASE-T), USB 1.1/2.0*, IEEE802.11b/g ❏ Epson AcuLaser CX17: Standard: USB 1.1/2.0* * USB 2.0 stöds av följande: Windows® XP, Windows Server® 2003, Windows Vista®, Windows Server® 2008, Windows® 7, Windows® XP x64, Windows Server® 2003 x64, Windows Vista® x64, Windows Server® 2008 x64, Windows Server® 2008 R2 x64, Windows® 7 x64 och Mac OS® X 10.4/10.5/10.6.

Skanningsfunktion

Artiklar	Beskrivning
Typ	Färgskanner
Pappersstorlek original	Samma som kopieringsfunktionen
Skanningsupplösning	1200 × 1200 dpi, 600 × 600 dpi, 300 × 300 dpi, 200 × 200 dpi
Skanning halvton	Monokrom: 8 bitar Färg: 24 bitar

Artiklar	Beskrivning
Skanningshastighet (Endast Epson AcuLaser CX17NF/ CX17WF)	Monokrom: 8 ark/minut Färg: 2,6 ark/minut (För ITU-T No.1 Chart A4 200 dpi) **Viktigt:** Skanningshastigheten varierar beroende på dokument.
Anslutningar	❏ Epson AcuLaser CX17NF: Standard: Ethernet 100BASE-TX/10BASE-T, USB 1.1/2.0* ❏ Epson AcuLaser CX17WF: Standard: Ethernet 100BASE-TX/10BASE-T, USB 1.1/2.0*, IEEE802.11b/g ❏ Epson AcuLaser CX17: Standard: USB 1.1/2.0* * USB 2.0 stöds av följande: Windows® XP, Windows Server® 2003, Windows Vista®, Windows Server® 2008, Windows® 7, Windows® XP x64, Windows Server® 2003 x64, Windows Vista® x64, Windows Server® 2008 x64, Windows Server® 2008 R2 x64, Windows® 7 x64 och Mac OS® X 10.4/10.5/10.6.
Skanna till dator	Protokoll (endast Epson AcuLaser CX17NF/CX17WF): TCP/IP (SMB, FTP) Operativsystem: Microsoft® Windows® XP, Microsoft® Windows Vista®, Microsoft® Windows Server® 2003, Microsoft® Windows Server® 2008, Microsoft® Windows® 7, Microsoft® Windows XP x64, Microsoft® Windows Vista® x64, Microsoft® Windows Server® 2003 x64, Microsoft® Windows Server® 2008 x64, Microsoft® Windows Server® 2008 R2 x64, Microsoft® Windows® 7 x64, Mac OS® X 10.4/10.5/10.6 **Viktigt:** För information om det senaste OS som stöds, se Epsons webbplats. Filformat: TIFF JPEG PDF (v 1.3)
Skanna till USB-minne	Filformat: TIFF, JPEG, PDF

Artiklar	Beskrivning
Skanna till e-post (Endast Epson AcuLaser CX17NF/ CX17WF)	Protokoll: TCP/IP (SMTP, POP3) Filformat: Monokrom binär: TIFF, PDF Gråskala/fullfärg: TIFF, JPEG, PDF

Faxfunktion (endast Epson AcuLaser CX17NF/CX17WF)

Artiklar	Beskrivning
Dokumentstorlek sändning	Dokumentglas: Maximum: A4/Letter Automatisk dokumentmatare: Maximum: Legal
Pappersstorlek faxmottagning	Maximum: Legal Minimum: A4/Letter
Sändningstid	3 sekunder **Viktigt:** Vid sändning av ett dokument i A4-storlek med 700 tecken i standardkvalitet (8 x 3,85 linjer/mm) och höghastighetsläget (28,8 kbit/s eller högre: JBIG). Detta är endast sändningstiden för bildinformation och inkluderar inte kontrolltiden för kommunikationen. Observera att den faktiska sändningstiden beror på dokumentens innehåll, den maskin som mottagaren använder, och statusen för kommunikationslinjen.
Sändningsläge	ITU-T Super G3/G3 ECM/G3

Artiklar	Beskrivning
Skanningsupplösning	Standard: 203 × 98 dpi (8 × 3,85 punkter/mm) Fine: 203 × 196 dpi (8 × 7,7 punkter/mm) Super Fine: 203 × 392 dpi (8 × 15,4 punkter/mm) Ultra Fine: 406 × 392 dpi (16 × 15,4 punkter/mm)
Kodningsmetod	MH, MR, MMR, JBIG
Sändningshastighet	G3: 33.6/31.2/28.8/26.4/24.0/21.6/19.2/16.8/14.4/12.0/9.6/7.2/4.8/2.4kbit/s
Ant. faxlinjer	PSTN, PBX. Hyrd förbindelse (3,4KHz/2-tråds) RJ-11, 1 linje

Direktfax-funktion (endast Epson AcuLaser CX17NF/CX17WF)

Artiklar	Beskrivning
Dokumentstorlek	A4, Letter, Folio, Legal
Sändningshastighet	Samma som faxfunktionen
Sändningsupplösning	Standard: 203 × 98 dpi (8 × 3,85 punkter/mm) High Quality: 203 × 196 dpi (8 × 7,7 punkter/mm) Superfine: 203 × 392 dpi (8 × 15,4 punkter/mm) Super-High Image Quality: 406 × 392 dpi (16 × 15,4 punkter/mm)
Användbara linjer	Samma som faxfunktionen

Artiklar	Beskrivning
Operativsystem	Microsoft® Windows® XP, Microsoft® Windows Vista®, Microsoft® Windows Server® 2003, Microsoft® Windows Server® 2008, Microsoft® Windows® 7, Microsoft® Windows® XP x64, Microsoft® Windows Vista® x64, Microsoft® Windows Server® 2003 x64, Microsoft® Windows Server® 2008 x64, Microsoft® Windows Server® 2008 R2 x64, Microsoft® Windows® 7 x64, Mac OS® X 10.4/10.5/10.6 **Viktigt:** För information om det senaste OS som stöds, se Epsons webbplats.

Kapitel 2

Grundläggande användning

Huvudkomponenter

Detta avsnitt ger en överblick över skrivaren.

Framsida

Epson AcuLaser CX17NF/CX17WF

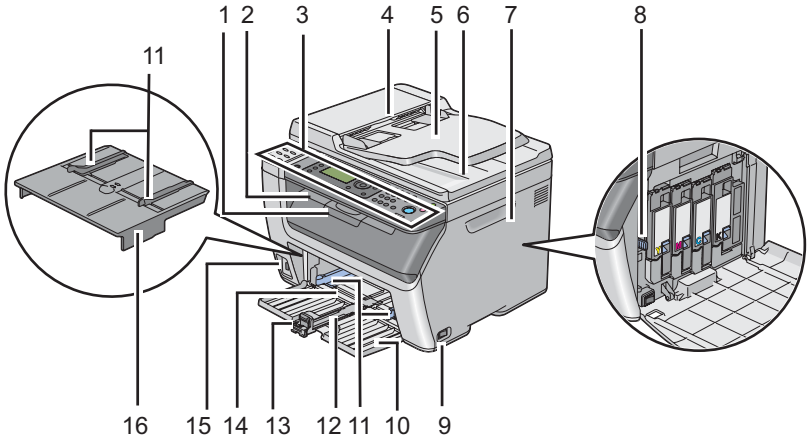

1	Utmatningsfackets förlängningsdel	2	Mellersta utmatningsfack
3	Manöverpanel	4	Automatisk dokumentmatare (ADF)
5	Dokumentmatarfack (ADF)	6	Dokumentutmatningsfack (ADF)
7	Åtkomstlucka för toner	8	Rengöringsredskap för skrivhuvud
9	Strömbrytare	10	Frontlucka
11	Styrskenor för pappersbredd	12	Skjutreglage
13	Längdstyrskena	14	Universalarkmatare (MPF)
15	Främre USB-port	16	Prioriterad arkinskjutare (PSI)

Epson AcuLaser CX17

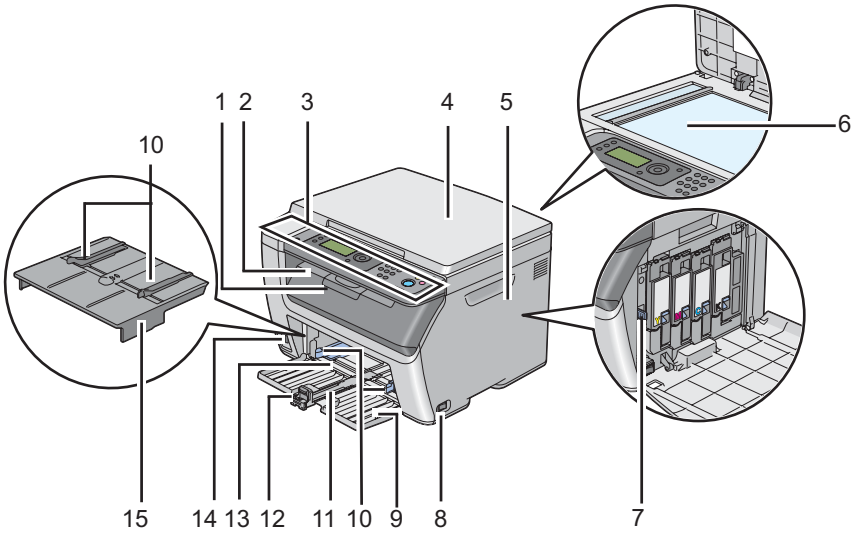

1	Utmatningsfackets förlängningsdel	2	Mellersta utmatningsfack
3	Manöverpanel	4	Dokumentlock
5	Åtkomstlucka för toner	6	Dokumentglas
7	Rengöringsredskap för skrivhuvud	8	Strömbrytare
9	Frontlucka	10	Styrskenor för pappersbredd
11	Skjutreglage	12	Längdstyrskena
13	Universalarkmatare (MPF)	14	Främre USB-port
15	Prioriterad arkinskjutare (PSI)		

Baksida

Epson AcuLaser CX17NF/CX17WF

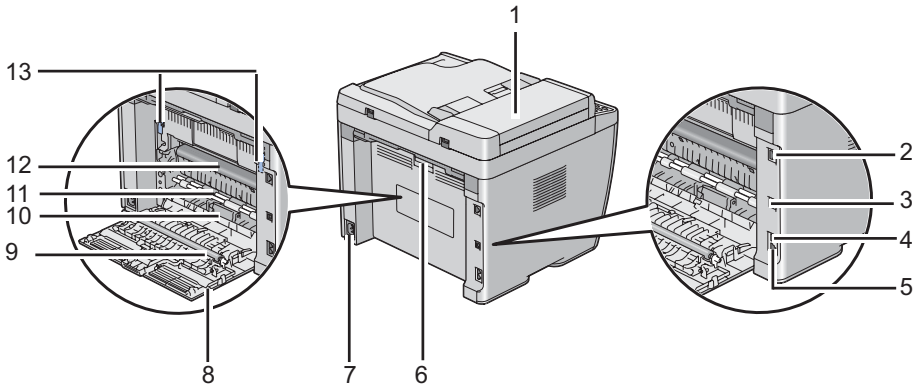

1	ADF-lucka	2	Ethernet-port
3	USB-port	4	Kontakt för väggjack
5	Telefonkontakt	6	Bakstyckets frigöringsspak
7	Strömanslutning	8	Bakre lucka
9	Överföringsvals	10	Pappersutmatning
11	Pappersmatningsvals	12	Överföringstrumma
13	Spakar		

Epson AcuLaser CX17

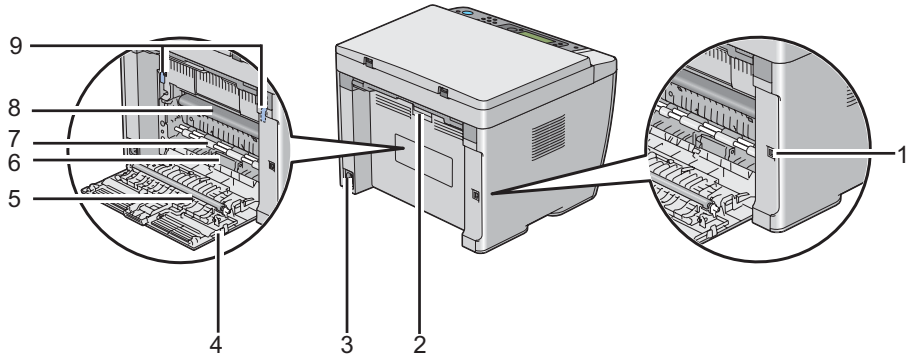

1	USB-port	2	Bakstyckets frigöringsspak
3	Strömanslutning	4	Bakre lucka
5	Överföringsvals	6	Pappersutmatning
7	Pappersmatningsvals	8	Överföringstrumma
9	Spakar		

Automatisk dokumentmatare (ADF) (endast Epson AcuLaser CX17NF/ CX17WF)

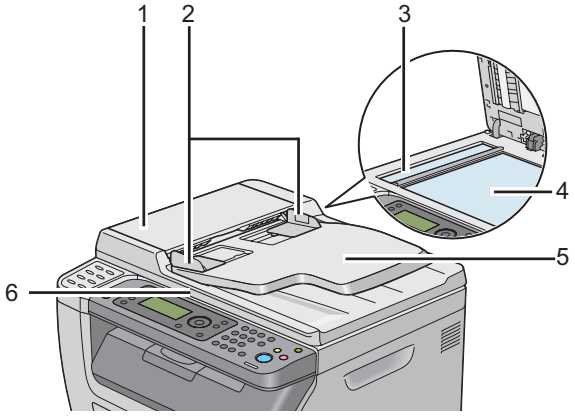

1	ADF-lucka
2	Dokumentstöd
3	ADF-glas
4	Dokumentglas
5	Dokumentmatarfack (ADF)
6	Dokumentlock

Manöverpanel

Manöverpanelen har en LCD-skärm (skärm med flytande kristaller) med 4 rader och 28 tecken per rad, lysdioder (LED), kontrollknappar, snabbvalsknappar, och numeriskt tangentbord, vilket gör att du kan styra skrivaren. (Snabbvalsknapparna finns bara på Epson AcuLaser CX17NF/CX17WF.)

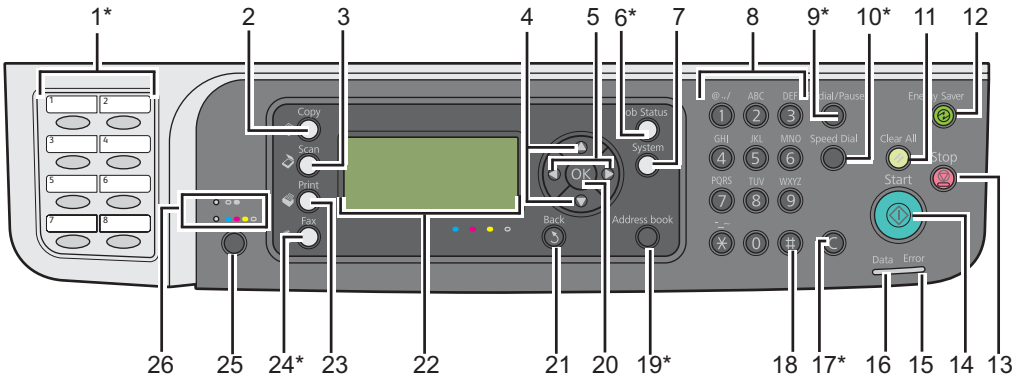

* Denna knapp/LED finns bara på Epson AcuLaser CX17NF/CX17WF.

1*	Snabbvalsknappar	Ringer upp lagrade faxnummer registrerade i Address Book. De första åtta faxnumren i Address Book är tilldelade till knapparna i radordning med början från övre hörnet.
2	(**Copy**)-knapp/LED	Flyttar till översta nivån i menyn Copy.
3	(**Scan**)-knapp/LED	Flyttar till översta nivån i menyn Scan.
4	▲ ▼-knappar	Flyttar en markör eller markerar uppåt eller nedåt.
5	◀ ▶-knappar	Flyttar en markör eller markerar till vänster eller höger.
6*	**Job Status**-knapp/LED	Flyttar till översta nivån i menyn Job Status.
7	**System**-knapp/LED	Flyttar till översta nivån i menyn System.
8	Numeriskt tangentbord	Epson AcuLaser CX17NF/CX17WF ❏ Används för att ange tecken och siffror. Epson AcuLaser CX17 ❏ Används för att ange siffror.
9*	**Redial/Pause**-knapp	❏ Slår ett telefonnummer igen. ❏ Infogar en paus i ett telefonnummer.
10*	**Speed Dial**-knapp	Ringer upp ett lagrat telefonnummer.

11	(**Clear All**)-knapp	Återställer aktuell inställning och återvänder till den översta nivån i varje servicemeny.
12	(**Energy Saver**)-knapp/LED	Tänds i Sleep-läget. Tryck på denna knapp för att gå ur Sleep-läget.
13	(**Stop**)-knapp	Avbryter det aktuella jobbet som bearbetas eller väntar.
14	(**Start**)-knapp	Startar ett jobb.
15	**Error** LED	Tänds när det är något fel med skrivaren.
16	**Data** LED	Tänds vid inkommande, utgående eller väntande jobb.
17 *	**C** (**Rensa**)-knapp	Används för att radera tecken och siffror.
18	**#**-knapp (Endast Epson AcuLaser CX17NF/CX17WF)	Används för att ange tecken ”(mellanrum)& ( )”.
	C (**Rensa**)-knapp (Endast Epson AcuLaser CX17)	Används för att radera siffror.
19 *	**Address Book**-knapp	Tryck på denna knapp i menyn Fax, för att flytta till översta nivån i menyn Address Book.
20	-knapp	Bekräftar inmatningen av värden.
21	(**Back**)-knapp	Återgår till föregående skärm.
22	LCD-panel	Visar diverse inställningar, anvisningar och felmeddelanden.
23	(**Print**)-knapp/LED	Flyttar till översta nivån i menyn Print.
24 *	(**Fax**)-knapp/LED	Flyttar till översta nivån i menyn Fax.
25	**Färgläge**-knapp	Växlar färgläget.
26	**Svartvitt**/**Färg**-LED	Tänds för att visa vilket färgläge som har valts.

* Denna knapp/LED finns bara på Epson AcuLaser CX17NF/CX17WF.

Anm:

- *Om du flyttar till en annan meny eller går tillbaka till en tidigare skärm avbryts den aktuella inmatningen eller inställningen. Se till att trycka på knappen för att spara den aktuella inmatningen eller inställningen.*
- *För Epson AcuLaser CX17NF/CX17WF, se ”Använda det numeriska tangentbordet” på sidan 305 för detaljer om hur du använder det numeriska tangentbordet för att ange alfanumeriska tecken.*

Ange initiala inställningar på manöverpanelen

Du måste ange språk, datum och tid för skrivaren när du slår på skrivaren för första gången. (Datum och tid finns bara på Epson AcuLaser CX17NF/CX17WF.)

När du slår på skrivaren, visas en guide på LCD-panelen. Följ stegen nedan för att ange de initiala inställningarna.

Anm:
Om du inte börjar konfigurera de initiala inställningarna, visas `Select Function` *på LCD-panelen efter tre minuter. Efter det kan du ange den följande initiala konfigurationen genom att aktivera* `Power On Wizard` *på manöverpanelen vid behov.*
För mer information om manöverpanelen, se ”Att förstå skrivarmenyerna” på sidan 256.

För Epson AcuLaser CX17NF/CX17WF

1. Välj det språk som du vill använda på manöverpanelen, och tryck sedan på knappen OK.
2. Tryck på knappen OK för att börja ange regionen.
3. Välj din region, och tryck sedan på knappen OK.
4. Välj passande tidszon, och tryck sedan på knappen OK.
5. Ange det aktuella datumet, och tryck sedan på knappen OK.
6. Ange det aktuella tiden, och tryck sedan på knappen OK.
7. Tryck på knappen OK för faxkonfigurering.

   Om du vill hoppa över faxkonfigureringen, tryck på knappen ◇ (**Start**).
8. Skriv in ditt faxnummer, och tryck sedan på knappen OK.
9. Skriv in ett namn, och tryck sedan på knappen OK.
10. Tryck på knappen OK för att slutföra de initiala inställningarna på manöverpanelen.

För Epson AcuLaser CX17

1. Välj det språk som du vill använda på manöverpanelen, och tryck sedan på knappen OK.

Skriva ut en Panel Settings-sida

Panel Settings-sidan visar aktuella inställningar för manöverpanelens menyer.

Manöverpanelen

Anm:
Alla rapporter och listor som skrivs ut är på engelska.

1. Tryck på knappen **System**.
2. Välj `Report / List` och tryck sedan på knappen (OK).
3. Välj `Panel Settings` och tryck sedan på knappen (OK).

   Panel Settings-sidan skrivs ut.

Printer Setting Utility

I följande procedur används Microsoft® Windows® XP som exempel.

Anm:
Alla rapporter och listor som skrivs ut är på engelska.

1. Klicka på **start** — **All Programs (Alla program)** — **EPSON** — din skrivare — **Printer Setting Utility**.

   Anm:
   Fönstret för att välja en skrivare visas i detta steg, när flera skrivardrivrutiner är installerade på datorn. Klicka i så fall på namnet på önskad skrivare listad i ***Printer Name****.*

   Printer Setting Utility visas.

2. Klicka på fliken **Printer Settings Report**.
3. Välj **Reports** från listan på vänster sida av sidan.

   Sidan **Reports** visas.

4. Klicka på knappen **Panel Settings**.

Panel Settings-sidan skrivs ut.

Strömsparläge

Skrivaren har en strömsparfunktion som minskar strömförbrukningen under stunder av inaktivitet. Denna funktion har två lägen: lågeffekt-läge och Sleep-läge. Vid leverans växlar skrivaren till lågeffekt-läget fem minuter efter att det sista jobbet är klart. Skrivaren växlar sedan till Sleep-läget efter ytterligare sex minuter av inaktivitet. När skrivaren är i lågeffekt-läget, är bakgrundsljuset på LCD:n släckt. I Sleep-läget tänds knappen (**Energy Saver**). LCD-panelen blir tom och visar ingenting.

De ursprungliga fabriksinställningarna på fem minuter (lågeffekt-läge) och sex minuter (Sleep-läge) kan ändras inom området 5 till 30 minuter (lågeffekt-läge) och 1 till 6 minuter (Sleep-läge). Skrivaren blir redo för utskrift på cirka 25 sekunder när den aktiveras på nytt.

Se även:
”Ställa in tiden för strömsparläget” på sidan 304

Gå ur strömsparläget

Skrivaren går automatiskt ur strömsparläget när den tar emot ett jobb från datorn. För att gå ur lågeffekt-läget manuellt, tryck på någon knapp på manöverpanelen. För att gå ur Sleep-läget, tryck på knappen (**Energy Saver**).

Anm:
*När skrivaren är i Sleep-läget, är alla knappar på manöverpanelen utom knappen (**Energy Saver**) inaktiverade. För att använda knapparna på manöverpanelen, tryck på knappen (**Energy Saver**) för att gå ur strömsparläget.*

Se även:
”Ställa in tiden för strömsparläget” på sidan 304

Kapitel 3

Program för skrivarhantering

Skrivar- och skannerdrivrutiner

Installera skrivar- och skannerdrivrutiner från *Programskivan*, för att få tillgång till skrivarens alla funktioner.

- ❏ Skrivardrivrutinen behövs för att datorn och skrivaren ska kunna kommunicera med varandra och ger tillgång till skrivarfunktioner.
- ❏ Skannerdrivrutinen behövs för att kunna skanna bilder direkt till persondatorn och infoga inskannade bilder direkt i en applikation via USB eller nätverket. (Nätverksfunktionen finns bara på Epson AcuLaser CX17NF/CX17WF.)

Skannerdrivrutinen installeras med skrivardrivrutinen. Den finns för Microsoft® Windows® och Mac OS® X.

Se även:

- ❏ *”Installera skrivardrivrutinen på datorer som kör Windows” på sidan 53*
- ❏ *”Installera skrivardrivrutinen på datorer som kör Mac OS X” på sidan 105*

EpsonNet Config (endast Epson AcuLaser CX17NF/CX17WF)

Detta avsnitt ger information om EpsonNet Config.

EpsonNet Config är en hyper text transfer protocol (HTTP)-baserad webbsidetjänst som öppnas med webbläsaren.

Genom att använda EpsonNet Config kan du kontrollera skrivarens status och ändra skrivarkonfigurationsalternativen enkelt. Vem som helst på nätverket har tillgång till skrivaren genom att använda EpsonNet Config. I administratörsläget kan du ändra skrivarens konfiguration, ställa in faxkataloger, och hantera skrivarinställningar utan att gå ifrån datorn.

Anm:

- ❏ *Användare som inte har fått lösenord av administratören kan se konfigurationsinställningarna i användarläget. De kan inte spara eller tillämpa några ändringar av den aktuella konfigurationen och inställningarna.*

❏ *För detaljer om menyalternativ för EpsonNet Config, hänvisar vi till Hjälp på Programskivan.*

Skapa ett administratörslösenord

1. Starta webbläsaren.
2. Skriv in skrivarens IP-adress i adressfältet, och tryck sedan på **Enter**-tangenten.
3. Klicka på fliken **Properties**.
4. I den vänstra navigationsrutan, skrolla ner till **Security** och välj **Administrator Settings**.
5. Välj **Enabled** för **Administrator Mode**.
6. I **Administrator Login ID**-fältet, skriv in ett namn för administratören.

   Anm:
   Standard-ID och lösenordet är båda tomma (NULL).

7. I **Administrator Password**- och **Re-enter Password**-fälten, skriv in ett lösenord för administratören.
8. I **Maximum Login Attempts**-fältet, skriv in antalet tillåtna inloggningsförsök.
9. Klicka på **Apply**.

   Det nya lösenordet har angetts och vem som helst med administratörsnamnet och lösenordet kan logga in och ändra skrivarens konfiguration och inställningar.

Printer Setting Utility (endast Windows)

Printer Setting Utility ger dig möjlighet att se eller ange systeminställningarna. Du kan även diagnostisera systeminställningarna genom att använda Printer Setting Utility.

Printer Setting Utility består av flikarna **Printer Settings Report**, **Printer Maintenance** och **Diagnosis**.

Printer Setting Utility installeras med skrivardrivrutinen.

Anm:
*Dialogrutan **Password** visas första gången du försöker att ändra inställningarna på Printer Setting Utility när* `Panel Lock` *är aktiverat på skrivaren. Skriv i så fall in lösenordet du angett, och klicka på **OK** för att tillämpa inställningarna.*

Status Monitor (endast Windows)

Du kan kontrollera skrivarens status med Status Monitor. Dubbelklicka på skrivarikonen Status Monitor på aktivitetsfältet längst ner till höger på skärmen. Fönstret **Printer Selection** visas, och där visas skrivarnamnet, skrivarens anslutningsport, skrivarens status, och modellnamnet. Kontrollera kolumnen **Status** för att få veta den aktuella statusen för skrivaren.

Knappen **Settings**: Visar fönstret **Settings** och ger möjlighet att ändra Status Monitor-inställningarna.

Klicka på namnet på önskad skrivare listad i **Printer Selection**-fönstret. **Printer Status**-fönstret visas.

Printer Status-fönstret talar om för dig när det finns en varning eller när ett fel uppstått, när ett pappersstopp uppstått eller tonern börjar ta slut.

Som standard startas **Printer Status**-fönstret automatiskt när ett fel uppstått. Du kan ange villkoren för start av **Printer Status**-fönstret i **Printer Status Window Properties**.

För att ändra popup-inställningarna för **Printer Status**-fönstret:

1. Högerklicka på skrivarikonen Status Monitor på aktivitetsfältet längst ner till höger på skärmen.
2. Välj **Printer Status Window Properties**.

   Printer Status Window Properties-fönstret visas.
3. Välj typen av popup och klicka sedan på **OK**.

Du kan också kontrollera tonernivån för skrivaren och jobbinformationen i **Printer Status**-fönstret.

Status Monitor installeras med skrivardrivrutinen.

Launcher (endast Windows)

Genom att använda **Launcher-Btype**-fönstret kan du öppna **Status Window**, **Printer Setting Utility**, **Address Book Editor** och **Express Scan Manager**. (**Address Book Editor** finns bara på Epson AcuLaser CX17NF/CX17WF.)

I följande procedur används Windows XP som exempel.

För att öppna **Launcher-Btype**-fönstret:

1. Klicka på **start** — **All Programs (Alla program)** — **EPSON** — din skrivare — **Launcher**.

   Launcher-Btype-fönstret visas.

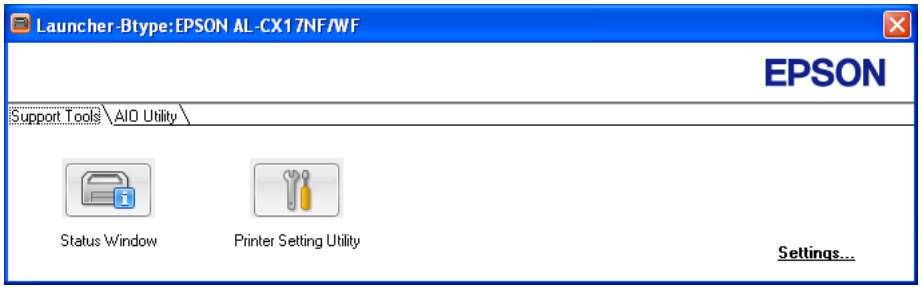

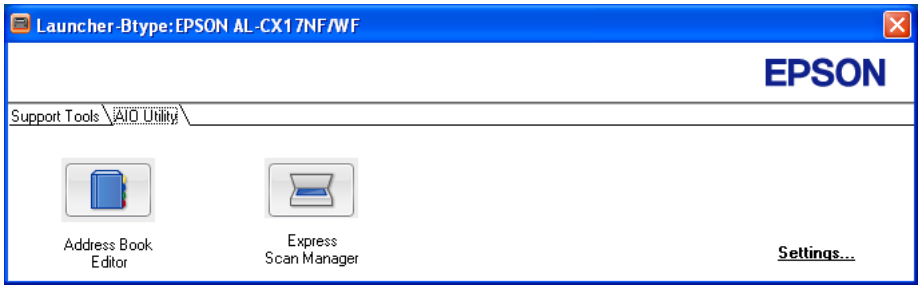

   Address Book Editor finns bara på Epson AcuLaser CX17NF/CX17WF.

2. Fönstret **Launcher-Btype** har flera knappar: **Status Window**, **Printer Setting Utility**, **Address Book Editor** och **Express Scan Manager**. (**Address Book Editor** finns bara på Epson AcuLaser CX17NF/CX17WF.)

   För att avsluta, klicka på knappen **X** högst upp till höger i fönstret.

   För detaljer, klicka på **Help**-knappen/ikonen på varje applikation.

Status Window	Öppnar Skrivarstatus-fönstret. **Se även:** "Status Monitor (endast Windows)" på sidan 37
Printer Setting Utility	Öppnar Verktyg för skrivarinställning. **Se även:** "Printer Setting Utility (endast Windows)" på sidan 36
Address Book Editor (Endast Epson AcuLaser CX17NF/ CX17WF)	Öppnar Adressboksredigeraren, som ger möjlighet att lägga till och redigera Address Book-poster. **Se även:** "Address Book Editor (endast Epson AcuLaser CX17NF/CX17WF)" på sidan 39
Express Scan Manager	Öppnar Express Scan Manager. **Se även:** "Express Scan Manager" på sidan 40

Launcher installeras med skrivardrivrutinen.

Address Book Editor (endast Epson AcuLaser CX17NF/CX17WF)

Address Book Editor är ett lättanvänt gränssnitt för att göra ändringar i skrivarens Address Book-poster. Med det kan du lägga till:

- ❏ Faxposter
- ❏ E-postuppgifter
- ❏ Serverposter

När du startar programvaran läser Adressboksredigeraren in skrivarens Address Book. Du kan lägga till, redigera och radera poster. Efter gjorda ändringar kan du spara den uppdaterade Address Book till skrivaren eller datorn.

Adressboksredigeraren installeras med skrivardrivrutinen. Den finns för Windows och Mac OS X.

Express Scan Manager

Express Scan Manager hanterar skanningsjobb som skickas från skrivaren till datorn via USB. När skanningsjobb skickas från skrivaren till datorn, hanterar Express Scan Manager automatisk skanningsjobben.

Innan du skannar till datorn, starta Express Scan Manager och konfigurera utmatningsdestinationen för de inskannade bildfilerna.

Klicka på **Open the image file** för att visa inskannade filer som sparats i den specificerade destinationen efter skanning.

Express Scan Manager installeras med skrivardrivrutinen. Den finns för Windows och Mac OS X.

Anm:
När installerar Express Scan Manager separat från Programskivan, måste du också installera skanningsdrivrutinen från Programskivan.

Se även:
”Skanna från manöverpanelen” på sidan 182

Kapitel 4

Skrivaranslutning och programvaruinstallation

Överblick över nätverksinställning och konfiguration (endast Epson AcuLaser CX17NF/CX17WF)

För att ställa in och konfigurera nätverket:

1. Anslut skrivaren till nätverket genom att använda rekommenderad maskinvara och kablar.
2. Slå på skrivaren och datorn.
3. Skriv ut System Settings-sidan och spara den som referens för nätverksinställningar.
4. Installera drivrutinsprogramvaran på datorn från *Programskivan*. För information om drivrutinsinstallation, se avsnittet i detta kapitel för just det operativsystem som du använder.
5. Konfigurera skrivarens TCP/IP-adress, som krävs för att identifiera skrivaren i nätverket.
   - ❏ Microsoft® Windows® operativsystem: Kör installationsprogrammet på *Programskivan* för att automatiskt ange skrivarens Internetprotokolladress (IP-adress) om du ansluter skrivaren till ett upprättat TCP/IP-nätverk. Du kan också manuellt ange skrivarens IP-adress på manöverpanelen.
   - ❏ Mac OS® X system: Ange manuellt skrivarens TCP/IP-adress på manöverpanelen. För att använda en trådlös anslutning, konfigurera även trådlösa inställningar på manöverpanelen. (En trådlös anslutning finns bara på Epson AcuLaser CX17NF/CX17WF.)
6. Skriv ut en System Settings-sida för att verifiera de nya inställningarna.

Anm:
Alla rapporter och listor som skrivs ut är på engelska.

Se även:
”Skriva ut en System Settings-sida” på sidan 153

Ansluta skrivaren

Skrivarens sammankopplingskablar måste uppfylla följande krav:

Anslutningstyp	Anslutningsspecifikationer
Ethernet*1	10 Base-T/100 Base-TX-kompatibel
USB	USB 1.1/2.0-kompatibel
Trådlös*2	IEEE 802.11b/802.11g
Kontakt för väggjack*1	RJ11
Telefonkontakt*1	RJ11

*1 Finns bara på Epson AcuLaser CX17NF/CX17WF.

*2 Finns bara på Epson AcuLaser CX17WF.

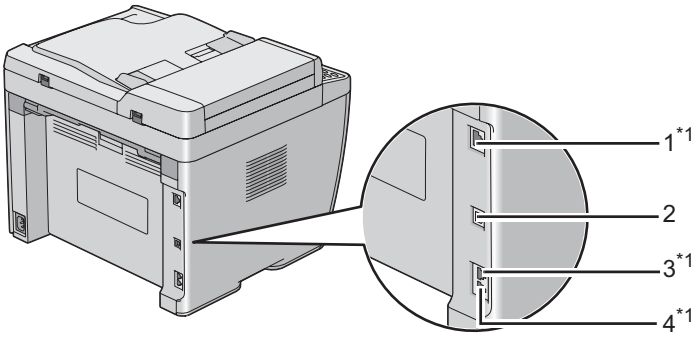

1	Ethernet-port*1	
2	USB-port	
3	Kontakt för väggjack*1	LINE
4	Telefonkontakt*1	PHONE

*1 Finns bara på Epson AcuLaser CX17NF/CX17WF.

Ansluta skrivaren till datorn eller nätverket

Anslut skrivaren via Ethernet eller USB. (En nätverksfunktion finns bara på Epson AcuLaser CX17NF/CX17WF.) Krav vad gäller maskinvara och kablar varierar med de olika anslutningsmetoderna. Ethernet-kabel och maskinvara medföljer inte med skrivaren och måste införskaffas separat.

Vilka funktioner som är tillgängliga för varje anslutningstyp visas i följande tabell.

Epson AcuLaser CX17NF/CX17WF

Anslutningstyp	Tillgängliga funktioner
USB	När anslutning görs via USB kan du: ❏ Ange utskriftsjobb från en dator. ❏ Skanna och lägga in en bild i en applikation. ❏ Skanna och lägga in en bild i en mapp på datorn. ❏ Använd Address Book Editor för att hantera Address Book-poster.
Ethernet	När anslutning görs via Ethernet kan du: ❏ Ange utskriftsjobb från en dator i nätverket. ❏ Skanna och lägga in en bild i en dator i nätverket. ❏ Skanna och lägga in en bild i en FTP-server. ❏ Skanna till e-post. ❏ Använd EpsonNet Config för att hantera Address Book-poster.

Epson AcuLaser CX17

Anslutningstyp	Tillgängliga funktioner
USB	Du kan: ❏ Ange utskriftsjobb från en dator. ❏ Skanna och lägga in en bild i en applikation. ❏ Skanna och lägga in en bild i en mapp på datorn.

USB-anslutning

Om skrivaren är kopplad till ett nätverk i stället för datorn, kan du hoppa över det här avsnittet och gå till ”Nätverksfunktion (endast Epson AcuLaser CX17NF/CX17WF)” på sidan 45.

Följande operativsystem stöder USB-anslutning:

- ❏ Windows XP
- ❏ Windows XP 64-bit Edition
- ❏ Windows Server® 2003
- ❏ Windows Server 2003 x64 Edition
- ❏ Windows Server 2008
- ❏ Windows Server 2008 64-bit Edition
- ❏ Windows Server 2008 R2
- ❏ Windows Vista®
- ❏ Windows Vista 64-bit Edition
- ❏ Windows 7
- ❏ Windows 7 64-bit Edition
- ❏ Mac OS X 10.4/10.5/10.6

För att ansluta skrivaren till en dator:

1. Försäkra dig om att skrivaren, datorn och alla andra anslutna enheter är avstängda och bortkopplade från strömkällan/uttaget.
2. Anslut den ena änden av en USB-kabel till USB-porten på baksidan av skrivaren, och den andra änden till en USB-port på datorn.

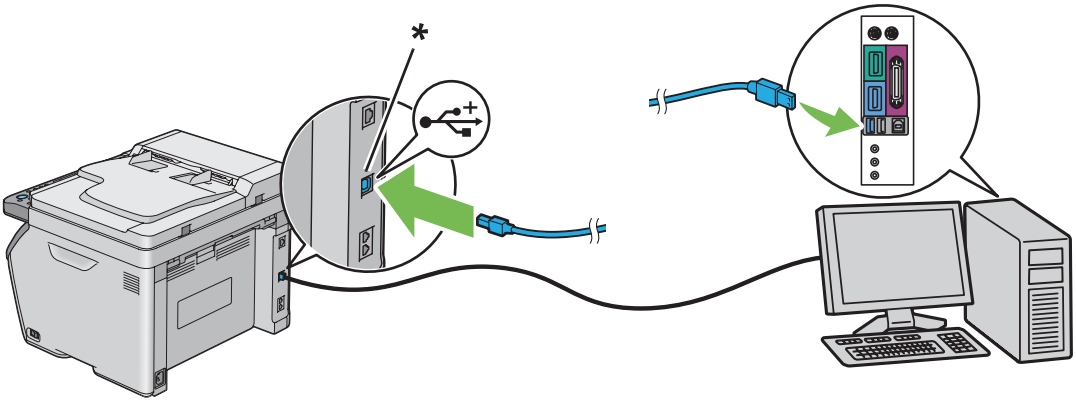

* USB-port

Anm:
Anslut inte skrivarens USB-kabel till USB-kontakten som finns på tangentbordet.

Nätverksfunktion (endast Epson AcuLaser CX17NF/CX17WF)

För att ansluta skrivaren till ett nätverk:

1. Försäkra dig om att skrivaren, datorn och alla andra anslutna enheter har stängts av och att alla kablar är bortkopplade.

2. Anslut den ena änden av en Ethernet-kabel till Ethernet-porten på baksidan av skrivaren, och den andra änden till ett LAN-uttag eller en hubb.

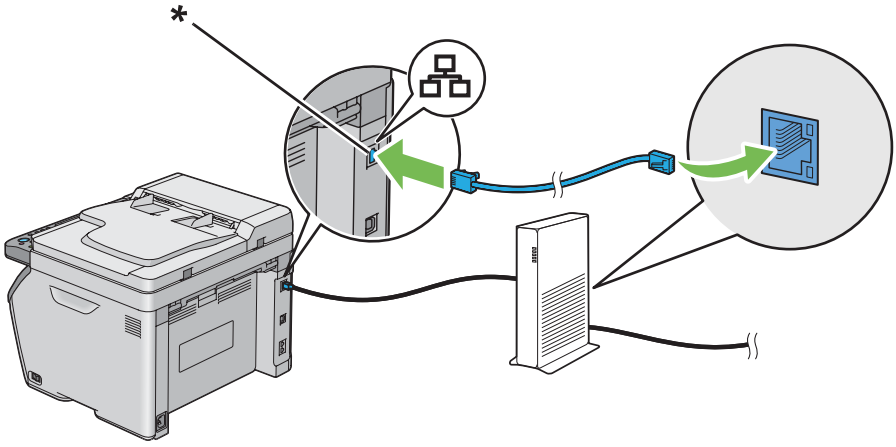

* Ethernet-port

Anm:
Anslut Ethernet-kabeln endast om du behöver göra en trådbunden anslutning.

Se även:
”Konfigurera trådlösa inställningar (endast Epson AcuLaser CX17WF)” på sidan 57

Ställa in IP-adressen (endast Epson AcuLaser CX17NF/CX17WF)

TCP/IP- och IP-adresser

Om datorn ingår i ett stort nätverk, kontakta nätverksadministratören för lämpliga TCP/IP-adresser och ytterligare information om systeminställningar.

Om du sätter upp ett eget mindre lokalt nätverk (Local Area Network) eller ansluter skrivaren direkt till datorn via Ethernet, följ proceduren för att automatiskt ange skrivarens IP-adress.

Datorer och skrivare använder huvudsakligen TCP/IP-protokoll för att kommunicera över ett Ethernet-nätverk. Med TCP/IP-protokoll måste varje skrivare och dator ha en unik IP-adress. Det är viktigt att adresserna liknar varandra, men inte är identiska; endast den sista siffran behöver vara annorlunda. Skrivaren kan till exempel ha adressen 192.168.1.2 medan datorn har adressen 192.168.1.3. En annan enhet kan ha adressen 192.168.1.4.

Många nätverk har en DHCP-server (Dynamic Host Configuration Protocol). En DHCP-server programmerar automatiskt en IP-adress i varje dator och skrivare i nätverket som är konfigurerad för att använda DHCP. En DHCP-server är inbyggd i de flesta kabel- och DSL-routrar (Digital Subscriber Line). Om du använder en kabel- eller DSL-router, se dokumentation till routern för information om IP-adressering.

Ställa in skrivarens IP-adress automatiskt

Om skrivaren är ansluten till ett litet upprättat TCP/IP-nätverk utan en DHCP-server, använd installationsprogrammet på *Programskivan* för att identifiera eller tilldela en IP-adress till skrivaren. För ytterligare anvisningar, sätt i *Programskivan* i datorns CD/DVD-enhet. Efter att installationsprogrammet har startats, följ anvisningarna för installation.

Anm:
För att det automatiska installationsprogrammet ska fungera, måste skrivaren vara ansluten till ett upprättat TCP/IP-nätverk.

Dynamiska metoder för att ange skrivarens IP-adress

Det finns två protokoll tillgängliga för att dynamiskt ange skrivarens IP-adress:

❏ DHCP (aktiverad som standard)

❑ AutoIP

Du kan slå på/av båda protokollen genom att använda manöverpanelen, eller använda EpsonNet Config för att slå på/av DHCP.

Anm:
Du kan skriva ut en rapport som innehåller skrivarens IP-adress. På manöverpanelen, tryck på knappen ***System****, välj* `Report / List`*, tryck på knappen* (OK)*, välj* `System Settings`*, och tryck sedan på knappen* (OK)*. IP-adressen är listad på System Settings-sidan.*

Använda manöverpanelen

För att slå på/av antingen DHCP- eller AutoIP-protokollet:

1. På manöverpanelen, tryck på knappen **System**.
2. Välj `Admin Menu` och tryck sedan på knappen (OK).
3. Välj `Network` och tryck sedan på knappen (OK).
4. Välj `TCP/IP` och tryck sedan på knappen (OK).
5. Välj `IPv4` och tryck sedan på knappen (OK).
6. Välj `Get IP Address` och tryck sedan på knappen (OK).
7. Välj `DHCP/AutoIP` och tryck sedan på knappen (OK).

Använda EpsonNet Config

För att slå på/av DHCP-protokollet:

1. Starta webbläsaren.
2. Skriv in skrivarens IP-adress i adressfältet, och tryck sedan på **Enter**-tangenten.
3. Välj **Properties**.
4. Välj **TCP/IP** från mappen **Protocol Settings** i den vänstra navigationsrutan.
5. I **IP Address Mode**-fältet, välj alternativet **DHCP/Autonet**.
6. Klicka på knappen **Apply**.

Tilldela en IP-adress (för IPv4-läge)

Anm:

- *När du tilldelar en IP-adress manuellt i **IPv6**-läge, använd EpsonNet Config. För att visa EpsonNet Config, använd länklokal adress. För att kontrollera en länklokal adress, se ”Skriva ut och kontrollera System Settings-sidan” på sidan 51.*
- *Att tilldela en IP-adress anses vara en avancerad åtgärd och görs normalt av en systemadministratör.*
- *Beroende på adressklassen, kan området för IP-adressen som tilldelas vara annorlunda. I Klass A, till exempel, tilldelas en IP-adress i området från* `0.0.0.0` *till* `127.255.255.255`*. För tilldelning av IP-adresser, kontakta systemadministratören.*

Du kan tilldela IP-adresser genom att använda manöverpanelen eller använda Printer Setting Utility.

Manöverpanelen

1. Slå på skrivaren.

   Kontrollera att `Select Function`-meddelandet på LCD-panelen visas.

2. På manöverpanelen, tryck på knappen **System**.
3. Välj `Admin Menu` och tryck sedan på knappen (OK).
4. Välj `Network` och tryck sedan på knappen (OK).
5. Välj `TCP/IP` och tryck sedan på knappen (OK).
6. Välj `IPv4` och tryck sedan på knappen (OK).
7. Välj `Get IP Address` och tryck sedan på knappen (OK).
8. Kontrollera att `Panel` är valt, och tryck sedan på knappen (**Back**).
9. Kontrollera att `Get IP Address` är valt.
10. Välj `IP Address` och tryck sedan på knappen (OK).

    Markören står på de tre första siffrorna av IP-adressen.

11. Skriv in värdet på IP-adressen med det numeriska tangentbordet.

12. Tryck på knappen ▶.

    De nästa tre siffrorna är markerade.

13. Upprepa steg 11 till 12 för att skriva in alla siffrorna i IP-adressen, och tryck sedan på knappen OK.

14. Tryck på knappen ↺ (**Back**), och kontrollera sedan att `IP Address` är valt.

15. Välj `Subnet Mask` och tryck sedan på knappen OK.

    Markören står på de tre första siffrorna av subnätmasken.

16. Skriv in värdet på subnätmasken med det numeriska tangentbordet.

17. Tryck på knappen ▶.

    De nästa tre siffrorna är markerade.

18. Upprepa steg 16 till 17 för att ange subnätmasken, och tryck sedan på knappen OK.

19. Tryck på knappen ↺ (**Back**), och kontrollera sedan att `Subnet Mask` är valt.

20. Välj `Gateway Address` och tryck sedan på knappen OK.

    Markören står på de tre första siffrorna av gatewayadressen.

21. Skriv in värdet på gatewayadressen med det numeriska tangentbordet.

22. Tryck på knappen ▶.

    De nästa tre siffrorna är markerade.

23. Upprepa steg 21 till 22 för att ange gatewayadressen, och tryck sedan på knappen OK.

24. Slå av och slå på skrivaren.

Se även:
”Manöverpanel” på sidan 30

Printer Setting Utility

I följande procedur används Windows XP som exempel.

Anm:
När du använder IPv6-läge för nätverksutskrift, kan du inte använda Printer Setting Utility för att tilldela en IP-adress.

1. Klicka på **start** — **All Programs (Alla program)** — **EPSON** — din skrivare — **Printer Setting Utility**.

   Anm:
   Fönstret för att välja en skrivare visas i detta steg, när flera skrivardrivrutiner är installerade på datorn. Klicka i så fall på namnet på önskad skrivare listad i ***Printer Name****.*

   Printer Setting Utility visas.

2. Klicka på fliken **Printer Maintenance**.

3. Välj **TCP/IP Settings** från listan på vänster sida av sidan.

   Sidan **TCP/IP Settings** visas.

4. Välj **Panel** från **IP Address Mode**, och skriv sedan in värdena i **IP Address**, **Subnet Mask** och **Gateway Address**.

5. Klicka på knappen **Restart printer to apply new settings** för att tillämpa.

IP-adressen har tilldelats till skrivaren. För att verifiera inställningen, öppna webbläsaren på en dator ansluten till nätverket och skriv in IP-adressen i adressfältet på webbläsaren. Om IP-adressen är korrekt angiven, visas EpsonNet Config i webbläsaren.

Du kan också tilldela IP-adressen till skrivaren när skrivardrivrutiner installeras med installationsprogrammet. När du använder funktionen för nätverksinstallation, och `Get IP Address` är satt till `DHCP/AutoIP` på manöverpanelens meny, kan du ange IP-adressen från `0.0.0.0` till önskad IP-adress i rutan för skrivarval.

Verifiera IP-inställningarna

I följande procedur används Windows XP som exempel.

Anm:
Alla rapporter och listor som skrivs ut är på engelska.

1. Skriv ut System Settings-sidan.

2. Titta under rubriken **IPv4** på System Settings-sidan för att försäkra dig om att IP-adressen, subnätmasken och gatewayadressen är lämpliga.

För att verifiera om skrivaren är aktiv i nätverket, kör pingkommandot på datorn:

1. Klicka på **start** och välj **Run (Kör)**.

2. Skriv in **cmd** och klicka sedan på **OK**.

   Ett svart fönster visas.

3. Skriv in **ping xx.xx.xx.xx** (där **xx.xx.xx.xx** är IP-adressen för skrivaren), och tryck sedan på **Enter**-tangenten.

4. Svar från IP-adressen tyder på att skrivaren är aktiv i nätverket.

Se även:
”Skriva ut och kontrollera System Settings-sidan” på sidan 51

Skriva ut och kontrollera System Settings-sidan

Skriv ut System Settings-sidan och kontrollera skrivarens IP-adress.

Manöverpanelen

Anm:
Alla rapporter och listor som skrivs ut är på engelska.

1. Tryck på knappen **System**.

2. Välj `Report / List` och tryck sedan på knappen OK.

3. Välj `System Settings` och tryck sedan på knappen OK.

   System Settings-sidan skrivs ut.

4. Bekräfta IP-adressen intill **IP Address** under **Wired Network**/**Wireless Network** på System Settings-sidan. Om IP-adressen är **0.0.0.0**, vänta några minuter så att IP-adressen analyseras automatiskt, och skriv sedan ut System Settings-sidan igen.

Om IP-adressen inte analyseras automatiskt, se ”Tilldela en IP-adress (för IPv4-läge)” på sidan 48.

Printer Setting Utility

I följande procedur används Windows XP som exempel.

Anm:
Alla rapporter och listor som skrivs ut är på engelska.

1. Klicka på **start** — **All Programs (Alla program)** — **EPSON** — din skrivare — **Printer Setting Utility**.

   Anm:
   Fönstret för att välja en skrivare visas i detta steg, när flera skrivardrivrutiner är installerade på datorn. Klicka i så fall på namnet på önskad skrivare listad i ***Printer Name****.*

   Printer Setting Utility visas.

2. Klicka på fliken **Printer Settings Report**.

3. Välj **Reports** från listan på vänster sida av sidan.

   Sidan **Reports** visas.

4. Klicka på knappen **System Settings**.

   System Settings-sidan skrivs ut.

   Om IP-adressen är **0.0.0.0** (fabriksinställningen) eller **169.254.xx.xx**, har ingen IP-adress tilldelats.

Se även:
”Tilldela en IP-adress (för IPv4-läge)” på sidan 48

Installera skrivardrivrutinen på datorer som kör Windows

Ställa in skrivare och dator innan funktionen för nätverksinstallation används (endast Epson AcuLaser CX17NF/CX17WF)

Innan skrivardrivrutinen installeras på datorn, skriv ut System Settings-sidan för att kontrollera skrivarens IP-adress.

I följande procedur används Windows XP som exempel.

Manöverpanelen

Anm:
Alla rapporter och listor som skrivs ut är på engelska.

1. Tryck på knappen **System**.
2. Välj `Report / List` och tryck sedan på knappen (OK).
3. Välj `System Settings` och tryck sedan på knappen (OK).

   System Settings-sidan skrivs ut.
4. Titta efter IP-adressen under **Wired Network**/**Wireless Network** på System Settings-sidan.

   Om IP-adressen är **0.0.0.0**, vänta några minuter så att IP-adressen analyseras automatiskt, och skriv sedan ut System Settings-sidan igen.

   Om IP-adressen inte analyseras automatiskt, se ”Tilldela en IP-adress (för IPv4-läge)” på sidan 48.

Printer Setting Utility

1. Klicka på **start** — **All Programs (Alla program)** — **EPSON** — din skrivare — **Printer Setting Utility**.

   Anm:
   Fönstret för att välja en skrivare visas i detta steg, när flera skrivardrivrutiner är installerade på datorn. Klicka i så fall på namnet på önskad skrivare listad i ***Printer Name****.*

Printer Setting Utility visas.

2. Klicka på fliken **Printer Settings Report**.

3. Välj **TCP/IP Settings** från listan på vänster sida av sidan.

   TCP/IP Settings-sidan visas.

Om IP-adressen visar **0.0.0.0** (fabriksinställningen) eller **169.254.xx.xx**, har ingen IP-adress tilldelats. För att tilldela en för skrivaren, se ”Tilldela en IP-adress (för IPv4-läge)” på sidan 48.

Inaktivera brandväggen före installation av skrivaren

Anm:
För Windows XP, måste Service Pack 2 eller 3 vara installerat.

Om du kör ett av följande operativsystem, måste du inaktivera brandväggen före installation av skrivarprogrammet:

- ❏ Windows 7
- ❏ Windows Vista
- ❏ Windows Server 2008 R2
- ❏ Windows Server 2008
- ❏ Windows XP

I följande procedur används Windows XP som exempel.

1. Klicka på **start** — **Help and Support (Hjälp och support)**.

   Anm:
   För Windows Vista, Windows Server 2008, Windows Server 2008 R2 och Windows 7 operativsystem, om du använder ***Online Help (Direkthjälpen)****, växla till* ***Offline Help (Offlinehjälpen)*** *i* ***Windows Help and Support (Windows Hjälp och support)****-fönster.*

2. I **Search (Sök)**-rutan, skriv in **firewall (brandvägg)** och tryck sedan på **Enter**-tangenten.

   Klicka i listan på **Turn Windows Firewall on or off (Aktivera eller inaktivera Windows-brandväggen)** och följ sedan anvisningarna på skärmen.

Aktivera brandväggen när installationen av skrivarprogrammet är slutförd.

Inställning av USB-anslutning

I följande procedur används Windows XP som exempel.

1. Sätt i *Programskivan* i datorns CD/DVD-enhet.

   Install Navi startas.

   Anm:
   *Om Programskivan inte startas automatiskt, klicka på **Start** (**start** för Windows XP) — **All Programs (Alla program)** (för Windows Vista och Windows 7) — **Accessories (Tillbehör)** (för Windows Vista och Windows 7) — **Run (Kör)**, och skriv sedan in **D:\EPSetup.exe** (där D är enhetsbeteckningen för datorns CD/DVD-enhet), och klicka sedan på **OK**.*

2. Anslut datorn och skrivaren med USB-kabeln.

3. Slå på skrivaren.

   Anm:
   *Om **Found New Hardware Wizard (Guiden Ny maskinvara)** visas, klicka på **Cancel (Avbryt)**.*

4. Klicka på **Easy Install**.

   SOFTWARE LICENSE AGREEMENT (LICENSVILLKOR) visas.

5. Om du accepterar villkoren i **SOFTWARE LICENSE AGREEMENT (LICENSVILLKOR)**, välj **Agree (Accepterar)** och klicka sedan på **Next (Nästa)**.

   Easy Install Navi startas.

6. Klicka på **Installing Drivers and Software**.

7. Välj **Personal Installation (USB)**, och klicka sedan på **Next**.

8. Klicka på **Finish** för att avsluta guiden.

USB-utskrift

En personlig skrivare är en skrivare kopplad till datorn eller en utskriftsserver med en USB-kabel. Om skrivaren är kopplad till ett nätverk och inte datorn, se ”Inställning av nätverksanslutning (endast Epson AcuLaser CX17NF/CX17WF)” på sidan 56.

Inställning av nätverksanslutning (endast Epson AcuLaser CX17NF/CX17WF)

I följande procedur används Windows XP som exempel.

1. Sätt i *Programskivan* i datorns CD/DVD-enhet.

   Install Navi startas.

   Anm:
   *Om Programskivan inte startas automatiskt, klicka på **Start** (**start** för Windows XP) — **All Programs (Alla program)** (för Windows Vista och Windows 7) — **Accessories (Tillbehör)** (för Windows Vista och Windows 7) — **Run (Kör)**, och skriv sedan in **D:\EPSetup.exe** (där D är enhetsbeteckningen för datorns CD/DVD-enhet), och klicka sedan på **OK**.*

2. Klicka på **Easy Install**.

   SOFTWARE LICENSE AGREEMENT (LICENSVILLKOR) visas.

3. Om du accepterar villkoren i **SOFTWARE LICENSE AGREEMENT (LICENSVILLKOR)**, välj **Agree (Accepterar)** och klicka sedan på **Next (Nästa)**.

   Easy Install Navi startas.

4. Klicka på **Installing Drivers and Software**.

5. Välj **Network Installation**, och klicka sedan på **Next**.

6. Välj skrivaren som du vill installera från skrivarlistan, och klicka sedan på **Next**. Om önskad skrivare inte visas i listan, klicka på **Refresh** för att uppdatera listan eller klicka på **Add Printer** för att lägga till en skrivare i listan manuellt. Du kan ange IP-adressen och portnamnet i detta läge.

   Om du har installerat denna skrivare på serverdatorn, markera kryssrutan **I am setting up this printer on a server**.

Anm:
*När AutoIP används, visas **0.0.0.0** i installationsprogrammet. Innan du kan fortsätta, måste du skriva in en giltig IP-adress.*

7. Ange skrivarinställningarna, och klicka sedan på **Next**.

   a Skriv in skrivarnamnet.

   b Om du vill att andra i nätverket ska kunna använda denna skrivare, välj **Share this printer with other computers on the network**, och skriv sedan in ett resursnamn som användare kan identifiera.

   c Om du vill ange en skrivare som standard för utskrift, markera kryssrutan **Set this printer as default for printing**.

   d Om du vill ange en skrivare som standard för skanning, markera kryssrutan **Set this printer as default for scanning**.

   e Om du vill installera faxdrivrutinen, markera kryssrutan **FAX Driver**.

8. Välj den programvara och dokumentation som du vill installera, och klicka sedan på **Install**. Du kan ange i vilka mappar programvaran och dokumentationen ska installeras. För att ändra mapparna, klicka på **Browse**.

9. Klicka på **Finish** för att avsluta guiden.

Konfigurera trådlösa inställningar (endast Epson AcuLaser CX17WF)

Du kan konfigurera trådlösa inställningar genom **Easy Install Navi**.

Viktigt:
- ❏ *Den trådlösa LAN-funktionen är ej tillgänglig beroende på regionen där inköpet gjordes.*
- ❏ *Se till att få SSID och säkerhetsinformation från en systemadministratör i förväg när du använder något annat än WPS för att konfigurera trådlösa inställningar.*
- ❏ *Kontrollera att Ethernet-kabeln har kopplats från skrivaren innan du börjar konfigurera de trådlösa inställningarna.*

Funktionen för trådlösa inställningar har följande specifikationer:

Alternativ	Specifikation
Anslutningsteknik	Trådlös
Anslutningsstandard	IEEE 802.11b/g-kompatibel
Bandbredd	2,4 GHz
Dataöverföringshastighet	IEEE 802.11b-läge: 11, 5.5, 2, 1 Mbit/s IEEE 802.11g-läge: 54, 48, 36, 24, 18, 12, 9, 6 Mbit/s
Säkerhet	64 (40-bitars nyckel)/ 128 (104-bitars nyckel) WEP, WPA- PSK (TKIP, AES), WPA2-PSK (AES)(IEEE802.1x autentiseringsfunktion för WPA 1x icke-motsvarande)
Certifikat	Wi-Fi, WPA2.0 (Personal)
Wi-Fi med skyddade inställningar (WPS)	Tryckknappskonfiguration (PBC), PIN-kod (Personal Identification Number)

Du kan välja en metod för att konfigurera en trådlös inställning från följande:

Guidad inställning via USB-anslutning	
Avancerad inställning via	Ethernet-anslutning
	Manöverpanel
	EpsonNet Config
	WPS-PIN*1
	WPS-PBC*2

*1 WPS-PIN (Wi-Fi® Protected Setup-Personal Identification Number; Wi-Fi med skyddade inställningar–Personligt identifikationsnummer) är en metod för att autentisera och registrera enheter som krävs för trådlös konfiguration, genom att mata in PIN-kod i skrivaren och datorn. Denna inställning, som görs genom åtkomstpunkten, är endast tillgänglig när åtkomstpunkterna för den trådlösa routern stöder WPS.

*2 WPS-PBC (Wi-Fi Protected Setup-Push Button Configuration; Wi-Fi skyddad inställning–Tryckknappskonfiguration) är en metod för att autentisera och registrera enheter som krävs för trådlös konfiguration, genom att trycka på knappen tilldelad på åtkomstpunkten via trådlösa routrar, och sedan utföra WPS-PBC-inställningen på manöverpanelen. Denna inställning är endast tillgänglig när åtkomstpunkten stöder WPS.

Använda guidad inställning för att konfigurera trådlösa inställningar

I följande procedur används Windows XP som exempel.

1. Sätt i *Programskivan* i datorns CD/DVD-enhet.

Install Navi startas.

Anm:
*Om Programskivan inte startas automatiskt, klicka på **Start** (**start** för Windows XP) — **All Programs (Alla program)** (för Windows Vista och Windows 7) — **Accessories (Tillbehör)** (för Windows Vista och Windows 7) — **Run (Kör)**, och skriv sedan in **D:\EPSetup.exe** (där D är enhetsbeteckningen för datorns CD/DVD-enhet), och klicka sedan på **OK**.*

2. Klicka på **Easy Install**.

   SOFTWARE LICENSE AGREEMENT (LICENSVILLKOR) visas.

3. Om du accepterar villkoren i **SOFTWARE LICENSE AGREEMENT (LICENSVILLKOR)**, välj **Agree (Accepterar)** och klicka sedan på **Next (Nästa)**.

   Easy Install Navi startas.

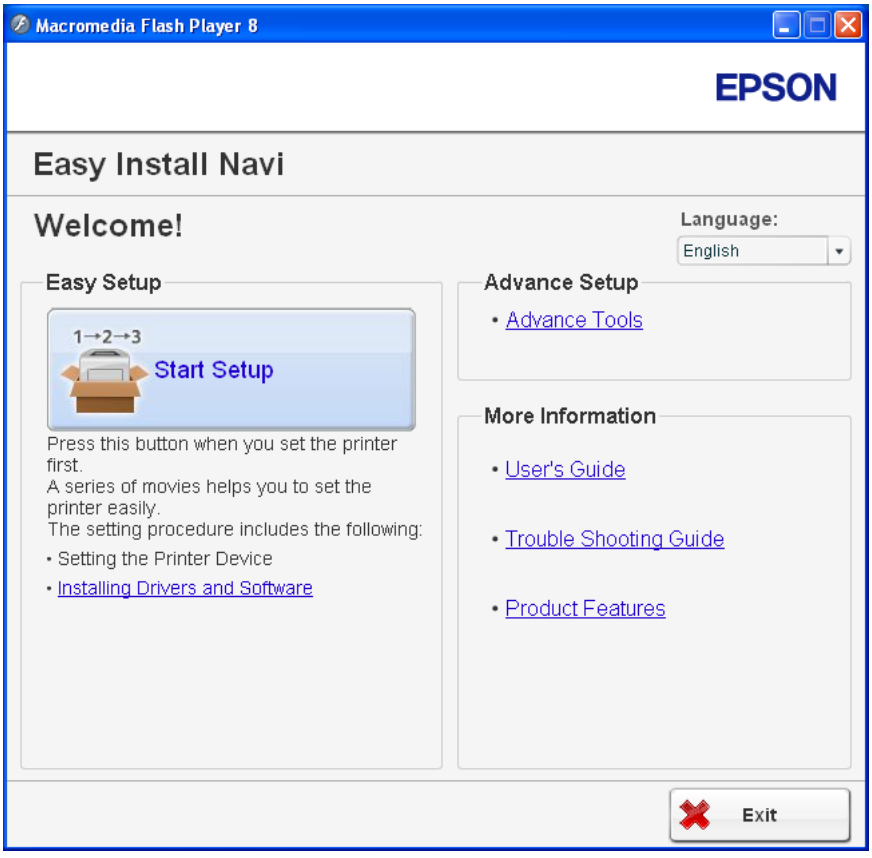

4. Klicka på **Start Setup**.

5. Klicka på **Connect Your Printer**.

   Skärmen för val av anslutningstyp visas.

6. Välj **Wireless Connection**, och klicka sedan på **Next**.

   Skärmen för val av inställningsmetod visas.

7. Kontrollera att **Wizard** är valt, och klicka sedan på **Next**.

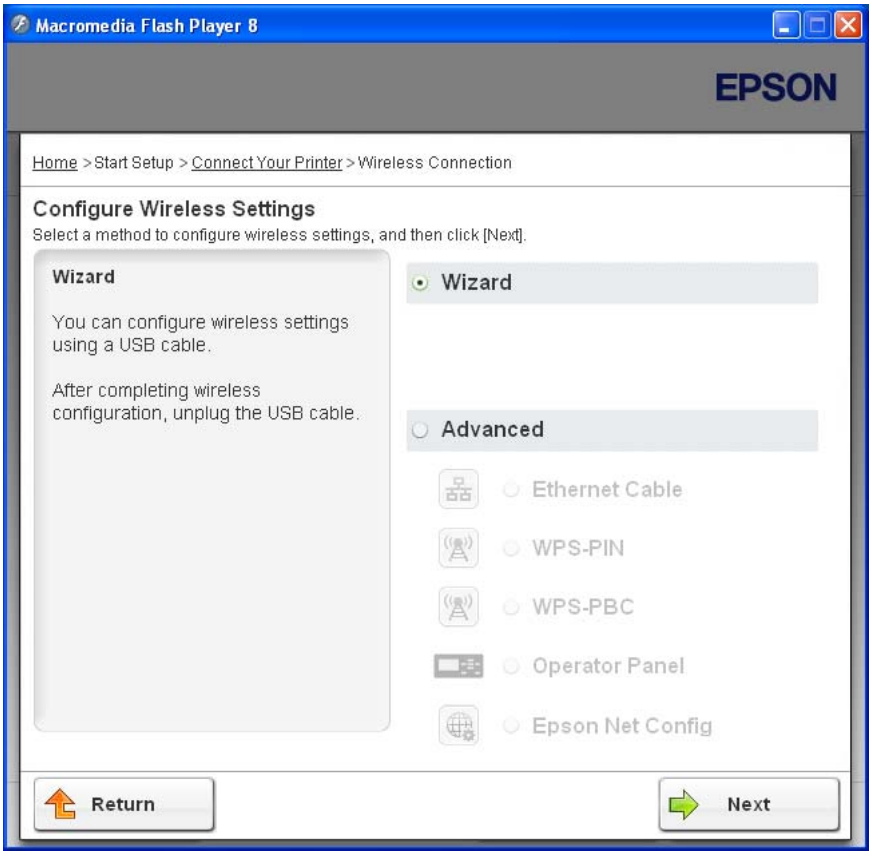

8. Följ anvisningarna på skärmen för att ansluta USB-kabeln och utför andra inställningar tills skärmen **Printer Setup Utility** visas.

   Anm:
   *Om **Found New Hardware Wizard (Guiden Ny maskinvara)** visas, klicka på **Cancel (Avbryt)**.*

9. Skriv in SSID.

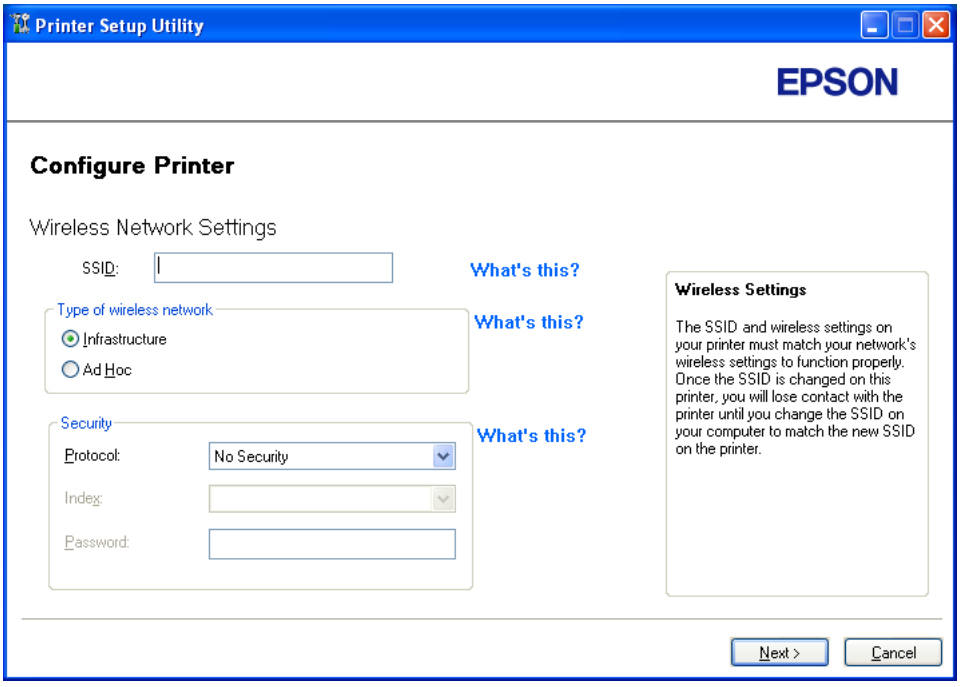

10. Välj **Type of wireless network**.

11. Konfigurera säkerhetsinställningen, och klicka sedan på **Next**.

    Skärmen ”IP Address Settings” visas.

12. Välj **IP Mode** beroende på nätverkets utformning.

    När **IPv4** väljs, konfigurera följande:

    a Välj **Type**.

    b Om du har valt **Use Manual Address** från **Type**, skriv in följande punkter:

    - ❏ **IP Address** för skrivaren
    - ❏ **Subnet Mask**
    - ❏ **Gateway Address**

    När **Dual Stack** väljs, konfigurera följande:

a Konfigurera **IPv4 Settings**.

b Om du har markerat kryssrutan **Use Manual Address** under **IPv6 Settings**, skriv in följande punkter:

- ❏ **IP Address** för skrivaren
- ❏ **Gateway Address**

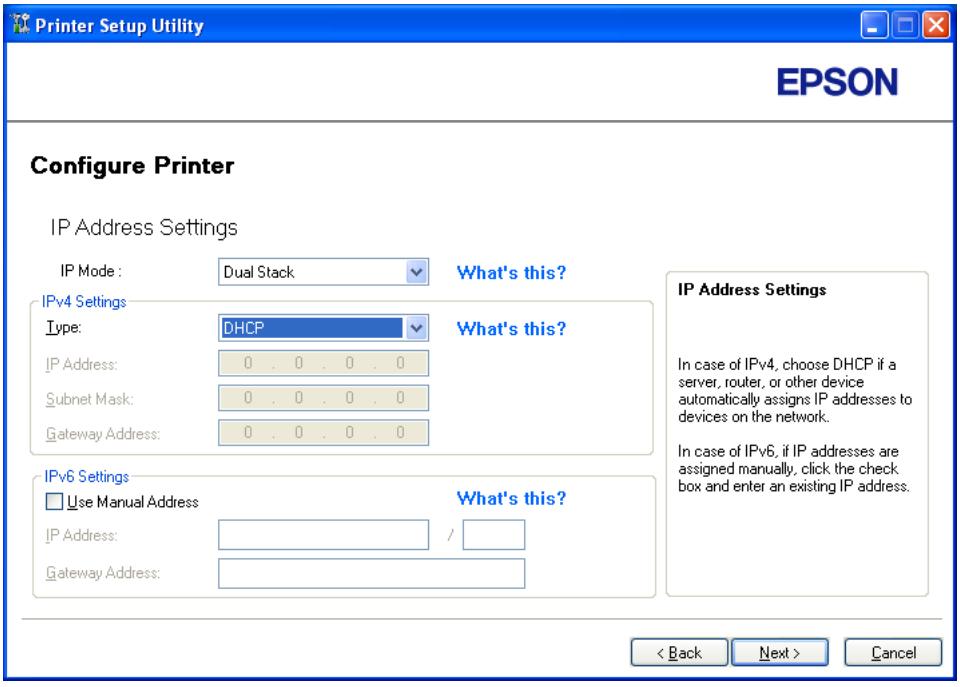

13. Klicka på **Next**.

Skärmen ”FAX Settings” visas.

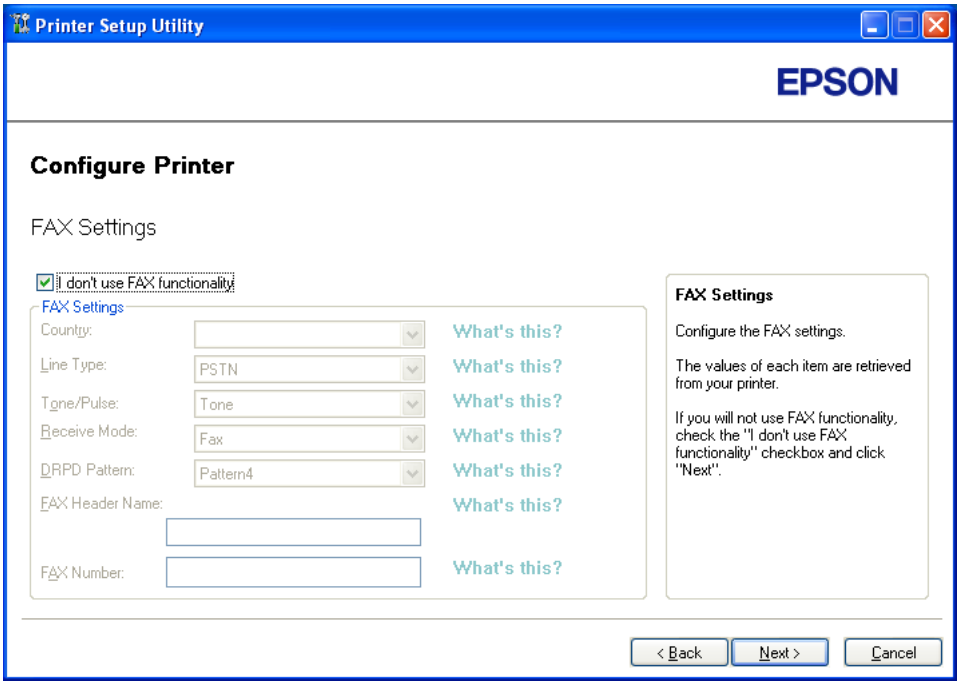

14. Konfigurera faxinställningarna vid behov.

    Anm:
    Om du inte ska använda faxfunktionen, markera kryssrutan ***I don’t use FAX functionality****.*

15. Klicka på **Next**.

16. Kontrollera att de trådlösa inställningarna visas, och klicka sedan på **Apply**.

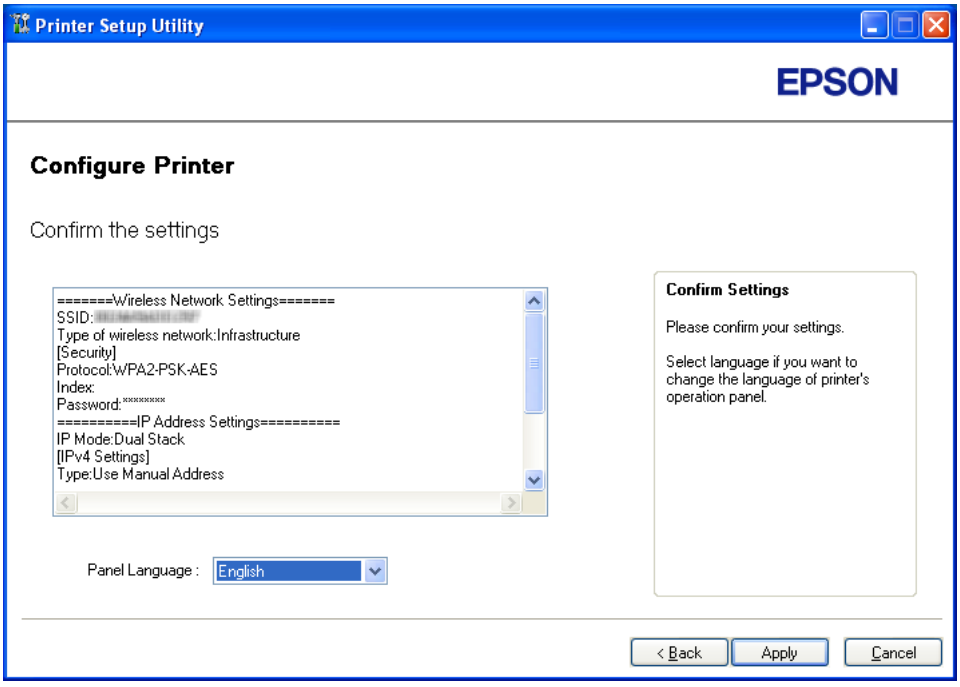

17. Klicka på **Yes (Ja)** för att starta om skrivaren.

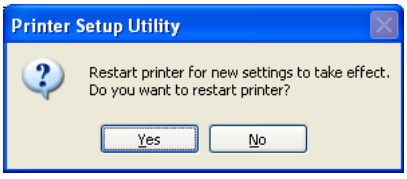

Skärmen ”Configuration Complete” visas.

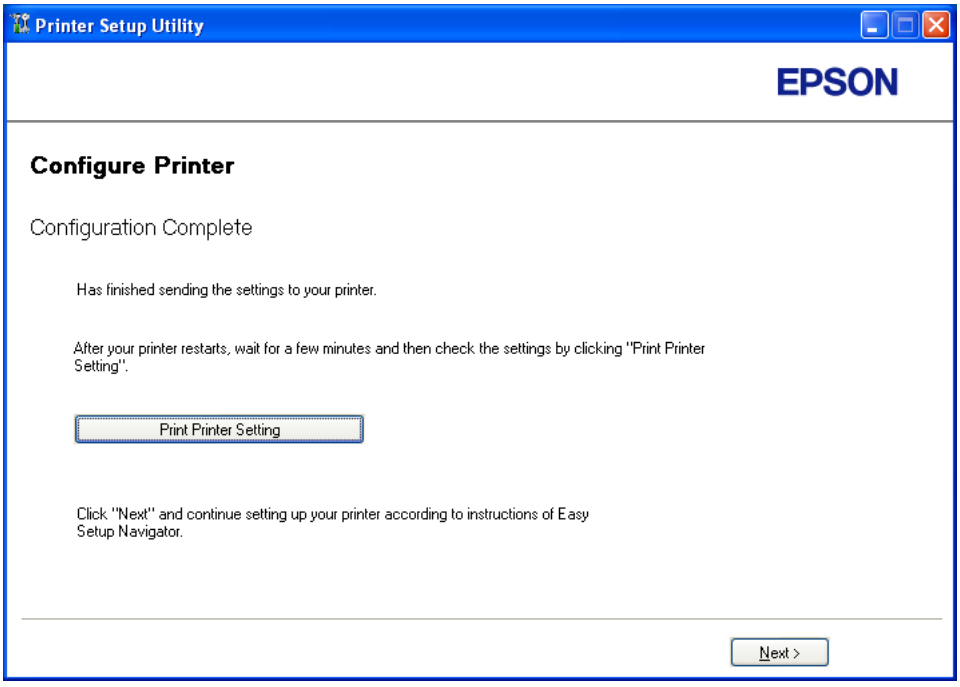

18. Vänta några minuter tills skrivaren startar om för att upprätta det trådlösa nätverket.

    Anm:
    *Om **Found New Hardware Wizard (Guiden Ny maskinvara)** visas, klicka på **Cancel (Avbryt)**.*

19. Klicka på **Print Printer Setting**.

20. Bekräfta att ”Link Quality” visas som ”Good”, ”Acceptable” eller ”Low” på rapporten.

    Anm:
    *När ”Link Quality” är ”No Reception”, kontrollera om de trådlösa inställningarna är korrekt konfigurerade. För att konfigurera om de trådlösa inställningarna, klicka på **Next** på skärmen ”Configuration Complete” och klicka sedan på **Return**.*

21. Klicka på **Next**.

22. Följ anvisningarna på skärmen tills skärmen ”Check Setup” visas.

23. Bekräfta att inga fel visas på LCD-panelen, och klicka sedan på **Start Installation**.

Om du ser något fel, klicka på **Trouble Shooting Guide** och följ anvisningen.

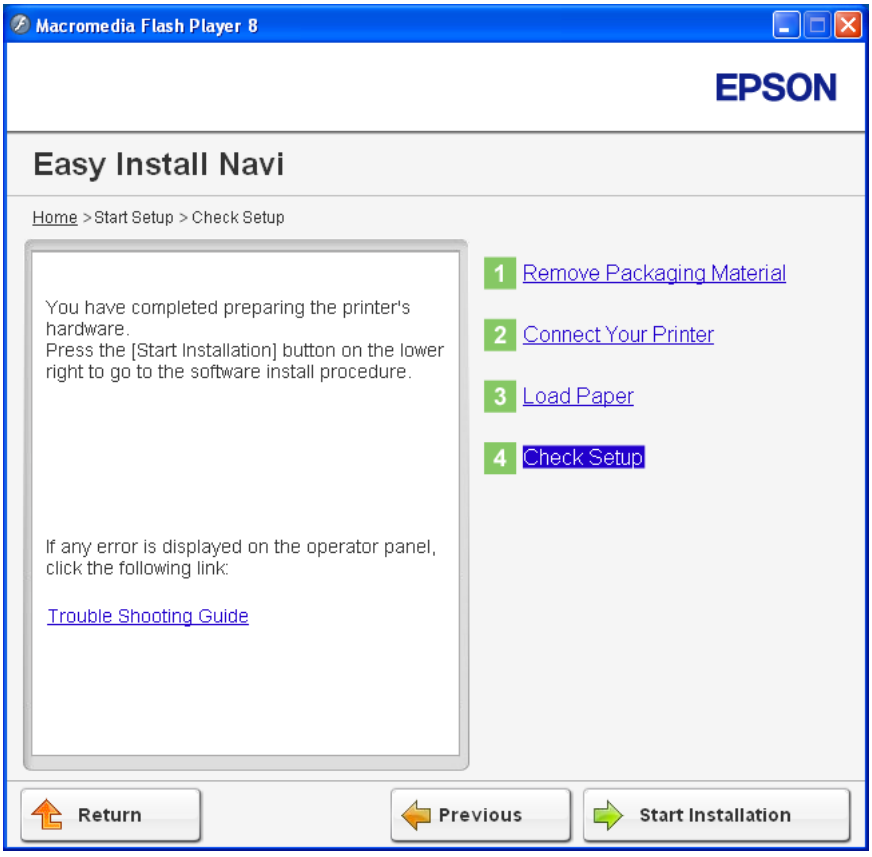

24. Kontrollera om skrivaren som ska installeras är listad på skärmen ”Select Printer”, och klicka sedan på **Next**.

    Anm:
    Om skrivaren som ska installeras inte är listad på skärmen ”Select Printer”, försök följande steg:

    ❏ *Klicka på **Refresh** för att uppdatera informationen.*

    ❏ *Klicka på **Add Printer**, och skriv sedan in detaljerna för skrivaren manuellt.*

25. Välj de nödvändliga punkterna på skärmen ”Enter Printer Settings”, och klicka sedan på **Next**.

26. Välj programmet som ska installeras, och klicka sedan på **Install**.

27. Klicka på **Finish** för att avsluta detta verktyg.

Den trådlösa konfigurationen är slutförd.

Använda avancerad inställning för att konfigurera trådlösa inställningar

För att använda den avancerade inställningen, ta fram skärmen Configure Wireless Settings.

I följande procedur används Windows XP som exempel.

Ta fram skärmen Configure Wireless Settings

1. Sätt i *Programskivan* i datorns CD/DVD-enhet.

   Install Navi startas.

   Anm:
   *Om Programskivan inte startas automatiskt, klicka på **Start** (**start** för Windows XP) — **All Programs (Alla program)** (för Windows Vista och Windows 7) — **Accessories (Tillbehör)** (för Windows Vista och Windows 7) — **Run (Kör)**, och skriv sedan in **D:\EPSetup.exe** (där D är enhetsbeteckningen för datorns CD/DVD-enhet), och klicka sedan på **OK**.*

2. Klicka på **Easy Install**.

   SOFTWARE LICENSE AGREEMENT (LICENSVILLKOR) visas.

3. Om du accepterar villkoren i **SOFTWARE LICENSE AGREEMENT (LICENSVILLKOR)**, välj **Agree (Accepterar)** och klicka sedan på **Next (Nästa)**.

Easy Install Navi startas.

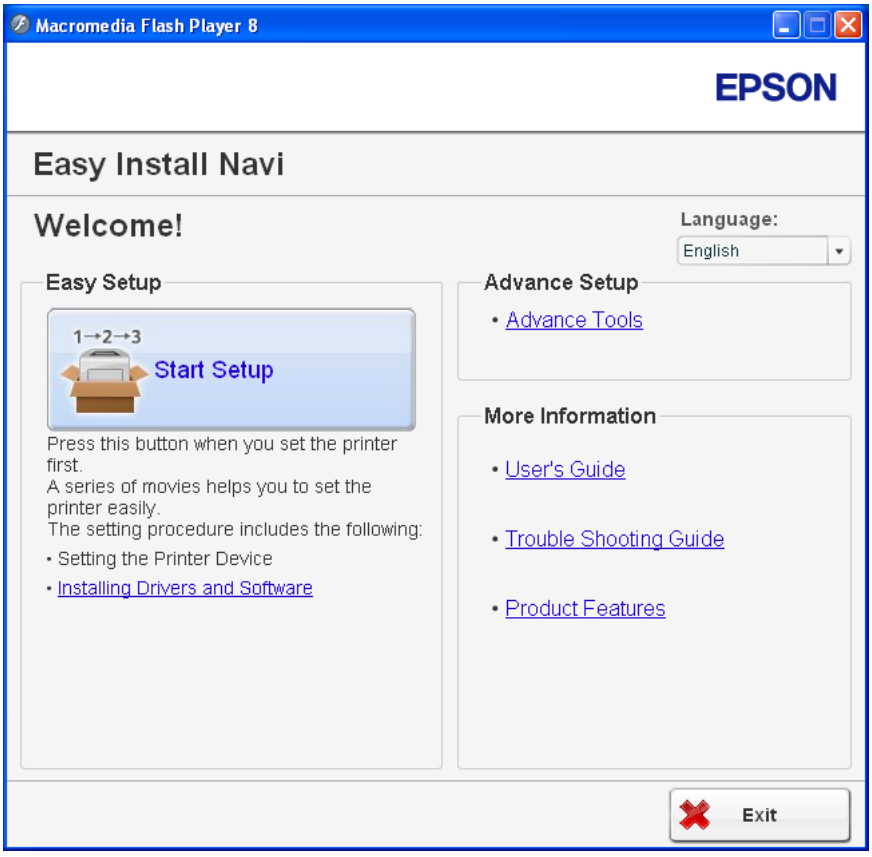

4. Klicka på **Start Setup**.

5. Klicka på **Connect Your Printer**.

6. Välj **Wireless Connection**, och klicka sedan på **Next**.

   Skärmen för val av inställningsmetod visas.

7. Välj **Advanced**.

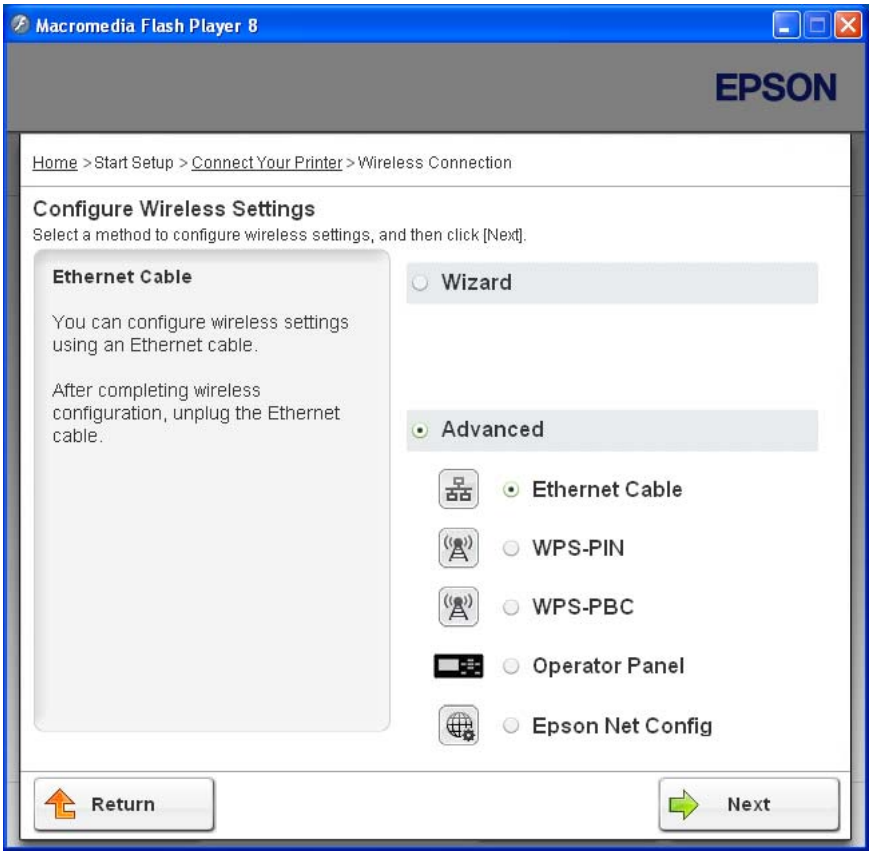

Välj en anslutningsmetod från följande

- ❏ ”Ethernet Cable” på sidan 69
- ❏ ”WPS-PIN” på sidan 76
- ❏ ”WPS-PBC” på sidan 78
- ❏ ”Operator Panel” på sidan 80
- ❏ ”EpsonNet Config” på sidan 81

Ethernet Cable

1. Välj **Ethernet Cable**, och klicka sedan på **Next**.
2. Följ anvisningarna på skärmen, och klicka sedan på **Next**.

Skärmen **Printer Setup Utility** visas.

3. Välj skrivaren som ska konfigureras på skärmen ”Select Printer”, och klicka sedan på **Next**.

   Anm:
   Om skrivaren som ska konfigureras inte är listad på skärmen ”Select Printer”, försök följande steg:

   ❏ *Klicka på **Refresh** för att uppdatera informationen.*

   ❏ *Klicka på **Enter IP Address**, och skriv sedan in IP-adressen för skrivaren.*

4. Skriv in SSID.

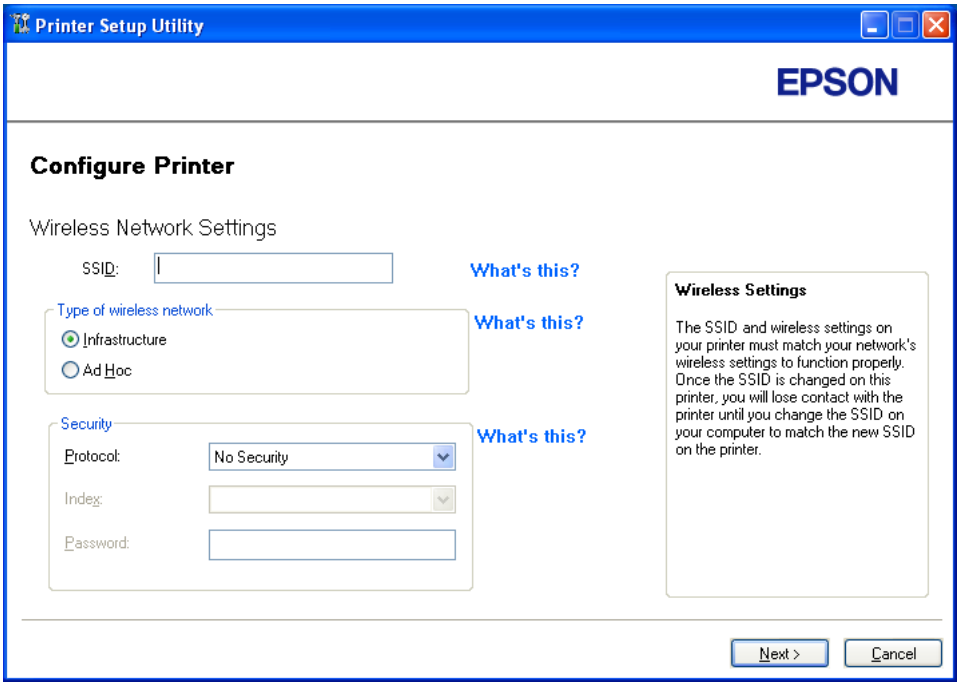

5. Välj **Type of wireless network**.

6. Konfigurera säkerhetsinställningen, och klicka sedan på **Next**.

   Skärmen ”IP Address Settings” visas.

7. Välj **IP Mode** beroende på nätverkets utformning.

   När **IPv4** väljs, konfigurera följande:

a Välj **Type**.

b Om du har valt **Use Manual Address** från **Type**, skriv in följande punkter:

- ❏ **IP Address** för skrivaren
- ❏ **Subnet Mask**
- ❏ **Gateway Address**

När **Dual Stack** väljs, konfigurera följande:

a Konfigurera **IPv4 Settings**.

b Om du har markerat kryssrutan **Use Manual Address** under **IPv6 Settings**, skriv in följande punkter:

- ❏ **IP Address** för skrivaren
- ❏ **Gateway Address**

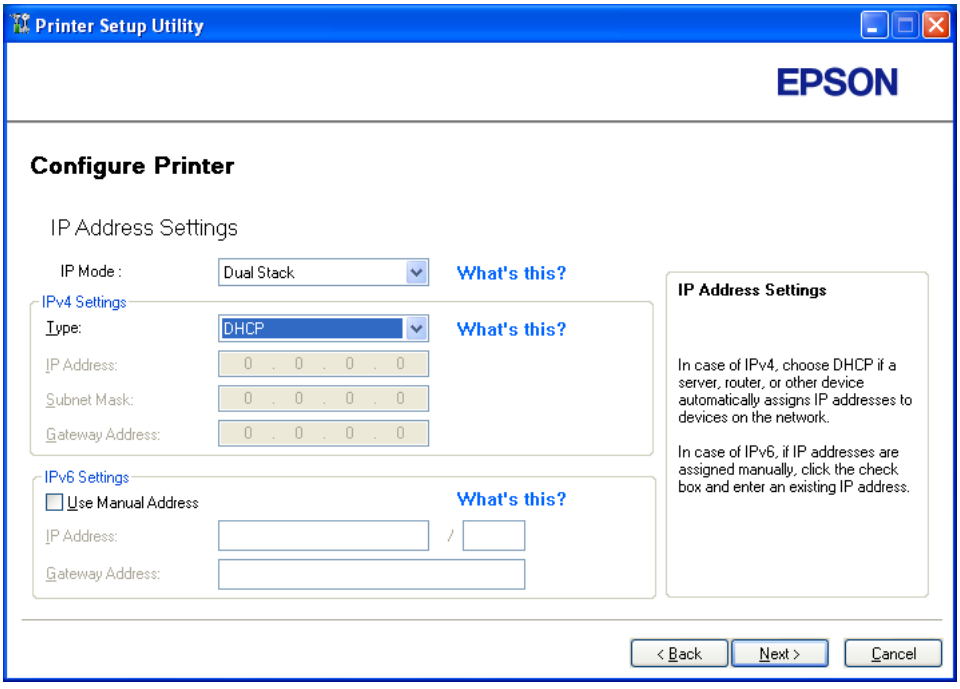

8. Klicka på **Next**.

Skärmen ”FAX Settings” visas.

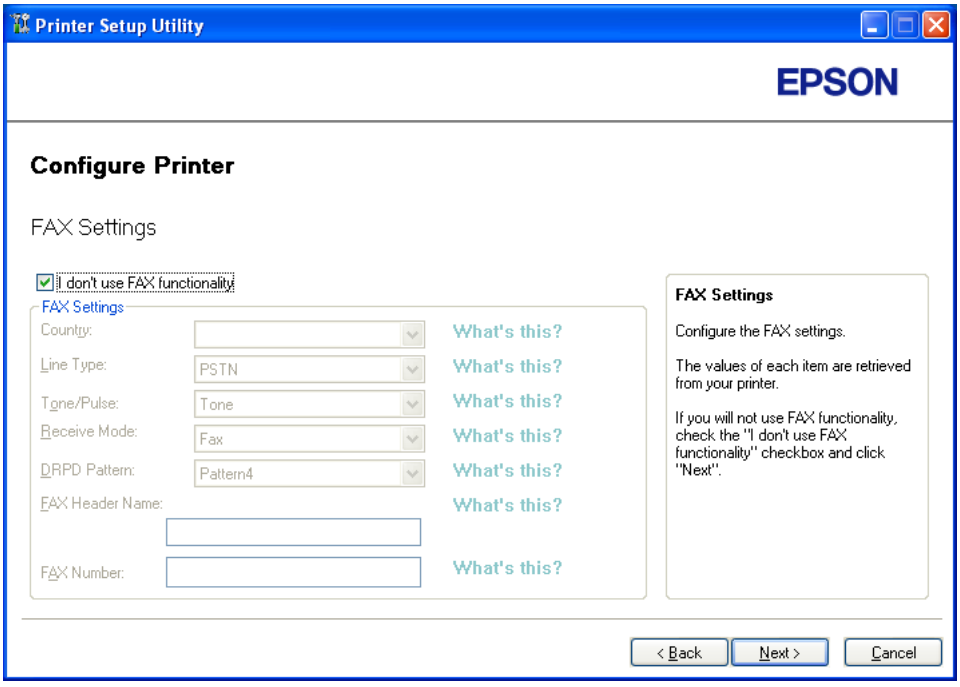

9. Konfigurera faxinställningarna vid behov.

   Anm:
   Om du inte ska använda faxfunktionen, markera kryssrutan ***I don’t use FAX functionality****.*

10. Klicka på **Next**.

11. Kontrollera att de trådlösa inställningarna visas, och klicka sedan på **Apply**.

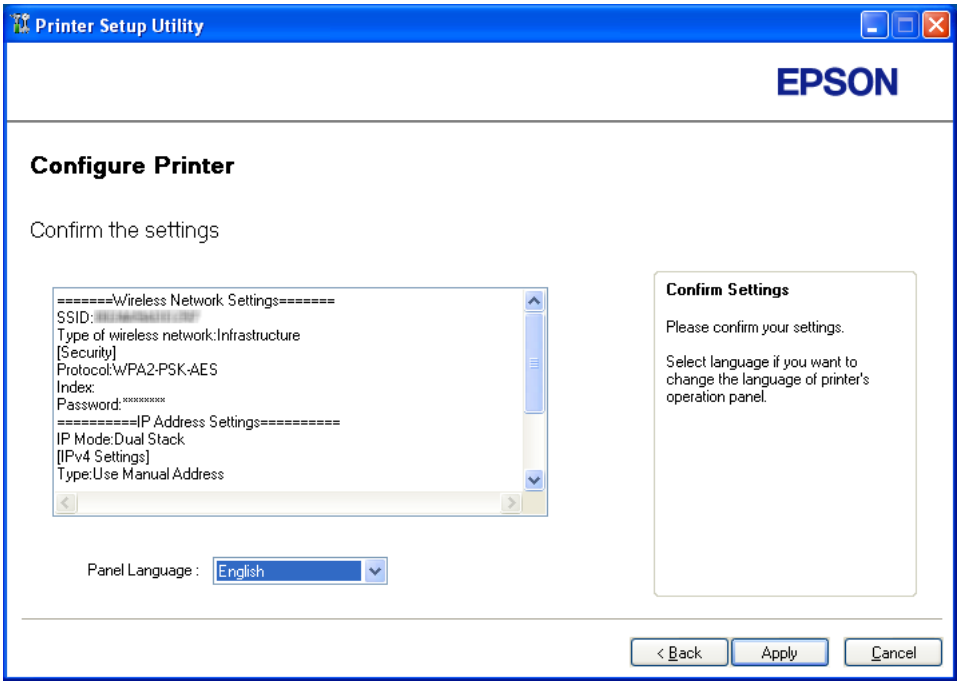

12. Klicka på **Yes (Ja)** för att starta om skrivaren.

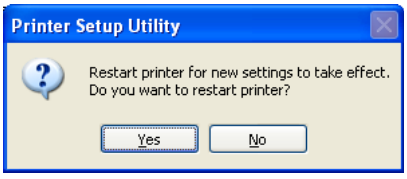

Skärmen ”Configuration Complete” visas.

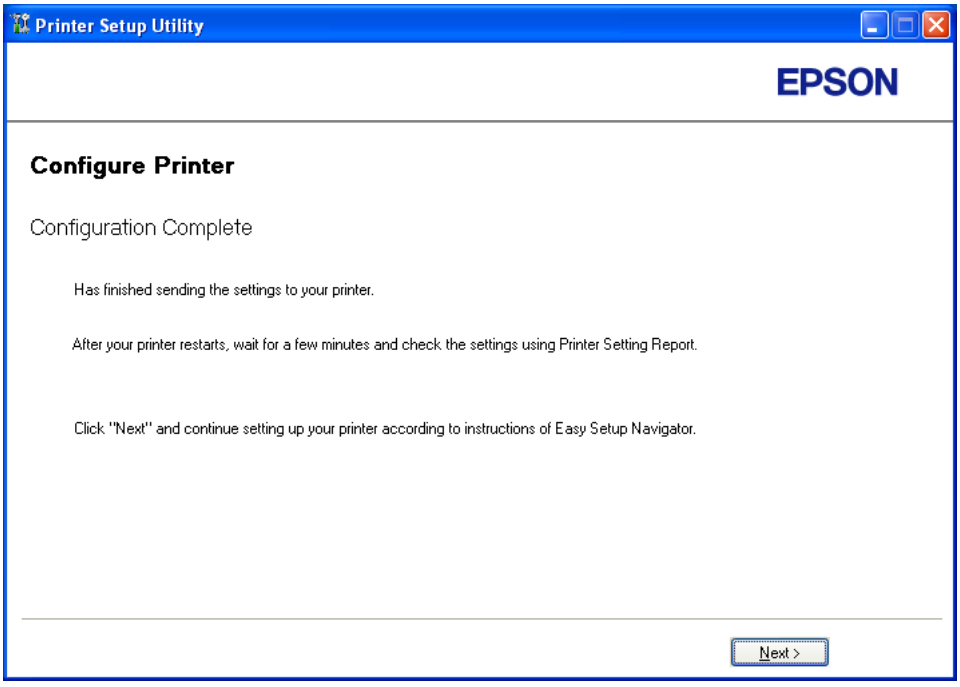

13. Vänta några minuter tills skrivaren startar om för att upprätta det trådlösa nätverket.

14. Klicka på **Next**.

15. Följ anvisningarna på skärmen tills skärmen ”Check Setup” visas.

16. Skriv ut en System Settings-sida från manöverpanelen.

    Se ”Skriva ut en System Settings-sida” på sidan 153.

17. Bekräfta att ”Link Quality” visas som ”Good”, ”Acceptable” eller ”Low” på rapporten.

    Anm:
    När ”Link Quality” är ”No Reception”, kontrollera om de trådlösa inställningarna är korrekt konfigurerade. För att konfigurera om de trådlösa inställningarna, klicka på ***Return****.*

18. Bekräfta att inga fel visas på LCD-panelen, och klicka sedan på **Start Installation**.

Om du ser något fel, klicka på **Trouble Shooting Guide** och följ anvisningen.

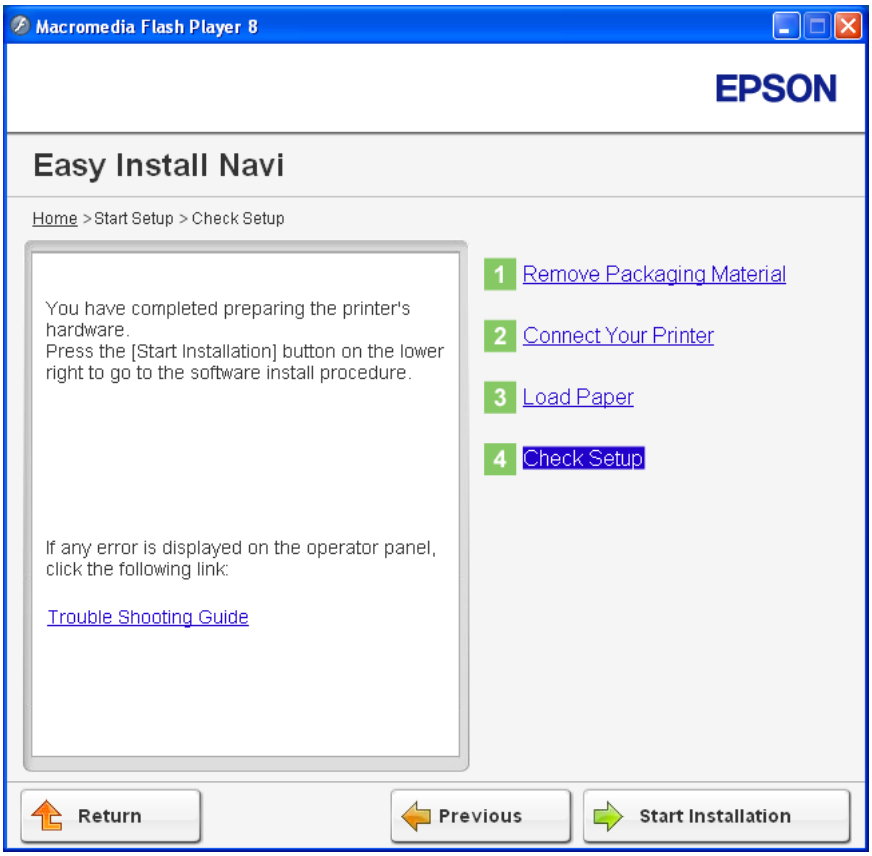

19. Kontrollera om skrivaren som ska installeras är listad på skärmen ”Select Printer”, och klicka sedan på **Next**.

    Anm:
    Om skrivaren som ska installeras inte är listad på skärmen ”Select Printer”, försök följande steg:

    ❏ *Klicka på **Refresh** för att uppdatera informationen.*

    ❏ *Klicka på **Add Printer**, och skriv sedan in detaljerna för skrivaren manuellt.*

20. Konfigurera de nödvändliga punkterna på skärmen ”Enter Printer Settings”, och klicka sedan på **Next**.

21. Välj programmet som ska installeras, och klicka sedan på **Install**.

22. Klicka på **Finish** för att avsluta detta verktyg.

Den trådlösa konfigurationen är slutförd.

WPS-PIN

Anm:

- *WPS-PIN (Wi-Fi Protected Setup-Personal Identification Number; Wi-Fi med skyddade inställningar–Personligt identifikationsnummer) är en metod för att autentisera och registrera enheter som krävs för trådlös konfiguration, genom att mata in PIN-kod till en skrivare och dator. Denna inställning, som görs genom åtkomstpunkten, är endast tillgänglig när åtkomstpunkterna för den trådlösa routern stöder WPS.*
- *Innan WPS-PIN startar, måste du mata in din PIN-kod på webbsidan för den trådlösa åtkomstpunkten. Se åtkomstpunktens handbok för detaljer.*

1. Välj **WPS-PIN**, och klicka sedan på **Next**.
2. Följ anvisningarna på skärmen tills skärmen ”Check Setup” visas.
3. Bekräfta att inga fel visas på LCD-panelen, och klicka sedan på **Start Installation**.

Om du ser något fel, klicka på **Trouble Shooting Guide** och följ anvisningen.

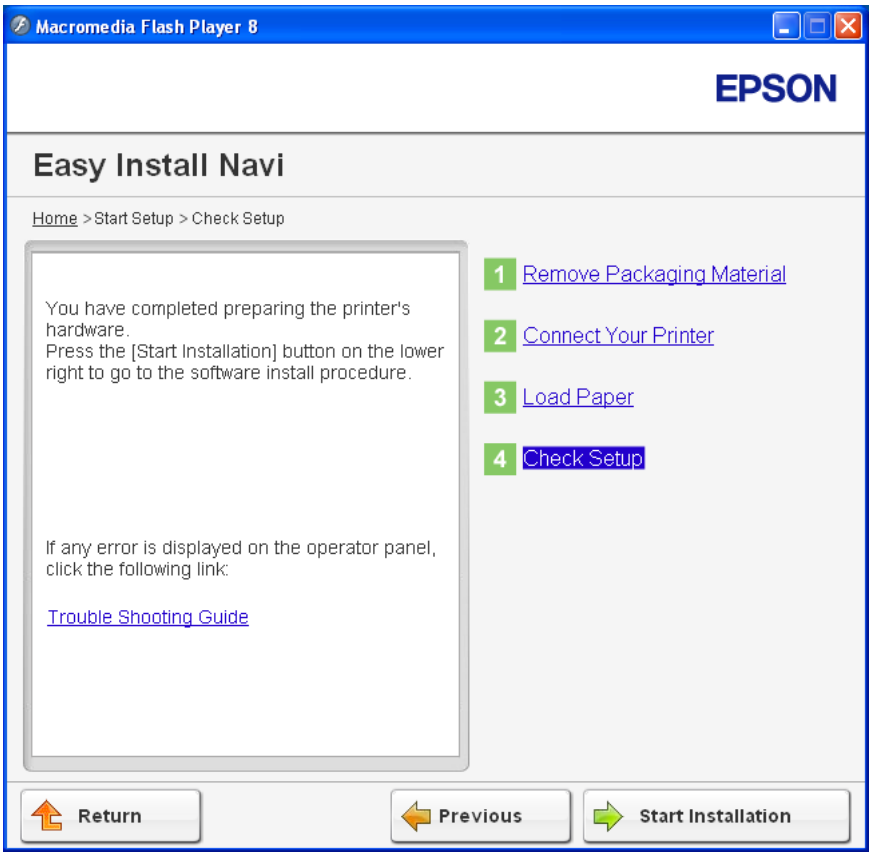

4. Kontrollera om skrivaren som ska installeras är listad på skärmen ”Select Printer”, och klicka sedan på **Next**.

   Anm:
   Om skrivaren som ska installeras inte är listad på skärmen ”Select Printer”, försök följande steg:

   ❏ *Klicka på **Refresh** för att uppdatera informationen.*

   ❏ *Klicka på **Add Printer**, och skriv sedan in detaljerna för skrivaren manuellt.*

5. Konfigurera de nödvändliga punkterna på skärmen ”Enter Printer Settings”, och klicka sedan på **Next**.

6. Välj programmet som ska installeras, och klicka sedan på **Install**.

7. Klicka på **Finish** för att avsluta detta verktyg.

Den trådlösa konfigurationen är slutförd.

När **WPS-PIN**-operationen lyckas och skrivaren startas om, är den trådlösa LAN-anslutningen slutförd.

WPS-PBC

Anm:
WPS-PBC (Wi-Fi Protected Setup-Push Button Configuration; Wi-Fi skyddad inställning–Tryckknappskonfiguration) är en metod för att autentisera och registrera enheter som krävs för trådlös konfiguration, genom att trycka på knappen tilldelad på åtkomstpunkten via trådlösa routrar, och sedan utföra WPS-PBC-inställningen på manöverpanelen. Denna inställning är endast tillgänglig när åtkomstpunkten stöder WPS.

1. Välj **WPS-PBC**, och klicka sedan på **Next**.

2. Följ anvisningarna på skärmen tills skärmen ”Check Setup” visas.

3. Bekräfta att inga fel visas på LCD-panelen, och klicka sedan på **Start Installation**.

Om du ser något fel, klicka på **Trouble Shooting Guide** och följ anvisningen.

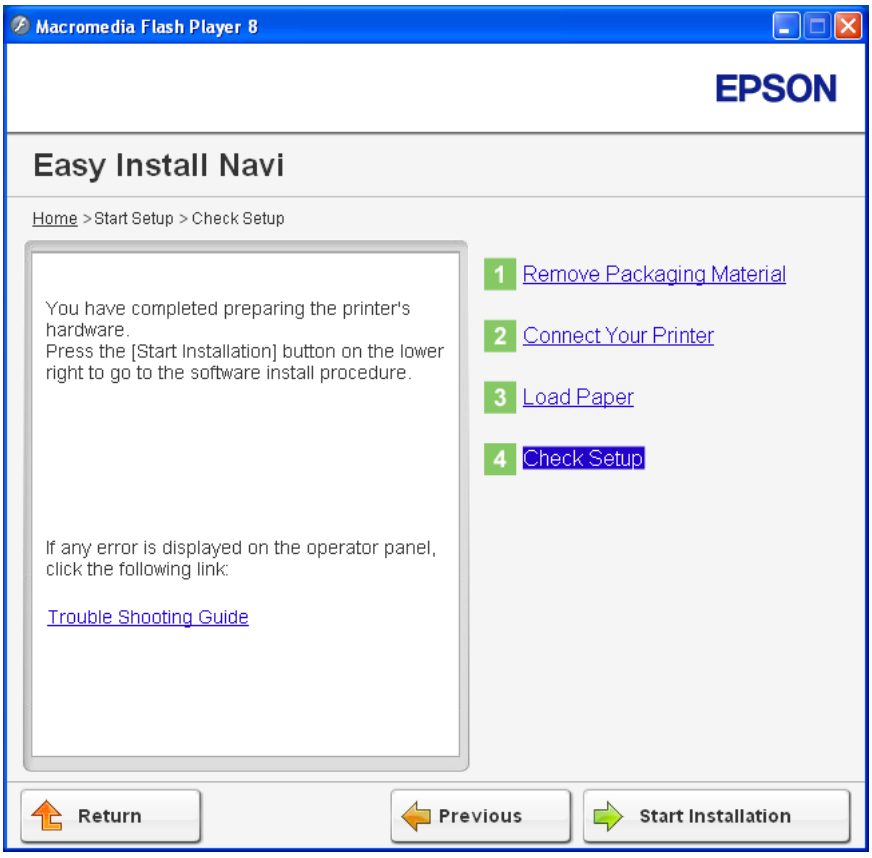

4. Kontrollera om skrivaren som ska installeras är listad på skärmen ”Select Printer”, och klicka sedan på **Next**.

   Anm:
   Om skrivaren som ska installeras inte är listad på skärmen ”Select Printer”, försök följande steg:

   ❏ *Klicka på **Refresh** för att uppdatera informationen.*

   ❏ *Klicka på **Add Printer**, och skriv sedan in detaljerna för skrivaren manuellt.*

5. Konfigurera de nödvändliga punkterna på skärmen ”Enter Printer Settings”, och klicka sedan på **Next**.

6. Välj programmet som ska installeras, och klicka sedan på **Install**.

7. Klicka på **Finish** för att avsluta detta verktyg.

Den trådlösa konfigurationen är slutförd.

Anm:
*För **WPS-PBC**-operationen på den trådlösa LAN-åtkomstpunkten, hänvisar vi till handboken som medföljde den trådlösa LAN-åtkomstpunkten.*

När **WPS-PBC**-operationen lyckas och skrivaren startas om, är den trådlösa LAN-anslutningen slutförd.

Operator Panel

1. Välj **Operator Panel**, och klicka sedan på **Next**.

2. Följ anvisningarna på skärmen tills skärmen ”Check Setup” visas.

3. Bekräfta att inga fel visas på LCD-panelen, och klicka sedan på **Start Installation**.

   Om du ser något fel, klicka på **Trouble Shooting Guide** och följ anvisningen.

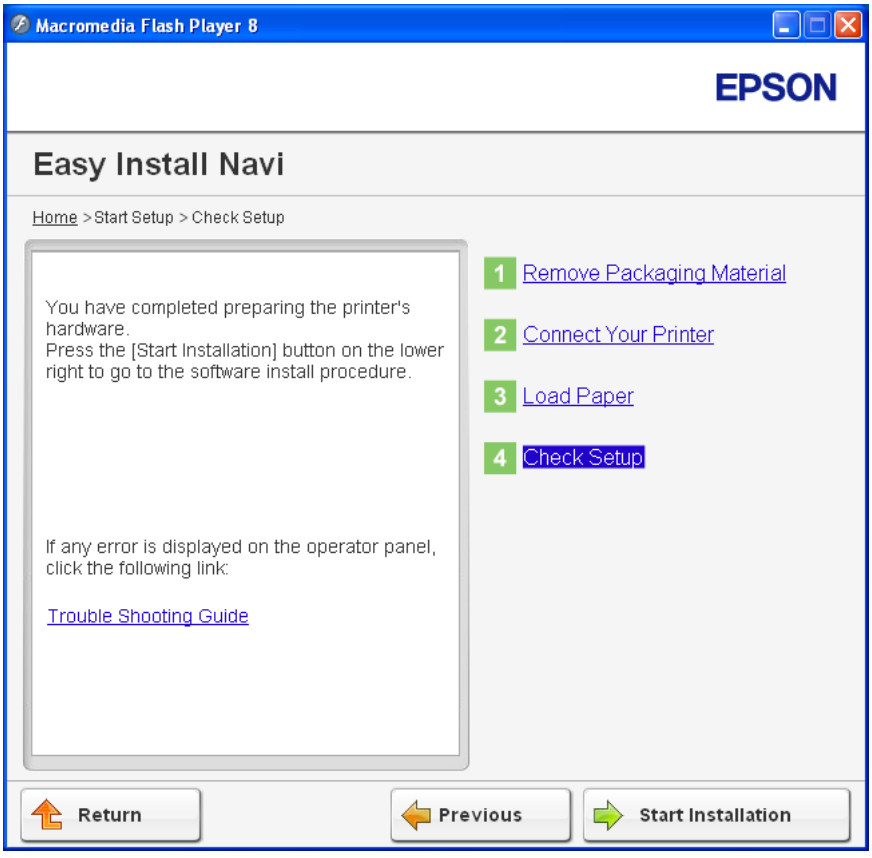

4. Kontrollera om skrivaren som ska installeras är listad på skärmen ”Select Printer”, och klicka sedan på **Next**.

   Anm:
   Om skrivaren som ska installeras inte är listad på skärmen ”Select Printer”, försök följande steg:

   ❏ *Klicka på **Refresh** för att uppdatera informationen.*

   ❏ *Klicka på **Add Printer**, och skriv sedan in detaljerna för skrivaren manuellt.*

5. Konfigurera de nödvändliga punkterna på skärmen ”Enter Printer Settings”, och klicka sedan på **Next**.

6. Välj programmet som ska installeras, och klicka sedan på **Install**.

7. Klicka på **Finish** för att avsluta detta verktyg.

   Den trådlösa konfigurationen är slutförd.

EpsonNet Config

1. Välj **EpsonNet Config**, och klicka sedan på **Next**.

2. Följ anvisningarna på skärmen tills skärmen ”Check Setup” visas.

3. Bekräfta att inga fel visas på LCD-panelen, och klicka sedan på **Start Installation**.

Om du ser något fel, klicka på **Trouble Shooting Guide** och följ anvisningen.

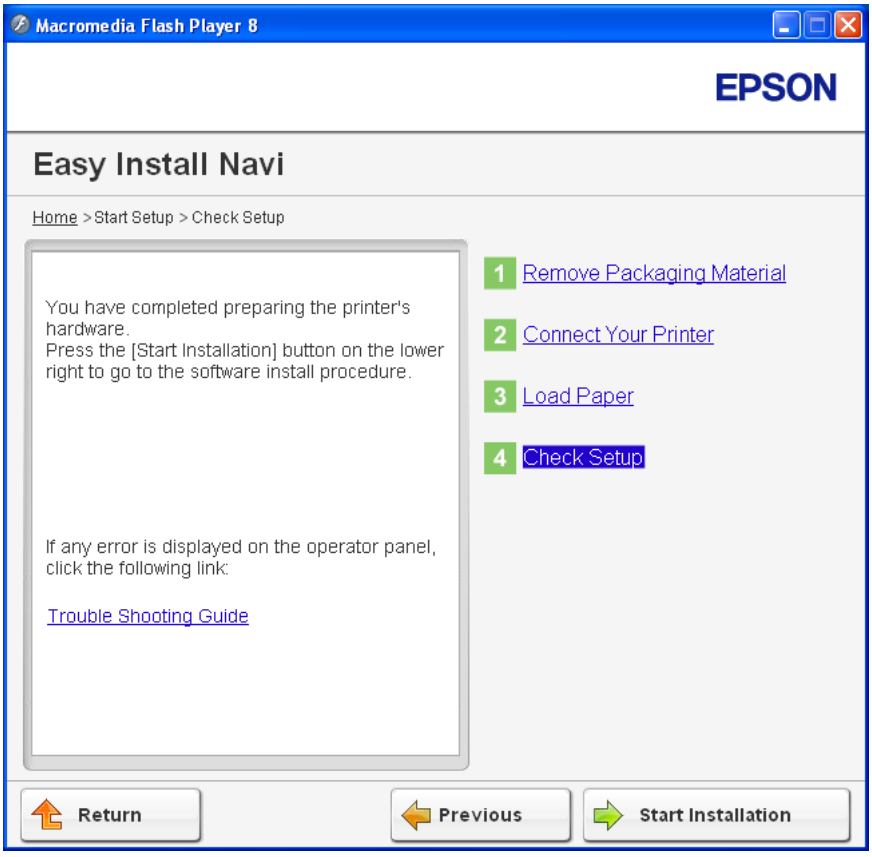

4. Kontrollera om skrivaren som ska installeras är listad på skärmen ”Select Printer”, och klicka sedan på **Next**.

   Anm:
   Om skrivaren som ska installeras inte är listad på skärmen ”Select Printer”, försök följande steg:

   ❏ *Klicka på **Refresh** för att uppdatera informationen.*

   ❏ *Klicka på **Add Printer**, och skriv sedan in detaljerna för skrivaren manuellt.*

5. Konfigurera de nödvändliga punkterna på skärmen ”Enter Printer Settings”, och klicka sedan på **Next**.

6. Välj programmet som ska installeras, och klicka sedan på **Install**.

7. Klicka på **Finish** för att avsluta detta verktyg.

Den trådlösa konfigurationen är slutförd.

När EpsonNet Config-operationen lyckas och skrivaren startas om, är den trådlösa LAN-anslutningen slutförd.

Ställa in en ny trådlös nätverksmiljö för datorn (när du behöver upprätta trådlös anslutning med datorn)

För DHCP-nätverk:

1. Ställa in datorn för trådlös anslutning:

   Anm:
   Du kan också ändra de trådlösa inställningarna med hjälp av den trådlösa applikationen som kanske är installerad på datorn.

   För Windows XP och Windows Server 2003:

   a Välj **Network Connections (Nätverksanslutningar)** från **Control Panel (Kontrollpanelen)**.

   b Högerklicka på **Wireless Network Connection (Trådlös nätverksanslutning)** och välj **Properties (Egenskaper)**.

   c Välj fliken **Wireless Networks (Trådlösa nätverk)**.

   d Kontrollera att kryssrutan för **Use Windows to configure my wireless network settings (Använd Windows för att konfigurera mina trådlösa nätverksinställningar)** är markerad.

   Anm:
   *Gör en anteckning om de trådlösa inställningarna i fönstret **Advanced (Avancerat)** (steg f) och fönstret **Wireless network properties (Egenskaper för trådlöst nätverk)** (steg h). Du kan komma att behöva dessa inställningar senare.*

   e Klicka på knappen **Advanced (Avancerat)**.

   f Välj **Computer-to-computer (ad hoc) networks only (Endast dator-till-dator-nätverk)** och stäng dialogrutan **Advanced (Avancerat)**.

g Klicka på knappen **Add (Lägg till)** för att visa **Wireless network properties (Egenskaper för trådlöst nätverk)**.

h På fliken **Association (Association)**, skriv in följande information och klicka på **OK**.

Network name (SSID) (Nätverksnamn (SSID)): xxxxxxxx (xxxxxxxx indikerar en trådlös enhets SSID som du använder)

Network Authentication (Nätverksautentisering): Open (Öppna)

Data encryption (Datakryptering): Disabled (Inaktiverad)

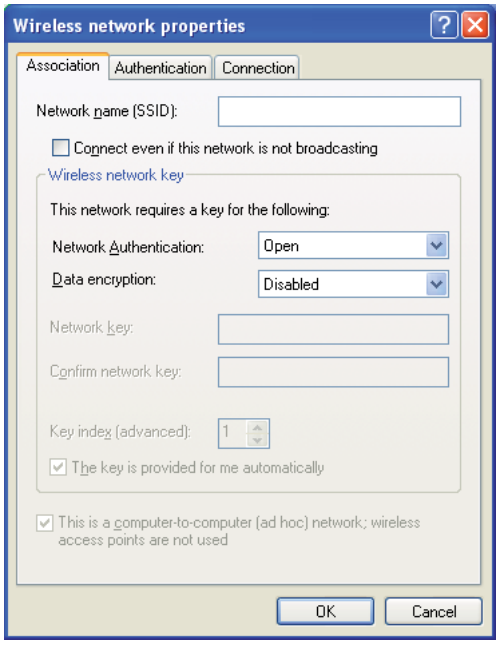

i Klicka på knappen **Move up (Flytta upp)** för att flytta den nyss tillagda SSID längst upp i listan.

j Klicka på **OK** för att stänga dialogrutan **Wireless Network Connection Properties (Egenskaper för trådlös nätverksanslutning)**.

För Windows Vista:

a Ta fram **Control Panel (Kontrollpanelen)**.

b Välj **Network and Internet (Nätverk och Internet)**.

c Välj **Network and Sharing Center (Nätverks- och delningscenter)**.

d Välj **Connect to a network (Anslut till ett nätverk)**.

e Välj **xxxxxxxx** (xxxxxxxx indikerar en trådlös enhets SSID som du använder) från nätverksposterna listade i den tillgängliga nätverkslistan, och klicka på **Connect (Anslut)**.

f Klicka på **Close (Stäng)** i dialogrutan efter att ha bekräftat att anslutningen lyckades.

För Windows Server 2008:

a Ta fram **Control Panel (Kontrollpanelen)**.

b Välj **Network and Internet (Nätverk och Internet)**.

c Välj **Network and Sharing Center (Nätverks- och delningscenter)**.

d Välj **Connect to a network (Anslut till ett nätverk)**.

e Välj **xxxxxxxx** (xxxxxxxx indikerar en trådlös enhets SSID som du använder) från nätverksposterna listade i den tillgängliga nätverkslistan, och klicka på **Connect (Anslut)**.

f Klicka på **Close (Stäng)** i dialogrutan efter att ha bekräftat att anslutningen lyckades.

För Windows Server 2008 R2 och Windows 7:

a Ta fram **Control Panel (Kontrollpanelen)**.

b Välj **Network and Internet (Nätverk och Internet)**.

c Välj **Network and Sharing Center (Nätverks- och delningscenter)**.

d Välj **Connect to a network (Anslut till ett nätverk)**.

e Välj **xxxxxxxx** (xxxxxxxx indikerar en trådlös enhets SSID som du använder) från nätverksposterna listade i den tillgängliga nätverkslistan, och klicka på **Connect (Anslut)**.

2. Kontrollera IP-adresserna som tilldelats av AutoIP på skrivaren.

a På manöverpanelen, tryck på knappen **System**.

b Välj `Admin Menu` och tryck sedan på knappen OK.

c Välj `Network` och tryck sedan på knappen OK.

d Välj `TCP/IP` och tryck sedan på knappen OK.

e Välj `IPv4` och tryck sedan på knappen OK.

f Välj `IP Address` och tryck sedan på knappen OK.

(Standard IP-adressområde: 169.254.xxx.yyy)

```
IP Address
169.254.000.041*
```

3. Kontrollera att IP-adresserna på datorn är tilldelade av DHCP.

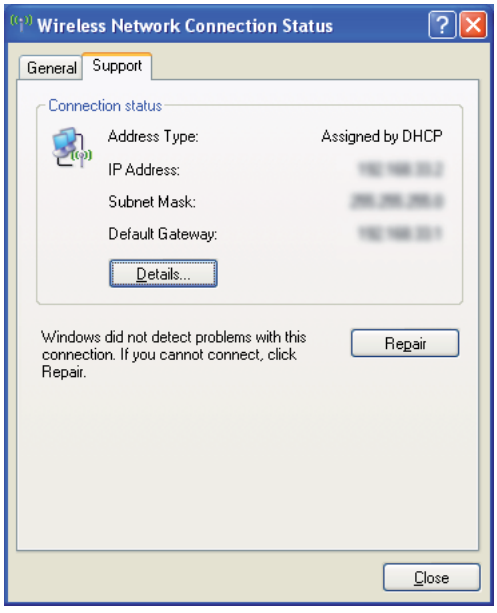

4. Starta webbläsaren.

5. Skriv in skrivarens IP-adress i adressfältet, och tryck sedan på **Enter**-tangenten.

EpsonNet Config visas.

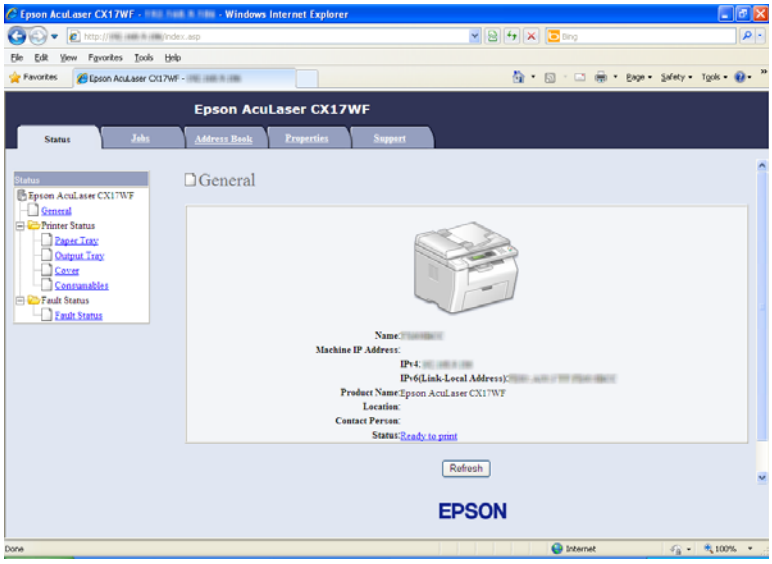

6. Skapa en trådlös inställning för skrivaren på EpsonNet Config.

7. Starta om skrivaren.

8. Återställ de trådlösa inställningarna på datorn.

   Anm:
   Om operativsystemet på datorn har ett program för trådlös konfiguration, använd det för att ändra de trådlösa inställningarna. Se anvisningarna nedan.

   För Windows XP och Windows Server 2003:

   a Välj **Network Connections (Nätverksanslutningar)** från **Control Panel (Kontrollpanelen)**.

   b Högerklicka på **Wireless Network Connection (Trådlös nätverksanslutning)** och välj **Properties (Egenskaper)**.

   c Välj fliken **Wireless Networks (Trådlösa nätverk)**.

   d Kontrollera att kryssrutan för **Use Windows to configure my wireless network settings (Använd Windows för att konfigurera mina trådlösa nätverksinställningar)** är markerad.

e Klicka på **Advanced (Avancerat)**.

f Du sätta skrivaren i antingen ad hoc-läget eller infrastruktursläget.

- ❏ För Ad hoc-läge:
  Välj **Computer-to-computer (ad hoc) networks only (Endast dator-till-dator-nätverk)** och stäng dialogrutan.
- ❏ För Infrastrukturläge:
  Välj **Access point (Infrastructure) networks only (Endast åtkomstplatsnätverk)** och stäng dialogrutan.

g Klicka på **Add (Lägg till)** för att visa **Wireless network properties (Egenskaper för trådlöst nätverk)**.

h Skriv in inställningen som ska skickas till skrivaren och klicka på **OK**.

i Klicka på **Move up (Flytta upp)** för att flytta inställningen längst upp i listan.

j Klicka på **OK** för att stänga dialogrutan **Wireless Network Connection Properties (Egenskaper för trådlös nätverksanslutning)**.

För Windows Vista:

a Ta fram **Control Panel (Kontrollpanelen)**.

b Välj **Network and Internet (Nätverk och Internet)**.

c Välj **Network and Sharing Center (Nätverks- och delningscenter)**.

d Välj **Connect to a network (Anslut till ett nätverk)**.

e Välj nätverket, och klicka sedan på **Connect (Anslut)**.

f Klicka på **Close (Stäng)** i dialogrutan efter att ha bekräftat att anslutningen lyckades.

För Windows Server 2008:

a Ta fram **Control Panel (Kontrollpanelen)**.

b Välj **Network and Internet (Nätverk och Internet)**.

c Välj **Network and Sharing Center (Nätverks- och delningscenter)**.

d Välj **Connect to a network (Anslut till ett nätverk)**.

e Välj nätverket, och klicka sedan på **Connect (Anslut)**.

f Klicka på **Close (Stäng)** i dialogrutan efter att ha bekräftat att anslutningen lyckades.

För Windows Server 2008 R2 och Windows 7:

a Ta fram **Control Panel (Kontrollpanelen)**.

b Välj **Network and Internet (Nätverk och Internet)**.

c Välj **Network and Sharing Center (Nätverks- och delningscenter)**.

d Välj **Connect to a network (Anslut till ett nätverk)**.

e Välj nätverket, och klicka sedan på **Connect (Anslut)**.

För statiska IP-nätverk:

1. Ställa in datorn för trådlös anslutning:

Anm:
Om operativsystemet på datorn har ett program för trådlös konfiguration, använd det för att ändra de trådlösa inställningarna. Se anvisningarna nedan.

För Windows XP och Windows Server 2003:

a Välj **Network Connections (Nätverksanslutningar)** från **Control Panel (Kontrollpanelen)**.

b Högerklicka på **Wireless Network Connection (Trådlös nätverksanslutning)** och välj **Properties (Egenskaper)**.

c Välj fliken **Wireless Networks (Trådlösa nätverk)**.

d Kontrollera att kryssrutan för **Use Windows to configure my wireless network settings (Använd Windows för att konfigurera mina trådlösa nätverksinställningar)** är markerad.

Anm:
Var noga med att skriva ner de aktuella trådlösa datorinställningarna i steg f och steg h så att du kan återställa dem senare.

e Klicka på knappen **Advanced (Avancerat)**.

f Välj **Computer-to-computer (ad hoc) networks only (Endast dator-till-dator-nätverk)** och stäng dialogrutan **Advanced (Avancerat)**.

g Klicka på knappen **Add (Lägg till)** för att visa **Wireless network properties (Egenskaper för trådlöst nätverk)**.

h På fliken **Association (Association)**, skriv in följande information och klicka på **OK**.

Network name (SSID) (Nätverksnamn (SSID)): xxxxxxxx (xxxxxxxx indikerar en trådlös enhets SSID som du använder)

Network Authentication (Nätverksautentisering): Open (Öppna)

Data encryption (Datakryptering): Disabled (Inaktiverad)

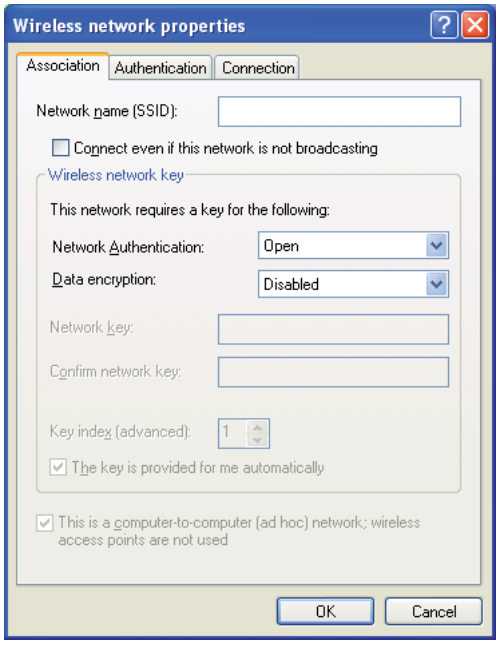

i Klicka på knappen **Move up (Flytta upp)** för att flytta den nyss tillagda SSID längst upp i listan.

j Klicka på **OK** för att stänga dialogrutan **Wireless Network Connection Properties (Egenskaper för trådlös nätverksanslutning)**.

För Windows Vista:

a Ta fram **Control Panel (Kontrollpanelen)**.

b Välj **Network and Internet (Nätverk och Internet)**.

c Välj **Network and Sharing Center (Nätverks- och delningscenter)**.

d Välj **Connect to a network (Anslut till ett nätverk)**.

e Välj **xxxxxxxx** (xxxxxxxx indikerar en trådlös enhets SSID som du använder) från nätverksposterna listade i den tillgängliga nätverkslistan, och klicka på **Connect (Anslut)**.

f Klicka på **Close (Stäng)** i dialogrutan efter att ha bekräftat att anslutningen lyckades.

För Windows Server 2008:

a Ta fram **Control Panel (Kontrollpanelen)**.

b Välj **Network and Internet (Nätverk och Internet)**.

c Välj **Network and Sharing Center (Nätverks- och delningscenter)**.

d Välj **Connect to a network (Anslut till ett nätverk)**.

e Välj **xxxxxxxx** (xxxxxxxx indikerar en trådlös enhets SSID som du använder) från nätverksposterna listade i den tillgängliga nätverkslistan, och klicka på **Connect (Anslut)**.

f Klicka på **Close (Stäng)** i dialogrutan efter att ha bekräftat att anslutningen lyckades.

För Windows Server 2008 R2 och Windows 7:

a Ta fram **Control Panel (Kontrollpanelen)**.

b Välj **Network and Internet (Nätverk och Internet)**.

c Välj **Network and Sharing Center (Nätverks- och delningscenter)**.

d Välj **Connect to a network (Anslut till ett nätverk)**.

e Välj **xxxxxxxx** (xxxxxxxx indikerar en trådlös enhets SSID som du använder) från nätverksposterna listade i den tillgängliga nätverkslistan, och klicka på **Connect (Anslut)**.

2. Kontrollera IP-adressen på datorn.

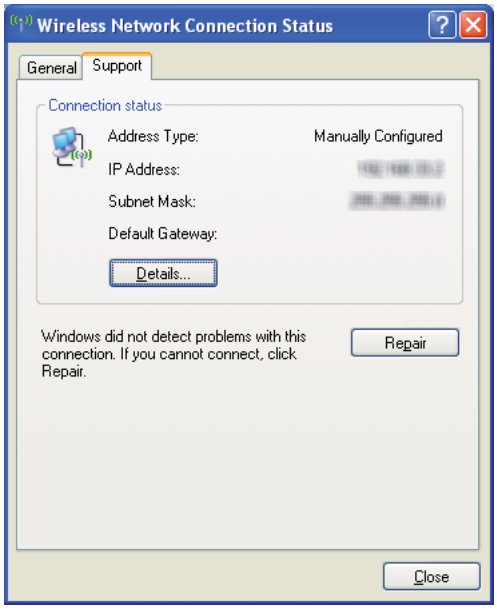

3. Ange IP-adressen på skrivaren.

   Se ”Tilldela en IP-adress (för IPv4-läge)” på sidan 48.

4. Starta webbläsaren.

5. Skriv in skrivarens IP-adress i adressfältet, och tryck sedan på **Enter**-tangenten.

EpsonNet Config visas.

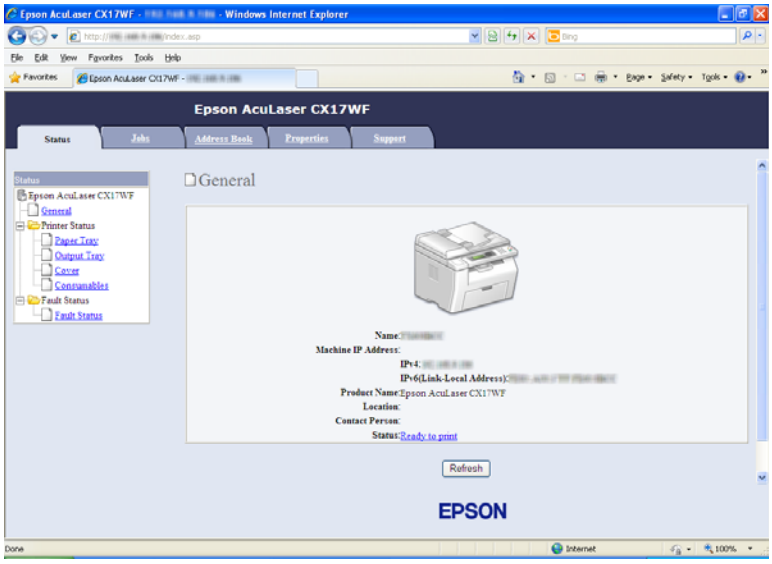

6. Ändra den trådlösa inställningen för skrivaren på EpsonNet Config.

7. Starta om skrivaren.

8. Återställ de trådlösa inställningarna på datorn.

   Anm:
   Om operativsystemet på datorn har ett program för trådlös konfiguration, använd det för att ändra de trådlösa inställningarna. Eller så kan du ändra de trådlösa inställningarna med verktyget som medföljer operativsystemet. Se anvisningarna nedan.

   För Windows XP och Windows Server 2003:

   a Välj **Network Connections (Nätverksanslutningar)** från **Control Panel (Kontrollpanelen)**.

   b Högerklicka på **Wireless Network Connection (Trådlös nätverksanslutning)** och välj **Properties (Egenskaper)**.

   c Välj fliken **Wireless Networks (Trådlösa nätverk)**.

d Kontrollera att kryssrutan för **Use Windows to configure my wireless network settings (Använd Windows för att konfigurera mina trådlösa nätverksinställningar)** är markerad.

e Klicka på **Advanced (Avancerat)**.

f Du sätta skrivaren i antingen ad hoc-läget eller infrastruktursläget.

- ❏ För Ad hoc-läge:
  Välj **Computer-to-computer (ad hoc) networks only (Endast dator-till-dator-nätverk)** och stäng dialogrutan.
- ❏ För Infrastrukturläge:
  Välj **Access point (Infrastructure) networks only (Endast åtkomstplatsnätverk)** och stäng dialogrutan.

g Klicka på **Add (Lägg till)** för att visa **Wireless network properties (Egenskaper för trådlöst nätverk)**.

h Skriv in inställningen som ska skickas till skrivaren och klicka på **OK**.

i Klicka på **Move up (Flytta upp)** för att flytta inställningen längst upp i listan.

j Klicka på **OK** för att stänga dialogrutan **Wireless Network Connection Properties (Egenskaper för trådlös nätverksanslutning)**.

För Windows Vista:

a Ta fram **Control Panel (Kontrollpanelen)**.

b Välj **Network and Internet (Nätverk och Internet)**.

c Välj **Network and Sharing Center (Nätverks- och delningscenter)**.

d Välj **Connect to a network (Anslut till ett nätverk)**.

e Välj nätverket, och klicka sedan på **Connect (Anslut)**.

f Klicka på **Close (Stäng)** i dialogrutan efter att ha bekräftat att anslutningen lyckades.

För Windows Server 2008:

a Ta fram **Control Panel (Kontrollpanelen)**.

b Välj **Network and Internet (Nätverk och Internet)**.

c Välj **Network and Sharing Center (Nätverks- och delningscenter)**.

d Välj **Connect to a network (Anslut till ett nätverk)**.

e Välj nätverket, och klicka sedan på **Connect (Anslut)**.

f Klicka på **Close (Stäng)** i dialogrutan efter att ha bekräftat att anslutningen lyckades.

För Windows Server 2008 R2 och Windows 7:

a Ta fram **Control Panel (Kontrollpanelen)**.

b Välj **Network and Internet (Nätverk och Internet)**.

c Välj **Network and Sharing Center (Nätverks- och delningscenter)**.

d Välj **Connect to a network (Anslut till ett nätverk)**.

e Välj nätverket, och klicka sedan på **Connect (Anslut)**.

Ställa in för delad utskrift (endast Epson AcuLaser CX17NF/CX17WF)

Du kan dela ut den nya skrivaren på nätverket genom att använda *Programskivan* som medföljde skrivaren, eller använda Windows Peka och skriv ut eller peer-to-peer-metod. Men om du använder en av Microsofts metoder kommer du inte att få tillgång till funktioner som till exempel Status Monitor och andra skrivarfunktioner, som installeras med *Programskivan*.

Om du vill använda skrivaren i ett nätverk, dela ut skrivaren och installera dess drivrutiner på alla datorer i nätverket.

Anm:
Du måste införskaffa en Ethernet-kabel separat för delad utskrift.

För Windows XP, Windows XP 64-bit Edition, Windows Server 2003 och Windows Server 2003 x64 Edition

1. Klicka på **Start** (**start** för Windows XP) — **Printers and Faxes (Skrivare och fax)**.

2. Högerklicka på denna skrivares ikon och välj **Properties (Egenskaper)**.

3. Från fliken **Sharing (Delning)**, välj **Share this printer (Dela ut den här skrivaren)**, och skriv sedan in ett namn i textrutan **Share name (Resursnamn)**.

4. Klicka på **Additional Drivers (Ytterligare drivrutiner)** och välj operativsystemen för alla nätverksklienter som använder denna skrivare.

5. Klicka på **OK**.

   Om filerna inte finns på datorn, kommer du att uppmanas att mata in CD:n med operativsystemet för servern.

6. Klicka på **Apply (Verkställ)**, och klicka sedan på **OK**.

För Windows Vista och Windows Vista 64-bit Edition

1. Klicka på **Start** — **Control Panel (Kontrollpanelen)** — **Hardware and Sound (Maskinvara och ljud)** — **Printers (Skrivare)**.

2. Högerklicka på skrivarikonen och välj **Sharing (Delning)**.

3. Klicka på knappen **Change sharing options (Ändra delningsalternativ)**.

4. ”**Windows needs your permission to continue (Din tillåtelse krävs innan Windows-åtgärden kan fortsätta)**” visas.

5. Klicka på knappen **Continue (Fortsätt)**.

6. Markera kryssrutan **Share this printer (Dela ut den här skrivaren)**, och skriv sedan in ett namn i textrutan **Share name (Resursnamn)**.

7. Välj **Additional Drivers (Ytterligare drivrutiner)** och välj operativsystemen för alla nätverksklienter som använder denna skrivare.

8. Klicka på **OK**.

9. Klicka på **Apply (Verkställ)**, och klicka sedan på **OK**.

För Windows Server 2008 och Windows Server 2008 64-bit Edition

1. Klicka på **Start** — **Control Panel (Kontrollpanelen)** — **Hardware and Sound (Maskinvara och ljud)** — **Printers (Skrivare)**.
2. Högerklicka på skrivarikonen och välj **Sharing (Delning)**.
3. Markera kryssrutan **Share this printer (Dela ut den här skrivaren)**, och skriv sedan in ett namn i textrutan **Share name (Resursnamn)**.
4. Klicka på **Additional Drivers (Ytterligare drivrutiner)** och välj operativsystemen för alla nätverksklienter som använder denna skrivare.
5. Klicka på **OK**.
6. Klicka på **Apply (Verkställ)**, och klicka sedan på **OK**.

För Windows 7, Windows 7 64-bit Edition och Windows Server 2008 R2

1. Klicka på **Start** — **Devices and Printers (Enheter och skrivare)**.
2. Högerklicka på skrivarikonen och välj **Printer properties (Egenskaper för skrivare)**.
3. På fliken **Sharing (Delning)**, markera kryssrutan **Share this printer (Dela ut den här skrivaren)**, och skriv sedan in ett namn i textrutan **Share name (Resursnamn)**.
4. Klicka på **Additional Drivers (Ytterligare drivrutiner)** och välj operativsystemen för alla nätverksklienter som använder denna skrivare.
5. Klicka på **OK**.
6. Klicka på **Apply (Verkställ)**, och klicka sedan på **OK**.

För att kontrollera att skrivaren har delats ut:

- ❏ Se till att skrivarobjektet i mappen **Printers (Skrivare)**, **Printers and Faxes (Skrivare och fax)** eller **Devices and Printers (Enheter och skrivare)** är utdelad. Delningsikonen visas under skrivarikonen.
- ❏ Bläddra i **Network (Nätverk)** eller **My Network Places (Mina nätverksplatser)**. Sök reda på värdnamnet på servern och leta efter resursnamnet som du tilldelade skrivaren.

Nu när skrivaren är utdelad, kan du installera skrivaren på nätverksklienter som använder metoden Peka och skriv ut eller peer-to-peer-metoden.

Peka och skriv ut

Peka och skriv ut är en Microsoft Windows-teknologi som ger möjlighet att ansluta till en fjärrskrivare. Denna funktion hämtar och installerar skrivardrivrutinen automatiskt.

För Windows XP, Windows XP 64-bit Edition, Windows Server 2003 och Windows Server 2003 x64 Edition

1. På Windows skrivbord på klientdatorn, dubbelklicka på **My Network Places (Mina nätverksplatser)**.

2. Lokalisera värdnamnet på serverdatorn, och dubbelklicka sedan på värdnamnet.

3. Högerklicka på den delade skrivarens namn, och klicka sedan på **Connect (Anslut)**.

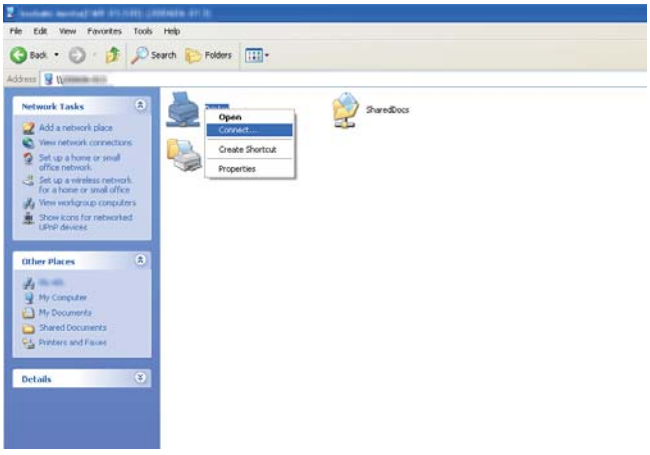

Vänta tills drivrutinsinformationen har kopierats från serverdatorn till klientdatorn, och tills ett nytt skrivarobjekt har lagts till i mappen **Printers and Faxes (Skrivare och fax)**. Den tid det tar att kopiera varierar beroende på nätverkstrafiken.

Stäng **My Network Places (Mina nätverksplatser)**.

4. Skriv ut en testsida för att verifiera installationen.

   a Klicka på **start** (**Start** för Windows Server 2003/Windows Server 2003 x64 Edition) — **Printers and Faxes (Skrivare och fax)**.

b Välj skrivaren som du har installerat.

c Klicka på **File (Arkiv)** — **Properties (Egenskaper)**.

d På fliken **General (Allmänt)**, klicka på **Print Test Page (Skriv ut testsida)**.

När det lyckas att skriva ut en testsida, är installationen slutförd.

För Windows Vista och Windows Vista 64-bit Edition

1. Klicka på **Start** — **Network (Nätverk)**.
2. Lokalisera och dubbelklicka på värdnamnet på serverdatorn.
3. Högerklicka på den delade skrivarens namn, och klicka sedan på **Connect (Anslut)**.
4. Klicka på **Install driver (Installera drivrutin)**.
5. Klicka på **Continue (Fortsätt)** i dialogrutan **User Account Control (Kontroll av användarkonto)**.

   Vänta tills drivrutinen har kopierats från servern till klientdatorn. Ett nytt skrivarobjekt har lagts till i mappen **Printers (Skrivare)**. Hur lång tid denna procedur tar kan variera beroende på nätverkstrafiken.

6. Skriv ut en testsida för att verifiera installationen.

   a Klicka på **Start** — **Control Panel (Kontrollpanelen)** — **Hardware and Sound (Maskinvara och ljud)**.

   b Välj **Printers (Skrivare)**.

   c Högerklicka på skrivaren du just har skapat och välj **Properties (Egenskaper)**.

   d På fliken **General (Allmänt)**, klicka på **Print Test Page (Skriv ut testsida)**.

   När det lyckas att skriva ut en testsida, är installationen slutförd.

För Windows Server 2008 och Windows Server 2008 64-bit Edition

1. Klicka på **Start** — **Network (Nätverk)**.

2. Lokalisera värdnamnet på serverdatorn, och dubbelklicka sedan på värdnamnet.
3. Högerklicka på den delade skrivarens namn, och klicka sedan på **Connect (Anslut)**.
4. Klicka på **Install driver (Installera drivrutin)**.
5. Vänta tills drivrutinen har kopierats från servern till klientdatorn. Ett nytt skrivarobjekt läggs till i mappen **Printers (Skrivare)**. Den tid dessa åtgärder tar varierar beroende på nätverkstrafiken.
6. Skriv ut en testsida för att verifiera installationen.
   a Klicka på **Start** — **Control Panel (Kontrollpanelen)**.
   b Välj **Hardware and Sound (Maskinvara och ljud)**.
   c Välj **Printers (Skrivare)**.
   d Högerklicka på skrivaren du just har skapat och välj **Properties (Egenskaper)**.
   e På fliken **General (Allmänt)**, klicka på **Print Test Page (Skriv ut testsida)**.

   När det lyckas att skriva ut en testsida, är installationen slutförd.

För Windows 7, Windows 7 64-bit Edition och Windows Server 2008 R2

1. Klicka på **Start** — **Network (Nätverk)**.
2. Lokalisera värdnamnet på serverdatorn, och dubbelklicka sedan på värdnamnet.
3. Högerklicka på den delade skrivarens namn, och klicka sedan på **Connect (Anslut)**.
4. Klicka på **Install driver (Installera drivrutin)**.
5. Vänta tills drivrutinen har kopierats från servern till klientdatorn. Ett nytt skrivarobjekt läggs till i mappen **Devices and Printers (Enheter och skrivare)**. Den tid dessa åtgärder tar varierar beroende på nätverkstrafiken.
6. Skriv ut en testsida för att verifiera installationen.
   a Klicka på **Start** — **Devices and Printers (Enheter och skrivare)**.

b Högerklicka på skrivaren du just har skapat och välj **Printer properties (Egenskaper för skrivare)**.

c På fliken **General (Allmänt)**, klicka på **Print Test Page (Skriv ut testsida)**.

När det lyckas att skriva ut en testsida, är installationen slutförd.

Peer-to-Peer

Om du använder peer-to-peer-metoden, kommer skrivardrivrutinen att installeras på varje klientdator. Klientdatorerna kan modifiera drivrutinen och hantera utskriftsjobb.

För Windows XP, Windows XP 64-bit Edition, Windows Server 2003 och Windows Server 2003 x64 Edition

1. Klicka på **start** (**Start** för Windows Server 2003/Windows Server 2003 x64 Edition) — **Printers and Faxes (Skrivare och fax)**.

2. Klicka på **Add a printer (Lägg till en skrivare)** (**Add Printer (Lägg till skrivare)** för Windows Server 2003/Windows Server 2003 x64 Edition) för att starta **Add Printer Wizard (Guiden Lägg till skrivare)**.

3. Klicka på **Next (Nästa)**.

4. Välj **A network printer, or a printer attached to another computer (En nätverksskrivare eller en skrivare som är ansluten till en annan dator)**, och klicka sedan på **Next (Nästa)**.

5. Klicka på **Browse for a printer (Bläddra efter en skrivare)**, och klicka sedan på **Next (Nästa)**.

6. Välj skrivaren, och klicka sedan på **Next (Nästa)**. Om skrivaren inte är listad, klicka på **Back (Föregående)** och skriv in sökvägen för skrivaren i textrutan.

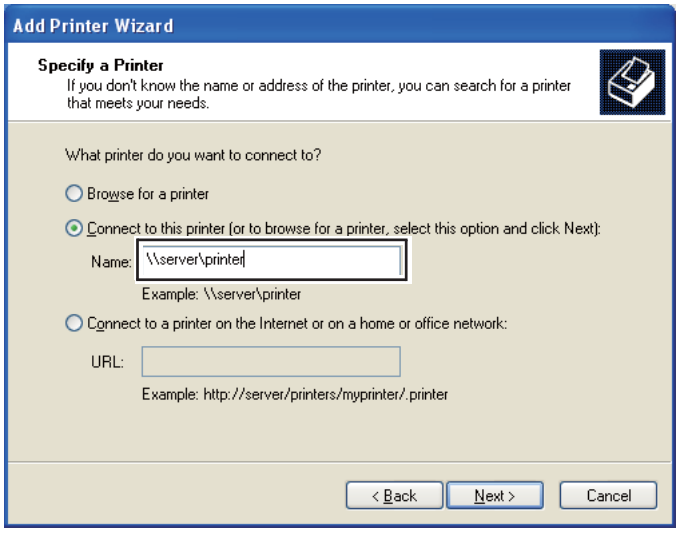

Till exempel:****[serverns värdnamn]****[delade skrivarens namn]

Serverns värdnamn är namnet på serverdatorn som identifierar den i nätverket. Den delade skrivarens namn är namnet som tilldelades under serverinstallationsprocessen.

Om detta är en ny skrivare, kan det hända att du blir uppmanad att installera en skrivardrivrutin. Om det inte finns någon systemdrivrutin, specificera platsen där drivrutinen finns.

7. Välj **Yes (Ja)** om du vill att den här skrivaren ska anges som standardskrivare, och klicka sedan på **Next (Nästa)**.

8. Klicka på **Finish (Slutför)**.

För Windows Vista och Windows Vista 64-bit Edition

1. Klicka på **Start** — **Control Panel (Kontrollpanelen)** — **Hardware and Sound (Maskinvara och ljud)** — **Printers (Skrivare)**.

2. Klicka på **Add a printer (Lägg till en skrivare)** för att starta guiden **Add Printer (Lägg till skrivare)**.

3. Välj **Add a network, wireless or Bluetooth printer (Lägg till en nätverksskrivare, trådlös skrivare eller Bluetooth-skrivare)**. Om skrivaren är listad, välj skrivaren och klicka på **Next (Nästa)**, eller välj **The printer that I want isn't listed (Skrivaren jag vill använda finns inte med i listan)** och skriv in sökvägen för skrivaren i textrutan **Select a shared printer by name (Välj en delad skrivare efter namn)** och klicka på **Next (Nästa)**.

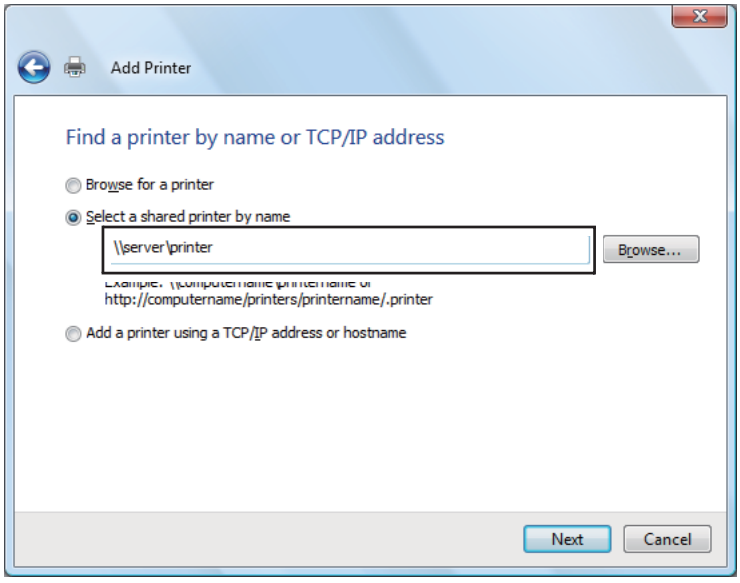

Till exempel:****[serverns värdnamn]****[delade skrivarens namn]

Serverns värdnamn är namnet på serverdatorn som identifierar den på nätverket. Den delade skrivarens namn är namnet som tilldelades under serverinstallationsprocessen.

Om detta är en ny skrivare, kan det hända att du blir uppmanad att installera en skrivardrivrutin. Om det inte finns någon systemdrivrutin, specificera platsen där drivrutinen finns.

4. Bekräfta skrivarnamnet, och välj sedan om denna skrivare ska användas som standardskrivare och klicka på **Next (Nästa)**.

5. Om du vill verifiera installationen, klicka på **Print a test page (Skriv ut en testsida)**.

6. Klicka på **Finish (Slutför)**.

   När det lyckas att skriva ut en testsida, är installationen slutförd.

För Windows Server 2008 och Windows Server 2008 64-bit Edition

1. Klicka på **Start** — **Control Panel (Kontrollpanelen)** — **Hardware and Sound (Maskinvara och ljud)** — **Printers (Skrivare)**.

2. Klicka på **Add a printer (Lägg till en skrivare)** för att starta guiden **Add Printer (Lägg till skrivare)**.

3. Välj **Add a network, wireless or Bluetooth printer (Lägg till en nätverksskrivare, trådlös skrivare eller Bluetooth-skrivare)**. Om skrivaren är listad, välj skrivaren och klicka på **Next (Nästa)**, eller välj **The printer that I want isn't listed (Skrivaren jag vill använda finns inte med i listan)** och skriv in sökvägen för skrivaren i textrutan **Select a shared printer by name (Välj en delad skrivare efter namn)** och klicka på **Next (Nästa)**.

   Till exempel:****[serverns värdnamn]****[delade skrivarens namn]

   Serverns värdnamn är namnet på serverdatorn som identifierar den på nätverket. Den delade skrivarens namn är namnet som tilldelades under serverinstallationsprocessen.

   Om detta är en ny skrivare, kan det hända att du blir uppmanad att installera en skrivardrivrutin. Om det inte finns någon systemdrivrutin, specificera platsen där drivrutinen finns.

4. Bekräfta skrivarnamnet, och välj sedan om denna skrivare ska användas som standardskrivare och klicka på **Next (Nästa)**.

5. Välj om denna skrivare ska delas ut eller inte.

6. Om du vill verifiera installationen, klicka på **Print a test page (Skriv ut en testsida)**.

7. Klicka på **Finish (Slutför)**.

   När det lyckas att skriva ut en testsida, är installationen slutförd.

För Windows 7, Windows 7 64-bit Edition och Windows Server 2008 R2

1. Klicka på **Start** — **Devices and Printers (Enheter och skrivare)**.

2. Klicka på **Add a printer (Lägg till en skrivare)** för att starta guiden **Add Printer (Lägg till skrivare)**.

3. Välj **Add a network, wireless or Bluetooth printer (Lägg till en nätverksskrivare, trådlös skrivare eller Bluetooth-skrivare)**. Om skrivaren är listad, välj skrivaren och klicka på **Next (Nästa)**, eller välj **The printer that I want isn't listed (Skrivaren jag vill använda finns inte med i listan)**. Klicka på **Select a shared printer by name (Välj en delad skrivare efter namn)** och skriv in sökvägen för skrivaren i textrutan, och klicka sedan på **Next (Nästa)**.

   Till exempel:****[serverns värdnamn]****[delade skrivarens namn]

   Serverns värdnamn är namnet på serverdatorn som identifierar den i nätverket. Den delade skrivarens namn är namnet som tilldelades under serverinstallationsprocessen.

   Om detta är en ny skrivare, kan det hända att du blir uppmanad att installera en skrivardrivrutin. Om det inte finns någon systemdrivrutin, måste du ange sökvägen till de tillgängliga drivrutinerna.

4. Bekräfta skrivarens namn, och klicka sedan på **Next (Nästa)**.

5. Välj om denna skrivare ska användas som standardskrivare.

6. Om du vill verifiera installationen, klicka på **Print a test page (Skriv ut en testsida)**.

7. Klicka på **Finish (Slutför)**.

   När det lyckas att skriva ut en testsida, är installationen slutförd.

Installera skrivardrivrutinen på datorer som kör Mac OS X

Konfigurera trådlösa inställningar på manöverpanelen (endast Epson AcuLaser CX17WF)

Du kan konfigurera trådlösa inställningar på manöverpanelen.

Viktigt:

- ❏ *Den trådlösa LAN-funktionen är ej tillgänglig beroende på regionen där inköpet gjordes.*
- ❏ *Se till att få SSID och säkerhetsinformation från en systemadministratör i förväg när du använder något annat än WPS för att konfigurera trådlösa inställningar.*
- ❏ *Kontrollera att Ethernet-kabeln har kopplats från skrivaren innan du börjar konfigurera de trådlösa inställningarna.*

Anm:

- *Innan du konfigurerar de trådlösa inställningarna på manöverpanelen, måste du ställa in de trådlösa inställningarna på datorn. För detaljer, se Guiden för trådlös nätverkkonfiguration.*
- *Mer information om specifikationerna för den trådlösa LAN-funktionen finns i ”Konfigurera trådlösa inställningar (endast Epson AcuLaser CX17WF)” på sidan 57.*

Du kan välja en metod för att konfigurera en trådlös inställning från följande:

Manuell inställning för	Åtkomstplatsnätverk
	Dator-till-dator-nätverk
Automatisk inställning med	WPS-PIN*1
	WPS-PBC*2

*1 WPS-PIN är en metod för att autentisera och registrera enheter som krävs för trådlös konfiguration, genom att mata in PIN-kod i skrivaren och datorn. Denna inställning, som görs genom åtkomstpunkten, är endast tillgänglig när åtkomstpunkterna för den trådlösa routern stöder WPS.

*2 WPS-PBC är en metod för att autentisera och registrera enheter som krävs för trådlös konfiguration, genom att trycka på knappen tilldelad på åtkomstpunkten via trådlösa routrar, och sedan utföra WPS-PBC-inställningen på manöverpanelen. Denna inställning är endast tillgänglig när åtkomstpunkten stöder WPS.

Manuell inställning

Du kan manuellt konfigurera trådlösa inställningar för att ansluta daton till en åtkomstplatsnätverk eller dator-till-dator-nätverk.

Ansluta till åtkomstplatsnätverk

För att konfigurera de trådlösa inställningarna genom en åtkomstpunkt som till exempel en trådlös router:

1. På manöverpanelen, tryck på knappen **System**.
2. Välj `Admin Menu` och tryck sedan på knappen (OK).
3. Välj `Network` och tryck sedan på knappen (OK).
4. Välj `Wireless Setup` och tryck sedan på knappen (OK).
5. Välj `Manual Setup` och tryck sedan på knappen (OK).
6. Skriv in SSID, och tryck sedan på knappen (OK).

Använd det numeriska tangentbordet för att skriva in önskat värde, och tryck på knappen ◀ eller ▶ för att flytta markören.

7. Välj `Infrastructure` och tryck sedan på knappen (OK).

8. Välj en krypteringstyp, och tryck sedan på knappen (OK).

   Viktigt:
   Se till att använda en krypteringsmetod som stöds för skydda nätverkstrafiken.

9. Skriv in WEP-nyckeln eller lösenfrasen, och tryck sedan på knappen (OK).

   Använd det numeriska tangentbordet för att skriva in önskat värde, och tryck på knappen ◀ eller ▶ för att flytta markören.

   När du väljer `WEP(64Bit)` eller `WEP(128Bit)` som krypteringsmetod i steg 8, välj en överföringsnyckel efter att ha skrivit in WEP-nyckeln.

10. Vänta några minuter tills skrivaren startar om för att upprätta det trådlösa nätverket.

11. Skriv ut en System Settings-sida från manöverpanelen.

    Se ”Skriva ut en System Settings-sida” på sidan 153.

12. Bekräfta att ”Link Quality” visas som ”Good”, ”Acceptable” eller ”Low” på rapporten.

    Anm:
    När ”Link Quality” är ”No Reception”, kontrollera om de trådlösa inställningarna är korrekt konfigurerade.

Använda ad hoc-anslutning

För att konfigurera de trådlösa inställningarna för en ad hoc-anslutning där de trådlösa enheterna kommunicerar direkt med varandra utan en åtkomstpunkt:

1. På manöverpanelen, tryck på knappen **System**.

2. Välj `Admin Menu` och tryck sedan på knappen (OK).

3. Välj `Network` och tryck sedan på knappen (OK).

4. Välj `Wireless Setup` och tryck sedan på knappen (OK).

5. Välj Manual Setup och tryck sedan på knappen (OK).

6. Skriv in SSID, och tryck sedan på knappen (OK).

   Använd det numeriska tangentbordet för att skriva in önskat värde, och tryck på knappen ◀ eller ▶ för att flytta markören.

7. Välj Ad-hoc och tryck sedan på knappen (OK).

8. Välj en krypteringstyp, och tryck sedan på knappen (OK).

   Viktigt:
   Se till att använda en krypteringsmetod som stöds för skydda nätverkstrafiken.

9. Skriv in WEP-nyckeln, och tryck sedan på knappen (OK).

   Använd det numeriska tangentbordet för att skriva in önskat värde, och tryck på knappen ◀ eller ▶ för att flytta markören.

10. Välj en överföringsnyckel.

11. Vänta några minuter tills skrivaren startar om för att upprätta det trådlösa nätverket.

12. Skriv ut en System Settings-sida från manöverpanelen.

    Se ”Skriva ut en System Settings-sida” på sidan 153.

13. Bekräfta att ”Link Quality” visas som ”Good”, ”Acceptable” eller ”Low” på rapporten.

    Anm:
    När ”Link Quality” är ”No Reception”, kontrollera om de trådlösa inställningarna är korrekt konfigurerade.

Automatisk inställning med åtkomstpunkten

Om åtkomstpunkten som till exempel en trådlös router stöder WPS, kan säkerhetsinställningar göras automatiskt.

WPS-PBC

Anm:
WPS-PBC är en metod för att autentisera och registrera enheter som krävs för trådlös konfiguration, genom att trycka på knappen tilldelad på åtkomstpunkten via trådlösa routrar, och sedan utföra WPS-PBC-inställningen på manöverpanelen. Denna inställning är endast tillgänglig när åtkomstpunkten stöder WPS.

1. På manöverpanelen, tryck på knappen **System**.
2. Välj `Admin Menu` och tryck sedan på knappen (OK).
3. Välj `Network` och tryck sedan på knappen (OK).
4. Välj `Wireless Setup` och tryck sedan på knappen (OK).
5. Välj `WPS` och tryck sedan på knappen (OK).
6. Välj `Push Button Control` och tryck sedan på knappen (OK).
7. Välj `Yes` och tryck sedan på knappen (OK).
8. Tryck in och håll ned WPS-knappen på åtkomstpunkten.
9. Vänta några minuter tills skrivaren startar om för att upprätta det trådlösa nätverket.
10. Skriv ut en System Settings-sida från manöverpanelen.

    Se ”Skriva ut en System Settings-sida” på sidan 153.

11. Bekräfta att ”Link Quality” visas som ”Good”, ”Acceptable” eller ”Low” på rapporten.

    Anm:
    När ”Link Quality” är ”No Reception”, kontrollera om de trådlösa inställningarna är korrekt konfigurerade.

WPS-PIN

Anm:
- ❏ *WPS-PIN är en metod för att autentisera och registrera enheter som krävs för trådlös konfiguration, genom att mata in PIN-kod till en skrivare och dator. Denna inställning, som görs genom åtkomstpunkten, är endast tillgänglig när åtkomstpunkterna för den trådlösa routern stöder WPS.*

❏ *Innan WPS-PIN startar, måste du mata in din PIN-kod på webbsidan för den trådlösa åtkomstpunkten. Se åtkomstpunktens handbok för detaljer.*

1. På manöverpanelen, tryck på knappen **System**.
2. Välj `Admin Menu` och tryck sedan på knappen OK.
3. Välj `Network` och tryck sedan på knappen OK.
4. Välj `Wireless Setup` och tryck sedan på knappen OK.
5. Välj `WPS` och tryck sedan på knappen OK.
6. Välj `PIN Code` och tryck sedan på knappen OK.
7. Skriv upp PIN-koden som visas på manöverpanelen.
8. Välj `Start Configuration` och tryck sedan på knappen OK.
9. Om skärmen för val av SSID, välj SSID, och tryck sedan på knappen OK.
10. Skriv in skrivarens PIN-kod på webbsidan för den trådlösa åtkomstpunkten.
11. Vänta några minuter tills skrivaren startar om för att upprätta det trådlösa nätverket.
12. Skriv ut en System Settings-sida från manöverpanelen.

    Se ”Skriva ut en System Settings-sida” på sidan 153.

13. Bekräfta att ”Link Quality” visas som ”Good”, ”Acceptable” eller ”Low” på rapporten.

    Anm:
    När ”Link Quality” är ”No Reception”, kontrollera om de trådlösa inställningarna är korrekt konfigurerade.

Installera drivrutinerna och programvaran

I följande procedur används Mac OS X 10.6 som exempel.

1. Kör *Programskivan* på Mac OS X.
2. Dubbelklicka på installationsprogrammets ikon.

3. Klicka på **Continue (Fortsätt)** på skärmen **Introduction (Introduktion)**.
4. Välj ett språk för **Software License Agreement (Licensavtal för program)**.
5. Efter att ha läst **Software License Agreement (Licensavtal för program)**, klicka på **Continue (Fortsätt)**.
6. Om du accepterar villkoren i **Software License Agreement (Licensavtal för program)**, klicka på **Agree (Godkänns)** för att fortsätta installationsprocessen.
7. Klicka på **Continue (Fortsätt)** om skärmen **Select a Destination (Välj en destination)** visas.
8. Klicka på **Install (Installera)** för att göra en standardinstallation.
9. Skriv in administratörens namn och lösenord, och klicka sedan på **OK**.
10. Klicka på **Continue (Fortsätt)**.
11. Klicka på **Restart (Starta om)** för att slutföra installationen.

Lägga till en skrivare i Mac OS X 10.5/10.6

När en USB-anslutning används

1. Stäng av skrivaren och datorn.
2. Anslut skrivaren och datorn med USB-kabeln.
3. Slå på skrivaren och datorn.
4. Visa **System Preferences (Systempreferenser)** och klicka sedan på **Print & Fax (Skrivare & fax)**.
5. Bekräfta att USB-skrivaren har lagts till i **Print & Fax (Skrivare & fax)**.

   Om USB-skrivaren inte visas, utför följande procedurer.
6. Klicka på plustecknet (**+**), och klicka sedan på **Default (Standard)**.
7. Välj skrivaren ansluten via USB från listan **Printer Name (Skrivarnamn)**.

   Name (Namn), **Location (Plats)** och **Print Using (Skriv ut med)** fylls i automatiskt.

8. Klicka på **Add (Lägg till)**.

När Bonjour används (endast Epson AcuLaser CX17NF/CX17WF)

1. Slå på skrivaren.
2. Försäkra dig om att datorn är ansluten till nätverket.

   Om du använder trådbunden anslutning, försäkra dig om att Ethernet-kabeln är ansluten mellan skrivaren och nätverket.

   Om du använder trådlös anslutning, försäkra dig om att den trådlösa anslutningen är korrekt konfigurerad på datorn och skrivaren.
3. Visa **System Preferences (Systempreferenser)** och klicka sedan på **Print & Fax (Skrivare & fax)**.
4. Klicka på plustecknet (**+**), och klicka sedan på **Default (Standard)**.
5. Välj skrivaren ansluten via Bonjour från listan **Printer Name (Skrivarnamn)**.

   Name (Namn) och **Print Using (Skriv ut med)** fylls i automatiskt.
6. Klicka på **Add (Lägg till)**.

När IP-utskrift används (endast Epson AcuLaser CX17NF/CX17WF)

1. Slå på skrivaren.
2. Försäkra dig om att datorn är ansluten till nätverket.

   Om du använder trådbunden anslutning, försäkra dig om att Ethernet-kabeln är ansluten mellan skrivaren och nätverket.

   Om du använder trådlös anslutning, försäkra dig om att den trådlösa anslutningen är korrekt konfigurerad på datorn och skrivaren.
3. Visa **System Preferences (Systempreferenser)** och klicka sedan på **Print & Fax (Skrivare & fax)**.
4. Klicka på plustecknet (**+**), och klicka sedan på **IP**.
5. Välj **Line Printer Daemon - LPD (LDP (Line Printer Daemon))** för **Protocol (Protokoll)**.

6. Skriv in IP-adressen för skrivaren i fältet **Address (Adress)**.

   Name (Namn) och **Print Using (Skriv ut med)** fylls i automatiskt.

   Anm:
   När utskriften ställs in med IP-utskrift, är fältet för könamnet tomt. Du behöver inte ange det.

7. Klicka på **Add (Lägg till)**.

Lägga till en skrivare i Mac OS X 10.4

När en USB-anslutning används

1. Stäng av skrivaren och datorn.
2. Anslut skrivaren och datorn med USB-kabeln.
3. Slå på skrivaren och datorn.
4. Starta **Printer Setup Utility (Skrivarinställning)**.

   Anm:
   *Du kan hitta **Printer Setup Utility (Skrivarinställningar)** i mappen **Utilities (Verktyg)** i **Applications (Program)**.*

5. Bekräfta att USB-skrivaren har lagts till i **Print List (Skrivarlista)**.

   Om USB-skrivaren inte visas, utför följande procedurer.

6. Klicka på **Add (Lägg till)**.
7. Klicka på **Default Browser (Förvald bläddrare)** i dialogrutan **Printer Browser (Utskrifter)**.
8. Välj skrivaren ansluten via USB från listan **Printer Name (Skrivarnamn)**.

   Name (Namn), **Location (Plats)** och **Print Using (Skriv ut med)** fylls i automatiskt.

9. Klicka på **Add (Lägg till)**.

När Bonjour används (endast Epson AcuLaser CX17NF/CX17WF)

1. Slå på skrivaren.

2. Försäkra dig om att datorn är ansluten till nätverket.

   Om du använder trådbunden anslutning, försäkra dig om att Ethernet-kabeln är ansluten mellan skrivaren och nätverket.

   Om du använder trådlös anslutning, försäkra dig om att den trådlösa anslutningen är korrekt konfigurerad på datorn och skrivaren.

3. Starta **Printer Setup Utility (Skrivarinställning)**.

   Anm:
   *Du kan hitta **Printer Setup Utility (Skrivarinställningar)** i mappen **Utilities (Verktyg)** i **Applications (Program)**.*

4. Klicka på **Add (Lägg till)**.

5. Klicka på **Default Browser (Förvald bläddrare)** i dialogrutan **Printer Browser (Utskrifter)**.

6. Välj skrivaren ansluten via Bonjour från listan **Printer Name (Skrivarnamn)**.

   Name (Namn) och **Print Using (Skriv ut med)** fylls i automatiskt.

7. Klicka på **Add (Lägg till)**.

När IP-utskrift används (endast Epson AcuLaser CX17NF/CX17WF)

1. Slå på skrivaren.

2. Försäkra dig om att datorn är ansluten till nätverket.

   Om du använder trådbunden anslutning, försäkra dig om att Ethernet-kabeln är ansluten mellan skrivaren och nätverket.

   Om du använder trådlös anslutning, försäkra dig om att den trådlösa anslutningen är korrekt konfigurerad på datorn och skrivaren.

3. Starta **Printer Setup Utility (Skrivarinställning)**.

   Anm:
   *Du kan hitta **Printer Setup Utility (Skrivarinställningar)** i mappen **Utilities (Verktyg)** i **Applications (Program)**.*

4. Klicka på **Add (Lägg till)**.

5. Klicka på **IP Printer (IP-skrivare)** i dialogrutan **Printer Browser (Utskrifter)**.

6. Välj **Line Printer Daemon - LPD (LDP (Line Printer Daemon))** för **Protocol (Protokoll)**.

7. Skriv in IP-adressen för skrivaren i fältet **Address (Adress)**.

   Name (Namn) och **Print Using (Skriv ut med)** fylls i automatiskt.

   Anm:
   När utskriften ställs in med IP-utskrift, är fältet för könamnet tomt. Du behöver inte ange det.

8. Klicka på **Add (Lägg till)**.

Kapitel 5

Grundläggande om utskrifter

Om utskriftsmaterial

Användning av papper som inte är lämpat för skrivaren kan orsaka pappersstopp, problem med utskriftskvaliteten, eller skrivarfel. För att få bästa resultat med skrivaren, rekommenderar vi att du endast använder papper som beskrivs i detta avsnitt.

När annat papper än det som rekommenderas ska användas, kontakta den lokala Epson-representanten eller en auktoriserad återförsäljare.

Riktlinjer för användning av utskriftsmaterial

Skrivarens fack är anpassat för olika pappersstorlekar och -typer och andra specialmaterial. Följ dessa riktlinjer när du lägger i papper och material:

- ❏ Kuvert kan användas för utskrift från universalarkmataren (MPF) och den prioriterade arkinskjutaren (PSI).
- ❏ Böj och lufta papper eller annat specialmaterial innan det läggs i facket.
- ❏ Skriv inte ut på etikettark med en eller flera borttagna etiketter.
- ❏ Använd endast papperskuvert. Använd inte kuvert med fönster, metallklämmor eller gummering med avdragbara täckremsor.
- ❏ Skriv bara ut på ena sidan av kuvertet.
- ❏ Vid utskrift på kuvert kan dessa bli något skrynkliga och buktande.
- ❏ Lägg inte i för mycket i facket. Lägg inte i papper ovanför maxstrecket på insidan av styrskenan för pappersbredd.
- ❏ Justera styrskenorna för pappersbredd så att de passar pappersstorleken.
- ❏ Om det ofta inträffar pappersstopp eller att det skrynklas, använd papper eller annat material från en ny förpackning.

Varning:
Använd inte ledande papper som till exempel origamipapper, karbonpapper eller ledande bestruket papper. När pappersstopp uppstår, kan det orsaka kortslutning och slutligen en brandolycka.

Se även:

- *”Lägga i utskriftsmaterial i universalarkmataren (MPF)” på sidan 122*
- *”Lägga i utskriftsmaterial i den prioriterade arkinskjutaren (PSI)” på sidan 130*
- *”Lägga i kuvert i universalarkmataren (MPF)” på sidan 128*
- *”Lägga i kuvert i den prioriterade arkinskjutaren (PSI)” på sidan 133*
- *”Skriva ut på papper med anpassad storlek” på sidan 150*

Riktlinjer för Automatisk dokumentmatare (ADF) (endast Epson AcuLaser CX17NF/CX17WF)

ADF är anpassad för följande originalstorlekar:

- Bredd: 148–215,9 mm
- Längd: 210–355,6 mm

Vikter som kan användas: 60–105 gm².

Följ dessa riktlinjer när originaldokument läggs i ADF:

- Lägg i dokument vända uppåt så att överkanten på dokumentet går in i skrivaren först.
- Placera endast lösa pappersblad i ADF.
- Justera dokumentstöden så att de ligger emot dokumenten.
- För in papper i dokumentmatarfacket endast när bläcket på papperet är fullständigt torrt.

❏ Lägg inte i dokument ovanför påfyllningslinjen MAX. Du kan lägga i upp till 15 ark 64 gm² dokument.

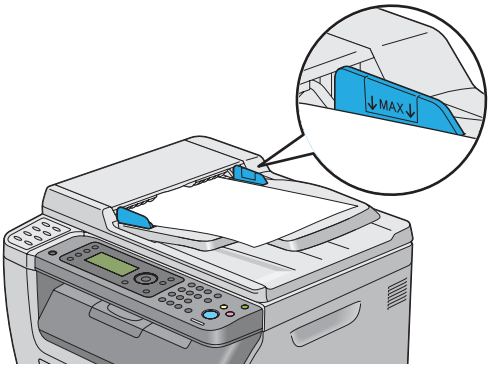

Anm:
Du kan inte lägga i följande dokument i ADF. Se till att placera dem på dokumentglaset.

	Krökta original		Hålslaget papper
	Tunna original		Vikta, skrynkliga eller sönderrivna original
	Klippta och påklistrade original		Karbonpapper

Utskriftsmaterial som kan skada skrivaren

Skrivaren har konstruerats för användning av olika typer av material för utskriftsjobb. Vissa material kan dock orsaka dålig utskriftskvalitet, fler pappersstopp, eller skada skrivaren.

Bland olämpliga material ingår:

❏ Ojämna eller porösa material

❏ Material av plast

❏ Papper som har vikts eller skrynklats

❏ Papper med häftklamrar

❏ Kuvert med fönster eller metallklämmor

❏ Vadderade kuvert

- ❏ Glättat eller bestruket papper ej avsett för laserskrivare
- ❏ Perforerat material

Varning:
Använd inte ledande papper som till exempel origamipapper, karbonpapper eller ledande bestruket papper. När pappersstopp uppstår, kan det orsaka kortslutning och slutligen en brandolycka.

Riktlinjer för förvaring av utskriftsmaterial

Att tillhandhålla goda förvaringsförhållanden för papper och annat material bidrar till optimal utskriftskvalitet.

- ❏ Förvara utskriftsmaterial på en mörk, sval och relativt torr plats. De flesta pappersvaror tar lätt skada av ultraviolett (UV) och synligt ljus. UV-strålning, som avges från solen och lysrör, är särskilt skadligt för pappersvaror. Exponeringens intensitet och varaktighet av synligt ljus på pappersvaror skall minskas så mycket som möjligt.
- ❏ Temperatur och relativ fuktighet ska hållas konstant.
- ❏ Undvik vindsutrymmen, kök, garage och källare för att förvara utskriftsmaterial.
- ❏ Förvara utskriftsmaterial plant. Utskriftsmaterial ska förvaras på pallar eller hyllor, i kartonger eller skåp.
- ❏ Undvik att ha mat eller drycker inom samma område som utskriftsmaterial förvaras eller hanteras.
- ❏ Öppna inte förseglade pappersförpackningar förrän det är dags att lägga det skrivaren. Låt papper ligga i originalförpackningen. De flesta färdigskurna papperstyperna på marknaden har ett omslag som har en invändig yta som hindrar pappret att torka ut eller dra till sig fukt.
- ❏ Låt materialet ligga kvar i påsen tills det skall användas; lägg tillbaka material som inte används i påsen och återförsegla den som skydd. En del specialmaterial ligger förpackade i återförslutningsbara plastpåsar.

Utskriftsmaterial som stöds

Användning av olämpligt utskriftsmaterial kan leda till pappersstopp, dålig utskriftskvalitet och att skrivaren skadas. För att använda funktionerna i denna skrivare effektivt, använd det föreslagna utskriftsmaterial som rekommenderas här.

Viktigt:
Tonern kan släppa från utskriftsmaterialet, om det blir blött av vatten, regn, ånga och så vidare. Kontakta den lokala Epson-representanten eller en auktoriserad återförsäljare för närmare information.

Utskriftsmaterial som kan användas

Typerna av utskriftsmaterial som kan användas i denna skrivare är de följande:

Pappersstorlek	A4 SEF (210 × 297 mm) B5 SEF (182 × 257 mm) A5 SEF (148 × 210 mm) Letter SEF (8,5 × 11 tum) Legal SEF (8,5 × 14 tum) Folio SEF (8,5 × 13 tum) Executive SEF (7,25 × 10,5 tum) C5 SEF (162 × 229 mm) Monarch SEF (3,875 × 7,5 tum) Monarch LEF (7,5 × 3,875 tum)* Com 10 SEF (4,125 × 9,5 tum) DL (E65) SEF (110 × 220 mm) DL LEF (220 × 110 mm)* Anpassad storlek: Bredd: 76,2–215,9 mm Längd: 127–355,6 mm
Papperstyp	Vanligt papper Bond Tunn kortpapp Tunn glättad kortpapp Kuvert Etiketter Returpapper

Påfyllningskapacitet	Universalarkmatare (MPF): 150 ark standardpapper Prioriterad arkinskjutare (PSI): 10 ark standardpapper

* Monarch och DL kan användas för LEF med fliken öppen.

Anm:

- *SEF och LEF indikerar pappersmatningsriktningen; SEF betyder matning kortsida (short-edge feed). LEF betyder matning långsida (long-edge feed).*
- *Använd endast utskriftsmaterial för laserskrivare. Använd inte papper för bläckstråleskrivare i denna skrivare.*

Se även:

- *”Lägga i utskriftsmaterial i universalarkmataren (MPF)” på sidan 122*
- *”Lägga i utskriftsmaterial i den prioriterade arkinskjutaren (PSI)” på sidan 130*
- *”Lägga i kuvert i universalarkmataren (MPF)” på sidan 128*
- *”Lägga i kuvert i den prioriterade arkinskjutaren (PSI)” på sidan 133*

Utskrift på utskriftsmaterial som skiljer sig från pappersstorleken och papperstypen vald i skrivardrivrutinen kan leda till pappersstopp. För att garantera att utskriften blir korrekt, välj korrekt pappersstorlek och papperstyp.

Påfyllning utskriftsmaterial

Att lägga i utskriftsmaterialet rätt i skrivaren hjälper till att förhindra pappersstopp och garanterar problemfri utskrift.

Innan du lägger i utskriftsmaterial, identifiera den rekommenderade utskriftssidan för utskriftsmaterialet. Denna information brukar stå på utskriftsmaterialets förpackning.

Anm:
Efter att ha lagt i papper i mataren, specificera samma papperstyp på manöverpanelen.

Kapacitet

MPF klarar:

- 150 ark standardpapper

- ❏ 16,2 mm tjockt papper
- ❏ Ett ark bestruket papper
- ❏ Fem kuvert
- ❏ 16,2 mm etiketter

PSI klarar:

- ❏ 10 ark standardpapper eller ett ark av annat papper

Utskriftsmaterial mått

Både MPF och PSI accepterar utskriftsmaterial inom följande mått:

- ❏ Bredd: 76,2–215,9 mm
- ❏ Längd: 127–355,6 mm

Lägga i utskriftsmaterial i universalarkmataren (MPF)

Anm:

- ❏ *För att undvika pappersstopp, ta inte bort den prioriterade arkinskjutaren (PSI) medan utskriften pågår.*
- ❏ *Använd endast utskriftsmaterial för laserskrivare. Använd inte papper för bläckstråleskrivare i denna skrivare.*

1. Öppna frontluckan.

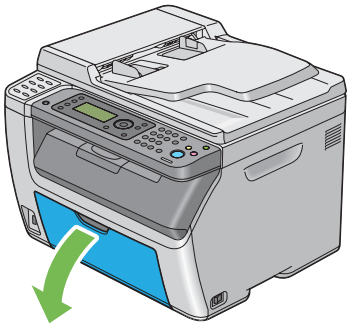

Anm:
När du använder MPF för första gången, öppna frontluckan genom att dra ut instruktionsbladet.

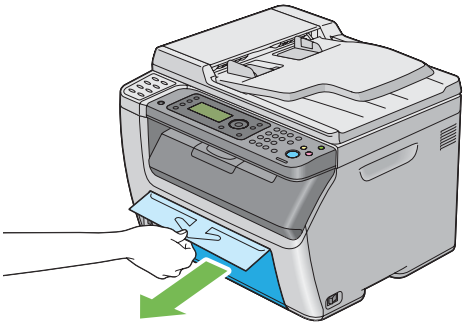

2. Dra ut PSI.

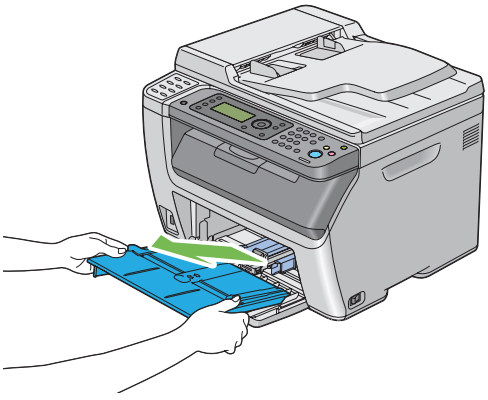

Anm:
- ❏ *När du använder MPF för första gången, ta bort instruktionsbladet som sitter på PSI med tejp.*
- ❏ *Läs instruktionsbladet innan du använder PSI.*

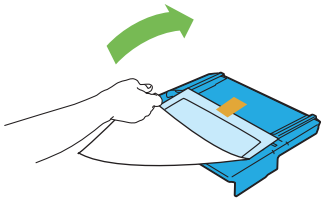

3. Dra skjutreglaget framåt tills det tar stopp.

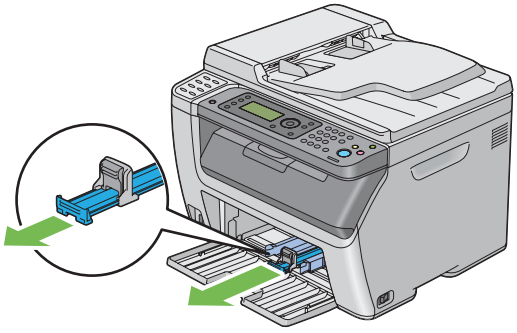

4. Dra längdstyrskenan framåt tills det tar stopp.

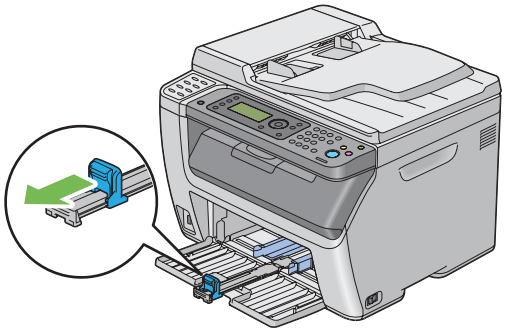

5. Justera styrguiderna för pappersbredd till den största bredden.

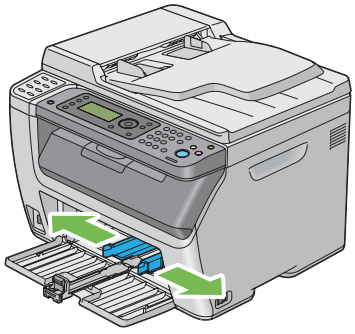

6. Innan du lägger i utskriftsmaterial, böj arken fram och tillbaka, och lufta dem sedan. Räta till kanterna på bunten mot ett jämnt underlag.

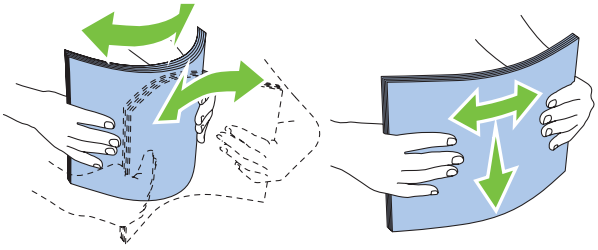

7. Lägg i utskriftsmaterial i MPF med överkanten först och med den rekommenderade utskriftssidan vänd uppåt.

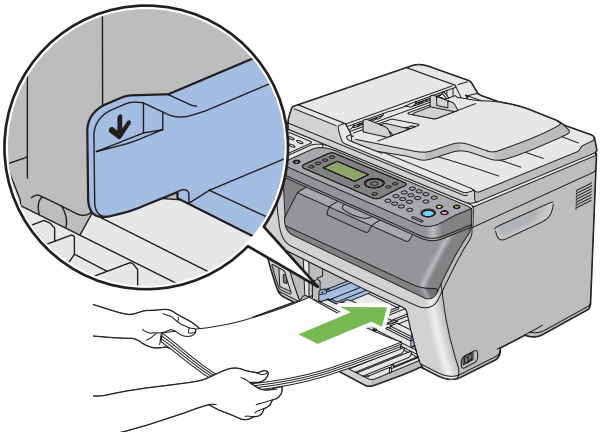

8. Justera styrskenorna för pappersbredd tills de ligger lätt emot kanterna på bunten av utskriftsmaterial.

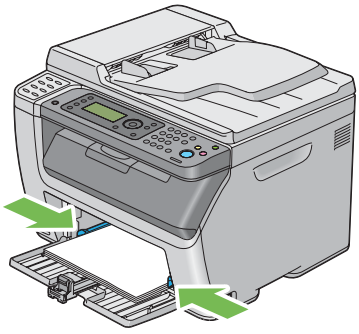

9. Skjut längdstyrskenan mot skrivaren tills den vidrör utskriftsmaterialet.

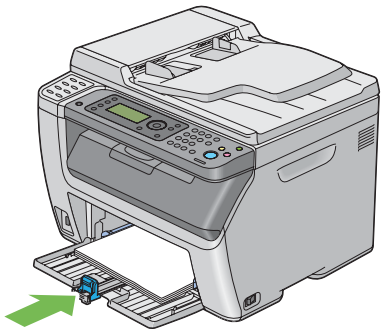

Anm:
Beroende på storleken på utskriftsmaterialet, skjut först skjutreglaget bakåt tills det tar stopp, greppa sedan längdstyrskenan och skjut den bakåt tills den vidrör utskriftsmaterialet.

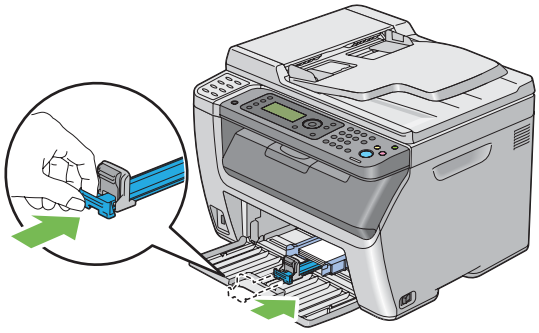

10. För in PSI i skrivaren och justera sedan PSI mot markeringen på MPF.

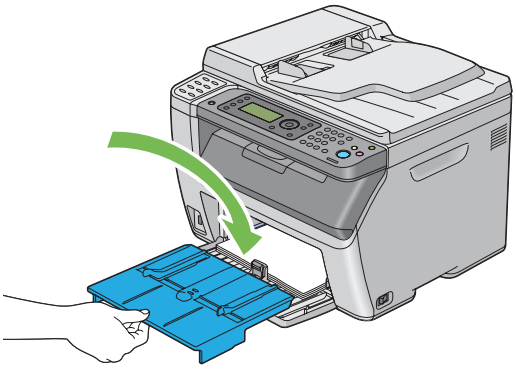

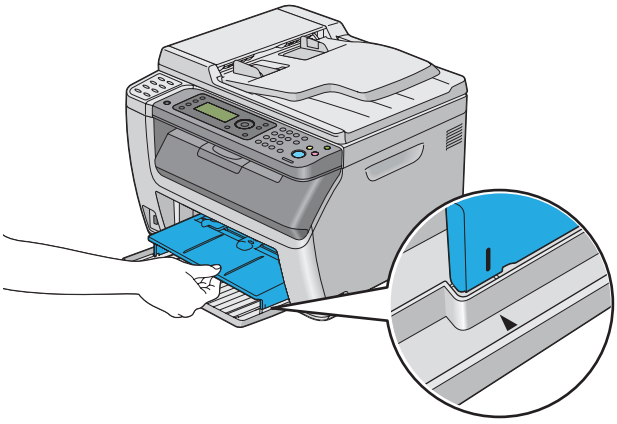

11. Välj papperstypen från skrivardrivrutinen om det ilagda utskriftsmaterialet inte är vanligt papper. Om ett användarspecificerat utskriftsmaterial läggs i MPF, måste du specificera pappersstorleksinställningen med skrivardrivrutinen.

    Anm:
    För mer information om inställning av pappersstorlek och typ i skrivardrivrutinen, hänvisar till hjälpen som finns för skrivardrivrutinen.

Anm:
För papper av standardstorlek, justera först längdstyrskenorna och styrskenorna för pappersbredd och ange sedan papperet.

Lägga i kuvert i universalarkmataren (MPF)

Anm:
När du skriver ut på kuvert, se till att specificera kuvertinställningen i skrivardrivrutinen. Om det inte specificeras kommer utskriftsbilden att roteras 180 grader.

När kuvert Com 10, DL (E65) eller Monarch läggs i

Lägg i kuvert med sidan som utskriften ska göras på vänd uppåt, fliksidan vänd nedåt, och fliken vänd åt höger.

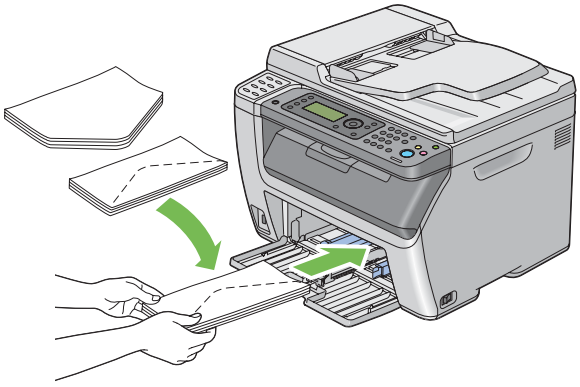

Om du vill förhindra att DL (E65) och Monarch skrynklas, rekommenderar vi att de läggs i med utskriftssidan vänd uppåt, fliken öppnad, och vänd mot dig.

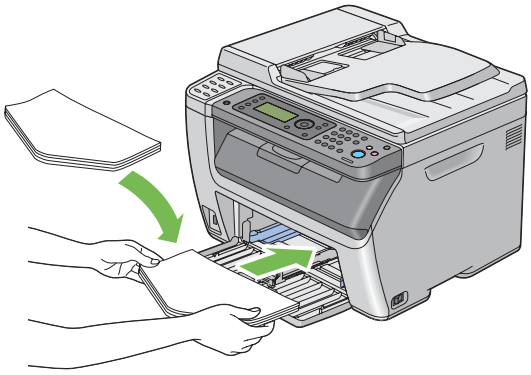

Anm:
När du lägger i kuvert med matning från långsidan (LEF), se till att ange den liggande orienteringen i skrivardrivrutinen.

När C5 läggs i

Lägg i kuvert med sidan som utskriften ska göras på vänd uppåt, fliken öppnad, och vänd mot dig.

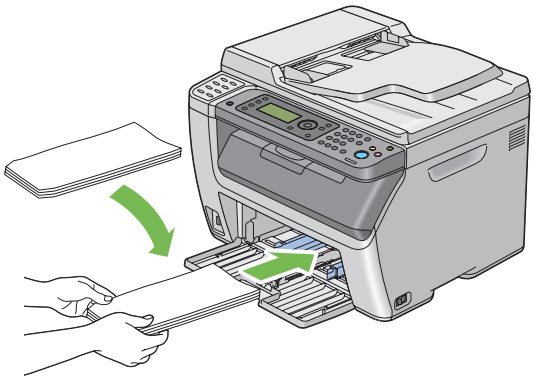

Viktigt:
Använd aldrig kuvert med fönster eller bestrukna foder. Det leder till pappersstopp och kan orsaka skada på skrivaren.

Anm:
- *Om du inte lägger i kuvert i MPF direkt efter att de har tagits ut ur förpackningen, kan de buktas upp. För att undvika pappersstopp bör du platta till dem enligt bilden nedan innan du lägger i dem i MPF.*

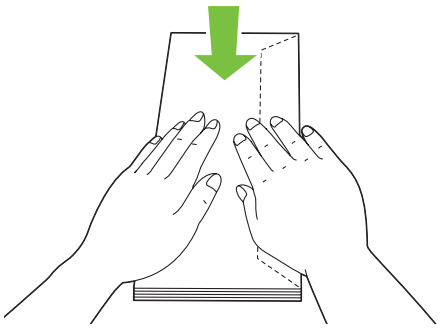

❏ *Om kuverten fortfarande inte matas fram ordentligt kan du böja fliken på kuverten lite som på bilden.*
Böjningen ska vara 5 mm eller mindre.

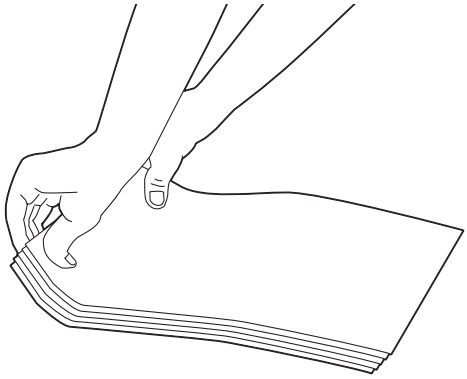

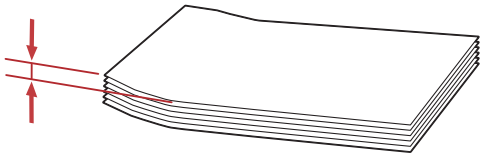

❏ *För att bekräfta rätt orientering för alla utskriftsmaterial, till exempel kuvert, se anvisningarna på Envelope/Paper Setup Navigator i skrivardrivrutinen.*

Lägga i utskriftsmaterial i den prioriterade arkinskjutaren (PSI)

Anm:

❏ *För att undvika pappersstopp, ta inte bort PSI medan utskriften pågår.*

❏ *Använd endast utskriftsmaterial för laserskrivare. Använd inte papper för bläckstråleskrivare i denna skrivare.*

1. Öppna frontluckan.

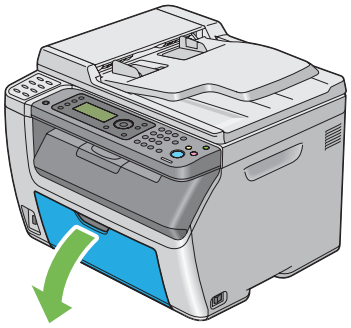

2. Skjut PSI framåt, och justera sedan PSI mot markeringen på MPF.

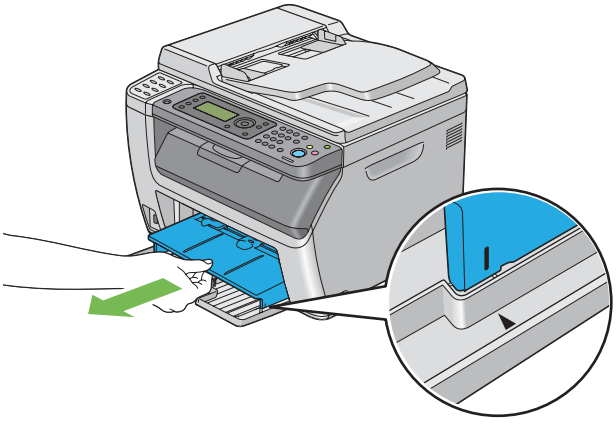

3. Justera styrguiderna för pappersbredd till den största bredden.

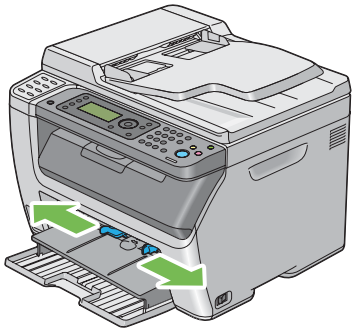

4. Innan du lägger i utskriftsmaterial, böj arken fram och tillbaka, och lufta dem sedan. Räta till kanterna på bunten mot ett jämnt underlag.

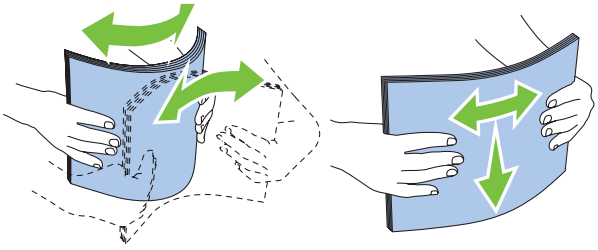

5. Lägg i utskriftsmaterial i PSI med överkanten först och med den rekommenderade utskriftssidan vänd uppåt.

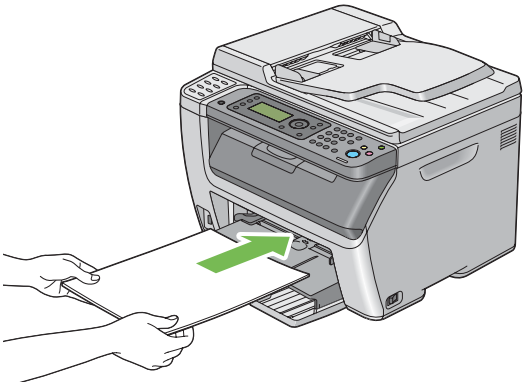

6. Justera styrskenorna för pappersbredd tills de ligger lätt emot kanterna på bunten av utskriftsmaterial.

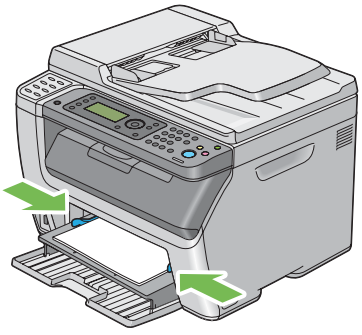

7. Välj papperstypen från skrivardrivrutinen om det ilagda utskriftsmaterialet inte är vanligt papper. Om ett användarspecificerat utskriftsmaterial läggs i PSI, måste du specificera pappersstorleksinställningen med skrivardrivrutinen.

Anm:
För mer information om inställning av pappersstorlek och typ i skrivardrivrutinen, hänvisar till hjälpen som finns för skrivardrivrutinen.

Lägga i kuvert i den prioriterade arkinskjutaren (PSI)

Anm:
- ❏ *Se till att skjuta in kuvertet helt tills det tar stopp. Annars kommer utskriftsmaterial som ligger i MPF att matas fram.*
- ❏ *När du skriver ut på kuvert, se till att specificera kuvertinställningen i skrivardrivrutinen. Om det inte specificeras kommer utskriftsbilden att roteras 180 grader.*

När kuvert Com 10, DL (E65) eller Monarch läggs i

Lägg i kuvertet med sidan som utskriften ska göras på vänd uppåt, fliksidan vänd nedåt, och fliken vänd åt höger.

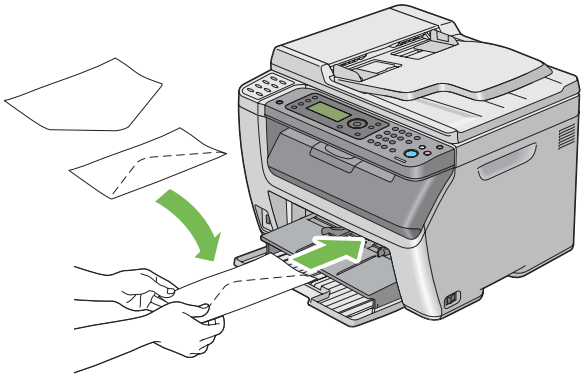

När C5 läggs i

Lägg i kuvertet med sidan som utskriften ska göras på vänd uppåt, fliken öppnad, och vänd mot dig.

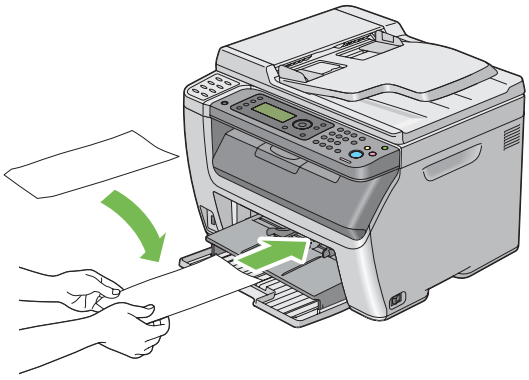

Viktigt:
Använd aldrig kuvert med fönster eller bestrukna foder. Det leder till pappersstopp och kan orsaka skada på skrivaren.

Anm:
- *Om du inte lägger i kuvert i PSI direkt efter att de har tagits ut ur förpackningen, kan de buktas upp. För att undvika pappersstopp bör du platta till dem enligt bilden nedan innan du lägger i dem i PSI.*

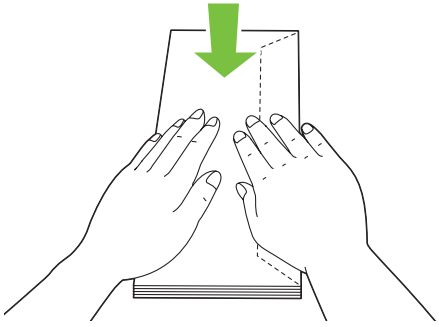

❏ *Om kuverten fortfarande inte matas fram ordentligt kan du böja fliken på kuverten lite som på bilden.*
Böjningen ska vara 5 mm eller mindre.

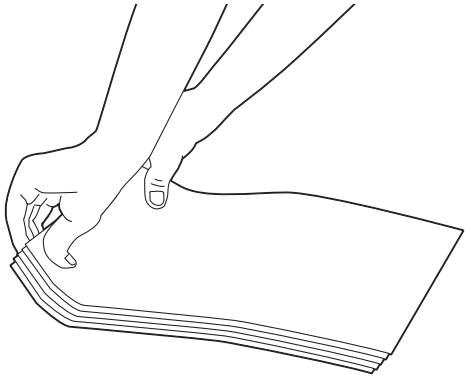

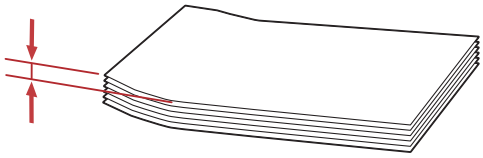

❏ *För att bekräfta rätt orientering för alla utskriftsmaterial, till exempel kuvert, se anvisningarna på Envelope/Paper Setup Navigator i skrivardrivrutinen.*

Manuell dubbelsidig utskrift (endast Windows skrivardrivrutin)

Anm:
När papperet som används för utskrift är böjt, räta ut papperet och för sedan in det i mataren.

När du startar manuell dubbelsidig utskrift, visas instruktionsfönstret. Observera att fönstret inte kan öppnas igen när det en gång har stängts. Stäng inte fönstret förrän dubbelsidig utskrift är klar.

Operationer på datorn

I följande procedur används Microsoft® Windows® XP WordPad som exempel.

Anm:
Hur man tar fram skrivarens dialogruta ***Properties (Egenskaper)/Printing Preferences (Utskriftsinställningar)*** *varierar beroende på programvaran. Vi hänvisar till handboken för respektive programvara.*

1. Från menyn **File (Arkiv)**, välj **Print (Skriv ut)**.

2. Välj skrivaren från listrutan **Select Printer (Välj skrivare)**, och klicka sedan på **Preferences (Inställningar)**.

   Fliken **Paper/Output** på **Printing Preferences (Utskriftsinställningar)** öppnas.

3. Från **Duplex**, välj antingen **Flip on Short Edge** eller **Flip on Long Edge** för att definiera hur sidor med dubbelsidig utskrift ska bindas.

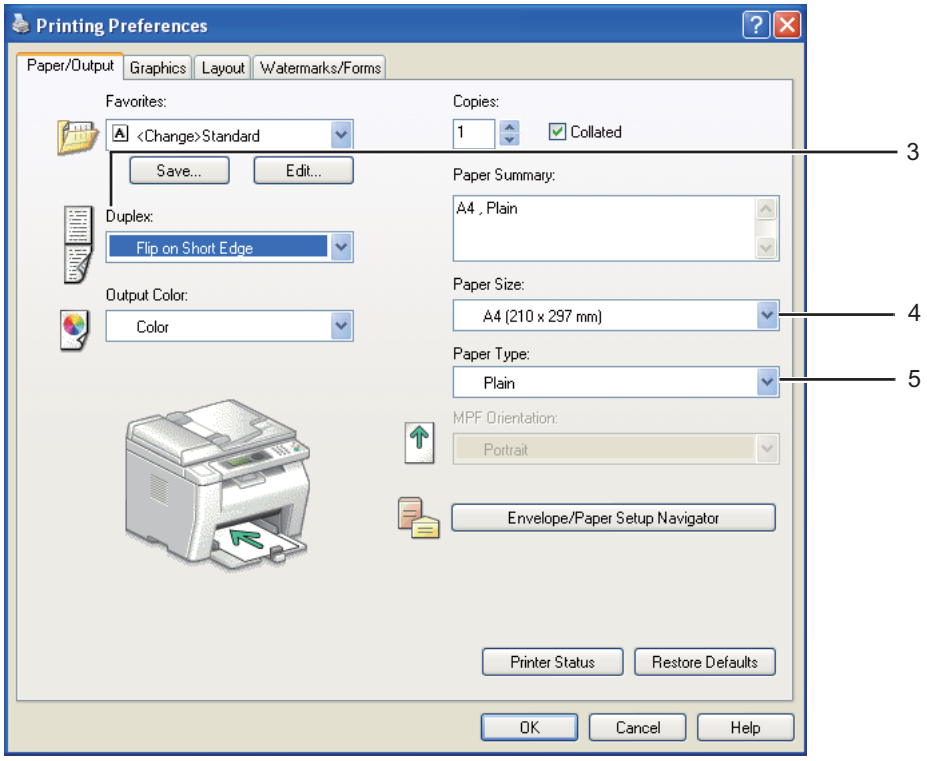

4. Från **Paper Size**, välj storleken på dokumentet som ska skrivas ut.

5. Från **Paper Type**, välj papperstypen som ska användas.

6. Klicka på **OK** för att stänga dialogrutan **Printing Preferences (Utskriftsinställningar)**.

7. Klicka på **Print (Skriv ut)** i dialogrutan **Print (Skriv ut)** för att påbörja utskriften.

Viktigt:
När du startar manuell dubbelsidig utskrift, visas instruktionsfönstret. Observera att fönstret inte kan öppnas igen när det en gång har stängts. Stäng inte fönstret förrän dubbelsidig utskrift är klar.

Lägga i utskriftsmaterial i universalarkmataren (MPF)

1. Skriv först ut jämna sidor (baksidor).

   För ett sexsidigt dokument, skrivs baksidor ut i ordningen sida 6, sida 4, sedan sida 2.

   Data-LED:n blinkar och meddelandet `Insert Output to Tray` visas på LCD-panelen när utskriften av de jämna sidorna är klar.

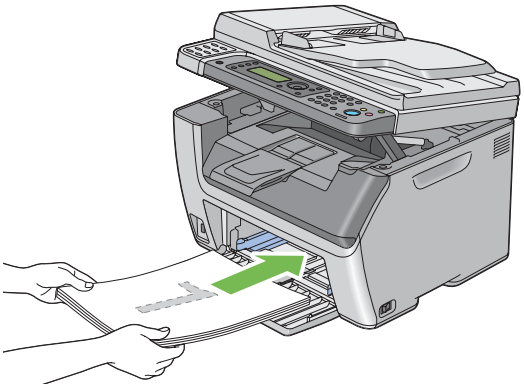

2. När utskriften av de jämna sidorna är klar, ta bort pappersbunten från det mellersta utmatningsfacket.

   Anm:
   Utskrifter som är buckliga eller böjda kan orsaka pappersstopp. Räta ut dem innan de läggs i.

3. Bunta utskrifterna och lägg i dem som de är (med den tomma sidan uppåt) i MPF, och tryck sedan på knappen (OK).

Sidorna skrivs ut i ordningen sida 1 (baksidan av sida 2), sida 3 (baksidan av sida 4), och sedan sida 5 (baksidan av sida 6).

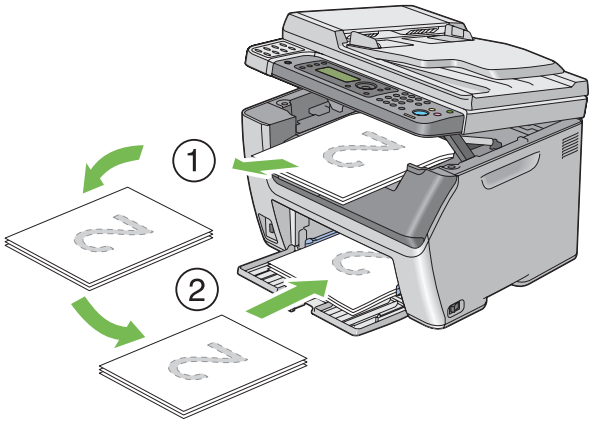

Anm:
Utskrift på båda sidor av pappret går inte om dokumentet innehåller olika pappersstorlekar.

Lägga i utskriftsmaterial i den prioriterade arkinskjutaren (PSI)

1. Skriv först ut jämna sidor (baksidor).

   För ett sexsidigt dokument, skrivs baksidor ut i ordningen sida 6, sida 4, sedan sida 2.

   Data-LED:n blinkar och meddelandet `Insert Output to Tray` visas på LCD-panelen när utskriften av de jämna sidorna är klar.

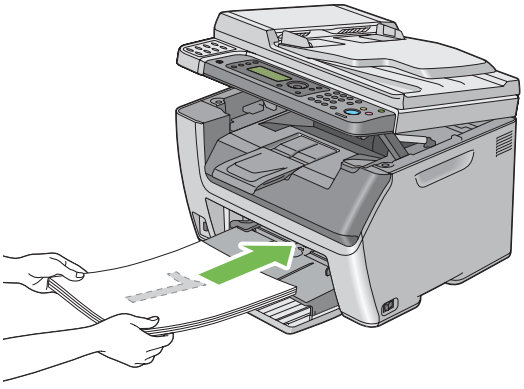

2. När utskriften av de jämna sidorna är klar, ta bort pappersbunten från det mellersta utmatningsfacket.

Anm:
Utskrifter som är buckliga eller böjda kan orsaka pappersstopp. Räta ut dem innan de läggs i.

3. Bunta utskrifterna och lägg i dem som de är (med den tomma sidan uppåt) i PSI, och tryck sedan på knappen OK.

   Sidorna skrivs ut i ordning sida 1 (baksidan av sida 2), sida 3 (baksidan av sida 4), och sedan sida 5 (baksidan av sida 6).

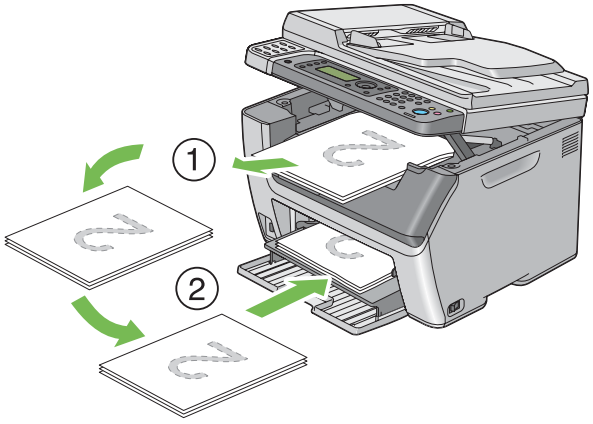

Anm:
Utskrift på båda sidor av pappret går inte om dokumentet innehåller olika pappersstorlekar.

Använda utmatningsfackets förlängningsdel

Utmatningsfackets förlängningsdel är konstruerat att förhindra utskriftsmaterial från att falla från skrivaren när utskriftsjobbet är klart.

Se till att utmatningsfackets förlängningsdel är fullt utdragen före utskrift av dokument av större format.

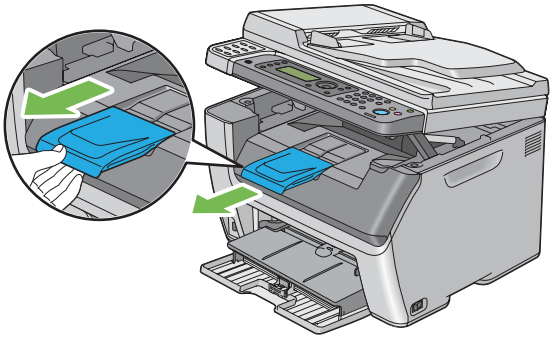

Anm:
När du tar ut kuvert eller utskriftsmaterial av mindre storlek från det mellersta utmatningsfacket, lyft upp skannern.

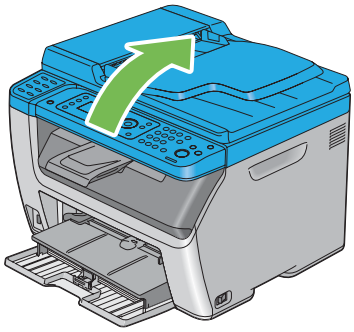

Ställa in pappersstorlekar och -typer

Vid laddning av utskriftsmaterial, ställ in pappersstorleken och -typen på manöverpanelen före utskrift.

I detta beskrivs hur man ställer in pappersstorleken och -typen på manöverpanelen.

Se även:
”Att förstå skrivarmenyerna” på sidan 256

Ställa in pappersstorlekar

1. Tryck på knappen **System**.
2. Välj `Tray Settings` och tryck sedan på knappen OK.
3. Välj `MPF` och tryck sedan på knappen OK.
4. Välj `Paper Size` och tryck sedan på knappen OK.
5. Välj rätt pappersstorlek för det ilagda utskriftsmaterialet, och tryck sedan på knappen OK.

Ställa in papperstyper

Viktigt:
Papperstypinställningar måste motsvara de för det faktiska utskriftsmaterialet ilagt i facket. Annars kan det inträffa problem med utskriftskvaliteten.

1. Tryck på knappen **System**.
2. Välj `Tray Settings` och tryck sedan på knappen OK.
3. Välj `MPF` och tryck sedan på knappen OK.
4. Välj `Paper Type` och tryck sedan på knappen OK.
5. Välj rätt papperstyp för det ilagda utskriftsmaterialet, och tryck sedan på knappen OK.

Skriva ut

Detta avsnitt tar upp hur man skriver ut dokument från skrivaren och hur man avbryter ett jobb.

Skriva ut från datorn

Installera skrivardrivrutinen för att använda alla funktioner i skrivaren. När du väljer **Print (Skriv ut)** från en applikation, öppnas ett fönster som representerar skrivardrivrutinen. Välj lämpliga inställningar för filen som ska skrivas ut. Utskriftsinställningar valda från drivrutinen har företräde framför menyinställningarna som valts från manöverpanelen eller Verktyg för skrivarinställning.

Genom att klicka på **Properties (Egenskaper)**/**Preferences (Inställningar)** från den initiala dialogrutan **Print (Utskrift)** kan du ändra utskriftsinställningarna. Om du inte känner till en funktion i skrivardrivrutinens fönster, öppna Hjälpen för mer information.

I följande procedur används Windows XP WordPad som exempel.

För att skriva ut ett jobb från en applikation:

1. Öppna filen som du vill skriva ut.
2. Från menyn **File (Arkiv)**, välj **Print (Skriv ut)**.

3. Verifiera att den rätta skrivaren är vald i dialogrutan. Modifiera utskriftsinställningarna efter behov (som till exempel de sidor som du vill skriva ut eller antalet kopior).

4. För att justera utskriftsinställningar som inte är tillgängliga från den första skärmen, som till exempel **Paper Size**, **Paper Type** eller **MPF Orientation**, klicka på **Preferences (Inställningar)**.

   Dialogrutan **Printing Preferences (Utskriftsinställningar)** öppnas.

5. Ange skrivarinställningarna. För mer information, klicka på **Help**.

6. Klicka på **OK** för att stänga dialogrutan **Printing Preferences (Utskriftsinställningar)**.

7. Klicka på **Print (Skriv ut)** för att skicka jobbet till den valda skrivaren.

Avbryta ett utskriftsjobb

Det finns flera sätt för att avbryta ett utskriftsjobb.

Avbryta från manöverpanelen

För att avbryta ett jobb efter att det har börjat skrivas ut:

1. Tryck på (**Stop**)-knappen.

   Anm:
   Utskriften avbryts endast för det aktuella jobbet. Alla följande jobb fortsätter att skrivas ut.

Avbryta ett jobb från datorn (Windows)

Avbryta ett jobb från Aktivitetsfältet

När du skickar ett jobb för utskrift, visas en liten skrivarikon i högra hörnet av aktivitetsfältet.

1. Dubbelklicka på skrivarikonen.

   En lista över utskriftsjobb visas i skrivarfönstret.

2. Välj jobbet som du vill avbryta.

3. Tryck på **Delete**-tangenten.

4. Klicka på **Yes (Ja)** i dialogrutan **Printers (Skrivare)** för att avbryta ett utskriftsjobb.

Avbryta ett jobb från Skrivbordet

1. Minimera alla program så att skrivbordet kommer fram.

   Klicka på **start** — **Printers and Faxes (Skrivare och fax)** (för Windows XP).

   Klicka på **Start** — **Printers and Faxes (Skrivare och fax)** (för Windows Server® 2003).

   Klicka på **Start** — **Devices and Printers (Enheter och skrivare)** (för Windows 7 och Windows Server 2008 R2).

   Klicka på **Start** — **Control Panel (Kontrollpanelen)** — **Hardware and Sound (Maskinvara och ljud)** — **Printers (Skrivare)** (för Windows Vista® och Windows Server 2008).

   En lista över tillgängliga skrivare visas.

2. Dubbelklicka på skrivaren du valde när du skickade jobbet.

   En lista över utskriftsjobb visas i skrivarfönstret.

3. Välj jobbet som du vill avbryta.

4. Tryck på **Delete**-tangenten.

5. Klicka på **Yes (Ja)** i dialogrutan **Printers (Skrivare)** för att avbryta ett utskriftsjobb.

Direktutskrift med USB-lagringsenhet

Funktionen Print From USB Memory ger möjlighet att skriva ut PDF, TIFF eller JPEG-filer som är skannade och lagrade i ett USB-minne genom att använda funktionen Scan to USB Memory i Epson AcuLaser CX17-serien.

För att skriva ut en fil i en USB-lagringsenhet:

1. Sätt i USB-lagringsenheten i den främre USB-porten på skrivaren.

   `USB Memory` visas.

2. Välj `Print From` och tryck sedan på knappen (OK).

`Select Document` visas.

3. Välj önskad fil, och tryck sedan på knappen (OK).

4. Välj utskriftsalternativ efter behov.

5. Tryck på (**Start**)-knappen.

   Anm:
   Du kan skriva ut filer som skannats och lagrats med funktionen Scan to USB Memory. Endast filer som skannas av Epson AcuLaser CX17-serien kan skrivas ut korrekt.

Välja utskriftsalternativ

Välja utskriftsinställningar (Windows)

Utskriftsinställningar kontrollerar alla utskriftsjobb, såvida du inte åsidosätter dem uttryckligen för ett jobb. Om du till exempel vill använda dubbelsidig utskrift för de flesta jobben, ange detta alternativ i utskriftsinställningar.

För att välja utskriftsinställningar:

1. Klicka på **start** — **Printers and Faxes (Skrivare och fax)** (för Windows XP).

   Klicka på **Start** — **Printers and Faxes (Skrivare och fax)** (för Windows Server 2003).

   Klicka på **Start** — **Devices and Printers (Enheter och skrivare)** (för Windows 7 och Windows Server 2008 R2).

   Klicka på **Start** — **Control Panel (Kontrollpanelen)** — **Hardware and Sound (Maskinvara och ljud)** — **Printers (Skrivare)** (för Windows Vista och Windows Server 2008).

   En lista över tillgängliga skrivare visas.

2. Högerklicka på ikonen för skrivaren, och välj sedan **Printing Preferences (Utskriftsinställningar)**.

   Skrivarens skärm **Printing Preferences (Utskriftsinställningar)** visas.

3. Gör önskade val på drivrutinens flikar, och klicka sedan på **OK** för att spara valen.

Anm:
För mer information om Windows skrivardrivrutinsalternativ, klicka på ***Help*** *på skrivardrivrutinfliken för att se Hjälpen.*

Välja alternativ för ett enskilt jobb (Windows)

Om du vill använda särskilda utskriftsalternativ för ett bestämt jobb, ändra drivrutininställningarna innan jobbet skickas till skrivaren. Om du till exempel vill använda läget för fotoutskriftskvalitet för en bestämd bild, välj denna inställning i drivrutinen innan jobbet skrivs ut.

1. När önskat dokument eller bild öppnas i programmet, öppna dialogrutan **Print (Skriv ut)**.

2. Välj din skrivare och klicka på **Preferences (Inställningar)** för att öppna skrivardrivrutinen.

3. Gör val på drivrutinflikarna.

   Anm:
   I Windows kan du spara aktuella utskriftsalternativ med ett särskiljande namn och tillämpa dem för andra utskriftsjobb. Gör val på fliken ***Paper/Output****,* ***Graphics****,* ***Layout*** *eller* ***Watermarks/ Forms****, och klicka sedan på* ***Save*** *under* ***Favorites*** *på fliken* ***Paper/Output****. Klicka på* ***Help*** *för mer information.*

4. Klicka på **OK** för att spara valen.

5. Skriv ut jobbet.

Se följande tabell för specifika utskriftsalternativ:

Utskriftsalternativ för Windows

Operativsystem	Drivrutinflik	Utskriftsalternativ
Windows XP, Windows XP x 64bit, Windows Server 2003, Windows Server 2003 x 64bit, Windows Vista, Windows Vista x 64bit, Windows Server 2008, Windows Server 2008 x 64bit, Windows Server 2008 R2, Windows 7 eller Windows 7 x 64bit	Fliken **Paper/Output**	❏ Favorites ❏ Duplex ❏ Output Color ❏ Copies ❏ Collated ❏ Paper Summary ❏ Paper Size ❏ Paper Type ❏ MPF Orientation ❏ Envelope/Paper Setup Navigator ❏ Printer Status ❏ Restore Defaults
	Fliken **Graphics**	❏ Output Color ❏ Image Adjustment Mode ❏ Image Types ❏ Intent ❏ Screen ❏ Toner Saving Mode ❏ Image Settings ❏ Color Balance ❏ Profile Settings ❏ Restore Defaults
	Fliken **Layout**	❏ Image Orientation ❏ Multiple Up ❏ Image Order ❏ Image Border ❏ Poster/Mixed Document ❏ Output Size ❏ Reduce / Enlarge ❏ Margin Shift/Margin ❏ Restore Defaults

Operativsystem	Drivrutinflik	Utskriftsalternativ
Windows XP, Windows Server 2003, Windows Vista, Windows Server 2008 eller Windows 7	Fliken **Watermarks/Forms**	❏ Watermarks ❏ New Text ❏ New Bitmap ❏ Edit ❏ Delete ❏ First Page Only ❏ Forms ❏ Off ❏ Create / Register Forms ❏ Image Overlay ❏ Header / Footer Options ❏ Restore Defaults

Välja alternativ för ett enskilt jobb (Mac OS X)

För att välja utskriftsinställningar för ett bestämt jobb, ändra drivrutininställningarna innan jobbet skickas till skrivaren.

1. Med dokumentet öppet i programmet, klicka på **File (Arkiv)**, och klicka sedan på **Print (Skriv ut)**.

2. Välj din skrivare från **Printer (Skrivare)**.

3. Välj önskade utskriftsalternativ från menyerna och listrutorna som visas.

   Anm:
   *I Mac OS® X, klicka på **Save As (Spara som)** på menyskärmen **Presets (Förinställd)** för att spara de aktuella skrivarinställningarna. Du kan skapa flera förinställningar och spara var och en med ett eget särskiljande namn och skrivarinställningar. För att skriva ut jobb med specifika skrivarinställningar, klicka på lämplig sparad förinställning i menyn **Presets (Förinställd)**.*

4. Klicka på **Print (Skriv ut)** för att skriva ut jobbet.

Utskriftsalternativ i Mac OS X skrivardrivrutin:

I tabellen nedan används Mac OS X 10.6 TextEdit som exempel.

Utskriftsalternativ för Mac OS X

Alternativ	**Utskriftsalternativ**
	❏ Copies (Kopior) ❏ Collated (Sorterad) ❏ Pages (Sidor) ❏ Paper Size (Pappersstorlek) ❏ Orientation (Orientering)
Layout (Layout)	❏ Pages per Sheet (Sidor per ark) ❏ Layout Direction (Layoutriktning) ❏ Border (Kant) ❏ Two-Sided (Tvåsidig) ❏ Reverse page orientation (Omvänd sidorientering) ❏ Flip horizontally (Vänd horisontellt)
Paper Handling (Pappershantering)	❏ Pages to Print (Sidor att skriva ut) ❏ Page Order (Sidordning) ❏ Scale to fit paper size (Anpassa efter pappersstorlek) ❏ Destination Paper Size (Utskriftens pappersstorlek) ❏ Scale down only (Skala endast ned)
Cover Page (Skiljeblad)	❏ Print Cover Page (Skriv ut skiljeblad) ❏ Cover Page Type (Typ av skiljeblad) ❏ Billing Info (Faktureringsinfo)
Scheduler (Schemaläggare)	❏ Print Document (Skriv ut dokument) ❏ Priority (Prioritet)

Alternativ	Utskriftsalternativ
Printer Features (Skrivaregenskaper)	❏ 1. Detailed Settings (Detaljerade inställningar) ❏ Output Color (Utskriftsfärg) ❏ Image Rotation (180deg) (Bildrotering (180 grader)) ❏ Toner Saving Mode (Tonersparläge) ❏ 2. Color Balance (Färgbalans) ❏ Low Density (C) (Låg densitet (C)) ❏ Medium Density (C) (Medel densitet (C)) ❏ High Density (C) (High densitet (C)) ❏ Low Density (M) (Låg densitet (M)) ❏ Medium Density (M) (Medel densitet (M)) ❏ High Density (M) (Hög densitet (M)) ❏ Low Density (Y) (Låg densitet (Y)) ❏ Medium Density (Y) (Medel densitet (Y)) ❏ High Density (Y) (Hög densitet (Y)) ❏ Low Density (K) (Låg densitet (K)) ❏ Medium Density (K) (Medel densitet (K)) ❏ High Density (K) (Hög densitet (K)) ❏ 3. Paper Handling (Pappershantering) ❏ Paper Type (Papperstyp) ❏ 4. Printer Specific Options (Skrivarspecifika alternativ) ❏ Skip Blank Pages (Hoppa över tomma sidor)
Summary (Sammanfattning)	

Skriva ut på papper med anpassad storlek

I detta avsnitt förklaras hur man skriver ut på papper med anpassad storlek med skrivardrivrutinen.

Sättet att lägga i papper med anpassad storlek är det samma som sättet för att lägga i papper med standardstorlek.

❏ ”Lägga i utskriftsmaterial i universalarkmataren (MPF)” på sidan 122

❏ ”Lägga i utskriftsmaterial i den prioriterade arkinskjutaren (PSI)” på sidan 130

❏ ”Ställa in pappersstorlekar och -typer” på sidan 140

Definiera anpassade pappersstorlekar

Ange den anpassade storleken i skrivardrivrutinen före utskrift.

Anm:
När du anger pappersstorleken i skrivardrivrutinen och på manöverpanelen, se till att specificera samma storlek som det faktiska utskriftsmaterialet har. Om fel storlek anges för utskrift kan det orsaka skrivarfel. Detta är särskilt viktigt om du konfigurerar en större storlek när ett papper med small bredd används.

Använda Windows skrivardrivrutin

I Windows skrivardrivrutin, ange den anpassade storleken i dialogrutan **Custom Paper Size**. I detta avsnitt förklaras proceduren med Windows XP som exempel.

För Windows XP eller senare är det endast en administratörs lösenord som ger användare administratörsrättigheter att ändra inställningarna. Användare utan administratörsrättigheter kan bara titta på innehållet.

1. Klicka på **start** — **Printers and Faxes (Skrivare och fax)**.
2. Högerklicka på ikonen för skrivaren, och välj sedan **Properties (Egenskaper)**.
3. Välj fliken **Configuration**.
4. Klicka på **Custom Paper Size**.
5. Välj den anpassade inställning som du vill definiera från **Details**.
6. Ange längden på kortsidan och långsidan under **Change Setting For**. Du kan ange värdena antingen genom att skriva in dem direkt eller använda knapparna uppåtpil och nedåtpil. Längden på kortsidan kan inte vara längre än den för långsidan, även om det är inom det specificerade området. Längden på långsidan kan inte vara kortare än den för kortsidan, även om det är inom det specificerade området.
7. För att tilldela ett pappersnamn, markera kryssrutan **Name the Paper Size**, och skriv sedan in namnet i **Paper Name**. Upp till 14 tecken kan användas för pappersnamnet.
8. Vid behov, upprepa steg 5 till 7 för definiera en annan anpassad storlek.
9. Klicka på **OK** två gånger.

Skriva ut på papper med anpassad storlek

Använd följande procedurer för att skriva ut med antingen Windows eller Mac OS X skrivardrivrutiner.

Använda Windows skrivardrivrutin

I detta avsnitt förklaras proceduren med Windows XP WordPad som exempel.

Anm:
Hur man tar fram skrivarens dialogruta ***Properties (Egenskaper)****/****Printing Preferences (Utskriftsinställningar)*** *varierar beroende på programvaran. Vi hänvisar till handboken för respektive programvara.*

1. Från menyn **File (Arkiv)**, välj **Print (Skriv ut)**.
2. Välj din skrivare och klicka på **Preferences (Inställningar)**.
3. Välj fliken **Paper/Output**.
4. Välj storleken på dokumentet som ska skrivas ut från **Paper Size**.
5. Välj papperstypen som ska användas från **Paper Type**.
6. Klicka på fliken **Layout**.
7. Från **Output Size**, välj den anpassade storlek som du definierat. Om du har valt den anpassade storleken från **Paper Size** i steg 4, välj **Same as Paper Size**.
8. Klicka på **OK**.
9. Klicka på **Print (Skriv ut)** i dialogrutan **Print (Skriv ut)** för att påbörja utskriften.

Använda Mac OS X skrivardrivrutin

I detta avsnitt förklaras proceduren med Mac OS X 10.6 TextEdit som exempel.

1. Från menyn **File (Arkiv)**, välj **Page Setup (Utskriftsformat)**.
2. Välj din skrivare från **Format For (Format för)**.
3. Från **Paper Size (Pappersstorlek)**, välj **Manage Custom Sizes (Hantera anpassade storlekar)**.
4. I fönstret **Custom Paper Sizes (Anpassade pappersstorlekar)**, klicka på **+**.

   En nyskapad inställning, ”Untitled (Titellös)”, visas i listan.

5. Dubbelklicka på ”Untitled (Titellös)” och skriv in ett namn för inställningen.

6. Skriv in storleken på dokumentet som ska skrivas ut i rutorna **Width (Bredd)** och **Height (Höjd)** i **Paper Size (Pappersstorlek)**.

7. Specificera **Non-Printable Area (Icke-utskrivbart område)** vid behov.

8. Klicka på **OK**.

9. Se till att den nyss skapade pappersstorleken är vald i **Paper Size (Pappersstorlek)**, och klicka sedan på **OK**.

10. Från menyn **File (Arkiv)**, välj **Print (Skriv ut)**.

11. Klicka på **Print (Skriv ut)** för att börja skriva ut.

Kontrollera status för utskriftsjobb

Kontrollera status (endast Windows)

Du kan kontrollera skrivarens status med Status Monitor. Dubbelklicka på skrivarikonen Status Monitor på aktivitetsfältet längst ner till höger på skärmen. Fönstret **Printer Selection** visas, och där visas skrivarnamnet, skrivarens anslutningsport, skrivarens status, och modellnamnet. Kontrollera kolumnen **Status** för att få veta den aktuella statusen för skrivaren.

Knappen **Settings**: Visar fönstret **Settings** och ger möjlighet att ändra Status Monitor-inställningarna.

Klicka på namnet på önskad skrivare listad i **Printer Selection**-fönstret. **Printer Status**-fönstret visas. Du kan kontrollera skrivarens status och utskriftsjobbets status.

För mer information om Status Monitor, se Hjälp. I följande procedur används Windows XP som exempel:

1. Klicka på **start** — **All Programs (Alla program)**.

2. Välj **EPSON**.

3. Välj din skrivare.

4. Välj **Activate Status Monitor**.

Printer Selection-fönstret visas.

5. Klicka på namnet på önskad skrivare från listan.

   Printer Status-fönstret visas.

6. Klicka på **Help**.

Se även:
”Status Monitor (endast Windows)” på sidan 37

Kontrollera status i EpsonNet Config (Windows & Mac OS X) (endast Epson AcuLaser CX17NF/CX17WF)

Du kan kontrollera statusen för utskriftsjobb skickade till skrivaren på fliken **Jobs** i EpsonNet Config.

Se även:
”Program för skrivarhantering” på sidan 35

Skriva ut en rapportsida

Du kan skriva ut olika typer av rapporter och listor. För detaljer om varje rapport och lista, se ”Report / List” på sidan 256.

Med sidan System Settings som ett exempel, beskriver detta avsnitt två metoder för att skriva ut en rapportsida.

Skriva ut en System Settings-sida

För att verifiera detaljerade skrivarinställningar, skriv ut en System Settings-sida.

Manöverpanelen

Anm:
Alla rapporter och listor som skrivs ut är på engelska.

1. Tryck på knappen **System**.

2. Välj `Report / List` och tryck sedan på knappen (OK).

3. Välj `System Settings` och tryck sedan på knappen (OK).

System Settings-sidan skrivs ut.

Printer Setting Utility

I följande procedur används Windows XP som exempel.

Anm:
Alla rapporter och listor som skrivs ut är på engelska.

1. Klicka på **start** — **All Programs (Alla program)** — **EPSON** — din skrivare — **Printer Setting Utility**.

   Anm:
   Fönstret för att välja en skrivare visas i detta steg, när flera skrivardrivrutiner är installerade på datorn. Klicka i så fall på namnet på önskad skrivare listad i ***Printer Name****.*

   Printer Setting Utility visas.

2. Klicka på fliken **Printer Settings Report**.

3. Välj **Reports** från listan på vänster sida av sidan.

   Sidan **Reports** visas.

4. Klicka på **System Settings**.

   System Settings-sidan skrivs ut.

Skrivarinställningar

Använda manöverpanelen för att ändra skrivarinställningarna

Du kan välja menyalternativ och motsvarande värden från manöverpanelen.

När du först går in i menyerna från manöverpanelen, ser du en lista över menyalternativ. Värdet som visas till höger om varje menyalternativ är den ursprungliga fabriksinställningen för menyn. Dessa inställningar är de ursprungliga skrivarinställningarna.

Anm:
Fabriksinställningar kan variera för olika länder.

För att välja ett nytt värde som en standardmenyinställning:

1. Tryck på knappen **System**.
2. Välj önskad meny, och tryck sedan på knappen OK.
3. Välj önskad meny eller menyalternativ, och tryck sedan på knappen OK.
   - ❏ Om valet är en meny, öppnas menyn och en lista över menyalternativ visas.
   - ❏ Om valet är ett menyalternativ, visas standardmenyinställningen för menyalternativet med en markering.

     Varje menyalternativ har en lista med värden för menyalternativet. Ett värde kan vara:

   - ❏ En fras eller ett ord som beskriver en inställning
   - ❏ Ett numeriskt värde som kan ändras
   - ❏ En På- eller Av-inställning
4. Välj önskat värde.
5. Tryck på knappen OK för att aktivera inställningsvärdet.

   Värdet visas till höger om menyalternativet på den föregående skärmen för att identifiera den som användarens aktuella standardmenyinställning..
6. För att fortsätta att ställa in andra poster, välj önskad meny. Tryck på knappen ↩ (**Back**) eller ◀ för att gå tillbaka till föregående meny.

   För att sluta ställa in nya värden, tryck på knappen **System**, och tryck sedan på knappen ↩ (**Back**) eller ◀ för att återgå till skärmen `Select Function`.

Dessa inställningar gäller tills nya väljs eller fabriksinställningarna återställs.

Drivrutininställningar kan ha företräde framför ändringar som gjorts tidigare. Ändra i så fall grundinställningarna på manöverpanelen.

Använda Printer Setting Utility för att ändra skrivarinställningarna

Du kan välja menyalternativ och motsvarande värden från Printer Setting Utility.

I följande procedur används Windows XP som exempel.

Anm:
Fabriksinställningar kan variera för olika länder.
Dessa inställningar gäller tills nya väljs eller fabriksinställningarna återställs.

För att välja ett nytt värde som en inställning:

1. Klicka på **start** — **All Programs (Alla program)** — **EPSON** — din skrivare — **Printer Setting Utility**.

   Anm:
   Fönstret för att välja en skrivare visas i detta steg, när flera skrivardrivrutiner är installerade på datorn. Klicka i så fall på namnet på önskad skrivare listad i ***Printer Name****.*

   Printer Setting Utility visas.

2. Klicka på fliken **Printer Maintenance**.

3. Välj det önskade menyalternativet.

   Varje menyalternativ har en lista med värden för menyalternativet. Ett värde kan vara:

   ❏ En fras eller ett ord som beskriver en inställning

   ❏ Ett numeriskt värde som kan ändras

   ❏ En På- eller Av-inställning

4. Välj önskat värde, och tryck sedan på knappen **Apply New Settings** eller **Restart printer to apply new settings**.

   Drivrutininställningar kan ha företräde framför ändringar tidigare gjorda och kan kräva att grundinställningarna i Printer Setting Utility ändras.

Språkinställning

För att visa ett annat språk på manöverpanelen:

Manöverpanelen

1. Tryck på knappen **System**.

2. Välj `Panel Language` och tryck sedan på knappen OK.

3. Välj önskat språk, och tryck sedan på knappen OK.

Printer Setting Utility

I följande procedur används Windows XP som exempel.

1. Klicka på **start** — **All Programs (Alla program)** — **EPSON** — din skrivare — **Printer Setting Utility**.

   Anm:
   Fönstret för att välja en skrivare visas i detta steg, när flera skrivardrivrutiner är installerade på datorn. Klicka i så fall på namnet på önskad skrivare listad i ***Printer Name****.*

   Printer Setting Utility visas.

2. Klicka på fliken **Printer Maintenance** .

3. Välj **System Settings** från listan på vänster sida av sidan.

   Sidan **System Settings** visas.

4. Välj önskat språk från **Panel Language**, och klicka sedan på knappen **Apply New Settings**.

Skriva ut med WSD (Web Services on Devices) (endast Epson AcuLaser CX17NF/CX17WF)

Detta avsnitt innehåller information för nätverksutskrift med WSD, det nya protokollet för Windows Vista, Windows Server 2008, Windows Server 2008 R2 och Windows 7 från Microsoft.

Lägga till roller för utskriftstjänster

När du använder Windows Server 2008 eller Windows Server 2008 R2, behöver du lägga till rollerna för utskriftstjänster till Windows Server 2008-klienten eller Windows Server 2008 R2-klienten.

För Windows Server 2008:

1. Klicka på **Start** — **Administrative Tools (Administrativa verktyg)** — **Server Manager (Serverhanteraren)**.

2. Från menyn **Action (Åtgärd)**, välj **Add Roles (Lägg till roller)**.

3. Markera kryssrutan **Print Services (Utskriftstjänster)** i fönstret **Server Roles (Serverroller)** i **Add Roles Wizard (Guiden Lägg till roller)**, och klicka sedan på **Next (Nästa)**.

4. Klicka på **Next (Nästa)**.

5. Markera kryssrutan **Print Server (Utskriftsserver)**, och klicka sedan på **Next (Nästa)**.

6. Klicka på **Install (Installera)**.

För Windows Server 2008 R2:

1. Klicka på **Start** — **Administrative Tools (Administrativa verktyg)** — **Server Manager (Serverhanteraren)**.

2. Från menyn **Action (Åtgärd)**, välj **Add Roles (Lägg till roller)**.

3. Markera kryssrutan **Print and Document Services (Utskrifts- och dokumenttjänster)** i fönstret **Server Roles (Serverroller)** i **Add Roles Wizard (Guiden Lägg till roller)**, och klicka sedan på **Next (Nästa)**.

4. Klicka på **Next (Nästa)**.

5. Markera kryssrutan **Print Server (Utskriftsserver)**, och klicka sedan på **Next (Nästa)**.

6. Klicka på **Install (Installera)**.

Skrivarinställning

Du kan installera den nya skrivaren i nätverket med *Programskivan* som levererades med skrivaren, eller använda guiden **Add Printer (Lägg till skrivare)**.

Installera en skrivardrivrutin med guiden Add Printer (Lägg till skrivare)

1. Klicka på **Start** — **Control Panel (Kontrollpanelen)** — **Hardware and Sound (Maskinvara och ljud)** — **Printers (Skrivare)** (**Start** — **Devices and Printers (Enheter och skrivare)** för Windows Server 2008 R2 och Windows 7).

2. Klicka på **Add a printer (Lägg till en skrivare)** för att starta guiden **Add Printer (Lägg till skrivare)**.

3. Välj **Add a network, wireless or Bluetooth printer (Lägg till en nätverksskrivare, trådlös skrivare eller Bluetooth-skrivare)**.

4. I listan över tillgängliga skrivare, välj den som du vill använda, och klicka sedan på **Next (Nästa)**.

   Anm:
   - ❏ *I listan över tillgängliga skrivare, visas WSD-skrivaren i formen av* ***http://****IP-adress****/ws/****.*

   - ❏ *Om ingen WSD-skrivare visas i listan, skriv in skrivarens IP-adress manuellt för att skapa en WSD-skrivare. För att skriva in skrivarens IP-adress manuellt, följ anvisningarna nedan. För Windows Server 2008 R2, för att skapa en WSD-skrivare måste du tillhöra administratörsgruppen.*
     1. Klicka på ***The printer that I want isn't listed (Skrivaren jag vill använda finns inte med i listan)****.*
     2. Välj ***Add a printer using a TCP/IP address or hostname (Lägg till en skrivare med TCP/IP-adress eller värdnamn)*** *och klicka på* ***Next (Nästa)****.*
     3. Välj ***Web Services Device (Webbtjänstenhet)*** *från* ***Device type (Enhetstyp)****.*
     4. Skriv in skrivarens IP-adress i textrutan ***Hostname or IP address (Värddatornamn eller IP-adress)*** *och klicka på* ***Next (Nästa)****.*

   - ❏ *Innan du installerar drivrutinen med guiden* ***Add Printer (Lägg till skrivare)*** *på Windows Server 2008 R2 eller Windows 7, gör ett av följande:*
     - Upprätta en internetanslutning så att Windows Update kan skanna din dator.
     - Lägg till skrivardrivrutinen på datorn i förväg.

5. Installera skrivardrivrutinen på datorn om du uppmanas göra det. Om du uppmanas ange ett administratörslösenord eller en bekräftelse, skriv in lösenordet och ge en bekräftelse.

6. Slutför de ytterligare stegen i guiden, och klicka sedan på **Finish (Slutför)**.

7. Skriv ut en testsida för att verifiera skrivarinstallationen.

   a Klicka på **Start** — **Control Panel (Kontrollpanelen)** — **Hardware and Sound (Maskinvara och ljud)** — **Printers (Skrivare)** (**Start** — **Devices and Printers (Enheter och skrivare)** för Windows Server 2008 R2 och Windows 7).

   b Högerklicka på skrivaren du just har skapat, och klicka sedan på **Properties (Egenskaper)** (**Printer properties (Skrivaregenskaper)** för Windows Server 2008 R2 och Windows 7).

c På fliken **General (Allmänt)**, klicka på **Print Test Page (Skriv ut testsida)**. När det lyckas att skriva ut en testsida, är installationen slutförd.

Kapitel 6

Kopiera

Lägga i papper för kopiering

Instruktioner för laddning av utskriftsmaterial är desamma oavsett om du skriver ut, faxar eller kopierar. (Faxfunktionen finns bara på Epson AcuLaser CX17NF/CX17WF.)

Se även:

❏ *”Utskriftsmaterial som kan användas” på sidan 120*

❏ *”Påfyllning utskriftsmaterial” på sidan 121*

Förbereda ett dokument

Du kan använda dokumentglaset eller den automatiska dokumentmataren (ADF) för att ladda ett originaldokument för kopiering, skanning och skickande av fax. (ADF och faxfunktionen finns bara på Epson AcuLaser CX17NF/CX17WF.) Du kan lägga i upp till 15 ark 64 gm² dokument för ett jobb med hjälp av ADF eller ett ark i taget med hjälp av dokumentglaset.

Viktigt:

❏ *Undvik att lägga i dokument som är mindre än 148,0 × 210,0 mm eller större än 215,9 × 355,6 mm, olika storlekar eller vikter tillsammans, häften, broschyrer, OH-film eller dokument med andra ovanliga särdrag i ADF.*

❏ *Karbonpapper eller papper med en sida karbon, bestruket papper, flygpostpapper eller tunt papper, rynkigt eller skrynkligt papper, krullat eller rullat papper eller rivet papper kan inte användas i ADF.*

❏ *Använd inte dokument med häftklamrar, gem eller som är tejpat eller använts med lösningsbaserade material som lim, bläck eller korrigeringsvätska i ADF.*

Anm:
För att få bästa kvalitet vid skanning, speciellt för färg- och gråskalebilder, använd dokumentglaset istället för ADF.

Ta kopior från dokumentglaset

Anm:

- *Någon datoranslutning är inte nödvändig för kopiering.*
- *För Epson AcuLaser CX17NF/CX17WF, kontrollera att det inte finns några dokument i ADF. Om något dokument avkänns i ADF, tar det prioritet över dokumentet på dokumentglaset.*
- *Smuts på dokumentglaset kan orsaka svarta punkter på kopian. För bästa resultat, rengör dokumentglaset före användning. För mer information, se "Rengöra skannern" på sidan 362.*

För att ta en kopia från dokumentglaset:

1. Öppna dokumentlocket.

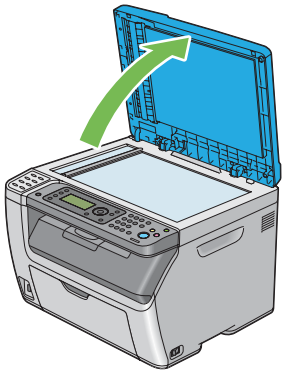

2. Placera dokumentet vänt nedåt på dokumentglaset och passa in det med hjälplinjerna i det övre vänstra hörnet på dokumentglaset.

Obs!
Använd inte våld för att trycka ned tjocka dokument mot dokumentglaset. Glaset kan spricka och orsaka skador.

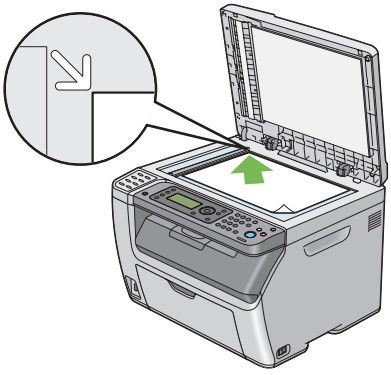

3. Stäng dokumentlocket.

   Anm:
   - ❏ *Att lämna dokumentlocket öppet under kopiering kan påverka kopieringskvalitén och öka tonerförbrukningen.*
   - ❏ *Om du kopierar en sida från en bok eller tidskrift, lyft upp dokumentlocket till dess att gångjärnen hakas fast av stoppet, och stäng sedan dokumentlocket. Om boken eller tidskriften är tjockare än 20 mm, påbörja kopieringen med dokumentlocket öppet.*

4. Tryck på (**Copy**)-knappen.

5. Anpassa kopieringsinställningarna däribland antalet kopior, kopiestorleken och bildkvaliteten.

   Se även:
   ”Ställa in kopieringsalternativ” på sidan 165

   För att rensa inställningarna, använd (**Clear All**)-knappen.

6. Tryck på (**Start**)-knappen för att börja kopiera.

Anm:
*Tryck på (**Stop**)-knappen för att avbryta ett kopieringsjobb när som helst medan ett dokument skannas.*

Ta kopior från ADF (endast Epson AcuLaser CX17NF/CX17WF)

Viktigt:
Lägg inte i mer än 15 ark i ADF eller tillåt att mer än 15 ark matas till dokumentutmatningsfacket. Dokumentutmatningsfacket bör tömmas innan det överstiger 15 ark annars kan dina originaldokument skadas.

Anm:
- ❏ *För att få bästa kvalitet vid skanning, speciellt för färg- och gråskalebilder, använd dokumentglaset istället för ADF.*
- ❏ *Någon datoranslutning är inte nödvändig för kopiering.*
- ❏ *Du kan inte lägga i följande dokument i ADF. Se till att placera dem på dokumentglaset.*

	Krökta original		Hålslaget papper

	Tunna original		Vikta, skrynkliga eller sönderrivna original
	Klippta och påklistrade original		Karbonpapper

För att ta en kopia från ADF:

1. Lägg i upp till 15 ark 64 gm² dokument vända uppåt på ADF med överkanten på dokumenten in först. Justera sedan dokumentstödet till den rätta dokumentstorleken.

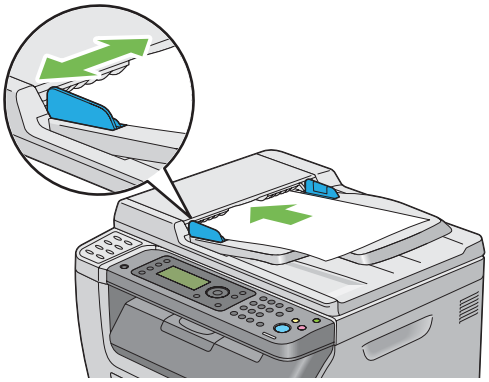

Anm:
Se till att du använder dokumentstöden innan du kopierar ett dokument av storleken Legal.

2. Tryck på (**Copy**)-knappen.

3. Anpassa kopieringsinställningarna däribland antalet kopior, kopiestorleken och bildkvaliteten.

Se även:
”Ställa in kopieringsalternativ” på sidan 165

För att rensa inställningarna, använd (**Clear All**)-knappen.

4. Tryck på (**Start**)-knappen för att börja kopiera.

Anm:
*Tryck på (**Stop**)-knappen för att avbryta ett kopieringsjobb när som helst medan ett dokument skannas.*

Ställa in kopieringsalternativ

Ställ in följande alternativ för det aktuella kopieringsjobbet innan du trycker på ◇ (**Start**)-knappen för att ta kopior.

Anm:
När ett kopieringsjobb är klart, behålls kopieringsalternativen tills skärmen återgår till `Select Function` *(automatiskt återställning eller genom att du trycker på ↺ (**Back**)-knappen), trycker på // (**Clear All**)-knappen eller trycker på ⧉ (**Copy**)-knappen igen.*

Antal kopior

Du kan ange antalet kopior från 1 till 99.

1. För Epson AcuLaser CX17NF/CX17WF, lägg i dokumentet/dokumenten vända uppåt med överkanten in först i ADF eller placera ett enstaka dokument vänt nedåt på dokumentglaset, och stäng dokumentlocket.

   För Epson AcuLaser CX17, placera ett enstaka dokument vänt nedåt på dokumentglaset, och stäng dokumentlocket.

   Se även:
   ❏ *”Ta kopior från ADF (endast Epson AcuLaser CX17NF/CX17WF)” på sidan 163*

   ❏ *”Ta kopior från dokumentglaset” på sidan 162*

2. Tryck på ⧉ (**Copy**)-knappen.

3. Mata in antalet kopior med det numeriska tangentbordet.

4. Anpassa vid behov kopieringsinställningarna däribland kopiestorleken och bildkvaliteten.

   Se även:
   ”Ställa in kopieringsalternativ” på sidan 165

5. Tryck på ◇ (**Start**)-knappen för att börja kopiera.

Färg

Två lägen kan väljas, antingen färg eller svartvit kopiering.

1. För Epson AcuLaser CX17NF/CX17WF, lägg i dokumentet/dokumenten vända uppåt med överkanten in först i ADF eller placera ett enstaka dokument vänt nedåt på dokumentglaset, och stäng dokumentlocket.

   För Epson AcuLaser CX17, placera ett enstaka dokument vänt nedåt på dokumentglaset, och stäng dokumentlocket.

   Se även:
   ❏ *”Ta kopior från ADF (endast Epson AcuLaser CX17NF/CX17WF)” på sidan 163*

   ❏ *”Ta kopior från dokumentglaset” på sidan 162*

2. Tryck på (**Copy**)-knappen.

3. Tryck på **Färgläge**-knappen för att välja önskat färgläge.

4. Anpassa vid behov kopieringsinställningarna däribland antalet kopior, kopiestorleken och bildkvaliteten.

   Se även:
   ”Ställa in kopieringsalternativ” på sidan 165

5. Tryck på (**Start**)-knappen för att börja kopiera.

Collated

Du kan sortera de utmatade kopiorna. Om du till exempel vill ta två kopior av ett tresidigt dokument, kommer ett fullständigt tresidigt dokument att kopieras följt av det andra fullständiga dokumentet.

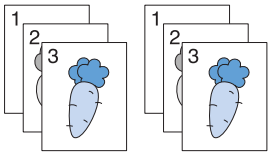

Anm:
Kopiering av dokument med stor datamängd kan leda till att tillgängligt minne tar slut. Om minnesbrist uppstår, avbryt sorteringen genom att ändra `Collated` *till* `Uncollated` *på manöverpanelen.*

1. För Epson AcuLaser CX17NF/CX17WF, lägg i dokumentet/dokumenten vända uppåt med överkanten in först i ADF eller placera ett enstaka dokument vänt nedåt på dokumentglaset, och stäng dokumentlocket.

För Epson AcuLaser CX17, placera ett enstaka dokument vänt nedåt på dokumentglaset, och stäng dokumentlocket.

Se även:
❏ *”Ta kopior från ADF (endast Epson AcuLaser CX17NF/CX17WF)” på sidan 163*

❏ *”Ta kopior från dokumentglaset” på sidan 162*

2. Tryck på (**Copy**)-knappen.

3. Välj `Collated` och tryck sedan på knappen OK.

4. Välj önskad inställning, och tryck sedan på knappen OK.

Anm:
Värden markerade med en asterisk (*) är de ursprungliga fabriksinställningarna för menyn.

Uncollated*	Sorterar inte kopieringsjobbet.
Collated	Sorterar kopieringsjobbet.

5. Anpassa vid behov kopieringsinställningarna däribland antalet kopior, kopiestorleken och bildkvaliteten.

Se även:
”Ställa in kopieringsalternativ” på sidan 165

6. Tryck på (**Start**)-knappen för att börja kopiera.

Reduce/Enlarge

Du kan förminska eller förstora storleken på den kopierade bilden, från 25% till 400%.

Anm:
❏ *När du gör en förminskning kan svarta linjer förekomma nederst på kopian.*

❏ *Detta alternativ är endast tillgängligt när* `N-Up` *är satt till* `Off` *eller* `Manual`.

1. För Epson AcuLaser CX17NF/CX17WF, lägg i dokumentet/dokumenten vända uppåt med överkanten in först i ADF eller placera ett enstaka dokument vänt nedåt på dokumentglaset, och stäng dokumentlocket.

För Epson AcuLaser CX17, placera ett enstaka dokument vänt nedåt på dokumentglaset, och stäng dokumentlocket.

Se även:

❏ *”Ta kopior från ADF (endast Epson AcuLaser CX17NF/CX17WF)” på sidan 163*

❏ *”Ta kopior från dokumentglaset” på sidan 162*

2. Tryck på (**Copy**)-knappen.

3. Välj `Reduce/Enlarge` och tryck sedan på knappen OK.

4. Välj önskade inställningar, och tryck sedan på knappen OK.

mm-serier

Anm:
Värden markerade med en asterisk (*) är de ursprungliga fabriksinställningarna för menyn.

200%
A5 -> A4(141%)
A5 -> B5(122%)
100%*
B5 -> A5(81%)
A4 -> A5(70%)
50%

tum-serier

200%
Stmt -> Lgl(154%)
Stmt -> Ltr(129%)
100%*
Lgl -> Ltr (78%)
Ldgr -> Ltr(64%)

50%

Anm:
Du kan också använda det numeriska tangentbordet för att mata in önskad zoomningsgrad från 25% till 400%, eller trycka på knappen ▶ för att öka zoomningsgraden eller trycka på knappen ◀ för att minska zoomningsgraden i steg om 1%. Se följande tabell för specifika zoomningsgrader.

		kopia		
		A5	**B5**	**A4**
original	**A5**	100%	122%	141%
	B5	81%	100%	115%
	A4	70%	86%	100%

Metoderna för att lägga i utskriftsmaterial varierar beroende på storleken och orienteringen för utskriftsmaterialet. För detaljer hänvisar vi till ”Lägga i utskriftsmaterial i universalarkmataren (MPF)” på sidan 122 eller ”Lägga i utskriftsmaterial i den prioriterade arkinskjutaren (PSI)” på sidan 130.

För utskriftsmaterial som kan laddas, hänvisar vi till ”Utskriftsmaterial som kan användas” på sidan 120.

5. Anpassa vid behov kopieringsinställningarna däribland antalet kopior och bildkvaliteten.

   Se även:
   ”Ställa in kopieringsalternativ” på sidan 165

6. Tryck på ◇ (**Start**)-knappen för att börja kopiera.

Document Size

Du kan ange standarddokumentstorleken.

1. För Epson AcuLaser CX17NF/CX17WF, lägg i dokumentet/dokumenten vända uppåt med överkanten in först i ADF eller placera ett enstaka dokument vänt nedåt på dokumentglaset, och stäng dokumentlocket.

   För Epson AcuLaser CX17, placera ett enstaka dokument vänt nedåt på dokumentglaset, och stäng dokumentlocket.

Se även:
❏ *”Ta kopior från ADF (endast Epson AcuLaser CX17NF/CX17WF)” på sidan 163*

❏ *”Ta kopior från dokumentglaset” på sidan 162*

2. Tryck på (**Copy**)-knappen.

3. Välj `Document Size` och tryck sedan på knappen OK.

4. Välj önskade inställningar, och tryck sedan på knappen OK.

   Anm:
   Värden markerade med en asterisk (*) är de ursprungliga fabriksinställningarna för menyn.

A4 (210 × 297mm)*
A5 (148 × 210mm)
B5 (182 × 257mm)
Letter (8.5 × 11")
Folio (8.5 × 13") (Endast Epson AcuLaser CX17NF/CX17WF)
Legal (8.5 × 14") (Endast Epson AcuLaser CX17NF/CX17WF)
Executive (7.25 × 10.5")

5. Anpassa vid behov kopieringsinställningarna däribland antalet kopior, kopiestorleken och bildkvaliteten.

   Se även:
   ”Ställa in kopieringsalternativ” på sidan 165

6. Tryck på (**Start**)-knappen för att börja kopiera.

Document Type

Du kan ange bildkvaliteten på kopian.

1. För Epson AcuLaser CX17NF/CX17WF, lägg i dokumentet/dokumenten vända uppåt med överkanten in först i ADF eller placera ett enstaka dokument vänt nedåt på dokumentglaset, och stäng dokumentlocket.

   För Epson AcuLaser CX17, placera ett enstaka dokument vänt nedåt på dokumentglaset, och stäng dokumentlocket.

   Se även:
   ❏ *”Ta kopior från ADF (endast Epson AcuLaser CX17NF/CX17WF)” på sidan 163*

   ❏ *”Ta kopior från dokumentglaset” på sidan 162*

2. Tryck på (**Copy**)-knappen.

3. Välj `Document Type` och tryck sedan på knappen OK.

4. Välj önskade inställningar, och tryck sedan på knappen OK.

   Anm:
   Värden markerade med en asterisk (*) är de ursprungliga fabriksinställningarna för menyn.

Text	Lämpligt för dokument med text.
Mixed*	Lämpligt för dokument med både text och foton/gråtoner.
Photo	Lämpligt för dokument med foton.

5. Anpassa vid behov kopieringsinställningarna däribland antalet kopior och kopiestorleken.

   Se även:
   ”Ställa in kopieringsalternativ” på sidan 165

6. Tryck på (**Start**)-knappen för att börja kopiera.

Lighten/Darken

Du kan justera kopians densitetsgrad för att göra kopian ljusare eller mörkare än originalet.

1. För Epson AcuLaser CX17NF/CX17WF, lägg i dokumentet/dokumenten vända uppåt med överkanten in först i ADF eller placera ett enstaka dokument vänt nedåt på dokumentglaset, och stäng dokumentlocket.

För Epson AcuLaser CX17, placera ett enstaka dokument vänt nedåt på dokumentglaset, och stäng dokumentlocket.

Se även:
- *”Ta kopior från ADF (endast Epson AcuLaser CX17NF/CX17WF)” på sidan 163*
- *”Ta kopior från dokumentglaset” på sidan 162*

2. Tryck på (**Copy**)-knappen.
3. Välj `Lighten/Darken` och tryck sedan på knappen OK.
4. Välj önskade inställningar, och tryck sedan på knappen OK.

   Anm:
   Värden markerade med en asterisk (*) är de ursprungliga fabriksinställningarna för menyn.

Lighten2	Gör kopian ljusare än originalet. Fungerar bra med mörkt tryck.
Lighten1	
Normal*	Fungerar bra med vanliga utskrivna eller tryckta dokument.
Darken1	Gör kopian mörkare än originalet. Fungerar bra med ljust tryck eller svaga blyertsmarkeringar.
Darken2	

5. Anpassa vid behov kopieringsinställningarna däribland antalet kopior, kopiestorleken och bildkvaliteten.

   Se även:
   ”Ställa in kopieringsalternativ” på sidan 165

6. Tryck på (**Start**)-knappen för att börja kopiera.

Sharpness

Du kan justera skärpan för att göra kopian skarpare eller mjukare än originalet.

1. För Epson AcuLaser CX17NF/CX17WF, lägg i dokumentet/dokumenten vända uppåt med överkanten in först i ADF eller placera ett enstaka dokument vänt nedåt på dokumentglaset, och stäng dokumentlocket.

För Epson AcuLaser CX17, placera ett enstaka dokument vänt nedåt på dokumentglaset, och stäng dokumentlocket.

Se även:

❏ *”Ta kopior från ADF (endast Epson AcuLaser CX17NF/CX17WF)” på sidan 163*

❏ *”Ta kopior från dokumentglaset” på sidan 162*

2. Tryck på (**Copy**)-knappen.

3. Välj Sharpness och tryck sedan på knappen OK.

4. Välj önskade inställningar, och tryck sedan på knappen OK.

   Anm:
   Värden markerade med en asterisk (*) är de ursprungliga fabriksinställningarna för menyn.

Sharpest	Gör kopian skarpare än originalet.
Sharper	
Normal*	Kopian blir varken skarpare eller mjukare än originalet.
Softer	Gör kopian mjukare än originalet.
Softest	

5. Anpassa vid behov kopieringsinställningarna däribland antalet kopior, kopiestorleken och bildkvaliteten.

   Se även:
   ”Ställa in kopieringsalternativ” på sidan 165

6. Tryck på (**Start**)-knappen för att börja kopiera.

Auto Exposure

Du kan undertrycka bakgrunden i originalet så att texten på kopian framhävs.

1. För Epson AcuLaser CX17NF/CX17WF, lägg i dokumentet/dokumenten vända uppåt med överkanten in först i ADF eller placera ett enstaka dokument vänt nedåt på dokumentglaset, och stäng dokumentlocket.

För Epson AcuLaser CX17, placera ett enstaka dokument vänt nedåt på dokumentglaset, och stäng dokumentlocket.

Se även:
- ❏ *”Ta kopior från ADF (endast Epson AcuLaser CX17NF/CX17WF)” på sidan 163*
- ❏ *”Ta kopior från dokumentglaset” på sidan 162*

2. Tryck på (**Copy**)-knappen.
3. Välj `Auto Exposure` och tryck sedan på knappen OK.
4. Välj `On` och tryck sedan på knappen OK.
5. Anpassa vid behov kopieringsinställningarna däribland antalet kopior, kopiestorleken och bildkvaliteten.

   Se även:
   ”Ställa in kopieringsalternativ” på sidan 165

6. Tryck på (**Start**)-knappen för att börja kopiera.

Color Balance R

Du kan ange nivån för standardfärgbalansen för rött inom området -2 till +2.

1. Tryck på knappen **System**.
2. Välj `Defaults Settings` och tryck sedan på knappen OK.
3. Välj `Copy Defaults` och tryck sedan på knappen OK.
4. Välj `Color Balance R` och tryck sedan på knappen OK.
5. Välj önskat värde, och tryck sedan på knappen OK.

Color Balance G

Du kan ange nivån för standardfärgbalansen för grönt inom området -2 till +2.

1. Tryck på knappen **System**.
2. Välj `Defaults Settings` och tryck sedan på knappen OK.
3. Välj `Copy Defaults` och tryck sedan på knappen OK.
4. Välj `Color Balance G` och tryck sedan på knappen OK.
5. Välj önskat värde, och tryck sedan på knappen OK.

Color Balance B

Du kan ange nivån för standardfärgbalansen för blått inom området -2 till +2.

1. Tryck på knappen **System**.
2. Välj `Defaults Settings` och tryck sedan på knappen OK.
3. Välj `Copy Defaults` och tryck sedan på knappen OK.
4. Välj `Color Balance B` och tryck sedan på knappen OK.
5. Välj önskat värde, och tryck sedan på knappen OK.

Gray Balance

Du kan ange nivån för standardgråbalansen inom området -2 till +2.

Anm:
Detta alternativ är endast effektivt för svartvit kopiering.

1. Tryck på knappen **System**.
2. Välj `Defaults Settings` och tryck sedan på knappen OK.
3. Välj `Copy Defaults` och tryck sedan på knappen OK.
4. Välj `Gray Balance` och tryck sedan på knappen OK.
5. Välj önskat värde, och tryck sedan på knappen OK.

N-Up

Du kan skriva ut två originalbilder så att de passas in på ett pappersark.

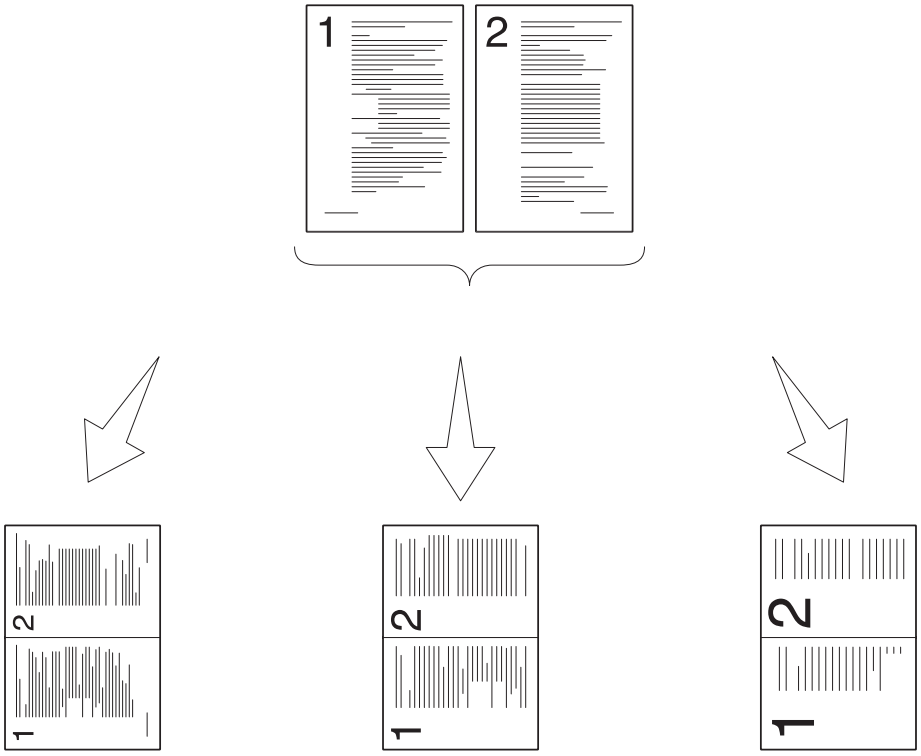

Auto:

Förminskar automatiskt sidorna så att de passar på en sida.

ID Card Copy:

Skriver alltid båda sidorna av ID-kortet på en sida i originalstorleken (med 100%).

Manual:

Förminskar sidorna i den anpassade storleken beroende på inställningen i menyn Reduce/Enlarge.

1. För Epson AcuLaser CX17NF/CX17WF, lägg i dokumentet/dokumenten vända uppåt med överkanten in först i ADF eller placera ett enstaka dokument vänt nedåt på dokumentglaset, och stäng dokumentlocket.

   För Epson AcuLaser CX17, placera ett enstaka dokument vänt nedåt på dokumentglaset, och stäng dokumentlocket.

   Se även:
   ❏ *”Ta kopior från ADF (endast Epson AcuLaser CX17NF/CX17WF)” på sidan 163*

❏ *”Ta kopior från dokumentglaset” på sidan 162*

2. Tryck på (**Copy**)-knappen.

3. Välj N-Up och tryck sedan på knappen OK.

4. Välj önskad inställning, och tryck sedan på knappen OK.

   Anm:
   Värden markerade med en asterisk (*) är de ursprungliga fabriksinställningarna för menyn.

Off*	Utför inte N-Up utskrift.
Auto	Förminskar automatiskt originalsidorna så att de passar på ett ark papper.
ID Card Copy	Skriver ut originalsidorna på ett ark papper i originalstorleken.
Manual	Skriver ut originalsidorna på ett ark papper i storleken angiven i Reduce/Enlarge.

5. Anpassa vid behov kopieringsinställningarna däribland antalet kopior, kopiestorleken (endast för Off eller Manual), och bildkvaliteten.

   Se även:
   ”Ställa in kopieringsalternativ” på sidan 165

6. Tryck på (**Start**)-knappen för att börja kopiera.

   När du använder dokumentglaset och N-Up är angivet till Auto, ID Card Copy eller Manual, uppmanar displayen dig att kopiera en till sida. Välj Yes eller No, och tryck sedan på knappen OK.

   Om du väljer Yes, välj Continue eller Cancel, och tryck sedan på knappen OK.

Margin Top/Bottom

Du kan ange topp- och bottenmarginalen för kopian.

1. För Epson AcuLaser CX17NF/CX17WF, lägg i dokumentet/dokumenten vända uppåt med överkanten in först i ADF eller placera ett enstaka dokument vänt nedåt på dokumentglaset, och stäng dokumentlocket.

För Epson AcuLaser CX17, placera ett enstaka dokument vänt nedåt på dokumentglaset, och stäng dokumentlocket.

Se även:
- ❏ *”Ta kopior från ADF (endast Epson AcuLaser CX17NF/CX17WF)” på sidan 163*
- ❏ *”Ta kopior från dokumentglaset” på sidan 162*

2. Tryck på (**Copy**)-knappen.
3. Välj `Margin Top/Bottom` och tryck sedan på knappen OK.
4. Tryck på knappen ▲ eller ▼ eller mata in önskat värde med det numeriska tangentbordet, och tryck sedan på knappen OK.

   Anm:
   Värden markerade med en asterisk (*) är de ursprungliga fabriksinställningarna för menyn.

4mm*/0.2 inch*	Ange värdet i steg om 1 mm/0,1 tum.
0-50mm/0.0-2.0 inch	

5. Anpassa vid behov kopieringsinställningarna däribland antalet kopior, kopiestorleken och bildkvaliteten.

   Se även:
   ”Ställa in kopieringsalternativ” på sidan 165

6. Tryck på (**Start**)-knappen för att börja kopiera.

Margin Left/Right

Du kan ange vänster- och högermarginalen för kopian.

1. För Epson AcuLaser CX17NF/CX17WF, lägg i dokumentet/dokumenten vända uppåt med överkanten in först i ADF eller placera ett enstaka dokument vänt nedåt på dokumentglaset, och stäng dokumentlocket.

   För Epson AcuLaser CX17, placera ett enstaka dokument vänt nedåt på dokumentglaset, och stäng dokumentlocket.

Se även:
❏ *”Ta kopior från ADF (endast Epson AcuLaser CX17NF/CX17WF)” på sidan 163*

❏ *”Ta kopior från dokumentglaset” på sidan 162*

2. Tryck på (**Copy**)-knappen.

3. Välj `Margin Left/Right` och tryck sedan på knappen OK.

4. Tryck på knappen ▲ eller ▼ eller mata in önskat värde med det numeriska tangentbordet, och tryck sedan på knappen OK.

   Anm:
   Värden markerade med en asterisk (*) är de ursprungliga fabriksinställningarna för menyn.

4mm*/0.2 inch*	Ange värdet i steg om 1 mm/0,1 tum.
0-50mm/0.0-2.0 inch	

5. Anpassa vid behov kopieringsinställningarna däribland antalet kopior, kopiestorleken och bildkvaliteten.

   Se även:
   ”Ställa in kopieringsalternativ” på sidan 165

6. Tryck på (**Start**)-knappen för att börja kopiera.

Margin Middle

Du kan ange mittenmarginalen för kopian.

1. För Epson AcuLaser CX17NF/CX17WF, lägg i dokumentet/dokumenten vända uppåt med överkanten in först i ADF eller placera ett enstaka dokument vänt nedåt på dokumentglaset, och stäng dokumentlocket.

   För Epson AcuLaser CX17, placera ett enstaka dokument vänt nedåt på dokumentglaset, och stäng dokumentlocket.

   Se även:
   ❏ *”Ta kopior från ADF (endast Epson AcuLaser CX17NF/CX17WF)” på sidan 163*

❏ *”Ta kopior från dokumentglaset” på sidan 162*

2. Tryck på (**Copy**)-knappen.

3. Välj `Margin Middle` och tryck sedan på knappen (OK).

4. Tryck på knappen ▲ eller ▼ eller mata in önskat värde med det numeriska tangentbordet, och tryck sedan på knappen (OK).

   Anm:
   Värden markerade med en asterisk (*) är de ursprungliga fabriksinställningarna för menyn.

0mm*/0.0 inch*	Ange värdet i steg om 1 mm/0,1 tum.
0-50mm/0.0-2.0 inch	

5. Anpassa vid behov kopieringsinställningarna däribland antalet kopior, kopiestorleken och bildkvaliteten.

   Se även:
   ”Ställa in kopieringsalternativ” på sidan 165

6. Tryck på (**Start**)-knappen för att börja kopiera.

Ändra standardinställningarna

Alternativen på COPY-menyn, däribland färgläge och bildläge, kan ställas in på den mest använda lägena.

För att skapa egna standardinställningar:

1. Tryck på knappen **System**.

2. Välj `Defaults Settings` och tryck sedan på knappen (OK).

3. Välj `Copy Defaults` och tryck sedan på knappen (OK).

4. Välj önskat menyalternativ, och tryck sedan på knappen (OK).

5. Välj önskad inställning eller mata in önskat värde med det numeriska tangentbordet, och tryck sedan på knappen (OK).

6. Upprepa steg 4 och 5 efter behov.
7. För att gå tillbaka till föregående skärm, tryck på (**Back**)-knappen.

Kapitel 7

Skanning

Översikt över skanning

Använd din skrivare för att förvandla bilder och text till redigerbara bilder på datorn.

Den inställning för upplösningen som ska användas när du skannar ett föremål beror på vad för slags föremål det är och hur du planerar att använda bilden eller dokumentet efter att du skannat in det i datorn. För bästa resultat, använd dessa rekommenderade inställningar.

Typ	Upplösning
Dokument	300 dpi svartvit eller 200 dpi gråskala eller färg
Dokument av dålig kvalitet eller som innehåller liten text	400 dpi svartvit eller 300 dpi gråskala
Fotografier och bilder	100–200 dpi färg eller 200 dpi gråskala
Bilder för en bläckstråleskrivare	150–300 dpi
Bilder för en skrivare med hög upplösning	300–600 dpi

Skanning utöver dessa rekommendationer kan överstiga applikationens möjligheter. Om du behöver en upplösning som är högre än de rekommenderade i tabellen ovan, bör du reducera storleken på bilden genom förhandsgranskning (eller för-skanning) och beskära före skanning av bilden.

Skanna till en USB-ansluten dator

Skanna från manöverpanelen

I följande procedur används Microsoft® Windows® XP som exempel.

Anm:

- ❏ *Kontrollera att skrivaren är ansluten till datorn med USB-kabeln.*
- ❏ *Du måste använda Express Scan Manager på datorn för att konfigurera utdatadestinationen för skannade bildfiler.*

1. För Epson AcuLaser CX17NF/CX17WF, lägg i dokumentet/dokumenten vända uppåt med överkanten in först i ADF eller placera ett enstaka dokument vänt nedåt på dokumentglaset, och stäng dokumentlocket.

   För Epson AcuLaser CX17, placera ett enstaka dokument vänt nedåt på dokumentglaset, och stäng dokumentlocket.

   Se även:
   ❏ *”Ta kopior från ADF (endast Epson AcuLaser CX17NF/CX17WF)” på sidan 163*

   ❏ *”Ta kopior från dokumentglaset” på sidan 162*

2. Tryck på (**Scan**)-knappen.

3. Välj `Scan to Computer(USB)` och tryck sedan på knappen OK.

4. Konfigurera skanningsinställningarna efter behov.

5. Tryck på (**Start**)-knappen.

   Den skannade bildfilen genereras.

   Anm:
   Om följande dialogrutan visas på datorn, välj ***Express Scan Manager-Btype****, och klicka sedan på* ***OK****. När du har markerat kryssrutan* ***Always use this program for this action (Använd alltid detta program för denna åtgärd)*** *då* ***Express Scan Manager-Btype*** *har valts, kommer den valda applikationen att användas automatiskt utan att visa fönstret för programval.*

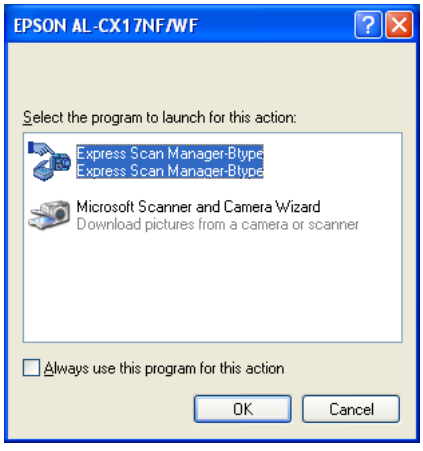

Se även:
”Express Scan Manager” på sidan 40

Skanna med TWAIN-drivrutinen

Skrivaren stöder Tool Without An Interesting Name (TWAIN) drivrutinen för skanning av bilder. TWAIN är en av standardkomponenterna som finns i Windows XP, Windows Server® 2003, Windows Server 2008, Windows Server 2008 R2, Windows Vista®, Windows 7 och Mac OS® X 10.4/10.5/10.6, och fungerar med olika skannrar. I följande procedur används Windows XP som exempel.

Anm:
- ❏ *Kontrollera att skrivaren är ansluten till datorn med USB-kabeln.*
- ❏ *När du använder skrivaren som en nätverksskrivare, kan du också skanna dokument via nätverksprotokollen istället för USB-kabeln.*

I följande procedur för att skanna en bild används Microsoft Clip Organizer som exempel.

1. För Epson AcuLaser CX17NF/CX17WF, lägg i dokumentet/dokumenten vända uppåt med överkanten in först i ADF eller placera ett enstaka dokument vänt nedåt på dokumentglaset, och stäng dokumentlocket.

   För Epson AcuLaser CX17, placera ett enstaka dokument vänt nedåt på dokumentglaset, och stäng dokumentlocket.

   Se även:
   - ❏ *”Ta kopior från ADF (endast Epson AcuLaser CX17NF/CX17WF)” på sidan 163*
   - ❏ *”Ta kopior från dokumentglaset” på sidan 162*

2. Klicka på **start** — **All Programs (Alla program)** — **Microsoft Office** — **Microsoft Office 2010 Tools (Microsoft Office 2010 verktyg)** — **Microsoft Clip Organizer**.

3. Klicka på **File (Arkiv)** — **Add Clips to Organizer (Lägg till klipp i Organizer** — **From Scanner or Camera (Från skanner eller kamera)**.

4. I dialogrutan **Insert Picture from Scanner or Camera (Infoga bild från skanner eller kamera)**, under **Device (Enhet)**, välj din TWAIN-enhet.

5. Klicka på **Custom Insert (Anpassad infogning)**.

6. Välj önskade skanningsinställningar och klicka på **Preview** för att visa förhandsgranskningsbilden.

   Anm:
   - ❏ *För Epson AcuLaser CX17NF/CX17WF är* ***Preview*** *nedtonat och inaktiverad när du väljer* ***Document Feeder Tray*** *från* ***Scan From****.*
   - ❏ *Illustrationen kan skilja sig för olika operativsystem.*

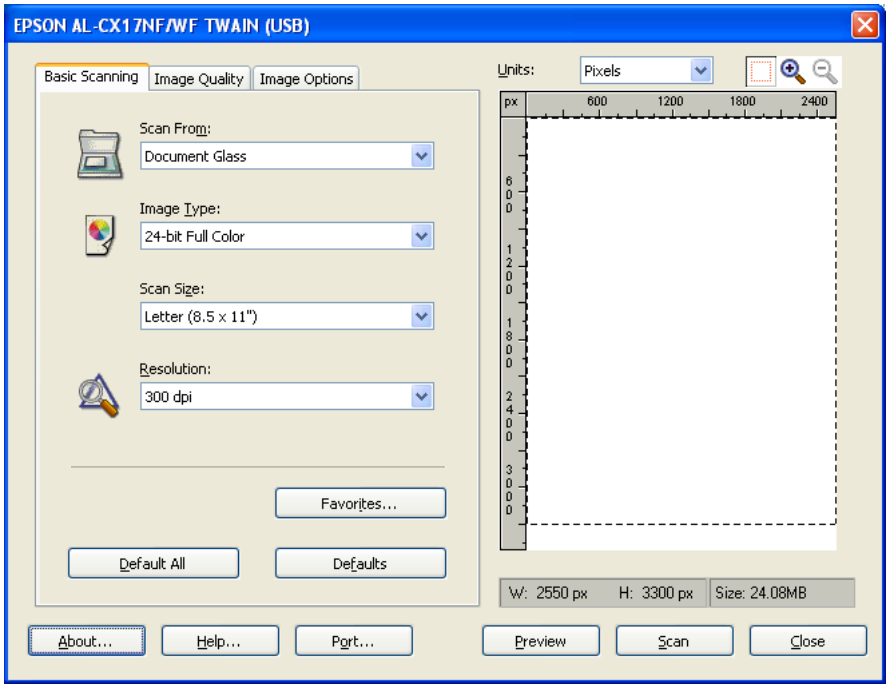

7. Välj de önskade egenskaperna från flikarna **Image Quality** och **Image Options**.

8. Klicka på **Scan** för att börja skanna.

   Den skannade bildfilen genereras.

Skanna med WIA-drivrutinen

Din skrivare stöder också drivrutinen Windows Image Acquisition (WIA) för skanning av bilder. WIA är en av standardkomponenterna som finns i Microsoft Windows XP och senare operativsystem och fungerar med digitalkameror och skannrar. Till skillnad från TWAIN-drivrutinen tillåter dig WIA-drivrutinen dig att skanna bilder och enkelt manipulera dessa bilder utan att använda extra program.

I följande procedur används Windows XP som exempel.

Anm:
Kontrollera att skrivaren är ansluten till datorn med USB-kabeln.

1. För Epson AcuLaser CX17NF/CX17WF, lägg i dokumentet/dokumenten vända uppåt med överkanten in först i ADF eller placera ett enstaka dokument vänt nedåt på dokumentglaset, och stäng dokumentlocket.

   För Epson AcuLaser CX17, placera ett enstaka dokument vänt nedåt på dokumentglaset, och stäng dokumentlocket.

   Se även:
   ❏ *”Ta kopior från ADF (endast Epson AcuLaser CX17NF/CX17WF)” på sidan 163*

   ❏ *”Ta kopior från dokumentglaset” på sidan 162*

2. Starta ritprogrammet, såsom Paint för Windows.

   Anm:
   När du använder Windows Vista, använd Windows Fotogalleri istället för Paint.

3. Klicka på **File (Arkiv)** — **From Scanner or Camera (Från skanner eller kamera)** (knappen **Paint** — **From scanner or camera (Från skanner eller kamera)** för Windows Server 2008 R2 och Windows 7).

   WIA-fönstret visas.

Anm:
Illustrationen kan skilja sig för olika operativsystem.

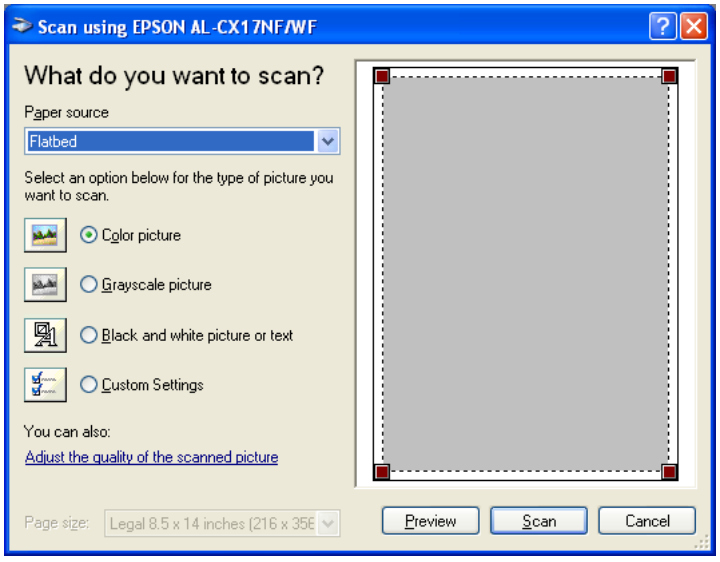

4. Välj önskade skanningsinställningar och klicka på **Adjust the quality of the scanned picture (Justera kvaliteten på den inskannade bilden)** för att visa dialogrutan **Advanced Properties (Avancerade egenskaper)**.

5. Välj önskade egenskaper inklusive ljusstyrka och kontrast och klicka sedan på **OK**.

6. Klicka på **Scan (Skanna)** för att börja skanna.

7. Klicka på **Save As (Spara som)** från **File (Arkiv)**-menyn.

8. Skriv in ett bildnamn och välj ett filformat och destination för att spara bilden.

Använda en skanner på nätverket (endast Epson AcuLaser CX17NF/ CX17WF)

Översikt

Funktionen Skanna till Server/Dator ger möjlighet att skanna dokument och skicka det skannade dokumentet till en nätverksdator via FTP- eller SMB-protokollet.

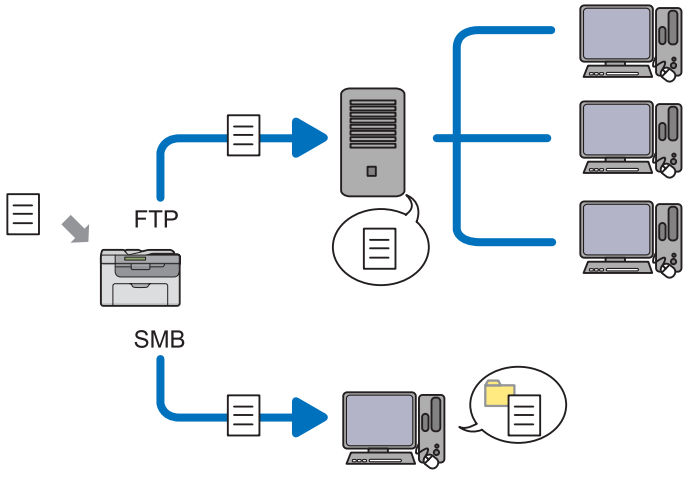

Du kan välja vilken slags server och ange en destination för att lagra det skannade dokumentet med EpsonNet Config eller Adressboksredigeraren.

Följande objekt krävs för att använda funktionen Skanna till Server/Dator.

❏ Använda SMB

För att överföra data via SMB måste din dator köras på ett av följande operativsystem som inkluderar mappdelning.

För Mac OS X krävs ett delat användarkonto på Mac OS X.

❏ Windows Server 2003

❏ Windows Server 2008

❏ Windows Server 2008 R2

❏ Windows XP

- ❏ Windows Vista
- ❏ Windows 7
- ❏ Mac OS X 10.4/10.5/10.6

❏ Använda FTP

För att överföra data via FTP krävs en av följande FTP-servrar och ett konto till FTP-servern (inloggningsnamn och lösenord).

- ❏ Windows Server 2003, Windows Server 2008, Windows Server 2008 R2, Windows Vista eller Windows 7

  FTP-tjänst för Microsoft Internet Information Services 6.0

- ❏ Windows XP

  FTP-tjänst för Microsoft Internet Information Server 3.0/4.0 eller Internet Information Services 5.0/5.1

- ❏ Mac OS X

  FTP-tjänst för Mac OS X 10.4.2/10.4.4/10.4.8/10.4.9/10.4.10/10.4.11/10.5/10.6

För information om hur man konfigurerar FTP-tjänsten, kontakta systemadministratören.

Följ tillvägagångssättet nedan för att använda funktionen Skanna till Server/Dator.

”Bekräfta ett inloggningsnamn och lösenord” på sidan 190

”Specificera en destination för att lagra dokumentet” på sidan 192

”Konfigurera skrivarinställningarna” på sidan 204

”Skicka den skannade filen till nätverket” på sidan 211

Bekräfta ett inloggningsnamn och lösenord

När SMB används

Funktionen Skanna till Dator/Server kräver ett användarinloggningskonto med ett giltig och ett icke tomt lösenord för autentisering. Bekräfta ett inloggningsanvändarnamn och lösenord.

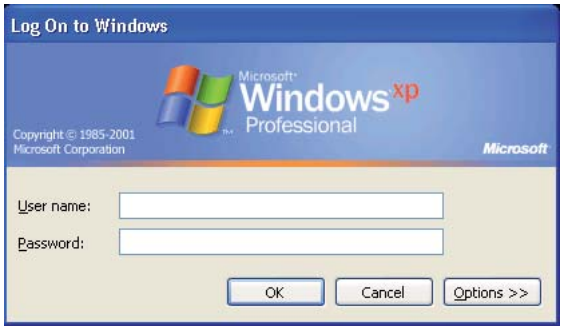

Om du inte har ett lösenord för din användarinloggning, måste du skapa ett lösenord för ditt användarinloggningskonto med följande procedur.

För Windows XP:

1. Klicka på **start** — **Control Panel (Kontrollpanelen)** — **User Accounts (Användarkonton)**.
2. Klicka på **Change an account (Ändra ett konto)**.
3. Välj ditt konto.
4. Klicka på **Create a password (Skapa ett lösenord)** och lägg till ett lösenord för ditt användarinloggningskonto.

För Windows Server 2003:

1. Klicka på **Start** — **Administrative Tools (Administrativa verktyg)** — **Computer Management (Datorhantering)**.
2. Klicka på **Local Users and Groups (Lokala användare och grupper)**.
3. Dubbelklicka på **Users (Användare)**.

4. Högerklicka på ditt konto, och välj **Set Password (Ange lösenord)**.

   Anm:
   När ett varningsmeddelande visas, bekräfta meddelandet och klicka sedan på ***Proceed (Fortsätt)****.*

5. Lägg till ett lösenord för ditt användarinloggningskonto.

För Windows Vista och Windows 7:

1. Klicka på **Start** — **Control Panel (Kontrollpanelen)**.
2. Klicka på **User Accounts and Family Safety (Användarkonton och barnspärr)**.
3. Klicka på **User Accounts (Användarkonton)**.
4. Klicka på **Create a password (Skapa ett lösenord)** för ditt konto och lägg till ett lösenord för ditt användarinloggningskonto.

För Windows Server 2008 och Windows Server 2008 R2:

1. Klicka på **Start** — **Control Panel (Kontrollpanelen)**.
2. Klicka på **User Accounts (Användarkonton)**.
3. Klicka på **User Accounts (Användarkonton)**.
4. Klicka på **Create a password (Skapa ett lösenord)** för ditt konto och lägg till ett lösenord för ditt användarinloggningskonto.

För Mac OS X 10.4/10.5/10.6

1. Klicka på **System Preferences (Systeminställningar)** — **Accounts (Konton)**.
2. Välj ditt konto.
3. Välj **Change Password (Ändra lösenord)**.
4. Skriv in ett lösenord för ditt användarinloggningskonto i **New Password (Nytt lösenord)** (**New password (Nytt lösenord)** för Mac OS X 10.6).
5. Skriv åter in lösenordet i **Verify (Bekräfta)**.

6. Klicka på **Change Password (Ändra lösenord)**.

När du har bekräftat ett inloggningsanvändarnamn och lösenord, gå till ”Specificera en destination för att lagra dokumentet” på sidan 192.

När FTP används

Funktionen Skanna till Dator/Server kräver ett användarnamn och ett lösenord. För ditt användarnamn och lösenord, kontakta systemadministratören.

Specificera en destination för att lagra dokumentet

När SMB används

Dela ut en mapp för att lagra det skannade dokumentet med följande procedur.

För Windows XP Home Edition:

1. Skapa en mapp i önskad katalog på datorn (Exempel på mappnamn: **MyShare**).
2. Högerklicka på mappen, och välj sedan **Properties (Egenskaper)**.
3. Klicka på fliken **Sharing (Delning)**, och välj sedan **Share this folder on the network (Dela ut den här mappen i nätverket)**.
4. Skriv in ett delat namn i rutan **Share name (Resursnamn)**.

Anm:
Skriv upp detta delade namn eftersom du kommer att använda detta namn i nästa inställningsprocedur.

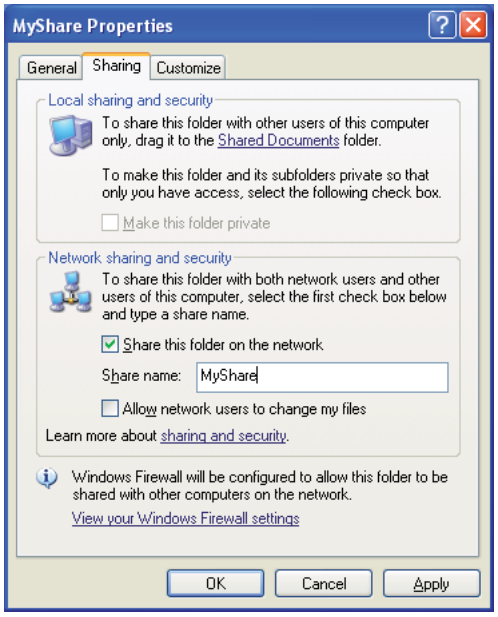

Anm:
När följande skärm visas klickar du på ***If you understand the security risks but want to share files without running the wizard, click here (Om du förstår säkerhetsriskerna men vill dela filer utan att köra guiden, klicka här)*** *och välj sedan* ***Just enable file sharing (Aktivera fildelning utan att använda guiden)*** *och klicka sedan på* ***OK****.*

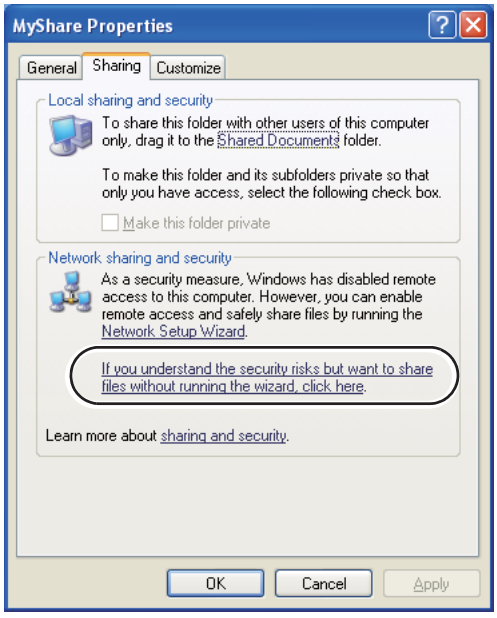

5. Välj **Allow network users to change my files (Tillåt att användare på nätverket ändrar i mina filer)**.

6. Klicka på **Apply (Verkställ)**, och klicka sedan på **OK**.

Anm:
För att lägga till undermappar, skapa nya mappar i den delade mappen som du har skapat.
Exempel: Mappnamn ***MyShare****, mappnamn nivå 2:* ***MyPic****, mappnamn nivå 3:* ***John***
Nu bör ***MyShare\MyPic\John*** *visas i katalogen.*

Efter att du har skapat en mapp, gå till ”Konfigurera skrivarinställningarna” på sidan 204.

För Windows XP Professional Edition:

1. Skapa en mapp i önskad katalog på datorn (Exempel på mappnamn: **MyShare**) och dubbelklicka på mappen.

2. Välj **Folder Options (Mappalternativ)** från **Tools (Verktyg)**.

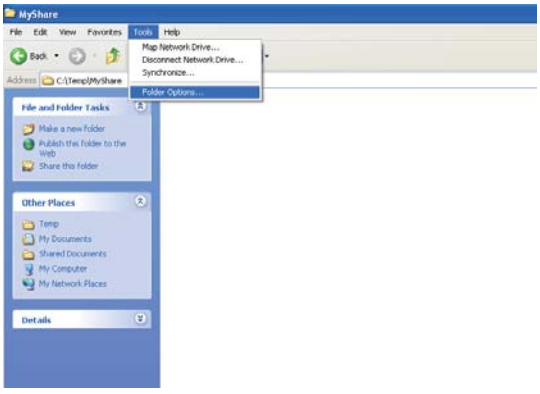

3. Klicka på fliken **View (Visa)**, och avmarkera sedan kryssrutan **Use simple file sharing (Recommended) (Använd förenklad fildelning (rekommenderas))**.

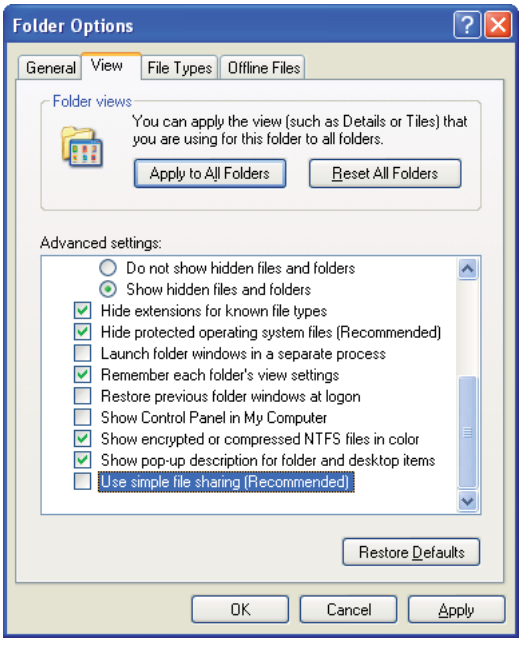

4. Klicka på **OK**, och stäng sedan fönstret.

5. Högerklicka på mappen, och välj sedan **Properties (Egenskaper)**.

6. Välj fliken **Sharing (Delning)**, och välj sedan **Share this folder (Dela ut den här mappen)**.

7. Skriv in ett delat namn i rutan **Share name (Resursnamn)**.

   Anm:
   Skriv upp detta delade namn eftersom du kommer att använda detta namn i nästa inställningsprocedur.

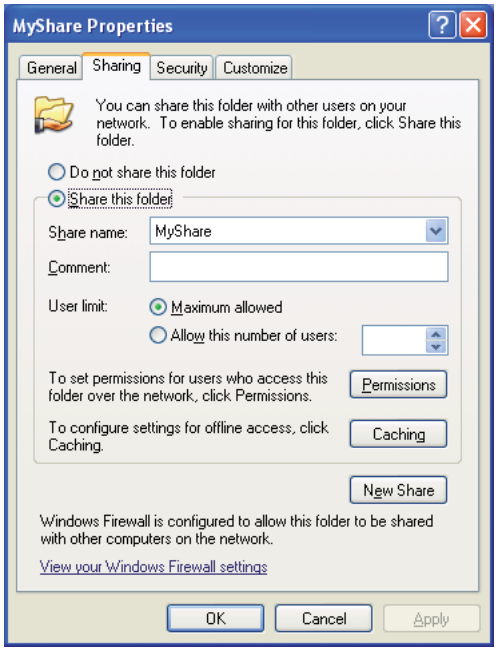

8. Klicka på **Permissions (Behörigheter)** för att skapa skrivbehörighet för den här mappen.

9. Klicka på **Add (Lägg till)**.

10. Sök efter användarinloggningsnamn genom att klicka på **Advanced (Avancerat)**, eller skriv in användarinloggningsnamnet i rutan **Enter the object names to select (Ange de objektnamn som ska väljas)** och klicka på **Check Names (Kontrollera namn)** för att bekräfta (Exempel på användarinloggningsnamn: **MySelf**).

Anm:
Använd inte ***Everyone (Alla)*** *som användarinloggningsnamn.*

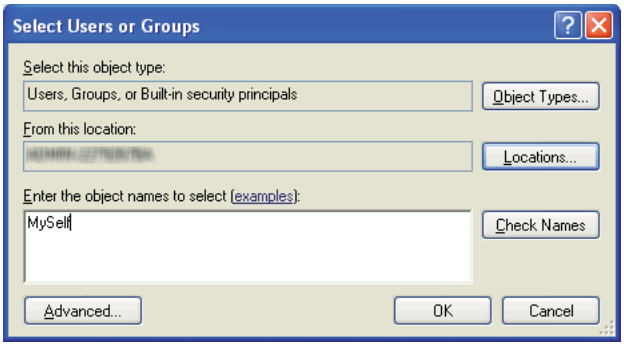

11. Klicka på **OK**.

12. Klicka på användarinloggningsnamnet som du just har skrivit in. Markera kryssrutan **Full Control (Fullständig behörighet)**. Då har du behörighet att skicka dokumentet till denna mapp.

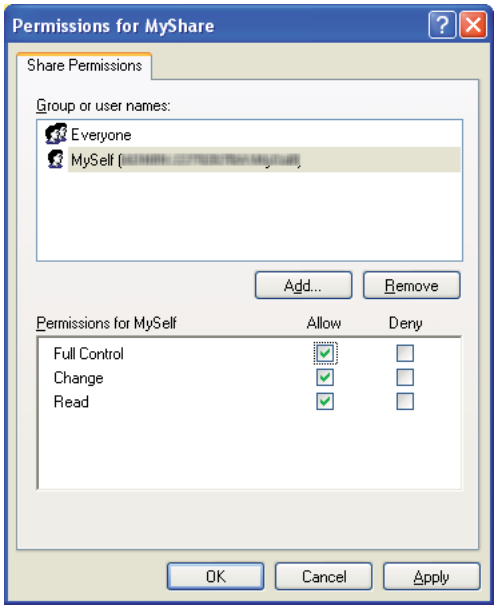

13. Klicka på **OK**.

14. Klicka på **Apply (Verkställ)**, och klicka sedan på **OK**.

Anm:
För att lägga till undermappar, skapa nya mappar i den delade mappen som du har skapat.
Exempel: Mappnamn: ***MyShare****, mappnamn nivå 2:* ***MyPic****, mappnamn nivå 3:* ***John***
Nu bör ***MyShare\MyPic\John*** *visas i katalogen.*

Efter att du har skapat en mapp, gå till ”Konfigurera skrivarinställningarna” på sidan 204.

För Windows Server 2003

1. Skapa en mapp i önskad katalog på datorn (Exempel på mappnamn: **MyShare**).

2. Högerklicka på mappen, och välj sedan **Properties (Egenskaper)**.

3. Klicka på fliken **Sharing (Delning)**, och välj sedan **Share this folder (Dela ut den här mappen)**.

4. Skriv in ett delat namn i rutan **Share name (Resursnamn)**.

   Anm:
   Skriv upp det delade namnet eftersom du behöver använda detta namn i nästa inställningsprocedur.

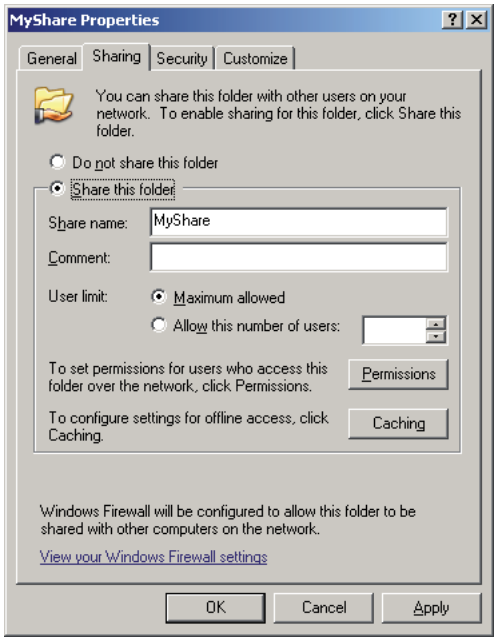

5. Klicka på **Permissions (Behörigheter)** för att ge skrivbehörighet för den här mappen.

6. Klicka på **Add (Lägg till)**.

7. Sök efter användarinloggningsnamn genom att klicka på **Advanced (Avancerat)**, eller skriv in användarinloggningsnamnet i rutan **Enter the object names to select (Ange de objektnamn som ska väljas)** och klicka på **Check Names (Kontrollera namn)** för att bekräfta (Exempel på användarinloggningsnamn: **MySelf**).

   Anm:
   *Använd inte **Everyone (Alla)** som användarinloggningsnamn.*

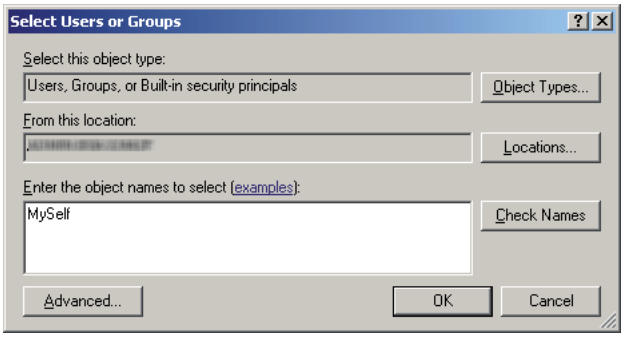

8. Klicka på **OK**.

9. Klicka på användarinloggningsnamnet som du just har skrivit in. Markera kryssrutan **Full Control (Fullständig behörighet)**. Då har du behörighet att skicka dokumentet till denna mapp.

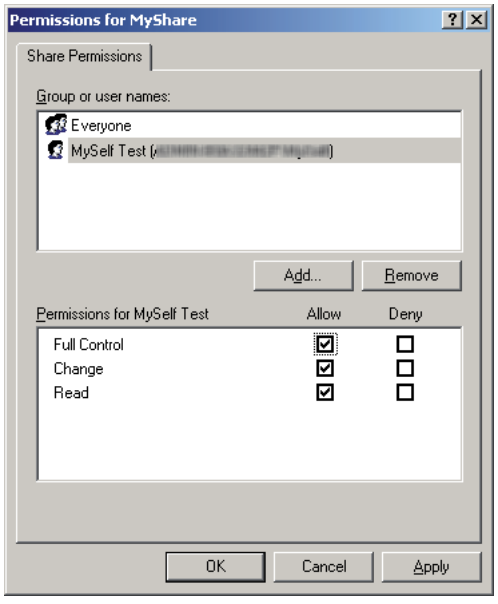

10. Klicka på **OK**.

11. Konfigurera andra inställningar efter behov, och klicka sedan på **Apply (Verkställ)** och klicka på **OK**.

    Anm:
    För att lägga till undermappar, skapa nya mappar i den delade mappen som du har skapat.
    Exempel: Mappnamn: ***MyShare****, mappnamn nivå 2:* ***MyPic****, mappnamn nivå 3:* ***John***
    Nu bör ***MyShare\MyPic\John*** *visas i katalogen.*

Efter att du har skapat en mapp, gå till ”Konfigurera skrivarinställningarna” på sidan 204.

För Windows Vista, Windows 7, Windows Server 2008, Windows Server 2008 R2

1. Skapa en mapp i önskad katalog på datorn (Exempel på mappnamn: **MyShare**).

2. Högerklicka på mappen, och välj sedan **Properties (Egenskaper)**.

3. Klicka på fliken **Sharing (Delning)**, och välj sedan **Advanced Sharing (Avancerad delning)**.

   För Windows Vista, när dialogrutan **User Account Control (Kontroll av användarkonto)** visas, klicka på **Continue (Fortsätt)**.

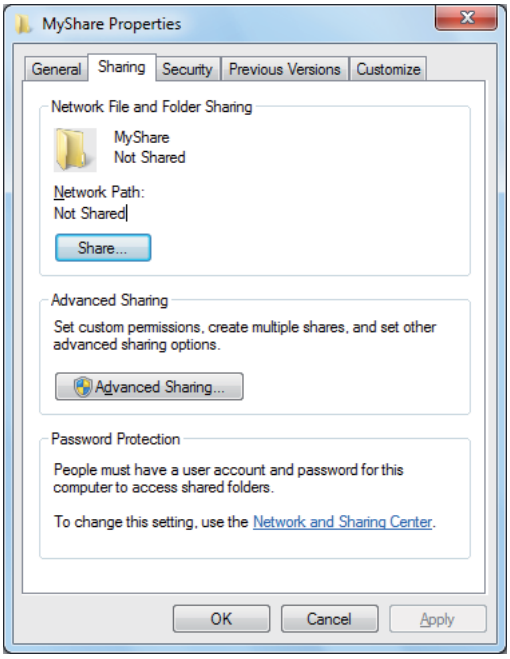

4. Markera kryssrutan **Share this folder (Dela ut den här mappen)**.

5. Skriv in ett delat namn i rutan **Share name (Resursnamn)**.

Anm:
Skriv upp det delade namnet eftersom du behöver använda detta namn i nästa inställningsprocedur.

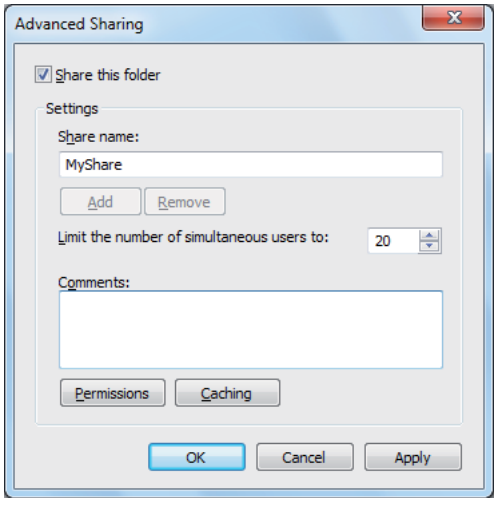

6. Klicka på **Permissions (Behörigheter)** för att ge skrivbehörighet för den här mappen.

7. Klicka på **Add (Lägg till)**.

8. Sök efter användarinloggningsnamn genom att klicka på **Advanced (Avancerat)**, eller skriv in användarinloggningsnamnet i rutan **Enter the object names to select (Ange de objektnamn som ska väljas)** och klicka på **Check Names (Kontrollera namn)** för att bekräfta (Exempel på användarinloggningsnamn: **MySelf**).

   Anm:
   *Använd inte **Everyone (Alla)** som användarinloggningsnamn.*

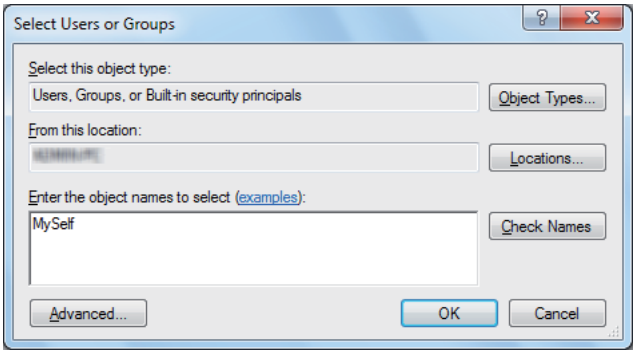

9. Klicka på **OK**.

10. Klicka på användarinloggningsnamnet som du just har skrivit in. Markera kryssrutan **Full Control (Fullständig behörighet)**. Då har du behörighet att skicka dokumentet till denna mapp.

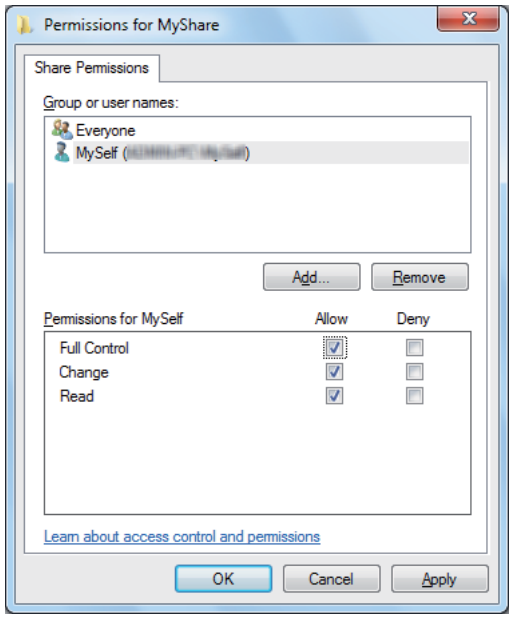

11. Klicka på **OK**.

12. Klicka på **OK** för att avsluta dialogrutan **Advanced Sharing (Avancerad delning)**.

13. Klicka på **Close (Stäng)**.

    Anm:
    För att lägga till undermappar, skapa nya mappar i den delade mappen som du har skapat.
    Exempel: Mappnamn: ***MyShare****, mappnamn nivå 2:* ***MyPic****, mappnamn nivå 3:* ***John***
    Nu bör ***MyShare\MyPic\John*** *visas i katalogen.*

Efter att du har skapat en mapp, gå till ”Konfigurera skrivarinställningarna” på sidan 204.

För Mac OS X 10.4:

1. Välj **Home (Hem)** från **Go (Gå till)**-menyn.

2. Dubbelklicka på **Public (Allmänt)**.

3. Skapa en mapp (Exempel på mappnamn: **MyShare**).

Anm:
Skriv upp mappnamnet eftersom du behöver använda detta namn i nästa inställningsprocedur.

4. Öppna **System Preferences (Systempreferenser)** och klicka sedan på **Sharing (Delning)**.

5. Markera kryssrutan **Personal File Sharing (Personlig fildelning)** och kryssrutan **Windows Sharing (Windows-delning)**.

För Mac OS X 10.5/10.6:

1. Skapa en mapp i önskad katalog på datorn (Exempel på mappnamn: **MyShare**).

   Anm:
   Skriv upp mappnamnet eftersom du behöver använda detta namn i nästa inställningsprocedur.

2. Välj den skapade mappen, och välj sedan **Get Info (Info hämtas)** från **File (Arkiv)**-menyn.

3. Markera kryssrutan **Shared Folder (Delad mapp)** (**Shared folder (Delad mapp)** för Mac OS X 10.6).

4. Öppna **Sharing & Permissions (Delning & Behörigheter)**.

5. Klicka på plustecknet (**+**).

6. Specificera ett konto som du vill dela, och klicka sedan på **Select (Välj)**.

7. Ange **Privilege (Behörighet)** för kontot till **Read & Write (Läsa & skriva)**.

8. Upprepa steg 5 till 7 efter behov, och stäng sedan fönstret.

9. Öppna **System Preferences (Systempreferenser)** och klicka sedan på **Sharing (Delning)**.

10. Markera kryssrutan **File Sharing (Fildelning)** och klicka sedan på **Options (Alternativ)**.

11. Markera kryssrutan **Share files and folders using SMB (Dela filer och mappar med SMB)** (**Share files and folders using SMB (Windows) (Dela filer och mappar med SMB (Windows))** för Mac OS X 10.6) och ditt kontonamn.

12. Skriv in lösenordet, och klicka sedan på **OK**.

13. Klicka på **Done (Klart)**.

När FTP används

För en destination för att lagra dokumentet, kontakta systemadministratören.

Konfigurera skrivarinställningarna

Du kan konfigurera skrivarinställningarna att använda funktionen Skanna till Server/Datorn med EpsonNet Config eller Adressboksredigeraren.

I följande procedur används Windows XP som exempel.

Från EpsonNet Config

1. Starta webbläsaren.

2. Skriv in skrivarens IP-adress i adressfältet, och tryck sedan på **Enter**-tangenten.

   Skrivarens webbsida visas.

   Anm:
   För detaljer om hur du kontrollerar skrivarens IP-adress, se ”Verifiera IP-inställningarna” på sidan 50.

3. Klicka på fliken **Address Book**.

   Om användarnamn och lösenord krävs, skriv in korrekt användarnamn och lösenord.

Anm:
Standard-ID och lösenordet är båda tomma (NULL).

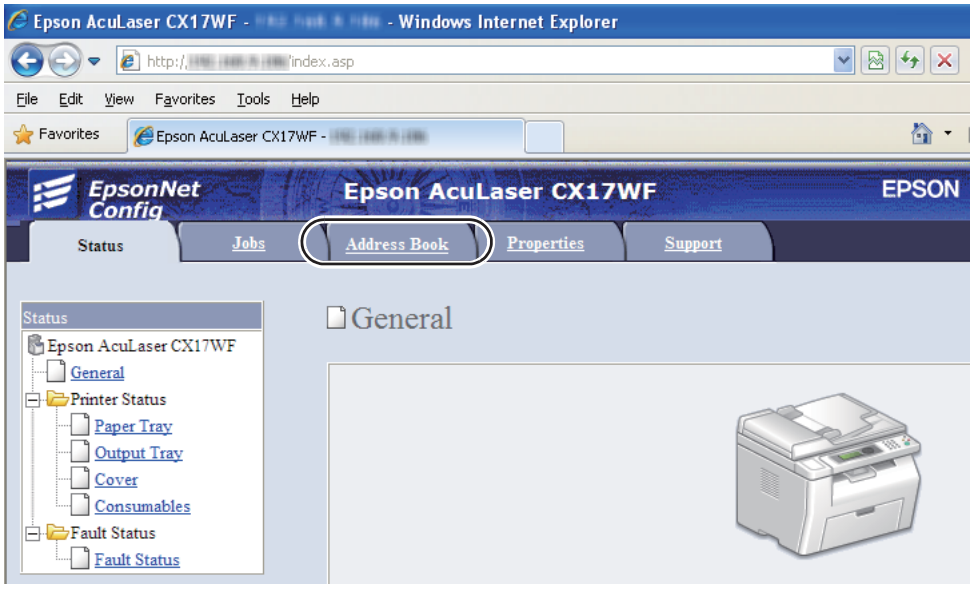

4. Under **Network Scan (Comp./Serv.)**, klicka på **Computer/Server Address Book**.

5. Välj ett oanvänt nummer och klicka på **Add**.

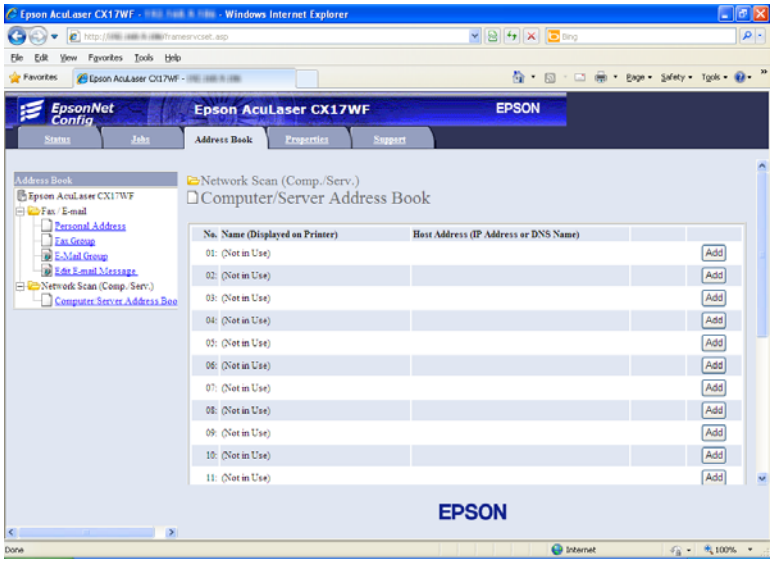

Add Network Scan Address-sidan visas.

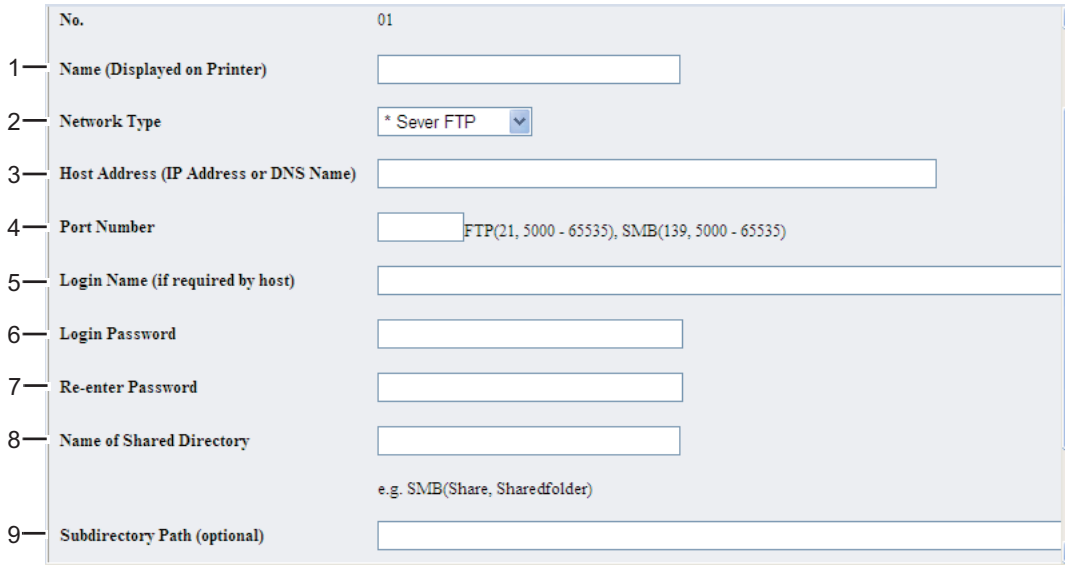

För att fylla i fälten, skriv in informationen enligt följande:

1	**Name (Displayed on Printer)**	Skriv in ett namn som du vill ska synas på Address Book.
2	**Network Type**	Välj **Computer SMB** om du lagrar dokumentet i en delad mapp på datorn. Välj **Server FTP** om du använder en FTP-server.
3	**Host Address (IP Address or DNS Name)**	Skriv in ett servernamn eller IP-adress för din dator eller FTP-servern som du har delat ut. Följande är exempel: ❏ För **Server FTP**: Servernamn: myhost.example.com (myhost: värdnamn, example.com: domännamn) IP-adress: 192.168.1.100 ❏ För **Computer SMB**: Servernamn: myhost IP-adress: 192.168.1.100
4	**Port Number**	Skriv in serverportnumret. Om du är osäker, kan du skriva in standarvärdet 139 för SMB och 21 för FTP.
5	**Login Name (if required by host)**	Skriv in namnet på användarkonto som har åtkomst till den delade mappen på datorn eller FTP-servern.

6	**Login Password**	Skriv in lösenordet som hör ihop med ovanstående inloggningsnamn. **Anm:** Tomt lösenord är inte giltigt i funktionen Skanna till dator. Se till att du har ett giltigt lösenord för användarinloggningskontot. (Se "Bekräfta ett inloggningsnamn och lösenord" på sidan 190 för detaljer om hur du lägger till ett lösenord till ditt användarinloggningskonto.)
7	**Re-enter Password**	Skriv in lösenordet igen.
8	**Name of Shared Directory**	Endast för **Computer SMB**. I Windows operativsysten, skriv in resursnamnet för mappen för att spara det skannade dokumentet på mottagarens dator. I Mac OS, skriv in mappnamnet för att spara det skannade dokumentet på mottagarens dator.
9	**Subdirectory Path (optional)**	För **Computer SMB** För att lagra det skannade dokumentet i den delade mappen direkt utan att skapa någon undermapp, fyll inte i någonting. För att lagra det skannade dokumentet i mappen som du skapat under den delade mappen, skriv in sökvägen enligt följande. Exempel: Delat mappnamn: **MyShare**, mappnamn nivå 2: **MyPic**, mappnamn nivå 3: **John** Nu bör **MyShare\Mypic\John** visas i katalogen. 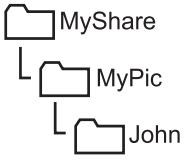 Skriv i detta fall in följande. Sökväg till server: **\MyPic\John** För **Server (FTP)** Skriv in sökvägen till servern för att lagra det skannade dokumentet.

Efter att du har konfigurerat inställningarna, gå till "Skicka den skannade filen till nätverket" på sidan 211.

Från Adressboksredigeraren

1. Klicka på **start** — **All Programs (Alla program)** — **EPSON** — din skrivare — **Address Book Editor**.

Anm:

- ❏ *Fönstret för att välja en enhet visas när flera faxdrivrutiner är installerade på datorn. Klicka i så fall på namnet på önskad skrivare listad i* ***Device Name****.*

- ❏ *Fönstret* ***Enter Password*** *visas när* `Panel Lock Set` *är inställt på* `Enable`*. Skriv i så fall in lösenordet du angett, och klicka på* ***OK****.*

2. Klicka på **OK** på meddelandefönstret ”Retrieval Successful”.

3. Klicka på **Tool** — **New (Device Address Book)** — **Server**.

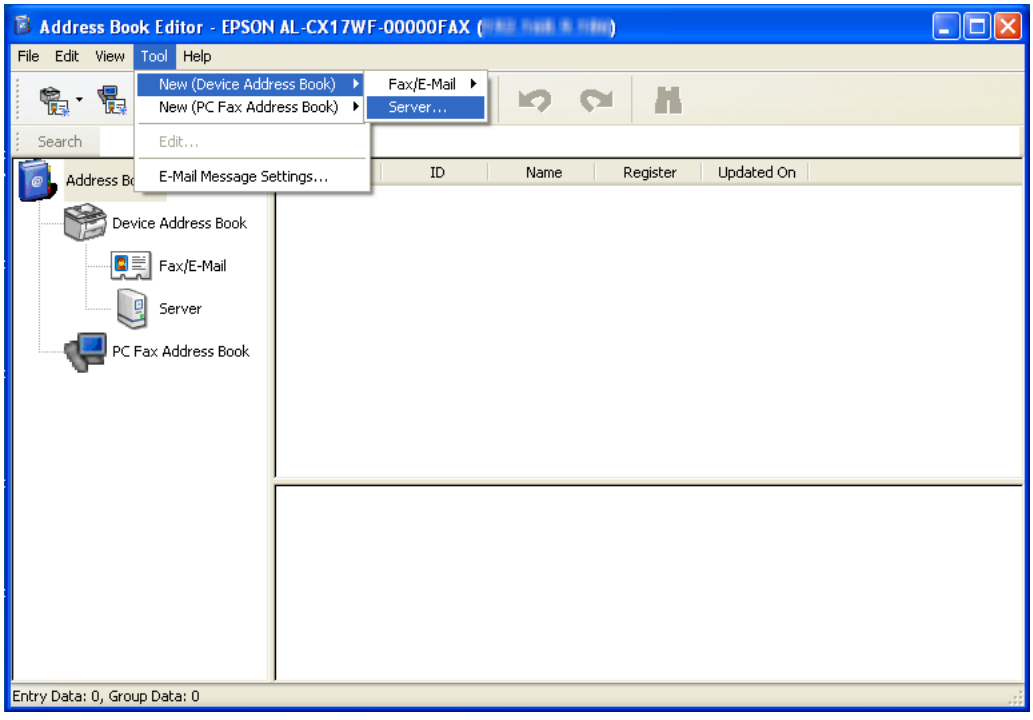

Dialogrutan **Server Address** visas.

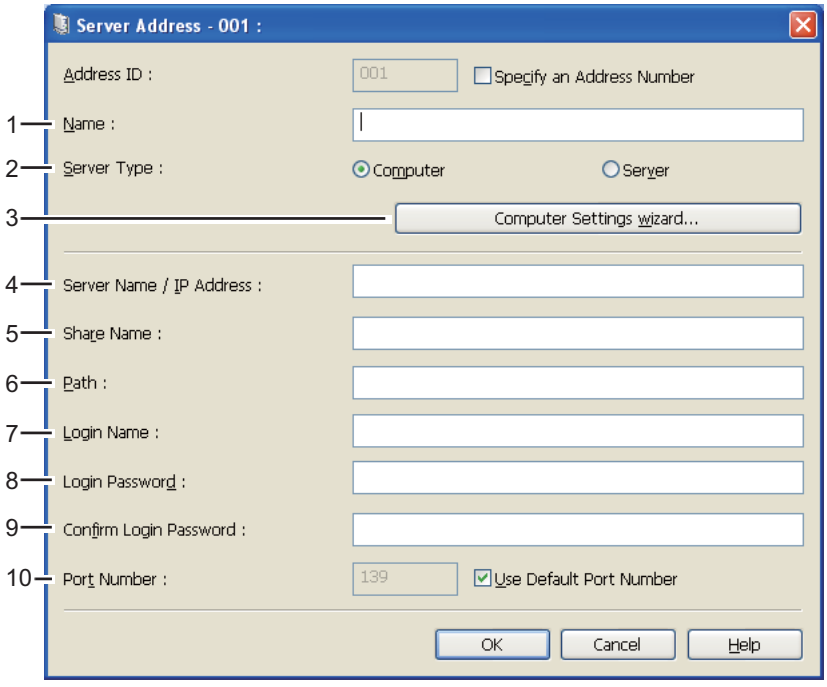

För att fylla i fälten, skriv in informationen enligt följande:

1	**Name**	Skriv in ett namn som du vill ska synas på Address Book.
2	**Server Type**	Välj **Computer** om du lagrar dokumentet i en delad mapp på datorn. Välj **Server** om du använder en FTP-server.
3	**Computer Settings wizard**	Endast för **Computer**. Genom att klicka på denna knapp öppnas guideskärmen som vägleder dig genom flera steg. När du slutför stegen i guiden, konfigureras inställningarna för **Server Address** automatiskt. För detaljer, klicka på knappen **Help**.

4	**Server Name / IP Address**	Skriv in ett servernamn eller IP-adress för din dator eller FTP-servern som du har delat ut. Följande är exempel: ❏ För **Computer**: Servernamn: myhost IP-adress: 192.168.1.100 ❏ För **Server**: Servernamn: myhost.example.com (myhost: värdnamn, example.com: domännamn) IP-adress: 192.168.1.100
5	**Share Name**	Endast för **Computer**. Skriv in namnet på den delade mappen på mottagarens dator.
6	**Path**	För **Computer** För att lagra det skannade dokumentet i den delade mappen direkt utan att skapa någon undermapp, fyll inte i någonting. För att lagra det skannade dokumentet i mappen som du skapat under den delade mappen, skriv in sökvägen enligt följande. Exempel: Delat mappnamn: **MyShare**, mappnamn nivå 2: **MyPic**, mappnamn nivå 3: **John** Nu bör **MyShare\MyPic\John** visas i katalogen. 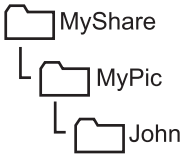 Skriv i detta fall in följande. Sökväg: **\MyPic\John** För **Server** Skriv in sökvägen för att lagra det skannade dokumentet.
7	**Login Name**	Skriv in namnet på användarkonto som har åtkomst till den delade mappen på datorn eller FTP-servern.
8	**Login Password**	Skriv in lösenordet som hör ihop med ovanstående inloggningsnamn. **Anm:** Tomt lösenord är inte giltigt i funktionen Skanna till Server/Dator. Se till att du har ett giltigt lösenord för användarinloggningskontot. (Se "Bekräfta ett inloggningsnamn och lösenord" på sidan 190 för detaljer om hur du lägger till ett lösenord till ditt användarinloggningskonto.)

9	**Confirm Login Password**	Skriv in lösenordet igen.
10	**Port Number**	Skriv in portnumret. Om du är osäker, kan du skriva in standarvärdet 139 för SMB och 21 för FTP.

Efter att du har konfigurerat inställningarna, gå till ”Skicka den skannade filen till nätverket” på sidan 211.

Skicka den skannade filen till nätverket

1. Lägg i dokumentet/dokumenten vända upp med överkanten in först i ADF eller placera ett enstaka dokument vänt nedåt på dokumentglaset.

   Se även:
   - ❏ *”Ta kopior från ADF (endast Epson AcuLaser CX17NF/CX17WF)” på sidan 163*
   - ❏ *”Ta kopior från dokumentglaset” på sidan 162*

2. Tryck på (**Scan**)-knappen.
3. Välj `Scan to Network` och tryck sedan på knappen OK.
4. Välj `Scan to` och tryck sedan på knappen OK.
5. Välj `Computer(Network)` eller `Server(FTP)`, eller `Search Address Book`, och tryck sedan på knappen OK.

   `Computer(Network)`: Lagrar den skannade bilden på datorn med SMB-protokollet.

   `Server(FTP)`: Lagrar den skannade bilden på servern med FTP-protokollet.

   `Search Address Book`: Välj serveradressen registrerad i Address Book.

6. Välj destinationen i vilken skannade filen ska lagras, och tryck sedan på knappen OK.
7. Välj skanningsalternativ efter behov.
8. Tryck på (**Start**)-knappen för att skicka de skannade filerna.

Skanna till en USB-lagringsenhet

Funktionen Scan to USB Memory ger möjlighet att skanna dokument och spara skannade data till en USB-lagringsenhet. För att skanna dokument och spara dem, följ stegen nedan:

1. För Epson AcuLaser CX17NF/CX17WF, lägg i dokumentet/dokumenten vända uppåt med överkanten in först i ADF eller placera ett enstaka dokument vänt nedåt på dokumentglaset, och stäng dokumentlocket.

   För Epson AcuLaser CX17, placera ett enstaka dokument vänt nedåt på dokumentglaset, och stäng dokumentlocket.

   Se även:
   - ❏ *”Ta kopior från ADF (endast Epson AcuLaser CX17NF/CX17WF)” på sidan 163*
   - ❏ *”Ta kopior från dokumentglaset” på sidan 162*

2. Sätt i USB-lagringsenheten i den främre USB-porten på din skrivare.

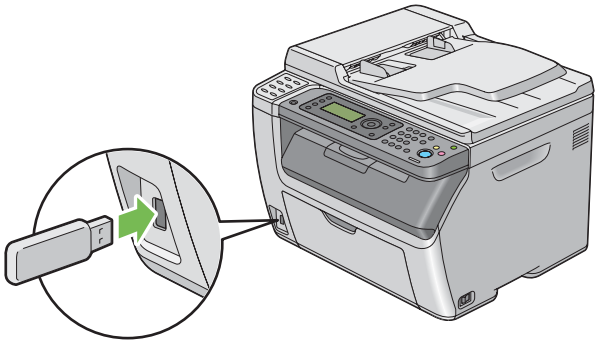

   `USB Memory` visas.

3. Välj `Scan to` och tryck sedan på knappen (OK).

4. Välj `Save to USB Drive` eller en mapp för att spara filen, och tryck sedan på knappen (OK).

5. Välj skanningsalternativ efter behov.

6. Tryck på ◇ (**Start**)-knappen.

   När skanningen är klar, frågar skärmen dig om du vill göra en sida till. Välj `No` eller `Yes`, och tryck sedan på knappen (OK).

Om du väljer `Yes`, välj `Continue` eller `Cancel`, och tryck sedan på knappen (OK).

Skicka e-post med den skannade bilden (endast Epson AcuLaser CX17NF/CX17WF)

För att skicka e-post med den skannade bilden från skrivaren, följ stegen nedan:

❏ Ange Address Book för e-post genom EpsonNet Config. Ytterligare information finns i ”Ange en Address Book för fax/e-post” på sidan 213.

Ange en Address Book för fax/e-post

I följande procedur används Windows XP som exempel.

1. Starta webbläsaren.

2. Skriv in skrivarens IP-adress i adressfältet, och tryck sedan på **Enter**-tangenten.

   Skrivarens webbsida visas.

   Anm:
   För detaljer om hur du kontrollerar skrivarens IP-adress, se ”Verifiera IP-inställningarna” på sidan 50.

3. Klicka på fliken **Address Book**.

   Om användarnamn och lösenord krävs, skriv in korrekt användarnamn och lösenord.

   Anm:
   Standard-ID och lösenordet är båda tomma (NULL).

4. Under **Fax / E-mail**, klicka på **Personal Address**.

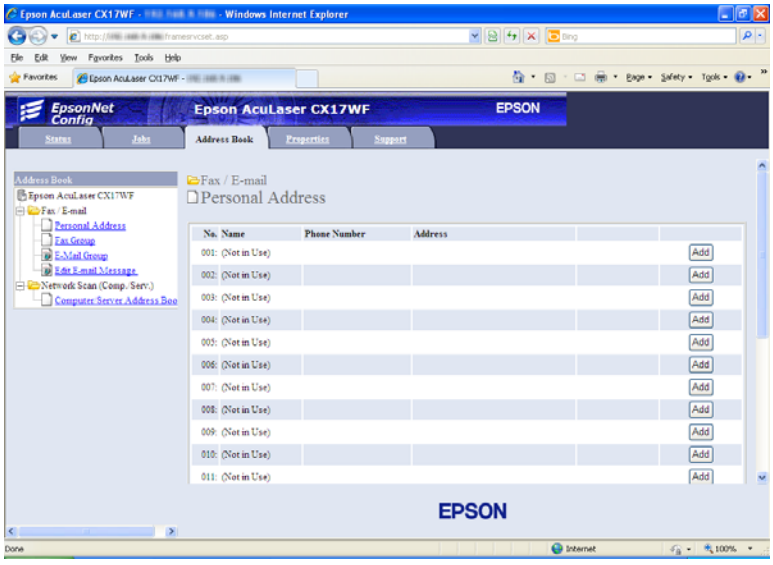

5. Välj ett oanvänt nummer och klicka på **Add**.

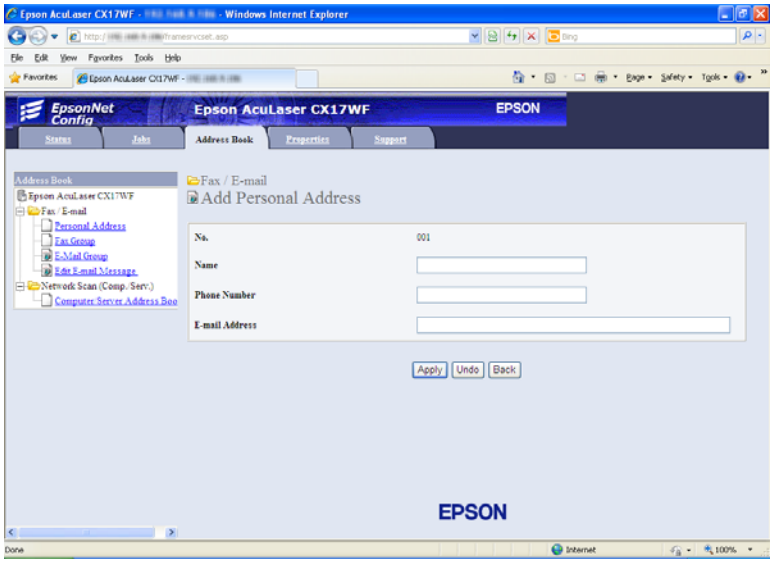

Add Personal Address-sidan visas.

6. Skriv in ett namn, telefonnummer och e-postadress fälten **Name**, **Phone Number** och **E-mail Address**.

7. Klicka på knappen **Apply** .

Skicka e-post med den skannade filen

Anm:
För att använda funktionen Skanna till e-post, måste du först ställa in SMTP (Simple Mail Transfer Protocol) serverinformationen. SMTP är ett protokoll för att skicka e-post. För detaljer hänvisar vi till Installationshandboken.

1. Lägg i dokumentet/dokumenten vända upp med överkanten in först i ADF eller placera ett enstaka dokument vänt nedåt på dokumentglaset.

   Se även:
   ❏ *"Ta kopior från ADF (endast Epson AcuLaser CX17NF/CX17WF)" på sidan 163*

   ❏ *"Ta kopior från dokumentglaset" på sidan 162*

2. Tryck på (**Scan**)-knappen.

3. Välj `Scan to E-Mail` och tryck sedan på knappen OK.

4. Välj `E-Mail to` och tryck sedan på knappen OK.

5. Välj inställningen listad nedan, och tryck sedan på knappen OK.

   `Keypad`: Skriv in e-postadressen direkt och tryck sedan på knappen OK.

   `Address Book`: Välj e-postadressen registrerad i Address Book för e-post, och tryck sedan på knappen OK.

   `E-Mail Group`: Välj e-postgruppen registrerad i E-postgrupper, och tryck sedan på knappen OK.

   `Search Address Book`: Skriv in en text för att söka från Address Book för e-post, och tryck sedan på knappen OK. Välj e-postadressen från listan, och tryck sedan på knappen OK.

   Anm:
   Användare måste vara registrerade innan du kan välja `Address Book` på manöverpanelen.

6. Välj skanningsalternativ efter behov.

7. Tryck på (**Start**)-knappen för att skicka e-post.

Justera skanningsalternativ

Justera standardskanningsinställningarna

För ett fullständig lista över alla standardinställningar, se ”Defaults Settings” på sidan 286.

Ställa in den skannade bildens filtyp

För att specificera filtypen för den skannade bilden:

1. Tryck på knappen **System**.
2. Välj `Defaults Settings` och tryck sedan på knappen (OK).
3. Välj `Scan Defaults` och tryck sedan på knappen (OK).
4. Välj `File Format` och tryck sedan på knappen (OK).
5. Välj typen, och tryck sedan på knappen (OK).

   Tillgängliga typer:

   - ❑ `PDF` (fabriksinställning)
   - ❑ `TIFF`
   - ❑ `JPEG`

Ställa in färgläget

Du kan skanna en bild i färg eller i svartvitt. Genom att välja svartvitt blir filstorleken på de skannade bilderna avsevärt mindre. En bild skannad i färg kommer att ha större filstorlek än samma bild skannad i svartvitt.

1. Tryck på knappen **System**.
2. Välj `Defaults Settings` och tryck sedan på knappen (OK).
3. Välj `Scan Defaults` och tryck sedan på knappen (OK).
4. Välj `Color` och tryck sedan på knappen (OK).

5. Välj ett av följande alternativ, och tryck sedan på knappen (OK).

   - ❑ Black & White: Skannar i svartvitt läge. Detta är endast tillgängligt när File Format är satt till PDF eller TIFF.
   - ❑ Color: Skannar i färgläge. (fabriksinställning)

Ställa in skanningsupplösningen

Beroende på hur du planerar att använda den skannade bilden kanske du vill ändra skanningsupplösningen. Skanningsupplösning påverkar både storleken och bildkvaliteten för den skannade bildfilen. Ju högre skanningsupplösning, desto större filstorlek.

För att välja skanningsupplösningen:

1. Tryck på knappen **System**.
2. Välj Defaults Settings och tryck sedan på knappen (OK).
3. Välj Scan Defaults och tryck sedan på knappen (OK).
4. Välj Resolution och tryck sedan på knappen (OK).
5. Välj ett av följande alternativ, och tryck sedan på knappen (OK):

   - ❑ 200 × 200dpi: Producerar den lägsta upplösningen och minsta filstorleken. (fabriksinställning)
   - ❑ 300 × 300dpi: Producerar medelupplösning och en medium filstorlek.
   - ❑ 400 × 400dpi: Producerar hög upplösning och en stor filstorlek.
   - ❑ 600 × 600dpi: Producerar den högsta upplösningen och största filstorleken.

Ställa in originalstorleken

För att specificera storleken för originalet:

1. Tryck på knappen **System**.
2. Välj Defaults Settings och tryck sedan på knappen (OK).
3. Välj Scan Defaults och tryck sedan på knappen (OK).

4. Välj Document Size och tryck sedan på knappen OK.

5. Välj en bestämd pappersstorlek för att bestämma området som ska skannas, och tryck sedan på knappen OK.

   Den ursprungliga fabriksinställningen är A4 (210 × 297mm).

Undertrycka bakgrundsvariationer automatiskt

Vid skanning av dokument med en mörk bakgrund såsom nyhetstidningar, kan skrivaren automatiskt känna av bakgrunden och göra den ljusare när bilden matas ut.

För att slå på/av automatisk undertryckning:

1. Tryck på knappen **System**.

2. Välj Defaults Settings och tryck sedan på knappen OK.

3. Välj Scan Defaults och tryck sedan på knappen OK.

4. Välj Auto Exposure och tryck sedan på knappen OK.

5. Välj antingen On eller Off, och tryck sedan på OK.

   Den ursprungliga fabriksinställningen är On.

Ändra skanningsinställningarna för ett enskilt jobb

Skanna till en dator

För att tillfälligt ändra en skanningsinställningen vid skanning till en dator:

1. Tryck på (**Scan**)-knappen.

2. För Epson AcuLaser CX17NF/CX17WF, välj skanningsdestinationen, och tryck sedan på knappen OK.

   För Epson AcuLaser CX17, välj Scan to Computer(USB), och tryck sedan på knappen OK.

3. Välj önskat menyalternativ, och tryck sedan på knappen OK.

4. Välj önskad inställning eller mata in önskat värde med det numeriska tangentbordet, och tryck sedan på knappen (OK).

5. Upprepa steg 3 och 4 efter behov.

6. Tryck på (**Start**)-knappen för att börja skanna.

Skicka den skannade bilden med e-post (Endast Epson AcuLaser CX17NF/CX17WF)

För att tillfälligt ändra en skanningsinställningen när den skannade bilden skickas med e-post:

1. Tryck på (**Scan**)-knappen.

2. Välj `Scan to E-Mail` och tryck sedan på knappen (OK).

3. Välj e-postdestinationen, och tryck sedan på knappen (OK).

4. Välj önskat menyalternativ, och tryck sedan på knappen (OK).

5. Välj önskad inställning eller mata in önskat värde med det numeriska tangentbordet, och tryck sedan på knappen (OK).

6. Upprepa steg 4 och 5 efter behov.

7. Tryck på (**Start**)-knappen för att börja skanna.

Kapitel 8

Faxning (Endast Epson AcuLaser CX17NF/CX17WF)

Ansluta telefonlinjen

Anm:
Anslut inte skrivaren direkt till en DSL (digital abonnentledning). Det kan orsaka skada på skrivaren. Om du vill använda en DSL, måste du använda ett lämpligt DSL-filter. Kontakta din tjänsteleverantör för DSL-filtret.

1. Anslut ena änden av en telefonsladd till kontakten för väggjack och den andra änden till ett aktivt väggjack.

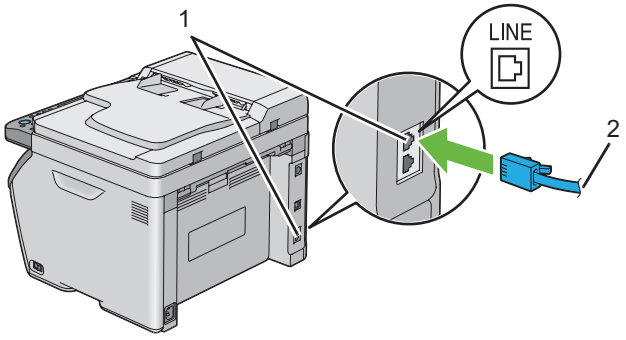

1	Kontakt för väggjack
2	Till väggjacket

Anm:
Använd en telefonlinjesladd som har fyra kontakter. Sladden som medföljer skrivaren har fyra kontakter. Det rekommenderas att du sätter i sladden i ett väggjack som också har fyra kontakter.

2. För att ansluta en telefon och/eller telefonsvarare till skrivaren, sätt i telefonens eller telefonsvararens linjesladd i telefonkontakten (PHONE).

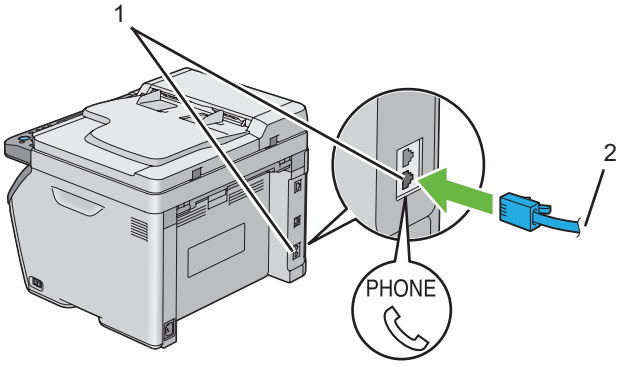

1	Telefonkontakt
2	Till en extern telefon eller telefonsvarare

Konfigurera initiala faxinställningar

Ange regionen

Du måste ange regionen där skrivaren används för att använda faxtjänsten på skrivaren.

1. Tryck på knappen **System**.
2. Välj `Admin Menu` och tryck sedan på knappen OK.
3. Välj `Fax Settings` och tryck sedan på knappen OK.
4. Välj `Region` och tryck sedan på knappen OK.
5. Välj regionen där skrivaren används, och tryck sedan på knappen OK.
6. Kontrollera att `Restart System` visas, välj `Yes`, och tryck sedan på knappen OK.

   Skrivaren startar om automatiskt för att tillämpa inställningarna.

Anm:
När du konfigurerar regioninställningen, initieras informationen som är registrerad för apparaten.

Ställa in skrivar-ID

Det är möjligt att det krävs att du anger ditt faxnummer på alla fax som du skickar. Skrivar-ID, som innehåller ditt telefonnummer och namn eller företagsnamn, skrivs ut längst upp på varje sida som skickas från din skrivare.

1. Tryck på knappen **System**.
2. Välj `Admin Menu` och tryck sedan på knappen (OK).
3. Välj `Fax Settings` och tryck sedan på knappen (OK).
4. Välj `Phone Number` och tryck sedan på knappen (OK).
5. Skriv in ditt faxnummer med det numeriska tangentbordet.

   Anm:
   Om du gör något misstag när du skriver in nummer, tryck på ***C*** *(****Clear****)-knappen för att radera sista siffran.*

6. Tryck på knappen (OK) när numret på LCD-panelen är korrekt.
7. Välj `Company Name` och tryck sedan på knappen (OK).
8. Skriv in ditt namn eller företagsnamn med det numeriska tangentbordet.

   Du kan mata in alfanumeriska tecken med det numeriska tangentbordet, inklusive särskilda symboler genom att trycka på knapparna 1, * och #.

   För detaljer om hur du använder det numeriska tangentbordet för att mata in alfanumeriska tecken, se ”Använda det numeriska tangentbordet” på sidan 305.

9. Tryck på knappen (OK) när namnet på LCD-panelen är korrekt.
10. För att gå tillbaka till föregående skärm, tryck på (**Back**)-knappen.

Ställa in tid och datum

Anm:
Du måste kanske återställa rätt tid och datum på skrivaren om det har varit strömavbrott.

1. Tryck på knappen **System**.
2. Välj `Admin Menu` och tryck sedan på knappen (OK).
3. Välj `System Settings` och tryck sedan på knappen (OK).
4. Välj `Clock Settings` och tryck sedan på knappen (OK).
5. Välj `Set Date` och tryck sedan på knappen (OK).
6. Skriv in korrekt datum med det numeriska tangentbordet, eller välj korrekt datum.

   Anm:
   Om du gör något misstag när du skriver in nummer, tryck på ◀ för att skriva in siffra igen.

7. Tryck på knappen (OK) när datumet på LCD-panelen är korrekt.
8. Välj `Set Time` och tryck sedan på knappen (OK).
9. Skriv in korrekt tid med det numeriska tangentbordet, eller välj korrekt tid.
10. Tryck på knappen (OK) när tiden på LCD-panelen är korrekt.
11. För att gå tillbaka till föregående skärm, tryck på ↩ (**Back**)-knappen.

Ändra klockläget

Du kan ange aktuell tid i antingen 12-timmars- eller 24-timmarsformat.

1. Tryck på knappen **System**.
2. Välj `Admin Menu` och tryck sedan på knappen (OK).
3. Välj `System Settings` och tryck sedan på knappen (OK).
4. Välj `Clock Settings` och tryck sedan på knappen (OK).

5. Välj `Time Format` och tryck sedan på knappen (OK).
6. Välj önskat format, och tryck sedan på knappen (OK).
7. För att gå tillbaka till föregående skärm, tryck på (**Back**)-knappen.

Skicka ett fax

Du kan faxa data från skrivaren.

Lägga ett originaldokument på ADF

Viktigt:
Lägg inte i mer än 15 ark i den automatiska dokumentmataren (ADF) eller tillåt att mer än 15 ark matas till dokumentutmatningsfacket. Dokumentutmatningsfacket bör tömmas innan det överstiger 15 ark annars kan dina originaldokument skadas.

Anm:
- *För att få bästa kvalitet vid skanning, speciellt för gråskalebilder, använd dokumentglaset istället för ADF.*
- *Du kan inte lägga i följande dokument i ADF. Se till att placera dem på dokumentglaset.*

	Krökta original		Hålslaget papper
	Tunna original		Vikta, skrynkliga eller sönderrivna original
	Klippta och påklistrade original		Karbonpapper

1. Placera dokumentet/dokumenten vända uppåt på ADF med överkanten på dokumenten in först. Justera sedan dokumentstödet till den rätta dokumentstorleken.

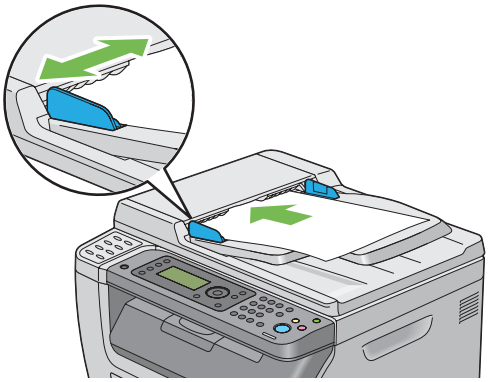

2. Justera dokumentupplösningen, läs mer i ”Resolution” på sidan 226.

Lägga ett originaldokument på dokumentglaset

1. Öppna dokumentlocket.

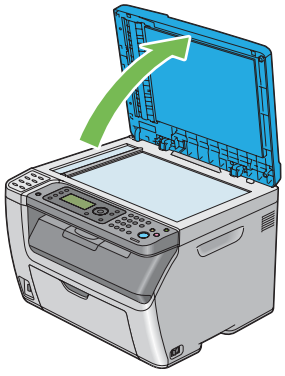

2. Placera dokumentet vänt nedåt på dokumentglaset och passa in det med hjälplinjerna i det övre vänstra hörnet på dokumentglaset.

Obs!
Använd inte våld för att trycka ned tjocka dokument mot dokumentglaset. Glaset kan spricka och orsaka skador.

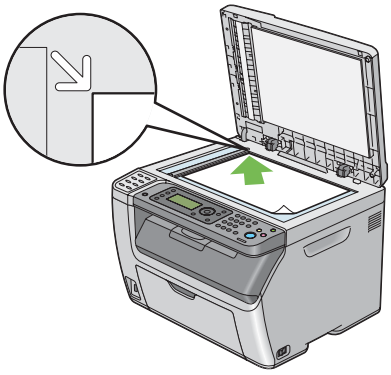

3. Justera dokumentupplösningen, läs mer i ”Resolution” på sidan 226.

4. Stäng dokumentlocket.

Anm:
❏ *Kontrollera att inget dokument ligger i ADF. Om något dokument avkänns i ADF, tar det prioritet över dokumentet på dokumentglaset.*

❏ *Om du faxar en sida från en bok eller tidskrift, lyft upp dokumentlocket till dess att gångjärnen hakas fast av stoppet, och stäng sedan dokumentlocket. Om boken eller tidskriften är tjockare än 20 mm, påbörja faxningen med dokumentlocket öppet.*

Resolution

För att ange upplösningsnivån att användas för faxöverföring:

1. Tryck på (**Fax**)-knappen.

2. Välj `Resolution` och tryck sedan på knappen OK.

3. Välj önskat menyalternativ, och tryck sedan på knappen OK.

Anm:
❏ *Värden markerade med en asterisk (*) är de ursprungliga fabriksinställningarna för menyn.*

Standard *	Lämpligt för dokument med tecken i normal storlek.

Fine	Lämpligt för dokument som innehåller små tecken eller tunna linjer eller dokument som skrivits ut med en matrisskrivare.
Super Fine	Lämpligt för dokument som innehåller extremt fina detaljer. Läget `Super Fine` aktiveras endast om fjärrmaskinen också stöder superfin upplösning.
Ultra Fine	Lämpligt för dokument som innehåller med fotografiska bilder.

❑ *Fax som skannats i läget* `Super Fine` *överförs i den högsta upplösning som stöds av mottagningsapparaten.*

Document Type

För att välja standard dokumenttyp för det aktuella faxjobbet:

1. Tryck på (**Fax**)-knappen.
2. Välj `Document Type` och tryck sedan på knappen OK.
3. Välj önskad inställning, och tryck sedan på knappen OK.

Anm:
Värden markerade med en asterisk (*) är de ursprungliga fabriksinställningarna för menyn.

Text *	Lämpligt för dokument med text.
Photo	Lämpligt för dokument med foton.

Lighten/Darken

För att justera kontrasten så att faxet blir ljusare eller mörkare än originalet:

1. Tryck på (**Fax**)-knappen.
2. Välj `Lighten/Darken` och tryck sedan på knappen OK.
3. Välj önskad inställning, och tryck sedan på knappen OK.

Anm:
Värden markerade med en asterisk (*) är de ursprungliga fabriksinställningarna för menyn.

Lighten2	Gör faxet ljusare än originalet. Fungerar bra med mörkt tryck.
Lighten1	
Normal *	Fungerar bra med vanliga utskrivna eller tryckta dokument.
Darken1	Gör faxet mörkare än originalet. Fungerar bra med ljust tryck eller svaga blyertsmarkeringar.
Darken2	

Infoga en paus

Med vissa telefonsystem måste man ringa upp ett åtkomstnummer och lyssna efter en andra kopplingston. En paus måste läggas in för att åtkomstnumret ska fungera. Du kan till exempel mata in åtkomstnummer 9 och sedan trycka på knappen **Redial/Pause** innan du matar in telefonnumret. ”-” visas på LCD-panelen vilket indikerar att en paus har lagts in.

Skicka ett fax automatiskt

1. Lägg i dokumentet/dokumenten vända upp med överkanten in först i ADF eller placera ett enstaka dokument vänt nedåt på dokumentglaset och stäng dokumentlocket.

   Se även:
   - ❏ *”Lägga ett originaldokument på ADF” på sidan 224*
   - ❏ *”Lägga ett originaldokument på dokumentglaset” på sidan 225*

2. Tryck på (**Fax**)-knappen.

3. Justera dokumentupplösningen så att den passar dina faxbehov.

   Se även:
   - ❏ *”Resolution” på sidan 226*
   - ❏ *”Lighten/Darken” på sidan 227*

4. Gör på något av dessa sätt för att välja ett faxnummer:

   - ❏ Välj `Fax to` och tryck sedan på knappen OK. Välj `Keypad` och tryck sedan på knappen OK. Mata in faxnumret för fjärrfaxmaskinen med det numeriska tangentbordet, och tryck sedan på knappen OK.

❏ Tryck på snabbvalsknappen, och tryck sedan på knappen (OK).

❏ Tryck på knappen **Address Book**, välj All Entries, Group Dial eller Search med knappen ▼, och tryck sedan på knappen (OK).

All Entries	En lista med registrerade faxnummer visas. Tryck på knappen ▶ för att välja mottagarna, och tryck sedan på knappen (OK).
Group Dial	Tryck på knappen ▶ för att välja mottagarna, och tryck sedan på knappen (OK).
Search	Söker efter ett faxnummer från Address Book. Skriv in texten som du vill söka på, och tryck sedan på knappen (OK). Tryck på knappen ▶ för att välja mottagarna, och tryck sedan på knappen (OK).

❏ Tryck på knappen **Redial/Pause** för att slå numret igen, och tryck sedan på knappen (OK).

❏ Tryck på knappen **Speed Dial**. Mata in ett snabbvalsnummer mellan 01 och 99 med det numeriska tangentbordet, och tryck sedan på knappen (OK).

Anm:
Innan du kan använda snabbvalsknappen, måste du registrera ett nummer på ett snabbval från 01 till 08. För mer information om hur du lagrar nummer, se ”Lagra ett nummer för uppringning med snabbval” på sidan 241.

5. Tryck på ◇ (**Start**)-knappen.

   När du använder dokumentglaset, frågar skärmen dig om du vill göra en sida till. Välj Yes eller No, och tryck sedan på knappen (OK).

   Om du väljer Yes, placera nästa sida på dokumentglaset, välj Continue och tryck sedan på knappen (OK).

6. Numret rings upp och sedan börjar skrivaren att skicka faxet när fjärrfaxmaskinen är klar.

   Anm:
   *Tryck på ⊘ (**Stop**)-knappen för att avbryta faxjobbet när som helst medan ett faxet skickas.*

Skicka ett fax manuellt

1. Lägg i dokumentet/dokumenten vända upp med överkanten in först i ADF eller placera ett enstaka dokument vänt nedåt på dokumentglaset och stäng dokumentlocket.

Se även:
- ❏ *”Lägga ett originaldokument på ADF” på sidan 224*
- ❏ *”Lägga ett originaldokument på dokumentglaset” på sidan 225*

2. Tryck på (**Fax**)-knappen.
3. Justera dokumentupplösningen så att den passar dina faxbehov.

   Se även:
   - ❏ *”Resolution” på sidan 226*
   - ❏ *”Lighten/Darken” på sidan 227*

4. Välj OnHook och tryck sedan på knappen (OK).
5. Välj On och tryck sedan på knappen (OK).
6. Mata in faxnumret för fjärrfaxmaskinen med det numeriska tangentbordet.
   - ❏ Om dokumentet läggs på ADF, tryck på (**Start**)-knappen.
   - ❏ Om dokumentet inte läggs på ADF, tryck på (**Start**)-knappen, välj önskad inställning, och tryck sedan på knappen (OK).

Anm:
*Tryck på (**Stop**)-knappen för att avbryta faxjobbet när som helst medan ett faxet skickas.*

Bekräfta överföringar

När den sista sidan i dokumentet har skickats hörs ett pipljud och skrivaren återgår till standbyläge.

Om något går fel när faxet skickas visas ett felmeddelande på LCD-panelen.

Om ett felmeddelande visas trycker du på knappen (OK) för att rensa bort meddelandet och försöker skicka dokumentet igen.

Du kan ställa in skrivaren så att en bekräftelserapport skrivs ut automatiskt efter varje faxöverföring.

Se även:
- ❏ *”Fax Transmit” på sidan 272*

❏ *”Fax Broadcast” på sidan 272*

Automatisk återuppringning

Om det nummer du ringer är upptaget eller om det inte svarar när du skickar ett fax, kommer skrivaren automatiskt att återuppringa numret varje minut baserat på värdet som angetts i återuppringningsinställningarna.

Om du vill ändra tidsintervallet mellan återuppringningarna och antalet återuppringningsförsök, se ”Redial Delay” på sidan 266 och ”Number of Redial” på sidan 266.

Anm:
Skrivaren återuppringer inte automatiskt ett nummer som är upptaget om numret slagits in manuellt.

Skicka ett fördröjt fax

Läget Delayed Start kan användas för att spara skannade dokument för överföring vid en viss tid om du vill utnyttja lägre avgifter för fjärrsamtal.

1. Lägg i dokumentet/dokumenten vända upp med överkanten in först i ADF eller placera ett enstaka dokument vänt nedåt på dokumentglaset och stäng dokumentlocket.

   Se även:
   ❏ *”Lägga ett originaldokument på ADF” på sidan 224*

   ❏ *”Lägga ett originaldokument på dokumentglaset” på sidan 225*

2. Tryck på (**Fax**)-knappen.

3. Justera dokumentupplösningen så att den passar dina faxbehov.

   Se även:
   ❏ *”Resolution” på sidan 226*

   ❏ *”Lighten/Darken” på sidan 227*

4. Välj `Delayed Start` och tryck sedan på knappen OK.

5. Välj `On` och tryck sedan på knappen OK.

6. Ange starttid med det numeriska tangentbordet eller tryck på knappen ▲ eller ▼ för att välja starttiden, och tryck sedan på knappen (OK).

7. Välj Fax to och tryck sedan på knappen (OK).

8. Välj Keypad och tryck sedan på knappen (OK).

9. Mata in numret för fjärrmaskinen med det numeriska tangentbordet, och tryck sedan på knappen (OK).

   Du kan också använda snabbvals- eller gruppuppringningsnummer.

   Se även:
   ”Automatisk uppringning” på sidan 241

10. Tryck på ◇ (**Start**)-knappen.

När läget Delayed Start har aktiverats lagrar skrivaren alla dokument som ska faxas i minnet och skickar dem på angiven tid. När faxning i läget Delayed Start är slutförd, raderas alla data i minnet.

Skicka ett fax från drivrutinen (Direktfax)

Du kan skicka ett fax direkt från datorn som kör ® Windows® operativsystem eller Mac OS® X med drivrutinen.

Anm:
Endast svartvita fax kan skickas med Direktfax.

För Windows

Anm:
- ❏ *I följande procedur används Windows XP WordPad som exempel. Namnen i dialogrutorna och knapparna kan vara annorlunda mot de som uppges i följande procedur beroende på vilket operativsystem och program du använder.*
- ❏ *För att använda denna funktion, måste du installera faxdrivrutinen.*

Se även:
”Installera skrivardrivrutinen på datorer som kör Windows” på sidan 53

1. Öppna filen som du vill skicka med fax.

2. Öppna dialogrutan för utskrift från programmet, och välj sedan faxdrivrutinen.

3. Klicka på **Preferences (Inställningar)**.

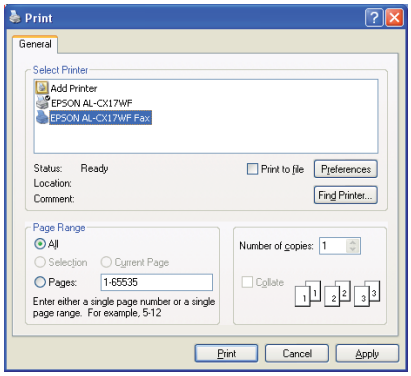

4. Ange faxinställningarna. För mer information, klicka på **Help** för drivrutinen.

   Anm:
   Inställningarna som görs här tillämpas bara för ett enstaka faxjobb.

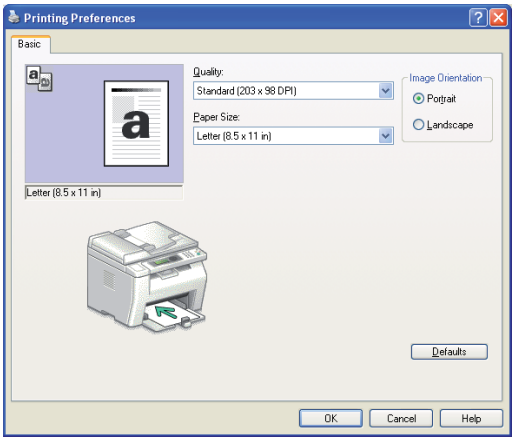

5. Klicka på **OK** för att stänga dialogrutan **Printing Preferences (Utskriftsinställningar)**.

6. Klicka på **Print (Skriv ut)**.

   Dialogrutan **Set / Check Fax Transmission** visas.

7. Gör på något av följande sätt för att specificera destinationen för mottagaren:

❏ Skriv in ett namn och telefonnummer direkt.

❏ Välj en mottagare från Phone Book (PC Fax Address Book) som sparats i datorn eller Address Book (Device Address Book).

❏ Välj en mottagare från någon annan databas än Phone Book (PC Fax Address Book) eller Address Book (Device Address Book).

För mer information om hur du specificerar destinationen, klicka på **Help** för att se Help för faxdrivrutinen.

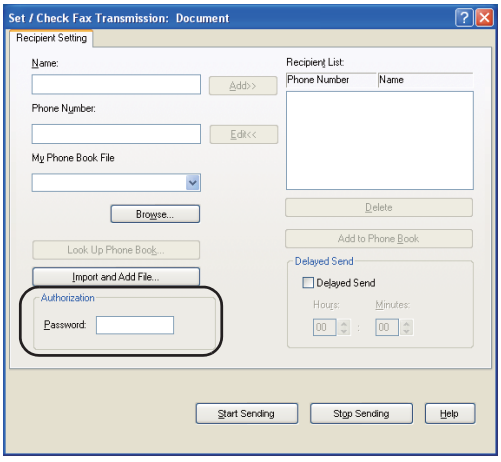

Anm:
Skriv in lösenordet i fältet ***Password*** *i området* ***Authorization*** *innan du skickar ett fax om faxtjänsten är låst med ett lösenord.*

8. Klicka på **Start Sending**.

För Mac OS X

Anm:

❏ *I följande procedur används Mac OS X 10.6 TextEdit som exempel. Namnen i dialogrutorna och knapparna kan vara annorlunda mot de som uppges i följande procedur beroende på vilket operativsystem och program du använder.*

❏ *När en USB-anslutning används i Mac OS X 10.4.11, uppgradera programvaran Common Unix Printing System (CUPS) till version 1.2.12 eller senare. Du kan ladda ned den från CUPS webbplats.*

❏ *För att använda denna funktion, måste du installera faxdrivrutinen.*

Se även:
”Installera skrivardrivrutinen på datorer som kör Mac OS X” på sidan 105

1. Öppna filen som du vill skicka med fax.

2. Öppna dialogrutan för utskrift från programmet, och välj sedan faxdrivrutinen.

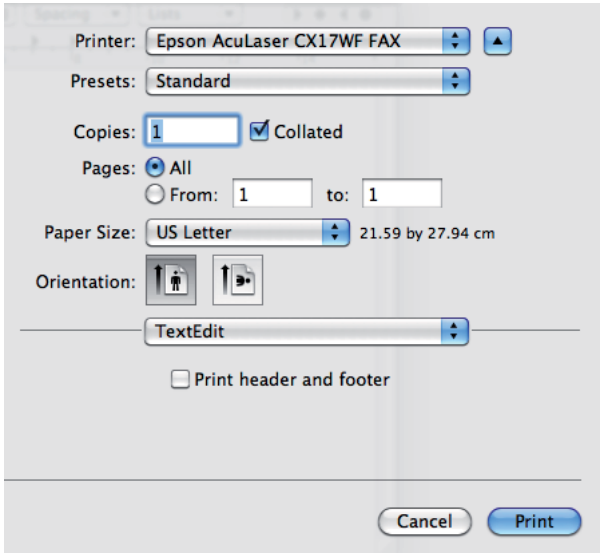

3. Ange faxinställningarna.

   Anm:
   Inställningarna som görs här tillämpas bara för ett enstaka faxjobb.

4. Klicka på **Print (Skriv ut)**.

   Dialogrutan **Fax Recipient** visas.

5. Gör på något av följande sätt för att specificera destinationen för mottagaren:

   ❏ Ange en mottagare direkt.

   a Skriv in ett namn och telefonnummer direkt.

   b Klicka på **Add to Recipient List**.

   ELLER

❏ Välj en mottagare från Phone Book som sparats i datorn.

a Klicka på **Look Up Phone Book**.

Dialogrutan **Phone Book** visas.

b Välj en mottagare och klicka sedan på **Add to Recipient List**.

c Klicka på **Close**.

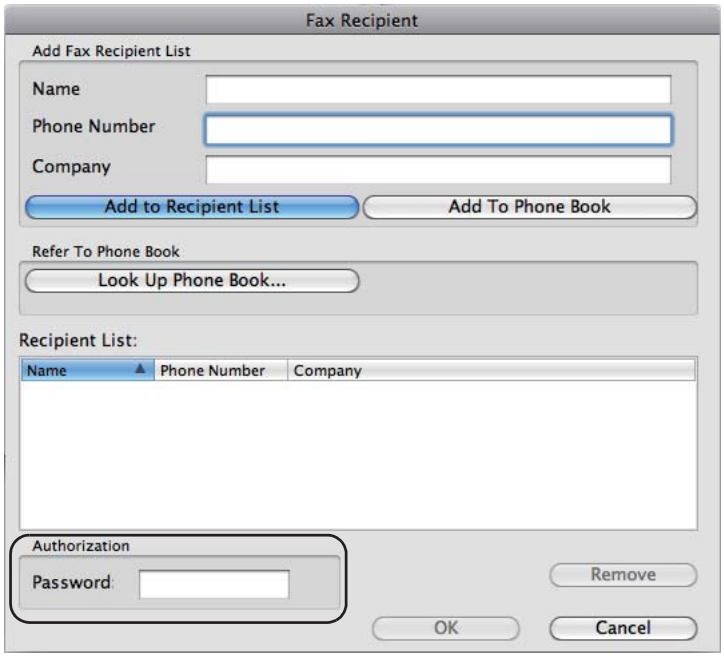

Anm:
*Skriv in lösenordet i fältet **Password** i området **Authorization** innan du skickar ett fax om faxtjänsten är låst med ett lösenord.*

6. Klicka på **OK**.

Ta emot ett fax

Om mottagningslägen

Det finns fem mottagningslägen: FAX Mode, TEL Mode, TEL/FAX Mode, Ans/FAX Mode och DRPD Mode.

Anm:

- *För att använda TEL/FAX Mode eller Ans/FAX Mode, koppla in en extern telefon eller telefonsvarare i telefonkontakten (PHONE) på skrivarens baksida.*
- *När minnet är fullt, går det inte att ta emot ett fax. Radera dokument som inte längre behövs från minnet.*

Se även:

- *”Ta emot ett fax automatiskt i FAX Mode” på sidan 237*
- *”Ta emot ett fax manuellt i TEL Mode ” på sidan 238*
- *”Ta emot ett fax automatiskt i TEL/FAX Mode eller Ans/FAX Mode” på sidan 238*
- *”Använda en telefonsvarare” på sidan 247*
- *”Ta emot fax med DRPD-läget” på sidan 239*

Lägga i papper för faxmottagning

Instruktionerna för hur du lägger i papper i den prioriterade arkinskjutaren (PSI) eller universalarkmataren (MPF) är desamma vare sig skriver ut, faxar eller kopierar, förutom att fax bara kan skrivas ut på papper i storlekarna Letter, A4 eller Legal.

Se även:

- *”Lägga i utskriftsmaterial i universalarkmataren (MPF)” på sidan 122*
- *”Lägga i utskriftsmaterial i den prioriterade arkinskjutaren (PSI)” på sidan 130*
- *”Ställa in pappersstorlekar och -typer” på sidan 140*

Ta emot ett fax automatiskt i FAX Mode

Skrivaren är fabriksinställd på FAX Mode.

När du tar emot ett fax går skrivaren automatiskt över till faxläge efter en viss angiven period och tar emot faxet.

Om du vill ändra det intervall efter vilket skrivaren övergår till faxmottagningsläget när den tar emot ett inkommande samtal, se ”Auto Answer Fax” på sidan 264.

Ta emot ett fax manuellt i TEL Mode

Du kan ta emot ett fax genom att lyfta på luren på den externa telefonen, och sedan trycka på ◇ (**Start**)-knappen.

Skrivaren börjar ta emot ett fax och går tillbaka till standbyläge när mottagningen är slutförd.

Ta emot ett fax automatiskt i TEL/FAX Mode eller Ans/FAX Mode

För att använda TEL/FAX Mode eller Ans/FAX Mode, måste du koppla in en extern telefon i telefonkontakten (PHONE) på skrivarens baksida.

I TEL/FAX Mode, om skrivaren tar emot ett inkommande fax, ringer den externa telefonen under den tid som angetts i Auto Ans. TEL/FAX, och sedan tar skrivaren emot ett fax automatiskt.

I Ans/FAX Mode, om den som ringer lämnar ett meddelande, sparar telefonsvararen meddelandet på vanligt sätt. Om skrivaren hör en faxton på linjen, börjar den ta emot ett fax automatiskt.

Anm:
Om du har angett Auto Answer Fax och telefonsvararen är avstängd, eller ingen telefonsvarare är ansluten till skrivaren, kommer skrivaren att automatiskt gå in i faxmottagningsläget efter en fördefinierad tid.

Se även:
”Använda en telefonsvarare” på sidan 247

Ta emot fax manuellt med en extern telefon

Denna funktion fungerar bäst när du använder en extern telefon ansluten till telefonkontakten (PHONE) på skrivarens baksida. Du kan ta emot ett fax från någon som du pratar med på den externa telefonen utan att behöva gå till skrivaren.

När du tar emot ett samtal på den externa telefonen och hör faxtoner, tryck på de tvåsiffriga tangenterna på den externa telefonen, eller ange OnHook till Off och tryck på sedan på ◇ (**Start**)-knappen.

Skrivaren tar emot dokumentet.

Tryck på knapparna långsamt i tur och ordning. Om du fortfarande hör faxtonen från fjärrmaskinen, försök med att trycka på de tvåsiffriga tangenterna en gång till.

Remote Receive är fabriksinställd på Off. Du kan ändra det tvåsiffriga numret till valfritt nummer. För detaljer om hur koden ändras, se ”Remote Rcv Tone” på sidan 267.

Anm:
Ställ in uppringningssystemet för den externa telefonen på DTMF.

Ta emot fax med DRPD-läget

DRPD (Distinctive Ring Pattern Detection; distinkt ringmönsteravkänning) är en telefonbolagsservice som tillåter att en användare kan använda en enstaka telefonlinje för att svara på flera olika telefonnummer. Det särskilda nummer som någon använder för att ringa till dig identifieras med olika uppringningsmönster, som består av olika kombinationer av långa och korta ringljud.

Innan du använder alternativet DRPD, måste en särskiljande ringservice installeras på din telefonlinje av telefonbolaget. Om du vill ställa in DRPD behöver du en annan telefonlinje på plats, eller någon som är tillgänglig och kan ringa upp ditt faxnummer utifrån.

För att ställa in DRPD:

1. Tryck på knappen **System**.
2. Välj Admin Menu och tryck sedan på knappen OK.
3. Välj Fax Settings och tryck sedan på knappen OK.
4. Välj DRPD Pattern och tryck sedan på knappen OK.
5. Välj önskat menyalternativ, och tryck sedan på knappen OK.
6. Starta om skrivaren genom att slå av strömbrytaren och sedan slå på den igen.

Om du vill ta emot fax i DRPD, måste du ställa in menyn på DRPD-läge. För ytterligare detaljer, se ”Ans Select” på sidan 264.

Skrivaren har sju olika DRPD-mönster. Om servicen är tillgänglig från ditt telefonbolag, fråga telefonbolaget vilket mönster du ska välja för att använda den här servicen.

Se även:
”DRPD Pattern” på sidan 268

Ta emot fax i minnet

Eftersom skrivaren är en maskin som kan utföra flera uppgifter samtidigt, kan den ta emot fax medan du tar kopior eller skriver ut. Om du får ett fax medan du kopierar, skriver ut, eller papperet eller tonern tar slut, lagrar skrivaren inkommande fax i minnet. Så snart som du slutar kopiera, skriva ut, eller sätter i nya tonerkassetter, skriver skrivaren ut faxet automatiskt.

Polling Receive

Du kan ta emot fax från fjärrfaxmaskinen när du vill ta emot dem.

1. Tryck på (**Fax**)-knappen.
2. Välj `Polling Receive` och tryck sedan på knappen OK.
3. Välj `On` och tryck sedan på knappen OK.
4. Skriv in faxnumret för fjärrmaskinen, och tryck sedan på knappen OK.

   Anm:
   För information om hur du skriver in faxnumret för fjärrmaskinen, se ”Skicka ett fax automatiskt” på sidan 228.

5. Tryck på (**Start**)-knappen.

Automatisk uppringning

Uppringning med snabbval

Du kan lagra upp till 99 ofta använda nummer på snabbvalsplatser (01–99).

När snabbval har angetts för fax som ska skickas vid senare tillfälle eller för återuppringning, går det inte att ändra snabbvalsnumret från manöverpanelen eller EpsonNet Config.

Lagra ett nummer för uppringning med snabbval

1. Tryck på knappen **System**.
2. Välj `Admin Menu` och tryck sedan på knappen OK.
3. Välj `Phone Book` och tryck sedan på knappen OK.
4. Välj `Speed Dial` och tryck sedan på knappen OK.
5. Välj ett önskat snabbvalsnummer mellan 01 och 99, och tryck sedan på knappen OK.
6. Välj `Name` och tryck sedan på knappen OK.
7. Skriv in namnet, och tryck sedan på knappen OK.
8. Välj `Phone Number` och tryck sedan på knappen OK.
9. Mata in numret som du vill lagra med det numeriska tangentbordet, och tryck sedan på knappen OK.

   För att infoga en paus mellan nummer, tryck på **Redial/Pause**-knappen. ”-” visas på LCD-panelen.
10. Välj `Apply Settings` och tryck sedan på knappen OK.
11. Kontrollera att `Are You Sure?` visas, välj `Yes`, och tryck sedan på knappen OK.
12. För att lagra fler faxnummer, upprepa steg 5 till 11.
13. För att gå tillbaka till föregående skärm, tryck på (**Back**)-knappen.

Skicka ett fax med snabbval

1. Lägg i dokumentet/dokumenten vända upp med överkanten in först i ADF eller placera ett enstaka dokument vänt nedåt på dokumentglaset och stäng dokumentlocket.

   Se även:
   - ❏ *”Lägga ett originaldokument på ADF” på sidan 224*
   - ❏ *”Lägga ett originaldokument på dokumentglaset” på sidan 225*

2. Om du vill ange snabbvalsnummer gör du på något av följande sätt när du har tryckt på (**Fax**)-knappen:

   - ❏ Välj `Fax to` och tryck sedan på knappen (OK). Välj `Speed Dial` och tryck sedan på knappen (OK).
   - ❏ Tryck på knappen **Speed Dial**.

3. Mata in ett snabbvalsnummer mellan 01 och 99 med det numeriska tangentbordet.

   Motsvarande posts namn visas kort på LCD-panelen.

4. Tryck på knappen (OK).

5. Justera dokumentupplösningen så att den passar dina faxbehov.

   Se även:
   - ❏ *”Resolution” på sidan 226*
   - ❏ *”Lighten/Darken” på sidan 227*

6. Tryck på (**Start**)-knappen.

7. Dokumentet skannas till minnet.

   När du använder dokumentglaset, frågar skärmen dig om du vill göra en sida till. Välj `Yes` för att lägga till fler dokument eller `No` för att börja sända faxet genast, och tryck sedan på knappen (OK).

8. Faxnumret som lagrats på snabbvalsplatsen rings automatiskt upp. Dokumentet skickas när fjärrfaxmaskinen svarar.

Anm:
Om du använder asterisken (*) i den första siffran kan du skicka ett dokument till flera platser. Om du till exempel anger 0 kan du skicka ett dokument till de platser som registrerats mellan 01 och 09.*

Gruppuppringning

Om du ofta skickar samma dokument till flera destinationer, kan du skapa en grupp av dessa destinationer. Du kan skapa upp till sex grupper. Då kan du använda en nummerinställning för gruppuppringning för att skicka samma dokument till alla destinationer i gruppen.

Anm:
Du kan inte inkludera ett gruppuppringningsnummer inom ett annat gruppuppringningsnummer.

Ställa in gruppuppringning

1. Tryck på knappen **System**.
2. Välj `Admin Menu` och tryck sedan på knappen (OK).
3. Välj `Phone Book` och tryck sedan på knappen (OK).
4. Välj `Group Dial` och tryck sedan på knappen (OK).
5. Välj ett önskat gruppuppringningsnummer mellan 01 och 06, och tryck sedan på knappen (OK).
6. Välj `Name` och tryck sedan på knappen (OK).
7. Skriv in namnet, och tryck sedan på knappen (OK).
8. Välj `Speed Dial No` och tryck sedan på knappen (OK).
9. Välj snabbvalsnumren, och tryck sedan på knappen (OK).
10. Välj `Apply Settings` och tryck sedan på knappen (OK).
11. Kontrollera att `Are You Sure?` visas, välj `Yes`, och tryck sedan på knappen (OK).
12. För att lagra fler gruppuppringningsnummer, upprepa steg 5 till 11.
13. För att gå tillbaka till föregående skärm, tryck på (**Back**)-knappen.

Redigera gruppuppringning

Du kan ta bort ett visst snabbvalsnummer från en vald grupp eller lägga till ett nytt nummer i den valda gruppen.

1. Tryck på knappen **System**.
2. Välj `Admin Menu` och tryck sedan på knappen OK.
3. Välj `Phone Book` och tryck sedan på knappen OK.
4. Välj `Group Dial` och tryck sedan på knappen OK.
5. Välj ett gruppuppringningsnumret som du vill redigera, och tryck sedan på knappen OK.
6. För att ändra gruppuppringningsnamnet:
   a Välj `Name` och tryck sedan på knappen OK.
   b Skriv in ett nytt namn, och tryck sedan på knappen OK.
   c Välj `Apply Settings` och tryck sedan på knappen OK.
   d Kontrollera att `Are You Sure?` visas, välj `Yes`, och tryck sedan på knappen OK.
7. För att ändra snabbvalsnumret:
   a Välj `Speed Dial No` och tryck sedan på knappen OK.
   b Markera eller avmarkera önskat snabbvalsnummer. Tryck på knappen OK.
   c Välj `Apply Settings` och tryck sedan på knappen OK.
   d Kontrollera att `Are You Sure?` visas, välj `Yes`, och tryck sedan på knappen OK.

   Anm:
   När du raderar det sista snabbvalet i gruppen, raderas inte själva gruppen.

8. För att radera gruppuppringningen:
   a Tryck på **C** (**Clear**)-knappen.

b Kontrollera att Are You Sure? visas, välj Yes, och tryck sedan på knappen OK.

9. Om du vill redigera ett annat gruppuppringningsnummer eller mata in ett nytt gruppuppringningsnummer, upprepa steg 5 till 8.

10. För att gå tillbaka till föregående skärm, tryck på (**Back**)-knappen.

Skicka ett fax med gruppuppringning (överföring till flera adresser)

Du kan använda gruppuppringning för utskicks- eller fördröjda överföringar.

Utför proceduren för önskad åtgärd (För fördröjd överföring, se ”Skicka ett fördröjt fax” på sidan 231).

Du kan använda ett eller flera gruppnummer i en åtgärd. Fortsätt därefter proceduren för att slutföra den önskade åtgärden.

Skrivaren skannar automatiskt det dokument som lagts i ADF eller på dokumentglaset till minnet. Skrivaren ringer upp alla nummer som ingår i gruppen.

Skriva ut en Address Book List

Du kan kontrollera din inställning för automatisk uppringning genom att skriva ut en Address Book List.

Anm:
Listan skrivs ut på engelska.

1. Tryck på knappen **System**.

2. Välj Report / List och tryck sedan på knappen OK.

3. Välj Address Book och tryck sedan på knappen OK.

   En lista med dina snabbvals- och gruppuppringningsposter skrivs ut.

Andra sätt att faxa

Använda säkert mottagningsläge

Du måste kanske förhindra att dina mottagna fax nås av obehöriga personer. Du kan aktivera säkert mottagningsläge med alternativet `Secure Receive` för att begränsa utskrift av alla mottagna fax när skrivaren är obevakad. I säkert mottagningsläge sparas alla inkommande fax i minnet. När läget stängs av, skrivs alla lagrade fax ut.

Anm:
Före åtgärden måste du kontrollera att `Panel Lock Set` *är inställt på* `Enable`.

För att slå på säkert mottagningsläge:

1. Tryck på knappen **System**.
2. Välj `Admin Menu` och tryck sedan på knappen (OK).
3. Skriv in lösenordet som angett för `Panel Lock`, och tryck sedan på knappen (OK).
4. Välj `Secure Settings` och tryck sedan på knappen (OK).
5. Välj `Secure Receive` och tryck sedan på knappen (OK).
6. Välj `Secure Receive Set` och tryck sedan på knappen (OK).
7. Välj `Enable` och tryck sedan på knappen (OK).

   Anm:
   Det fabriksinställda lösenordet är 0000.

8. För att gå tillbaka till standbyläget, tryck på **System**-knappen.

   När ett fax tas emot i säkert mottagningsläge lagrar skrivaren det i minnet och skärmen `Job Status` visar `Secure Receive` vilket anger att ett fax har lagrats.

   Anm:
   Om du ändrar lösenordet medan `Secure Receive Set` *är inställt på* `Enable`*, utför stegen 1 till 5. Välj* `Change Password` *och tryck sedan på knappen (OK). Skriv in det nya lösenordet, och tryck sedan på knappen (OK).*

För att skriva ut mottagna dokument:

1. Tryck på knappen **Job Status**.
2. Välj `Secure Receive` och tryck sedan på knappen (OK).
3. Skriv in lösenordet, och tryck sedan på knappen (OK).

   Faxen lagrade i minnet skrivs ut.

För att slå av säkert mottagningsläge:

1. Gå in i meny `Secure Receive Set` genom att följ stegen 1 till 6 ”För att slå på säkert mottagningsläge:”.
2. Välj `Disable` och tryck sedan på knappen (OK).
3. För att gå tillbaka till föregående skärm, tryck på (**Back**)-knappen.

Använda en telefonsvarare

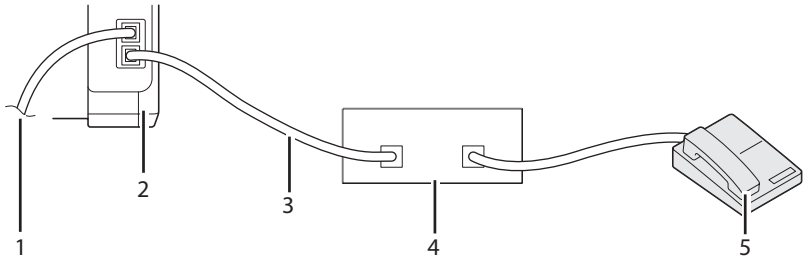

1	Till väggjacket
2	Skrivare
3	Linje
4	Telefonsvarare
5	Telefon

Du kan ansluta en telefonsvarare direkt till skrivarens baksida som visas ovan.

- ❏ Ställ in skrivaren på Ans/FAX Mode och ställ in Auto Ans. Ans/FAX för att ange tiden för telefonsvararen för att svara.
- ❏ När telefonsvararen tar emot samtalet, övervakar skrivaren och tar linjen om faxtoner tas emot och börjar sedan ta emot faxet.
- ❏ Om telefonsvararen är avstängd, går skrivaren automatiskt in i faxmottagningsläget efter att ringsignalerna har ringt under en fördefinierad tid.
- ❏ Om tar emot samtalet och hör faxtoner, kommer skrivaren att ta faxsamtalet om du
  - ❏ Ställer in OnHook på On (du kan höra en röst eller faxtoner från fjärrmaskinen), och sedan trycker på ◇ (**Start**)-knappen och lägger på luren.
  - ❏ Trycker på den tvåsiffriga koden för fjärrmottagning och hänger upp luren.

Använda ett datormodem

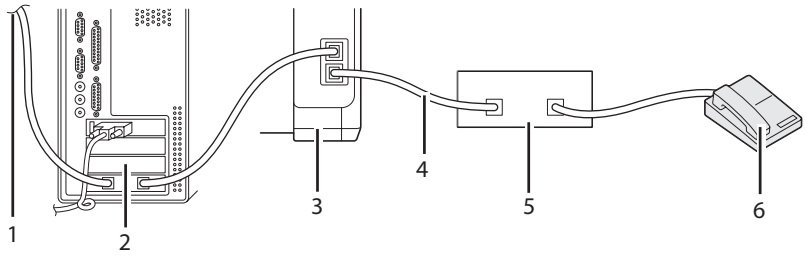

1	Till Internet
2	Dator
3	Skrivare
4	Linje
5	Telefonsvarare
6	Telefon

Om du vill använda datormodemet för faxning eller för en uppringd Internetanslutning, ansluter du datormodemet direkt till skrivarens baksida med telefonsvararen som visas ovan.

- ❏ Ställ in skrivaren på Ans/FAX Mode och ställ in Auto Ans. Ans/FAX för att ange tiden för telefonsvararen för att svara.

- ❏ Stäng av datormodemets faxmottagningsfunktion.
- ❏ Använd inte datormodemet om skrivaren skickar eller tar emot ett fax.
- ❏ Följ instruktionerna som medföljde datormodemet och faxprogrammet när du ska faxa via datorns modem.

Ställa in ljud

Högtalarvolym

1. Tryck på knappen **System**.
2. Välj `Admin Menu` och tryck sedan på knappen OK.
3. Välj `Fax Settings` och tryck sedan på knappen OK.
4. Välj `Line Monitor` och tryck sedan på knappen OK.
5. Välj önskat volym, och tryck sedan på knappen OK.
6. Starta om skrivaren genom att slå av strömbrytaren och sedan slå på den igen.

Ringvolym

1. Tryck på knappen **System**.
2. Välj `Admin Menu` och tryck sedan på knappen OK.
3. Välj `Fax Settings` och tryck sedan på knappen OK.
4. Välj `Ring Tone Volume` och tryck sedan på knappen OK.
5. Välj önskat volym, och tryck sedan på knappen OK.
6. Starta om skrivaren genom att slå av strömbrytaren och sedan slå på den igen.

Ange faxinställningarna

Ändra alternativen för faxinställningarna

1. Tryck på knappen **System**.
2. Välj `Admin Menu` och tryck sedan på knappen (OK).
3. Välj `Fax Settings` och tryck sedan på knappen (OK).
4. Välj önskat menyalternativ, och tryck sedan på knappen (OK).
5. Välj önskad inställning eller mata in värdet med det numeriska tangentbordet.
6. Tryck på knappen (OK) för att spara valet.
7. Upprepa steg 4 till 6 vid behov.
8. För att gå tillbaka till föregående skärm, tryck på (**Back**)-knappen.

För detaljer om tillgängliga menyalternativ, se ”Tillgängliga alternativ för faxinställningar” på sidan 250.

Tillgängliga alternativ för faxinställningar

Du kan använda följande inställningsalternativ för att konfigurera faxsystemet:

Alternativ		Beskrivning
Ans Select	**TEL Mode**	Automatisk faxmottagning är avstängd. Du kan ta emot ett fax genom att lyfta på luren på den externa telefonen, trycka på koden för fjärrmottagning, och sedan trycka på knappen ◇ (**Start**).
	FAX Mode *	Tar emot fax automatiskt.
	TEL/FAX Mode	När skrivaren tar emot ett inkommande fax, ringer den externa telefonen under den tid som angetts i `Auto Ans. TEL/FAX`, och sedan tar skrivaren emot ett fax automatiskt. Om ett inkommande samtal inte är ett fax kommer skrivaren att pipa via den interna högtalaren för att indikera att samtalet är ett telefonsamtal.
	Ans/FAX Mode	Skrivaren kan dela en telefonlinje med en telefonsvarare. I detta läge kommer skrivaren att övervaka faxsignalen och ta över linjen om det är faxtoner. Om telefonkommunikationen använder seriell överföring i din region, stöds inte det här läget.
	DRPD Mode	Innan du använder alternativet Distinctive Ring Pattern Detection (DRPD; distinkt ringmönsteravkänning), måste en särskiljande ringservice installeras på din telefonlinje av telefonbolaget. Efter att telefonbolaget har försett dig med ett separat nummer för faxning med ett särskiljande ringmönster, konfigurera faxinställningen för att övervaka det specifika ringmönstret.
Auto Answer Fax		Ställer in det intervall efter vilket skrivaren övergår till faxmottagningsläget när den tar emot ett inkommande samtal.
Auto Ans. TEL/FAX		Ställer in det intervall efter vilket skrivaren övergår till faxmottagningsläget när den externa telefonen tar emot ett inkommande samtal.
Auto Ans. Ans/FAX		Ställer in det intervall efter vilket skrivaren övergår till faxmottagningsläget när den externa telefonsvararen tar emot ett inkommande samtal.
Line Monitor		Anger volymen på linjemonitorn som auditivt övervakar en överföring genom den interna högtalaren till dess att en anslutning gjorts.
Ring Tone Volume		Anger volymen på ringsignalen, som indikerar att ett inkommande samtal är ett telefonsamtal genom den interna högtalaren när `Ans Select` är inställd på `TEL/FAX Mode`.
Line Type		Anger linjetypen.
Dialing Type		Anger uppringningstypen (ton/puls). **Anm:** Denna meny visas inte när `Region` är satt till `South Africa`.
Interval Timer		Anger intervallet mellan överföringsförsök.
Number of Redial		Anger antalet återuppringningsförsök som görs när det faxnummer som rings upp är upptaget. Om du matar in 0, kommer skrivaren inte att ringa upp igen.

Alternativ	Beskrivning
Redial Delay	Anger intervallet mellan återuppringningsförsök.
Junk Fax Filter	Anger om fax skickade från oönskade numer ska avvisas genom att endast acceptera fax från faxnummer registrerade i Address Book.
Remote Receive	Anger om ett fax ska tas emot genom inmatning av koden för fjärrmottagning på den externa telefonen.
Remote Rcv Tone	Anger koden för fjärrmottagning med två siffror för att starta Remote Receive.
Send Header	Anger om avsändarinformation ska skrivas ut i faxhuvudet.
Company Name	Anger namnet på avsändaren som ska skrivas ut i faxhuvudet. Upp till 30 alfanumeriska tecken kan skrivas in.
Phone Number	Anger faxnumret för skrivaren som ska skrivas ut i faxhuvudet.
Fax Cover Page	Anger om ett försättsblad ska bifogas faxet.
DRPD Pattern	Ställer in DRPD-inställningen från `Pattern1` till `Pattern7`. DRPD är en service som vissa telefonbolag erbjuder.
Prefix Dial	Anger om ett prefixnummer ska anges eller ej.
Prefix Dial Num	Anger ett prefixnummer bestående av upp till fem siffror. Detta nummer slås innan nummer för automatisk uppringning startas. Det är användbart för att åtkomst till Private Automatic Branch Exchange (PABX; icke-publik telefonväxel).
Discard Size	Anger om text eller bilder längst ner på faxbladet ska raderas när hela sidan inte får plats på utmatat papper. Om `Auto Reduction` väljs förminskas faxsidan automatiskt för att passa utmatat papper och inga bilder eller text längst ner på sidan ignoreras.
ECM	Anger om felkorrigeringsläge (ECM) ska aktiveras eller avaktiveras. För att använda ECM måste även fjärrmaskinerna stödja ECM.
Extel Hook Thresh	Du kan välja detekteringströskeln för den externa telefonens klyka för villkoret då ingen telefonlinje används.
Modem Speed	Anger faxmodemhastigheten när ett faxöverförings- eller mottagningsfel uppstår.
Fax Activity	Anger om en faxaktivitetsrapport automatiskt ska skrivas ut efter vart 50:e inkomna och utskickade faxkommunikation.
Fax Transmit	Anger om utskrift ska göras av en överföringsrapport efter varje faxöverföring eller endast när ett fel uppstår.

Alternativ	Beskrivning
Fax Broadcast	Anger om utskrift ska göras av en överföringsrapport efter varje faxöverföring till flera destinationer eller endast när ett fel uppstår.
Region	Anger regionen där skrivaren används.

Prefix Dial

Anm:
`Prefix Dial` *stöder endast miljön där du skickar ett fax till den externa linjens nummer. För att använda* `Prefix Dial`*, måste du göra följande från manöverpanelen.*

1. Tryck på knappen **System**.
2. Välj `Admin Menu` och tryck sedan på knappen OK.
3. Välj `Fax Settings` och tryck sedan på knappen OK.
4. Välj `Line Type` och tryck sedan på knappen OK.
5. Välj `PBX` och tryck sedan på knappen OK.
6. Tryck på knappen (**Back**) för att gå tillbaka till föregående meny.
7. Välj `Prefix Dial` och tryck sedan på knappen OK.
8. Välj `On` och tryck sedan på knappen OK.
9. Tryck på knappen (**Back**) för att gå tillbaka till föregående meny.
10. Välj `Prefix Dial Num` och tryck sedan på knappen OK.
11. Mata in ett prefixnummer bestående av högst fem tecken från 0–9, *, och #.
12. Tryck på knappen OK när prefixnumret på LCD-panelen är korrekt.
13. Starta om skrivaren genom att slå av strömbrytaren och sedan slå på den igen.

Ändra alternativen för inställningar

Faxmenyalternativen kan ställas in på de mesta använda lägena.

För att skapa egna standardinställningar:

1. Tryck på knappen **System**.
2. Välj `Defaults Settings` och tryck sedan på knappen (OK).
3. Välj `Fax Defaults` och tryck sedan på knappen (OK).
4. Välj önskat menyalternativ, och tryck sedan på knappen (OK).
5. Välj önskad inställning eller mata in önskat värde med det numeriska tangentbordet, och tryck sedan på knappen (OK).
6. Upprepa steg 4 och 5 efter behov.
7. För att gå tillbaka till föregående skärm, tryck på (**Back**)-knappen.

Skriva ut en rapport

Följande rapporter kan vara användbara när du använder fax:

❏ Address Book List

Den här listan visar finns alla adresser som för närvarande är lagrade skrivarens minne som Address Book-information.

❏ Fax Activity Report

Den här rapporten visar information om de senaste 50 fax som du nyligen tagit emot eller skickat.

❏ Protocol Monitor

Denna rapport visas statusen för protokollet när det senaste faxet sändes.

❏ Monitorrapport

Denna rapport visar detaljerna för ett faxjobb. Detta skrivs ut när faxet skickades utan problem.

❏ Överföringsrapport

Denna rapport visar detaljerna för ett faxjobb. Detta skrivs ut när faxöverföringen inte lyckades.

❏ Faxsändningsrapport

Denna rapport visar alla destinationer för ett utskicksfax och överföringsresultatet för varje destination.

Anm:
Alla rapporter och listor som skrivs ut är på engelska.

För att skriva ut en rapport eller lista:

1. Tryck på knappen **System**.
2. Välj `Report / List` och tryck sedan på knappen (OK).
3. Välj rapporten eller listan som du skriva ut, och tryck sedan på knappen (OK).

   Den valda rapporten eller listan skrivs ut.

Anm:
Det går inte att skriva ut Monitorrapport, Överföringsrapport eller Faxsändningsrapport manuellt med ovanstående procedur. De skrivs ut efter att ett faxjobb slutförts i enlighet med inställningen. För detaljer om inställningen för när de ska skrivas ut, se ”Fax Transmit” på sidan 272 eller ”Fax Broadcast” på sidan 272.

Kapitel 9

Använda manöverpanelens menyer och tangentbort

Att förstå skrivarmenyerna

När du inte är en administratör, kan åtkomsten till `Admin Menu` vara begränsad. Detta förhindrar ej auktoriserade användare från att använda manöverpanelen och av misstag ändra menyinställningarna som angetts av administratören. Du kan emellertid ändra inställningar för enskilda utskriftsjobb med skrivardrivrutinen. Utskriftsinställningar valda från skrivardrivrutinen har företräde framför menyinställningarna (grundinställning) som valts från manöverpanelen.

Report / List

Använd `Report / List` för att skriva ut olika typer av rapporter och listor.

Anm:

- ❏ *Ett lösenord krävs för att öppna menyn* `Report / List` *när* `Panel Lock Set` *är satt till* `Enable`. *Skriv i så fall in lösenordet du angett, och tryck på knappen* (OK).
- ❏ *Alla rapporter och listor som skrivs ut är på engelska.*

System Settings

Syfte:
För att skriva ut en lista med information som till exempel skrivarnamn, serienummer och utskriftsvolym.

För Epson AcuLaser CX17NF/CX17WF, skrivs även nätverksinställningar ut.

Panel Settings

Syfte:
För att skriva ut en detaljerad lista över alla inställningarna på manöverpanelens menyer.

Usage History

Syfte:
För att skriva ut en detaljerad lista över de jobb som har utförts. Listan innehåller de senaste 50 jobben.

Error History

Syfte:
För att skriva ut en detaljerad lista över pappersstopp och allvarliga fel.

Protocol Monitor (endast Epson AcuLaser CX17NF/CX17WF)

Syfte:
För att skriva ut en detaljerad lista över protokoll som övervaktats.

Address Book (endast Epson AcuLaser CX17NF/CX17WF)

Syfte:
För att skriva ut listan med alla adresser lagrade som Address Book-information.

Fax Activity (endast Epson AcuLaser CX17NF/CX17WF)

Syfte:
För att skriva ut rapporten över dina senast mottagna eller skickade fax.

Billing Meters

Använd `Billing Meters` för att kontrollera det totala antalet utskrivna sidor.

Värden:

Total Impression	Visar det totala antalet färgutskrifter och monokroma utskrifter (Color Impression + Black Impression).
Color Impression	Visar det totala antalet färgutskrifter.
Black Impression	Visar det totala antalet monokroma utskrifter.

Admin Menu

Använd `Admin Menu` för att konfigurera en rad olika skrivarfunktioner.

Anm:
Ett lösenord krävs för att öppna menyn `Admin Menu` *när* `Panel Lock Set` *är satt till* `Enable`*. Skriv i så fall in lösenordet du angett, och tryck på knappen* OK.

Phone Book (endast Epson AcuLaser CX17NF/CX17WF)

Använd menyn Phone Book för att konfigurera inställningarna för snabbval och gruppuppringning.

Speed Dial

Syfte:
För att lagra upp till 99 ofta använda nummer på snabbvalsplatser.

Anm:
De första åtta posterna tilldelas till snabbvalsknapparna på manöverpanelen.

Se även:
”Lagra ett nummer för uppringning med snabbval” på sidan 241.

Group Dial

Syfte:
För att skapa en grupp av faxmottagare och registrera den som ett tvåsiffrigt nummer. Upp till 6 gruppnummer kan registreras.

Se även:
”Ställa in gruppuppringning” på sidan 243.

Network (endast Epson AcuLaser CX17NF/CX17WF)

Använd menyn Network för att ändra skrivarinställningar som påverkar jobb skickade till skrivaren via nätverket.

Anm:
Värden markerade med en asterisk (*) är de ursprungliga fabriksinställningarna för menyn.

Ethernet

Syfte:
För att specificera kommunikationshastigheten och duplexinställningarna för Ethernet. Ändringen gäller efter att skrivaren har slagits av och sedan på.

Värden:

Auto*	Avkänner Ethernet-inställningarna automatiskt.
10BASE-T Half	Använder 10base-T halv-duplex.

10BASE-T Full	Använder 10base-T full-duplex.
100BASE-TX Half	Använder 100base-TX halv-duplex.
100BASE-TX Full	Använder 100base-TX full-duplex.

Anm:
Detta alternativ visas endast när skrivaren ansluts i ett trådbundet nätverk.

Status (endast Epson AcuLaser CX17WF)

Syfte:
För att visa information om den trådlösa signalstyrkan. Inga ändringar kan göras på manöverpanelen för att förbättra statusen för den trådlösa anslutningen.

Värden:

Good	Indikerar god signalstyrka.
Acceptable	Indikerar marginell signalstyrka.
Low	Indikerar otillräcklig signalstyrka.
No Reception	Indikerar att ingen signal tas emot.

Anm:
Detta alternativ visas endast när skrivaren ansluts i ett trådlöst nätverk.

Wireless Setup (endast Epson AcuLaser CX17WF)

Syfte:
För att konfigurera det trådlösa nätverksgränssnittet.

Värden:

Manual Setup	**Enter Network (SSID)**	Ange ett namn för att identifiera det trådlösa nätverket. Upp till 32 alfanumeriska tecken kan skrivas in.		
	Infrastructure	Välj detta när du konfigurerar den trådlösa inställningen genom en åtkomstpunkt som till exempel en trådlös router.		
		No Security	Ange **No Security** för att konfigurera den trådlösa inställningen utan att ange en säkerhetsmetod från WEP, WPA-PSK-TKIP, WPA-PSK-AES och WPA2-PSK-AES.	
		WEP(64Bit)	Ange den WEP 64-bitars nyckel som ska användas genom det trådlösa nätverket. Skriv in 10 hexadecimala tecken.	
			Transmit Key	Ange överföringsnyckeln från **WEP Key 1**, **WEP Key 2**, **WEP Key 3** och **WEP Key 4**.
		WEP(128Bit)	Ange den WEP 128-bitars nyckel som ska användas genom det trådlösa nätverket. Skriv in 26 hexadecimala tecken.	
			Transmit Key	Ange överföringsnyckeln från **WEP Key 1**, **WEP Key 2**, **WEP Key 3** och **WEP Key 4**.
		WPA-PSK-TKIP	Välj detta för att konfigurera den trådlösa inställningen med säkerhetsmetoden WPA-PSK-TKIP.	
			PassPhrase Entry	Ange lösenfrasen bestående av alfanumeriska tecken från 8 till 63 endast när WPA-PSK-TKIP är valt för **Encryption Type**.
		WPA-PSK-AES	Välj detta för att konfigurera den trådlösa inställningen med säkerhetsmetoden WPA-PSK-AES.	
			PassPhrase Entry	Ange lösenfrasen bestående av alfanumeriska tecken från 8 till 63 endast när WPA-PSK-AES är valt för **Encryption Type**.
		WPA2-PSK-AES	Välj detta för att konfigurera den trådlösa inställningen med säkerhetsmetoden WPA2-PSK-AES.	
			PassPhrase Entry	Ange lösenfrasen bestående av alfanumeriska tecken från 8 till 63 endast när WPA2-PSK-AES är valt för **Encryption Type**.

	Ad-hoc	Välj detta för att konfigurera den trådlösa inställningen utan en åtkomstpunkt som till exempel en trådlös router.		
		No Security	Ange **No Security** för att konfigurera den trådlösa inställningen utan att ange en säkerhetsmetod från WEP.	
		WEP(64Bit)	Ange den WEP 64-bitars nyckel som ska användas genom det trådlösa nätverket. Skriv in 10 hexadecimala tecken.	
			Transmit Key	Ange överföringsnyckeln från **WEP Key 1**, **WEP Key 2**, **WEP Key 3** och **WEP Key 4**.
		WEP(128Bit)	Ange den WEP 128-bitars nyckel som ska användas genom det trådlösa nätverket. Skriv in 26 hexadecimala tecken.	
			Transmit Key	Ange överföringsnyckeln från **WEP Key 1**, **WEP Key 2**, **WEP Key 3** och **WEP Key 4**.
WPS	**Push Button Control**	**PBC Start**	**No***	Inaktiverar säkerhetsmetoden WPS-PBC.
			Yes	Konfigurerar den trådlösa inställningen med säkerhetsmetoden WPS-PBC.
	PIN Code	**Start Configuration**	Konfigurerar den trådlösa inställningen genom användning av PIN-koden som tilldelats automatiskt av skrivaren.	
		Print PIN Code	Skriver ut PIN-koden. Bekräfta den när du matar in PIN-koden till datorn.	

Anm:
Detta alternativ visas endast när skrivaren ansluts i ett trådlöst nätverk.

Reset Wireless (endast Epson AcuLaser CX17WF)

Syfte:
För att initiera trådlösa nätverksinställningar. Efter att ha exekverat denna funktion och startat om skrivaren, återställs alla trådlösa nätverksinställningar till de ursprungliga fabriksvärdena.

Värden:

No*	Återställer inte den trådlösa inställningen.
Yes	Återställer den trådlösa inställningen.

Anm:
Detta alternativ visas endast när skrivaren ansluts i ett trådlöst nätverk.

TCP/IP

Syfte:
För att konfigurera TCP/IP-inställningar. Ändringen gäller efter att skrivaren har slagits av och sedan på.

Värden:

IP Mode	**Dual Stack***		Använder både IPv4 och IPv6 för att ange IP-adressen.
	IPv4		Använder IPv4 för att ange IP-adressen.
IPv4	**Get IP Address**	**DHCP/AutoIP***	IP-adressen anges automatiskt.
		BOOTP	Använder BOOTP för att ange IP-adressen.
		RARP	Använder RARP för att ange IP-adressen.
		DHCP	Använder DHCP för att ange IP-adressen.
		Panel	Möjliggör att IP-adressen matas in på manöverpanelen.
	IP Address		IP-adressen som tilldelas till skrivaren anges manuellt.
	Subnet Mask		Subnätmasken anges manuellt.
	Gateway Address		Gatewayadressen anges manuellt.

Anm:
För att konfigurera IPv6-inställningarna, använd EpsonNet Config.

Protocol

Syfte:
För aktivera eller inaktivera varje protokoll. Ändringen gäller efter att skrivaren har slagits av och sedan på.

Värden:

LPD	**Disable**	Inaktiverar LPD-porten (Line Printer Daemon).
	Enable*	Aktiverar LPD-porten.

Port 9100	**Disable**	Inaktiverar Port 9100-porten.
	Enable*	Aktiverar Port 9100-porten.
WSD	**Disable**	Inaktiverar WSD-porten.
	Enable*	Aktiverar WSD-porten.
SNMP	**Disable**	Inaktiverar Simple Network Management Protocol (SNMP) UDP-porten.
	Enable*	Aktiverar SNMP UDP-porten.
StatusMessenger	**Disable**	Inaktiverar funktionen StatusMessenger.
	Enable*	Aktiverar funktionen StatusMessenger.
InternetServices	**Disable**	Inaktiverar åtkomst till EpsonNet Config som hör till skrivaren.
	Enable*	Aktiverar åtkomst till EpsonNet Config som hör till skrivaren.
LLTD	**Disable**	Inaktiverar LLTD.
	Enable*	Aktiverar LLTD.
Bonjour(mDNS)	**Disable**	Inaktiverar Bonjour (mDNS).
	Enable*	Aktiverar Bonjour (mDNS).

Initialize NVM

Syfte:
För att initiera trådbunden nätverksdata lagrade i NV-minne (Non-Volatile Memory: icke-beständigt minne). Efter att ha exekverat denna funktion och startat om skrivaren, återställs alla trådbundna nätverksinställningar till grundvärdena.

Värden:

Yes	Initierar trådbundna nätverksdata lagrade i NVM.
No*	Initierar inte trådbundna nätverksdata lagrade i NVM.

Fax Settings (Endast Epson AcuLaser CX17NF/CX17WF)

Använd menyn `Fax Settings` för att konfigurera de grundläggande faxinställningarna.

Anm:
Värden markerade med en asterisk (*) är de ursprungliga fabriksinställningarna för menyn.

Ans Select

Syfte:
För att välja standard faxmottagningsläge.

Värden:

TEL Mode	Automatisk faxmottagning är avstängd. Du kan ta emot ett fax genom att lyfta på luren på den externa telefonen, trycka på koden för fjärrmottagning, och sedan trycka på knappen ◇ (**Start**).
FAX Mode*	Tar emot fax automatiskt.
TEL/FAX Mode	När skrivaren tar emot ett inkommande fax, ringer den externa telefonen under den tid som angetts i `Auto Ans. TEL/FAX`, och sedan tar skrivaren emot ett fax automatiskt. Om ett inkommande samtal inte är ett fax kommer skrivaren att pipa via den interna högtalaren för att indikera att samtalet är ett telefonsamtal.
Ans/FAX Mode	Skrivaren kan dela en telefonlinje med en telefonsvarare. I detta läge kommer skrivaren att övervaka faxsignalen och ta över linjen om det är faxtoner. Om telefonkommunikationen använder seriell överföring i ditt land (till exempel Tyskland, Sverige, Danmark, Österrike, Belgien, Italien, Frankrike och Schweiz), stöds inte det här läget.
DRPD Mode	Innan du använder alternativet Distinctive Ring Pattern Detection (DRPD; distinkt ringmönsteravkänning), måste en särskiljande ringservice installeras på din telefonlinje av telefonbolaget. Efter att telefonbolaget har försett dig med ett separat nummer för faxning med ett särskiljande ringmönster, konfigurera faxinställningen för att övervaka det specifika ringmönstret.

Auto Answer Fax

Syfte:
För att ställa in det intervall efter vilket skrivaren övergår till faxmottagningsläget när den tar emot ett inkommande samtal. Intervallet kan vara mellan 0 och 255 sekunder. Det förvalda är 0 sekunder.

Auto Ans. TEL/FAX

Syfte:
För att ställa in det intervall efter vilket skrivaren övergår till faxmottagningsläget när den externa telefonen tar emot ett inkommande samtal. Intervallet kan vara mellan 0 och 255 sekunder. Det förvalda är sex sekunder.

Auto Ans. Ans/FAX

Syfte:
För att ställa in det intervall efter vilket skrivaren övergår till faxmottagningsläget när den externa telefonsvararen tar emot ett inkommande samtal. Intervallet kan vara mellan 0 och 255 sekunder. Det förvalda är 21 sekunder.

Line Monitor

Syfte:
För att ange volymen på linjemonitorn som auditivt övervakar en överföring genom den interna högtalaren till dess att en anslutning gjorts.

Värden:

Off	Stänger av volymen för linjemonitorn.
Min	Ställer in volymen för linjemonitorn.
Middle*	
Max	

Ring Tone Volume

Syfte:
För att ange volymen på ringsignalen, som indikerar att ett inkommande samtal är ett telefonsamtal genom den interna högtalaren när `Ans Select` är inställd på `TEL/FAX Mode`.

Värden:

Off	Stänger av volymen för ringsignalen.
Min	Ställer in volymen för ringsignalen.
Middle	
Max*	

Line Type

Syfte:
För att ange linjetypen.

Värden:

PSTN*	Anger linjetypen till PSTN.
PBX	Anger linjetypen till PBX.

Dialing Type

Syfte:
För att ange uppringningstypen.

Värden:

Tone*	Anger uppringningstypen till `Tone`.
DP (10pps)	Anger uppringningstypen till Pulsval (10 pulser per sekund).
DP (20pps)	Anger uppringningstypen till Pulsval (20 pulser per sekund).

Anm:
- *Denna meny visas inte när* `Region` *är satt till* `South Africa`.
- *De tillgängliga värdena varierar beroende på vilken region som angetts för* `Region`.

Interval Timer

Syfte:
För att ange intervallet mellan överföringsförsök inom området 3 till 255 sekunder. Det förvalda är åtta sekunder.

Number of Redial

Syfte:
För att ange antalet återuppringningsförsök som görs när det faxnummer som rings upp är upptaget inom området 0 till 9. Om du matar in **0**, kommer skrivaren inte att ringa upp igen. Det förvalda är 3.

Redial Delay

Syfte:
För att ange intervallet mellan återuppringningsförsök inom området 1 till 15 minuter. Det förvalda är en minut.

Junk Fax Filter

Syfte:
För att avvisa fax skickade från oönskade nummer genom att endast acceptera fax från faxnummer registrerade i Address Book.

Värden:

Off*	Avvisar inte fax skickade från oönskade nummer.
On	Avvisar fax skickade från oönskade nummer.

Anm:
Se till att registrera faxnummer du vill acceptera fax från i Address Book innan du använder `Junk Fax Filter`.

Remote Receive

Syfte:
För att ta emot ett fax genom att trycka in koden för fjärrmottagning på den externa telefonen efter att ha lyft telefonluren.

Värden:

Off*	Tar inte emot fax genom inmatning av koden för fjärrmottagning på den externa telefonen.
On	Tar emot fax genom inmatning av koden för fjärrmottagning på den externa telefonen.

Remote Rcv Tone

Syfte:
För att ange koden för fjärrmottagning med två siffror för att starta `Remote Receive`.

Send Header

Syfte:
För att skriva ut avsändarinformation i faxhuvudet.

Värden:

Off	Skriver inte ut avsändarinformation i faxhuvudet.

On*	Skriver ut avsändarinformation i faxhuvudet.

Company Name

Syfte:
För att ange namnet på avsändaren som ska skrivas ut i faxhuvudet. Upp till 30 alfanumeriska tecken kan skrivas in.

Phone Number

Syfte:
För att ange faxnumret för skrivaren som ska skrivas ut i faxhuvudet.

Fax Cover Page

Syfte:
För att ange om ett försättsblad ska bifogas faxet.

Värden:

Off*	Bifogar inte ett försättsblad till faxet.
On	Bifogar ett försättsblad till faxet.

DRPD Pattern

Syfte:
För att tillhandhålla ett separat nummer för faxning med ett distinkt ringmönster.

Värden:

Pattern1-7	DRPD är en service som vissa telefonbolag erbjuder. DRPD-mönster specificeras av ditt telefonbolag. Mönstren som tillhandahålls med din skrivare visas nedan:
	Pattern1
	Pattern2
	Pattern3
	Pattern4
	Pattern5
	Pattern6
	Pattern7
	Kontakta ditt telefonbolag angående vilket mönster du måste välja för att använda denna service. Pattern7 är till exempel det distinkta faxbara ringmönstret för Nya Zeeland: ringer under 400ms, stoppar i 800ms, ringer under 400ms och stoppar i 1400ms. Detta mönster upprepas om och om igen. Denna skrivare svarar endast på de distinkta larmkadenserna DA4 i Nya Zeeland.

Prefix Dial

Syfte:
För att välja om ett prefixnummer ska anges eller ej.

Värden:

Off*	Anger inget prefixnummer.
On	Anger ett prefixnummer.

Prefix Dial Num

Syfte:
För att ange ett prefixnummer bestående av upp till fem siffror. Detta nummer slås innan nummer för automatisk uppringning startas. Det är användbart för att åtkomst till Private Automatic Branch Exchange (PABX; icke-publik telefonväxel).

Discard Size

Syfte:
För att ange om text eller bilder längst ner på faxbladet ska raderas när hela sidan inte får plats på utmatat papper.

Värden:

Off	Skriver ut alla överskridande delar längst ned på en faxsida utan att ignorera dem.
On	Ignorerar alla överskridande delar längst ned på en faxsida.
Auto Reduction*	Förminskar automatiskt en faxsida så att den får plats på det utmatade papperet.

ECM

Syfte:
För att antingen aktivera eller avaktivera felkorrigeringsläge (ECM). För att använda ECM måste även fjärrmaskinerna stödja ECM.

Värden:

Off	Inaktiverar ECM.
On*	Aktiverar ECM.

Extel Hook Thresh

Syfte:
För att välja detekteringströskeln för den externa telefonens klyka för villkoret då ingen telefonlinje används.

Värden:

Lower	Ställer in detekteringströskeln för den externa telefonens klyka till `Lower`.
Normal*	Ställer in detekteringströskeln för den externa telefonens klyka till `Normal`.
Higher	Ställer in detekteringströskeln för den externa telefonens klyka till `Higher`.

Modem Speed

Syfte:
För att ange faxmodemhastigheten när ett faxöverförings- eller mottagningsfel uppstår.

Värden:

2.4 Kbps
4.8 Kbps
9.6 Kbps
14.4 Kbps
33.6 Kbps*

Fax Activity

Syfte:
För att ange om en faxaktivitetsrapport automatiskt ska skrivas ut efter vart 50:e inkomna och utskickade faxkommunikation.

Värden:

Auto Print*	Skriver automatiskt ut en faxaktivitetsrapport efter vart 50:e inkomna och utskickade faxkommunikation.
No Auto Print	Skriver inte ut en faxaktivitetsrapport automatiskt.

Fax Transmit

Syfte:
För att ange om utskrift ska göras av en överföringsrapport efter varje faxöverföring eller endast när ett fel uppstår.

Värden:

Print Always	Skriver ut en överföringsrapport efter varje faxöverföring.
Print On Error*	Skriver endast ut en överföringsrapport när ett fel har uppstått.
Print Disable	Skriver inte ut en överföringsrapport efter en faxöverföring.

Fax Broadcast

Syfte:
För att ange om utskrift ska göras av en överföringsrapport efter varje faxöverföring till flera destinationer eller endast när ett fel uppstår.

Värden:

Print Always*	Skriver ut en överföringsrapport efter varje faxöverföring.
Print On Error	Skriver endast ut en överföringsrapport när ett fel har uppstått.
Print Disable	Skriver inte ut en överföringsrapport efter en faxöverföring till flera destinationer.

Region

Syfte:
För att välja regionen där skrivaren används.

System Settings

Använd menyn `System Settings` för att konfigurera en rad olika skrivarfunktioner.

Anm:
Värden markerade med en asterisk (*) är de ursprungliga fabriksinställningarna för menyn.

Power Saving Timer

Syfte:
För att ange tiden för övergång till strömsparläget.

Värden:

Low Power Timer	**5min***	Anger tiden det tar för skrivaren innan den går in i Low Power (Lågeffekt)-läget efter att ha avslutat ett jobb.
	5–30min	
Sleep Timer	**6min***	Anger tiden det tar för skrivaren innan den går in i Sleep-läget efter att ha övergått till Low Power (Lågeffekt)-läget.
	1–6min	

Mata in **5** i `Low Power Timer` för att ställa skrivaren i Low Power (Lågeffekt)-läget fem minuter efter att den avslutat ett jobb. Detta använder mindre energi, men kräver längre uppvärmningstid för skrivaren. Mata in **5** om skrivaren delar strömkrets med rumsbelysningen och den börjar lysa ostadigt.

Välj ett högre värde om skrivaren används hela tiden. Det betyder i de allra flesta fall att skrivaren är klar att skriva ut med så kort uppvärmningstid som möjligt. Vill du ha en balans mellan energiförbrukning och kortare uppvärmningsperiod, väljer du ett värde mellan 5 och 30 minuter för Low Power (Lågeffekt)-läget.

Skrivaren återställs automatiskt till standbyläget från strömsparläget när den tar emot data från datorn. I Low Power (Lågeffekt)-läget kan du också återställa skrivaren till standbyläget genom att trycka på någon knapp på manöverpanelen. I Sleep-läget kan du återställa skrivaren till standbyläget genom att trycka på knappen (**Energy Saver**).

Auto Reset

Syfte:
För att återställa inställningarna för kopiera, skanna eller faxa till grundinställningarna och återgå till standby-läget när du inte anger några inställningar under den angivna tiden. (Faxfunktionen finns bara på Epson AcuLaser CX17NF/CX17WF.)

Värden:

45sec*
1min
2min
3min
4min

Fault Time-Out

Syfte:
För att ange den tid som tas av skrivaren innan den avbryter jobb som stoppas onormalt. Jobbet avbryts om tiden överskrids.

Värden:

Off		Inaktiverar tidsbegränsningen vid fel.
On	**60sec***	Anger den tid som det tar för skrivaren innan den avbryter för jobb som stoppas onormalt.
	3–300sec	

Job Time-Out

Syfte:
För att ange hur länge skrivaren ska vänta på att data ska anlända från skrivaren. Utskriftsjobbet avbryts om tiden överskrids.

Värden:

Off		Inaktiverar tidsbegränsningen för jobb.
On	**30sec***	Anger hur länge skrivaren ska vänta på att data ska anlända från skrivaren.
	5–300sec	

Clock Settings

Syfte:
För att ställa in datum och tid, och regional tidszon för skrivaren.

Värden:

Set Date	Anger det aktuella datumet.	
Set Time	Anger den aktuella tiden.	
Date Format	**yy / mm / dd**	Anger datumformatet.
	mm / dd / yy	
	dd / mm / yy*	

Time Format	**12H***	Anger tidsformatet.
	24H	
Time Zone	Anger tidszonen.	

Alert Tone

Syfte:
För att konfigurera inställningarna för toner som avges av skrivaren under drift eller när ett varningsmeddelande visas.

Värden:

Panel Select Tone	**Off***	Avger inte någon ton när inmatning på manöverpanelen är korrekt.
	Min	Avger en ton med den angivna volymen när inmatning på manöverpanelen är korrekt.
	Middle	
	Max	
Panel Alert Tone	**Off***	Avger inte någon ton när inmatning på manöverpanelen är inkorrekt.
	Min	Avger en ton med den angivna volymen när inmatning på manöverpanelen är inkorrekt.
	Middle	
	Max	
Auto Clear Alert	**Off***	Avger inte någon ton innan skrivaren utför automatisk rensning.
	Min	Avger inte någon ton med den angivna volymen 5 sekunder innan skrivaren utför automatisk rensning.
	Middle	
	Max	
Job Tone	**Off**	Avger inte någon ton när ett jobb är slutfört.
	Min	Avger en ton med den angivna volymen när ett jobb är slutfört.
	Middle*	
	Max	

Alert Tone	**Off**	Avger inte någon ton när ett problem uppstår.
	Min	Avger en ton med den angivna volymen när ett problem uppstår.
	Middle*	
	Max	
Out of Paper	**Off**	Avger inte någon ton när papperet tar slut i skrivaren.
	Min	Avger en ton med den angivna volymen när papperet tar slut i skrivaren.
	Middle*	
	Max	
All Tones	**Off**	Inaktiverar alla varningstoner.
	Min	Ställer in volymen för alla varningstoner på en gång.
	Middle	
	Max	

mm / inch

Syfte:
För att ange mätenheten som visas efter det numeriska värdet på manöverpanelen.

Värden:

Millimeters (mm)*	Anger grundinställningen för mätenheten.
Inches (")	

Low Toner Alert Msg

Syfte:
För att ange om varningsmeddelandet ska visas när tonern håller på att ta slut.

Värden:

Off	Visar inte varningsmeddelandet när tonern håller på att ta slut.
On*	Visar varningsmeddelandet när tonern håller på att ta slut.

Power On Wizard

Syfte:
För att utföra initiala inställningar för skrivaren.

Se även:
”Ange initiala inställningar på manöverpanelen” på sidan 32

Värden:

Yes	Utför de initiala inställningarna för skrivaren.
No*	Utför inte de initiala inställningarna för skrivaren.

Maintenance

Använd menyn `Maintenance` för att initiera NV-minnet (Non-Volatile Memory: icke-beständigt minne), konfigurera inställningar för justering av papperstyp, och konfigurera säkerhetsinställningar.

Anm:
Värden markerade med en asterisk (*) är de ursprungliga fabriksinställningarna för menyn.

F/W Version

Syfte:
För att visa versionen av styrenheten.

Adjust Paper Type

Syfte:
För att justera papperstypen.

Värden:

Plain	**Lightweight**
	Heavyweight*
Labels	**Lightweight**
	Heavyweight*

Adjust BTR

Syfte:
För att ange de optimala spänningsinställningarna för utskrift för överföringsrullen (BTR). För att sänka spänningen, ange negativa värden. För att öka, ange positiva värden.

Standardinställningarna kanske inte ger bästa utskrift för alla papperstyper. Om du ser spräckliga fläckar på utskriften kan du försöka öka spänningen. Om du ser vita prickar på utskriften kan du försöka minska spänningen.

Anm:
Utskriftskvaliteten ändrar sig beroende på värdena du väljer för detta alternativ.

Värden:

Plain	**0***
	-3 – +3
Bond	**0***
	-3 – +3
Light Card	**0***
	-3 – +3
LW Gloss Card	**0***
	-3 – +3
Labels	**0***
	-3 – +3
Recycled	**0***
	-3 – +3
Envelope	**0***
	-3 – +3

Adjust Fusing Unit

Syfte:
För att ange de optimala temperaturinställningarna för utskrift för fixeringsenheten. För att sänka temperaturen, ange negativa värden. För att öka, ange positiva värden.

Standardinställningarna kanske inte ger bästa utskrift för alla papperstyper. När det utskrivna papperet har krullats kan du försöka sänka temperaturen. När tonern inte fixeras ordentligt på papperet kan du försöka höja temperaturen.

Anm:
Utskriftskvaliteten ändrar sig beroende på värdena du väljer för detta alternativ.

Värden:

Plain	**0***
	-3 – +3
Bond	**0***
	-3 – +3
Light Card	**0***
	-3 – +3
LW Gloss Card	**0***
	-3 – +3
Labels	**0***
	-3 – +3
Recycled	**0***
	-3 – +3
Envelope	**0***
	-3 – +3

Auto Regi Adjust

Syfte:
För att ange om automatisk justering av färgregistrering ska utföras.

Värden:

Off	Utför inte automatisk justering av färgregistrering.
On*	Utför automatisk justering av färgregistrering.

Adjust ColorRegi

Syfte:
För att utföra automatisk justering av färgregistrering.

Justering av färgregistrering krävs när skrivaren installeras för första gången eller när skrivaren har flyttats till en annan plats.

Värden:

Auto Adjust	**Yes**	Utför automatisk korrigering av färgregistrering.
	No*	Korrigerar inte färgregistrering automatiskt.

Clean Developer

Syfte:
För att rotera framkallningsmotorn och skaka tonern i tonerkassetten.

Värden:

Yes	Skakar tonern i en ny tonerkassett.
No*	Skakar inte tonern i en ny tonerkassett.

Toner Refresh

Syfte:
För att göra slut på en tonerkassett när du behöver byta ut den innan den är förbrukad, eller för att skaka om tonern i en ny tonerkassett.

Värden:

Yellow	**Yes**	Rensar tonern i gula tonerkassetten.
	No*	Rensar inte tonern i gula tonerkassetten.
Magenta	**Yes**	Rensar tonern i magenta tonerkassetten.
	No*	Rensar inte tonern i magenta tonerkassetten.
Cyan	**Yes**	Rensar tonern i cyan tonerkassetten.
	No*	Rensar inte tonern i cyan tonerkassetten.

Black	**Yes**	Rensar tonern i svarta tonerkassetten.
	No*	Rensar inte tonern i svarta tonerkassetten.

BTR Refresh

Syfte:
Ange om motåtgärder ska vidtas för böjning/separerande urladdning av papperet.

Värden:

Off*	Vidtar inte automatiskt motåtgärder för böjning/separerande urladdning av papperet.
On	Vidtar automatiskt motåtgärder för böjning/separerande urladdning av papperet.

Initialize NVM

Syfte:
För att initiera NVM för systemparametrar, Address Book-data för fax eller Address Book-data for e-post. Efter att ha exekverat denna funktion och startat om skrivaren, återställs alla menyparametrar eller data, utom parametrarna för nätverket, till de ursprungliga fabriksvärdena. (Address Book finns bara på Epson AcuLaser CX17NF/CX17WF.)

Se även:
”Återställa till fabriksinställningar” på sidan 304

Värden:

Epson AcuLaser CX17NF/CX17WF:

User Fax Section	**Yes**	Initierar faxnummerposter i Address Book.
	No*	Initierar inte faxnummerposter i Address Book.
User Scan Section	**Yes**	Initierar poster för e-post och serveradressposter i Address Book.
	No*	Initierar inte poster för e-post och serveradressposter i Address Book.
System Section	**Yes**	Initierar systemparametrarna.
	No*	Initierar inte systemparametrarna.

Epson AcuLaser CX17:

System Section	**Yes**	Initierar systemparametrarna.
	No*	Initierar inte systemparametrarna.

Non-Genuine Mode

Syfte:
För att använda tonerkassett från annan tillverkare.

Anm:
- *Användning av icke-Epson tonerkassetter kan resultera i att en del av skrivarens funktioner inte är tillgängliga, sämre utskriftskvalitet eller försämring av skrivarens tillförlitlighet. Epson rekommenderar endast nya Epson tonerkassetter för skrivaren. Epsons garanti täcker inte eventuella problem som uppstått genom användning av förbrukningsartiklar som inte tillhandahållits av Epson.*
- *Innan du använder en annan tillverkares tonerkassett ska du starta om skrivaren.*

Värden:

Off*	Använder inte tonerkassett från annan tillverkare.
On	Använder tonerkassett från annan tillverkare.

Adjust Altitude

Syfte:
För att ange höjden över havet på platsen där skrivaren är placerad.

Urladdningsfenomen för laddning av fotoledaren varierar med det barometriska trycket. Justeringar utförs genom att ange höjden över havet på platsen där skrivaren används.

Anm:
En inkorrekt höjdjusteringsinställning leder till dålig utskriftskvalitet, inkorrekt indikering av återstående toner.

Värden:

0m*	Anger höjden över havet på platsen där skrivaren är placerad.
1000m	
2000m	
3000m	

Secure Settings

Använd menyn `Secure Settings` för att ange ett lösenord för att begränsa åtkomst till menyerna. Detta förhindrar att alternativ ändras av misstag.

Anm:
Värden markerade med en asterisk (*) är de ursprungliga fabriksinställningarna för menyn.

Panel Lock

Syfte:
För att begränsa åtkomsten till `Admin Menu` och `Report / List` med ett lösenord.

Se även:
”Panel Lock-funktion” på sidan 301

Anm:
- *För Epson AcuLaser CX17NF/CX17WF kan du välja* `Disable` *för* `Panel Lock Set` *när alla poster under* `Service Lock` *är satta till* `Unlocked` *och* `Secure Receive Set` *är satt till* `Disable`.
- *För Epson AcuLaser CX17 kan du välja* `Disable` *för* `Panel Lock Set` *när alla poster under* `Service Lock` *är satta till* `Unlocked`.

Värden:

Panel Lock Set	**Disable***	Begränsar inte åtkomsten till `Admin Menu` och `Report / List` med ett lösenord.
	Enable	Begränsar åtkomsten till `Admin Menu` och `Report / List` med ett lösenord.
Change Password	**0000*–9999**	Ställer in eller ändrar lösenordet som krävs för åtkomst till `Admin Menu` och `Report / List`.

Service Lock

Syfte:
För att ange om du vill aktivera eller avaktivera någon av utskriftstjänsterna eller kräva ett lösenord för att använda tjänsterna, och för att ställa in och ändra lösenordet.

Se även:
”Begränsa åtkomst till printerfunktioner” på sidan 303

Anm:
Du kan komma åt posterna under `Service Lock` *endast när* `Panel Lock Set` *är satt till* `Enable`.

Värden:

Copy	**Unlocked***	Aktiverar tjänsten Copy.
	Locked	Inaktiverar tjänsten Copy.
	Password Locked	Aktiverar tjänsten Copy, men kräver ett lösenord.
	Color Pass. Locked	Aktiverar tjänsten Copy med färgläge, men kräver ett lösenord.
FAX (Endast Epson AcuLaser CX17NF/CX17WF)	**Unlocked***	Aktiverar tjänsten FAX.
	Locked	Inaktiverar tjänsten FAX (skrivaren kommer inte att sända eller ta emot fax).
	Password Locked	Aktiverar tjänsterna FAX, men kräver ett lösenord för att sända fax (kräver inget lösenord för att ta emot inkommande fax).
Scan	**Unlocked***	Aktiverar tjänsten Scan.
	Locked	Inaktiverar tjänsten Scan.
	Password Locked	Aktiverar tjänsten Scan, men kräver ett lösenord.
Print from USB	**Unlocked***	Aktiverar tjänsten Print From USB Memory.
	Locked	Inaktiverar tjänsten Print From USB Memory.
	Password Locked	Aktiverar tjänsten Print From USB Memory, men kräver ett lösenord.
	Color Pass. Locked	Aktiverar tjänsten Print From USB Memory med färgläge, men kräver ett lösenord.
Change Password	**0000*–9999**	Ställer in eller ändrar lösenordet som krävs för åtkomst till tjänsterna Copy, FAX, Scan och Print from USB Memory.

Secure Receive (endast Epson AcuLaser CX17NF/CX17WF)

Syfte:
För att ange om ett lösenord ska krävas för att skriva ut inkommande fax, och för att ställa in eller ändra lösenordet. När `Secure Receive Set` är satt till `Enable`, lagrar skrivaren inkommande fax och skriver ut dem när det korrekta lösenordet har skrivits in på manöverpanelen.

Anm:
Du kan komma åt posterna under `Secure Receive` *endast när* `Panel Lock Set` *är satt till* `Enable`*.*

Värden:

Secure Receive Set	**Disable***	Kräver inte något lösenord för att skriva ut inkommande fax.
	Enable	Kräver ett lösenord för att skriva ut inkommande fax.
Change Password	**0000*–9999**	Ställer in eller ändrar lösenordet som krävs för att skriva ut inkommande fax.

Scan to E-Mail (Endast Epson AcuLaser CX17NF/CX17WF)

Använd menyn `Scan to E-Mail` för att redigera överföringskällan.

Anm:
Värden markerade med en asterisk (*) är de ursprungliga fabriksinställningarna för menyn.

Edit From Field

Syfte:
För att aktivera eller inaktivera redigering av överföringskälla.

Värden:

Disable	Inaktiverar redigering av överföringskällan.
Enable*	Aktiverar redigering av överföringskällan.

USB Settings

Använd menyn `USB Settings` för att ändra skrivarinställningar som påverkar en USB-port.

Anm:
Värden markerade med en asterisk (*) är de ursprungliga fabriksinställningarna för menyn.

Port Status

Syfte:
För att aktivera eller inaktivera USB-gränssnittet.

Värden:

Disable	Inaktiverar USB-gränssnittet.
Enable*	Aktiverar USB-gränssnittet.

Defaults Settings

Använd menyn `Defaults Settings` för att konfigurera standardinställningarna för kopiera, skanna och faxa för skrivaren. (Faxfunktionen finns bara på Epson AcuLaser CX17NF/CX17WF.)

Copy Defaults

Använd menyerna `Copy Defaults` för att konfigurera en rad olika kopieringsfunktioner.

Anm:
Värden markerade med en asterisk (*) är de ursprungliga fabriksinställningarna för menyn.

Color

Syfte:
För att ange om kopior ska tas i färg eller i svartvitt.

Värden:

Black & White	Skriver ut i svartvitt läge.
Color*	Skriver ut i färgläge.

Collated

Syfte:
För att sortera kopieringsjobbet.

Värden:

Uncollated*	Sorterar inte kopieringsjobbet.

Collated	Sorterar kopieringsjobbet.

Reduce/Enlarge

Syfte:
För att ange standardinställningen för förminskning/förstoring av kopior.

Värden:

mm-serier

200%
A5 -> A4(141%)
A5 -> B5(122%)
100%*
B5 -> A5(81%)
A4 -> A5(70%)
50%

tum-serier

200%
Stmt -> Lgl(154%)
Stmt -> Ltr(129%)
100%*
Lgl -> Ltr (78%)
Ldgr -> Ltr(64%)
50%

Anm:

- *Du kan också använda det numeriska tangentbordet för att mata in önskad zoomningsgrad från 25% till 400%, eller trycka på knappen ▶ för att öka zoomningsgraden eller trycka på knappen ◀ för att minska zoomningsgraden i steg om 1%.*
- *Detta alternativ är endast tillgängligt när* `N-Up` *är satt till* `Off` *eller* `Manual`.

Document Size

Syfte:
För att ange standarddokumentstorlek.

Värden:

A4 (210 × 297mm)*
A5 (148 × 210mm)
B5 (182 × 257mm)
Letter (8.5 × 11")
Folio (8.5 × 13") (Endast Epson AcuLaser CX17NF/CX17WF)
Legal (8.5 × 14") (Endast Epson AcuLaser CX17NF/CX17WF)
Executive (7.25 × 10.5")

Document Type

Syfte:
För att välja bildkvaliteten på kopian.

Värden:

Text	Lämpligt för dokument med text.
Mixed*	Lämpligt för dokument med både text och foton/gråtoner.
Photo	Lämpligt för dokument med foton.

Lighten/Darken

Syfte:
För att ange standard densitetsnivå för kopior.

Värden:

Lighten2	Gör kopian ljusare än originalet. Fungerar bra med mörkt tryck.
Lighten1	
Normal*	Fungerar bra med vanliga utskrivna eller tryckta dokument.

Darken1	Gör kopian mörkare än originalet. Fungerar bra med ljust tryck eller svaga blyertsmarkeringar.
Darken2	

Sharpness

Syfte:
För att ange standard skärpenivå.

Värden:

Sharpest	Gör kopian skarpare än originalet.
Sharper	
Normal*	Kopian blir varken skarpare eller mjukare än originalet.
Softer	Gör kopian mjukare än originalet.
Softest	

Auto Exposure

Syfte:
För att undertrycka bakgrunden i originalet så att texten på kopian framhävs.

Värden:

Off	Undertrycker inte bakgrunden.
On*	Undertrycker bakgrunden i originalet så att texten på kopian framhävs.

Color Balance R

Syfte:
För att ange nivån för standardfärgbalansen för rött inom området -2 till +2. Den ursprungliga fabriksinställningen för menyn är 0.

Color Balance G

Syfte:
För att ange nivån för standardfärgbalansen för grönt inom området -2 till +2. Den ursprungliga fabriksinställningen för menyn är 0.

Color Balance B

Syfte:
För att ange nivån för standardfärgbalansen för blått inom området -2 till +2. Den ursprungliga fabriksinställningen för menyn är 0.

Gray Balance

Syfte:
För att ange nivån för standardgråbalansen inom området -2 till +2. Den ursprungliga fabriksinställningen för menyn är 0.

Anm:
Detta alternativ är endast effektivt för svartvit kopiering.

N-Up

Syfte:
För att skriva ut två originalsidor så att de passar på ett ark papper.

Värden:

Off*	Utför inte N-Up utskrift.
Auto	Förminskar automatiskt originalsidorna så att de passar på ett ark papper.
ID Card Copy	Skriver ut originalsidorna på ett ark papper i originalstorleken.
Manual	Skriver ut originalsidorna på ett ark papper i storleken angiven i `Reduce/Enlarge`.

Margin Top/Bottom

Syfte:
För att ange värdet för topp- och bottenmarginalerna.

Värden:

4mm*/0.2 inch*	Ange värdet i steg om 1 mm/0,1 tum.
0-50mm/0.0-2.0 inch	

Margin Left/Right

Syfte:
För att ange värdet för vänster- och högermarginalerna.

Värden:

4mm*/0.2 inch*	Ange värdet i steg om 1 mm/0,1 tum.
0-50mm/0.0-2.0 inch	

Margin Middle

Syfte:
För att ange värdet för mittenmarginalen.

Värden:

0mm*/0.0 inch*	Ange värdet i steg om 1 mm/0,1 tum.
0-50mm/0.0-2.0 inch	

Scan Defaults

Använd menyerna `Scan Defaults` för att konfigurera en rad olika skannerfunktioner.

Anm:
Värden markerade med en asterisk (*) är de ursprungliga fabriksinställningarna för menyn.

Scan to Network (endast Epson AcuLaser CX17NF/CX17WF)

Syfte:
För att lagra den skannade bilden på en nätverksserver eller på en dator.

Värden:

Computer(Network)*	Lagrar den skannade bilden på en dator med Server Message Block (SMB) protokollet.
Server(FTP)	Lagrar den skannade bilden på en server med FTP-protokollet.

File Format

Syfte:
För att specificera filformatet för att spara den skannade bilden.

Värden:

PDF*
TIFF
JPEG

Color

Syfte:
För att ange färgläget.

Värden:

Black & White	Skannar i svartvitt läge. Detta är endast tillgängligt när `File Format` är satt till `PDF` eller `TIFF`.
Color*	Skannar i färgläge.

Color Button Set

Syfte:
För att tilldela färgläge till **Färgläge**-knappen.

Värden:

B&W Button	**Black & White***	Skannar i svartvitt när `Black & White` är valt som färgläge.
	Grayscale	Skannar i gråskala när `Black & White` är valt som färgläge.
Color Button	**Color***	Skannar i färg när `Color` är valt som färgläge.
	Color(Photo)	Skannar i färg (foto) när `Color` är valt som färgläge. Detta är lämpligt för fotografiska bilder.

Resolution

Syfte:
För att ange standard skanningsupplösning.

Värden:

200 × 200dpi*
300 × 300dpi
400 × 400dpi
600 × 600dpi

Document Size

Syfte:
För att ange standarddokumentstorlek.

Värden:

A4 (210 × 297mm)*
A5 (148 × 210mm)
B5 (182 × 257mm)
Letter (8.5 × 11")
Folio (8.5 × 13") (Endast Epson AcuLaser CX17NF/CX17WF)
Legal (8.5 × 14") (Endast Epson AcuLaser CX17NF/CX17WF)
Executive (7.25 × 10.5")

Lighten/Darken

Syfte:
För att ange standard densitetsnivå för skanning.

Värden:

Lighten2	Gör den skannade bilden ljusare än originalet. Fungerar bra med mörkt tryck.
Lighten1	
Normal*	Fungerar bra med vanliga utskrivna eller tryckta dokument.
Darken1	Gör den skannade bilden mörkare än originalet. Fungerar bra med ljust tryck eller svaga blyertsmarkeringar.
Darken2	

Sharpness

Syfte:
För att ange standard skärpenivå.

Värden:

Sharpest	Gör den skannade bilden skarpare än originalet.
Sharper	
Normal*	Den skannade bilden blir varken skarpare eller mjukare än originalet.
Softer	Gör den skannade bilden mjukare än originalet.
Softest	

Auto Exposure

Syfte:
För att undertrycka bakgrunden i originalet så att texten på den skannade bilden framhävs.

Värden:

Off	Undertrycker inte bakgrunden.
On*	Undertrycker bakgrunden i originalet så att texten på den skannade bilden framhävs.

Margin Top/Bottom

Syfte:
För att ange värdet för topp- och bottenmarginalerna.

Värden:

2mm*/0.1 inch*	Ange värdet i steg om 1 mm/0,1 tum.
0-50mm/0.0-2.0 inch	

Margin Left/Right

Syfte:
För att ange värdet för vänster- och högermarginalerna.

Värden:

2mm*/0.1 inch*	Ange värdet i steg om 1 mm/0,1 tum.
0-50mm/0.0-2.0 inch	

Margin Middle

Syfte:
För att ange värdet för mittenmarginalen.

Värden:

0mm*/0.0 inch*	Ange värdet i steg om 1 mm/0,1 tum.
0-50mm/0.0-2.0 inch	

TIFF File Format

Syfte:
För att specificera TIFF filformatet.

Värden:

TIFF V6*
TTN2

Image Compression

Syfte:
För att specificera nivån på bildkomprimeringen.

Värden:

Higher	Anger nivån på bildkomprimeringen till `Higher`.
Normal*	Anger nivån på bildkomprimeringen till `Normal`.
Lower	Anger nivån på bildkomprimeringen till `Lower`.

Max E-Mail Size (endast Epson AcuLaser CX17NF/CX17WF)

Syfte:
För att specificera den maximala storleken för e-post som kan sändas, inom området 50 kilobytes till 16384 kilobytes. Det förvalda är 2048 kilobytes.

Fax Defaults (Endast Epson AcuLaser CX17NF/CX17WF)

Använd menyerna `Fax Defaults` för att konfigurera en rad olika faxfunktioner.

Anm:
- ❑ *Faxtjänsten kan endast användas när du har angett en region under* `Region`*. Om* `Region` *inte anges, visas meddelandet* `Set The Region Code` *på LCD-panelen.*
- ❑ *Värden markerade med en asterisk (*) är de ursprungliga fabriksinställningarna för menyn.*

Resolution

Syfte:
För att ange upplösningsnivån att användas för faxöverföring.

Värden:

Standard*	Lämpligt för dokument med tecken i normal storlek.
Fine	Lämpligt för dokument som innehåller små tecken eller tunna linjer eller dokument som skrivits ut med en matrisskrivare.
Super Fine	Lämpligt för dokument som innehåller extremt fina detaljer. Läget Super Fine aktiveras endast om fjärrmaskinen också stöder superfin upplösning. Se anmärkningarna nedan.
Ultra Fine	Lämpligt för dokument som innehåller med fotografiska bilder.

Anm:
Fax som skannats i läget Super Fine överförs i den högsta upplösning som stöds av mottagningsapparaten.

Document Type

Syfte:
För att välja standarddokumenttyp.

Värden:

Text*	Lämpligt för dokument med text.
Photo	Lämpligt för dokument med foton.

Lighten/Darken

Syfte:
För att ange standard densitetsnivå för kopior.

Värden:

Lighten2	Gör faxet ljusare än originalet. Fungerar bra med mörkt tryck.
Lighten1	
Normal*	Fungerar bra med vanliga utskrivna eller tryckta dokument.
Darken1	Gör faxet mörkare än originalet. Fungerar bra med ljust tryck eller svaga blyertsmarkeringar.
Darken2	

Delayed Start

Syfte:
Med denna funktion kan du ange en bestämd tid då faxöverföringen ska starta. När läget Delayed Start har aktiverats lagrar skrivaren alla dokument som ska faxas i minnet och skickar dem på angiven tid. När faxning i läget Delayed Start är slutförd, raderas alla data i minnet.

Värden:

21:00*/PM9:00*	Specificera faxöverföringens starttid när ett fax ska sändas på en bestämd tid.
0:00 - 23:59 / AM/PM1:00 - 12:59	

Anm:
Maximalt 19 fördröjda faxjobb kan lagras i denna skrivare.

Print from USB Defaults

Anm:
Värden markerade med en asterisk (*) är de ursprungliga fabriksinställningarna för menyn.

Layout

Syfte:
För att automatiskt förstora dokument för utskrift när du skriver ut direkt från en USB-lagringsenhet.

Värden:

Auto*	Förstorar automatiskt dokument för utskrift så att de passar papperet.
Off	Förstorar inte dokument för utskrift.

Tray Settings

Använd menyn `Tray Settings` för att ange pappersstorleken och typen av papper påfyllt i universalarkmataren (MPF).

MPF

Anm:
Värden markerade med en asterisk (*) är de ursprungliga fabriksinställningarna för menyn.

Syfte:
För att specificera papper påfyllt i MPF.

Värden:

Paper Size	**A4 (210 × 297mm)***			
	A5 (148 × 210mm)			
	B5 (182 × 257mm)			
	Letter (8.5 × 11")			
	Folio (8.5 × 13")			
	Legal (8.5 × 14")			
	Executive (7.25 × 10.5")			
	Envelope #10 (4.1×9.5")			
	Monarch Env. (3.9×7.5")			
	Monarch Env. L (7.5×3.9")			
	DL Env. (110×220mm)			
	DL Env. L (220×110mm)			
	C5 Envelope (162 × 229mm)			
	Custom Size	**Portrait(Y)**	**297mm*/11.7inch***	Specificera längden på papper med anpassad storlek.
			127 - 355mm/5.0-14.0inch	
		Landscape(X)	**210mm*/8.3inch***	Specificera bredden på papper med anpassad storlek.
			77 - 215mm/3.0-8.5inch	

Paper Type	**Plain***	
	Bond	
	Light Card	
	LW Gloss Card	
	Labels	
	Recycled	
	Envelope	
	Plain S2	
	Bond S2	
	Light Card S2	
	LW Gloss Card S2	
	Recycled S2	
Display Screen	**Off**	Visar inte någon skärm.
	On*	Visar en skärm som uppmanar användaren att ange `Paper Size` och `Paper Type` när papperet fyllts på i MPF.

Anm:
För mer information om pappersstorlekar som stöds, se ”Utskriftsmaterial som kan användas” på sidan 120.

Panel Language

Anm:
- *Värden markerade med en asterisk (*) är de ursprungliga fabriksinställningarna för menyn.*
- *Vilka språk som stöds av skrivaren varierar beroende på regionen.*

Syfte:
För att ange språket som används på manöverpanelen.

Se även:
”Språkinställning” på sidan 156

Värden:

English*
Français
Italiano
Deutsch
Español
Nederlands
Português Europeu
Türkçe
Русский
繁體中文
한국어

Panel Lock-funktion

Denna funktion förhindrar ej auktoriserade användare från att ändra inställningar på manöverpanelen som gjorts av administratören. Om du emellertid behöver välja inställningar för enskilda utskriftsjobb kan du använda skrivardrivrutinen.

Aktivera Panel Lock

1. Tryck på knappen **System**.
2. Välj `Admin Menu` och tryck sedan på knappen (OK).
3. Välj `Secure Settings` och tryck sedan på knappen (OK).
4. Välj `Panel Lock` och tryck sedan på knappen (OK).
5. Välj `Panel Lock Set` och tryck sedan på knappen (OK).
6. Välj `Enable` och tryck sedan på knappen (OK).

7. Välj vid behov `Change Password`, och ändra lösenordet med det numeriska tangentbordet. Tryck sedan på knappen (OK).

   Anm:
   Det fabriksinställda panellösenordet är 0000.

Anm:
- ❑ *Se till att komma ihåg lösenordet. Med proceduren som beskrivs nedan kan du återställa lösenordet. Men för Epson AcuLaser CX17NF/CX17WF raderas inställningarna för Address Book.*
  1. Stäng av skrivaren. Håll sedan ***System****-knappen intryckt medan du slår på skrivaren.*
- ❑ *Om du ändrar lösenordet medan* `Panel Lock Set` *är* `Enable`*, utför stegen 1 till 2. Skriv in det aktuella lösenordet, och tryck sedan på knappen (OK). Utför steg 3 till 4. Välj* `Change Password` *och tryck sedan på knappen (OK). Skriv in det nya lösenordet, och tryck sedan på knappen (OK). Genom detta ändras lösenordet.*

Inaktivera Panel Lock

Anm:
- ❑ *För Epson AcuLaser CX17NF/CX17WF kan du välja* `Disable` *för* `Panel Lock Set` *när alla poster under* `Service Lock` *är satta till* `Unlocked` *och* `Secure Receive Set` *är satt till* `Disable`*.*
- ❑ *För Epson AcuLaser CX17 kan du välja* `Disable` *för* `Panel Lock Set` *när alla poster under* `Service Lock` *är satta till* `Unlocked`*.*

1. Tryck på knappen **System**.
2. Välj `Admin Menu` och tryck sedan på knappen (OK).
3. Skriv in lösenordet, och tryck sedan på knappen (OK).
4. Välj `Secure Settings` och tryck sedan på knappen (OK).
5. Välj `Panel Lock` och tryck sedan på knappen (OK).
6. Välj `Panel Lock Set` och tryck sedan på knappen (OK).
7. Välj `Disable` och tryck sedan på knappen (OK).

Begränsa åtkomst till printerfunktioner

Genom att aktivera alternativen för Copy-låset, FAX-låset, Scan-låset och Print from USB-låsen, begränsas åtkomsten till funktionerna kopiering, fax, skanning och Print From USB Memory. (FAX-lås finns bara på Epson AcuLaser CX17NF/CX17WF.)

Med Copy-låset som exempel, förklarar följande procedur hur man aktiverar eller inaktiverar alternativet. Använd samma procedur för att aktivera eller inaktivera FAX-lås, Scan-lås eller Print from USB-lås.

1. Tryck på knappen **System**.
2. Välj `Admin Menu` och tryck sedan på knappen OK.
3. Välj `Secure Settings` och tryck sedan på knappen OK.
4. Välj `Panel Lock` och tryck sedan på knappen OK.
5. Välj `Panel Lock Set` och tryck sedan på knappen OK.
6. Välj `Enable` och tryck sedan på knappen OK.
7. Välj vid behov `Change Password`, och ändra lösenordet med det numeriska tangentbordet. Tryck sedan på knappen OK.

   Anm:
   Det standardlösenordet är 0000.

8. Tryck på (**Back**)-knappen.
9. Välj `Service Lock` och tryck sedan på knappen OK.
10. Välj `Copy` och tryck sedan på knappen OK.
11. Välj ett av följande alternativ, och tryck sedan på knappen OK.
    - ❑ `Unlocked`
    - ❑ `Locked`
    - ❑ `Password Locked`
    - ❑ `Color Pass. Locked` (tillgänglig endast för Copy-lås och Print from USB-lås)

Ställa in tiden för strömsparläget

Du kan ställa in energispartimern för skrivaren. Skrivaren växlar till strömsparläget efter den angivna tiden.

1. Tryck på knappen **System**.
2. Välj `Admin Menu` och tryck sedan på knappen (OK).
3. Välj `System Settings` och tryck sedan på knappen (OK).
4. Välj `Power Saving Timer` och tryck sedan på knappen (OK).
5. Välj `Low Power Timer` eller `Sleep Timer`, och tryck sedan på knappen (OK).
6. Tryck på knappen ▼ eller ▲ eller mata in önskat värde med det numeriska tangentbordet, och tryck sedan på knappen (OK).

   Du kan välja mellan 5–30 minuter för `Low Power Timer` eller 1–6 minuter för `Sleep Timer`.
7. För att gå tillbaka till föregående skärm, tryck på ↩ (**Back**)-knappen.

Återställa till fabriksinställningar

Efter att ha exekverat `Initialize NVM` och startat om skrivaren, återställs alla menyparametrar eller data till de ursprungliga fabriksvärdena.

Anm:
Följande procedur initierar inte nätverksinställningarna.

- ❑ *För att initiera trådbundna nätverksinställningar för Epson AcuLaser CX17NF/CX17WF, hänvisar vi till ”Initialize NVM” på sidan 263.*
- ❑ *För att initiera trådlösa nätverksinställningar för Epson AcuLaser CX17WF, hänvisar vi till ”Reset Wireless (endast Epson AcuLaser CX17WF)” på sidan 261.*

1. Tryck på knappen **System**.
2. Välj `Admin Menu` och tryck sedan på knappen (OK).
3. Välj `Maintenance` och tryck sedan på knappen (OK).

4. Välj `Initialize NVM` och tryck sedan på knappen (OK).

5. Välj `System Section` för att initiera menyparametrarna, och tryck sedan på knappen (OK).

   För Epson AcuLaser CX17NF/CX17WF, välj `User Fax Section` för att initiera Address Book-data för fax, och välj `User Scan Section` för att initiera Address Book-data för e-post.

6. Välj `Yes` och tryck sedan på knappen (OK).

   Skrivaren startar om automatiskt för att tillämpa inställningarna.

Använda det numeriska tangentbordet

Vartefter du utför olika uppgifter kan du behöva mata in nummer. När du till exempel skriver in lösenordet, skriver du in ett fyrsiffrigt nummer.

För Epson AcuLaser CX17NF/CX17WF kan du också behöva skriva in namn. När du till exempel installerar skrivaren, skriver du in ditt namn eller företagsnamn. När du lagrar snabbval eller gruppuppringningsnummer, måste du skriva in motsvarande namn.

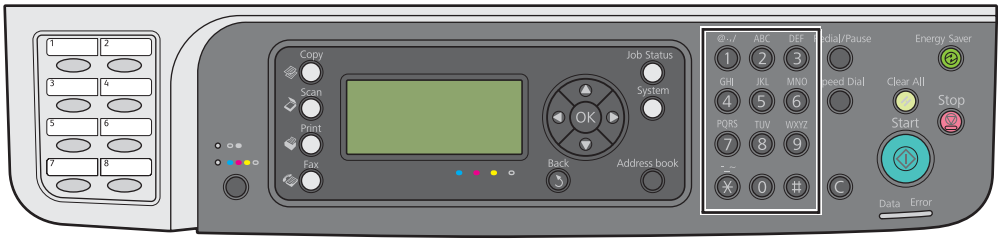

Skriva in tecken (Endast Epson AcuLaser CX17NF/CX17WF)

När du uppmanas ange en bokstav trycker du på motsvarande knapp tills rätt bokstav visas på LCD-panelen.

För att till exempel skriva in bokstaven O, tryck på **6**.

- ❏ Varje gång du trycker på **6**, visas i teckenfönstret en ny bokstav, `m`, `n`, `o`, `M`, `N`, `O` och slutligen `6`.
- ❏ För att skriva in ytterligare bokstäver, upprepa det första steget.
- ❏ Tryck på knappen (OK) när du är klar.

Tan-gent	Tilldelade siffror, bokstäver eller tecken
1	1 @ . _ - (mellanrum) \ & ( ) ! " # $ % ' ~ ^ | ` ; : ? , + * / = [ ] { } < >
2	a b c A B C 2
3	d e f D E F 3
4	g h i G H I 4
5	j k l J K L 5
6	m n o M N O 6
7	p q r s P Q R S 7
8	t u v T U V 8
9	w x y z W X Y Z 9
0	0
*	- _ ~
#	(mellanrum) & ( )

Ändra siffror eller namn

Om du gör ett misstag när du anger en siffra eller ett namn trycker du på **C** (**Rensa**)-knappen för att ta bort den sista siffran eller tecknet. Skriv sedan in korrekt siffra eller tecken.

Kapitel 10

Felsökning

Rensa pappersstopp

Genom att noggrant välja lämpligt utskriftsmaterial och lägga i papperet på rätt sätt, kan man undvika de flesta pappersstopp.

Se även:

❏ *”Om utskriftsmaterial” på sidan 116*

❏ *”Utskriftsmaterial som stöds” på sidan 119*

Anm:
Innan du köper stora mängder av något utskriftsmaterial, rekommenderar vi att du först gör ett kvalitetstest med ett varuprov.

Undvika pappersstopp

❏ Använd endast rekommenderat utskriftsmaterial.

❏ Se ”Lägga i utskriftsmaterial i universalarkmataren (MPF)” på sidan 122 och ”Lägga i utskriftsmaterial i den prioriterade arkinskjutaren (PSI)” på sidan 130 för att lägga i utskriftsmaterial korrekt.

❏ Lägg inte i för mycket i utskriftsmaterialkällorna. Se till att bunten med utskriftsmaterial inte överstiger den maximala höjden som indikeras på styrskenorna för pappersbredd.

❏ Lägg inte i skrynkligt, vikt, fuktigt eller böjt utskriftsmaterial.

❏ Böj, lufta och räta till utskriftsmaterialet innan du lägger i det. Om pappersstopp uppstår med utskriftsmaterial, försök med att mata ett ark i taget genom MPF eller PSI.

❏ Använd inte utskriftsmaterial som du har beskurit eller klippt till.

❏ Blanda inte utskriftsmaterial av olika storlekar, vikter eller typer i samma utskriftsmaterialkälla.

❏ Se till att den rekommenderade utskriftssidan är vänd uppåt när du lägger i utskriftsmaterialet.

❏ Utskriftsmaterial ska förvaras i en lämplig miljö.

❏ Ta inte bort PSI under ett utskriftsjobb.

- ❏ Se till att alla kablar som är anslutna till skrivaren är ordentligt isatta.
- ❏ Om styrkskenorna sätts för snävt kan det orsaka pappersstopp.

Se även:

- ❏ *”Om utskriftsmaterial” på sidan 116*
- ❏ *”Utskriftsmaterial som stöds” på sidan 119*
- ❏ *”Riktlinjer för förvaring av utskriftsmaterial” på sidan 119*

Identifiera platsen för pappersstopp

Obs!
Försök inte att ta bort ett papper som fastnat långt inne i produkten, i synnerhet ett papper som ligger runt en fixeringsenhet eller en värmevals. Annars kan du skada dig eller få brännskador. Stäng av produkten genast och kontakta den lokala Epson-representanten.

Viktigt:
Försök inte att rensa pappersstopp genom att använda verktyg eller instrument. Det kan orsaka permanent skada på skrivaren.

Följande illustration visar var pappersstopp kan uppstå längs utskriftsmaterialbanan.

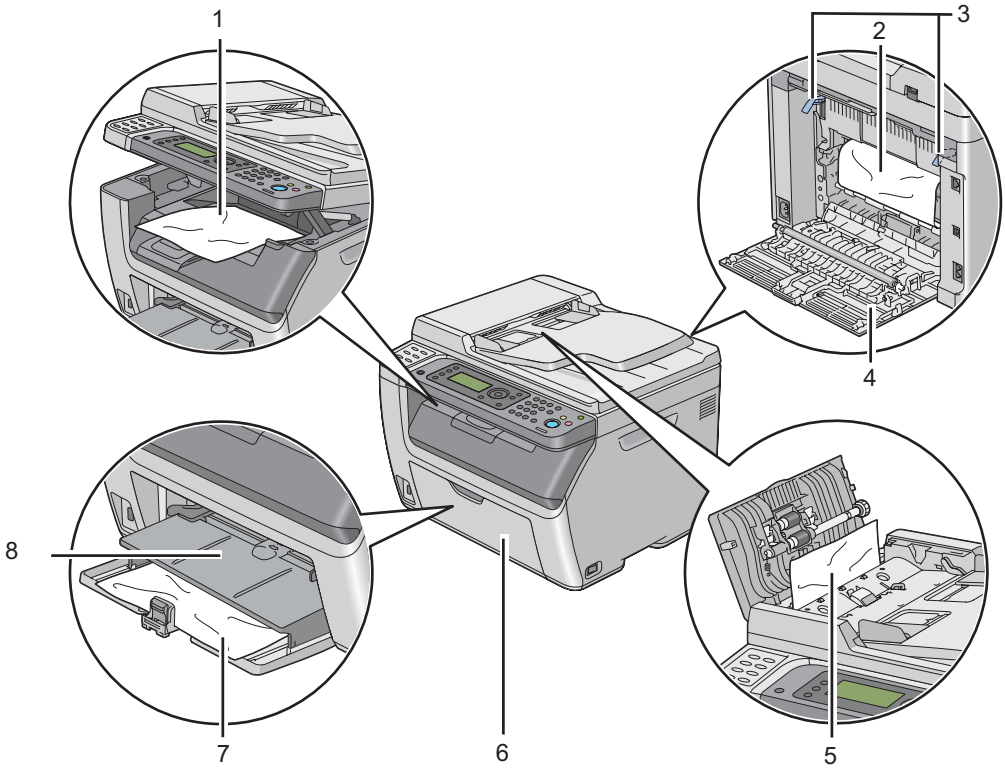

1	Mellersta utmatningsfack
2	Överföringstrumma
3	Spakar
4	Bakre lucka
5	ADF-lucka (endast Epson AcuLaser CX17NF/CX17WF)
6	Frontlucka
7	Universalarkmatare (MPF)
8	Prioriterad arkinskjutare (PSI)

Rensa pappersstopp från ADF (endast Epson AcuLaser CX17NF/CX17WF)

När ett dokument fastnar medan det passerar genom den automatiska dokumentmataren (ADF), ta bort stopp på följande sätt.

Viktigt:

- ❑ *För att undvika elektriska stötar, stäng alltid av skrivaren och koppla bort nätsladden från det jordade uttaget innan något underhåll utförs.*
- ❑ *För att undvika brännskador, rensa inte pappersstopp direkt efter utskrift. Fixeringsenheten blir mycket varm under användning.*

Anm:
För att åtgärda felet som visas på LCD-panelen, måste du rensa allt utskriftsmaterial från utskriftsmaterialbanan.

1. Öppna ADF-luckan.

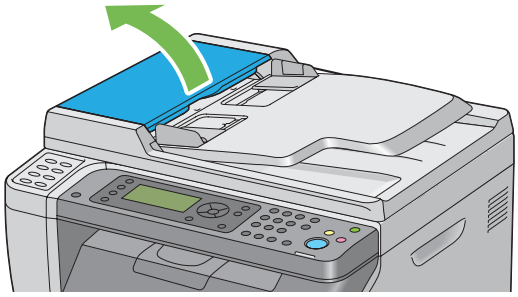

2. Ta bort det fastnade dokumentet försiktigt genom att dra det i pilens riktning som visas i följande illustration.

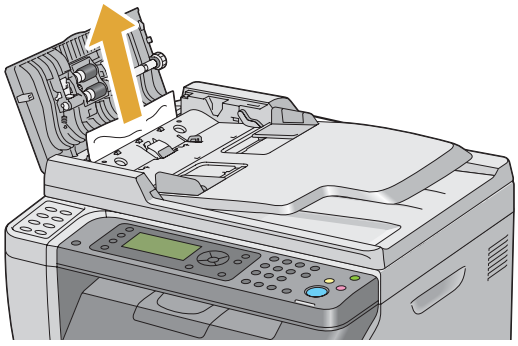

3. Om det är svårt att dra ut dokumentet, öppna dokumentmatarfacket.

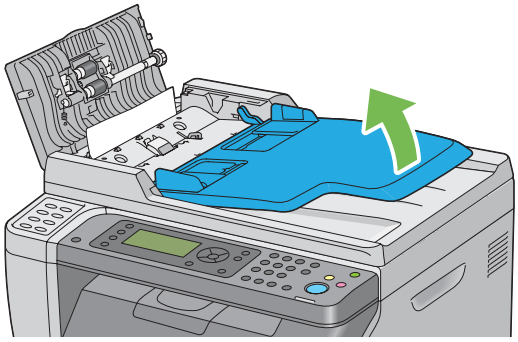

4. Ta bort det fastnade dokumentet från dokumentutmatningsfacket.

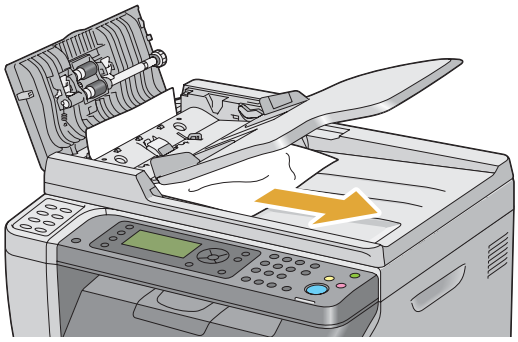

5. Stäng dokumentmatarfacket.

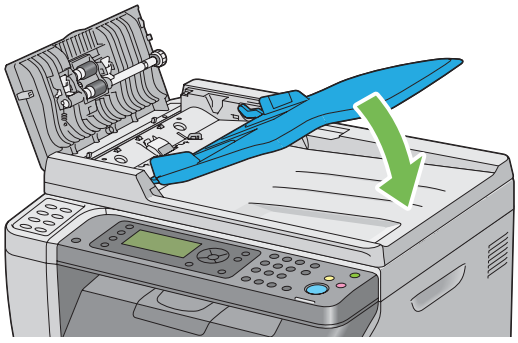

6. Stäng ADF-luckan, och lägg sedan tillbaka dokumenten i ADF.

Anm:
Se till att justera dokumentstöden innan du skriver ut ett dokument av storleken Legal.

7. Om det inte går att ta bort det fastnade dokumentet från dokumentutmatningsfacket eller inte kan hitta några fastnade dokument där, öppna dokumentlocket.

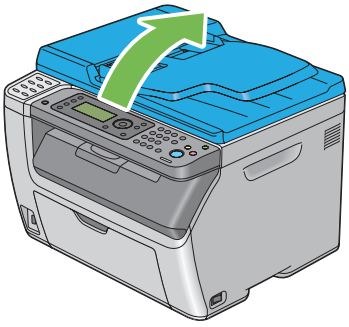

8. Ta bort dokumentet från ADF-matningsvalsen eller matningsområdet genom att försiktigt dra dokumentet i pilens riktning som visas i följande illustration.

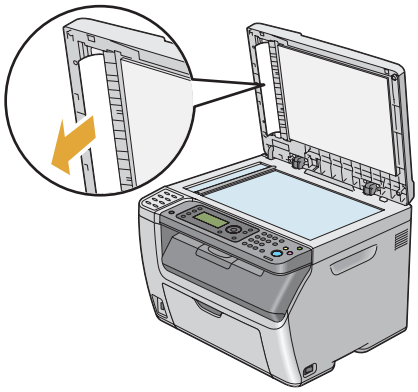

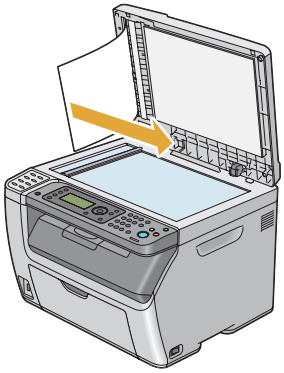

Rensa pappersstopp från framsidan av skrivaren

Anm:
För att åtgärda felet som visas på LCD-panelen, måste du rensa allt utskriftsmaterial från utskriftsmaterialbanan.

1. Dra ut PSI.

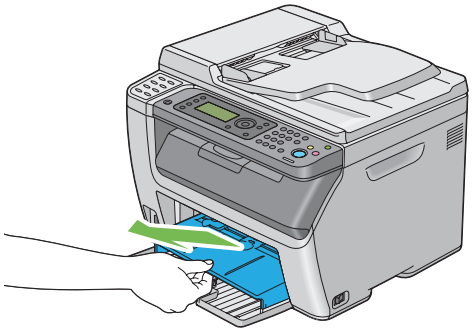

2. Ta bort allt papper som fastnat från framsidan av skrivaren.

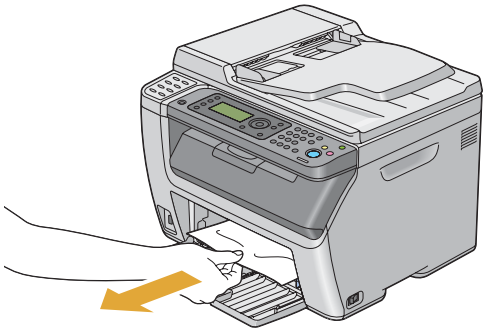

3. Sätt tillbaka PSI i skrivaren.

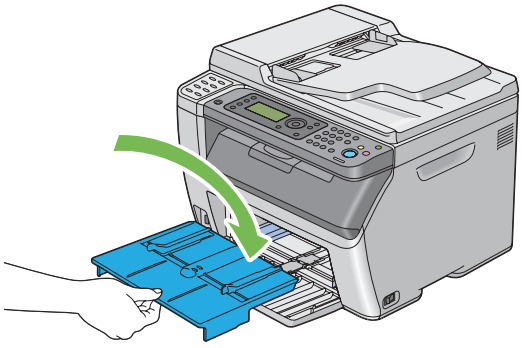

Viktigt:
Använd inte för mycket kraft på PSI. Det kan skada den eller insidan av skrivaren.

Rensa pappersstopp från baksidan av skrivaren

Viktigt:

- ❑ *För att undvika elektriska stötar, stäng alltid av skrivaren och koppla bort nätsladden från det jordade uttaget innan något underhåll utförs.*
- ❑ *För att undvika brännskador, rensa inte pappersstopp direkt efter utskrift. Fixeringsenheten blir mycket varm under användning.*

Anm:
För att åtgärda felet som visas på LCD-panelen, måste du rensa allt utskriftsmaterial från utskriftsmaterialbanan.

1. Tryck ner bakstyckets frigöringsspak och öppna den bakre luckan.

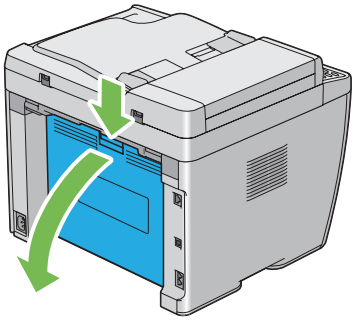

2. Lyft upp spakarna.

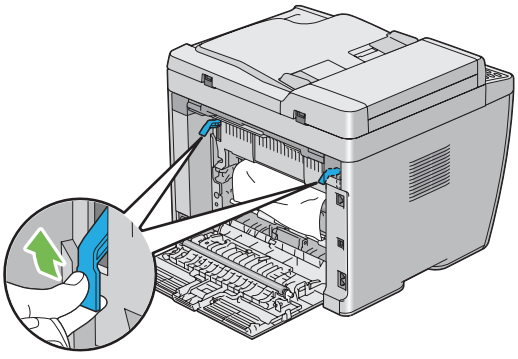

3. Ta bort allt papper som fastnat från baksidan av skrivaren.

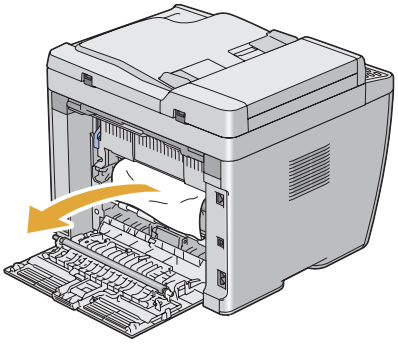

4. Sänk ner spakarna till det ursprungliga läget.

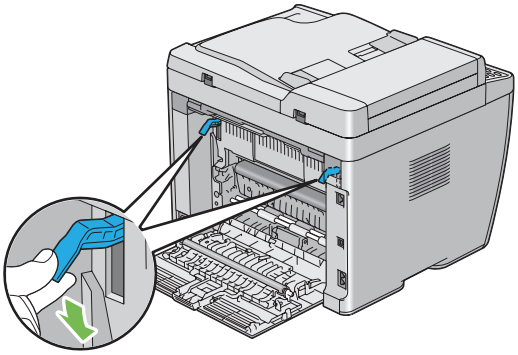

5. Stäng den bakre luckan.

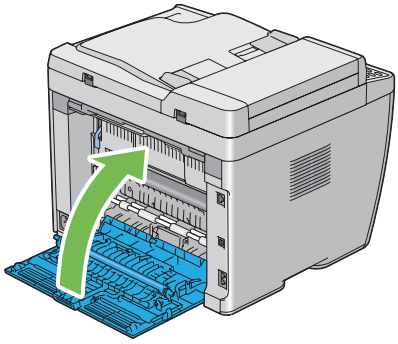

Rensa pappersstopp från det mellersta utmatningsfacket

Viktigt:

- ❑ *För att undvika elektriska stötar, stäng alltid av skrivaren och koppla bort nätsladden från det jordade uttaget innan något underhåll utförs.*
- ❑ *För att undvika brännskador, rensa inte pappersstopp direkt efter utskrift. Fixeringsenheten blir mycket varm under användning.*

Anm:
För att åtgärda felet som visas på LCD-panelen, måste du rensa allt utskriftsmaterial från utskriftsmaterialbanan.

1. Tryck ner bakstyckets frigöringsspak och öppna den bakre luckan.

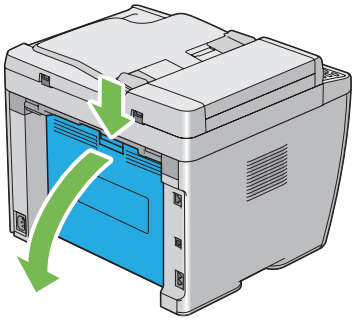

2. Lyft upp spakarna.

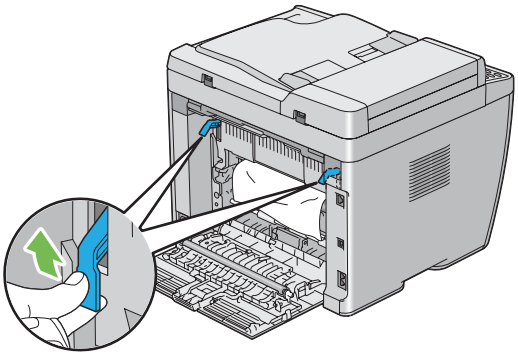

3. Ta bort allt papper som fastnat från baksidan av skrivaren. Om det inte finns något papper i pappersbanan, ställ dig framför skrivaren och kontrollera det mellersta utmatningsfacket.

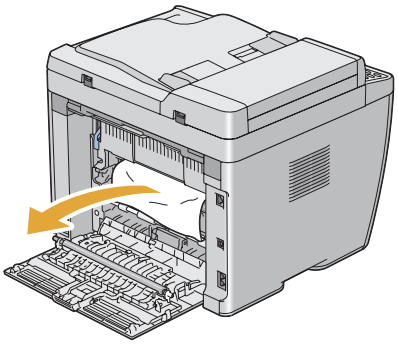

4. Lyft upp och öppna skannern.

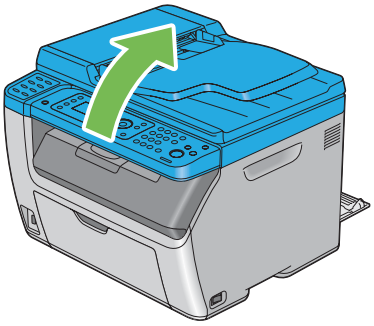

5. Ta bort papper som fastnat från det mellersta utmatningsfacket.

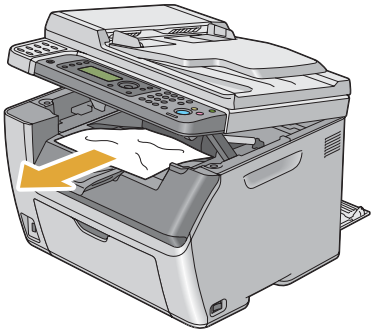

6. Sänk ned och stäng skannern.

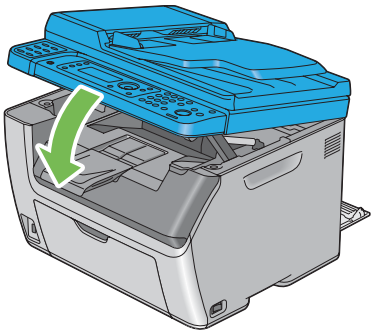

7. Sänk ner spakarna till det ursprungliga läget.

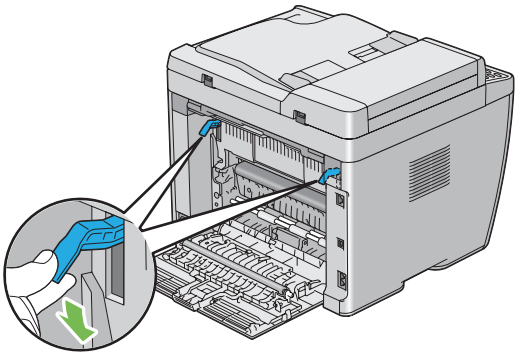

8. Stäng den bakre luckan.

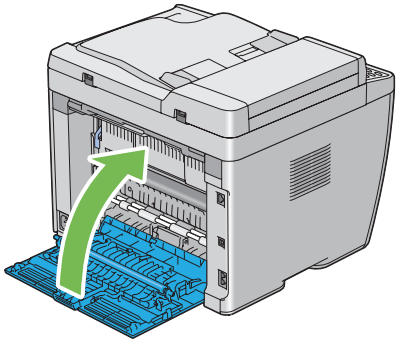

Problem med pappersstopp

Stopp på grund av felmatning

Problem	Åtgärd
Det uppstår felmatning av utskriftsmaterial.	Ta bort papperet från PSI, och se sedan till att papperet läggs i korrekt i MPF.
	Beroende på utskriftsmaterialet som används, vidta en av följande åtgärder: ❏ För tjockt papper, använd ett som är 163 g/m² eller mindre. ❏ För tunt papper, använd ett som är 60 g/m² eller mer. ❏ För kuvert, se till att det är korrekt ilagt i MPF eller PSI så som anvisas i "Lägga i kuvert i universalarkmataren (MPF)" på sidan 128 eller i "Lägga i kuvert i den prioriterade arkinskjutaren (PSI)" på sidan 133.
	Om kuvertet är missformat, räta till det eller använd ett annat kuvert.
	Om manuell dubbelsidig utskrift utförs, se till att utskriftsmaterialet inte är böjt.
	Lufta utskriftsmaterialet.
	Om utskriftsmaterialet är fuktigt, vänd utskriftsmaterialet på andra sidan. Om problemet kvarstår, använd utskriftsmaterial som inte är fuktigt.

Anm:
Om problemet kvarstår trots att du vidtagit föreslagna åtgärder som beskrivs ovan, kontakta den lokala Epson-representanten eller en auktoriserad återförsäljare.

Stopp på grund av flerarksmatning

Problem	Åtgärd
Det uppstår flerarksmatning av utskriftsmaterial.	Ta bort papperet från PSI, och se sedan till att papperet läggs i korrekt i MPF.
	Om utskriftsmaterial är fuktigt, använd utskriftsmaterial som inte är fuktigt.
	Lufta utskriftsmaterialet.
(Endast Epson AcuLaser CX17NF/CX17WF) Ett dokumentstopp inträffar i ADF om skanning av flersidiga dokument avbryts medan skanningen pågår.	Rensa stoppet. **Se även:** "Rensa pappersstopp från ADF (endast Epson AcuLaser CX17NF/CX17WF)" på sidan 309

Anm:
Om problemet kvarstår trots att du vidtagit föreslagna åtgärder som beskrivs ovan, kontakta den lokala Epson-representanten eller en auktoriserad återförsäljare.

Enkla skrivarproblem

Vissa kan skrivarproblem lösas enkelt. Om ett problem uppstår med skrivaren, kontrollera följande punkter:

- ❏ Nätsladden är ansluten till skrivaren och till ett korrekt jordat eluttag.
- ❏ Strömmen till skrivaren är på.
- ❏ Eluttaget inte är avstängt vid någon kontakt eller strömbrytare.
- ❏ Annan elektrisk utrustning ansluten till uttaget fungerar.
- ❏ När Epson AcuLaser CX17WF är ansluten till datorn med trådlös anslutning, ska Ethernet-kabeln inte vara ansluten mellan skrivaren och nätverket.

Om du kontrollerat allt ovan och problemet kvarstår, stäng av skrivaren, vänta i 10 sekunder, och slå sedan på skrivaren. Det löser ofta problemet.

Displayproblem

Problem	Åtgärd
Efter att skrivaren har slagits på är LCD-panelen tom, visar hela tiden Epson-logotypen, eller så är bakgrundsljuset inte tänt.	Stäng av skrivaren, vänta i 10 sekunder, och slå på skrivaren. Självtestmeddelande visas på LCD-panelen. När testet är klart, visas skärmen `Select Function`.
Menyinställningar ändrade från manöverpanelen har ingen verkan.	Inställningar i skrivardrivrutinen eller skrivarverktygen har företräde framför inställningarna gjorda på manöverpanelen. Ändra menyinställningarna från skrivardrivrutinen eller skrivarverktyget istället för manöverpanelen.

Utskriftsproblem

Problem	Åtgärd
Jobbet skrevs inte ut eller felaktiga tecken skrevs ut.	Kontrollera att skärmen `Select Function` visas på LCD-panelen innan du skickar ett jobb för utskrift.
	Kontrollera att utskriftsmaterial är laddat i skrivaren.
	Verifiera att du använder rätt skrivardrivrutin.
	Kontrollera att du använder rätt Ethernet- eller USB-kabel och att den är ordentligt ansluten i skrivaren. (Ethernet-anslutning finns bara på Epson AcuLaser CX17NF/CX17WF.)
	Verifiera att rätt utskriftsmaterialstorlek är vald.
	Om du använder en utskriftshanterare, verifiera att hanteraren inte har stannat.
	För Epson AcuLaser CX17NF/CX17WF, kontrollera skrivarens gränssnitt från `Admin Menu`. Avgör gränssnittet hos värden som du använder. Skriv ut System Settings-sidan för att verifiera att de nuvarande gränssnittsinställningarna är korrekta. Vi hänvisar till "Skriva ut en System Settings-sida" på sidan 153 för detaljer om hur man skriver ut en System Settings-sida.

Problem	Åtgärd
Det uppstår felmatning eller flerarks-matning av utskriftsmaterial.	Kontrollera att utskriftsmaterialet som du använder uppfyller kraven för skrivaren. **Se även:** "Utskriftsmaterial som kan användas" på sidan 120
	Lufta utskriftsmaterialet innan det läggs i.
	Kontrollera att utskriftsmaterialet är korrekt laddat i skrivaren.
	Kontrollera att styrskenorna för pappersbredd och längdstyrskenan är korrekt justerade.
	Kontrollera att PSI är ordentligt isatt.
	Fyll inte på för mycket i utskriftsmaterialkällorna.
	För inte in utskriftsmaterial i PSI eller MPF med våld när du laddar den. Annars kan det bli snett eller böjt.
	Kontrollera att utskriftsmaterialet inte är böjt.
	Lägg i den rekommenderade utskriftssidan korrekt för typen av utskriftsmaterial som du använder. **Se även:** "Påfyllning utskriftsmaterial" på sidan 121
	Vänd utskriftsmaterialet på andra sidan eller upp och ner och försök att skriva ut igen för att se om matningen förbättras.
	Blanda inte olika sorters utskriftsmaterial.
	Blanda inte olika utskriftsmaterial av olika storlekar.
	Ta bort de översta och understa böjda arken i en förpackning innan utskriftsmaterialet läggs i.
	Ladda en utskriftsmaterialkälla endast när den är tom.
Kuvertet är skrynkligt efter utskrift.	Kontrollera att kuvertet är ilagt som anvisas i "Lägga i kuvert i universalarkmataren (MPF)" på sidan 128 eller "Lägga i kuvert i den prioriterade arkinskjutaren (PSI)" på sidan 133.
Sidbrytningar på oväntade ställen.	Öka värdet för **Job Time-Out** i menyn **System Settings**, som finns på fliken **Printer Maintenance** i Printer Setting Utility.
	För Epson AcuLaser CX17NF/CX17WF, öka värdet för tidsbegränsningen i menyn **Protocol Settings** på EpsonNet Config.
Utskriftsmaterial staplas inte ordentligt i det mellersta utmaningsfacket.	Vänd högen med utskriftsmaterial i PSI och MPF.

Problem	Åtgärd
Skrivaren skriver inte ut dubbelsidiga sidor.	Välj **Flip on Short Edge** eller **Flip on Long Edge** från menyn **Duplex** på fliken **Paper/Output** i skrivardrivrutinen.

Problem med utskriftskvaliteten

Anm:
I detta avsnitt använder vissa procedurer Verktyg för skrivarinställning eller Status Monitor. Vissa procedurer som använder Verktyg för skrivarinställning kan också utföras med manöverpanelen.

Se även:

- *”Att förstå skrivarmenyerna” på sidan 256*
- *”Printer Setting Utility (endast Windows)” på sidan 36*
- *”Status Monitor (endast Windows)” på sidan 37*

Utskriften är för ljus

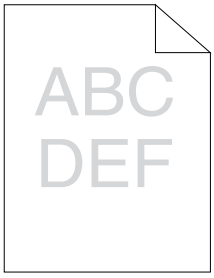

Problem	Åtgärd
Utskriften är för ljus.	Tonerkassetterna kan vara nästan slut eller behöver bytas ut. Bekräfta mängden toner i varje tonerkassett. 1. Kontrollera tonernivån på fliken **Consumables** i fönstret **Printer Status** för Status Monitor. 2. Byt ut tonerkassetterna vid behov.
	Verifiera att utskriftsmaterialet är torrt och att korrekt utskriftsmaterial används. Om inte, använd utskriftsmaterial som rekommenderas för skrivaren. **Se även:** "Utskriftsmaterial som kan användas" på sidan 120
	Försök med att ändra inställningen **Paper Type** i skrivardrivrutinen. 1. På fliken **Paper/Output** i **Printing Preferences (Utskriftsinställningar)** för skrivardrivrutinen, ändra inställningen **Paper Type**.
	Inaktivera **Toner Saving Mode** i skrivardrivrutinen. 1. På fliken **Graphics** i **Printing Preferences (Utskriftsinställningar)** för skrivardrivrutinen, försäkra dig om att kryssrutan **Toner Saving Mode** inte är markerad.
	Justera överföringsbiasen. 1. Starta Printer Setting Utility, klicka på **Adjust BTR** på fliken **Printer Maintenance**. 2. Justera inställningarna för den typ av utskriftsmaterial som används. 3. Klicka på knappen **Apply New Settings**.
	Om du använder utskriftsmaterial som inte rekommenderas, använd det utskriftsmaterial som rekommenderas för skrivaren.

Anm:
Om problemet kvarstår trots att du vidtagit föreslagna åtgärder som beskrivs ovan, kontakta den lokala Epson-representanten eller en auktoriserad återförsäljare.

Toner smetar ut sig eller utskriften släpper/fläckar på baksidan

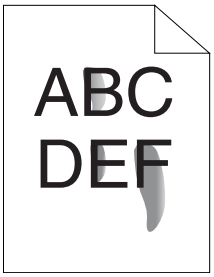

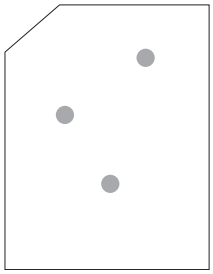

Problem	Åtgärd
Toner smetar ut sig eller utskrift släpper. Det finns fläckar på baksidan av utskrifterna.	Ytan på utskriftsmaterialet kan vara ojämn. Försök med att ändra inställningen **Paper Type** i skrivardrivrutinen. Till exempel, ändra Plain till Lightweight Cardstock. 1. På fliken **Paper/Output** i **Printing Preferences (Utskriftsinställningar)** för skrivardrivrutinen, ändra inställningen **Paper Type**.
	Verifiera att rätt utskriftsmaterial används. Om inte, använd utskriftsmaterial som rekommenderas för skrivaren. **Se även:** ”Utskriftsmaterial som kan användas” på sidan 120
	Justera temperaturen för fixeringsenheten. 1. Starta Printer Setting Utility, och klicka på **Adjust Fusing Unit** på fliken **Printer Maintenance**. 2. Justera fixeringstemperaturen genom att höja värdet för utskriftsmaterialet. 3. Klicka på knappen **Apply New Settings**.

Anm:
Om problemet kvarstår trots att du vidtagit föreslagna åtgärder som beskrivs ovan, kontakta den lokala Epson-representanten eller en auktoriserad återförsäljare.

Slumpvisa fläckar/suddiga bilder

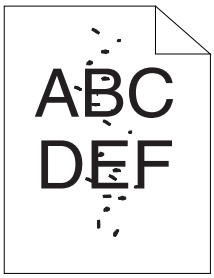

Problem	Åtgärd
Det utskrivna resultatet har slumpvisa fläckar eller är suddig.	Se till att tonerkassetterna är korrekt installerade. **Se även:** "Installera en tonerkassett" på sidan 373
	Om du använder icke-Epson tonerkassetter, installera äkta tonerkassetter.
	Rengör fixeringsenheten. 1. Lägg i ett ark papper i MPF, och skrev sedan ut en solid bild över hela papperet. 2. Lägg i det utskrivna arket med sidan som utskriften ska göras på vänd nedåt, och skriv sedan ut ett tomt pappersark.

Anm:
Om problemet kvarstår trots att du vidtagit föreslagna åtgärder som beskrivs ovan, kontakta den lokala Epson-representanten eller en auktoriserad återförsäljare.

Hela utskriften är tom

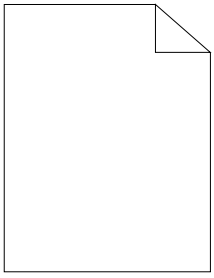

Om detta fel inträffar, kontakta den lokala Epson-representanten eller en auktoriserad återförsäljare.

Ränder syns på utskriften

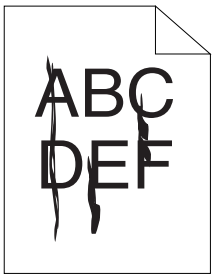

Om detta fel inträffar, kontakta den lokala Epson-representanten eller en auktoriserad återförsäljare.

Jämnt fördelade färgprickar

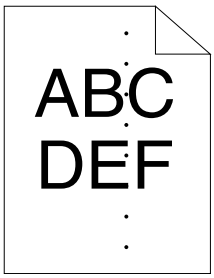

Om detta fel inträffar, kontakta den lokala Epson-representanten eller en auktoriserad återförsäljare.

Vertikala tomrum

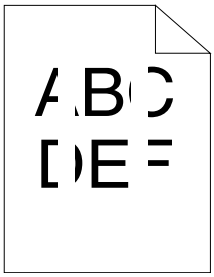

Problem	Åtgärd
Det utskrivna resultatet har vertikala tomrum.	Rengör insidan av skrivaren och gör en testutskrift. 1. Rengör insidan av skrivaren genom att använda rengöringsredskapet för skrivhuvud. 2. Klicka på **Print Test Page (Skriv ut testsida)** i fönstret **Properties** i skrivardrivrutinen. **Se även:** ”Rengöra skrivarens insida” på sidan 365

Anm:
Om problemet kvarstår trots att du vidtagit föreslagna åtgärder som beskrivs ovan, kontakta den lokala Epson-representanten eller en auktoriserad återförsäljare.

Spräckliga fläckar

Problem	Åtgärd
Det utskrivna resultatet har ett spräckligt utseende.	Justera överföringsbiasen. 1. Starta Printer Setting Utility, klicka på **Adjust BTR** på fliken **Printer Maintenance**. 2. Justera inställningarna för den typ av utskriftsmaterial som används. 3. Klicka på knappen **Apply New Settings**.
	Om du använder utskriftsmaterial som inte rekommenderas, använd det utskriftsmaterial som rekommenderas för skrivaren.

Anm:
Om problemet kvarstår trots att du vidtagit föreslagna åtgärder som beskrivs ovan, kontakta den lokala Epson-representanten eller en auktoriserad återförsäljare.

Spöktryck

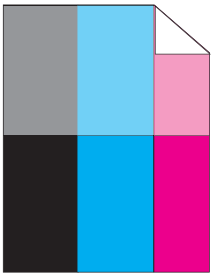

Problem	Åtgärd
Det utskrivna resultatet har spöktryck.	Justera överföringsbiasen. 1. Starta Printer Setting Utility, och klicka på **Chart Print** på fliken **Diagnosis**. 2. Klicka på knappen **Ghost Configuration Chart**. Ghost Configuration Chart skrivs ut. 3. Klicka på **BTR Refresh Mode** på fliken **Printer Maintenance**. 4. Markera kryssrutan intill **On**, och klicka sedan på knappen **Apply New Settings**. 5. Klicka på **Chart Print** på fliken **Diagnosis**. 6. Klicka på knappen **Ghost Configuration Chart**. Ghost Configuration Chart skrivs ut.
	Ytan på utskriftsmaterialet kan vara ojämn. Försök med att ändra inställningen **Paper Type** i skrivardrivrutinen. Till exempel, ändra Plain till Lightweight Cardstock. 1. På fliken **Paper/Output** i **Printing Preferences (Utskriftsinställningar)** för skrivardrivrutinen, ändra inställningen **Paper Type**.
	Justera temperaturen för fixeringsenheten. 1. Starta Printer Setting Utility, och klicka på **Adjust Fusing Unit** på fliken **Printer Maintenance**. 2. Justera fixeringstemperaturen genom att höja värdet för utskriftsmaterialet. 3. Klicka på knappen **Apply New Settings**.
	Om du använder utskriftsmaterial som inte rekommenderas, använd det utskriftsmaterial som rekommenderas för skrivaren.

Anm:
Om problemet kvarstår trots att du vidtagit föreslagna åtgärder som beskrivs ovan, kontakta den lokala Epson-representanten eller en auktoriserad återförsäljare.

Dimma

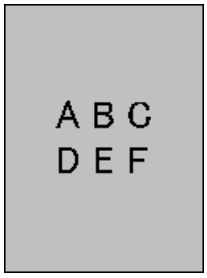

Problem	Åtgärd
Det utskrivna resultatet är dimmigt.	När hela sidan har blek utskrift, kontakta den lokala Epson-representanten eller en auktoriserad återförsäljare.
	När den utskrivna sidan är delvis blek, starta **Clean Developer**. 1. Starta Printer Setting Utility, och klicka på **Clean Developer** på fliken **Diagnosis**. 2. Klicka på knappen **Start**.

Anm:
Om problemet kvarstår trots att du vidtagit föreslagna åtgärder som beskrivs ovan, kontakta den lokala Epson-representanten eller en auktoriserad återförsäljare.

Bead-Carry-Out (BCO)

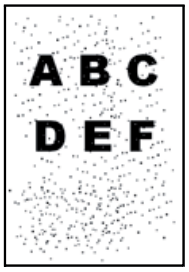

Problem	Åtgärd
Bead-Carry-Out (BCO) inträffar.	Om skrivaren är installerad på en plats högt över havet, ange platsens höjd. 1. Starta Printer Setting Utility, och klicka på **Adjust Altitude** på fliken **Printer Maintenance**. 2. Välj det värde som nära överensstämmer med höjden på den plats där skrivaren är placerad. 3. Klicka på knappen **Apply New Settings**.

Anm:
Om problemet kvarstår trots att du vidtagit föreslagna åtgärder som beskrivs ovan, kontakta den lokala Epson-representanten eller en auktoriserad återförsäljare.

Borrmärke

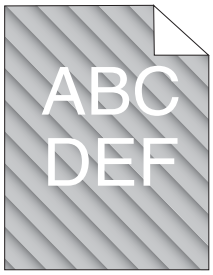

Problem	Åtgärd
Det utskrivna resultatet har borrmärke.	Tonerkassetterna kan vara nästan slut eller behöver bytas ut. Bekräfta mängden toner i varje tonerkassett. 1. Kontrollera tonernivån på fliken **Consumables** i fönstret **Printer Status** för Status Monitor. 2. Byt ut tonerkassetterna vid behov.
	Starta **Clean Developer**. 1. Starta Verktyg för skrivarinställning, och klicka på **Clean Developer** på fliken **Diagnosis**. 2. Klicka på knappen **Start**.

Anm:
Om problemet kvarstår trots att du vidtagit föreslagna åtgärder som beskrivs ovan, kontakta den lokala Epson-representanten eller en auktoriserad återförsäljare.

Skrynkligt/fläckigt papper

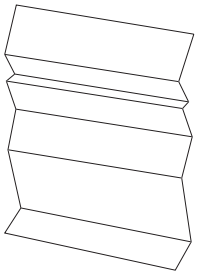

Problem	Åtgärd
Det utmatade papperet är skrynkligt. Det utmatade papperet är fläckigt.	Verifiera att rätt utskriftsmaterial används. Om inte, använd utskriftsmaterial som rekommenderas för skrivaren. Om utskriften ofta skrynklas, använd papper eller annat material från en ny förpackning. **Se även:** ❏ "Utskriftsmaterial som kan användas" på sidan 120 ❏ "Om utskriftsmaterial" på sidan 116
	Om du använder kuvert, kontrollera om skrynklorna är inom 30 mm från de fyra kanterna på kuvertet. Om skrynklorna är inom 30 mm från de fyra kanterna på kuvertet, anses detta normalt. Det är inget fel på skrivaren. Om inte, vidtag följande åtgärder: ❏ Om kuvertet är Com10, som är 220 mm eller längre och har en flik på långsidan, använd ett kuvert av en annan storlek. ❏ Om kuvertet är C5, som är 220 mm eller längre och har en flik på kortsidan, lägg det i MPF med fliken öppen och vänd uppåt. ❏ Om kuvertet är Monarch eller DL (E65), som är kortare än 220 mm, lägg i det för matning längs långsidan i MPF med fliken öppen och vänd uppåt. Om problemet kvarstår, använd ett kuvert av en annan storlek.

Anm:
Om problemet kvarstår trots att du vidtagit föreslagna åtgärder som beskrivs ovan, kontakta den lokala Epson-representanten eller en auktoriserad återförsäljare.

Toppmarginalen är felaktig

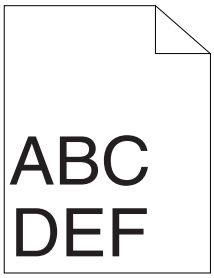

Problem	Åtgärd
Toppmarginalen är felaktig.	Se till att marginalerna är rätt inställda i programmet som används.

Anm:
Om problemet kvarstår trots att du vidtagit föreslagna åtgärder som beskrivs ovan, kontakta den lokala Epson-representanten eller en auktoriserad återförsäljare.

Färgregistreringen är inte rätt justerad

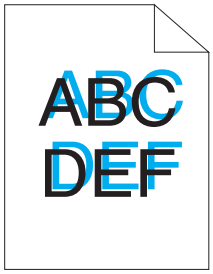

Problem	Åtgärd
Färgregistreringen är inte rätt justerad.	Utför automatisk justering av färgregistrering. 1. Starta Printer Setting Utility, och klicka på **Registration Adjustment** på fliken **Printer Maintenance**. 2. Avmarkera kryssrutan intill **On**. 3. Klicka på knappen **Start** intill **Auto Correct**.
	Rengör CTD-sensorn. 1. Rengör CTD-sensorn. 2. Starta Printer Setting Utility, och klicka på **Registration Adjustment** på fliken **Printer Maintenance**. 3. Avmarkera kryssrutan intill **On**. 4. Klicka på knappen **Start** intill **Auto Correct**. **Se även:** ”Rengöra CTD-sensorn (Color Toner Density)” på sidan 368
	Skriv ut färgregistreringsdiagrammet och korrigera färgregistreringen manuellt. 1. Starta Printer Setting Utility, och klicka på **Registration Adjustment** på fliken **Printer Maintenance**. 2. Avmarkera kryssrutan intill **On**. 3. Klicka på knappen **Start** intill **Print Color Regi Chart**. Färgregistreringsdiagrammet skrivs ut. 4. Kontrollera värdena med de raka linjerna på diagrammet. 5. Välj värdet för varje färg på Verktyg för skrivarinställning. 6. Klicka på knappen **Apply New Settings**. 7. Klicka på knappen **Start** intill **Print Color Regi Chart** för att skriva ut färgregistreringsdiagrammet igen. 8. Justera tills alla raka linjer ligger på värdet 0. **Se även:** ”Justera färgregistrering” på sidan 338

Anm:
Om problemet kvarstår trots att du vidtagit föreslagna åtgärder som beskrivs ovan, kontakta den lokala Epson-representanten eller en auktoriserad återförsäljare.

Buktande/ojämnt papper

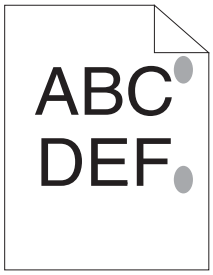

Problem	Åtgärd
Ytan på utskriften blir buktande/ojämn.	Rengör fixeringsenheten. 1. Lägg i ett ark papper i MPF, och skrev sedan ut en solid bild över hela papperet. 2. Lägg i det utskrivna arket med sidan som utskriften ska göras på vänd nedåt, och skriv sedan ut ett tomt pappersark.

Anm:
Om problemet kvarstår trots att du vidtagit föreslagna åtgärder som beskrivs ovan, kontakta den lokala Epson-representanten eller en auktoriserad återförsäljare.

Kopieringsproblem

Problem	Åtgärd
(Endast Epson AcuLaser CX17NF/CX17WF) Ett dokument som laddats i ADF kan inte kopieras.	Se till att ADF-luckan är ordentligt stängd.

Problem med kopieringskvaliteten

Problem	Åtgärd
(Endast Epson AcuLaser CX17NF/CX17WF) Det är linjer eller ränder på kopior som tagits från ADF. 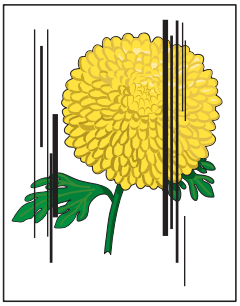	Det finns skräp på ADF-glaset. Vid skanning passerar papperet från ADF över skräpet, vilket ger upphov till linjer eller ränder. Rengör ADF-glaset med en luddfri trasa. **Se även:** "Rengöra skannern" på sidan 362
Det är fläckar på kopior som tagits från dokumentglaset.	Det finns skräp på dokumentglaset. Vid skanning ger skräpet upphov till en fläck på bilden. Rengör dokumentglaset med en luddfri trasa. **Se även:** "Rengöra skannern" på sidan 362
Originalets baksida syns på kopian.	Gå till menyn Copy och aktivera `Auto Exposure`. För information om hur `Auto Exposure` slås på och av, se "Auto Exposure" på sidan 173.
Ljusa färger är urblekta eller vita på kopian.	Gå till menyn Copy och inaktivera `Auto Exposure`. För information om hur `Auto Exposure` slås på och av, se "Auto Exposure" på sidan 173.
Bilden är för ljus eller för mörk.	Använd alternativet `Lighten/Darken` på menyn Copy. För information om hur du gör bilden ljusare eller mörkare, se "Lighten/Darken" på sidan 171.

Anm:
Om problemet kvarstår trots att du vidtagit föreslagna åtgärder som beskrivs ovan, kontakta den lokala Epson-representanten eller en auktoriserad återförsäljare.

Justera färgregistrering

I detta avsnitt beskrivs hur du justerar färgregistreringen när du installerar skrivaren första gången eller efter att ha flyttat den till en ny plats.

Utföra Auto Correct

Auto Correct ger möjlighet att korrigera färgregistreringen automatiskt.

Manöverpanelen

1. Tryck på knappen **System**.
2. Välj `Admin Menu` och tryck sedan på knappen (OK).
3. Välj `Maintenance` och tryck sedan på knappen (OK).
4. Välj `Adjust ColorRegi` och tryck sedan på knappen (OK).
5. Välj `Auto Adjust` och tryck sedan på knappen (OK).
6. Välj `Yes` och tryck sedan på knappen (OK).

   Auto Correct utförs.

Printer Setting Utility

I följande procedur används Windows XP som exempel.

1. Klicka på **start** — **All Programs (Alla program)** — **EPSON** — din skrivare — **Printer Setting Utility**.

   Anm:
   Fönstret för att välja en skrivare visas i detta steg, när flera skrivardrivrutiner är installerade på datorn. Klicka i så fall på namnet på önskad skrivare listad i ***Printer Name****.*

   Verktyg för skrivarinställning öppnas.

2. Klicka på fliken **Printer Maintenance**.
3. Välj **Registration Adjustment** från listan på vänster sida av sidan.

Sidan **Registration Adjustment** visas.

4. Avmarkera kryssrutan intill **On**.

5. Klicka på knappen **Start** intill **Auto Correct**.

   Färgregistreringen korrigeras automatiskt.

Skriva ut färgregistreringsdiagrammet

Verktyg för skrivarinställning

I följande procedur används Windows XP som exempel.

1. Klicka på **start** — **All Programs (Alla program)** — **EPSON** — din skrivare — **Printer Setting Utility**.

   Anm:
   Fönstret för att välja en skrivare visas i detta steg, när flera skrivardrivrutiner är installerade på datorn. Klicka i så fall på namnet på önskad skrivare listad i ***Printer Name****.*

   Printer Setting Utility öppnas.

2. Klicka på fliken **Printer Maintenance**.

3. Välj **Registration Adjustment** från listan på vänster sida av sidan.

   Sidan **Registration Adjustment** visas.

4. Avmarkera kryssrutan intill **On**.

5. Klicka på knappen **Start** intill **Print Color Regi Chart**.

   Färgregistreringsdiagrammet skrivs ut.

Bestämma värden

På färgregistreringsdiagrammet, titta efter de rakaste linjerna där de två svarta linjerna och den färgade linjen kommer närmast i linje för varje färg (G, M och C).

Om du hittar den rakaste linjen, anteckna värdet (-5 – +5) indikerat av den rakaste linjen för varje färg.

När värdet är 0 för varje färg, behöver du inte justera färgregistreringen.

När värdet inte är 0, mata in värdet enligt proceduren i ”Mata in värden” på sidan 340.

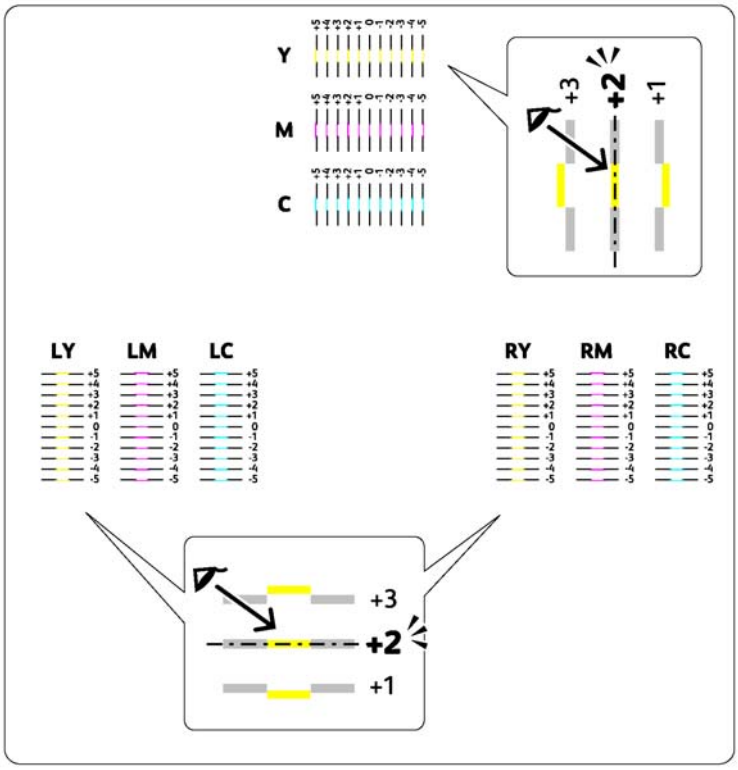

Mata in värden

Verktyg för skrivarinställning

Använd Verktyg för skrivarinställningar för att mata in värdena du fann i färgregistreringsdiagrammet för att göra justeringar.

I följande procedur används Windows XP som exempel.

1. Klicka på **start** — **All Programs (Alla program)** — **EPSON** — din skrivare — **Printer Setting Utility**.

Anm:
Fönstret för att välja en skrivare visas i detta steg, när flera skrivardrivrutiner är installerade på datorn. Klicka i så fall på namnet på önskad skrivare listad i ***Printer Name****.*

Verktyg för skrivarinställning öppnas.

2. Klicka på fliken **Printer Maintenance**.

3. Välj **Registration Adjustment** från listan på vänster sida av sidan.

   Sidan **Registration Adjustment** visas.

4. Avmarkera kryssrutan intill **On**.

5. Välj värdet du markerade i färgregistreringsdiagrammet, och klicka sedan på knappen **Apply New Settings**.

6. Klicka på knappen **Start** intill **Print Color Regi Chart**.

   Färgregistreringsdiagrammet skrivs ut med de nya värdena.

7. Justera tills alla raka linjer ligger på värdet 0. Att visa bilden före och efter justeringen hjälper.

Viktigt:
- ❏ *Efter att ha skrivit ut färgregistreringsdiagrammet får skrivaren inte stängas av förrän skrivarmotorn har stannat.*
- ❏ *Om 0 inte är intill de rakaste linjerna, fastställ värdena och justera skrivaren igen.*

Faxproblem (endast Epson AcuLaser CX17NF/CX17WF)

Problem	Åtgärd
Skrivaren fungerar inte, ingenting visas på teckenskärmen och knapparna fungerar inte.	Dra ut nätsladden och sätt i den igen.
	Försäkra dig om att det finns ström i eluttaget.

Problem	Åtgärd
Ingen kopplingston hörs.	Kontrollera att telefonlinjen är ordentligt ansluten. **Se även:** "Ansluta telefonlinjen" på sidan 220
	Kontrollera att telefonuttaget i väggen fungerar genom att koppla in en annan telefon.
Numren lagrade i minnet rings inte upp korrekt.	Försäkra dig om att numren som lagrats i minnet är korrekta. Skriv ut Address Book List.
Dokumentet matas inte in i skrivaren.	Se till att dokumentet inte är skrynkligt och att du sätter i det på rätt sätt. Kontrollera att dokumentet är av rätt storlek, varken för tjockt eller för tunt.
	Se till att ADF-luckan är ordentligt stängd.
Fax tas inte emot automatiskt.	Välj `FAX Mode` för `Ans Select`.
	Se till att det finns papper i PSI eller MPF.
	Kontrollera om LCD-panelen visar `Memory Full`.
Skrivaren skickar inte fax.	Kontrollera den andra faxmaskinen som du sänder till, för att se om den kan ta emot ditt fax.
Det inkommande faxet har tomma fläckar eller tas emot med dålig kvalitet.	Det kan vara fel på faxmaskinen som sänder faxet. Be avsändaren att åtgärda problemet och sända faxet på nytt.
	Störningar på telefonlinjen med kan orsaka linjefel. Be avsändaren att sända faxet på nytt.
	Kontrollera skrivaren genom att ta en kopia.
	Tonerkassetten kan vara tom. Byt ut tonerkassetten. **Se även:** "Byta tonerkassetter" på sidan 370
Vissa av orden på ett inkommande fax är utdragna.	Tillfälligt dokumentstopp i faxmaskinen som sänder faxet. Be avsändaren att rensa dokumentstoppet och sända faxet på nytt.
Det finns linjer på dokumenten som du skickar.	Kontrollera om det finns märken på ADF-glaset och rengör det. **Se även:** "Rengöra skannern" på sidan 362
Skrivaren slår ett nummer, men anslutningen till den andra faxmaskinen upprättas inte.	Den andra faxmaskinen kan vara avstängd, kan sakna papper, eller kan inte besvara inkommande samtal. Be avsändaren att åtgärda problemet och försöka på nytt.

Problem	Åtgärd
Dokument lagras inte i minnet.	Det finns kanske inte tillräckligt med minne för att lagra dokumentet. Om LCD-panelen visar `Memory Full`, raderar du från minnet de dokument som inte behövs och återställer sedan dokumentet, eller väntar på att det pågående jobbet (t.ex. en faxöverföring eller mottagning) ska slutföras.
Tomma områden uppstår längst ned på varje sida eller på andra sidor, med en liten textremsa längst upp.	Du kan ha valt fel pappersinställningar i användaralternativen. Korrigera pappersinställningarna. **Se även:** "Tray Settings" på sidan 298
Skrivaren varken skickar eller tar emot fax.	Se till att regionen är korrekt angiven. 1. Tryck på knappen **System**. 2. Välj `Admin Menu` och tryck sedan på knappen (OK). 3. Välj `Fax Settings` och tryck sedan på knappen (OK). 4. Välj `Region` och tryck sedan på knappen (OK). 5. När inställningen är korrekt, tryck på (**Back**)-knappen för att återgå till föregående skärm. För att ändra inställningen, välj den korrekta regionen och tryck sedan på knappen (OK). Välj `Yes` för att starta om skrivaren.
	Kontrollera att telefonlinjen är ordentligt ansluten. **Se även:** "Ansluta telefonlinjen" på sidan 220
Ett fel uppstår ofta under faxöverföring eller mottagning.	Minska modemhastigheten. 1. Tryck på knappen **System**. 2. Välj `Admin Menu` och tryck sedan på knappen (OK). 3. Välj `Fax Settings` och tryck sedan på knappen (OK). 4. Välj `Modem Speed` och tryck sedan på knappen (OK). 5. Välj önskat menyalternativ, och tryck sedan på knappen (OK).

Skanningsproblem

Problem	Åtgärd
Skannern fungerar inte.	Se till att du placerar dokumentet som ska skannas vända nedåt på dokumentglaset, eller vända uppåt i ADF. (ADF finns bara på Epson AcuLaser CX17NF/CX17WF.)
	Det finns kanske inte tillräckligt med minne för att dokumentet ska kunna skannas. Försök med funktionen Preview för att se om det fungerar. Försök med att sänka värdet för skanningsupplösningen.
	Kontrollera att USB-kabeln är ordentligt ansluten.
	Försäkra dig om att USB-kabeln inte är defekt. Byt ut kabeln mot en kabel som du vet är felfri. Byt ut kabeln vid behov.
	Kontrollera att skannern är korrekt konfigurerad. Kontrollera programmet som du använder för att försäkra dig om att skannerjobbet skickas till rätt port.
Skrivaren skannar mycket långsamt.	För Epson AcuLaser CX17NF/CX17WF, grafik skannas långsammare än text när du använder funktionen Scan to E-Mail eller Scan to Network.
	Kommunikationshastigheten blir långsam i skanningsläge på grund av den stora mängd minne som krävs för att analysera och återskapa den skannade bilden.
	Skanning av bilder med hög upplösning tar längre tid än skanning med låg upplösning.
(Endast Epson AcuLaser CX17NF/CX17WF) Felmatning av dokument eller flerarks-matning uppstår i ADF.	Se till att dokumentets papperstyp motsvarar specifikationerna för skrivaren. **Se även:** ❏ ”Förbereda ett dokument” på sidan 161 ❏ ”Ta kopior från ADF (endast Epson AcuLaser CX17NF/CX17WF)” på sidan 163
	Kontrollera om dokumentet är korrekt laddat i ADF.
	Se till att dokumentstöden är korrekt justerade.
	Se till att antalet dokumentart inte överstiger maxkapaciteten för ADF.
	Se till att dokumentet inte är böjt.
	Lufta dokumentet väl innan det laddas i ADF.
(Endast Epson AcuLaser CX17NF/CX17WF) Vertikala ränder uppstår på utskriften när skanning görs med ADF.	Rengör ADF-glaset. **Se även:** ”Rengöra skannern” på sidan 362

Problem	Åtgärd
En fläck hamnar på samma plats på utskrifterna när skanning görs med dokumentglaset.	Rengör dokumentglaset. **Se även:** "Rengöra skannern" på sidan 362
Bilderna är sneda.	Se till att dokumentet ligger rakt i ADF eller på dokumentglaset. (ADF finns bara på Epson AcuLaser CX17NF/CX17WF.)
(Endast Epson AcuLaser CX17NF/CX17WF) Diagonala linjer blir hackiga när skanning görs ADF.	Om dokumentet har tjockt material, försök med att skanna det från dokumentglaset.
(Endast Epson AcuLaser CX17NF/CX17WF) Skrivaren överför inte på rätt sätt skannade data till en angiven destination via funktionen Scan to E-Mail eller Scan to Network.	Kontrollera att följande inställningar har angetts korrekt i EpsonNet Config. **Scan to E-Mail** Kontrollera följande inställning under **Address Book** — **Personal Address**: ❏ **Address** **Scan to Network** Kontrollera följande inställningar under **Address Book** — **Computer/Server Address Book**: ❏ **Name (Displayed on Printer)** ❏ **Network Type** ❏ **Host Address (IP Address or DNS Name)** ❏ **Port Number** ❏ **Login Name (if required by host)** ❏ **Login Password** ❏ **Name of Shared Directory** ❏ **Subdirectory Path (optional)**
Det går inte att skanna med WIA på en dator med Windows Server® 2003.	Aktivera WIA på datorn. För att aktivera WIA: 1. Klicka på **Start**, peka på **Administrative Tools (Administrativa verktyg)**, och klicka sedan på **Services (Tjänster)**. 2. Högerklicka på **Windows Image Acquisition (WIA)**, och klicka sedan på **Properties (Egenskaper)** för att tillförsäkra att **Startup type (Startmetod)** är inställd på **Manual (Manuell)** eller **Automatic (Automatisk)**. 3. Klicka på **OK**. 4. Högerklicka på **Windows Image Acquisition (WIA)**, och klicka sedan på **Start**.

Problem	Åtgärd
Det går inte att skanna med TWAIN eller WIA på en dator med Windows Server 2008 eller Windows Server 2008 R2.	Installera funktionen Desktop Experience (Skrivbordsmiljö) på datorn. För att installera Desktop Experience (Skrivbordsmiljö): 1. Klicka på **Start**, peka på **Administrative Tools (Administrativa verktyg)**, och klicka sedan på **Server Manager (Serverhanterare)**. 2. Under **Features Summary (Sammanfattning över funktioner)**, klicka på **Add Features (Lägg till funktioner)**. 3. Markera kryssrutan **Desktop Experience (Skrivbordsmiljö)**. 4. Om ett fönster visas, följ anvisningarna på skärmen. 5. Klicka på **Next (Nästa)**, och klicka sedan på **Install (Installera)**. 6. Starta om datorn.

Problem med skannerdrivrutin/skrivarverktyg

Problem	Åtgärd
(Endast Epson AcuLaser CX17NF/CX17WF) Det gick inte att hämta Address Book-data från skrivaren i Adressboks-redigeraren.	Se till att datorn och skrivaren är ordentligt anslutna med USB-kabeln eller Ethernet-kabeln.
	Se till att skrivaren är påslagen.
	Se till att skrivardrivrutinen är installerad på datorn. (Adressboksredigeraren hämtar Address Book-data via skrivardrivrutinen.)
TWAIN-drivrutinen kan inte ansluta till skrivaren.	Se till att datorn och skrivaren är ordentligt anslutna med USB-kabeln.
	Kontrollera om skrivaren är påslagen. Om skrivaren är påslagen, starta om den genom att slå av strömbrytaren och sedan slå på den igen.
	Om ett skanningsprogram körs, stäng programmet en gång, starta programmet på nytt, och försök sedan att skanna igen.
Skanningsdrivrutinen har inte registrerats på datorn och kan inte öppnas från Express Scan Manager.	Installera skanningsdrivrutinen. Om drivrutinen redan är installerad, avinstallera den och installera den på nytt.
Misslyckades med att skanna dokumentet på skrivaren via Express Scan Manager.	Se till att datorn och skrivaren är ordentligt anslutna med USB-kabeln.
	Kontrollera om skrivaren är påslagen. Om skrivaren är påslagen, starta om den genom att slå av strömbrytaren och sedan slå på den igen.
	Om ett skanningsprogram körs, stäng programmet en gång, starta programmet på nytt, och försök sedan att skanna igen.

Problem	Åtgärd
Misslyckades med att skapa en bildfil via Express Scan Manager.	Se till att det finns tillräckligt med ledigt utrymme på hårddisken.
	Avinstallera Express Scan Manager på datorn och installera det på nytt.
Misslyckades med att initiera Express Scan Manager.	Avinstallera Express Scan Manager på datorn och installera det på nytt.
Misslyckades med att exekvera Express Scan Manager.	Avinstallera Express Scan Manager på datorn och installera det på nytt.
Ett oväntat fel uppstod i Express Scan Manager.	Avinstallera Express Scan Manager på datorn och installera det på nytt.

Andra problem

Problem	Åtgärd
Kondensation har uppstått inuti skrivaren.	Detta brukar hända inom ett antal timmar efter det att du värmt upp rummet på vintern. Detta uppstår också när skrivaren används på en plats där den relativa fuktigheten når 85% eller högre. Justera fuktigheten eller flytta skrivaren till en lämplig miljö.
Ingen fil visas på LCD-panelen när du väljer en fil för funktionen Print From USB Memory .	Bekräfta att filerna i USB-lagringsenheten är filer med filformat som stöds (PDF, TIFF eller JPEG).
	Om målfilen finns i en djup hierarki i USB-lagringsenheten, flytta filen till rotkatalogen i USB-lagringsenheten med datorn.
	Förkorta målfilens namn i USB-lagringsenhet med datorn, och försök att skriva ut igen.

Att förstå skrivarmeddelanden

Skrivarens LCD-panel visar meddelanden som beskriver det aktuella läget för skrivaren och indikerar möjliga skrivarproblem som du måste åtgärda. I detta avsnitt beskrivs felkoderna som ingår i meddelandena, vad de betyder och hur man rensar meddelandena.

Viktigt:
När ett felmeddelande visas, så är utskriftsdata som ligger kvar i skrivaren och informationen ackumulerad i minnet på skrivaren inte säkerställd.

Felkod	Vad du kan göra
005-121	Öppna ADF-luckan. Ta bort det fastnade papperet och stäng sedan ADF-luckan. **Se även:** ”Rensa pappersstopp från ADF (endast Epson AcuLaser CX17NF/CX17WF)” på sidan 309
005-301	
009-950	Byt ut den specificerade tonerkassetten. **Se även:** ”Byta tonerkassetter” på sidan 370
009-951	
009-952	
009-953	
010-397	Stäng av skrivaren, och slå sedan på den. Om detta inte löser problemet, kontakta den lokala Epson-representanten eller en auktoriserad återförsäljare. **Se även:** ”Kontakta Epson Support” på sidan 385
016-315	
016-317	
016-372	
016-501	
016-502	
016-503	Tryck på OK för att rensa meddelandet. Kontrollera om inställningen för SMTP-servern är korrekt genom att kontakta serveradministratören.
016-504	Tryck på OK för att rensa meddelandet. Kontrollera om användarnamnet och lösenordet för POP3 är korrekt inställda genom att kontakta serveradministratören.
016-506	Tryck på OK för att rensa meddelandet. Kontrollera om SMTP-serveradressen och e-postdestinationerna är korrekt inställda.
016-507	Tryck på OK för att rensa meddelandet. Kontrollera om användarnamnet och lösenordet som används för SMTP är korrekt inställda genom att kontakta serveradministratören.
016-718	Tryck på OK för att rensa meddelandet. Försök igen när skrivaren inte behandlar något jobb.
016-719	Tryck på knappen OK för att avbryta det aktuella jobbet. Försök igen när skrivaren inte behandlar något jobb.
016-720	
016-744	Tryck på OK för att rensa meddelandet. Om detta inte löser problemet, kontakta den lokala Epson-representanten eller en auktoriserad återförsäljare. **Se även:** ”Kontakta Epson Support” på sidan 385
016-745	
016-749	Tryck på knappen OK för att avbryta det aktuella jobbet. Försök igen när skrivaren inte behandlar något jobb.

Felkod	Vad du kan göra
016-764	Tryck på OK för att rensa meddelandet. Kontrollera om Ethernet-kabeln är ordentligt ansluten. Om detta inte löser problemet, kontakta SMTP-serveradministratören.
016-766	Tryck på OK för att rensa meddelandet. Pinga IP-adressen till SMTP-servern och kontrollera om servern är tillgänglig. Om detta inte löser problemet, kontakta SMTP-serveradministratören.
016-767	Tryck på OK för att rensa meddelandet. Kontrollera om mottagaradressen är korrekt, och försök att skanna igen.
016-791	Sätt i USB-minnet och tryck på knappen OK för att rensa meddelandet.
016-795	Tryck på OK för att rensa meddelandet. Kontrollera om filformatet för data i USB-minnet är ett format som stöds.
016-797	Tryck på OK för att rensa meddelandet. Kontrollera om den valda filen i USB-minnet är giltig.
016-920	Tryck på OK för att rensa meddelandet. Kontrollera den trådlösa inställningen för åtkomstpunkten och skrivaren.
016-930	Ta bort enheten från den främre USB-porten och tryck på knappen OK för att rensa meddelandet.
016-931	
016-981	Tryck på knappen OK för att avbryta det aktuella jobbet. Försök med att kopiera färre dokument.
016-985	Bifoga filstorlek är större än du definierat. Tryck på OK för att rensa meddelandet. Försök följande: ❏ Öka `Max E-Mail Size`. ❏ Minska upplösningsinställningen. ❏ Ändra filformatet för den skannade bilden.
017-970	Minnet är troligtvis fullt. Tryck på OK för att rensa meddelandet. Försök följande: ❏ Radera data lagrade i minnet. ❏ Minska upplösningsinställningen. ❏ Minska antalet sidor.
017-980	Tryck på OK för att rensa meddelandet. Försök igen när skrivaren inte behandlar något jobb.
017-981	
017-988	Tryck på OK för att rensa meddelandet. Kontrollera att gränssnittskabeln är ordentligt ansluten och att det inte är några problem med datorn.
018-338	Stäng av skrivaren, och slå sedan på den. Om detta inte löser problemet, kontakta den lokala Epson-representanten eller en auktoriserad återförsäljare. **Se även:** ”Kontakta Epson Support” på sidan 385

Felkod	Vad du kan göra
024-340	Stäng av skrivaren, och slå sedan på den. Om detta inte löser problemet, kontakta den lokala Epson-representanten eller en auktoriserad återförsäljare. **Se även:** "Kontakta Epson Support" på sidan 385
024-360	
024-371	
024-958	Lägg i det specificerade papperet och tryck på knappen OK för att rensa meddelandet. **Se även:** ❏ "Lägga i utskriftsmaterial i universalarkmataren (MPF)" på sidan 122 ❏ "Lägga i utskriftsmaterial i den prioriterade arkinskjutaren (PSI)" på sidan 130
024-963	Tryck på knappen OK för att rensa meddelandet och lägg i det specificerade papperet. Följ anvisningen på skärmen om en visas. **Se även:** ❏ "Lägga i utskriftsmaterial i universalarkmataren (MPF)" på sidan 122 ❏ "Lägga i utskriftsmaterial i den prioriterade arkinskjutaren (PSI)" på sidan 130
026-720	Tryck på OK för att rensa meddelandet. Kontrollera om USB-minne har tillräckligt med ledigt minne.
026-721	Tryck på OK för att rensa meddelandet. Kontrollera om USB-minnet är skrivskyddat eller drabbas av diskproblem.
026-722	
026-723	Tryck på OK för att rensa meddelandet. Kontrollera om sökvägen och filnamnet för att spara data är för långt.
026-750	Tryck på OK för att rensa meddelandet. Kontrollera om gränssnittskabeln är ordentligt ansluten, eller starta om programmet du använder.
026-751	Tryck på OK för att rensa meddelandet. Kontrollera om gränssnittskabeln är ordentligt ansluten.
026-752	
027-446	Ändra IP-adress för att undvika duplicering. Stäng av skrivaren, och slå sedan på den igen.
027-452	
031-521	Tryck på OK för att rensa meddelandet. Kontrollera om åtkomstinställningen för SMTP-servern är korrekt genom att kontakta serveradministratören.
031-526	Tryck på OK för att rensa meddelandet. Kontrollera om domännamnet för SMB-servern är korrekt. Kontrollera DNS-anslutningen, eller kontrollera om namnet för den vidarebefordrande destinationsservern är registrerad med DNS.
031-529	Tryck på OK för att rensa meddelandet. Kontrollera om Ethernet-kabeln är ordentligt ansluten och om lösenordet för SMB-servern är korrekt.
031-530	Tryck på OK för att rensa meddelandet. Kontrollera om sökvägsinställningen till SMB-servern är korrekt.

Felkod	Vad du kan göra
031-533	Tryck på OK för att rensa meddelandet. Kontrollera följande: ❏ Om filnamnet som du angett inte används av andra användare. ❏ Om det redan finns en fil eller mapp med samma namn som det som du har angett. ❏ Om SMB-servern stöter på skrivskydd eller diskproblem.
031-534	Tryck på OK för att rensa meddelandet. Kontrollera om SMB-servern stöter på skrivskydd eller diskproblem.
031-535	
031-536	
031-537	Tryck på OK för att rensa meddelandet. Kontrollera om det finns ledigt utrymme i lagringsplatsen.
031-555	Tryck på OK för att rensa meddelandet. Kontrollera om nätverket är ordentligt anslutet.
031-556	Tryck på OK för att rensa meddelandet. Kontrollera om SMB-servern stöter på skrivskydd eller diskproblem.
031-557	Tryck på OK för att rensa meddelandet. Kontrollera följande: ❏ Om filnamnet som du angett inte används av andra användare. ❏ Om det redan finns en fil eller mapp med samma namn som det som du har angett.
031-558	Tryck på OK för att rensa meddelandet. Kontrollera om åtkomstinställningen för SMTP-servern är korrekt genom att kontakta serveradministratören.
031-571	Tryck på OK för att rensa meddelandet. Kontrollera om Ethernet-kabeln är ordentligt ansluten.
031-574	Tryck på OK för att rensa meddelandet. Kontrollera om domännamnet för FTP-servern är korrekt.
031-575	Tryck på OK för att rensa meddelandet. Kontrollera om inställningen för värdnamnet till för FTP-servern är korrekt.
031-576	Tryck på OK för att rensa meddelandet. Kontrollera om FTB-servern stöter på skrivskydd eller diskproblem.
031-578	Tryck på OK för att rensa meddelandet. Kontrollera om Ethernet-kabeln är ordentligt ansluten och om inloggningsnamnet (användarnamnet) och lösenordet för FTP-servern är korrekt.
031-579	Tryck på OK för att rensa meddelandet. Kontrollera om sökvägsinställningen till FTP-servern är korrekt.
031-582	Tryck på OK för att rensa meddelandet. Kontrollera om FTB-servern stöter på skrivskydd eller diskproblem.
031-584	Tryck på OK för att rensa meddelandet. Kontrollera följande: ❏ Om filnamnet som du angett inte används av andra användare. ❏ Om det redan finns en fil eller mapp med samma namn som det som du har angett. ❏ Om FTP-servern stöter på skrivskydd eller diskproblem.

Felkod	Vad du kan göra
031-585	Tryck på OK för att rensa meddelandet. Kontrollera om FTB-servern stöter på rader/skrivskydd eller diskproblem.
031-587	
031-588	Tryck på OK för att rensa meddelandet. Kontrollera om FTB-servern stöter på skrivskydd eller diskproblem.
031-589	Tryck på OK för att rensa meddelandet. Kontrollera om det finns ledigt utrymme i lagringsplatsen.
031-594	Tryck på OK för att rensa meddelandet. Kontakta serveradministratören för att kontrollera om den skannade filen har fel inställning medan den lagras till FTP-servern. Om detta inte löser problemet, kontakta den lokala Epson-representanten eller en auktoriserad återförsäljare. **Se även:** ”Kontakta Epson Support” på sidan 385
031-598	Tryck på OK för att rensa meddelandet. Kontrollera om FTB-servern stöter på skrivskydd eller diskproblem.
033-503	Tryck på OK för att rensa meddelandet. Kontrollera rapporten. Radera onödiga data lagrade i minnet.
033-513	
033-517	Tryck på OK för att rensa meddelandet. Kontrollera om lösenordet för faxlåset är korrekt.
033-518	Tryck på OK för att rensa meddelandet. Kontrollera om din region är korrekt angiven.
033-519	Faxtjänsten är låst. För att fortsätta, tryck på knappen OK och inaktivera faxlåset. **Se även:** ”Begränsa åtkomst till printerfunktioner” på sidan 303
033-787	Tryck på OK för att rensa meddelandet. Jobbet har avbrutits.
033-788	Tryck på OK för att rensa meddelandet. Ta bort det mottagna faxen, eller vänta en stund tills sändningen av faxet är slutförd.
034-700	Tryck på OK för att rensa meddelandet. Om felet fortsätter att dyka upp efter att ha ringt om det angivna antalet gånger, försök följande: ❏ Kontrollera om telefonlinjen är ordentligt ansluten. ❏ Kontrollera om destinationsnumret är korrekt. ❏ Ange `Number of Redial` till det största värdet. ❏ Gör `Interval Timer` eller `Redial Delay` längre. **Se även:** ”Ansluta telefonlinjen” på sidan 220
034-701	
034-702	

Felkod	Vad du kan göra
034-703	Tryck på OK för att rensa meddelandet. Om felet fortsätter att dyka upp efter att ha ringt om det angivna antalet gånger, försök följande: ❏ Kontrollera om telefonlinjen är ordentligt ansluten. ❏ Kontrollera om destinationsnumret är tillgängligt och korrekt. ❏ Ange `Number of Redial` till det största värdet. ❏ Gör `Interval Timer` eller `Redial Delay` längre. **Se även:** "Ansluta telefonlinjen" på sidan 220
034-704	
034-705	
034-706	
034-707	Tryck på OK för att rensa meddelandet. Om felet fortsätter att dyka upp efter att ha ringt om det angivna antalet gånger, försök följande: ❏ Ange `Number of Redial` till det största värdet. ❏ Gör `Interval Timer` eller `Redial Delay` längre. ❏ Sänk `Modem Speed`.
034-708	Tryck på OK för att rensa meddelandet. Om felet fortsätter att dyka upp efter att ha ringt om det angivna antalet gånger, försök följande: ❏ Ange `Number of Redial` till det största värdet. ❏ Gör `Interval Timer` eller `Redial Delay` längre. ❏ Sänk `Modem Speed`. ❏ Kontrollera om destinationsnumret är tillgängligt.
034-709	Tryck på OK för att rensa meddelandet. Om felet fortsätter att dyka upp efter att ha ringt om det angivna antalet gånger, försök följande: ❏ Ange `Number of Redial` till det största värdet. ❏ Gör `Interval Timer` eller `Redial Delay` längre.
034-710	
034-711	Tryck på OK för att rensa meddelandet. Om felet fortsätter att dyka upp efter att ha ringt om det angivna antalet gånger, försök följande: ❏ Ange `Number of Redial` till det största värdet. ❏ Gör `Interval Timer` eller `Redial Delay` längre. ❏ Sänk `Modem Speed`.
034-712	
034-713	
034-714	Tryck på OK för att rensa meddelandet. Om felet fortsätter att dyka upp efter att ha ringt om det angivna antalet gånger, försök följande: ❏ Ange `Number of Redial` till det största värdet. ❏ Gör `Interval Timer` eller `Redial Delay` längre. ❏ Kontrollera om destinationsnumret är tillgängligt.

Felkod	Vad du kan göra
034-715	Tryck på OK för att rensa meddelandet. Om felet fortsätter att dyka upp efter att ha ringt om det angivna antalet gånger, försök följande: ❏ Ange `Number of Redial` till det största värdet. ❏ Gör `Interval Timer` eller `Redial Delay` längre. ❏ Sänk `Modem Speed`.
034-716	Tryck på OK för att rensa meddelandet. Om felet fortsätter att visas efter nytt försök angivet antal gånger, avbryts det. När du försöker skicka faxet på nytt, sänk `Modem Speed`.
034-717	Tryck på OK för att rensa meddelandet. Om felet fortsätter att visas efter nytt försök angivet antal gånger, avbryts det. Försök att skicka faxet på nytt.
034-718	Tryck på OK för att rensa meddelandet. Om felet fortsätter att visas efter nytt försök angivet antal gånger, avbryts det. När du försöker skicka faxet på nytt, sänk `Modem Speed`.
034-719	
034-720	Tryck på OK för att rensa meddelandet. Om felet fortsätter att visas efter nytt försök angivet antal gånger, avbryts det. När du försöker skicka faxet på nytt, försök följande: ❏ Sänk `Modem Speed`. ❏ Aktivera `ECM`.
034-721	Tryck på OK för att rensa meddelandet. Om felet fortsätter att visas efter nytt försök angivet antal gånger, avbryts det. När du försöker skicka faxet på nytt, sänk `Modem Speed`.
034-722	
034-723	
034-724	
034-725	
034-726	
034-727	Tryck på OK för att rensa meddelandet. Kontrollera om destinationsnumret är tillgängligt. Om felet fortsätter att visas efter nytt försök angivet antal gånger, avbryts det.
034-750	Tryck på OK för att rensa meddelandet. Kontrollera om telefonlinjen är ordentligt ansluten. **Se även:** ”Ansluta telefonlinjen” på sidan 220
034-751	Tryck på OK för att rensa meddelandet. Kontrollera om destinationsmaskinen blockerar ditt fax som skräpfax. Om den gör det, be mottagaren att inaktivera inställningen.
034-752	Tryck på OK för att rensa meddelandet. Kontrollera om telefonlinjen är ordentligt ansluten. **Se även:** ”Ansluta telefonlinjen” på sidan 220
034-753	

Felkod	Vad du kan göra
034-754	Tryck på OK för att rensa meddelandet. Sänk Modem Speed.
034-755	
034-756	
034-757	
034-758	Tryck på OK för att rensa meddelandet. Kontrollera om telefonlinjen är ordentligt ansluten. Eller, sänk Modem Speed. **Se även:** ”Ansluta telefonlinjen” på sidan 220
034-759	Tryck på OK för att rensa meddelandet. Sänk Modem Speed.
034-760	
034-761	Tryck på OK för att rensa meddelandet. Kontrollera om telefonlinjen är ordentligt ansluten. **Se även:** ”Ansluta telefonlinjen” på sidan 220
034-762	Tryck på OK för att rensa meddelandet. Försök följande: ❏ Sänk Modem Speed. ❏ Aktivera ECM.
034-763	Tryck på OK för att rensa meddelandet. Sänk Modem Speed.
034-764	
034-765	
034-766	
034-767	Tryck på OK för att rensa meddelandet. Kontrollera om telefonlinjen är ordentligt ansluten. **Se även:** ”Ansluta telefonlinjen” på sidan 220
034-768	Tryck på OK för att rensa meddelandet. Sänk Modem Speed.

Felkod	Vad du kan göra
041-340	Stäng av skrivaren, och slå sedan på den. Om detta inte löser problemet, kontakta den lokala Epson-representanten eller en auktoriserad återförsäljare. **Se även:** ”Kontakta Epson Support” på sidan 385
042-358	
042-372	
061-370	
062-321	
062-360	
062-790	Tryck på OK för att rensa meddelandet. Skannade data har raderats. Försök att skanna dokumentet på nytt.
075-100	Kontrollera och rensa pappersbanan, lägg i papper, och tryck sedan på knappen OK för att rensa meddelandet. **Se även:** ”Rensa pappersstopp från framsidan av skrivaren” på sidan 313
075-921	Lägg i papper för den andra sidans (udda) sidor, och tryck på knappen OK. **Se även:** ”Manuell dubbelsidig utskrift (endast Windows skrivardrivrutin)” på sidan 135
077-100	Öppna den bakre luckan och ta bort det fastnade papperet. **Se även:** ”Rensa pappersstopp från baksidan av skrivaren” på sidan 315
077-104	
077-106	
077-108	
077-109	
077-304	Stäng den bakre luckan.
077-900	Öppna den bakre luckan och ta bort det fastnade papperet. **Se även:** ”Rensa pappersstopp från det mellersta utmatningsfacket” på sidan 317
077-901	Öppna den bakre luckan och ta bort det fastnade papperet. **Se även:** ”Rensa pappersstopp från baksidan av skrivaren” på sidan 315
092-310	Rengör CTD-sensorn. **Se även:** ”Rengöra CTD-sensorn (Color Toner Density)” på sidan 368

Felkod	Vad du kan göra
092-651	Stäng av skrivaren, och slå sedan på den. Om detta inte löser problemet, kontakta den lokala Epson-representanten eller en auktoriserad återförsäljare. **Se även:** ”Kontakta Epson Support” på sidan 385
092-661	
092-910	Rengör CTD-sensorn. **Se även:** ”Rengöra CTD-sensorn (Color Toner Density)” på sidan 368
093-423	Byt snart ut den specificerade tonerkassetten. **Se även:** ”Byta tonerkassetter” på sidan 370
093-424	
093-425	
093-426	
093-919	Installera om eller byt ut den specificerade tonerkassetten. **Se även:** ”Byta tonerkassetter” på sidan 370
093-920	
093-921	
093-922	
093-930	Ta ur den specificerade tonerkassetten och installera en ny. Om du inte byter ut tonerkassetten, kan problem med utskriftskvalitet uppstå. **Se även:** ”Byta tonerkassetter” på sidan 370
093-931	
093-932	
093-933	
093-926	Byt ut den specificerade tonerkassetten och sätt i en kassett som stöds. **Se även:** ”Byta tonerkassetter” på sidan 370
093-960	
093-961	
093-962	
093-970	Installera om den specificerade tonerkassetten. **Se även:** ”Installera en tonerkassett” på sidan 373
093-971	
093-972	
093-973	

Felkod	Vad du kan göra
116-210	Stäng av skrivaren, och slå sedan på den. Om detta inte löser problemet, kontakta den lokala Epson-representanten eller en auktoriserad återförsäljare. **Se även:** ”Kontakta Epson Support” på sidan 385
116-314	
116-323	
116-325	
116-326	
116-335	
116-355	
116-395	
117-331	
117-332	
117-333	
117-334	
117-340	
117-342	
117-343	
117-344	
117-346	
117-348	Försök på nytt, och kontrollera rapporten. Stäng av skrivaren, och slå sedan på den. Om detta inte löser problemet, kontakta den lokala Epson-representanten eller en auktoriserad återförsäljare. **Se även:** ”Kontakta Epson Support” på sidan 385

Felkod	Vad du kan göra
117-349	Stäng av skrivaren, och slå sedan på den. Om detta inte löser problemet, kontakta den lokala Epson-representanten eller en auktoriserad återförsäljare. **Se även:** "Kontakta Epson Support" på sidan 385
117-350	
117-351	
117-366	
124-333	
134-211	
191-310	
193-700	Detta meddelande indikerar att skrivaren är i Non-Genuine Mode.

Anm:
Vad gäller det följande meddelandet, som inte inkluderar någon felkod, hänvisar vi till tabellen nedan för lösningen.

Felmeddelande	Vad du kan göra

`USB Memory Error`
`Cannot Mount File System`
`Remove from USB Port`
	Ta ur USB-minnet och kontrollera om det är användbart. Tryck på OK för att rensa meddelandet.

Kontakta service

När du ringer för skrivarservice, ska du vara förberedd att beskriva problemet du har eller felmeddelandet på LCD-panelen.

Du behöver veta skrivarens modellbeteckning och serienummer. För modellnamnet, se etiketten på skrivarens bakre lucka. För serienumret, se etiketten under den svarta tonerkassetten installerad i skrivaren.

Få hjälp

Epson erbjuder flera automatiska diagnostiska verktyg för att hjälpa dig att erhålla och upprätta utskriftskvalitet.

Meddelanden på LCD-panel

LCD-panelen ger dig information och hjälp med felsökning. När ett fel eller varningstillstånd uppstår, visar LCD-panelen ett meddelande för att informera dig om problemet.

Se även:
”Att förstå skrivarmeddelanden” på sidan 347

Status Monitor larm

Status Monitor är ett verktyg som ingår på *Programskivan*. Den kontrollerar automatiskt skrivarens status när du skickar ett utskriftsjobb. Om skrivaren inte kan skriva ut jobbet, visar Status Monitor automatiskt ett meddelande på datorns skärm för att tala om för dig att skrivaren behöver ses till.

Non-Genuine Mode

När tonern i en tonerkassett håller på att ta slut, visas meddelandet `XXXX Cartridge is Close to Life` eller `Replace XXXX Cartridge` (`XXXX`: `Yellow`, `Magenta`, `Cyan` eller `Black`).

När du vill använda skrivaren i Non-Genuine Mode, aktivera Non-Genuine Mode och byt ut tonerkassetten.

Viktigt:
Om du använder skrivaren i Non-Genuine Mode, kan det hända att skrivarens prestanda inte är den bästa. Och alla problem som kan uppstå från användningen av Non-Genuine Mode täcks inte av vår kvalitetsgaranti. Fortsatt användning av Non-Genuine Mode kan också orsaka att skrivaren slutar fungera, och användaren måste själv stå för alla reparationskostnader i samband med sådana maskinstopp.

Anm:
För att inaktivera Non-Genuine Mode, välj `Off` *för* `Non-Genuine Mode` *på manöverpanelen eller avmarkera kryssrutan intill* ***On*** *på sidan* ***Non-Genuine Mode*** *på fliken* ***Printer Maintenance*** *i Printer Setting Utility.*

Manöverpanelen

Anm:
Innan du börjar operationen som beskrivs nedan, bekräfta att skärmen `Select Function` *visas på LCD-panelen.*

1. Tryck på knappen **System**.
2. Välj `Admin Menu` och tryck sedan på knappen OK.
3. Välj `Maintenance` och tryck sedan på knappen OK.
4. Välj `Non-Genuine Mode` och tryck sedan på knappen OK.
5. Välj `On` och tryck sedan på knappen OK.
6. Tryck på knappen ◀ tills den översta sidan visas.

   Skrivaren växlas till Non-Genuine Mode.

Printer Setting Utility

I följande procedur används Windows XP som exempel.

1. Klicka på **start** — **All Programs (Alla program)** — **EPSON** — din skrivare — **Printer Setting Utility**.

   Anm:
   Fönstret för att välja en skrivare visas i detta steg, när flera skrivardrivrutiner är installerade på datorn. Klicka i så fall på namnet på önskad skrivare listad i ***Printer Name****.*

   Printer Setting Utility öppnas.

2. Klicka på fliken **Printer Maintenance**.
3. Välj **Non-Genuine Mode** från listan på vänster sida av sidan.

   Sidan **Non-Genuine Mode** visas.

4. Markera kryssrutan intill **On**, och klicka sedan på knappen **Apply New Settings**.

Kapitel 11

Underhåll

Rengöra skrivaren

I detta avsnitt beskrivs hur man rengör skrivaren för att den ska hållas i gott skick och skriva ut rena utskrifter hela tiden.

Varning:
När denna produkt rengörs, använd de särskilda rengöringsmaterial som är avsedda för den. Andra rengöringsmaterial kan resultera i försämrad prestanda för produkten. Använd aldrig rengöringsmedel i sprejform, för det kan fatta eld och orsaka explosion.

Obs!
När du rengör denna produkt, stäng alltid av och koppla ur den. Åtkomst till strömförande delar i maskinens inre kan orsaka elektrisk stöt.

Rengöra skannern

Håll skannern ren för att tillförsäkra bästa möjliga kopior. Rengör skannern vid början på varje dag och under dagen, efter behov.

1. Fukta lätt en mjuk luddfri trasa eller hushållspapper med vatten.

2. Öppna dokumentlocket.

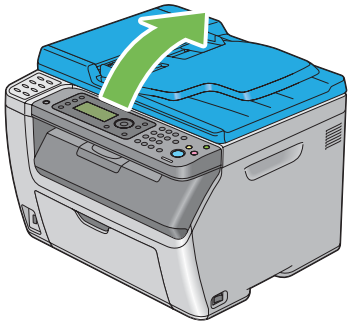

3. För Epson AcuLaser CX17NF/CX17WF, torka ytan på dokumentglaset och ADF-glaset tills de är rena och torra.

   För Epson AcuLaser CX17, torka ytan på dokumentglaset tills det är rent och torrt.

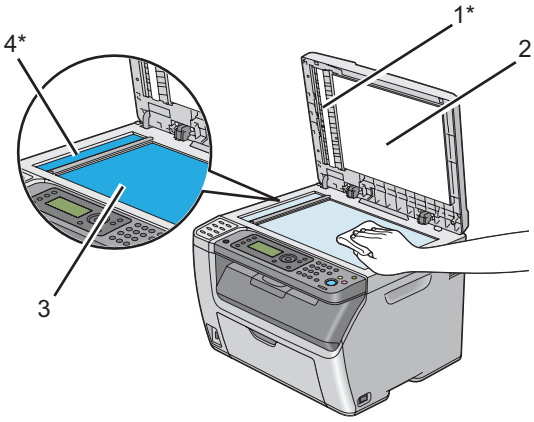

1*	Film
2	Vitt dokumentlock
3	Dokumentglas
4*	ADF-glas

*Finns bara på Epson AcuLaser CX17NF/CX17W.

4. För Epson AcuLaser CX17NF/CX17W, torka undersidan av det vita dokumentlocket och filmen tills de är rena och torra.

   För Epson AcuLaser CX17, torka undersidan av det vita dokumentlocket tills det är rent och torrt.

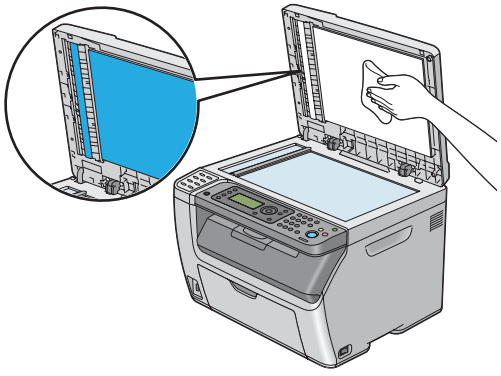

5. Stäng dokumentlocket.

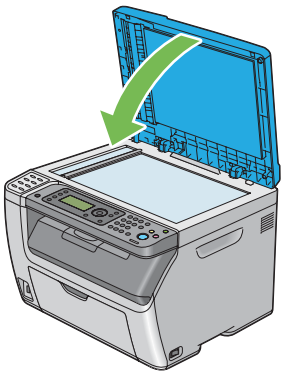

Rengöra ADF-matningsvalsen (endast Epson AcuLaser CX17NF/CX17W)

Håll ADF-matningsvalsen ren för att tillförsäkra bästa möjliga kopior. Rengör ADF-matningsvalsen med jämna mellanrum.

1. Öppna ADF-luckan.

2. Torka ADF-matningsvalsen med en torr mjuk luddfri trasa eller hushållspapper till den är ren.

Om ADF-matningsvalsen blir smutsig av bläckfläckar, kan papperet från ADF också blir smutsigt. I sådant fall, fukta lätt en mjuk luddfri trasa eller hushållspapper med neutralt rengöringsmedel eller vatten, och avlägsna smutsen från ADF-matningsvalsen till den är ren och torr.

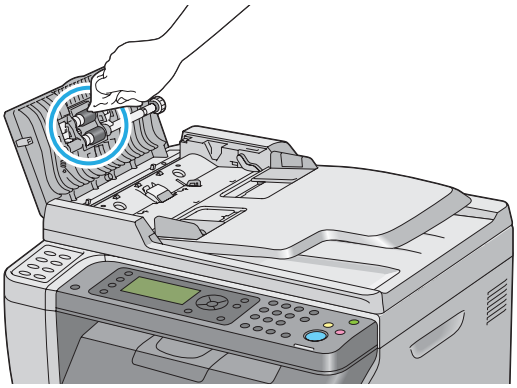

Rengöra skrivarens insida

1. Stäng av skrivaren.
2. Öppna åtkomstluckan för toner.

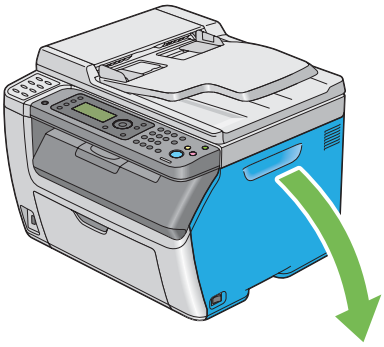

3. Greppa tonerkassetten stadigt som visas i illustrationen.

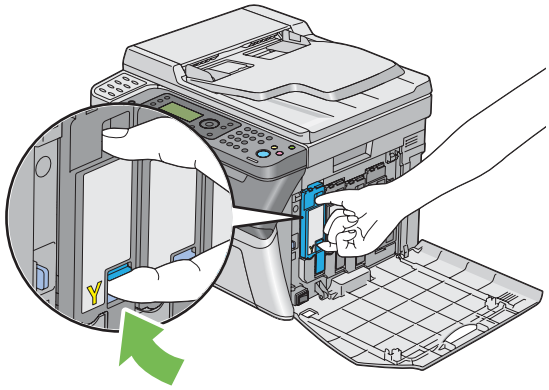

4. Dra ut tonerkassetten.

   Viktigt:
   Dra alltid ut tonerkassetten långsamt så att du inte spiller ut någon toner.

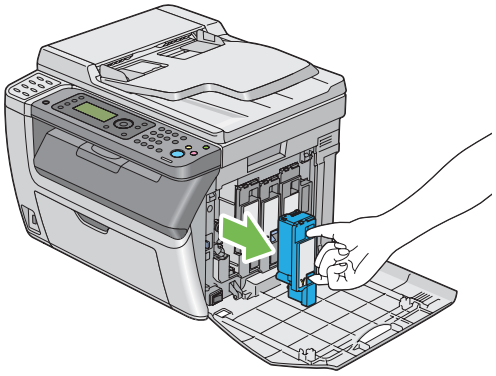

5. Dra även ut de övriga tre tonerkassetterna.

6. Dra ut rengöringsredskapet för skrivarhuvud.

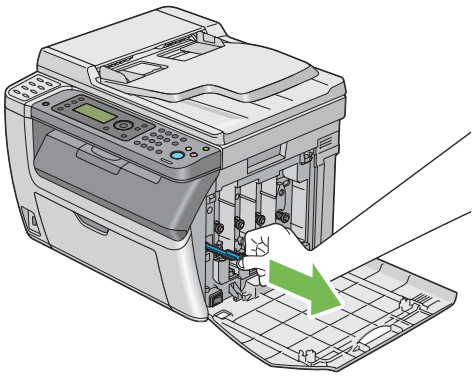

7. För in rengöringsredskapet för skrivarhuvud helt och hållet i hålet bredvid pilen på skrivaren tills spetsen når skrivarens inre såsom visas nedan, och dra sedan ut den.

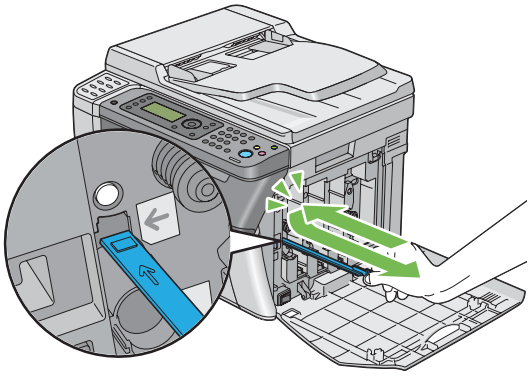

8. Upprepa samma procedur för de övriga tre hålen.

9. Sätt tillbaka rengöringsredskapet för skrivarhuvud i dess ursprungliga plats.

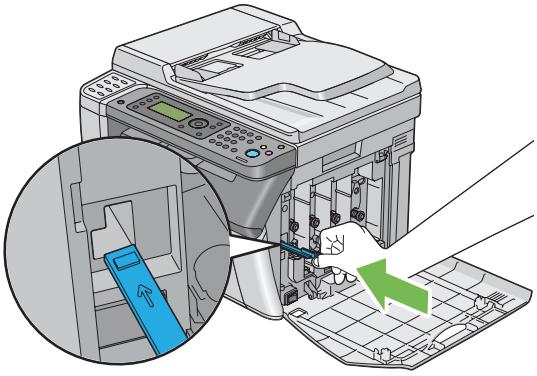

10. Sätt tillbaka den svarta tonerkassetten genom att passa in den i den motsvarande kassetthållaren, och skjut sedan in den stadigt genom att trycka på mitten av etiketten tills tonerkassetten klickar på plats.

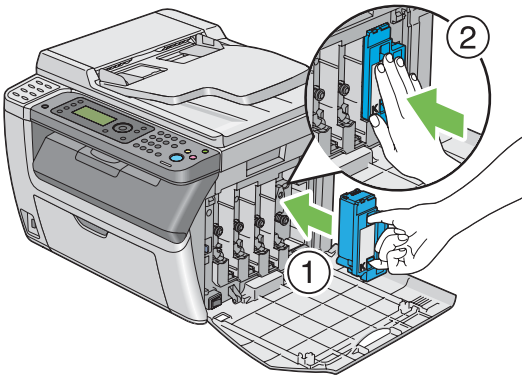

11. Ställ även tillbaka de övriga tre tonerkassetterna.

12. Stäng åtkomstluckan för toner.

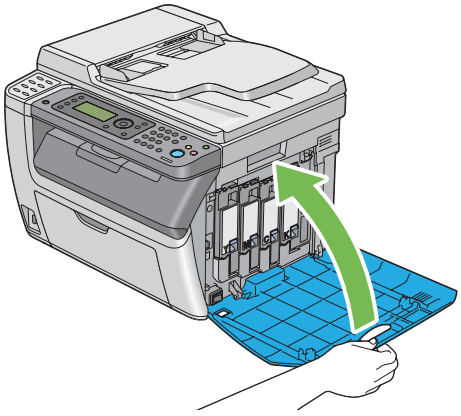

Rengöra CTD-sensorn (Color Toner Density)

Rengör CTD-sensorn endast när ett varningsmeddelande för CTD-sensorn visas i **Printer Status**-fönstret eller på manöverpanelen.

1. Kontrollera att skrivaren är avstängd.

2. Tryck ner bakstyckets frigöringsspak och öppna den bakre luckan.

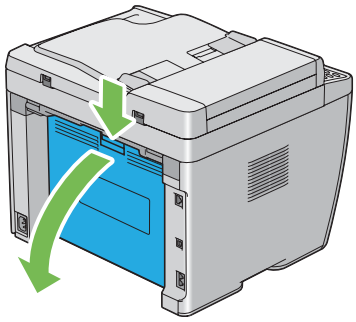

3. Rengör CTD-sensorn inuti skrivaren med en torr bomullspinne.

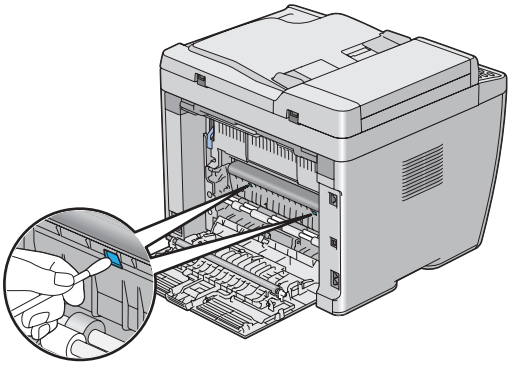

4. Stäng den bakre luckan.

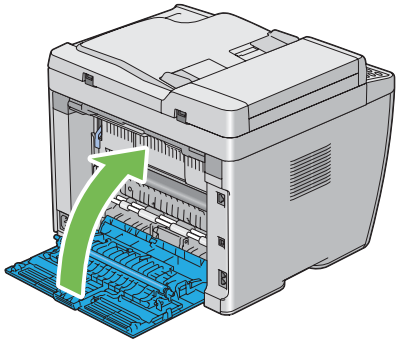

Byta tonerkassetter

Epsons tonerkassetter är tillgängliga endast genom Epson.

Det rekommenderas att du använder Epsons tonerkassetter för skrivaren. Epsons garanti täcker inte eventuella problem som uppstått genom användning av förbrukningsartiklar som inte tillhandahållits av Epson.

Varning:

- *Använd en borste eller fuktig trasa för att torka upp spilld toner. Använd aldrig en dammsugare för spilld toner.*
  Den kan fatta eld av elektriska gnistor inuti dammsugaren och orsaka explosion. Om du spiller en större mängd toner, kontakta den lokala Epson-representanten.
- *Släng aldrig en tonerkassett i en öppen eld. Toner som finns kvar i kassetten kan fatta eld och orsaka brännskador eller explosion.*
  Om du har en använd tonerkassett som inte längre behövs, kontakta den lokala Epson-representanten för kassering.

Obs!

- *Förvara tonerkassetter utom räckhåll för barn. Om ett barn av misstag skulle svälja toner, spotta ut det, skölj munnen med vatten, drick vatten och sök omedelbart läkarvård.*
- *Vid byte av tonerkassetter, var försiktig så att ingen toner spills ut. Ifall toner skulle spillas ut, undvik kontakt med kläder, hud, ögon och mun så väl som inandning.*
- *Om du spiller toner på huden eller kläderna, tvätta med tvål och vatten.*
  Om du får tonerpartiklar i ögonen, skölj med rikligt med vatten i minst 15 minuter tills irritationen har gått över. Sök läkarvård vid behov.
  Om du inandas tonerpartiklar, förflytta dig till en plats med frisk luft och skölj munnen med vatten.
  Om du sväljer toner, spotta ut det, skölj munnen med vatten, drick rikligt med vatten och sök omedelbart läkarvård.

Viktigt:
Skaka inte den använda tonerkassetten för att undvika spill av toner.

Översikt

Skrivaren har tonerkassetter för fyra färger: svart (K), gul (Y), magenta (M) och cyan (C).

När en tonerkassett når slutet på sin livslängd, visas följande meddelanden på LCD-panelen.

Meddelande (exempel)	Åtgärd
093-426 Printer Black Cartridge is Close to Life*	Den specificerade tonerkassetten börjar ta slut. Förbered en ny. Felkoden varierar beroende på färgen på tonerkassetten. ❏ 093-426:Black ❏ 093-425:Cyan ❏ 093-424:Magenta ❏ 093-423:Yellow
Replace Cart. 093-933 Printer Replace Black Cartridge	Den specificerade tonerkassetten har nått slutet på sin livslängd. Byt ut den gamla tonerkassetten mot en ny. Felkoden varierar beroende på färgen på tonerkassetten. ❏ 093-933:Black ❏ 093-932:Cyan ❏ 093-931:Magenta ❏ 093-930:Yellow

* Den här varningen visas bara när Epsons tonerkassetter används (Non-Genuine Mode är satt till Off).

Viktigt:

- ❏ *När du placerar en använd tonerkassett på golvet eller på ett bord, lägg några pappersark under tonerkassetten ifall toner skulle spillas ut.*
- ❏ *Återanvänd inte gamla tonerkassetter när du en gång har tagit ur dem ur skrivaren. Det kan försämra utskriftskvaliteten.*
- ❏ *Skaka inte och banka inte på använda tonerkassetter. Återstående toner kan spillas ut.*
- ❏ *Vi rekommenderar att använda slut på tonerkassetterna inom ett år efter att ha tagit ut dem ur förpackningen.*

Ta ur tonerkassetterna

1. Stäng av skrivaren.

2. Öppna åtkomstluckan för toner.

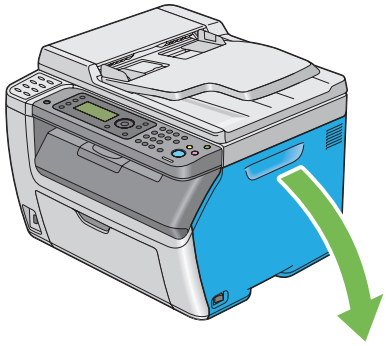

3. Lägg ut några pappersark på golvet eller bordet där den urtagna tonerkassetten ska placeras.

4. Greppa tonerkassetten stadigt som visas i illustrationen.

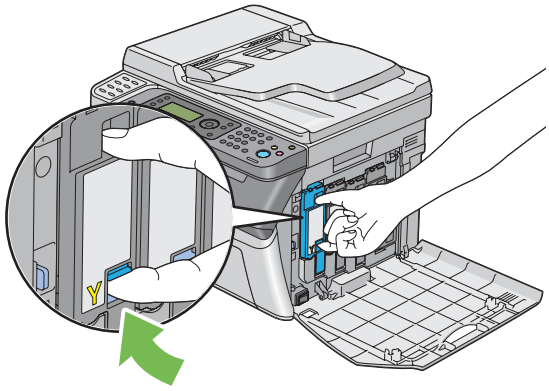

5. Dra ut tonerkassetten.

Viktigt:
Dra alltid ut tonerkassetten långsamt så att du inte spiller ut någon toner.

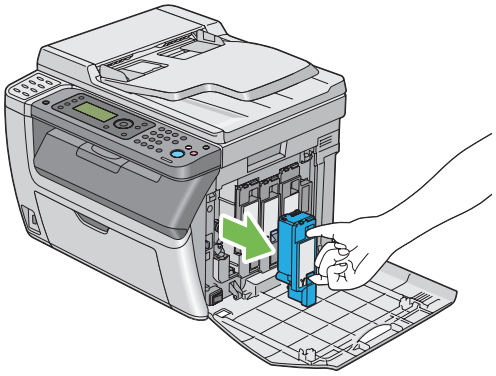

6. Placera tonerkassetten långsamt på pappersarken utlagda i steg 3.

Installera en tonerkassett

1. Packa upp en ny tonerkassett av önskad färg och skaka den fem, sex gånger för att fördela tonern jämnt.

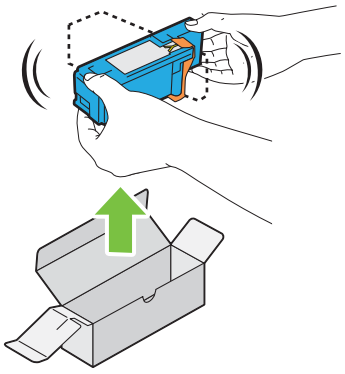

Anm:
- ❏ *Kontrollera att färgen på den nya tonerkassetten motsvarar färgen på handtaget innan du byter ut den.*
- ❏ *Hantera tonerkassetten försiktigt för att undvika spill av toner.*

2. Ta bort tejpen från tonerkassetten.

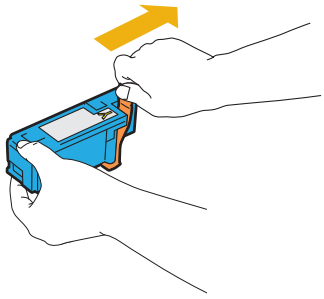

3. Passa in tonerkassetten i den motsvarande kassetthållaren, och skjut sedan in den stadigt genom att trycka på mitten av etiketten tills tonerkassetten klickar på plats.

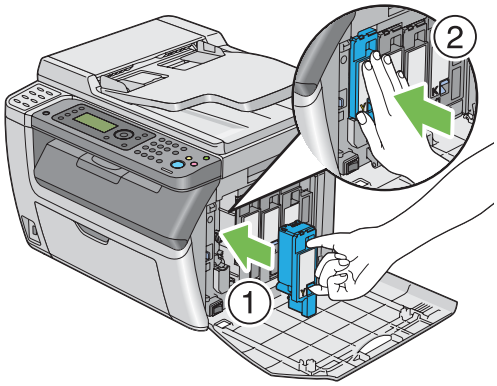

4. Stäng åtkomstluckan för toner.

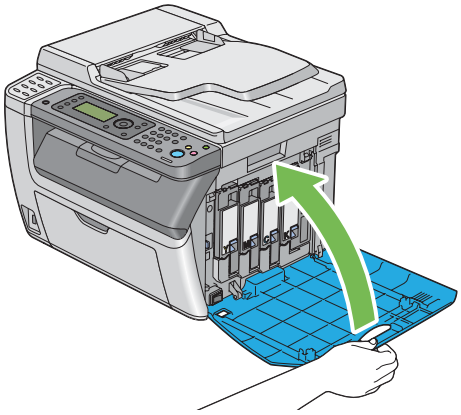

5. Använd lådan, i vilken den nyss installerade tonerkassetten låg, för att packa ner den urtagna tonerkassetten.

6. Var noga med att inte vidröra utspilld toner och ta bort pappersarken utlagda under den urtagna tonerkassetten.

Beställa förbrukningsmaterial

Tonerkassetter måste beställas ibland. Varje tonerkassett har installationsanvisningar på lådan.

Förbrukningsvaror

Viktigt:
Användning av förbrukningsvaror ej rekommenderade av Epson kan försämra maskinkvaliteten och prestanda. Använd endast förbrukningsvaror rekommenderade av Epson.

Produktnamn	Produktkod
TONER CARTRIDGE(BLACK)	0614
TONER CARTRIDGE(YELLOW)	0611
TONER CARTRIDGE(MAGENTA)	0612
TONER CARTRIDGE(CYAN)	0613

När det är dags att beställa tonerkassetter

LCD-panelen visar en varning när tonerkassetten närmar sig tiden för byte. Verifiera att du har ersättningskassetter till hands. Det är viktigt att beställa en tonerkassett när meddelandet först visas för att undvika utskriftsavbrott. LCD-panelen visar ett felmeddelande när tonerkassetten måste bytas ut.

Viktigt:
Den här skrivaren är utformad att ge det mest stabila resultatet och utskriftskvaliteten när den används med de rekommenderade tonerkassetterna. Att inte använda tonerkassetter som rekommenderas för denna maskin, försämrar skrivarens prestanda och utskriftskvalitet. Du kan också komma att stå för kostnaderna ifall maskiner slutar fungera. För att få kundstöd och erhålla bästa prestanda från skrivaren, se till att använda rekommenderade tonerkassetter.

Förvaring av förbrukningsvaror

Förvara förbrukningsvaror i originalförpackningen tills du behöver använda dem. Förvara inte förbrukningsvaror i:

- ❏ Temperaturer högre än 40 ˚C.
- ❏ En miljö med extrema växlingar i luftfuktighet eller temperatur.
- ❏ Direkt solljus.
- ❏ Dammiga utrymmen.
- ❏ En bil under en längre tidsperiod.
- ❏ En miljö där frätande gaser förekommer.
- ❏ En miljö med salt luft.

Hantera skrivaren

Kontrollera eller hantera skrivaren med EpsonNet Config (endast Epson AcuLaser CX17NF/CX17W)

När skrivaren är installerad i en TCP/IP-miljö, kan du kontrollera skrivarens status och konfigurera inställningar genom att använda en webbläsare på en nätverksdator. Du kan också använda EpsonNet Config för att kontrollera återstående mängd av förbrukningsvaror och papperet ilagt i denna skrivare.

Anm:
När denna skrivare används som en lokal skrivare, kan du inte använda EpsonNet Config. För detaljer om kontroll av statusen för en lokal skrivare, hänvisar vi till ”Kontrollera skrivarstatus med Status Monitor (endast Windows)” på sidan 377.

Starta EpsonNet Config

Använd följande procedur för att starta EpsonNet Config.

1. Starta webbläsaren.
2. Skriv in IP-adressen för skrivaren i adressfältet.

EpsonNet Config-sidan visas.

Använda Help

För detaljer om poster som kan ställas in på varje EpsonNet Config-sida, hänvisar vi till Help på *Programskivan*.

Kontrollera skrivarstatus med Status Monitor (endast Windows)

Status Monitor är ett verktyg som installeras med skrivardrivrutinen. Det kontrollerar automatiskt skrivarens status när du skickar ett utskriftsjobb. Status Monitor kan också kontrollera statusen för facket och återstående mängd toner i kassetterna.

Starta Status Monitor

Dubbelklicka på ikonen Status Monitor på aktivitetsfältet eller högerklicka på ikonen och välj **Printer Selection**.

Om ikonen Status Monitor inte visas på aktivitetsfältet, öppna Status Monitor från **start**-menyn.

I följande procedur används Microsoft® Windows® XP som exempel.

1. Klicka på **start** — **All Programs (Alla program)** — **EPSON** — din skrivare — **Activate Status Monitor**.

   Printer Selection-fönstret visas.

2. Klicka på namnet på önskad skrivare från listan.

   Printer Status-fönstret visas.

För detaljer om funktioner i Status Monitor, hänvisar vi till Help för Status Monitor.

Se även:
”Status Monitor (endast Windows)” på sidan 37

Kontrollera skrivarstatus via e-post (endast Epson AcuLaser CX17NF/ CX17W)

När du är ansluten i en nätverksmiljö där det går att skicka och ta emot e-post, kan skrivaren skicka en e-postrapport till angivna e-postadresser innehållande följande information:

❏ Feltillstånd som har uppstått i skrivaren

Ställa in e-postmiljön

Aktivera EpsonNet Config. På fliken **Properties**, konfigurera följande inställningar i enlighet med e-postmiljön. När du har konfigurerat inställningarna på varje skärm, klicka alltid på **Apply** och stäng av/slå på skrivaren för att starta om den. För detaljer om varje alternativ, hänvisar vi till Help på *Programskivan*.

Alternativ	**Alternativ som ska konfigureras**	**Beskrivning**
General Setup — StatusMessenger	Recipient's E-mail Address	Ange e-postadresserna till vilka meddelanden om ändringar i skrivarstatus eller fel ska skickas.
	Notification Items	Ange innehållet i meddelandena som ska skickas i e-postmeddelandet.
Port Status	StatusMessenger	Välj **Enabled**.

Alternativ	Alternativ som ska konfigureras	Beskrivning
Protocol Settings — E-mail	SMTP Server Settings ❏ Machine's E-mail Address ❏ SMTP Server Address ❏ SMTP Server Port Number Send Authentication ❏ E-Mail Send Authentication ❏ Login Name ❏ Password ❏ Re-enter Password POP3 Server Settings ❏ POP3 Server Address ❏ POP3 Server Port Number ❏ Login Name ❏ Password ❏ Re-enter Password	Välj lämpliga inställningar för att skicka och ta emot e-post.

Spara på förbrukningsmaterial

Du kan ändra flera inställningar i skrivardrivrutinen för att spara på tonerkassetten och papper.

Material	Inställning	Funktion
Tonerkassett	**Toner Saving Mode** på fliken **Graphics** i skrivardrivrutinen	Markera denna kryssruta för att välja ett utskriftsläge som använder mindre toner. När denna funktion används, blir bildkvaliteten lägre än när den inte används.
Utskriftsmaterial	**Multiple Up** på fliken **Layout** i skrivardrivrutinen	Skrivaren skriver ut två eller fler sidor på en och samma sida av ett ark. De tillgängliga antalen som varje skrivardrivrutin kan skriva ut på ett ark papper är följande: ❏ Microsoft Windows skrivardrivrutin: 2, 4, 8 eller 16 sidor ❏ Mac OS® X skrivardrivrutin: 2, 4, 6, 9 eller 16 sidor Kombinerat med dubbelsidig utskrift, möjliggör **Multiple Up** utskrift på upp till 32 sidor på ett ark papper. (16 stycken på framsidan och 16 på baksidan)

Kontrollera sidantal

Det totala antalet utskrivna sidor kan kontrolleras på manöverpanelen. Tre mätare är tillgängliga: Color Impression (färgutskrifter), Black Impression (monokroma utskrifter), och Total Impression (Color Impression + Black Impression).

Billing Meters räknar antalet sidor som skrivs ut korrekt. Enkelsidig utskrift (inklusive Multiple Up) räknas som en sida, och dubbelsidig utskrift (inklusive Multiple Up) räknas som två. Vid dubbelsidig utskrift, om ett fel uppstår efter att en sida skrivits ut korrekt, räknas det som en sida.

Vid utskrift av färgdata som har konverterats med ICC-profilen i ett program, med inställningen Färg, skrivs data ut i färg även om den ser svartvit ut på bildskärmen. I det fallet ökas Color Impression och Total Impression.

Vid dubbelsidig utskrift kan det hända att en tom sida infogas automatiskt beroende på inställningarna i programmet. I det fall räknas den tomma sidan som en sida. Men vid dubbelsidig utskrift för udda sidnummer, räknas inte den tomma sidan infogad på baksidan av den sista udda sidan.

Se även:
”Billing Meters” på sidan 257

Använd följande procedur för att kontrollera mätare:

1. Tryck på knappen **System**.
2. Välj Billing Meters och tryck sedan på knappen OK.
3. Kontrollera värdena för varje mätare.

Flytta skrivaren

1. Stäng av skrivaren.

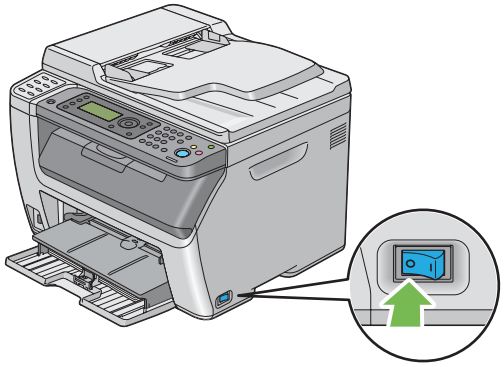

2. För Epson AcuLaser CX17NF/CX17W, koppla ur nätsladden, gränssnittskabeln och alla andra kablar.

   För Epson AcuLaser CX17, koppla ur nätsladden och USB-kabeln, och gå till steg 4.

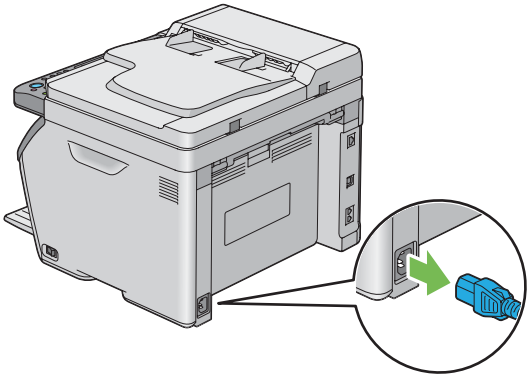

3. Ta bort allt papper i dokumentutmatningsfacket.

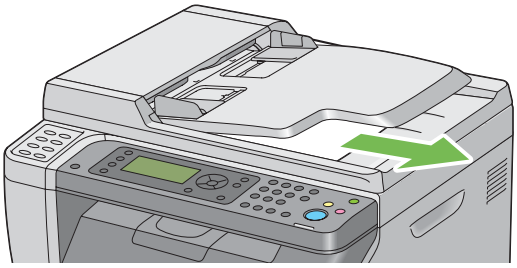

4. Ta bort allt papper i det mellersta utmatningsfacket om det finns något där. Stäng utmatningsfackets förlängningsdel om den är utdragen.

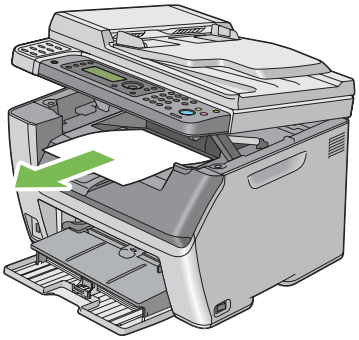

5. Ta bort allt papper i den prioriterade arkinskjutaren (PSI) eller universalarkmataren (MPF). Lägg papperet i förpackningen och håll det borta från fukt och smuts.

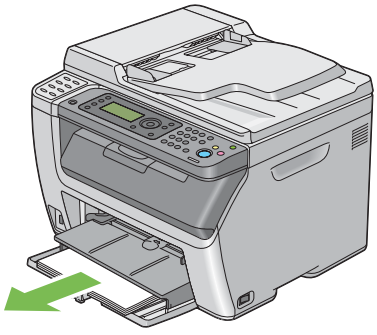

6. Skjut in PSI.

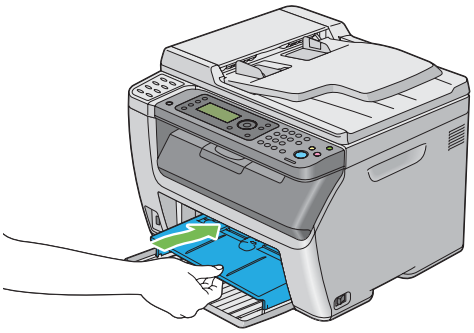

7. För skjutreglaget bakåt tills det tar stopp.

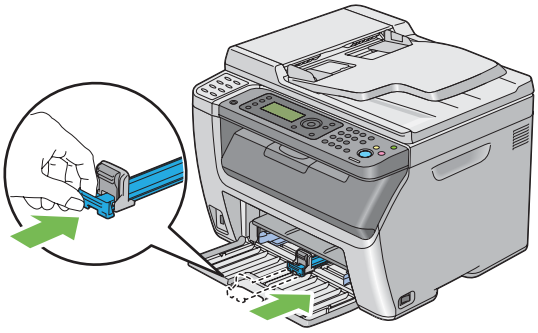

8. Stäng frontluckan.

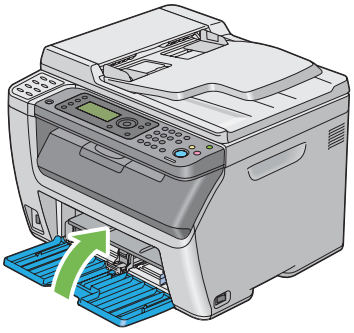

9. Lyft upp skrivaren och flytta den varsamt.

10. Justera färgregistreringen innan du använder skrivaren.

Se även:
”Justera färgregistrering” på sidan 338

Appendix A

Var du kan få hjälp

Kontakta Epson Support

Innan du kontaktar Epson

Om Epson-produkten inte fungerar ordentligt och du inte kan lösa problemet med hjälp av felsökningsinformationen i produktens dokumentation, kontaktar du Epsons supporttjänst för att få hjälp. Om det inte finns någon Epson support för ditt område i listan nedan kan du kontakta återförsäljaren.

Epson support kan hjälpa dig mycket snabbare om du kan ge dem följande information:

- Produktens serienummer
  (Etiketten med serienumret brukar finnas på baksidan av produkten.)
- Produktmodell
- Produktens programversion
  (Klicka på **About (Om)**, **Version Info (Versionsinformation)** eller liknande knapp i produktens programvara.)
- Märke och modell på datorn
- Datorns operativsystem och version
- Namn och versioner på programvara som du brukar använda med produkten

Hjälp för användare i Europa

Kontrollera det **alleuropeiska garantidokumentet** för information om hur du kontaktar Epson support.

Hjälp för användare i Taiwan

Tillgänglig kontaktmöjlighet för information, support och tjänster:

World Wide Web (http://www.epson.com.tw)

Information om produktspecifikationer, drivrutiner för nedladdning, och produktfrågor är tillgänglig.

Epson HelpDesk (Telefon: +0800212873)

Vårt helpdeskteam kan hjälpa dig med följande över telefon:

- ❏ Försäljningsfrågor och produktinformation
- ❏ Frågor eller problem som rör användning av produkten
- ❏ Frågor om reparationsservice och garanti

Servicecenter för reparation:

Telefonnummer	Faxnummer	Adress
02-23416969	02-23417070	No.20, Beiping E. Rd., Zhongzheng Dist., Taipei City 100, Taiwan
02-27491234	02-27495955	1F., No.16, Sec. 5, Nanjing E. Rd., Songshan Dist., Taipei City 105, Taiwan
02-32340688	02-32345299	No.1, Ln. 359, Sec. 2, Zhongshan Rd., Zhonghe City, Taipei County 235, Taiwan
039-605007	039-600969	No.342-1, Guangrong Rd., Luodong Township, Yilan County 265, Taiwan
038-312966	038-312977	No.87, Guolian 2nd Rd., Hualien City, Hualien County 970, Taiwan
02-82273300	02-82278866	5F.-1, No.700, Zhongzheng Rd., Zhonghe City, Taipei County 235, Taiwan
03-2810606	03-2810707	No.413, Huannan Rd., Pingzhen City, Taoyuan County 324, Taiwan
03-5325077	03-5320092	1F., No.9, Ln. 379, Sec. 1, Jingguo Rd., North Dist., Hsinchu City 300, Taiwan
04-23291388	04-23291338	3F., No.510, Yingcai Rd., West Dist., Taichung City 403, Taiwan
04-23805000	04-23806000	No.530, Sec. 4, Henan Rd., Nantun Dist., Taichung City 408, Taiwan
05-2784222	05-2784555	No.463, Zhongxiao Rd., East Dist., Chiayi City 600, Taiwan

Telefonnummer	Faxnummer	Adress
06-2221666	06-2112555	No.141, Gongyuan N. Rd., North Dist., Tainan City 704, Taiwan
07-5520918	07-5540926	1F., No.337, Minghua Rd., Gushan Dist., Kaohsiung City 804, Taiwan
07-3222445	07-3218085	No.51, Shandong St., Sanmin Dist., Kaohsiung City 807, Taiwan
08-7344771	08-7344802	1F., No.113, Shengli Rd., Pingtung City, Pingtung County 900, Taiwan

Hjälp för användare i Singapore

Källor med information, support och tjänster som är tillgängliga från Epson Singapore är:

World Wide Web (http://www.epson.com.sg)

Information om produktspecifikationer, drivrutiner som kan laddas ned, Vanliga frågor, försäljningsfrågor och teknisk support via e-post är tillgänglig.

Epson Helpdesk (Telefon: (65) 6586 3111)

Vårt helpdeskteam kan hjälpa dig med följande över telefon:

- ❏ Försäljningsfrågor och produktinformation
- ❏ Frågor eller problem som rör användning av produkten
- ❏ Frågor om reparationsservice och garanti

Hjälp för användare i Thailand

Tillgänglig kontaktmöjlighet för information, support och tjänster:

World Wide Web (http://www.epson.co.th)

Information om produktspecifikationer, drivrutiner för nedladdning, Vanliga frågor och e-post är tillgänglig.

Epson Hotline (Telefon: (66)2685-9899)

Vårt Hotline-team kan hjälpa dig med följande över telefon:

- ❏ Försäljningsfrågor och produktinformation
- ❏ Frågor eller problem som rör användning av produkten
- ❏ Frågor om reparationsservice och garanti

Hjälp för användare i Vietnam

Tillgänglig kontaktmöjlighet för information, support och tjänster:

Epson Hotline (Telefon):	84-8-823-9239
Servicecenter:	80 Truong Dinh Street, District 1, Hochiminh City Vietnam

Hjälp för användare i Indonesien

Tillgänglig kontaktmöjlighet för information, support och tjänster:

World Wide Web (http://www.epson.co.id)

- ❏ Information om produktspecifikationer, drivrutiner för nedladdning
- ❏ Vanliga frågor, försäljningsfrågor, frågor via e-post

Epson Hotline

- ❏ Försäljningsfrågor och produktinformation
- ❏ Teknisk support

Telefon	(62) 21-572 4350
Fax	(62) 21-572 4357

Epson Servicecenter

Jakarta	Mangga Dua Mall 3rd floor No 3A/B Jl. Arteri Mangga Dua, Jakarta Telefon/fax: (62) 21-62301104
Bandung	Lippo Center 8th floor Jl. Gatot Subroto No.2 Bandung Telefon/fax: (62) 22-7303766
Surabaya	Hitech Mall lt IIB No. 12 Jl. Kusuma Bangsa 116 – 118 Surabaya Telefon: (62) 31-5355035 Fax: (62)31-5477837
Yogyakarta	Hotel Natour Garuda Jl. Malioboro No. 60 Yogyakarta Telefon: (62) 274-565478
Medan	Wisma HSBC 4th floor Jl. Diponegoro No. 11 Medan Telefon/fax: (62) 61-4516173
Makassar	MTC Karebosi Lt. Ill Kav. P7-8 JI. Ahmad Yani No.49 Makassar Telefon: (62)411-350147/411-350148

Hjälp för användare i Hongkong

Kontakta Epson Hong Kong Limited om du vill få teknisk support såväl som övrig service efter försäljning.

Hemsida på Internet

Epson Hong Kong har upprättat en lokal hemsida både på kinesiska och engelska på Internet för att ge användare följande information:

- ❏ Produktinformation
- ❏ Svar på Vanliga frågor
- ❏ Senaste versionerna av Epsons produktdrivrutiner

Användare hittar hemsidan på:

http://www.epson.com.hk

Hotline för teknisk support

Du kan också kontakta vår tekniska personal på följande telefon- och faxnummer:

Telefon: (852) 2827-8911

Fax: (852) 2827-4383

Hjälp för användare i Malaysia

Tillgänglig kontaktmöjlighet för information, support och tjänster:

World Wide Web (http://www.epson.com.my)

- ❏ Information om produktspecifikationer, drivrutiner för nedladdning
- ❏ Vanliga frågor, försäljningsfrågor, frågor via e-post

Epson Trading (M) Sdn. Bhd.

Huvudkontor.

Telefon: 603-56288288

Fax: 603-56288388/399

Epson Helpdesk

❏ Försäljningsfrågor och produktinformation (informationslinje)

Telefon: 603-56288222

❏ Frågor om reparationsservice och garanti, produktanvändning och teknisk support (teknisk linje)

Telefon: 603-56288333

Hjälp för användare i Indien

Tillgänglig kontaktmöjlighet för information, support och tjänster:

World Wide Web (http://www.epson.co.in)

Information om produktspecifikationer, drivrutiner för nedladdning, och produktfrågor är tillgänglig.

Epson India huvudkontor - Bangalore

Telefon: 080-30515000

Fax: 30515005

Epson India regionkontor:

Plats	Telefonnummer	Faxnummer
Mumbai	022-28261515 /16/17	022-28257287
Delhi	011-30615000	011-30615005
Chennai	044-30277500	044-30277575
Kolkata	033-22831589 / 90	033-22831591

Plats	Telefonnummer	Faxnummer
Hyderabad	040-66331738/ 39	040-66328633
Cochin	0484-2357950	0484-2357950
Coimbatore	0422-2380002	NA
Pune	020-30286000 /30286001/30286002	020-30286000
Ahmedabad	079-26407176 / 77	079-26407347

Helpline

För service, produktinfo eller om du vill beställa en kassett - 18004250011 (09:00 - 21:00) - Detta är ett kostnadsfritt nummer.

För service (Användare av CDMA och mobil) - 3900 1600 (09:00 - 18:00) Prefix lokal STD-kod

Hjälp för användare i Filippinerna

Om du vill få teknisk support såväl som hjälp efter försäljningen kan du kontakta Epson Philippines Corporation på telefon- och faxnummer samt e-postadressen nedan:

Extern linje: (63-2) 706 2609

Fax: (63-2) 706 2665

Helpdesk direktlinje: (63-2) 706 2625

E-post: epchelpdesk@epc.epson.com.ph

World Wide Web (http://www.epson.com.ph)

Information om produktspecifikationer, drivrutiner som kan laddas ned, Vanliga frågor och e-postfrågor är tillgänglig.

Kostnadsfritt nr 1800-1069-EPSON(37766)

Vårt Hotline-team kan hjälpa dig med följande över telefon:

❏ Försäljningsfrågor och produktinformation

- ❏ Frågor eller problem som rör användning av produkten
- ❏ Frågor om reparationsservice och garanti

Register

#

#-knapp....31

A

ADF-glas....29, 363
ADF-lucka....28, 29 , 309
Admin.meny....257
Adressbok....257
Adressbok-knapp....31
Adressboksredigerare....39
Ange regionen....221
Ansluta skrivare....42
Anslutningar....21, 22
Anslutningsspecifikation....42
Anslutningstyp....42
Anta återuppringningar....251, 266
Antal faxlinjer....24
Antal kopior....165
Användbara linjer....24
Användningshistorik....256
Autoexponering....173, 289 , 294
Autojustera registrering....279
Automatisk dokumentmatare (ADF)....26, 29
Automatisk återuppringning....231
Automott. fax....251, 264
Automott. TEL/FAX....251, 264
Automott. telefonsvarare/FAX....251, 265
Autoåterställning....273
Avbryta ett jobb....142
Avbryta ett utskriftsjobb
  Från manöverpanel....142
Avbryta utskriftsjobb
  Från dator....142

B

Bakre lucka....28, 29 , 309
Bakstyckets frigöringsspak....28, 29
Beställa förbrukningsmaterial....375
Bestämma värden....339
Bilder
  Ställa in färgläge....216
Bildkomprimering....295
Bond....278, 279

C

C (Rensa)-knapp....31
Collated (Sorterad)....166, 286
CTD-sensor....368

D

Data-LED....31
Debit.mätare....257
Debiteringsmätare
  Totalt utskrivna sidor....380
Direktfax....232
Displayproblem....321
Dokumentglas....27, 29 , 363
Dokumentlock....27, 29
Dokumentmatarfack (ADF)....26, 29
Dokumentstorlek....24, 169 , 288 , 293
Dokumentstorlek sändning....23
Dokumentstöd....29
Dokumenttyp....170, 227 , 288 , 296
Dokumentutmatningsfack (ADF)....26
DRPD-läge....251
DRPD-mönster....252, 268

E

ECM....252, 270
Energispar-knapp/LED....31
Energispartimer....304
Enkla skrivarproblem....321
Epson Net Config
  Hantera skrivare....376
EpsonNet Config....35
  Hjälp för....377
  Starta....376

Ethernet-port....28, 42
Etiketter....278, 279
Express Scan Manager....40
Ext.tel klyka tröskel....252, 271

F

F/W-version....277
Fackinställningar....298
Fax
Begränsa åtkomst till....303
Fax försättsblad....252, 268
Faxaktivitet....252, 257 , 271
Faxhuvud....252, 267
Fax-knapp/LED....31
Faxproblem....341
Faxsändning....253, 272
Faxöverföring....252, 272
Fel- och varningsmeddelanden....360
Felhistorik....257
Fel-LED....31
Filformat....292
Film....363
Fjärrmottagning....252, 267
Fjärrmottagningston....252, 267
Flera upp....176, 290 , 379
Flytta
Skrivare....381
Frontlucka....26, 27 , 309
Främre USB-port....26, 27
Få hjälp....359
Status Monitor larm....360
Färg....165, 286 , 292
Välja för skanning....216
Färgbalans....289
Färgbalans B....175
Färgbalans G....174
Färgbalans R....174
Färgknapp inställning....292
Färgläge-knapp....31
Färgmöjlighet....17
Färgregistreringsdiagram....339
Förbrukningsvaror....375
Fördröjd start....297
Företagsnamn....252, 268
Förminska/förstora....167, 287
Förminskning/Förstoring....18
Förvaring av förbrukningsvaror....376

G

Grundläggande om utskrifter....116
Gruppuppringning....243, 258
Gråbalans....175, 290
Guide vid strömpåslag....277

H

Halvtoner/Utskrivbara färger....17
Hantera
skrivare....376
HDD....17
Hjälp
Epson....385
Huvudkomponenter....26
Högtalarvolym....249

I

Icke-äkta läge....282
Ignorera storlek....252, 270
Initiera NVM....281
Installera en tonerkassett....373
Inställning av nätverksanslutning....56
InternetServices....263
Intervalltimer....251, 266

J

Jobbstatus-knapp/LED....30
Justera BTR....278
Justera fixeringsenhet....278
Justera färgreg....280
Justera färgregistrering....338
Justera höjd....282
Justera papperstyp....277

K

Kapacitet pappersfack....18

Kapacitet utmatningsfack....19
Klockinställningar....274
Klockläge....223
Kodningsmetod....24
Konfigurera trådlösa inställningar (Mac OS X)....105
Konfigurera trådlösa inställningar (Windows)....57
Kontakt för väggjack....28, 42 , 220
Kontakta Epson....385
Kontakta service....359
Kontinuerlig kopiering....19
Kontinuerlig kopieringshastighet....18
Kontinuerlig utskriftshastighet....20
Kontr.panelinst....256
Kopiera-knapp/LED....30
Kopieringskvalitet
  Problem....337
Kopieringsproblem....336
Kopieupplösning....17
Kuvert....278, 279

L

Layout (Layout)....298
LCD....30
LCD-panel....31
Linjemonitor....251, 265
Linjetyp....251, 265
Ljusare/mörkare....171, 227 , 288 , 293 , 297
LPD....262
Låg toner varningsmedd....276
Lägga i kuvert
  MPF....128
  PSI....133
Lägga i utskriftsmaterial
  MPF....122
  PSI....130
Längdstyrskena....26, 27

M

Manuell dubbelsidig utskrift....135
Manöverpanel....26, 27
Marginal mitten....179, 291 , 295
Marginal topp/botten....177, 290 , 294
Marginal vänster/höger....178, 291 , 294
Maskinvikt....19
Mata in värden....340
Maxstorlek e-post....296
Meddelanden
  Status Monitor....360
Meddelanden på LCD-panel....360
Mellersta utmatningsfack....26, 27 , 309
Minne....17
mm/tum....276
Modemhastighet....252, 271
Mottagningsläge....251, 264
Mått....19
Mätare
  Totalt sidantal....380

N

Namn på delar....26
Numeriskt tangentbord....30
Nätverk....258

O

OK-knapp....31
Operativsystem....21, 25
Originalstorlek
  Ställa in för skanning....217

P

Panellås....283, 301
Panelspråk....300
Pappersmatningsvals....28, 29
Pappersstopp....320
Pappersstopp plats....308
Pappersstorlek faxmottagning....23
Pappersstorlek original....17, 21
Pappersstorlek utmatning....17
Pappersutmatning....28, 29
Pappersvikt utmatning....18
PDL....20
Peer-to-peer....101
Peka och skriv ut....98
Port 9100....263
Prefix slå....252, 253 , 269

Prefixnummer slå....252, 270
Prioriterad arkinskjutare (PSI)....26, 27 , 309
Problem
kontakta Epson....385
lösningar....385
Problem med skannerdrivrutin/skrivarverktyg....346
Problem med utskriftskvaliteten....324
Produktegenskaper....13
Programstartare....38
Programvaruinstallation....41
Protokoll....20
Protokollmonitor....257
Påfyllning utskriftsmaterial....121

R

Rapportsida....153
Redigera Från-fält....285
Region....253, 272
Rengör framkallare....280
Rengöringsredskap för skrivhuvud....26, 27
Rensa allt-knapp....31
Rensa pappersstopp....307
Från ADF....309
Från baksidan av skrivare....315
Från framsidan av skrivare....313
Från mellersta utmatningsfacket....317
Returpapper....278, 279
Ringsignalsvolym....251, 265
Ringvolym....249

S

Service....385
Sida med kontrollpanelinställningar....33
Skanna till dator....22
Skanna till e-post....23
Skanna till nätverk....291
Skanna till USB-minne....22
Skanna-knapp/LED....30
Skanning
Begränsa åtkomst till....303
Färgbilder....216
Skanningsupplösning....217
Specificera originalstorlek....217
Ställa in bildfiltyp....216
Ställa in färgläge....216
Svartvita bilder....216
Undertrycka bakgrundsfärg....218
Skanning halvton....21
Skanningshastighet....22
Skanningsproblem....344
Skanningsupplösning....17, 21 , 24
Skicka ett fax....224
Skicka ett fax automatiskt....228
Skicka ett fax manuellt....229
Skjutreglage....26, 27
Skriv ut-knapp/LED....31
Skriva ut....141
Anpassat papper....149
Anpassat papper: Med Mac OS X drivrutin....151
Anpassat papper: Med Windows skrivardrivrutin... 151
Skriva ut från dator....141
Skriva ut från USB
Begränsa åtkomst till....303
Skriva ut med WSD....157
Skrivaranslutning....41
Skrivardrivrutin (Mac OS X)
Installera skrivardrivrutin....105
Skrivardrivrutin (Windows)
Installera skrivardrivrutin....53
Skrivardrivrutinens status före installation....53
Skrivare
Flytta....381
hantera....376
Skrivarprogram....35
Skrivarstatus
StatusMessenger....378
Skräpfaxfilter....252, 267
Skärm med flytande kristaller....30
Skärpa....172, 289 , 294
Snabbval....258
Snabbvalsknapp....30
Snabbvalsknappar....30
SNMP....263
Spakar....28, 29 , 309
Spara på förbrukningsmaterial....379
Specifikation....17
Spräckliga fläckar....329
Startknapp....31

Status....259
Status Monitor larm....360
StatusMessenger....263
Konfigurera....378
Kontrollera skrivarstatus....378
Statusmonitor....37
Stoppknapp....31
Strömanslutning....28, 29
Strömbrytare....26, 27
Strömförbrukning....19
Strömförsörjning....19
Styrskenor för pappersbredd....26, 27 , 125
Ställa in kopieringsalternativ....165
Ställa in skrivar-ID....222
Ställa in tid och datum....223
Svartvit
Välja för skanning....216
Svartvitt/Färg-LED....31
Systeminställningar....256
Systemknapp/LED....30
Säker mottagning....285
Säkerhetsinst....283
Sändningshastighet....24
Sändningsläge....23
Sändningstid....23
Sändningsupplösning....24

T

Ta ur tonerkassetterna....371
TCP/IP....262
TEL/FAX-läge....251
Telefonkatalog....258
Telefonkontakt....28, 42
Telefonnummer....252, 268
Telefonsvarare/FAX-läge....251
TEL-läge....251
Tidsbegränsning fel....274
Tidsbegränsning för jobb....274
TIFF filformat....295
Tillbaka-knapp....31
Timer energispar....272
Tjänstlås....284
Tonerkassett
Spara på....379
Tonerkassetter
När det dags att beställa....375
Toneruppdatering....280
Tool Without An Interesting Name (TWAIN)....184
Trådbundet nätverk
Ethernet....258
Initiera NVM....263
Protokoll....262
Trådlös inställning....259
Tunn kortpapp....278, 279
Tunt glättat papper....278, 279

U

Undvika pappersstopp....307
Universalarkmatare (MPF)....26, 27 , 309
Uppdatera BTR....281
Upplösning....226, 292 , 296
Inställning för skanning....217
Uppringningstyp....251, 266
USB-inställningar
Portstatus....286
USB-lagringsenhet....212
USB-port....28, 29 , 42
Utmatningsfackets förlängningsdel....26, 27 , 139
Utrymmeskrav....20
Utskriftsmaterial....379
Mått....122
Utskriftsproblem....322
Utskriftsupplösning....20

V

Vanligt papper....278, 279
Varnings- och felmeddelanden....360
Varningston....275
Verktyg för skrivarinställning....36

W

Windows Image Acquisition (WIA)....185

V

Vitt dokumentlock....363

Å

Återställ trådlöst.....261
Återställa till fabriksinställningar.....304
Återuppringning fördröjning.....252, 266
Återuppringning/Paus-knapp.....30
Åtkomstlucka för toner.....26, 27

Ö

Överföringstrumma.....28, 29 , 309
Överföringsvals.....28, 29