Català

Guia d'instal·lació

Català

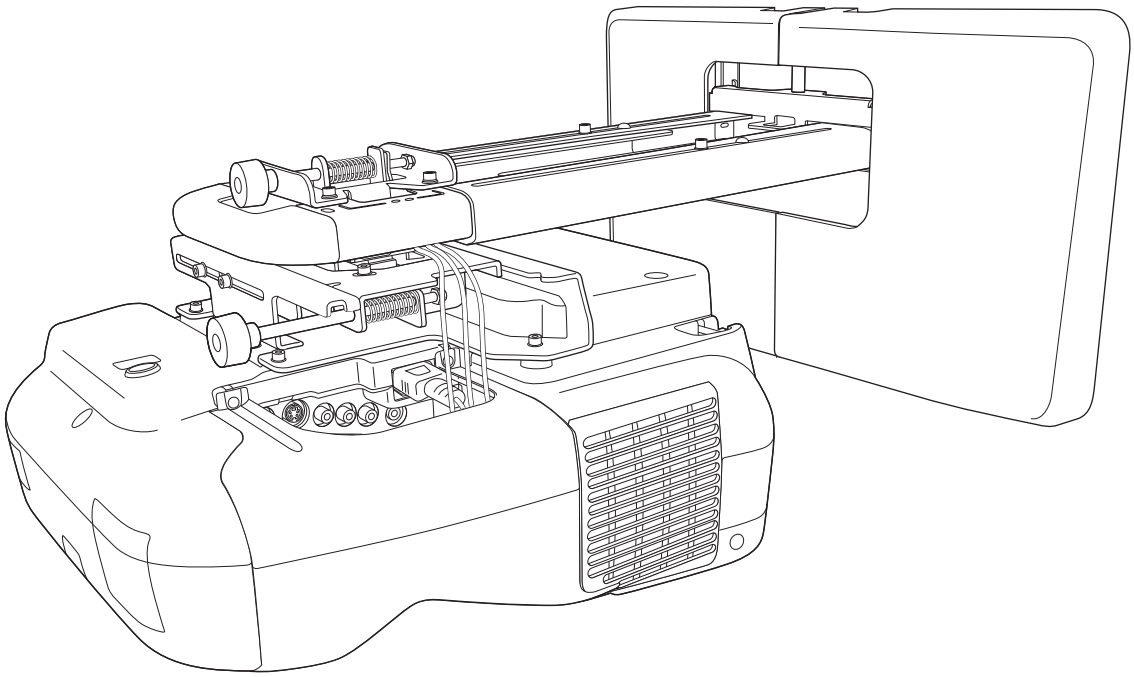

EPSON
EXCEED YOUR VISION

Instruccions de seguretat

Per la vostra seguretat, llegiu totes les instruccions d'aquesta guia abans de fer servir la placa d'instal·lació. Una manipulació incorrecta que no segueixi les instruccions d'aquesta guia pot malmetre la placa d'instal·lació o pot tenir com a resultat danys corporals o danys materials. Manteniu aquesta guia d'instal·lació accessible per a consultes futures.
Llegiu la Guia de l'usuari i les Instruccions de seguretat per al vostre projector i seguiu les instruccions d'aquests documents.

Explicació dels símbols

Les marques d'avís que es mostren a sota es fan servir a aquesta guia d'instal·lació per evitar danys corporals o danys materials. Assegureu-vos que compreneu aquests avisos quan llegiu aquesta guia d'instal·lació.

⚠ Avís	El símbol indica informació que cal tenir en compte, ja que si no se'n fa cas, es poden produir danys corporals o fins i tot la mort a causa d'una manipulació incorrecta.
⚠ Precaució	El símbol indica informació que cal tenir en compte, ja que si no se'n fa cas, es poden produir danys corporals a causa d'una manipulació incorrecta.
	El símbol indica informació relacionada o útil.

	Aquest símbol indica una acció que no s'ha de fer
	Aquest símbol indica una acció que s'ha de fer

Precaucions de seguretat per a la instal·lació

⚠ Avís	
La placa d'instal·lació s'ha dissenyat específicament per muntar el projector a una paret. Si es munta qualsevol element que no sigui un projector, el pes pot provocar danys. Si la placa d'instal·lació cau, pot provocar danys corporals o danys materials.	
El treball d'instal·lació (muntatge a la paret) l'han de dur a terme especialistes que estiguin capacitats i tinguin coneixements tècnics específics. Una instal·lació incompleta o incorrecta pot provocar que la placa d'instal·lació caigui i provoqui danys corporals o danys materials.	
Seguiu les instruccions d'aquesta guia quan instal·leu la placa d'instal·lació. Si no es segueixen les instruccions, la placa d'instal·lació pot caure i provocar danys corporals o un accident.	
Tracteu amb cura el cable d'alimentació. Una manipulació incorrecta pot provocar un incendi o un xoc elèctric. Preneu les precaucions següents durant la manipulació: • No manipuleu l'endoll amb les mans humides. • No feu servir un cable elèctric malmès o que s'hagi modificat. • No tireu del cable amb massa força quan feu passar el cable a través de la placa d'instal·lació.	
No instal·leu la placa d'instal·lació a un lloc al qual pugui estar sotmès a vibracions o xocs. Las vibracions o els xocs poden malmetre el projector o la superfície de muntatge. També poden provocar que la placa d'instal·lació o el projector caigui i provoqui danys corporals o danys materials.	
Instal·leu la placa d'instal·lació perquè pugui suportar bastament el pes del projector i de la placa d'instal·lació i perquè resisteixi les vibracions horitzontals. Feu servir perns i femelles M8. Si es fan servir perns i femelles més petits que la mida M8, la placa d'instal·lació pot caure. Epson no accepta cap responsabilitat per danys materials o corporals provocats per una falta de resistència de la paret o una instal·lació inadequada.	
El treball d'instal·lació l'han de dur a terme com a mínim dos operaris qualificats. Si heu d'afluixar caragols durant la instal·lació, vigileu que la placa d'instal·lació no caigui. Si la placa d'instal·lació o el projector cau, pot provocar danys corporals o danys materials.	

⚠ Avís	
Quan munteu el projector a la paret amb la placa d'instal·lació, la paret haurà de ser prou resistent com per suportar el projector i la placa d'instal·lació. **Aquesta la placa d'instal·lació s'ha d'instal·lar a una paret de formigó. Confirmeu el pes del projector i el de la placa d'instal·lació abans de la instal·lació i manteniu la resistència de la paret. Si la paret no és prou resistent, reforceu-la abans de la instal·lació.**	!
Inspeccioneu la placa d'instal·lació periòdicament per assegurar-vos que no hi ha peces trencades o caragols fluixos. Si hi ha cap peça trencada, deixeu de fer servir la placa d'instal·lació immediatament. Si la placa d'instal·lació o el projector cau, pot provocar danys corporals o danys materials.	⃠
No modifiqueu mai la placa d'instal·lació.	⃠
No us pengeu de la placa d'instal·lació i tampoc pengeu cap objecte pesant de la placa d'instal·lació. Si el projector o la placa d'instal·lació cau, pot provocar danys corporals o danys materials.	⃠
Si feu servir adhesius per evitar que els caragols s'afluixin o materials com ara lubricants o olis a la placa lliscant que fixa la part del projector, la caixa es pot trencar i el projector pot caure, la qual cosa provocaria danys corporals o danys materials. No feu servir adhesius, lubricants o olis per instal·lar o ajustar la placa d'instal·lació.	⃠
Colleu bé tots els caragols després de l'ajust. En cas contrari, el projector o la placa d'instal·lació poden caure i poden provocar danys corporals o danys materials.	!
No afluixeu mai els perns i les femelles després de la instal·lació. Assegureu-vos periòdicament que els caragols no s'hagin afluixat. Si detecteu caragols que s'han afluixat, colleu-los bé. En cas contrari, el projector o la placa d'instal·lació poden caure i poden provocar danys corporals o danys materials.	⃠

⚠ Precaució	
No instal·leu la placa d'instal·lació a una ubicació a la qual es pugui superar la temperatura de funcionament del projector. **Un entorn d'aquest tipus pot malmetre el projector.**	⃠
Instal·leu la placa d'instal·lació en un lloc que no tingui massa humitat o pols per evitar que l'objectiu o els components òptics s'embrutin.	!
No feu servir una força excessiva quan ajusteu la placa d'instal·lació. La placa d'instal·lació es pot trencar i pot provocar danys corporals.	⃠

Lloc d'instal·lació de la placa d'instal·lació

- Dueu a terme primer la instal·lació del cablatge de l'alimentació elèctrica per a la ubicació d'instal·lació de la placa d'instal·lació.
- Instal·leu el projector allunyat d'altres dispositius elèctrics, com ara llums fluorescents o condicionadors d'aire. Alguns tipus de llums fluorescents poden interferir amb el comandament a distància del projector.
- Es recomana que la longitud del cable de connexió sigui inferior a 20 metres per reduir el soroll extern.
- Recomanem l'ús de pantalles autoadhesives o de pantalles de tauler.

Quant a aquesta Guia d'instal·lació

Aquesta guia descriu com muntar el projector de curta distància EB-485Wi/485W/480i/480/475Wi/475W/470 a una paret fent servir la placa d'instal·lació exclusiva.

1	**Contingut del paquet**	☛ p. 5

⇩

2	**Especificacions**	☛ p. 6

⇩

3	**Connexió de dispositius**	☛ p. 8

⇩

4	**Taula de distància de projecció**	☛ p. 9

⇩

5 Procediment d'instal·lació ☛ p. 19

(1) Desmunteu les peces
(2) Munteu les peces
(3) Instal·leu la placa per a la paret a la paret
(4) Determineu la distància de projecció i desplegueu la peça lliscant
(5) Feu passar els cables a través de la placa d'instal·lació
(6) Acobleu la placa d'instal·lació a la placa per a la paret
(7) Ajusteu el lliscament vertical per a alinear-lo amb la posició estàndard
(8) Fixeu el projector a la placa d'instal·lació
(9) Connecteu el cable d'alimentació i els altres cables al projector

⇩

6 Ajust de la pantalla de projecció ☛ p. 30

(1) Engegueu el projector
(2) Canvieu la relació d'aspecte
(3) Visualitzeu el patró de prova
(4) Ajusteu l'enfocament
(5) Feu servir el dial d'ajust esquerre per ajustar el balanceig horitzontal
(6) Feu servir el dial d'ajust dret per ajustar el gir horitzontal
(7) Feu servir el dial d'ajust superior per ajustar la inclinació vertical
(8) Ajusteu el lliscament horitzontal
(9) Ajusteu el lliscament endavant/endarrere
(10) Ajusteu el lliscament vertical
(11) Desactiveu la visualització del patró de prova

⇩

7 Acoblament de les tapes ☛ p. 36

(1) Acobleu la tapa de la placa per a la paret i la tapa de terminació
(2) Acobleu la tapa dels cables al projector

1. Contingut del paquet

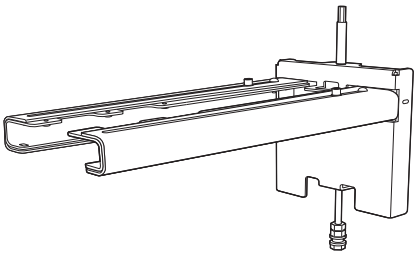

Placa d'instal·lació

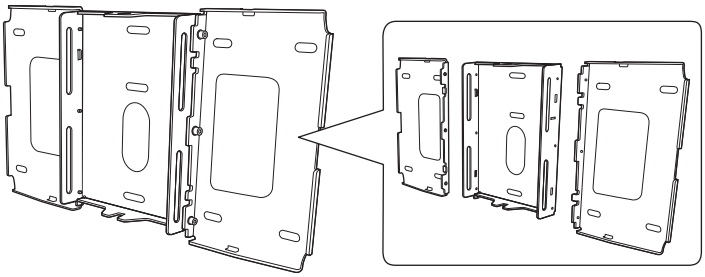

Placa per a la paret
* Per a l'enviament, la placa central es fixa a la placa d'instal·lació.

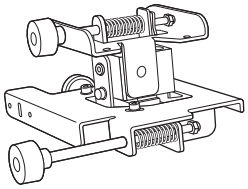

Unitat d'ajust de 3 eixos

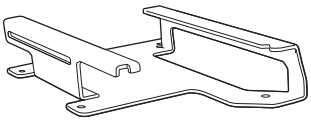

Placa de lliscament

* Per a l'enviament, la placa lliscant es fixa a la unitat d'ajust de 3 eixos.

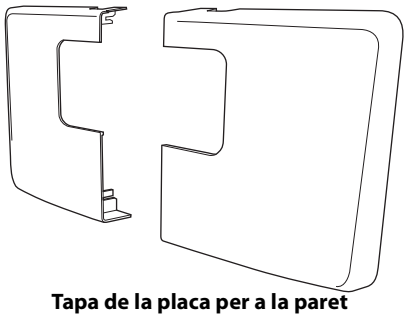

Tapa de la placa per a la paret

Tapa de terminació

Clau hexagonal (per a M4)

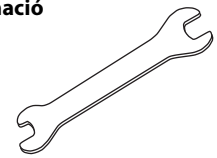

Clau anglesa oberta
13 mm (per a M8 y M6) x 6 mm (per a eix hexagonal)

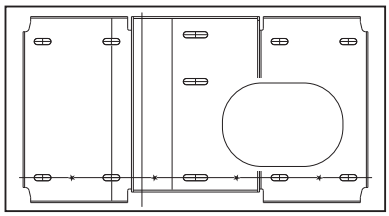

Full de plantilla
(per instal·lar la placa per a la paret)

Forma	Nom	Quantitat	Aplicació
	Pern amb cap buit hexagonal M4 x 12 mm amb volandera/volandera Grower	6	Per al muntatge de la placa per a la paret
		4	Per a la instal·lació de la unitat d'ajust de 3 eixos/placa d'instal·lació
		4	Per a la instal·lació de la placa lliscant/projector
		2	Per a la instal·lació de la placa lliscant/unitat d'ajust de 3 eixos (fixat per al seu enviament)
	Pern de topall hexagonal M6 x 20 mm amb volandera/volandera Grower	1	Per a la instal·lació de la placa d'instal·lació/placa per a la paret (fixat per al seu enviament)
	Cargol d'estrella M6 x 20 mm amb volandera plàstic	3	

- Feu servir els perns o els cargols que es proporcionen amb la placa d'instal·lació per instal·lar-lo, tal com s'indica a aquesta guia. No substituïu aquests perns amb cap altre tipus de perns.
- Heu de fer servir ancoratges M8 x 50 mm (com a mínim 3), que podeu comprar a qualsevol botiga, per acoblar la placa per a la paret a la paret.
- Reuniu les eines i les peces que necessiteu abans d'iniciar la instal·lació.

2. Especificacions

Element	Especificació	Observacions	Pàgina de referència
Pes de la placa d'instal·lació (incloent-hi la unitat d'ajust de 3 eixos, la placa lliscant, la placa per a la paret, la coberta de la placa per a la paret y la tapa de terminació)	Aprox. 7,8 kg	Placa d'instal·lació (2,8 kg), unitat d'ajust de 3 eixos (1,2 kg), placa lliscant (0,8 kg), placa per a la paret (2,6 kg), coberta de la placa per a la paret y la tapa de terminació (0,4 kg)	
Capacitat de càrrega màxima	7 kg		
Interval d'ajust de lliscament endavant/endarrere	de 0 a 310 mm	Interval d'ajust de lliscament del braç: de 0 a 248 mm Ajustament des de la posició d'instal·lació de la unitat d'ajust de 3 eixos: 62 mm	Consulteu la il·lustració de sota
Interval d'ajust de lliscament vertical	± 38 mm		Consulteu la il·lustració de sota
Interval d'ajust de balanceig horitzontal	± 3°	Es poden realitzar ajustos precisos amb el dial d'ajust	☛ p. 32
Interval d'ajust de gir horitzontal	± 3°	Es poden realitzar ajustos precisos amb el dial d'ajust	☛ p. 33
Interval d'ajust d'inclinació vertical	± 3°	Es poden realitzar ajustos precisos amb el dial d'ajust	☛ p. 33
Interval d'ajust de lliscament horitzontal	± 45 mm		Consulteu la il·lustració de sota

Placa per a la paret

El producte s'envia en tres peces. Feu servir els perns M4 x 12 mm (x6) que es proporcionen per cargolar les peces abans de fer-lo servir.

[Unitat: mm]

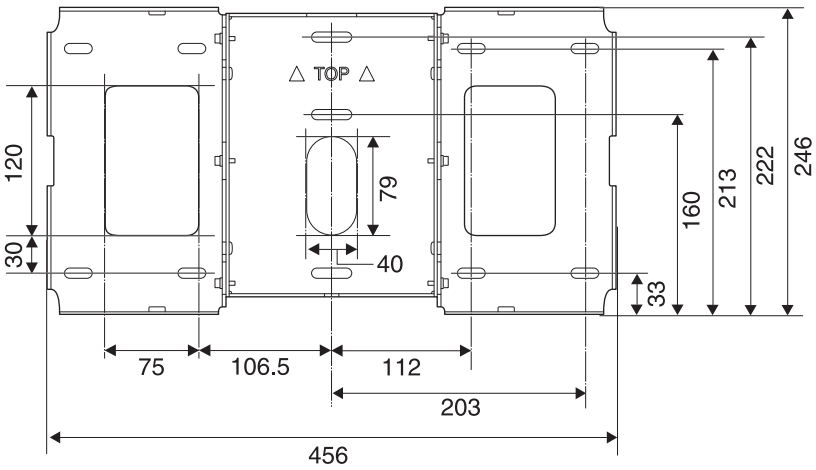

Interval d'ajust de lliscament vertical

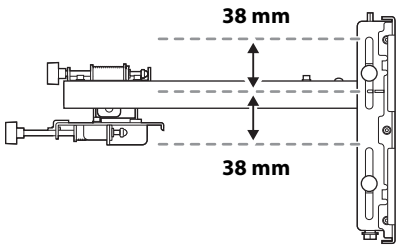

Interval d'ajust de lliscament horitzontal

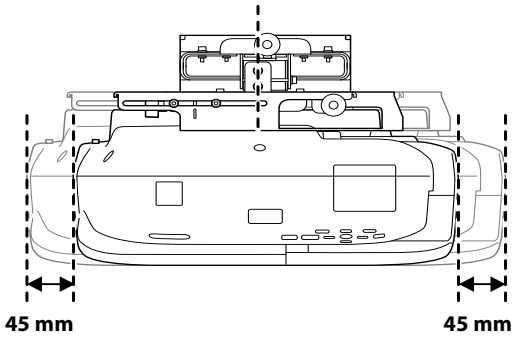

Interval d'ajust de lliscament endavant/endarrere

Interval d'ajust de lliscament del braç

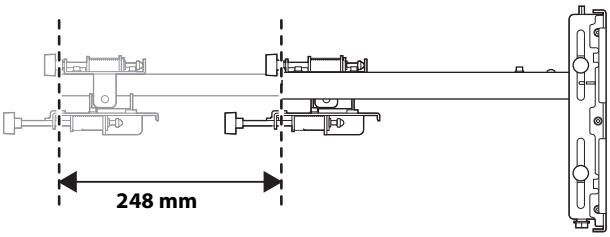

Ajustament des de la posició d'instal·lació de la unitat d'ajust de 3 eixos

Canviant la posició d'instal·lació de la unitat d'ajust de 3 eixos, de la part frontal a la posterior, podeu ajustar la posició d'instal·lació del projector.

Quan la pantalla sigui més petita de 70 polzades, instal·leu-la en la posició que es marca amb l'indicador ⬡.

Quan la pantalla sigui de 70 polzades o més, instal·leu-la en la posició que es marca amb l'indicador ⬡ ⬡.

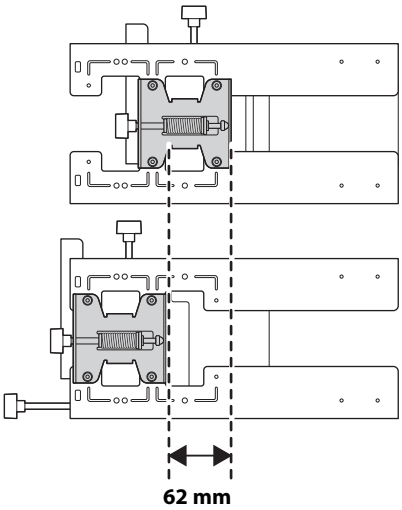

3. Connexió de dispositius

Prepareu tots els cables necessaris, com el cable d'alimentació, el de l'ordinador y un cable USB, a la ubicació on s'instal·larà la placa d'instal·lació.
Prepareu tots els cables necessaris per als dispositius, com ara un micròfon o una càmera per a documents, que connectareu al projector. Per a més informació, consulteu la Guia de l'usuari que s'inclou al Document CD-ROM.

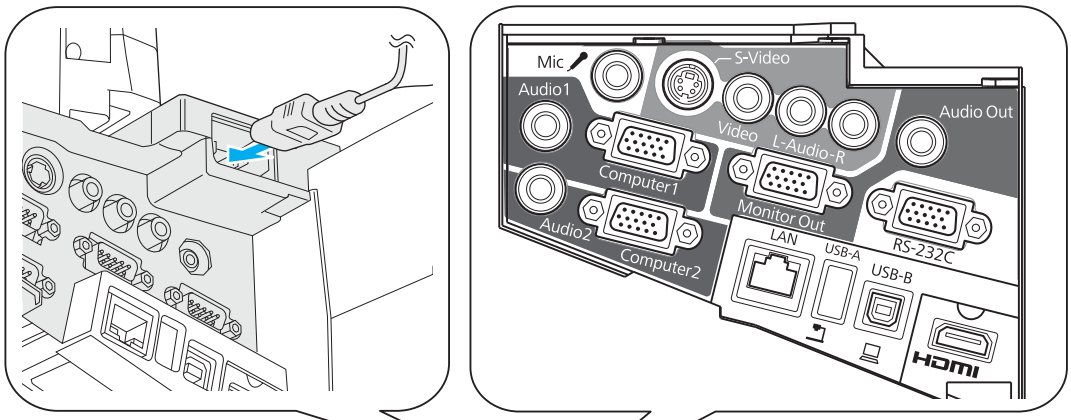

Exemple de connexió

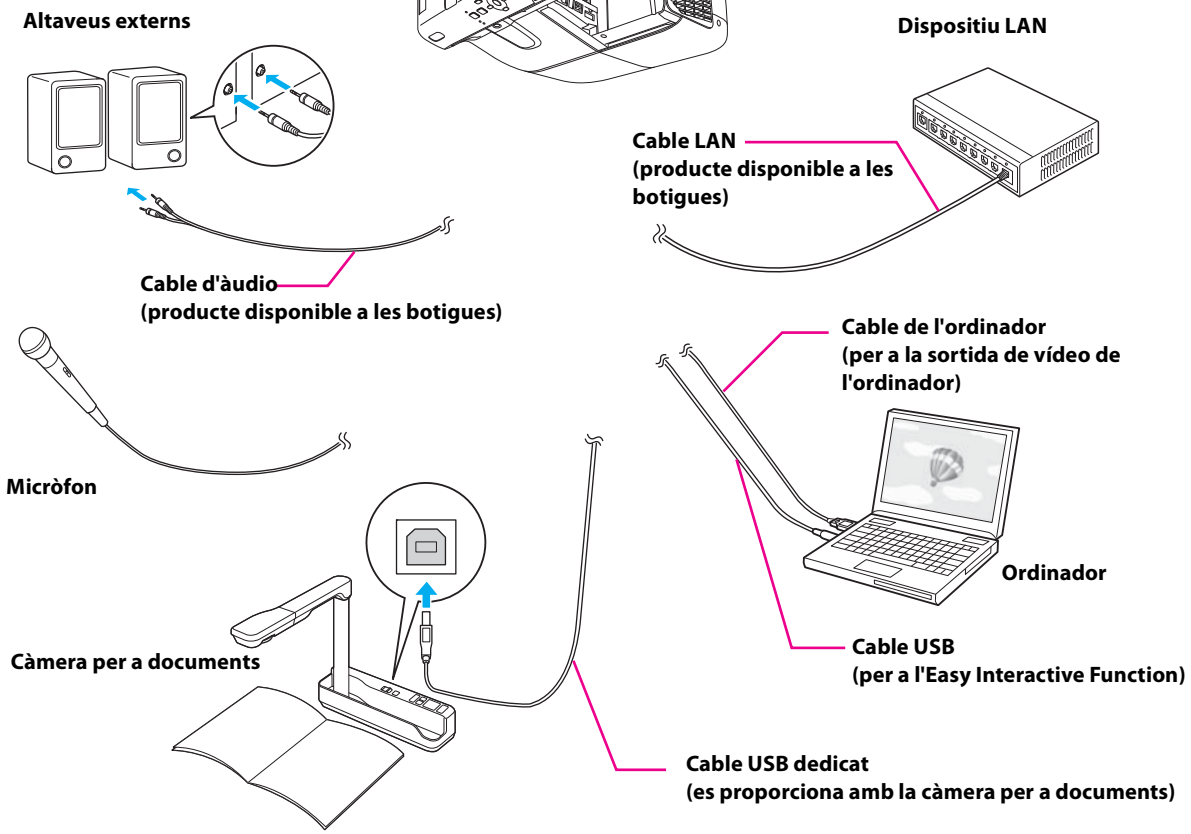

Quan es fa servir l'Easy Interactive Function (només a EB-485Wi/480i/475Wi)

Quan es dibuixa connectat a un ordinador, és necessari un cable USB.
No obstant això, quan es dibuixa amb la funció integrada del projector, no cal un cable USB.

4. Taula de distància de projecció

Consulteu la taula de sota i instal·leu la placa d'instal·lació i el projector per projectar imatges amb una mida adequada per a la superfície de projecció. Els valors només són estimacions aproximades.
L'interval recomanat per a la distància de projecció (a) és de 62 a 311 mm.
Els números a la mida lliscant (b) són els mateixos que els de la distància de projecció (a) quan la pantalla (S) és de 70 polzades o més. Com que la posició d'instal·lació del projector canvia quan S és inferior a 70 polzades, els números d'a i b varien.

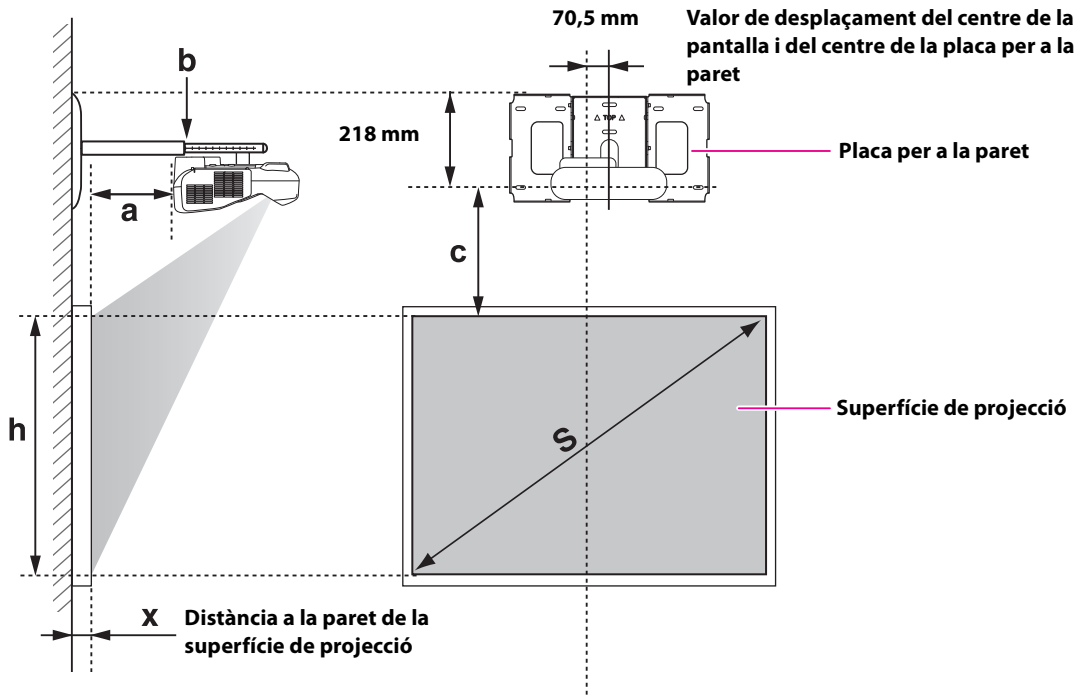

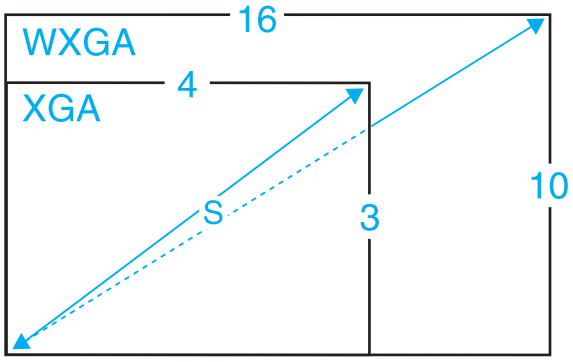

Quan la pantalla és de menys de 70 polzades

Munteu la unitat d'ajust de 3 eixos en la posició que es marca amb ○.
La taula següent proporciona les figures per al muntatge de la unitat d'ajust de 3 eixos en la posició marcada amb ○. Els números de la mida lliscant (b) varien dels de la distància de projecció (a).

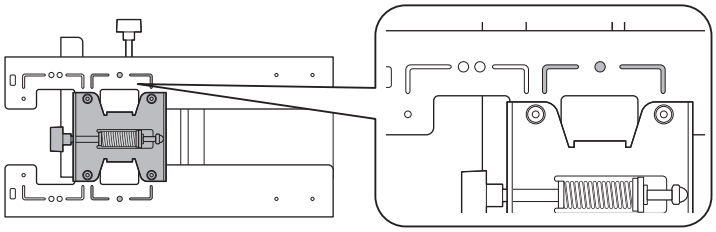

La distància (c) des de la pantalla de projecció a la placa per a la paret és el número que es dona quan s'ajusta el lliscament vertical a la posició estàndard.
Feu coincidir l'osca de la placa d'instal·lació amb la marca de la placa per a la paret.

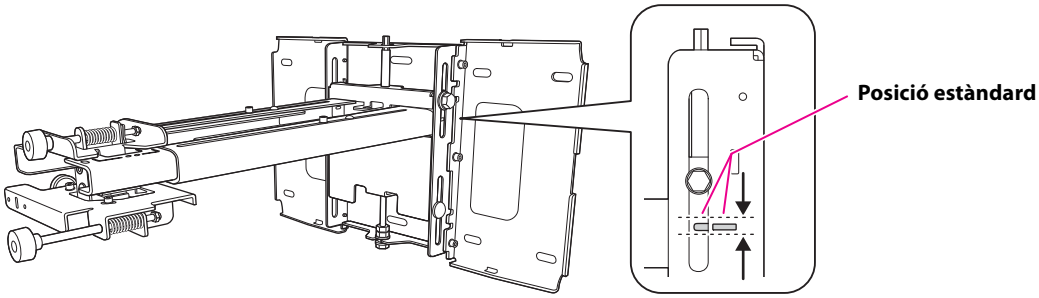

EB-485Wi/485W/475Wi/475W (relació d'aspecte 4:3)

[Unitat: cm]

S Mida de la pantalla		a Distància de projecció Mínim (Ample) a màxim (Tele)	b Números a la mida lliscant	c Distància entre la superfície de projecció i la placa per a la paret	h Alçada de la superfície de projecció	Pissarra blanca interactiva
53"	107,7 x 80,8	6,2 - 19,3	12,4 - 25,5	19,4	80,8	
57"	115,8 x 86,9	9,1 - 23,1	15,3 - 29,3	20,7	86,9	PolyVision TS410
60"	122,0 x 91,4	11,2 - 25,9	17,4 - 32,1	21,6	91,4	HitachiCambridge board60 RM Classboard 60 INTERWRITE® BOARD 1060 INTERWRITE Dual board 1260
63"	128,0 x 96,0	13,3 - 28,8	19,5 - 35,0	22,6	96,0	Hitachi Starboard FX DUO 63
64"	130,0 x 97,5	14,0 - 29,7	20,2 - 35,9	22,9	97,5	SmartBoard660 ActivBoard 164
66"	134,2 x 100,6	15,4 - 30,7	21,6 - 36,9	23,5	100,6	TeamBoard RT TMWM5422CL/EM
69"	140,3 x 105,2	17,5 - 30,7	23,7 - 36,9	24,5	105,2	

La pantalla més petita és de 53".

EB-480i/480/470 (relació d'aspecte 4:3)

[Unitat: cm]

S Mida de la pantalla		a Distància de projecció Mínim (Ample) a màxim (Tele)	b Números a la mida lliscant	c Distància entre la superfície de projecció i la placa per a la paret	h Alçada de la superfície de projecció	Pissarra blanca interactiva
56"	113,9 x 85,3	6,3 - 19,3	12,5 - 25,5	17,2	85,3	
57"	115,8 x 86,9	6,9 - 20,2	13,1 - 26,4	17,4	86,9	PolyVision TS410
60"	122,0 x 91,4	8,9 - 22,9	15,1 - 29,1	18,2	91,4	HitachiCambridge board60 RM Classboard 60 INTERWRITE® BOARD 1060 INTERWRITE Dual board 1260
63"	128,0 x 96,0	10,9 - 25,6	17,1 - 31,8	19,0	96,0	Hitachi Starboard FX DUO 63
64"	130,0 x 97,5	11,6 - 26,5	17,8 - 32,7	19,2	97,5	SmartBoard660 ActivBoard 164
66"	134,2 x 100,6	12,9 - 28,3	19,1 - 34,5	19,8	100,6	TeamBoard RT TMWM5422CL/EM
69"	140,3 x 105,2	14,9 - 30,7	21,1 - 36,9	20,5	105,2	

La pantalla més petita és de 56".

EB-485Wi/485W/475Wi/475W (relació d'aspecte 16:10)

[Unitat: cm]

S Mida de la pantalla		a Distància de projecció Mínim (Ample) a màxim (Tele)	b Números a la mida lliscant	c Distància entre la superfície de projecció i la placa per a la paret	h Alçada de la superfície de projecció	Pissarra blanca interactiva
60"	129,3 x 80,8	6,2 - 19,3	12,4 - 25,5	19,4	80,8	
69"	148,6 x 92,9	11,8 - 26,8	18,0 - 33,0	21,9	92,9	

La pantalla més petita és de 60".

EB-480i/480/470 (relació d'aspecte 16:10)

[Unitat: cm]

S Mida de la pantalla		a Distància de projecció Mínim (Ample) a màxim (Tele)	b Números a la mida lliscant	c Distància entre la superfície de projecció i la placa per a la paret	h Alçada de la superfície de projecció	Pissarra blanca interactiva
53"	114,1 x 71,3	6,4 - 19,5	12,6 - 25,7	24,3	71,3	
60"	129,3 x 80,8	11,3 - 26,1	17,5 - 32,3	27,2	80,8	
69"	148,6 x 92,9	17,7 - 30,7	23,9 - 36,9	30,9	92,9	

La pantalla més petita és de 53".

EB-485Wi/485W/475Wi/475W (relació d'aspecte 16:9)

[Unitat: cm]

S Mida de la pantalla		a Distància de projecció Mínim (Ample) a màxim (Tele)	b Números a la mida lliscant	c Distància entre la superfície de projecció i la placa per a la paret	h Alçada de la superfície de projecció	Pissarra blanca interactiva
59"	130,7 x 73,5	6,6 - 19,8	12,8 - 26,0	23,7	73,5	
60"	132,8 x 74,7	7,3 - 20,7	13,5 - 26,9	24,0	74,7	
69"	152,9 x 85,9	13,0 - 28,4	19,2 - 34,6	27,2	85,9	

La pantalla més petita és de 59".

EB-480i/480/470 (relació d'aspecte 16:9)

[Unitat: cm]

S Mida de la pantalla		a Distància de projecció Mínim (Ample) a màxim (Tele)	b Números a la mida lliscant	c Distància entre la superfície de projecció i la placa per a la paret	h Alçada de la superfície de projecció	Pissarra blanca interactiva
52"	115,2 x 64,8	6,7 - 19,9	12,9 - 26,1	28,1	64,8	
60"	132,8 x 74,7	12,5 - 27,7	18,7 - 33,9	32,1	74,7	
69"	152,9 x 85,9	19,0 - 30,7	25,2 - 36,9	36,5	85,9	

La pantalla més petita és de 52".

El valor pot variar segons on hàgiu posat la impressora.
Quan es projecta en Tele, la qualitat de les imatges projectades es pot reduir.
Quan es fa servir EB-485Wi/485W/475Wi/475W per a projectar imatges amb relació d'aspecte 4:3, la mida de les imatges es transforma automàticament i es pot reduir la qualitat de la imatge projectada.

Quan la pantalla és de 70 polzades o més

Munteu la unitat d'ajust de 3 eixos en la posició que es marca amb ○ ○.
La taula següent proporciona les figures per al muntatge de la unitat d'ajust de 3 eixos en la posició marcada amb ○ ○ . Els números de la mida lliscant (b) són els mateixos que els de la distància de projecció (a).

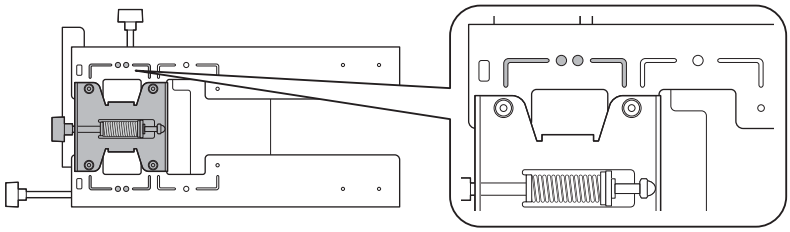

La distància (c) des de la pantalla de projecció a la placa per a la paret és el número que es dona quan s'ajusta el lliscament vertical a la posició estàndard.
Feu coincidir l'osca de la placa d'instal·lació amb la marca de la placa per a la paret.

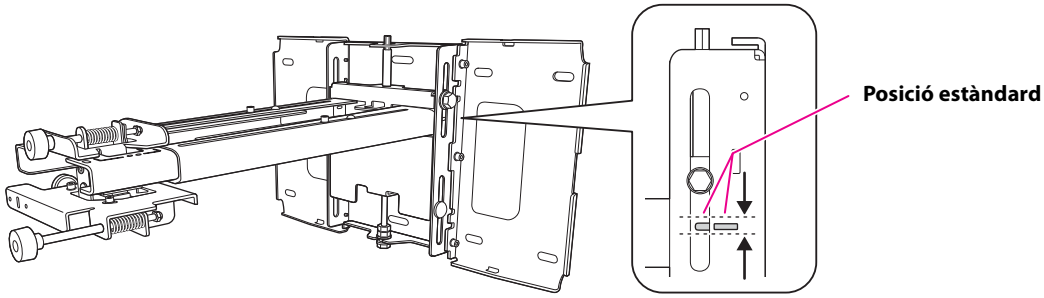

EB-485Wi/485W/475Wi/475W (relació d'aspecte 4:3)

[Unitat: cm]

S Mida de la pantalla		a Distància de projecció Mínim (Ample) a màxim (Tele)	b Números a la mida lliscant	c Distància entre la superfície de projecció i la placa per a la paret	h Alçada de la superfície de projecció	Pissarra blanca interactiva
70"	142,2 x 106,7	18,2 - 31,1		24,8	106,7	
77"	156,4 x 117,3	23,1 - 31,1		27,0	117,3	HitachiCambridge board77 Hitachi Starboard FX DUO 77 SmartBoard680 SmartBoardX880 INTERWRITE® BOARD 1077 TeamBoard RT TMWM6250CL/EM
77,5"	157,4 x 118,1	23,5 - 31,1		27,2	118,1	RM Classboard 77.5
78"	158,5 x 118,9	23,8 - 31,1		27,4	118,9	PolyVision eno2610 PolyVision TS610 ActivBoard 178
79"	160,6 x 120,4	24,5 - 31,1		27,7	120,4	INTERWRITE Dual board 1279
80"	162,5 x 121,9	25,2 - 31,1		28,0	121,9	
88"	178,9 x 134,1	30,8 - 31,1		30,5	134,1	

La pantalla més gran és de 88".

EB-480i/480/470 (relació d'aspecte 4:3)

[Unitat: cm]

S Mida de la pantalla		a Distància de projecció Mínim (Ample) a màxim (Tele)	b Números a la mida lliscant	c Distància entre la superfície de projecció i la placa per a la paret	h Alçada de la superfície de projecció	Pissarra blanca interactiva
70"	142,2 x 106,7	15,6 - 31,1		20,8	106,7	
77"	156,4 x 117,3	20,2 - 31,1		22,6	117,3	HitachiCambridge board77 Hitachi Starboard FX DUO 77 SmartBoard680 SmartBoardX880 INTERWRITE® BOARD 1077 TeamBoard RT TMWM6250CL/EM
77,5"	157,4 x 118,1	20,6 - 31,1		22,8	118,1	RM Classboard 77.5
78"	158,5 x 118,9	20,9 - 31,1		22,9	118,9	PolyVision eno2610 PolyVision TS610 ActivBoard 178
79"	160,6 x 120,4	21,6 - 31,1		23,1	120,4	INTERWRITE Dual board 1279
80"	162,5 x 121,9	22,2 - 31,1		23,4	121,9	
89"	180,9 x 135,6	28,2 - 31,1		25,8	135,6	INTERWRITE Dual board 1289
90"	182,9 x 137,2	28,9 - 31,1		26,0	137,2	
93"	189,1 x 141,7	30,9 - 31,1		26,8	141,7	

La pantalla més gran és de 93".

EB-485Wi/485W/475Wi/475W (relació d'aspecte 16:10)

[Unitat: cm]

S Mida de la pantalla		a Distància de projecció Mínim (Ample) a màxim (Tele)	b Números a la mida lliscant	c Distància entre la superfície de projecció i la placa per a la paret	h Alçada de la superfície de projecció	Pissarra blanca interactiva
70"	150,7 x 94,2	12,4 - 27,6		22,2	94,2	
75"	161,5 x 101,0	15,5 - 31,1		23,6	101,0	PolyVision eno2650
77,8"	167,5 x 104,7	17,3 - 31,1		24,4	104,7	PolyVision TS600/TS620/TSL620
80"	172,3 x 107,7	18,7 - 31,1		25,0	107,7	
85"	183,1 x 114,4	21,8 - 31,1		26,4	114,4	TeamBoard RT TMWM7450EM

S Mida de la pantalla		a Distància de projecció Mínim (Ample) a màxim (Tele)	b Números a la mida lliscant	c Distància entre la superfície de projecció i la placa per a la paret	h Alçada de la superfície de projecció	Pissarra blanca interactiva
87"	187,3 x 117,1	23,0 - 31,1		27,0	117,1	SmartBoard685 SmartBoardX885 ActivBoard 387 ActivBoard 587 pro
88"	189,5 x 118,5	23,6 - 31,1		27,3	118,5	Hitachi Starboard FX DUO-88W
90"	193,9 x 121,2	24,9 - 31,1		27,8	121,2	
100"	215,4 x 134,6	31,1 *		30,6	134,6	

La pantalla més gran és de 100".
* Xifra per a Ample (zoom màxim).

EB-480i/480/470 (relació d'aspecte 16:10)

[Unitat: cm]

S Mida de la pantalla		a Distància de projecció Mínim (Ample) a màxim (Tele)	b Números a la mida lliscant	c Distància entre la superfície de projecció i la placa per a la paret	h Alçada de la superfície de projecció	Pissarra blanca interactiva
70"	150,7 x 94,2	18,4 - 31,1		31,3	94,2	
75"	161,5 x 101,0	21,9 - 31,1		33,4	101,0	PolyVision eno2650
77,8"	167,5 x 104,7	23,9 - 31,1		34,5	104,7	PolyVision TS600/TS620/ TSL620
80"	172,3 x 107,7	25,4 - 31,1		35,4	107,7	
85"	183,1 x 114,4	28,9 - 31,1		37,5	114,4	TeamBoard RT TMWM7450EM
87"	187,3 x 117,1	30,4 - 31,1		38,3	117,1	SmartBoard685 SmartBoardX885 ActivBoard 387 ActivBoard 587 pro
88"	189,5 x 118,5	31,1 *		38,7	118,5	Hitachi Starboard FX DUO-88W

La pantalla més gran és de 88".
* Xifra per a Ample (zoom màxim).

EB-485Wi/485W/475Wi/475W (relació d'aspecte 16:9)

[Unitat: cm]

S Mida de la pantalla		a Distància de projecció Mínim (Ample) a màxim (Tele)	b Números a la mida lliscant	c Distància entre la superfície de projecció i la placa per a la paret	h Alçada de la superfície de projecció	Pissarra blanca interactiva
70"	155,0 x 87,2	13,7 - 29,3		27,6	87,2	
71"	157,1 x 88,4	14,3 - 30,1		28,0	88,4	INTERWRITE® BOARD 1071
77"	170,6 x 95,9	18,1 - 31,1		30,1	95,9	INTERWRITE Dual board 1277
80"	177,0 x 99,6	20,0 - 31,1		31,2	99,6	RM Classboard 85
82"	181,5 x 102,1	21,3 - 31,1		31,9	102,1	Hitachi Starboard FX-82Wide
85"	188,1 x 105,8	23,2 - 31,1		33,0	105,8	INTERWRITE® BOARD 1085 INTERWRITE Dual board 1285
90"	199,3 x 112,1	26,4 - 31,1		34,8	112,1	
94"	208,2 x 117,1	29,0 - 31,1		36,2	117,1	SmartBoard690
95"	210,4 x 118,3	29,6 - 31,1		36,5	118,3	INTERWRITE® BOARD 1095 INTERWRITE Dual board 1295 ActivBoard 395 ActivBoard 595 pro
97"	214,8 x 120,8	30,9 - 31,1		37,3	120,8	

La pantalla més gran és de 97".

EB-480T/480/470 (relació d'aspecte 16:9)

[Unitat: cm]

S Mida de la pantalla		a Distància de projecció Mínim (Ample) a màxim (Tele)	b Números a la mida lliscant	c Distància entre la superfície de projecció i la placa per a la paret	h Alçada de la superfície de projecció	Pissarra blanca interactiva
70"	155,0 x 87,2	19,7 - 31,1		37,0	87,2	
71"	157,1 x 88,4	20,5 - 31,1		37,5	88,4	INTERWRITE® BOARD 1071
77"	170,6 x 95,9	24,8 - 31,1		40,4	95,9	INTERWRITE Dual board 1277
80"	177,0 x 99,6	27,0 - 31,1		41,9	99,6	RM Classboard 85
82"	181,5 x 102,1	28,4 - 31,1		42,9	102,1	Hitachi Starboard FX-82Wide
85"	188,1 x 105,8	30,6 - 31,1		44,3	105,8	INTERWRITE® BOARD 1085 INTERWRITE Dual board 1285

La pantalla més gran és de 85".

El valor pot variar segons on hàgiu posat la impressora.
Quan es projecta en Tele, la qualitat de les imatges projectades es pot reduir.
Quan es fa servir EB-485Wi/485W/475Wi/475W per a projectar imatges amb relació d'aspecte 4:3, la mida de les imatges es transforma automàticament i es pot reduir la qualitat de la imatge projectada.

5. Procediment d'instal·lació

Seguiu els passos següents per instal·lar la placa d'instal·lació. Si no seguiu aquests passos, la placa d'instal·lació pot caure i pot provocar danys corporals o danys materials.

⚠ Avís

- **Quan munteu el projector a la paret amb la placa d'instal·lació, la paret haurà de ser prou resistent com per suportar el projector i la placa d'instal·lació.**
  Aquesta la placa d'instal·lació s'ha d'instal·lar a una paret de formigó. Confirmeu el pes del projector i el de la placa d'instal·lació abans de la instal·lació i manteniu la resistència de la paret. Si la paret no és prou resistent, reforceu-la abans de la instal·lació.
- **El pes combinat del projector i de la placa d'instal·lació és de 14,5 kg.**
- **No pengeu la resta del cable sobre la placa d'instal·lació.**
- **Instal·leu la placa d'instal·lació perquè pugui suportar bastament el pes del projector i de la placa d'instal·lació i perquè resisteixi les vibracions horitzontals. Feu servir perns i femelles M8. Si es fan servir perns i femelles més petits que la mida M8, la placa d'instal·lació pot caure.**
- **Epson no accepta cap responsabilitat per danys materials o corporals provocats per una falta de resistència de la paret o una instal·lació inadequada.**

1 Desmunteu les peces

(1) Extraieu la placa per a la paret de la placa d'instal·lació.

- Extraieu el pern de topall hexagonal M6 x 20 mm (1).
- Extraieu els cargols d'estrella M6 x 20 mm (x3) amb el tornavís d'estrella Núm. 3 (2).

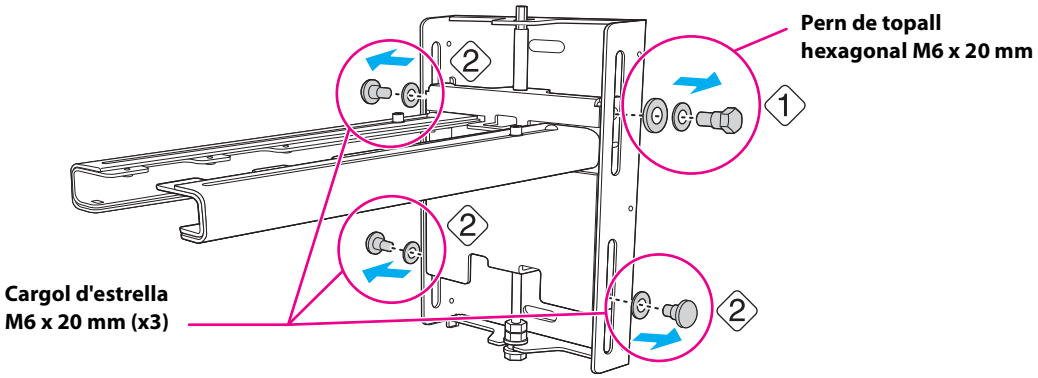

- Extraieu el pern hexagonal M8 que hi ha a la part inferior de la placa d'instal·lació de la placa per a la paret (3).
- Extraieu l'eix hexagonal que hi ha a la part superior de la placa d'instal·lació de la placa per a la paret (4).

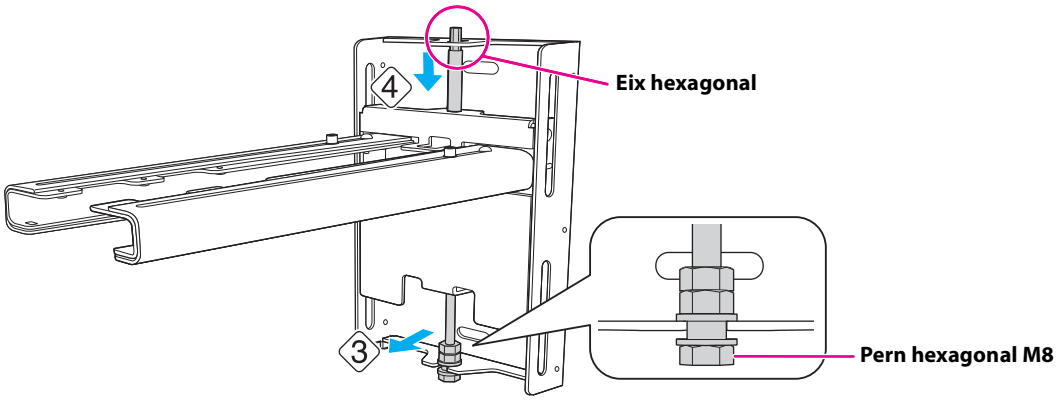

(2) Extraieu la placa lliscant de la unitat d'ajust de 3 eixos.

- Extraieu els perns amb cap buit hexagonal M4 x 12 mm (x2) (1).
- Extraieu la placa lliscant de la unitat d'ajust de 3 eixos (2).

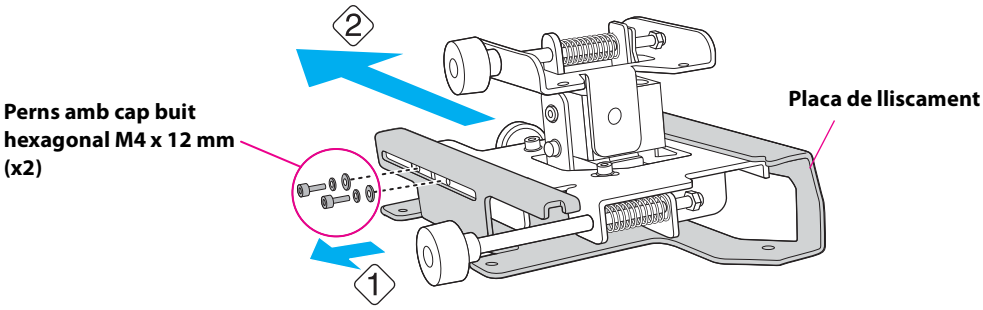

2 Munteu les peces

(1) Munteu la placa per a la paret.

Munteu les tres plaques a una unitat i fixeu-les amb els perns amb cap buit hexagonal M4 x 12 mm (x6) inclosos.

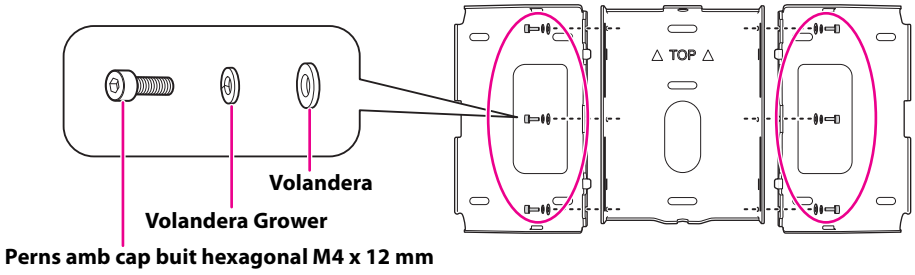

(2) Acobleu la placa lliscant al projector.

Acobleu la placa lliscant al projector mitjançant els perns amb cap buit hexagonal M4 x 12 mm (x4) inclosos.

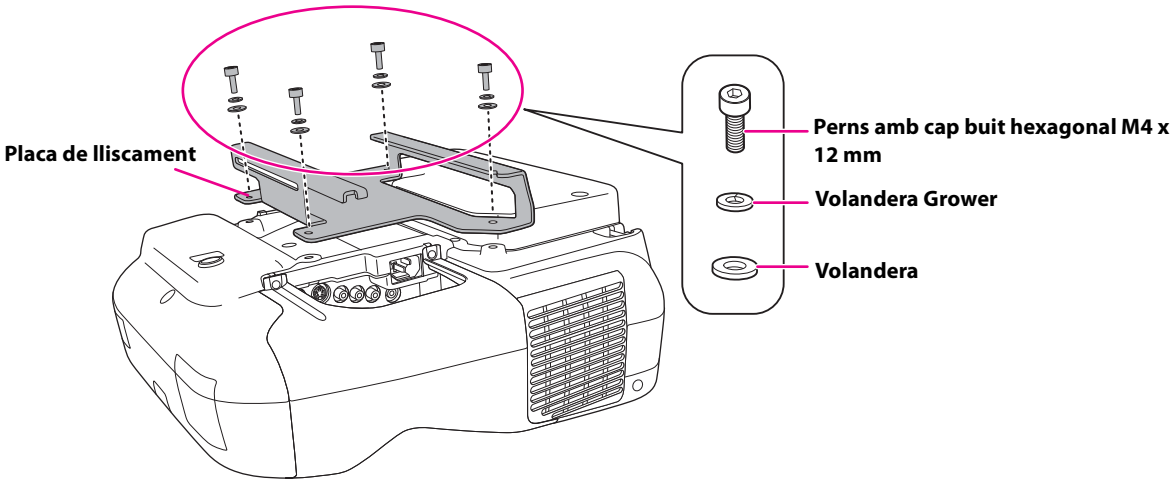

(3) Acobleu la unitat d'ajust de 3 eixos a la placa d'instal·lació.

- Decidiu en quina posició voleu instal·lar la unitat d'ajust de 3 eixos.

  Munteu-la en la posició ○ quan la pantalla de projecció sigui de menys de 70 polzades, o en la posició ○ ○ , quan la pantalla sigui de 70 polzades o més.

○: Menys de 70 polzades

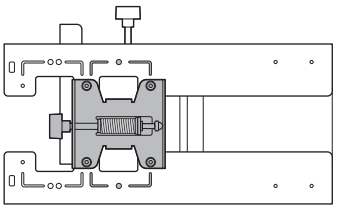

○ ○ : 70 polzades o més

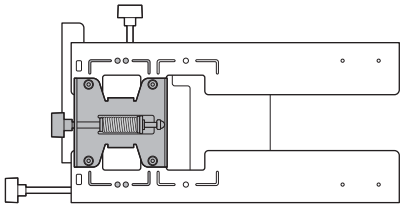

- Colleu els perns amb cap buit hexagonal M4 x 12 mm (x4) inclosos per instal·lar la unitat d'ajust de 3 eixos.

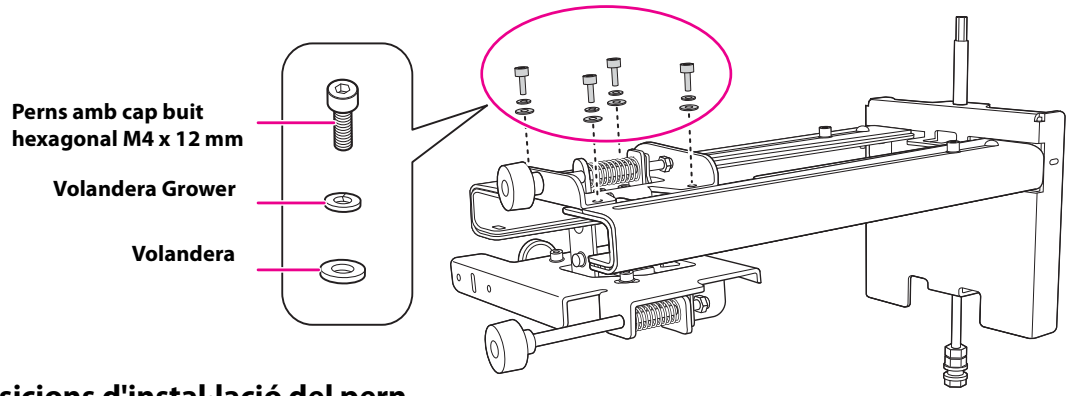

Posicions d'instal·lació del pern

Quan la pantalla de projecció sigui de menys de 70 polzades

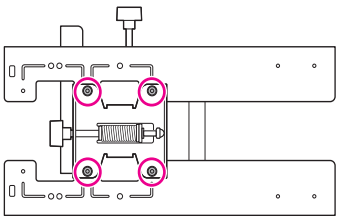

Quan la pantalla de projecció sigui de 70 polzades o més

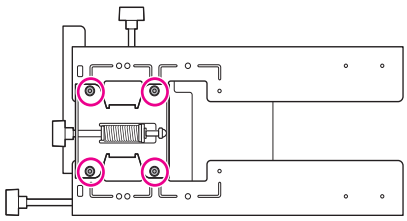

3 Instal·leu la placa per a la paret a la paret

(1) Determineu la posició del full de plantilla.

- Des de la taula de la distància de projecció, confirmeu la mida de la pantalla (S) i la distància entre la superfície de projecció i la placa per a la paret (c).
- Alineeu la línia Image Center (vertical) del full de la plantilla amb la línia central (vertical) de la superfície de projecció.
  Confirmeu la posició dels feixos a la paret i canvieu la posició cap a l'esquerra o la dreta segons sigui necessari.
  (La posició es pot desplaçar horitzontalment cap a l'esquerra o la dreta des de la línia central de la superfície de projecció fins a 45 mm).
- Alineeu la ★ línia (horitzontal) de la plantilla amb l'alçada de (c).

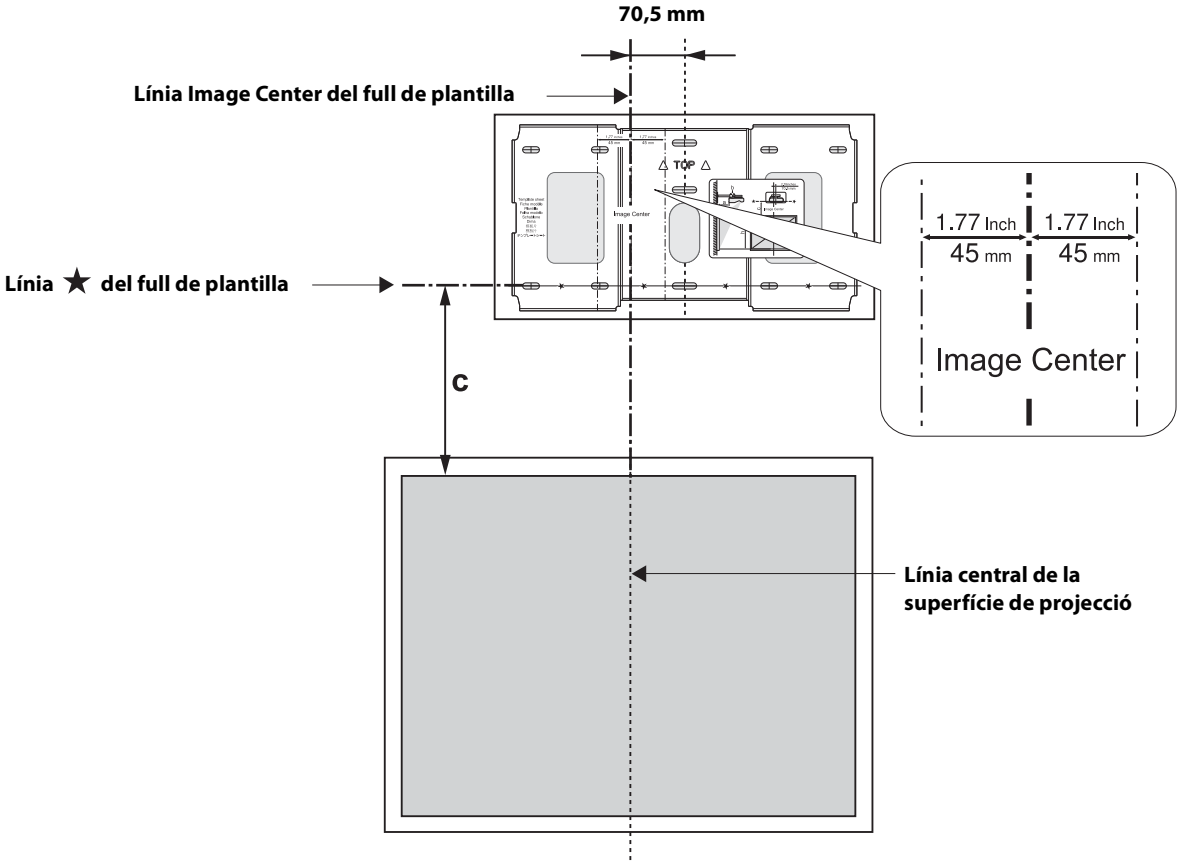

(2) Fixeu el full de plantilla a la paret.

(3) Determineu la posició del forats de muntatge de la placa per a la paret.

Feu servir al menys tres forats de muntatge.

- Si fixeu la placa per a la paret a quatre llocs, perforeu els forats indicats per A o B a la il·lustració.
- Si fixeu la placa per a la paret a tres llocs, perforeu els forats indicats per C a la il·lustració.

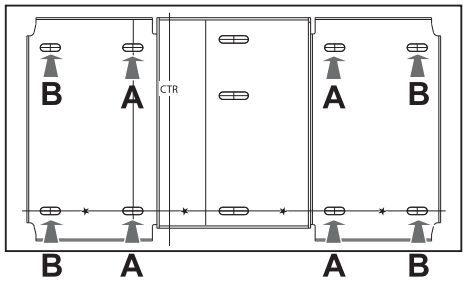

Quatre orificis de muntatge

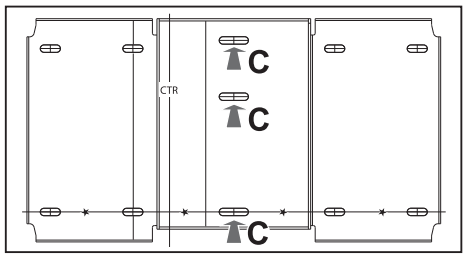

Tres orificis de muntatge

(4) Feu forats dels següents diàmetres i fondàries.

Diàmetre de la broca	8,5 mm
Fondària de l'orifici pilot	40 mm
Fondària de l'orifici de l'ancoratge	35 mm

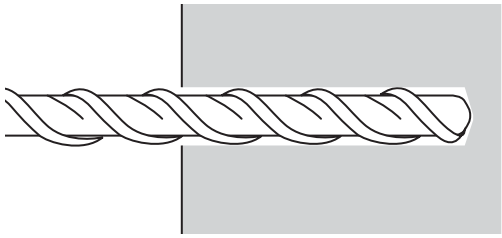

(5) Retireu el full de plantilla.

(6) Feu servir un dispositiu com ara una bomba per a la pols per netejar l'orifici de pols.

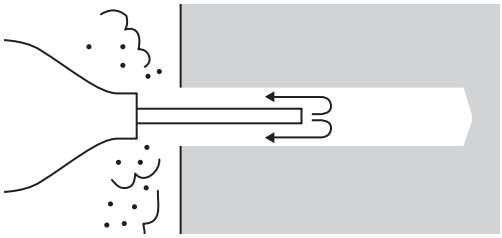

(7) Col·loqueu la placa per a la paret i inseriu ancoratges d'expansió M8 x 50 mm als orificis. Acobleu la femella i copegeu-la amb un martell fins que el nucli toqui la part superior de l'ancoratge.

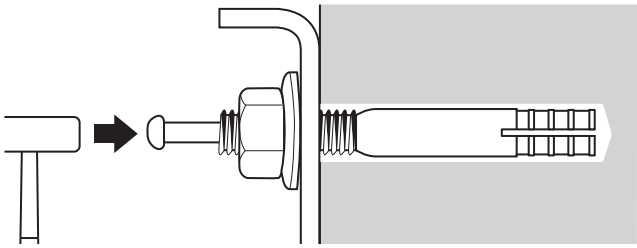

(8) Colleu la femella amb una clau anglesa per fixar la placa per a la paret a la paret.

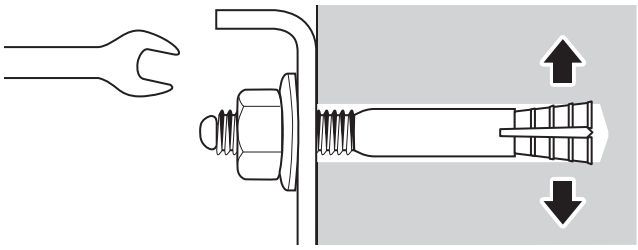

4 Determineu la distància de projecció i desplegueu la peça lliscant

(1) A la taula de distància de projecció, comproveu el número per a la mida lliscant (b).

(2) Afluixeu els perns amb cap buit hexagonal M4 x 12 mm (x2) i, a continuació, desplegueu la peça lliscant de la placa d'instal·lació.

Alineeu la peça lliscant amb la mida (b+x) que és igual a la mida lliscant (b) més el gruix de la pantalla de projecció (x).

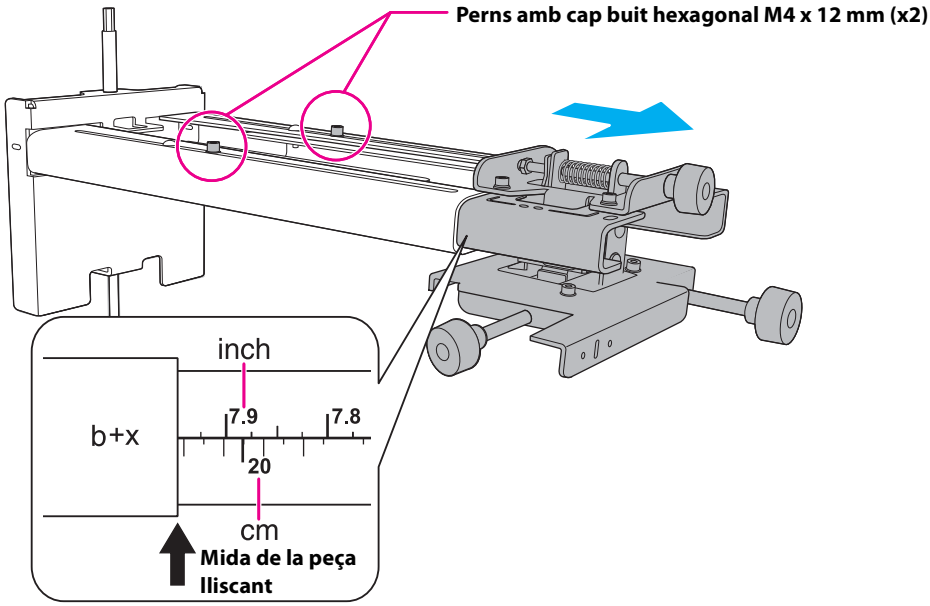

5 Feu passar els cables a través de la placa d'instal·lació

Feu passar els cables necessaris a través de la placa d'instal·lació.

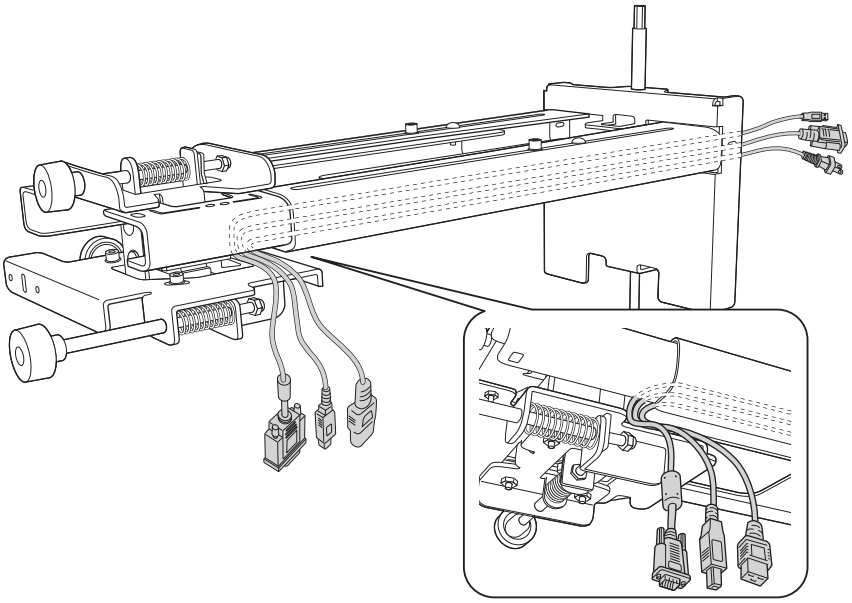

6 Acobleu la placa d'instal·lació a la placa per a la paret

(1) Inseriu l'eix hexagonal que hi ha a la part superior de la placa d'instal·lació a la placa per a la paret (1).

(2) Inseriu el pern hexagonal M8 que hi ha a la part inferior de la placa d'instal·lació a la placa per a la paret (2).

⚠ Precaució

Aneu amb compte que els cables no quedin atrapats entre la placa d'instal·lació i la placa per a la paret.

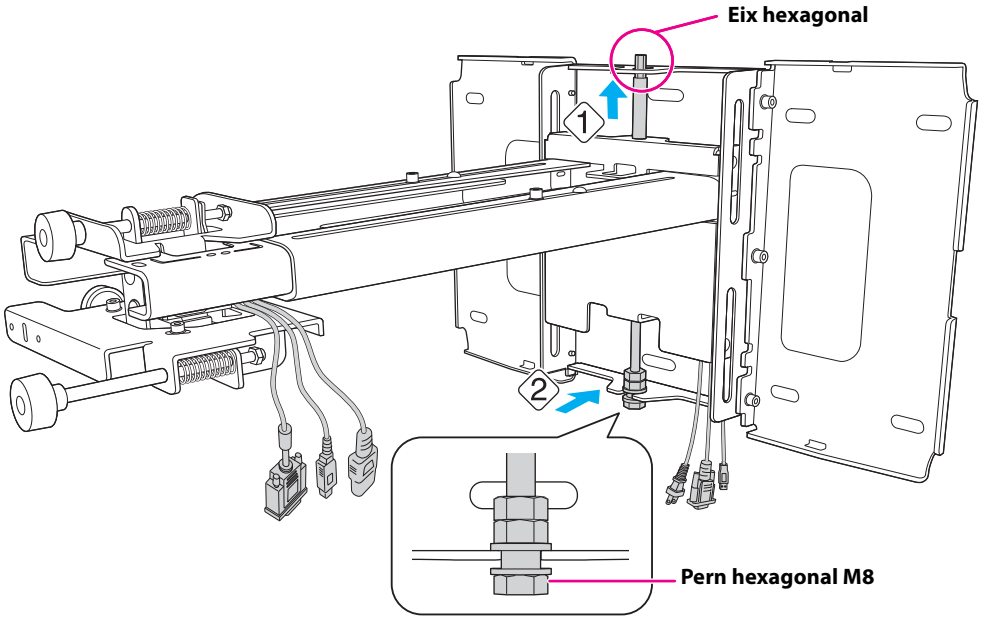

(3) Fixeu la placa d'instal·lació a la placa de la paret collant els cargols d'estrella M6 x 20 mm (x3) inclosos amb el tornavís d'estrella Núm. 3 (3).

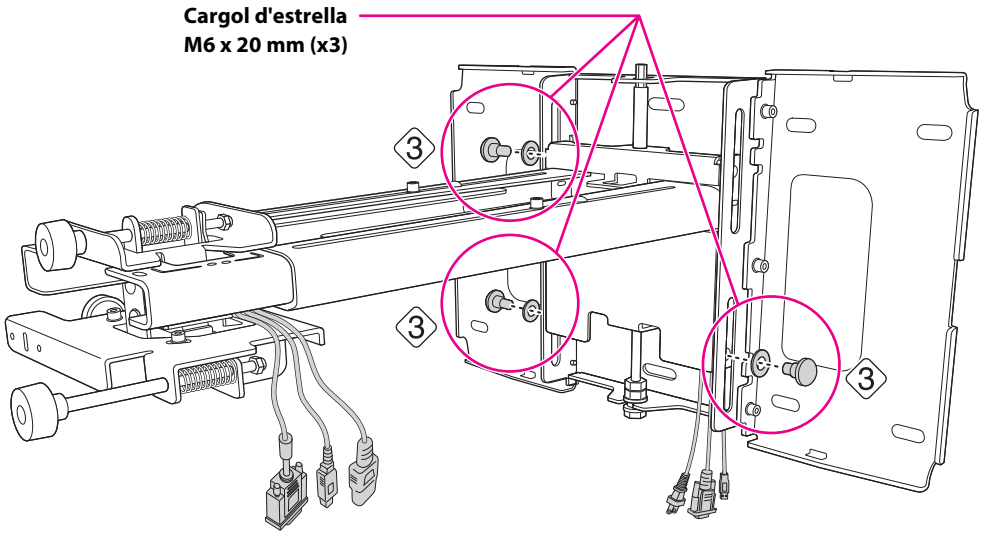

(4) Colleu lleugerament el pern de topall hexagonal M6 x 20 mm inclòs (4).

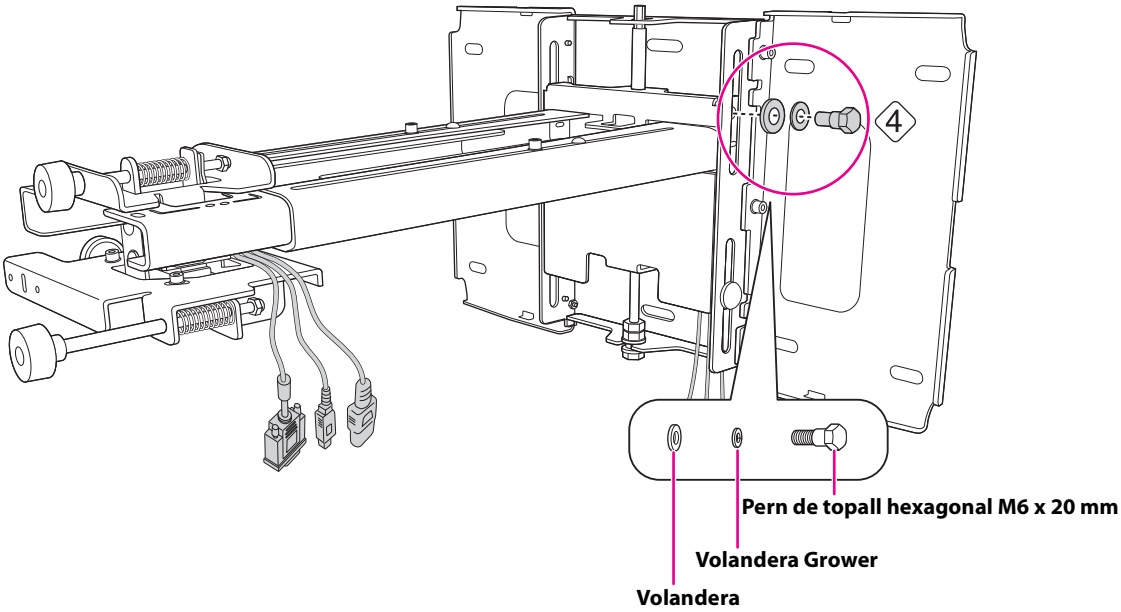

7 Ajusteu el lliscament vertical per a alinear-lo amb la posició estàndard

(1) Ajusteu el lliscament vertical amb el pern hexagonal M8 que hi ha en la part inferior de la placa d'instal·lació o l'eix hexagonal de la part superior de la placa d'instal·lació. Alineeu-lo amb la posició estàndard (1).

En collar el pern hexagonal M8 es baixa la placa d'instal·lació i en afluixar-lo, s'aixeca.
En collar l'eix del pern hexagonal s'aixeca la placa d'instal·lació i en afluixar-lo, es baixa.

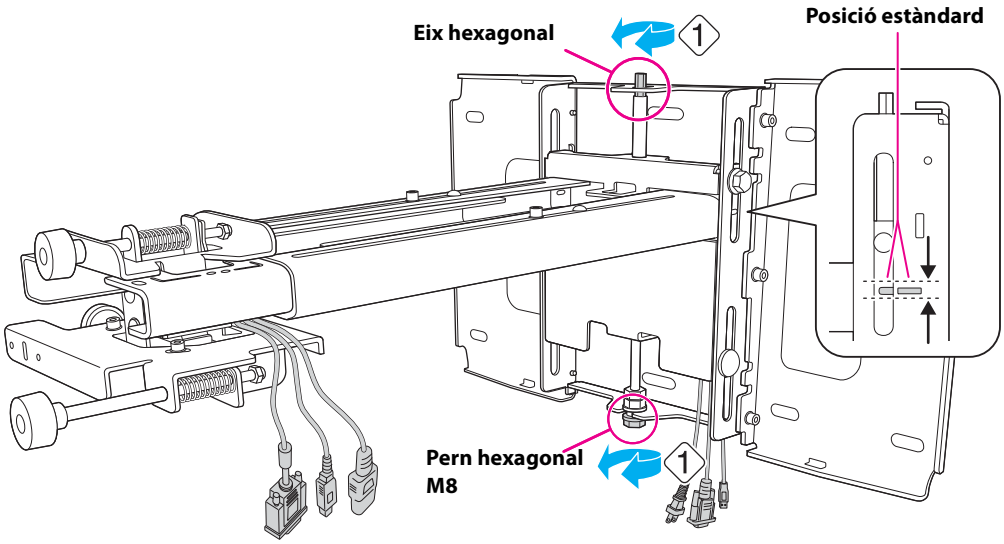

(2) Colleu el pern de topall hexagonal M6 x 20 mm per fixar la placa d'instal·lació (2).

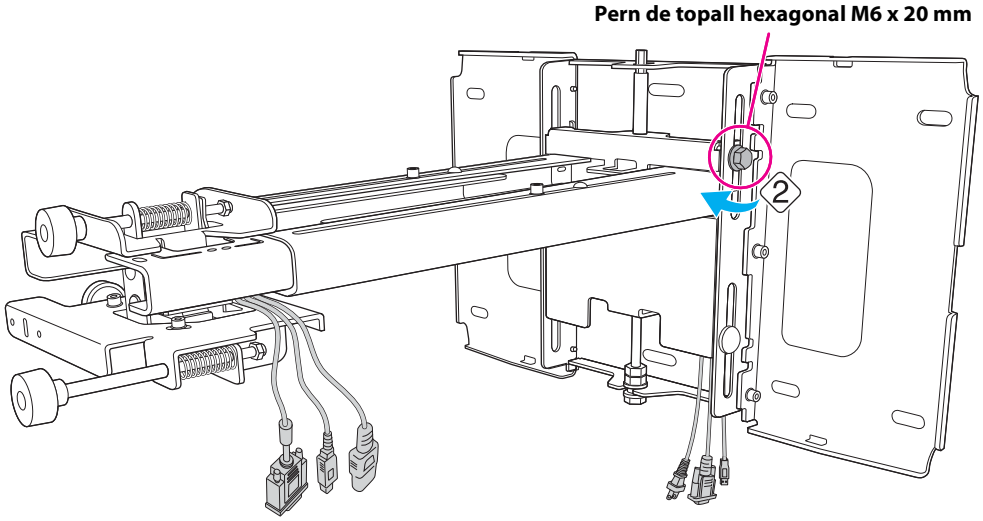

8 Fixeu el projector a la placa d'instal·lació

(1) Afluixeu els dos caragols i traieu la tapa dels cables del projector.

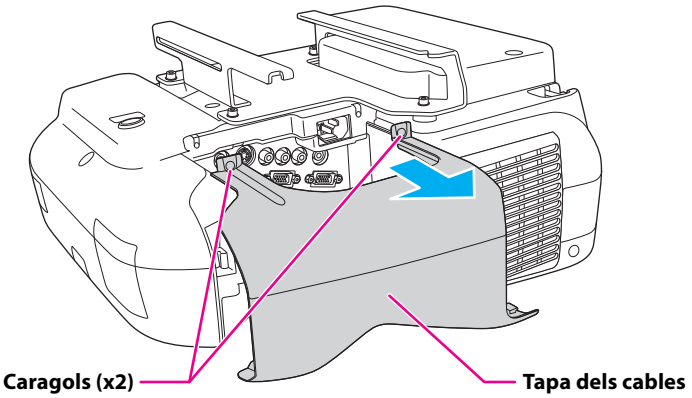

(2) Inseriu la placa lliscant a la placa d'instal·lació des del costat d'interfície del projector (1).

Alineeu la unitat d'ajust de 3 eixos amb la posició estàndard de la placa lliscant (2).

(3) Colleu els perns amb cap buit hexagonal M4 x 12 mm (x2) (3).

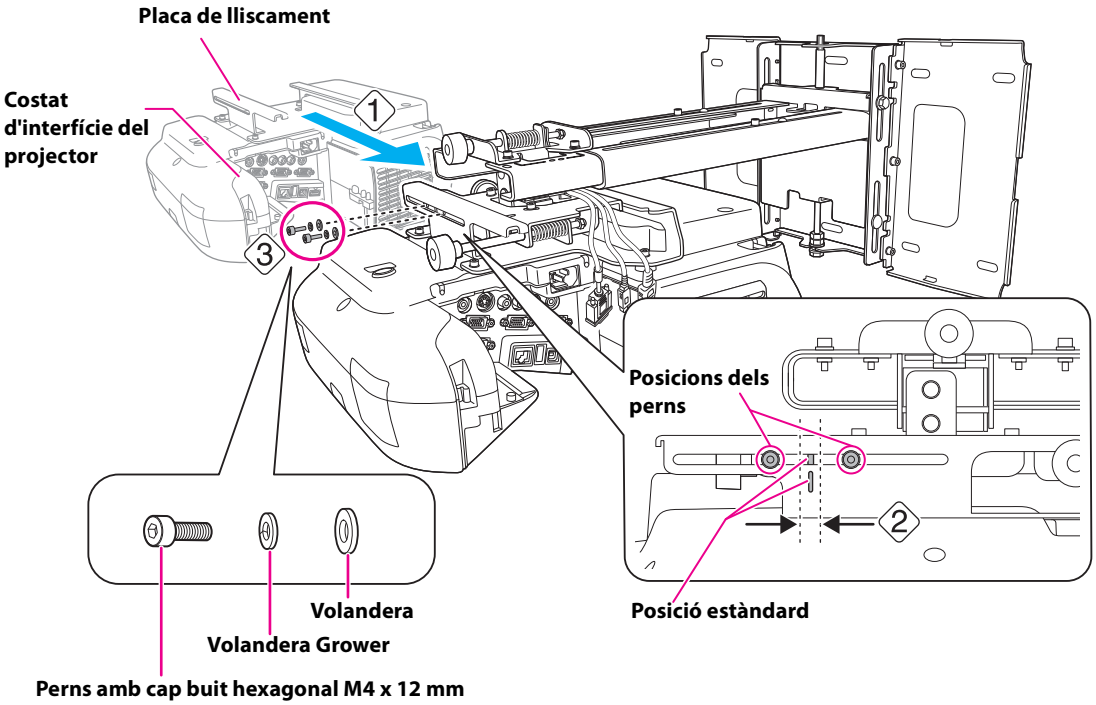

⚠ Avís

Si feu servir adhesius per evitar que els caragols s'afluixin o materials com ara lubricants o olis a la placa lliscant que fixa la part del projector, la caixa es pot trencar i el projector pot caure, la qual cosa provocaria danys corporals o danys materials. No feu servir adhesius, lubricants o olis per instal·lar o ajustar la placa d'instal·lació.

9 Connecteu el cable d'alimentació i els altres cables al projector

Connecteu al projector els cables que calguin, com ara el cable d'alimentació, el cable de l'ordinador i el cable USB.

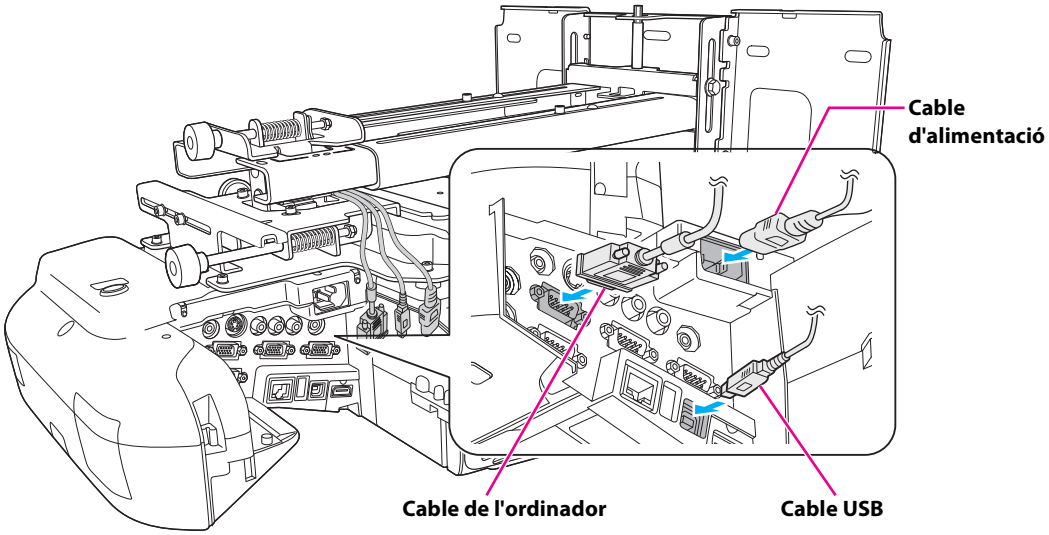

6. Ajust de la pantalla de projecció

Per garantir la màquina qualitat de la pantalla de projecció, seguiu els passos següents per ajustar la pantalla de projecció.

> **No realitzeu ajustos amb la funció Keystone del projector. Si ho feu es pot reduir la qualitat de la imatge.**

1 Engegueu el projector

Fent servir el comandament a distància **Fent servir el tauler de control**

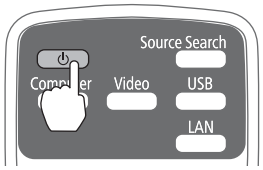

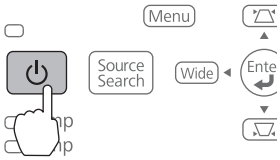

2 Canvieu la relació d'aspecte

Cada vegada que premeu el botó [Aspect] del comandament a distància, es mostra el nom de l'aspecte a la pantalla i la relació d'aspecte canvia.

Canvieu la configuració d'acord amb la senyal de l'equip connectat.

Comandament a distància

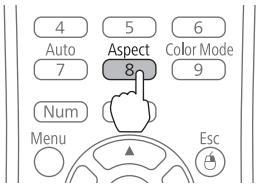

Relació d'aspecte

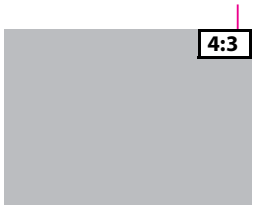

Com a alternativa, ajusteu la relació d'aspecte en el menú [Senyal] - [Aspecte] del menú Configuració.

☛ **"Menú Configuració" de la Guia de l'usuari del projector**

3 Visualitzeu el patró de prova

(1) Premeu el botó [Help].

Fent servir el comandament a distància **Fent servir el tauler de control**

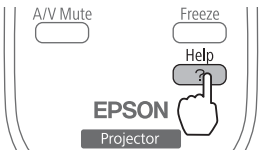

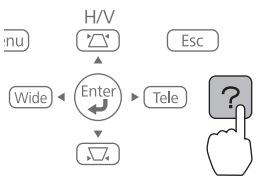

(2) Premeu el botó [◁] del comandament a distància o el botó [Wide] del tauler de control.

Es visualitzarà el patró de prova.

Fent servir el comandament a distància

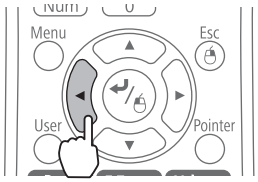

Fent servir el tauler de control

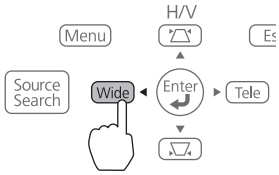

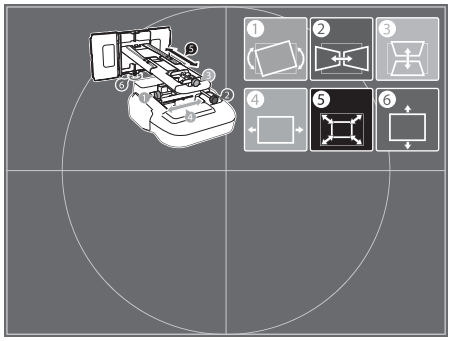

4 Ajusteu l'enfocament

(1) Moveu la palanca de la tapa del filtre de l'aire (1) per obrir-la (2).

(2) Feu servir la palanca d'enfocament per ajustar l'enfocament (3).

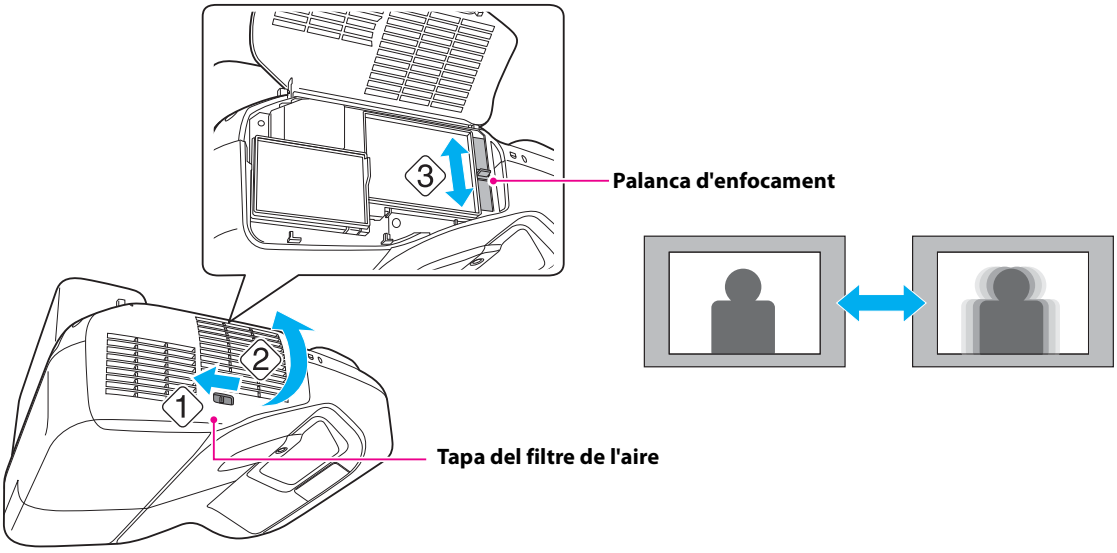

(3) Quan hagueu finalitzat l'ajust, tanqueu la tapa del filtre de l'aire.

5 Feu servir el dial d'ajust esquerre per ajustar el balanceig horitzontal

Repetiu els passos 5 a 10 com sigui necessari.

(1) Afluixeu el caragol de la imatge següent. (1).

(2) Gireu el dial d'ajust (1) per ajustar el balanceig horitzontal (2).

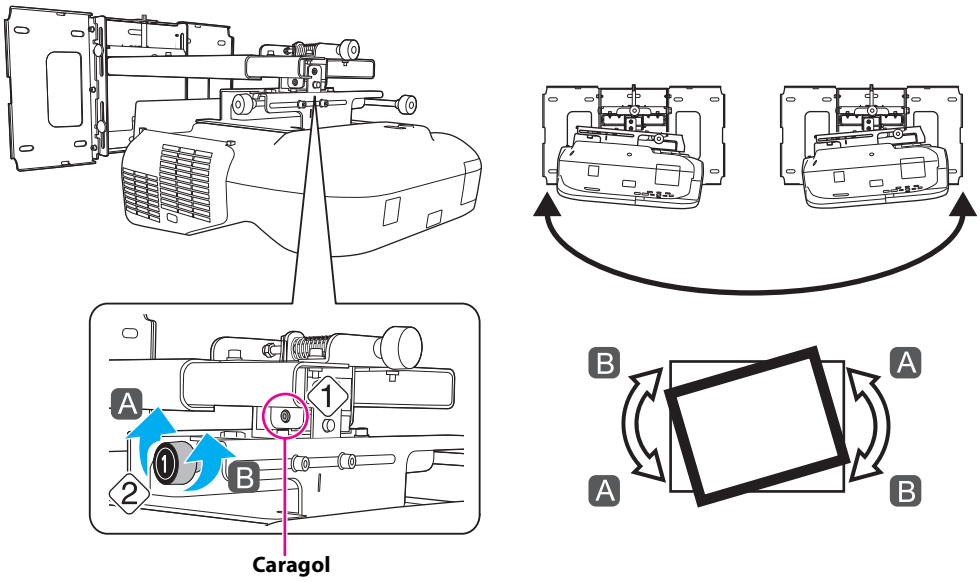

(3) Quan hagueu realitzat tots els ajustos dels passos 5 a 10, colleu el caragol que heu afluixat a 1.

6 Feu servir el dial d'ajust dret per ajustar el gir horitzontal

(1) Afluixeu els caragols (x2) de la imatge següent. (1).

(2) Gireu el dial d'ajust (2) per ajustar el gir horitzontal (2).

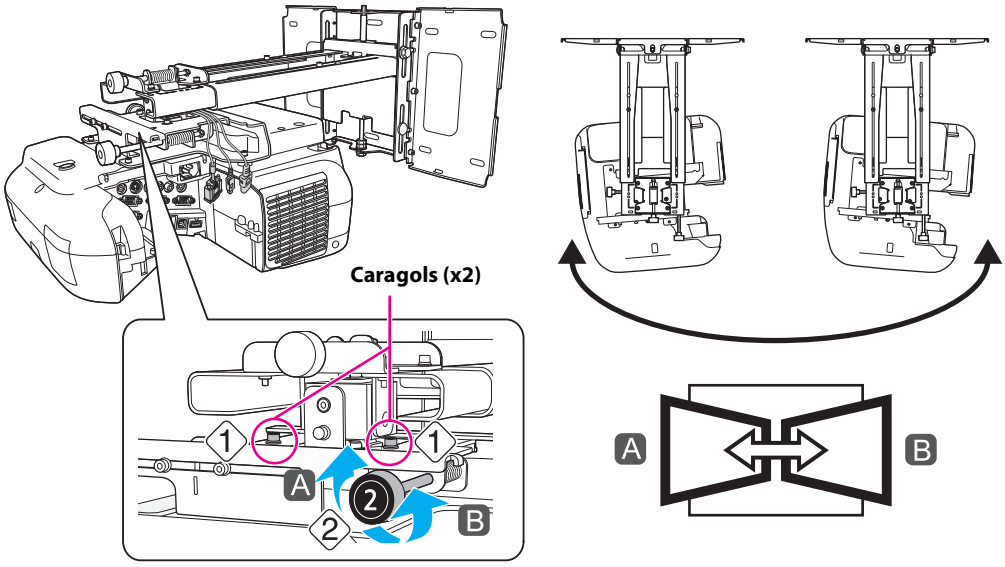

(3) Quan hagueu realitzat tots els ajustos dels passos 5 a 10, colleu els caragols (x2) que heu afluixat a 1.

7 Feu servir el dial d'ajust superior per ajustar la inclinació vertical

(1) Afluixeu el caragol de la imatge següent. (1).

(2) Gireu el dial d'ajust (3) per ajustar la inclinació vertical (2).

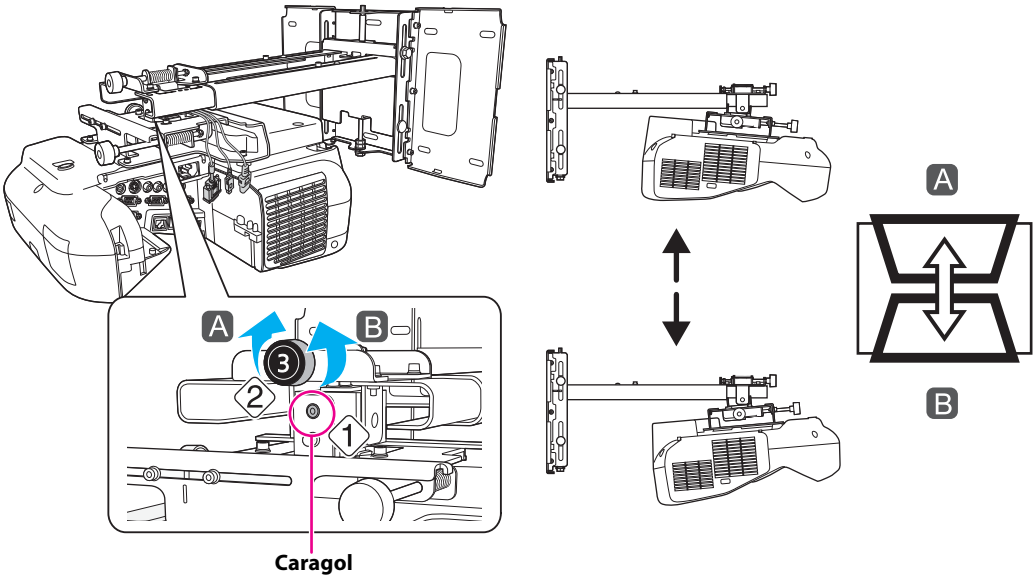

(3) Quan hagueu realitzat tots els ajustos dels passos 5 a 10, colleu el caragol que heu afluixat a ①.

8 Ajusteu el lliscament horitzontal

(1) Afluixeu els perns amb cap buit hexagonal M4 x 12 mm (x2) i, a continuació, ajusteu la peça lliscant de la placa lliscant.

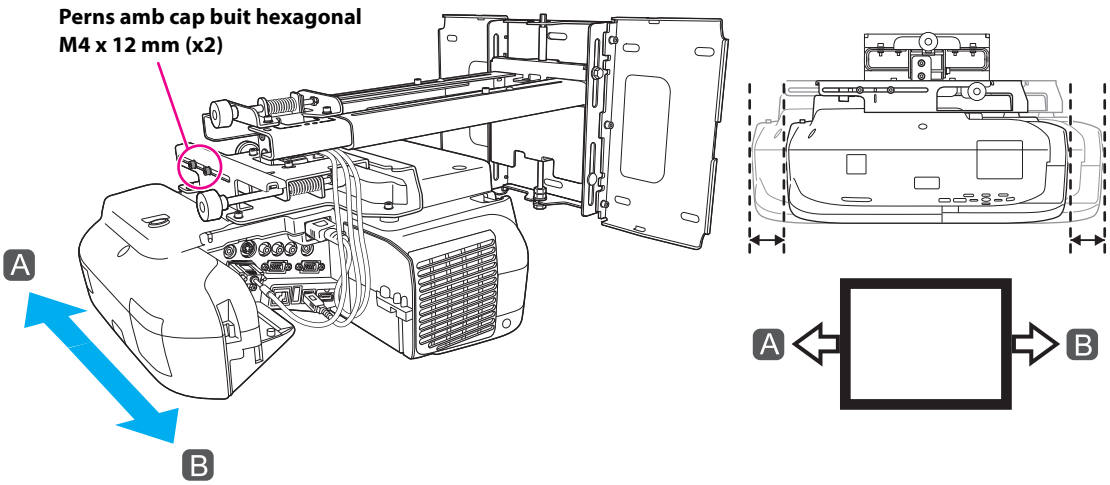

(2) Quan hagueu realitzat tots els ajustos dels passos 5 a 10, colleu els perns amb cap buit hexagonal M4 x 12 mm (x2).

9 Ajusteu el lliscament endavant/endarrere

(1) Afluixeu els perns amb cap buit hexagonal M4 x 12 mm (x2) i, a continuació, ajusteu la peça lliscant de la placa d'instal·lació.

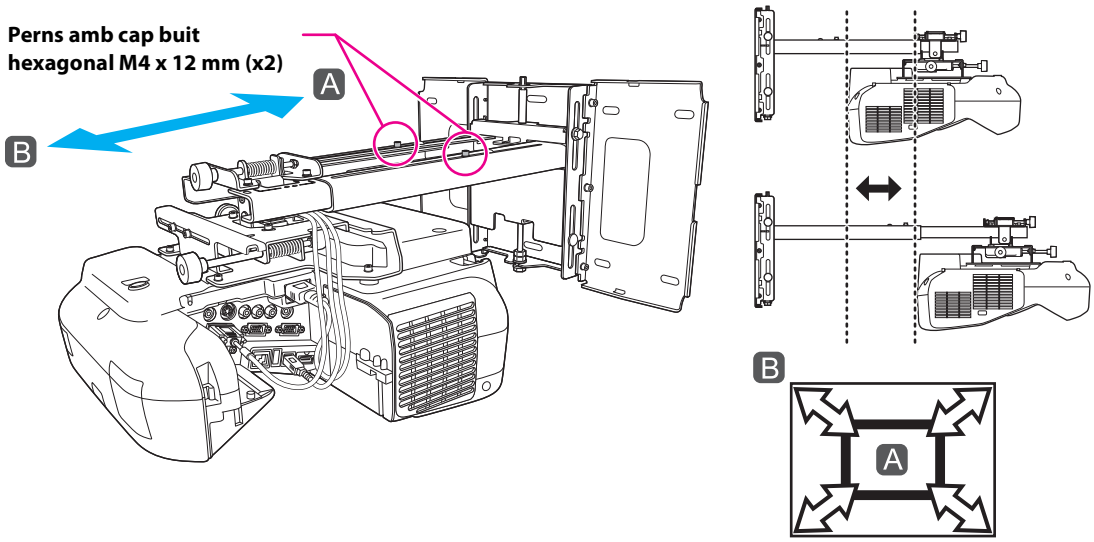

(2) Quan hagueu realitzat tots els ajustos dels passos 5 a 10, colleu els perns amb cap buit hexagonal M4 x 12 mm (x2).

10 Ajusteu el lliscament vertical

(1) Afluixeu el pern de topall hexagonal M6 x 20 mm (1).

(2) Ajusteu el lliscament vertical amb el pern hexagonal M8 que hi ha en la part inferior de la placa d'instal·lació o l'eix hexagonal de la part superior de la placa d'instal·lació (2).

En collar el pern hexagonal M8 es baixa la placa d'instal·lació i en afluixar-lo, s'aixeca.
En collar l'eix del pern hexagonal s'aixeca la placa d'instal·lació i en afluixar-lo, es baixa.

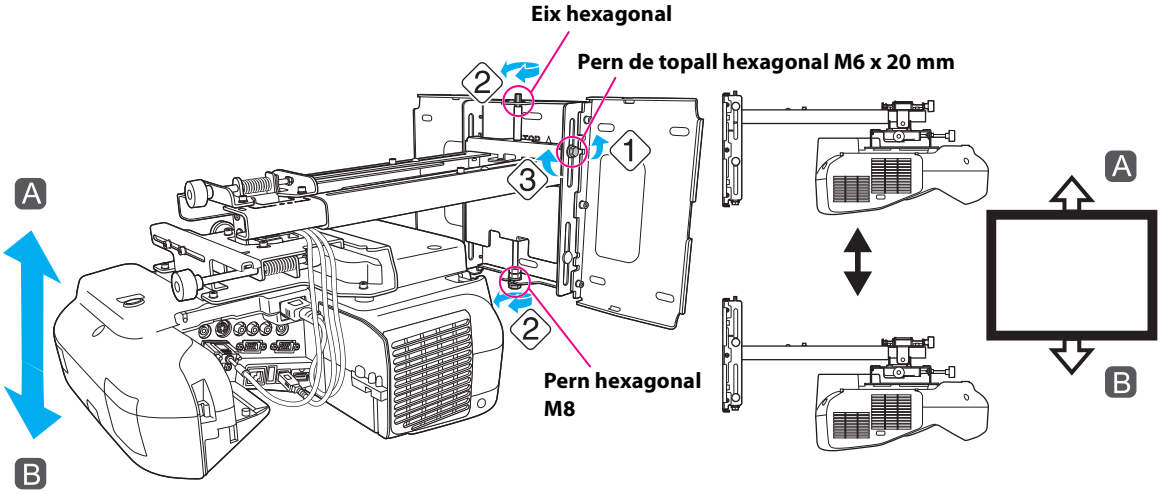

(3) Colleu el pern de topall hexagonal M6 x 20 mm que heu afluixat a (1) (3).

11 Desactiveu la visualització del patró de prova

Premeu el botó [Esc] del comandament a distància o del tauler de control per desactivar el patró de prova.

⚠ Avís

Colleu bé tots els caragols. En cas contrari, el projector o la placa d'instal·lació poden caure i poden provocar danys corporals o danys materials.

7. Acoblament de les tapes

1 Acobleu la tapa de la placa per a la paret i la tapa de terminació

(1) Acobleu la placa per a la paret (1).

> **Depenent de com s'hagi realitzat el cablatge, potser haureu de retallar parts de la tapa de la placa per a la paret per permetre que els cables hi passin a través.**
> **Quan talleu la secció fina de la tapa de la placa per a la paret i hi passeu els cables a través, assegureu-vos que desbarbeu les bores afilades per allisar-les i prevenir provocar danys als cables.**
> **A més, assegureu-vos que feu servir el cúter amb compte.**

(2) Col·loqueu la tapa de terminació amb la part còncava mirant cap amunt (2).

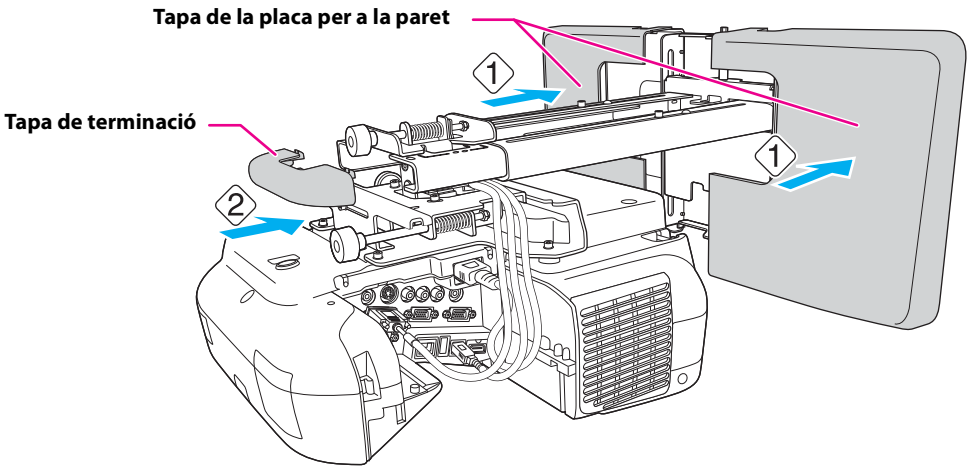

2 Acobleu la tapa dels cables al projector

Acobleu la tapa dels cables i colleu els caragols (x2) per fixar la tapa per als cables.

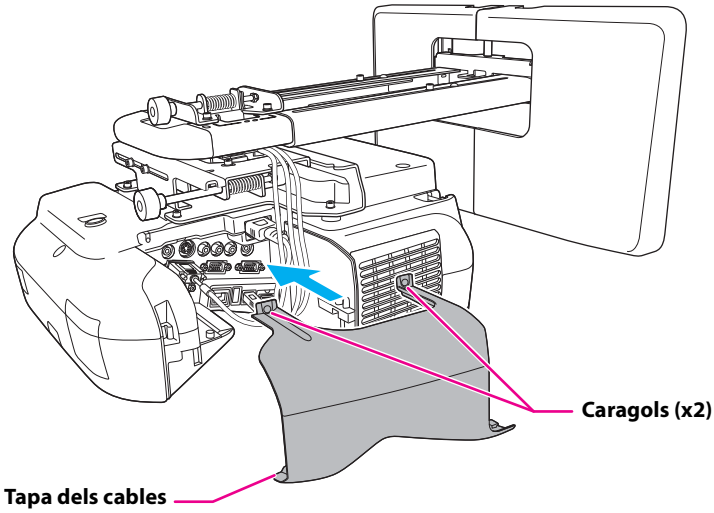

⚠ Precaució

Només un especialista ha de retirar o instal·lar el projector, fins i tot per a fer-ne el manteniment o reparacions. Consulteu la Guia de l'usuari del projector per obtenir instruccions sobre el manteniment i les reparacions.

⚠ Avís

- **No afluixeu mai els perns i les femelles després de la instal·lació. Assegureu-vos periòdicament que els caragols no s'hagin afluixat. Si detecteu caragols que s'han afluixat, colleu-los bé. En cas contrari, el projector o la placa d'instal·lació poden caure i poden provocar danys corporals o danys materials.**
- **No us pengeu de la placa d'instal·lació i tampoc pengeu cap objecte pesant de la placa d'instal·lació. Si el projector o la placa d'instal·lació cau, pot provocar danys corporals o danys materials.**

8. Apèndix

Ús de l'Easy Interactive Function

Després d'instal·lar un model compatible amb l'Easy Interactive Function (EB-485Wi/480i/475Wi), heu de dur a terme el calibratge per alinear les posicions del cursor de l'Easy Interactive Pen.
Quan feu servir l'Easy Interactive Tools, haureu d'instal·lar l'Easy Interactive Tools Ver.2 a l'ordinador. També haureu d'instal·lar l'Easy Interactive Driver Ver.2 quan feu operacions amb el ratolí o quan dibuixeu a un Mac OS X.
Per obtenir més formació, consulteu la Guia d'inici ràpid o la Guia de l'usuari que es proporciona al Document CD-ROM.

Acoblament d'un cable de seguretat
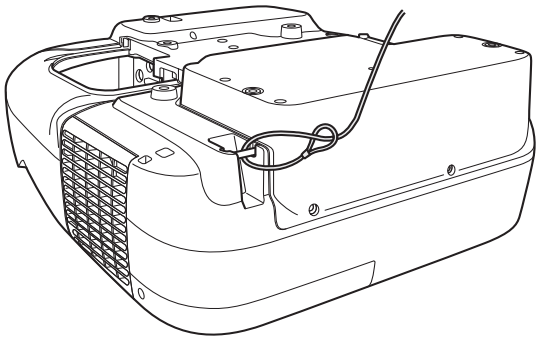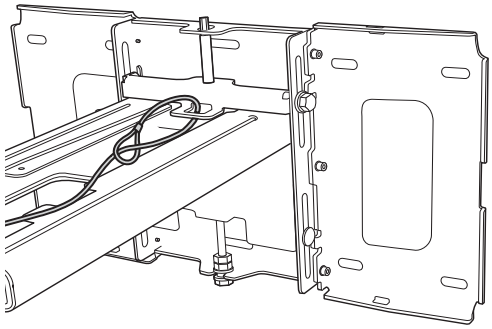
Si el projector s'instal·la a una sala on es deixarà desatès, podeu fer servir un cadenat per evitar robatoris que es pot comprar a les botigues, per fixar el projector a un pal o a qualsevol altre objecte per evitar que alguna persona se l'endugui.
Passeu el cable del cadenat per evitar robatoris a través del punt d'instal·lació del cable de seguretat.
Per obtenir informació sobre com fer servir el cadenat, consulteu la Guia de l'usuari que es proporciona amb el cadenat.