EPSON
EXCEED YOUR VISION

Uživatelská příručka

Home Cinema

EH-TW9200W
EH-TW9200
EH-TW8200W
EH-TW8200
EH-TW7200

Použití každé příručky

Uspořádání příruček pro tento projektoru viz obrázek níže.

Bezpečnostní pokyny/Příručka pro podporu a servis

Obsahuje informace o bezpečném použití projektoru, příručku pro podporu a servis, kontrolní seznamy pro řešení problémů atd. Před použitím projektoru dbejte na přečtení této příručky.

Uživatelská příručka (tato příručka)

Obsahuje informace o nastavení či základních operacích před použitím projektoru, použití nabídky Konfigurace, o způsobu řešení problémů a provádění běžné údržby.

Úvodní příručka

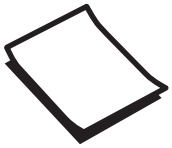

Obsahuje informace o postupech pro nastavení projektoru. Přečtěte jako první.

Uživatelská příručka pro 3D brýle

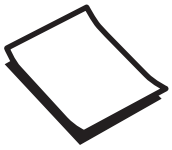

Obsahuje informace o zacházení s 3D brýlemi, varování atd.

Uživatelská příručka pro WirelessHD Transmitter (pouze EH-TW9200W/EH-TW8200W)

Obsahuje informace o zacházení se zařízením WirelessHD Transmitter, varování atd.

Notace používaná v této příručce

Bezpečnostní značky

Dokumentace a projektor používají grafické symboly se znázorněním, jak projektor bezpečně používat. Symboly a jejich významy jsou uvedeny dále. Porozumějte těmto symbolům a respektujte je, aby nedošlo ke zranění osob či škodě na majetku.

Varování

Tento symbol označuje informaci, jejíž ignorování může způsobit zranění nebo dokonce smrt kvůli nesprávnému zacházení.

Výstraha

Tento symbol označuje informaci, jejíž ignorování může způsobit zranění nebo fyzické poškození kvůli nesprávnému zacházení.

Značky s obecnými informacemi

Upozornění

Označuje postupy, jež mohou způsobit poškození či výskyt závad.

	Označuje doplňkové informace a body, jejichž znalost může být pro dané téma užitečná.
☛	Označuje stránku, kde lze najít podrobné informace ohledně daného tématu.
Název nabídky	Označuje položky nabídky Konfigurace. Příklad: **Obraz** - **Režim barev**
Název tlačítka	Označuje tlačítka na dálkovém ovladači nebo ovládacím panelu. Příklad: Tlačítko Menu

O použití „tohoto výrobku“ nebo „tohoto projektoru“

Hlavní jednotka projektoru, dodané položky nebo volitelné příslušenství mohou být také nazývány frází „tento výrobek“ či „tento projektor“.

Uspořádání a notace příručky

Použití každé příručky 1

Notace používaná v této příručce 2

Bezpečnostní značky 2

Značky s obecnými informacemi 2

O použití „tohoto výrobku“ nebo „tohoto projektoru“ 2

Úvod

Vlastnosti projektoru 6

Dynamické 3D zobrazení 6

Úpravy snímků podle okolního prostředí (Režim barev) 6

Absolutní úprava barev 6

Vyhovuje bezdrátovým přenosům pro normy WirelessHD (pouze EH-TW9200W/EH-TW8200W) 7

Další užitečné funkce 7

Názvy součástí a funkce 8

Přední/horní část 8

Ovládací panel 9

Dálkový ovladač 11

Zadní část 13

Základna 14

Rozměry 15

Příprava

Instalace 16

Různé metody projekce 16

Úpravy velikosti projekce 17

Připojení zařízení 18

Připojení videozařízení 18

Připojení počítače 18

Připojení externích zařízení 19

Připojení k portu Trigger out 19

Připojení zařízení WirelessHD (pouze EH-TW9200W/EH-TW8200W) 19

Připojení chytrých telefonů či tabletů (pouze EH-TW9200W/EH-TW8200W) 19

Sejmutí krytu rozhraní 20

Upevnění svorky kabelu HDMI (pouze EH-TW9200W/EH-TW9200/EH-TW8200W/EH-TW8200) 20

Příprava dálkového ovladače 22

Vložení baterií do dálkového ovladače 22

Provozní rozsah dálkového ovladače 22

Provozní rozsah (zleva doprava) 22

Provozní rozsah (odshora dolů) 22

Základní obsluha

Spuštění a ukončení projekce 24

Zapnutí projektoru a projekce 24

Není-li promítán cílový obraz 24

Vypínání 25

Úpravy promítnuté obrazovky 26

Zobrazení zkušebního vzoru 26

Úpravy zaostření 26

Úpravy velikosti projekce (úprava lupy) 26

Úpravy náklonu projektoru 27

Úpravy polohy promítaného obrazu (posun objektivu) 27

Korekce lichoběžníkového zkreslení 28

Dočasné vypnutí obrazu 28

Úpravy obrazu

Úpravy obrazu 29

Výběr kvality projekce (Režim barev) 29

Přepnutí obrazovky mezi režimy plný a lupa (Poměr stran) 30

Absolutní úpravy barev 32

Úpravy odstínu, sytosti a jasu 32

Úpravy gama 32

Vyberte a upravte hodnotu korekce 33

Upravte při sledování obrazu (pouze EH-TW9200W/EH-TW9200/EH-TW8200W/EH-TW8200) 33

Upravte pomocí grafu úprav gama (pouze EH-TW9200W/EH-TW9200/EH-TW8200W/EH-TW8200) 33

Úpravy RGB (Posun/Zvýraznit) 34

Teplota barev 34

Pleťový tón 34

Podrobné úpravy obrazu 35

Úpravy Ostrost 35

Nastavení automatické clony 35

Interpolace rámců (pouze EH-TW9200W/EH-TW9200/EH-TW8200W/EH-TW8200) 36

Super-resolution 36

Zarovnání panelu 37

Zpracování obrazu 38

Výběr položky Rozsah barev (pouze EH-TW9200W/EH-TW9200) 38

Sledování obrazu v kvalitě uloženého obrazu (funkce Paměť) 40

Funkce Uložení 40

Uložení do paměti 40

Načtení z paměti 41

Vymazání uložené paměti 41

Přejmenování paměti 41

Užitečné funkce

Vychutnání 3D obrazu 43

Nastavení 3D obrazu 43

Když projektor zjistí 3D formát 43

Když projektor nezjistí 3D formát 43

Pokud 3D obraz nelze zobrazit 43

Použití 3D brýlí 44

Nabíjení 3D brýlí 44

Párování 3D brýlí 44

Nošení 3D brýlí 45

Dosah pro sledování 3D obrazu 45

Varování ohledně sledování 3D obrazu 46

Převod 2D obrazu na 3D a sledování 48

Připojení k WirelessHD (pouze EH-TW9200W/EH-TW8200W) 50

Instalace zařízení WirelessHD Transmitter 50

Názvy součástí zařízení WirelessHD Transmitter 50

Nastavení zařízení WirelessHD Transmitter 51

Promítání obrazů 52

Nabídka Nastavení WirelessHD 54

Rozsah přenosu WirelessHD 54

Užitečné funkce zařízení WirelessHD Transmitter 55

Přepínání cílového obrazu 56

Přepínání obrazového zdroje 57

Provozní rozsah dálkového ovladače 59

Použití funkce Spojení HDMI 60

Funkce Spojení HDMI 60

Nastavení spojení HDMI 60

Připojení zařízení 61

Promítání dvou různých obrazů pomocí Obraz v obraze 62

Typy obrazovky, které mohou být zobrazeny současně 62

Promítání na Obraz v obraze 62

Obraz v obraze – spuštění 62

Změny nastavení Obraz v obraze 63

Nabídka Konfigurace

Funkce nabídky Konfigurace 64

Operace nabídky Konfigurace 64

Tabulka nabídky Konfigurace 65

Nabídka Obraz 65

Nabídka Signál 67

Nabídka Nastavení 70

Nabídka Rozšířené 72

Nabídka Paměť 74

Nabídka Informace 74

Nabídka Reset 74

Nabídka Obraz v obraze 74

Odstraňování problémů

Řešení problémů 76

Význam indikátorů 76

Stav indikátorů při chybě/varování 76

Stav indikátorů při normálním provozu 77

Když indikátory neumožní žádné řešení 78

Zkontrolujte problém 78

Problémy týkající se obrazu 79

Problémy při spuštění promítání 83

Problémy s dálkovým ovladačem 83

Problémy s ovládacím panelem 83
Problémy s 3D 84
Problémy s HDMI 84
Problémy s WirelessHD (pouze EH-TW9200W/EH-TW8200W) 85

Údržba

Údržba 87
Čištění součástí 87
Čištění vzduchového filtru 87
Čištění hlavní jednotky 88
Čištění čočky 89
Čištění 3D brýlí 89
Intervaly výměn pro spotřební materiál 89
Interval výměny vzduchového filtru 89
Interval výměny lampy 89
Výměna spotřebního materiálu 90
Výměna vzduchového filtru 90
Výměna lampy 91
Reset hodin lampy 92

Dodatek

Volitelné příslušenství a spotřební materiál 94
Volitelné položky 94
Spotřební materiál 94
Podporovaná rozlišení 95
Komponentní video 95
Kompozitní video 95
Počítačový signál (analogový RGB) 95
Vstupní signál HDMI1/HDMI2 95
Vstupní signál 3D 96
Vstupní signál WirelessHD 96
Vstupní signál 3D MHL (přes zařízení WirelessHD Transmitter*) 96
Technické údaje 98
Glosář 100
Všeobecné poznámky 102
Všeobecné upozornění 103

Vlastnosti projektoru

Dynamické 3D zobrazení

Vychutnejte si 3D obsah na discích Blu-ray a snímky pořízené 3D videokamerou pomocí úžasného projekčního zobrazení. ☛ s.43

Standardní 2D obrazy lze také převést na 3D obrazy. ☛ s.48

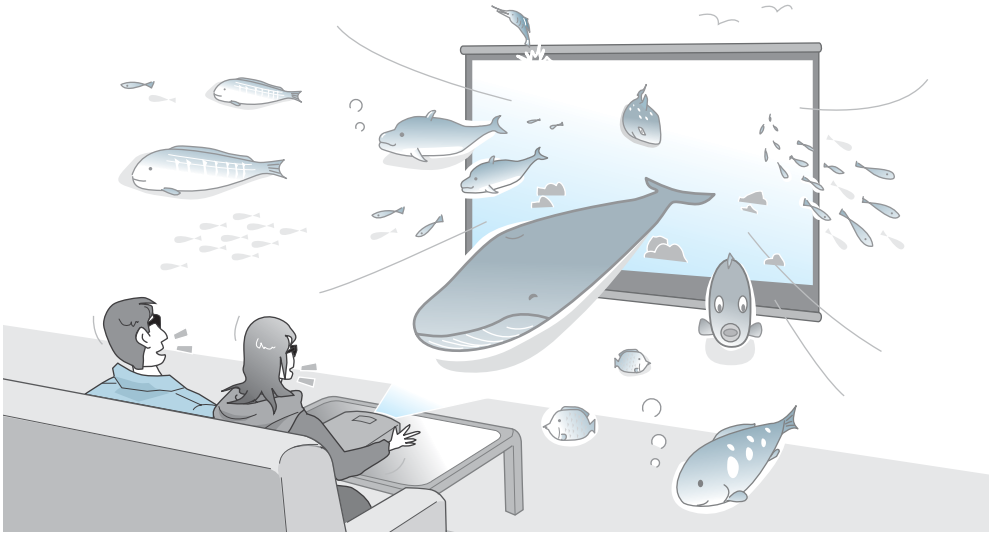

Úpravy snímků podle okolního prostředí (Režim barev)

Pouhým výběrem **Režim barev** lze promítat optimální obraz přizpůsobený podle okolního prostředí. ☛ s.29

Příklad nastavení

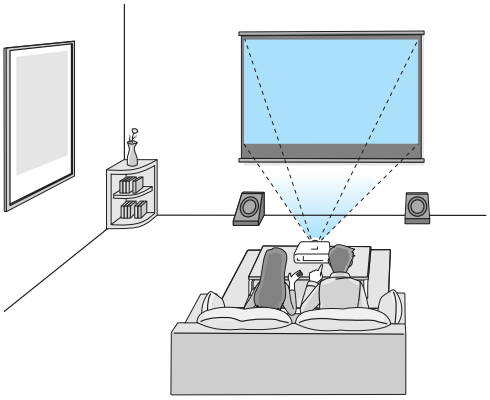

Obývací pokoj
Pro použití ve světlé místnosti

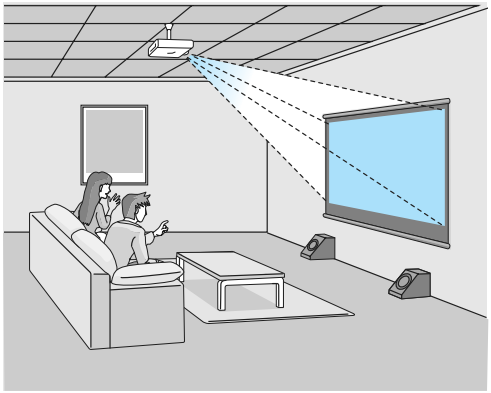

Kino
Pro sledování filmů a koncertů v tmavé místnosti

Absolutní úprava barev

Kromě použití Režimu barev můžete také upravit barevnou teplotu obrazu a tóny pleti, aby odpovídaly vašemu vkusu. ☛ s.34
Navíc lze získat barvy, které odpovídají obrazu a dosahují požadovaných barev, pomocí kombinace úpravy gama, úprav posunu či zisku RGB pro každou barvu, a úprav odstínu, sytosti a jasu pro každou barvu RGBCMY. ☛ s.32

Vyhovuje bezdrátovým přenosům pro normy WirelessHD (pouze EH-TW9200W/EH-TW8200W)

Projektor dokáže bezdrátově přijímat data pro obrazy z AV zařízení kompatibilních s WirelessHD. Není nutné zapojit kabel přímo do hlavní jednotky projektoru.
K zařízení WirelessHD Transmitter lze najednou připojit až pět AV zařízení a přepínat obrazy pomocí dálkového ovladače.
Připojit lze také další výstupní zařízení, jako jsou televizory, a tato zařízení přepínat. To umožňuje dalším výstupním zařízením promítat obrazy z připojeného AV zařízení, i když je projektor vypnutý. ☛ s.50

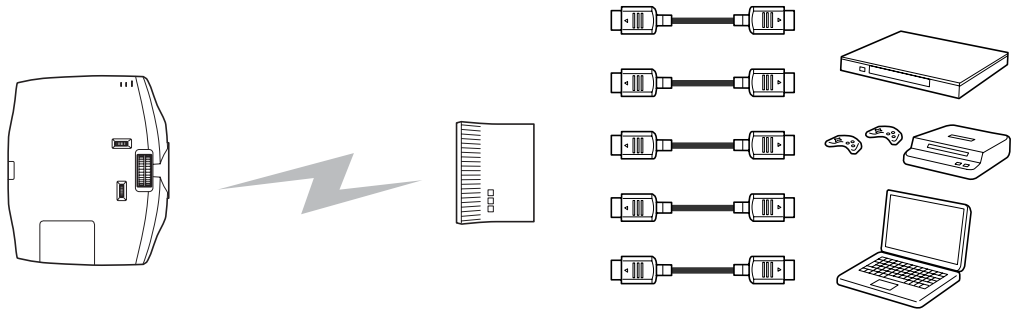

Projektor | Vysílač | Multimediální přehrávače, herní konzole atd.

Pomocí MHL-kompatibilního kabelu lze také připojit MHL-kompatibilní chytré telefony a tablety. ☛ s.19

Další užitečné funkce

Navíc jsou poskytnuty následující užitečné funkce.

- Dálkový ovladač disponuje funkcí podsvícení a umožňuje snadné použití v tmavé místnosti. Operace jsou také zjednodušeny pouhým stisknutím tlačítka ⊛ . ☛ s.11
- Posun objektivu umožňuje upravit promítací polohu, když nelze projektor postavit přímo před projekční plochu. Možnost upravit promítací polohu nahoru, dolů, vlevo a vpravo od střední polohy před projekční plochou beze změn rozsahu promítání poskytuje více volnosti pro požadované umístění projektoru. ☛ s.27
- Funkce **Interpolace rámců** vytváří střední obraz mezi dvěma po sobě jdoucími políčky pro hladší a čistší vykreslování, které umocňuje zážitky při sledování a odstraňuje trhavé pohyby, jako je vynechávání políček. (pouze EH-TW9200W/EH-TW9200/EH-TW8200W/EH-TW8200) ☛ s.36
- Funkce **Super-resolution** umožňuje vychutnávat disky DVD ve vysokém rozlišení. Také oblasti s nízkým rozlišením (části, které jsou rozmazány) v obrazech s plným rozlišením budou hladší a ostřejší. ☛ s.36

Názvy součástí a funkce

Přední/horní část

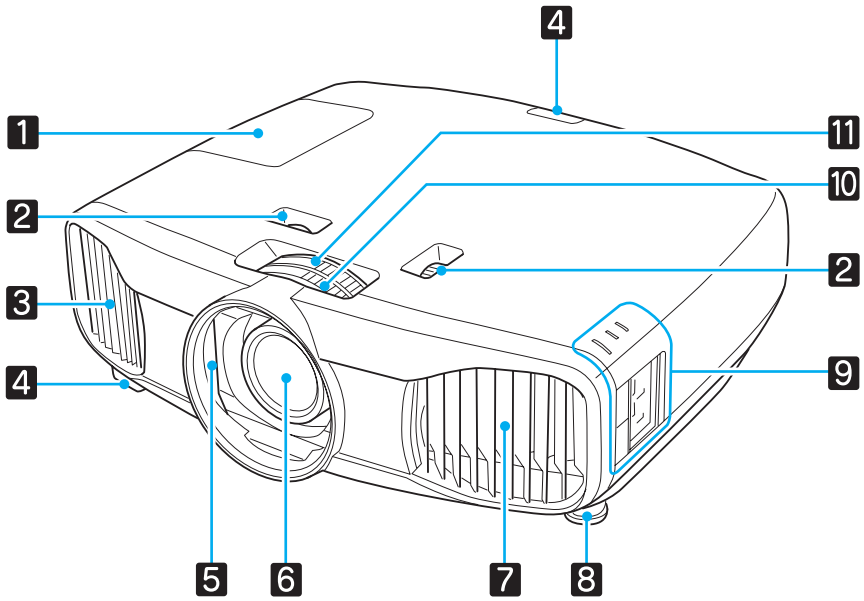

Název		Funkce
1	Kryt lampy	Otevřete při výměně lampy projektoru. ☛ s.91
2	Knoflík posunu objektivu	Upraví polohu promítaného obrazu. ☛ s.27
3	Otvor výstupu vzduchu	Výstupní otvor pro vzduch, který slouží k vnitřnímu chlazení projektoru. ⚠ Výstraha Při promítání nedávejte obličej ani ruce blízko otvoru výstupu vzduchu, a nepokládejte poblíž tohoto otvoru předměty, které se mohou horkem zdeformovat či poškodit. Horký vzduch z otvoru výstupu vzduchu může způsobit popáleniny, deformace či nehody.
4	Vzdálený přijímač	Přijímá signály z dálkového ovladače. ☛ s.22
5	Závěrka čočky	Když dojde k vypnutí projektoru, automaticky se zavře a chrání čočku před poškrábáním či znečištěním. ☛ s.24
6	Čočka projektoru	Odtud je promítán obraz.
7	Kryt vzduchového filtru	Při čištění nebo výměně vzduchového filtru otevřete tento kryt a vzduchový filtr vyjměte. ☛ s.87, s.90
	Otvor vstupu vzduchu	Vstupní otvor pro vzduch, který slouží k vnitřnímu chlazení projektoru.
8	Přední stavitelná nožička	Při postavení na povrch, jako je stůl, lze vytažením nožičky upravit horizontální náklon. ☛ s.27
9	Ovládací panel	Ovládací panel na projektoru. K provádění operací otevřete kryt ovládacího panelu. ☛ s.9

Název		Funkce
10	Kroužek ostření	Upravuje zaostření obrazu. ☛ s.26
11	Kroužek lupy	Upravuje velikost obrazu. ☛ s.26

Ovládací panel

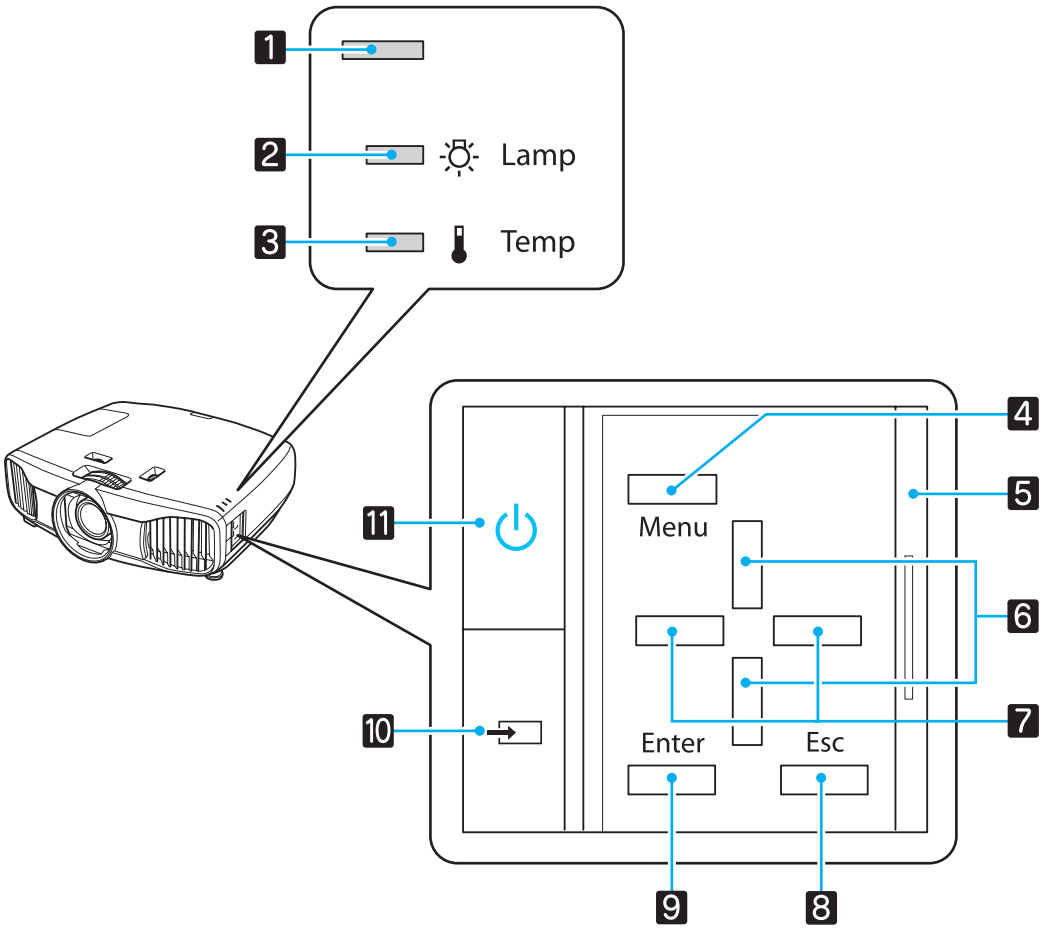

Tlačítka/indikátory		Funkce
1		Blikání znamená probíhající zahřívání či ochlazování. Ukazuje stav projektoru pomocí kombinace dalších svítících a blikajících indikátorů. ☛ s.76
2		Bliká oranžově, když je třeba vyměnit lampu. Ukazuje chyby projektoru pomocí kombinace dalších svítících a blikajících indikátorů. ☛ s.76
3		Bliká oranžově, když je vnitřní teplota příliš vysoká. Ukazuje chyby projektoru pomocí kombinace dalších svítících a blikajících indikátorů. ☛ s.76
4	Menu	Zobrazí a zavře nabídku Konfigurace. V nabídce Konfigurace lze provádět úpravy a nastavení pro signál, obraz, vstupní signál atd. ☛ s.64
5	Kryt ovládacího panelu	Kryt pro ovládací panel. Chcete-li používat ovládací panel, uchopením ouška a posunutím krytu jej otevřete.
6		Zvolí hodnotu nastavení pro korekci lichoběžníku a pro položky nabídky. ☛ s.28

Tlačítka/indikátory		Funkce
7		Zvolí hodnoty nastavení pro položky nabídky. ☛ s.64
8	Esc	Vrátí se zpět na předchozí úroveň nabídky, když je zobrazena nabídka. ☛ s.64
9	Enter	Zvolí funkce a nastavení, když je zobrazena nabídka. ☛ s.64
10		Změní na obraz z každého vstupního portu. ☛ s.24
11		Zapne či vypne napájení projektoru. ☛ s.24 Svítí, když je projektor zapnutý. Ukazuje chyby projektoru pomocí kombinace dalších svítících a blikajících indikátorů. ☛ s.76

Dálkový ovladač

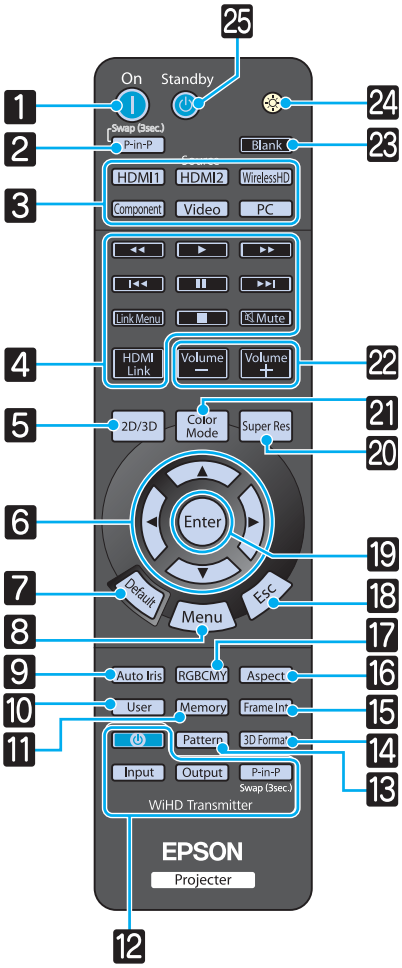

	Tlačítko	Funkce
1	On	Zapne projektor. ☛ s.24
2	P-in-P	Umožňuje současné promítání dvou obrazových zdrojů, jeden na hlavní obrazovku a druhý na dílčí obrazovku. (Obraz v obraze) ☛ s.62 Stisknutím a podržením tlačítka vyměníte obrazové zdroje pro hlavní a dílčí obrazovku.
3	HDMI1 HDMI2 WirelessHD Component Video PC	Změní na obraz z každého vstupního portu. ☛ s.24 Tlačítko WirelessHD je k dispozici pouze pro EH-TW9200W/EH-TW8200W.
4	HDMI Link	Toto tlačítko zobrazí nabídku nastavení pro spojení HDMI. Potom lze pomocí ostatních tlačítek spustit či zastavit přehrávání apod. pro připojená zařízení, která splňují normy HDMI CEC. ☛ s.60
5	2D/3D	Změní mezi 2D a 3D. ☛ s.43
6	▲ ▼ ◀ ▶	Zvolí položky nabídky a hodnoty nastavení. ☛ s.64
7	Default	Hodnota nastavení se vrátí zpět na výchozí hodnotu pomocí stisknutí při zobrazení obrazovky nastavení dané nabídky. ☛ s.64
8	Menu	Zobrazí a zavře nabídku Konfigurace. V nabídce Konfigurace lze provádět úpravy a nastavení pro signál, obraz, vstupní signál atd. ☛ s.64
9	Auto Iris	Nastaví automatickou clonu. ☛ s.35
10	User	Provádí funkci přiřazenou k uživatelskému tlačítku. ☛ s.70
11	Memory	Uloží, načte nebo vymaže paměť. ☛ s.40

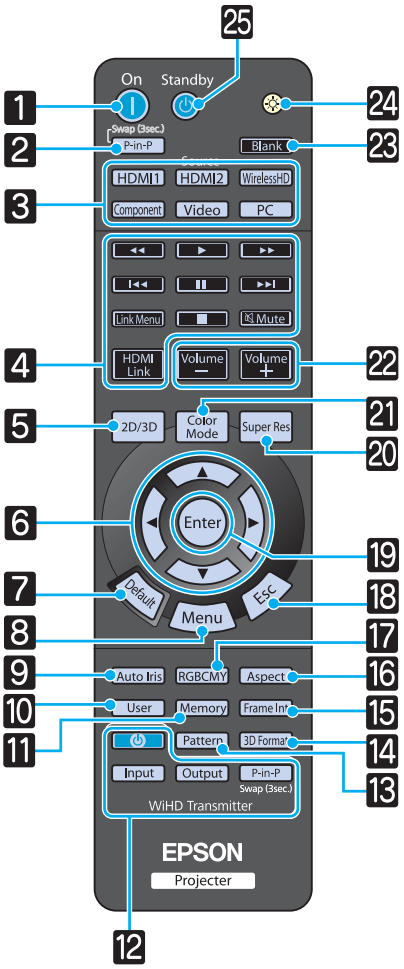

Tlačítko		Funkce
12	Input Output P-in-P	(K dispozici pouze pro EH-TW9200W/EH-TW8200W) Ovládání WiHD Transmitter Zapne WirelessHD Transmitter, nebo přepne vstup a výstup. Při provádění operací zajistěte, aby dálkový ovladač mířil na WirelessHD Transmitter. ☛ s.50
13	Pattern	Zobrazí a zavře zkušební vzor. ☛ s.26
14	3D Format	Změní 3D formát. Tento projektor podporuje následující 3D formáty. • Balení rámců • Vedle sebe • Nahoře a dole ☛ s.43
15	Frame Int	(K dispozici pouze pro EH-TW9200W/EH-TW9200/EH-TW8200W/EH-TW8200) Snižuje trhavý efekt způsobený interpolací políček s rychlými pohyby a upravuje vykreslování na hladší a čistší obraz. ☛ s.36
16	Aspect	Zvolí režim poměru stran podle vstupního signálu. ☛ s.30
17	RGBCMY	Upraví odstín, sytost a jas pro každou barvu RGBCMY. ☛ s.32
18	Esc	Vrátí se zpět na předchozí úroveň nabídky, když je zobrazena nabídka. ☛ s.64
19	Enter	Když je zobrazena nabídka, přijme a zadá aktuální volbu a přejde na další úroveň. ☛ s.64
20	Super Res	Nastavte **Super-resolution** ke snížení rozmazání v oblastech, jako jsou okraje obrazu. ☛ s.36
21	Color Mode	Změní **Režim barev**. ☛ s.29
22	Volume – Volume +	Upraví hlasitost pro připojená zařízení, která splňují normy HDMI CEC.
23	Blank	Dočasně vypne či zapne obraz. ☛ s.28
24		Rozsvítí tlačítka dálkového ovladače na přibl. 10 sekund. To je vhodné při obsluze dálkového ovladače ve tmě.
25	Standby	Vypne projektor. ☛ s.25

Zadní část

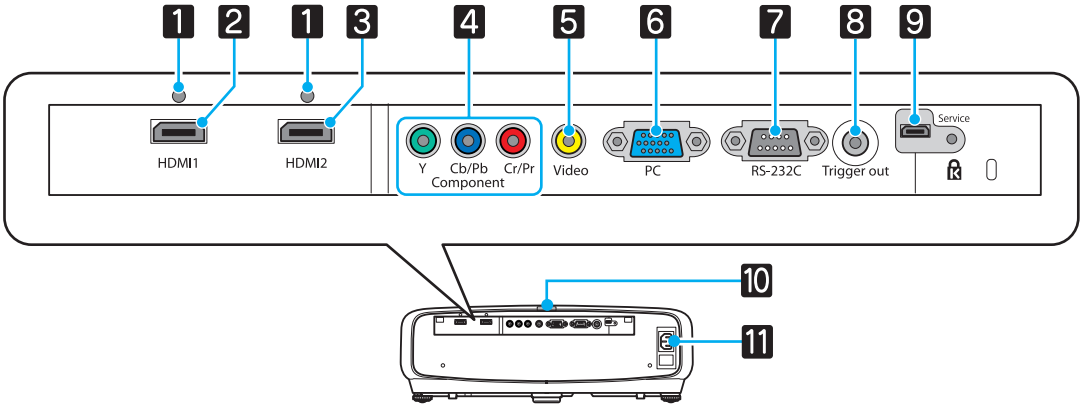

	Název	Funkce
1	Držák kabelu	Silné kabely HDMI s velkým vnějším průměrem apod. se mohou snadno odpojit kvůli hmotnosti kabelu. Chcete-li předejít odpojení kabelu, upevněte jej pomocí dodané svorky kabelu HDMI (pouze EH-TW9200W/EH-TW9200/EH-TW8200W/EH-TW8200). ☛ s.20
2	Port HDMI1	Připojí HDMI-kompatibilní videozařízení a počítače. ☛ s.18
3	Port HDMI2	
4	Port Component	Připojí se ke komponentnímu (YCbCr či YPbPr) výstupnímu portu na videozařízení. ☛ s.18
5	Port Video	Připojí se k výstupnímu portu kompozitního videa na videozařízení. ☛ s.18
6	Port PC	Připojí se k výstupnímu portu RGB na počítači. ☛ s.18
7	Port RS-232C	Pro ovládání projektoru připojte projektor k počítači pomocí kabelu RS-232C. Tento port slouží k ovládání a obvykle by neměl být používán. ☛ s.98
8	Port Trigger out	Připojí se k externím zařízením, jako jsou motorizované projekční plochy. ☛ s.19
9	Port Service	Servisní port. Obvykle se nepoužívá.
10	Vzdálený přijímač	Přijímá signály z dálkového ovladače. ☛ s.22
11	Konektor napájení	Zapojte napájecí kabel. ☛ s.24

Základna

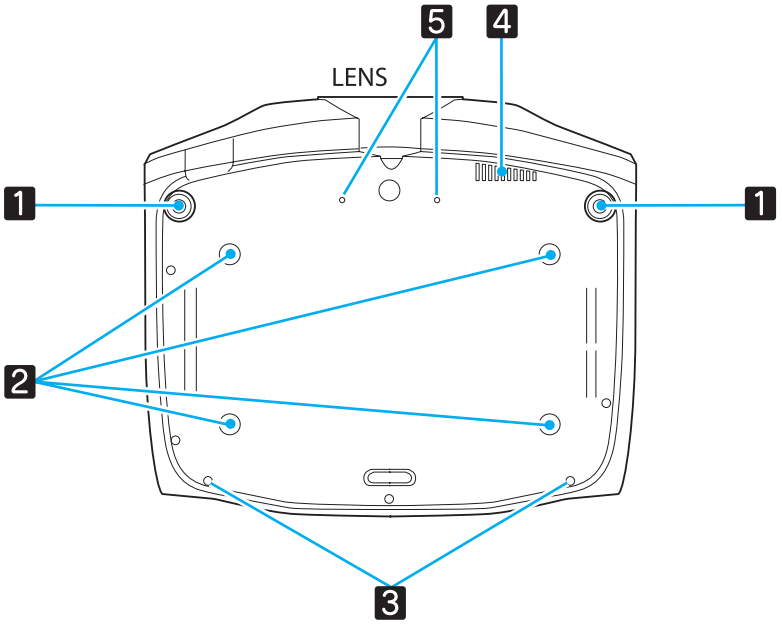

	Název	Funkce
1	Přední stavitelná nožička	Při postavení na povrch, jako je stůl, lze vytažením nožičky upravit horizontální náklon. ☛ s.27
2	Upevňovací body montážní konzoly (čtyři body)	Zde upevní volitelnou montážní konzolu při zavěšení projektoru na strop. ☛ s.94
3	Upevňovací šroub krytu kabelu	Upevní volitelný kryt kabelu.
4	Otvor výstupu vzduchu	Výstupní otvor pro vzduch, který slouží k chlazení přijímače WirelessHD. Při zavěšení na strop zajistěte vhodné nastavení polohy, aby se v této části nehromadil prach.
5	Šroub pro anamorfní objektiv	Upevní anamorfní objektiv.

Rozměry

Jednotky: mm

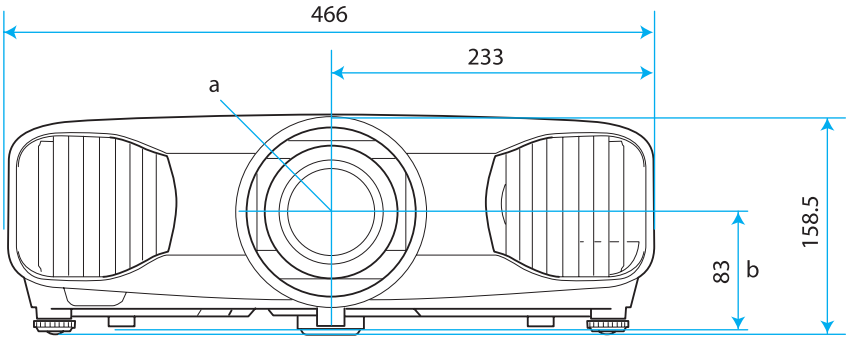

a Střed čočky

b Vzdálenost od středu čočky k upevňovacímu bodu montážní konzoly

c Orientace čočky

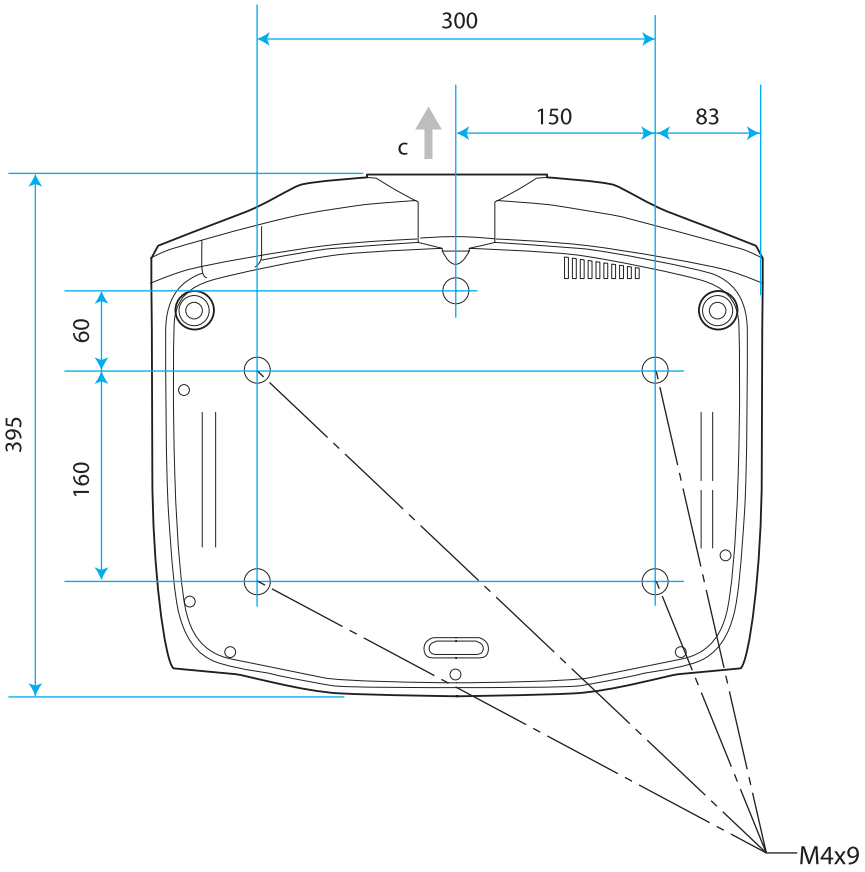

Instalace

Různé metody projekce

Varování

- Při zavěšení projektoru na strop (pomocí montážní konzoly) je nezbytný speciální způsob montáže. V případě nesprávné montáže by mohlo dojít k pádu a tím i ke zranění.
- V případě použití lepidel, maziv či oleje na upevňovací body montážní konzoly za účelem prevence uvolnění šroubů nebo v případě použití prostředků, jako jsou maziva či oleje, na projektor, může dojít k prasknutí skříňky a pádu projektoru ze stropu. Tím by mohlo dojít k vážnému zranění kohokoli pod projektorem a také k poškození projektoru.
- Nestavte projektor na boční stranu. Jinak může dojít k výskytu závad.
- Dbejte na to, aby projektor nebyl v místech s vysokou vlhkostí a prašností či místech vystavených kouři z ohně nebo tabákovému kouři.

Upozornění

Vzduchový filtr vyčistěte jednou za tři měsíce. Je-li projektor v prašnějším prostředí, vyčistěte jej častěji.
☛ s.87

Umístění na stůl apod. a promítání

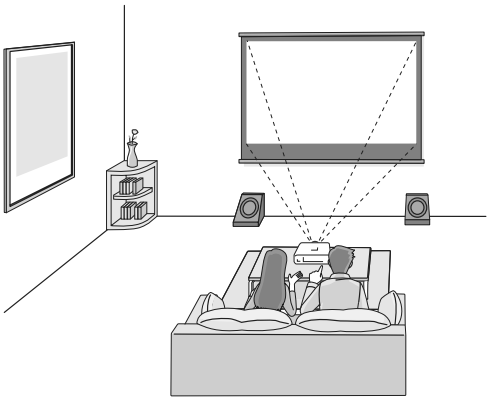

Zavěšení na strop a promítání

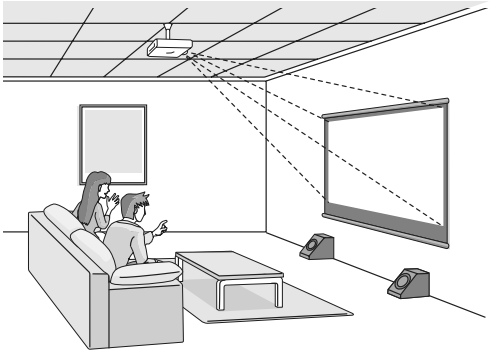

Při promítání od stropu změňte **Projekce** na stropní nastavení. ☛ **Nastavení** - **Projekce** s.70

Použití posunu objektivu

Posunem objektivu lze upravit polohu projekce nahoru, dolů, doleva a doprava.

To umožňuje provádět snadné úpravy bez zdeformování obrazu, i když nelze projektor postavit přímo před projekční plochu.

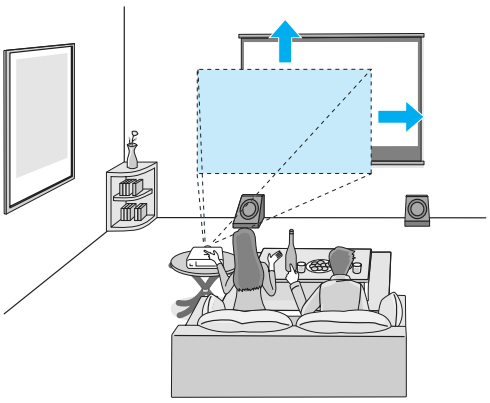

Úpravy velikosti projekce

Velikost projekce se zvětší přemístěním projektoru do větší vzdálenosti od projekční plochy. Postavení projektoru do optimální polohy k projekční ploše viz níže uvedená tabulka. Uvedené hodnoty slouží pouze jako orientační.

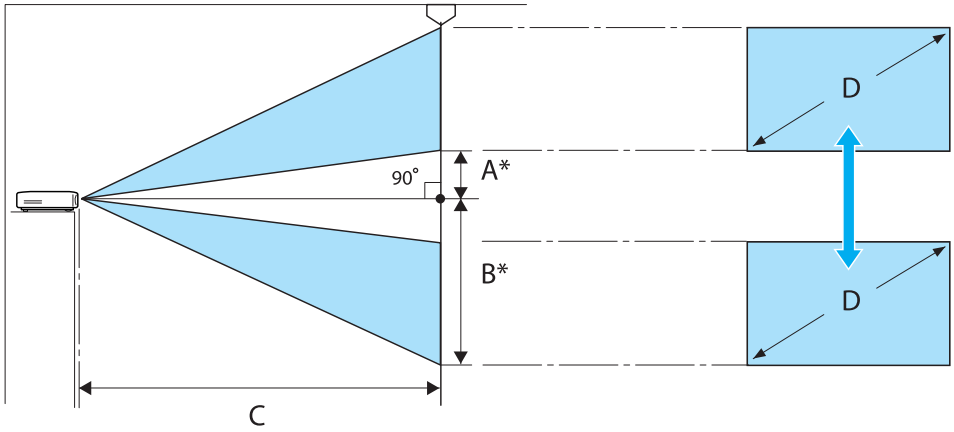

* Vzdálenost od středu čočky k okraji promítaného obrazu.
(A: Při zvednutí posunu objektivu na nejvyšší úroveň)
(B: Při snížení posunu objektivu na nejnižší úroveň)

Jednotka: cm

Velikost obrazu 16:9		Projekční vzdálenost (C)		Maximální hodnoty posunu objektivu*	
D	Š x V	Min. (širokoúhlý objektiv)	Max. (teleobjektiv)	Vzdálenost (A)	Vzdálenost (B)
40"	89 x 50	117	252	23	73
60"	130 x 75	177	380	34	109
80"	180 x 100	238	508	46	145
100"	220 x 120	298	636	57	181
120"	270 x 150	359	764	68	218
150"	330 x 190	450	956	85	272
180"	440 x 250	540	1148	103	327

Velikost obrazu 4:3		Projekční vzdálenost (C)		Maximální hodnoty posunu objektivu*	
D	Š x V	Min. (širokoúhlý objektiv)	Max. (teleobjektiv)	Vzdálenost (A)	Vzdálenost (B)
40"	81 x 61	144	309	28	89
60"	120 x 90	218	466	42	133
80"	160 x 120	292	623	56	178
100"	200 x 150	366	779	70	222
120"	240 x 180	440	936	84	267
150"	300 x 230	551	1171	105	333
200"	410 x 300	736	1562	139	444

* Vertikální a horizontální posun objektivu nelze nastavit na maximální hodnoty současně. ☛ s.27

Připojení zařízení

Upozornění

- Zapojení kabelů proveďte před připojením k el. zásuvce.
- Ověřte tvar kabelového konektoru i tvar portu a potom je zapojte. V případě násilného zapojení konektoru jiného tvaru do portu může dojít k poškození a výskytu závady.

EH-TW9200W/EH-TW8200W se dodává s krytem rozhraní, jenž umožňuje jasné rozeznání konektorové části na zadní straně. Před zapojováním jakýchkoli kabelů sejměte kryt rozhraní. ☛ s.20

Připojení videozařízení

Chcete-li promítat obraz z přehrávačů DVD, VHS atd., připojte je k projektoru pomocí některé z následujících metod.

Při použití kabelu HDMI

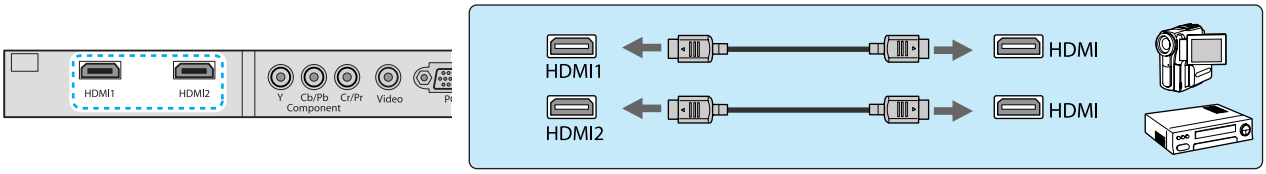

Upevněte kabel HDMI pomocí svorky kabelu HDMI. (Pouze EH-TW9200W/EH-TW9200/EH-TW8200W/EH-TW8200) ☛ s.20

Při použití videokabelu

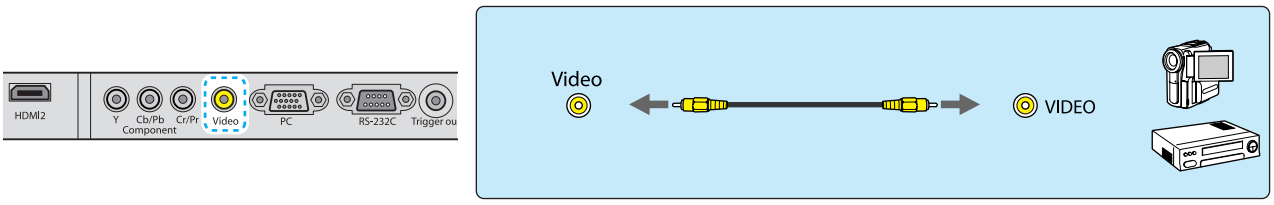

Při použití kabelu komponentního videa

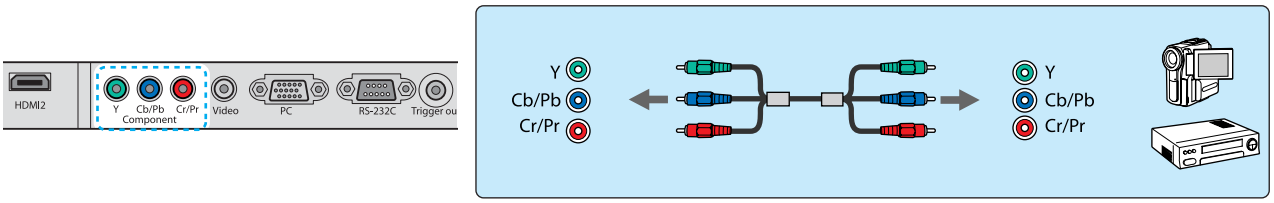

- Kabel se liší v závislosti na výstupním signálu z připojeného videozařízení.
- Některé druhy videozařízení dokážou generovat výstupy různých typů signálů. Chcete-li ověřit, které signály jsou dostupné na výstupu, viz návod k obsluze přiložený k videozařízení.
- Protože tento projektor nemá vestavěný reproduktor, připojte systém AV a poslouchejte zvuk z připojeného zařízení.

Připojení počítače

Chcete-li promítat obraz z počítače, připojte jej k projektoru pomocí některé z následujících metod.

Při použití počítačového kabelu

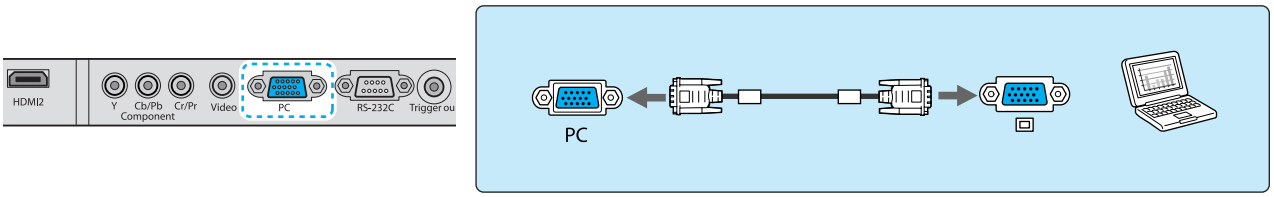

Při použití kabelu HDMI

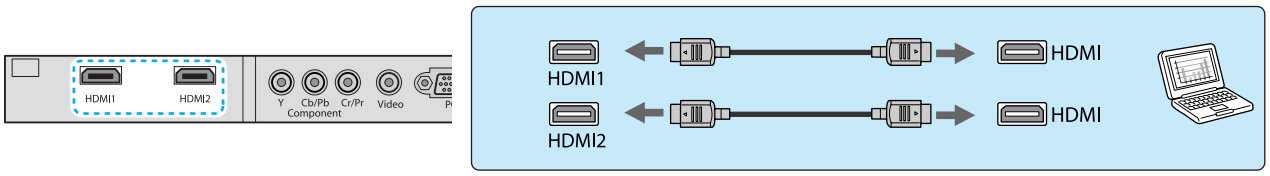

Upevněte kabel HDMI pomocí svorky kabelu HDMI. (Pouze EH-TW9200W/EH-TW9200/EH-TW8200W/EH-TW8200) ☛ s.20

Připojení externích zařízení

Připojení k portu Trigger out

Pro připojení externích zařízení, jako jsou motorizované projekční plochy, zapojte stereokabel s minikonektorem (3,5 mm) do portu Řízení napájení.

Při zapnutí je na výstupu tohoto portu signál (12 V=) pro komunikaci stavu projektoru (zapnuto či vypnuto) do připojených zařízení, jako jsou elektrické projekční plochy.

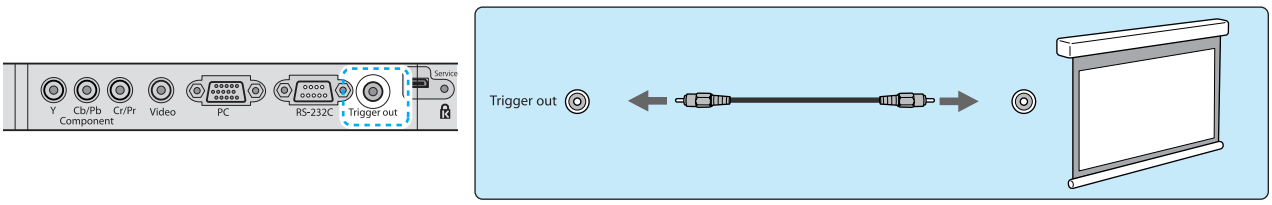

Při použití portu Trigger out nastavte funkci Řízení napájení. ☛ **Rozšířené** - **Provoz** - **Řízení napájení** s.72

Připojení zařízení WirelessHD (pouze EH-TW9200W/EH-TW8200W)

Projektor přijímá přenosy ze zařízení WirelessHD Transmitter a promítá dané obrazy. ☛ s.50

Promítaný obraz změníte stisknutím tlačítka WirelessHD na dálkovém ovladači nebo tlačítka na ovládacím panelu.

- Při příjmu obrazů WirelessHD zajistěte nastavení **WirelessHD** na **Zapnuto**. ☛ **Nastavení** - **WirelessHD** s.70
- Zobrazené zařízení lze změnit volbou zařízení ze seznamu **Připojení Zařízení** v položce **Spojení HDMI**. ☛ **Spojení HDMI**-**Připojení Zařízení** s.61

Připojení chytrých telefonů či tabletů (pouze EH-TW9200W/EH-TW8200W)

K zařízení WirelessHD Transmitter lze připojit MHL-kompatibilní chytré telefony či tablety.

Pro připojení portu microUSB chytrých telefonů či tabletů k portu HDMI5 na zařízení WirelessHD Transmitter použijte MHL-kompatibilní kabel.

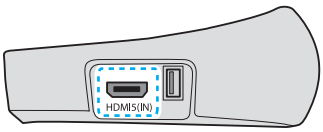

Z dálkového ovladače projektoru lze obsluhovat chytré telefony či tablety.

Při nabíjení chytrého telefonu či tabletu lze také sledovat video a poslouchat hudbu.

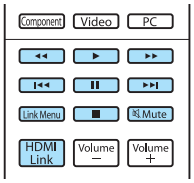

Upozornění

- Před zapojením kabelu ověřte, že je skutečně MHL-kompatibilní. Při nabíjení může chytrý telefon či tablet generovat teplo, způsobit únik kapaliny, explodovat nebo vytvořit další podmínky pro případný vznik požáru.
- Při zapojení pomocí konverzního adaptéru MHL-HDMI zřejmě nebude možné zařízení nabíjet ani ovládat z dálkového ovladače.

Některá zařízení mají vyšší spotřebu energie při přehrávání videa než je dodávána a proto během přehrávání videa či dalších operacích nezaktivují nabíjení.

Sejmutí krytu rozhraní

Na konektorovou část na zadní straně zařízení EH-TW9200W/EH-TW8200W je nasazen kryt rozhraní. Tento kryt sejměte při použití kabelu pro připojení zařízení.

V dolní části krytu rozhraní jsou mezery, které umožňují vytáhnout kryt dopředu a zvednout jej z drážek v horní části.

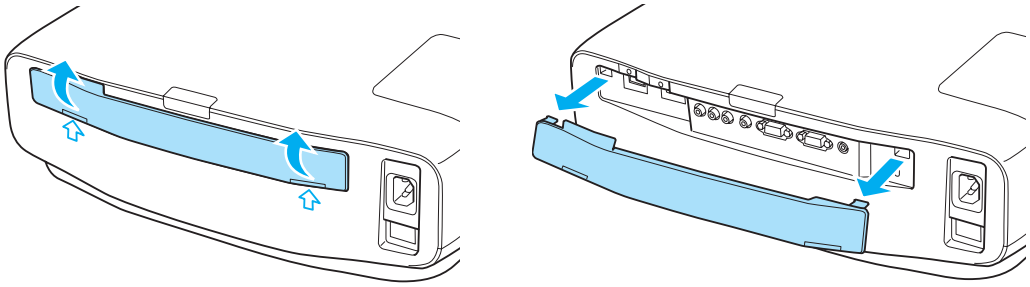

- Při opětovném zasazení krytu nejprve zasuňte výčnělky do drážek v horní části.
- Dbejte na bezpečné uložení krytu rozhraní, který je potřeba při přepravě projektoru.

Upevnění svorky kabelu HDMI (pouze EH-TW9200W/EH-TW9200/EH-TW8200W/EH-TW8200)

Je-li kabel HDMI silný a visí směrem dolů, dbejte na jeho upevnění k držáku kabelu pomocí svorky HDMI, aby nedošlo k jeho odpojení od portu kvůli hmotnosti kabelu.

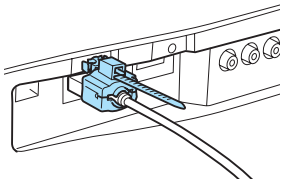

Příprava dálkového ovladače

Vložení baterií do dálkového ovladače

Upozornění

- Pro zajištění vložení baterií správným způsobem ověřte polohy značek (+) a (-) uvnitř přihrádky na baterie.
- Jiné než manganové či alkalické baterie velikosti AA nelze použít.

1 Sejměte kryt na baterie.

Zvedněte kryt při stisknuté západce krytu bateriového prostoru.

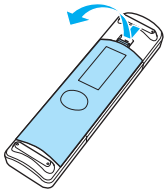

2 Vyjměte staré baterie a vyměňte je za nové.

Před vložením baterií ověřte jejich správnou polaritu (+) a (-).

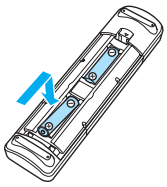

3 Kryt na baterie opět nasaďte.

Stiskněte kryt, až zaklapne do aretované polohy.

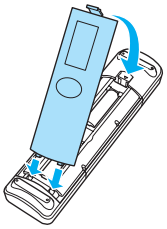

Dochází-li ke zpoždění odezvy či k výpadkům funkce dálkového ovladače, zřejmě to znamená, že jsou téměř vybité baterie. V tomto případě vyměňte staré baterie za nové. Mějte připraveny dvě manganové či alkalické baterie velikosti AA.

Provozní rozsah dálkového ovladače

Provozní rozsah zařízení WirelessHD Transmitter se liší. ☛ s.59

Provozní rozsah (zleva doprava)

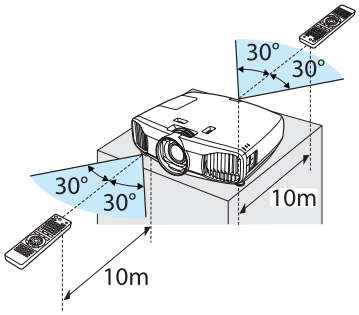

Provozní rozsah (odshora dolů)

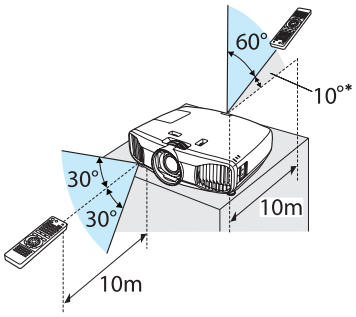

* Signály dálkového ovladače nejsou dostupné v tomto rozsahu.

Spuštění a ukončení projekce

Zapnutí projektoru a projekce

1 Připojte zařízení k projektoru.

2 Zapojte napájecí kabel.

Zapojte pomocí dodaného napájecího kabelu.

3 Zapněte připojené zařízení.

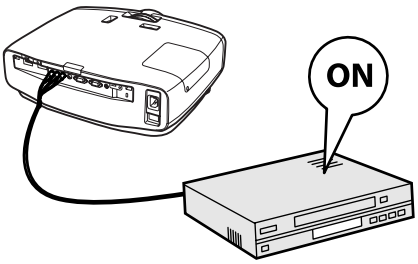

4 Zapněte projektor.

Dálkový ovladač

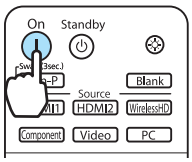

Ovládací panel

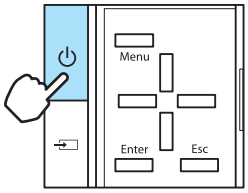

Závěrka čočky se otevře a začne promítání.

> Při nastavení **Napájení zapnuto** na **Zapnuto** lze spustit projekci jednoduchým připojením napájecího kabelu k projektoru, aniž by bylo nutné stisknout jakékoli tlačítko. ☛ **Rozšířené** - **Provoz** - **Napájení zapnuto** s.72

> **Varování**
>
> Při promítání se nedívejte do čočky projektoru.

- Tento projektor disponuje funkcí Dětský zámek, aby nemohly děti náhodně zapnout napájení, a funkcí Provozní zámek, aby nemohlo dojít k náhodnému ovládání atd. ☛ **Nastavení** - **Nastavení zámku** - **Dětský zámek**/**Provozní zámek** s.70
- Při použití v nadmořské výšce 1500 m a větší nastavte **Vysoká nadm. výška** na **Zapnuto**. ☛ **Rozšířené** - **Provoz** - **Vysoká nadm. výška** s.72
- Tento projektor disponuje funkcí Autom. nastavení pro automatický výběr optimálního nastavení při změně vstupního signálu obrazu u připojeného počítače. ☛ **Signál** - **Autom. nastavení** s.67
- Tento projektor disponuje portem Trigger out pro komunikaci aktuálního stavu projektoru (zapnuto/vypnuto) do připojených zařízení. Při použití této funkce nastavte Řízení napájení. ☛ **Rozšířené** - **Provoz** - **Řízení napájení** s.72

Není-li promítán cílový obraz

Není-li promítán obraz, lze změnit zdroj pomocí některé z následujících metod.

Dálkový ovladač

Stiskněte tlačítko pro cílový port.

Ovládací panel

Stiskněte tlačítko [⇥] a vyberte cílový port.
Stiskněte tlačítko [Enter] pro potvrzení volby.

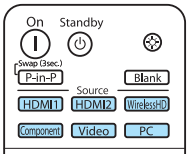

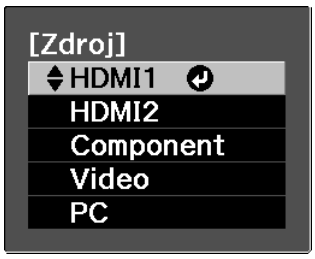

- U videozařízení nejprve spusťte přehrávání a pak změňte zdroj.
- Vypadají-li barvy nepřirozeně při změně na zdroj **Video** či **Komponent**, ověřte, že připojený port je stejný jako **Vstupní signál**. ☛ **Rozšířené** - **Vstupní signál** - **Videosignál/Komponent** s.72

Vypínání

1 Vypněte připojené zařízení.

Při nastavení **Vyp Napáj Spoj** na **Zapnuto** v nabídce **Spojení HDMI** může vypnutí zařízení kompatibilního s HDMI CEC vypnout také projektor.
☛ **Nastavení** - **Spojení HDMI** - **Vyp Napáj Spoj** s.70

2 Stiskněte tlačítko ⏻ na dálkovém ovladači či ovládacím panelu projektoru.

Dálkový ovladač

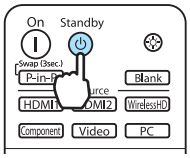

Ovládací panel

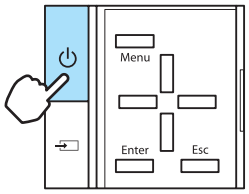

Zobrazí se potvrzovací zpráva.

3 Stiskněte tlačítko ⏻ znovu.

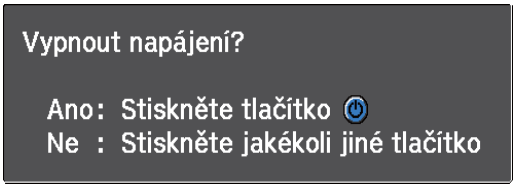

Promítání skončí a závěrka čočky se automaticky zavře.

Při nastavení **Potvrz. pohotov.** na **Vypnuto** lze projektor vypnout jedním stisknutím tlačítka ⏻ na dálkovém ovladači. ☛ **Rozšířené** - **Změnit** - **Potvrz. pohotov.** s.72

4 Vyčkejte na dokončení ochlazování.

Provozní indikátor na ovládacím panelu projektoru přestane blikat.

5 Odpojte napájecí kabel.

Při zapojeném napájecím kabelu dochází k určité spotřebě el. energie také při absenci operací.

Úpravy promítnuté obrazovky

Zobrazení zkušebního vzoru

Při úpravách lupy/zaostření nebo polohy projekce ihned po nastavení projektoru lze místo připojení videozařízení zobrazit zkušební vzor.

Stisknutím tlačítka Pattern na dálkovém ovladači zobrazíte zkušební vzor.

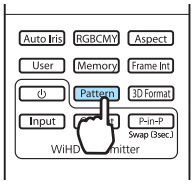

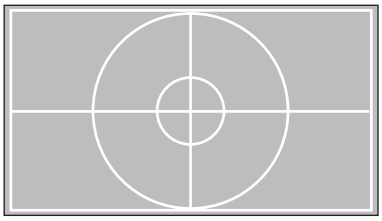

Pomocí tohoto zkušebního vzoru lze upravit polohu zobrazení apod.

U zařízení EH-TW9200W/EH-TW9200 lze vybrat vzory, které zobrazí R (červená), G (zelená) a B (modrá) jednotlivě, a také vzor pro úpravu polohy zobrazení. Lze jej použít jako vzor k provádění barevných úprav, když je na vstupu obrazový signál.

Stisknutím tlačítka Esc ukončíte zobrazení zkušebního vzoru.
U zařízení EH-TW9200W/EH-TW9200 jej lze také ukončit výběrem **Odej**.

Úpravy zaostření

Otáčením kroužku ostření upravte zaostření.

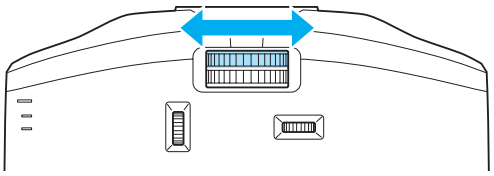

Úpravy velikosti projekce (úprava lupy)

Otáčením kroužku lupy upravte velikost promítnuté obrazovky.

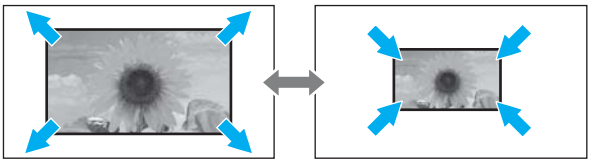

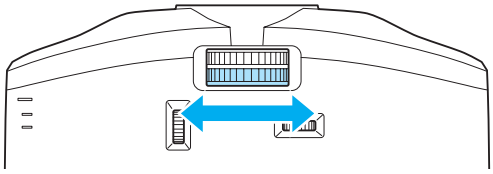

Úpravy náklonu projektoru

Je-li promítnutá obrazovka nakloněna (levá a pravá strana projektoru mají jinou výšku) u projektoru postaveného na stole, upravte přední nožičku tak, aby byly obě strany vzájemně vodorovné.

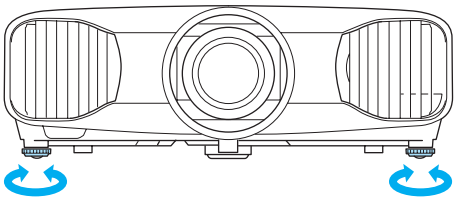

Úpravy polohy promítaného obrazu (posun objektivu)

Nelze-li projektor postavit přímo před projekční plochu, můžete upravit polohu obrazu pomocí posunu objektivu.

Proveďte úpravy knoflíkem posunu objektivu.

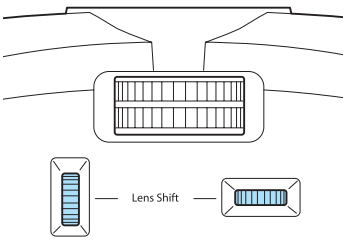

Polohu lze upravit nahoru, dolů, doleva a doprava v rozsahu tečkované čáry znázorněné na obrázku vpravo.

Vertikální (V) polohu (nahoru a dolů) lze upravit až do 96 % výšky projekční plochy a horizontální (H) polohu (doprava a doleva) lze upravit až do 47 % šířky projekční plochy.

Chcete-li vrátit polohu obrazu zpět na střed, vraťte knoflík do středové polohy.

Střed rozsahu posunu objektivu lze najít otáčením knoflíku, dokud neuslyšíte kliknutí.

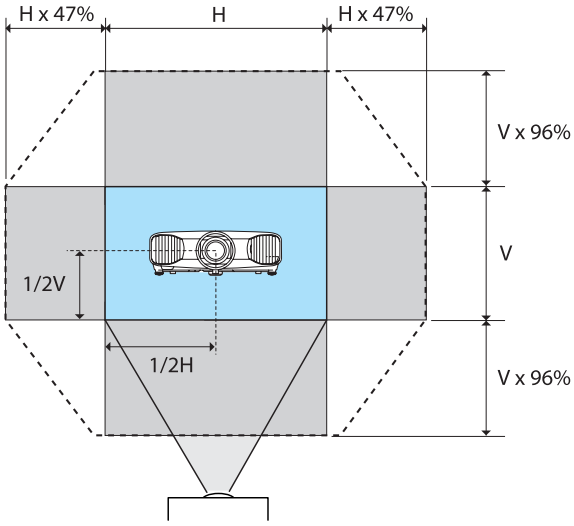

Výstraha

Před přepravou projektoru vraťte horizontální polohu objektivu do střední polohy a vertikální polohu objektivu do dolní polohy. Při přepravě projektoru s objektivem posunutým nahoru, dolů, doleva či doprava může dojít poškození mechanizmu posunu objektivu. Nasaďte i ochrannou podložku, která byla nasazena při koupi projektoru.

Dojde-li k lichoběžníkovému zkreslení při promítání pod úhlem pomocí posunu objektivu, zřejmě nebude možné jej zcela zkorigovat. Při použití posunu objektivu postavte projektor do rovnoběžné polohy s promítací plochou a k úpravě polohy použijte pouze posun objektivu.

Korekce lichoběžníkového zkreslení

Pro korekci lichoběžníkového zkreslení lze používat tlačítka na ovládacím panelu.

Pro obsluhu ovládacího panelu otevřete jeho kryt na straně projektoru. ☛ s.9

Stisknutím tlačítka nebo zobrazíte měřidla úprav.
Při zobrazení měřidel stisknutím tlačítek a proveďte vertikální korekci.

Když je příliš široká horní či dolní část

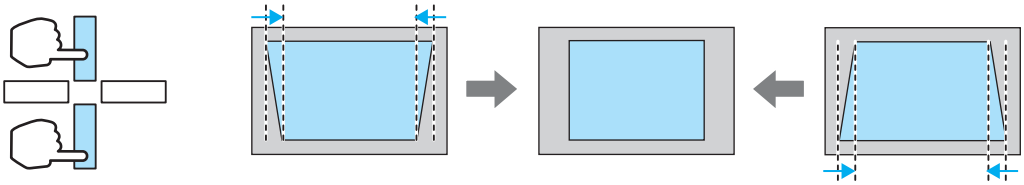

- Při korekci lichoběžníkového zkreslení dojde ke zmenšení promítnuté obrazovky. Aby promítnutá obrazovka zaplnila projekční plochu, zvětšete projekční vzdálenost.
- Nastavení lichoběžníku lze provádět z nabídky Konfigurace. ☛ **Nastavení** - **Lichoběžník** s.70
- Účinné korekce lze provádět v rámci projekčního úhlu 30° odshora dolů.
- Pro úpravy polohy lze udržovat kvalitu promítaného obrazu prováděním korekce pomocí posunu objektivu. Když nelze úpravy provést pomocí posunu objektivu, použijte lichoběžníkové zkreslení.

Dočasné vypnutí obrazu

Funkci lze používat k dočasnému skrytí obrazu na projekční ploše

Pro zapnutí či vypnutí obrazu stiskněte tlačítko Blank .

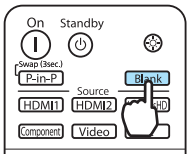

Protože u filmu pokračuje jeho přehrávání i při vypnutém obrazu, nemůžete se vrátit k místu, kde jste skryli obraz pomocí tlačítka Blank .

Úpravy obrazu

Výběr kvality projekce (Režim barev)

Při promítání lze zajistit optimální kvalitu obrazu, která vyhovuje okolnímu prostředí. Jas obrazu se liší v závislosti na zvoleném režimu.

1 Stiskněte tlačítko [Color Mode].

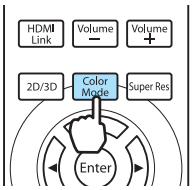

Nastavení lze provádět z nabídky Konfigurace. ☛ **Obraz** - **Režim barev** s.65

2 Zvolte **Režim barev**.

Stisknutím tlačítek ▲ ▼ ze zobrazené nabídky zvolte **Režim barev** a stisknutím tlačítka Enter potvrďte daný výběr.

Při promítání 2D obrazu
Můžete zvolit **Dynamický**, **Obývací pokoj**, **Přirozený**, **THX** a **Kino**.
3D dynamický, **3D kino** a **3D THX** jsou zobrazeny šedě a nelze je zvolit.

Při promítání 3D obrazu
Můžete zvolit **3D dynamický**, **3D kino** a **3D THX**.
Dynamický, **Obývací pokoj**, **Přirozený**, **THX** a **Kino** jsou zobrazeny šedě a nelze je zvolit.

Volby při promítání 2D obrazu

Režim	Aplikace
Dynamický	Ideální pro použití ve světlé místnosti.
Obývací pokoj	Ideální pro použití ve světlé místnosti. Obraz je jasný a ostrý.
Přirozený	Ideální pro použití v tmavé místnosti. V tomto režimu doporučujeme provádět úpravu barev. ☛ s.6
THX*	Režim barev autorizovaný společností THX Ltd.
Kino	Ideální pro sledování filmů a koncertů v tmavé místnosti.

* V závislosti na používaném modelu se **THX** nemusí zobrazit.

Volby při promítání 3D obrazu

Režim	Aplikace
3D dynamický	Pro použití při promítání 3D obrazu. Obraz je jasný a ostřejší než 3D kino.
3D kino	Pro použití při promítání 3D obrazu. Vytváří kontrastnější barvy než dynamické 3D.
3D THX*	Pro použití při promítání 3D obrazu. Režim barev autorizovaný společností THX Ltd.

* V závislosti na používaném modelu se **3D THX** nemusí zobrazit.

Přepnutí obrazovky mezi režimy plný a lupa (Poměr stran)

Typ vstupního signálu, poměr stran a rozlišení lze změnit, aby odpovídaly položce **Poměr stran** projekční plochy.

Dostupný **Poměr stran** se liší v závislosti na obrazovém signálu, který se právě promítá.

1 Stiskněte tlačítko Aspect .

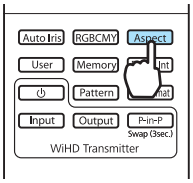

Nastavení lze provádět z nabídky Konfigurace. ☛ **Signál** - **Poměr stran** s.67

2 Pomocí tlačítek ▲ ▼ zvolte název nastavení a stisknutím tlačítka Enter potvrďte daný výběr.

Poměr stran nemusí být v závislosti na typu signálu k dispozici.

Běžným výběrem Automaticky se k zobrazení vstupního signálu používá optimální poměr stran. Chcete-li použít jiný poměr stran, toto nastavení změňte.

Níže uvedená tabulka ukazuje obraz promítnutý na projekční plochu 16:9.

Vstupní obraz	Název nastavení (Poměr stran)		
	Normální	Plný	Lupa
Obraz 4:3	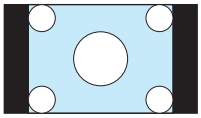	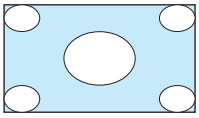	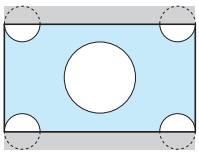
Obraz 16:9	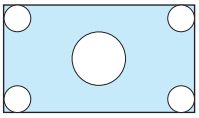	Při projekci obrazu 16:9 nelze zvolit Plný a Lupa.	
Obraz nahraný pomocí zdeformování	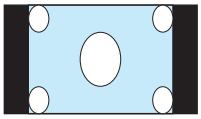	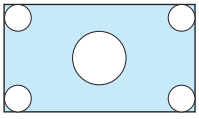	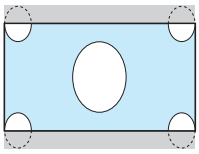

Vstupní obraz	Název nastavení (Poměr stran)		
	Normální	Plný	Lupa
Obraz letterbox*	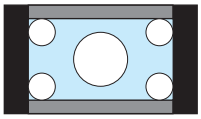	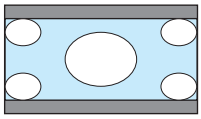	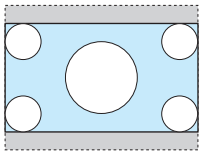
Poznámky	Odpovídá vertikální velikosti projekčního panelu. Poměr stran se liší v závislosti na vstupním obrazu.	Využívá celý projekční panel.	Zachovává poměr stran vstupního signálu a odpovídá horizontální velikosti projekčního panelu. Horní a dolní část obrazu mohou být oříznuty.

* Obraz letterbox použitý v tomto vysvětlení je obraz s poměrem stran 4:3 zobrazený v poměru stran 16:9 s černými okraji nahoře a dole pro umístění titulků. Okraje v horní a dolní části obrazu slouží pro titulky.

U zařízení EH-TW9200W/EH-TW9200 lze také nastavit **Anamorfní široké** a **Horiz. Deformace**.

- Při výběru **Anamorfní široké**, když je nastaveno **Přeskenování**, může dojít k oříznutí obrazu. Nastavte **Přeskenování** na **Vypnuto** a pak promítejte. ☛ **Signál** - **Upřesnit** - **Přeskenování** s.67
- Při promítání 3D obrazů v režimu **Anamorfní široké** jsou podporovány pouze signály 1080p/24 Hz/balení rámců.

Nastavením **Anamorfní široké** a nasazením běžně dostupného anamorfního objektivu si můžete vychutnat disky DVD, Blu-ray atd. s obrazy nahranými ve formátu Cinema Scope.

Horiz. Deformace roztáhne horizontální aspekt vstupního signálu. To umožňuje promítat přes celou šířku projekční plochy při použití běžně dostupného anamorfního objektivu.

Upozorňujeme, že použití funkce poměru stran projektoru ke zmenšení, zvětšení nebo rozdělení promítaného obrazu pro komerční účely či veřejnou projekci může podle autorského zákona porušit práva vlastníka autorských práv k tomuto snímku.

Absolutní úpravy barev

Úpravy odstínu, sytosti a jasu

Pro každou z barev R (červená), G (zelená), B (modrá), C (azurová), M (purpurová) a Y (žlutá) lze upravit odstín, sytost a jas.

Odstín	Upraví celkovou barvu obrazu na modrou, zelenou nebo červenou.
Sytost	Upraví celkovou živost (sytost) obrazu.
Jas	Upraví celkový barevný jas obrazu.

1 Stiskněte tlačítko RGBCMY.

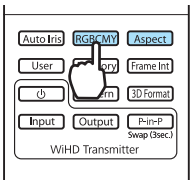

Nastavení lze provádět z nabídky Konfigurace. ☛ **Obraz** - **Upřesnit** - **RGBCMY** s.65

2 Pomocí tlačítek ▲ ▼ zvolte barvu, kterou chcete upravit, a stisknutím tlačítka Enter potvrďte daný výběr.

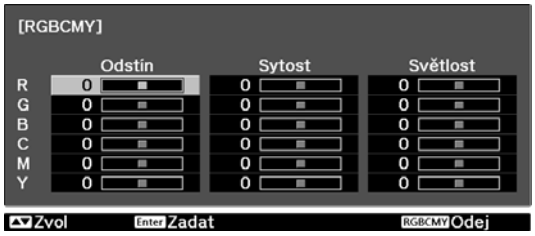

3 Pomocí tlačítek ▲ ▼ zvolte **Odstín**, **Sytost** nebo **Jas**.

4 Pomocí tlačítek ◀ ▶ provádějte úpravy.

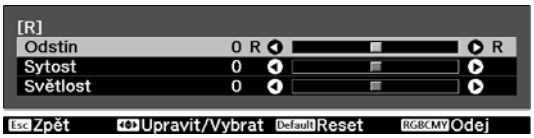

Stisknutím tlačítka Esc upravte jinou barvu.

Stisknutím tlačítka Default vrátíte úpravy zpět na jejich výchozí hodnoty.

5 Stisknutím tlačítka RGBCMY ukončíte nabídku.

Úpravy gama

Při zobrazení obrazu lze upravit slabé rozdíly v zabarvení, k nimž může dojít kvůli používanému zařízení.

Můžete použít jednu z následujících tří metod vybíraných z nabídky Konfigurace.

Metoda nastavení	Nabídka Nastavení
Vyberte a upravte hodnotu korekce	**Obraz** - **Upřesnit** - **Gama**
Upravte při sledování obrazu*	**Obraz** - **Upřesnit** - **Gama** - **Přizpůsobený** - **Upravit v obraze**
Upravte pomocí grafu úprav gama*	**Obraz** - **Upřesnit** - **Gama** - **Přizpůsobený** - **Upravit v grafu**

* Pouze EH-TW9200W/EH-TW9200/EH-TW8200W/EH-TW8200

Vyberte a upravte hodnotu korekce

Vyberte hodnotu úpravy a stisknutím tlačítka Enter tento výběr potvrďte.

Čím menší je hodnota, tím světlejší budou tmavé části obrazu, ale jasné oblasti mohou zdánlivě vyblednout. Horní část grafu úpravy gama se zaoblí.
Při zadání velké hodnoty se jasné části obrazu ztmaví. Dolní část grafu úpravy gama se zaoblí.

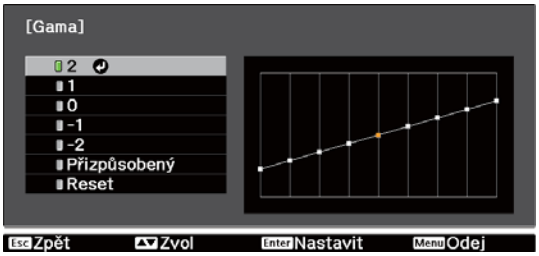

- Vodorovná osa grafu úpravy gama ukazuje úroveň vstupního signálu, a svislá osa ukazuje úroveň výstupního signálu.
- Stisknutím tlačítka Default vrátíte úpravy zpět na jejich výchozí hodnoty.

Upravte při sledování obrazu (pouze EH-TW9200W/EH-TW9200/EH-TW8200W/EH-TW8200)

Úpravy provádějte při sledování promítaného obrazu.

1 Přesuňte ikonu gama zobrazenou na promítaném obrazu do oblasti, pro kterou chcete upravit jas, a stiskněte tlačítko Enter.

Zobrazí se graf úpravy gama.

2 Pomocí tlačítek ▲ ▼ upravte jas a stisknutím tlačítka Enter potvrďte daný výběr.

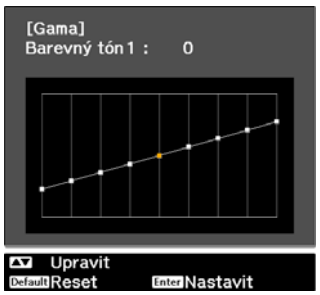

Upravte pomocí grafu úprav gama (pouze EH-TW9200W/EH-TW9200/EH-TW8200W/EH-TW8200)

Úpravy provádějte při sledování grafu úprav gama pro promítaný obraz.

1 Pomocí tlačítek ◀ ▶ vyberte část, kterou chcete upravit z grafu.

2 Pomocí tlačítek ▲ ▼ upravte jas a stisknutím tlačítka Enter potvrďte daný výběr.

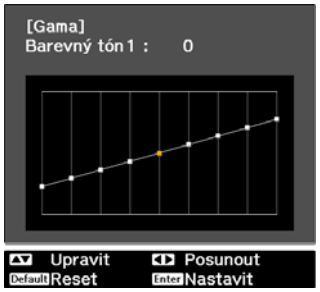

Úpravy RGB (Posun/Zvýraznit)

U jasu snímku lze upravit tmavé oblasti (Posun) a světlé oblasti (Zvýraznit) pro R (červená), G (zelená) a B (modrá). Obraz bude jasnější při posunu doprava (pozitivní) a tmavší při posunu doleva (negativní).

Posun	Je-li obraz zesvětlen, dojde k živějšímu výstupu stínování u tmavších částí. Je-li obraz ztmaven, dojde k plnějšímu výstupu obrazu, ale stínování u tmavších částí bude obtížnější rozlišit.
Zvýraznit	Je-li obraz zesvětlen, dojde ke zbělání světlých částí a ke ztrátě stínování. Je-li obraz ztmaven, dojde k živějšímu výstupu stínování u světlých částí.

Nabídka je zobrazena v následujícím pořadí.
Obraz - **Upřesnit** - **RGB**

Pomocí tlačítek ▲ ▼ zvolte položku a pomocí tlačítek ◄ ► provádějte úpravy.

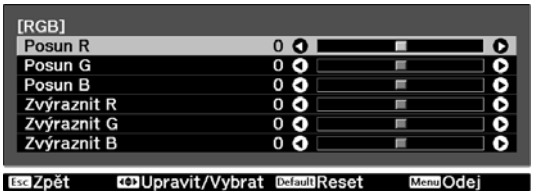

Stisknutím tlačítka Default vrátíte úpravy zpět na jejich výchozí hodnoty.

Teplota barev

Upravit lze celkový odstín obrazu. Úpravy proveďte v případě, že je obraz příliš modrý, příliš červený atd.

Nabídka je zobrazena v následujícím pořadí.
Obraz - **Teplota barev**

Pomocí tlačítek ◄ ► provádějte úpravy.
Modré odstíny se zesilují zvyšováním hodnoty, a červené odstíny se zesilují snižováním hodnoty.

- Nastavení **Teplota barev** se mění s nastavením **Režim barev**.
- Stisknutím tlačítka Default vrátíte úpravy zpět na jejich výchozí hodnoty.

Pleťový tón

Odstín pleti je možné upravit. Úpravy proveďte, je-li odstín pleti načervenalý nebo nazelenalý apod.

Nabídka je zobrazena v následujícím pořadí.
Obraz - **Pleťový tón**

Pomocí tlačítek ◄ ► provádějte úpravy.
Obraz bude zelenější při nastavení doprava (pozitivní) a červenější při nastavení doleva (negativní).

Stisknutím tlačítka Default vrátíte úpravy zpět na jejich výchozí hodnoty.

Podrobné úpravy obrazu

Úpravy Ostrost

Obraz je možné projasnit.

Nelze nastavit v následujících situacích.

- Když je na vstupu počítačový signál
- Při promítání 3D obrazu

Vylepšení tenkých čar	Dojde k vylepšení detailů, jako jsou vlasy a vzory na oděvu.
Vylepšení silných čar	Dojde k vylepšení velkých částí, jako obrysy celých předmětů či pozadí, takže se projasní celkový obraz.
Vylešení V-čar Vylepšení H-čar	Vylepší obraz vodorovně nebo svisle.

1 Stiskněte tlačítko Menu.

Dálkový ovladač

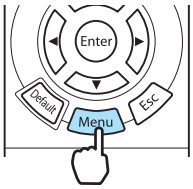

Ovládací panel

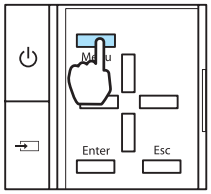

Zobrazí se nabídka Konfigurace.

2 Zvolte **Obraz** - **Ostrost**.

Zobrazí se obrazovka úprav položky **Ostrost**.

3 Zvolte položku **Upřesnit** v pravé horní části obrazovky a stisknutím tlačítka Enter potvrďte daný výběr.

Zobrazí se obrazovka úprav položky **Upřesnit**.

> Nelze nastavit při nastavení **Zpracování obrazu** na **Rychle** v nabídce **Signál**. ☛ **Signál** - **Upřesnit** - **Zpracování obrazu** s.67

4 Pomocí tlačítek ▲ ▼ zvolte položku a pomocí tlačítek ◀ ▶ provádějte úpravy.

Obraz bude vylepšen při posunu doprava (pozitivní) a změkčen při posunu doleva (negativní).

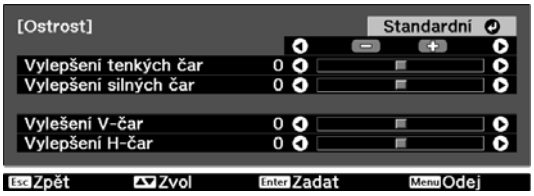

Horní panel upravuje současně vysoké a nízké oblasti.

Stisknutím tlačítka Default vrátíte úpravy zpět na jejich výchozí hodnoty.

5 Stisknutím tlačítka Menu ukončíte nabídku.

Nastavení automatické clony

Automatické nastavení jasu v závislosti na jasu promítaného obrazu umožňuje vychutnat hluboce a bohatě podané snímky.

Pro změny jasu v promítaném obrazu od **Normální** do **Vysoká rychlost** lze zvolit seřízení souběhu úprav jasu. (V závislosti na obrazu bude zřejmě slyšet činnost automatické clony, ale nejde o závadu.)

1 Stiskněte tlačítko Auto Iris.

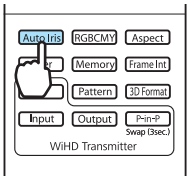

Nastavení lze provádět z nabídky Konfigurace. ☛ **Obraz** - **Autom. clona** s.65

2 Pomocí tlačítek ▲ ▼ zvolte položku a stisknutím tlačítka Enter potvrďte daný výběr.

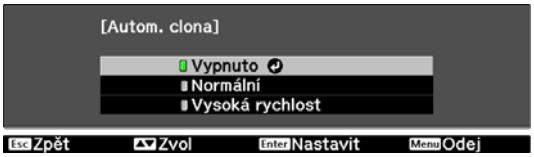

Interpolace rámců (pouze EH-TW9200W/EH-TW9200/EH-TW8200W/EH-TW8200)

Toto nastavení porovná aktuální a předchozí políčko a vytvoří políčko mezi nimi za účelem snížení rozmazanosti a generování ostrých obrazů.

Úroveň interpolace lze vybrat z možností **Nízký**, **Normální** a **Vysoká**. Zjistíte-li jakékoli zkreslení apod. po změně nastavení, nastavte jej na **Vypnuto**.

1 Stiskněte tlačítko Frame Int.

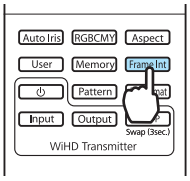

- Nastavení lze provádět z nabídky Konfigurace. ☛ **Signál** - **Interpolace rámců** s.67
- Nelze nastavit při nastavení **Zpracování obrazu** na **Rychle** v nabídce **Signál**. ☛ **Signál** - **Upřesnit** - **Zpracování obrazu** s.67
- Nelze nastavit, když je na vstupu obrazový signál počítače.
- Při promítání 3D obrazů je toto nastavení aktivováno pouze pro signály 1080p/24 Hz.

2 Pomocí tlačítek ▲ ▼ zvolte položku a stisknutím tlačítka Enter potvrďte daný výběr.

Super-resolution

Toto nastavení doostří rozmazané obrazy a vylepší zdánlivou detailnost obrazu zvýšením rozlišení obrazového signálu.

V závislosti na obrazu může dojít ke zvýšení deformace na kraji obrazu. Zjistíte-li jakékoli zkreslení, nastavte jej na „0“.

1 Stiskněte tlačítko Super Res .

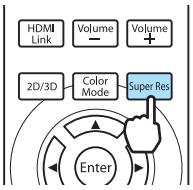

- Nastavení lze provádět z nabídky Konfigurace. ☛ **Signál** - **Super-resolution** s.67
- Nelze nastavit, když je na vstupu obrazový signál počítače.
- Nelze nastavit při převodu 2D obrazů na 3D. ☛ **Signál** - **3D nastavení** - **Převod 2D-na-3D** s.67
- Při promítání 3D obrazů je toto nastavení aktivováno pouze pro signály 1080p/24 Hz/balení rámců.

2 Pomocí tlačítek ◀▶ provádějte úpravy.

Čím vyšší číslo, tím silnější je účinek.

3 Stisknutím tlačítka Super Res ukončíte nabídku.

Zarovnání panelu

Upraví barevný posun pixelů u displeje LCD.

1 Stiskněte tlačítko Menu .

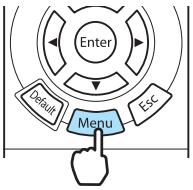

Zobrazí se nabídka Konfigurace.

2 Vyberte **Rozšířené** - **Zarovnání panelu** a stisknutím tlačítka Enter potvrďte daný výběr.

Zobrazí se obrazovka úprav položky **Zarovnání panelu**.

3 Nastavte **Zarovnání panelu** na **Zapnuto**.

Při nastavení na **Zapnuto** se aktivuje upravená hodnota. Při nastavení na **Vypnuto** se upravená hodnota vrátí na výchozí hodnotu.

4 V položce **Vybrat barvu** zvolte barvu, kterou chcete upravit.

5 V položce **Barva vzoru** zvolte vzor (kombinaci barev) používaný pro úpravy.

6 Vyberte **Spustit úpravy** a stisknutím tlačítka Enter potvrďte daný výběr.

Úpravy se spustí. Úpravy se provádějí ve čtyřech rozích počínaje levým horním rohem.

7 Použijte tlačítka ▲ ▼ ◀ ▶ pro úpravy a stisknutím tlačítka Enter přejděte na další bod úprav.

8 Po úpravách čtyř rohů zvolte **Odej** a stisknutím tlačítka Enter potvrďte daný výběr.

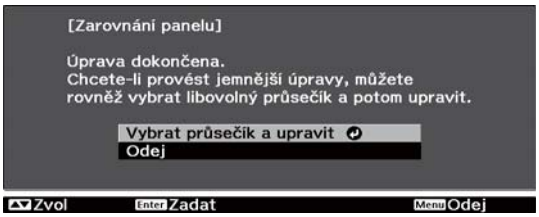

Potřebují-li čtyři rohy ještě nějaké úpravy, zvolte **Vybrat průsečík a upravit** a pokračujte v úpravách.

9 Stisknutím tlačítka Menu ukončíte nabídku.

Zpracování obrazu

Zlepšuje rychlost odezvy u obrazu promítaného vysokou rychlostí, jako jsou hry.

Tato funkce je k dispozici pouze při příjmu vstupu progresivního signálu z portu Component, Video, HDMI1 či HDMI2, nebo ze zařízení WirelessHD.

1 Stiskněte tlačítko Menu.

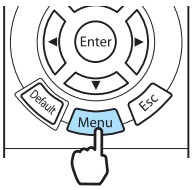

Zobrazí se nabídka Konfigurace.

2 Zvolte **Signál** - **Upřesnit** - **Zpracování obrazu**.

3 Pomocí tlačítek ▲ ▼ zvolte položku a stisknutím tlačítka Enter potvrďte daný výběr.

4 Stisknutím tlačítka Menu ukončíte nabídku.

- Tato funkce nepodporuje 3D obraz.
- Je-li **Zpracování obrazu** nastaveno na **Rychle**, nelze změnit následující nastavení:
  -**Potlačení šumu**, **Interpolace rámců**, **Převod 2D-na-3D** jsou pevně nastaveny na Vypnuto.
  -**Ostrost** je pevně nastavena na **Standardní**.

Výběr položky Rozsah barev (pouze EH-TW9200W/EH-TW9200)

Nastaví barevný gamut odpovídající normě pro právě používané videozařízení. Barevný gamut lze snadno upravit výběrem z předem registrovaných názvů pro barevný prostor.

Lze nastavit pouze při nastavení **Režim barev** na **Přirozený**.

1 Stiskněte tlačítko Menu .

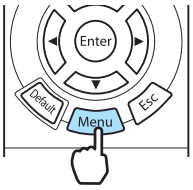

Zobrazí se nabídka Konfigurace.

2 Zvolte **Obraz** - **Upřesnit** - **Rozsah barev**.

3 Vyberte barevný prostor podle používaného zařízení.

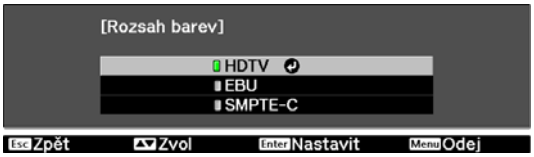

4 Stisknutím tlačítka Menu ukončíte nabídku.

Sledování obrazu v kvalitě uloženého obrazu (funkce Paměť)

Funkce Uložení

Hodnoty úprav pro některé obrazy a nastavení kvality obrazu v nabídce Konfigurace lze uložit pro další použití (Uložit do paměti).

Protože tyto uložené hodnoty úprav lze načíst z dálkového ovladače, můžete snadno přepnout na preferovanou kvalitu obrazu (Načíst z paměti).

Uložit lze následující funkce nabídky Konfigurace.

Obraz ☛ s.65	Režim barev, Příkon, Jas, Kontrast, Sytost barev, Odstín, Ostrost, Teplota barev, Pleťový tón, Autom. clona	
	Upřesnit	Ostrost, Posun, Zvýraznit, Gama, Odstín, Sytost, Jas, EPSON Super White
Signál ☛ s.67	Odstranění prokladu, Detekce pohybu	
	Upřesnit	Potlačení šumu, Úroveň nastavení, Přeskenování, Video rozsah HDMI

Uložení do paměti

1 Proveďte nastavení, která chcete uložit do nabídky Konfigurace.

2 Stiskněte tlačítko Memory.

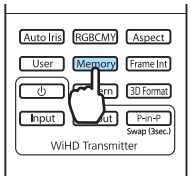

3 Pomocí tlačítek ▲ ▼ zvolte položku **Uložit do paměti** a stisknutím tlačítka Enter potvrďte daný výběr.

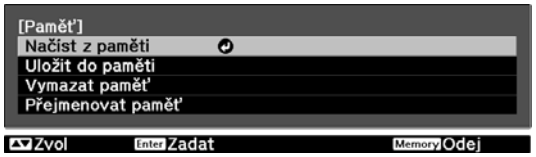

Zobrazí se obrazovka **Uložit do paměti**.

4 Pomocí tlačítek ▲ ▼ zvolte název paměti pro uložení a stisknutím tlačítka Enter potvrďte daný výběr.

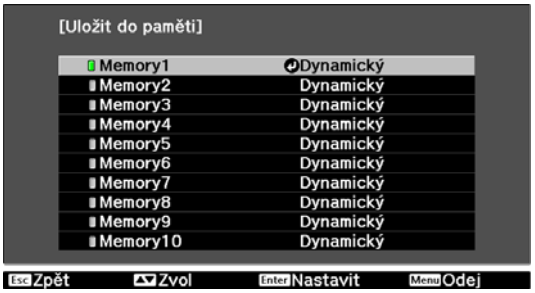

Do paměti se uloží aktuální nastavení projektoru.

Když značka vlevo od názvu paměti zezelená, je uložení dokončeno. Vyberete-li dříve použitý název paměti, zobrazí se zpráva s dotazem, zda chcete tato data přepsat. Při výběru **Ano** dojde k vymazání předchozího obsahu a uložení aktuálních nastavení.

Načtení z paměti

1 Stiskněte tlačítko Memory a vyberte **Načíst z paměti**.

Zobrazí se obrazovka **Načíst z paměti**.

2 Zvolte název cílové paměti.

- Barevný režim uložený do paměti se zobrazí na pravé straně.
- V závislosti na vstupním signálu nemusí být část položky načtené paměti aplikována na promítaný obraz.
- Paměti uložené pro 2D obrazy lze načíst pouze při promítání 2D obrazů. Paměti uložené pro 3D obrazy lze načíst pouze při promítání 3D obrazů.

Vymazání uložené paměti

1 Stiskněte tlačítko Memory a vyberte **Vymazat paměť**.

Zobrazí se obrazovka **Vymazat paměť**.

2 Zvolte název cílové paměti.

Zobrazí se potvrzovací zpráva. Při výběru **Ano** dojde k vymazání obsahu uložené paměti.

Chcete-li vymazat všechny uložené paměti, přejděte na **Reset** - **Reset paměti** v nabídce Konfigurace. ☛ s.74

Přejmenování paměti

Každý název paměti lze přejmenovat pomocí nejvýše 12 znaků. Zadání snadno zapamatovatelného názvu paměti je užitečné při načítání paměti.

1 Stiskněte tlačítko Memory a vyberte **Přejmenovat paměť**.

Zobrazí se obrazovka **Přejmenovat paměť**.

2 Zvolte název cílové paměti.

Zobrazí se obrazovka seznamu názvů.

3 Vyberte zobrazený název nebo **Přizpůsobený**.

Chcete-li zadat vlastní název, zvolte **Přizpůsobený** a přejděte ke kroku 4. Při výběru **Přizpůsobený** se zobrazí klávesnice.

Při výběru seznamu názvů ověřte, že byl změněn název paměti.

4 Zadejte název.

Pomocí tlačítek ▲ ▼ ◀ ▶ vyberte znak a stisknutím tlačítka Enter potvrďte daný výběr. Zadejte nejvýše 12 znaků.

Po dokončení zadání názvu zvolte **Finish**.

Název paměti se změní.

Vychutnání 3D obrazu

Nastavení 3D obrazu

Pro zobrazení 3D obrazu nastavte zdroj na HDMI1, HDMI2 nebo WirelessHD (pouze EH-TW9200W/EH-TW8200W).

Projektor podporuje následující 3D formáty.

- Balení rámců
- Vedle sebe
- Nahoře a dole

Když projektor zjistí 3D formát

Při zjištění 3D formátu projektor automaticky promítá 3D obraz.

Když projektor nezjistí 3D formát

Některá 3D televizní vysílání nemusí obsahovat signály 3D formátu. V tomto případě nastavte 3D formát ručně. Stisknutím tlačítka [3D Format] nastavte 3D formát na zařízení AV.

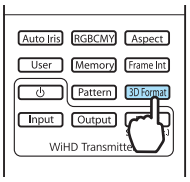

- Podrobnosti o nastavení 3D formátu na zařízení AV viz dokumentace dodávaná se zařízením AV.
- Pokud nedošlo ke správnému nastavení 3D formátu, nebude obraz promítán správně, viz obrázek níže.

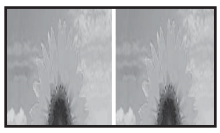

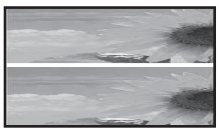

Pokud 3D obraz nelze zobrazit

Není-li 3D efekt zobrazen správně ani po nastavení 3D formátů, viz následující informace.

- Mohlo dojít k obrácení časování synchronizace pro 3D brýle. Obraťte synchronizaci pomocí **Inverzní 3D brýle** a zkuste to znovu. ☛ **Signál** - **3D nastavení** - **Inverzní 3D brýle** s.67
- Obraz se nezobrazí ve 3D při nastavení **3D zobrazení** na **Vypnuto**. Stiskněte tlačítko [2D/3D] na dálkovém ovladači. ☛ **Signál** - **3D nastavení** - **3D zobrazení** s.67

- Způsob vnímání 3D obrazu se liší v závislosti na dané osobě.
- Když se zobrazí 3D obraz, zobrazí se také varování o sledování 3D obrazu. Toto varování lze vypnout nastavením **Upoz. na 3D sledov.** na **Vypnuto**. ☛ **Signál** - **3D nastavení** - **Upoz. na 3D sledov.** s.67
- 2D obrazy lze také převést na 3D obrazy. ☛ s.48
- Při 3D projekci nelze změnit následující funkce nabídky Konfigurace.
  Poměr stran (nastavení na Normální*), Potlačení šumu (nastavení na Vypnuto), Přeskenování (nastavení na Vypnuto), Upřesnit - Ostrost, Obraz v obraze
- Způsob zobrazení 3D obrazu se může měnit v závislosti na teplotě okolního prostředí a podle toho, jak dlouho je lampa používána. Nepoužívejte projektor v případě, že obraz není promítán normálně.

*U zařízení EH-TW9200W/EH-TW9200 lze vybrat Anamorfní široké pouze při promítání signálů 1080p/24 Hz/balení rámců.

Použití 3D brýlí

K zobrazení 3D obrazu použijte dodané či volitelné 3D brýle (ELPGS03).

V závislosti na modelu nemusí být 3D brýle součástí dodávky.

3D brýle jsou dodávány s ochrannými nálepkami. Před použitím ochranné nálepky odstraňte.

Nabíjení 3D brýlí

V závislosti na modelu používaných 3D brýlí jsou k dispozici následující metody nabíjení.

Máte-li WirelessHD Transmitter, můžete toto zařízení použít k nabíjení brýlí.

Nemáte-li WirelessHD Transmitter, můžete nabíjet pomocí volitelného nabíjecího adaptéru USB.

Nabíjení pomocí zařízení WirelessHD Transmitter

Připojte 3D brýle k zařízení WirelessHD Transmitter pomocí kabelu USB.

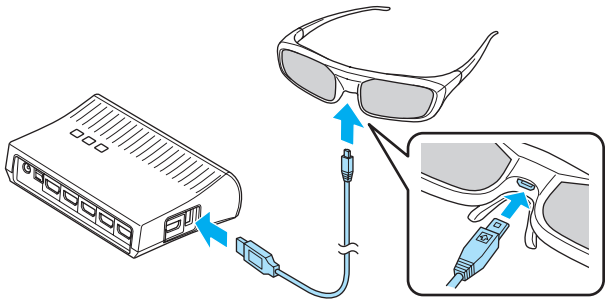

Při připojení kabelu k portu HDMI5 nemůže zařízení WirelessHD Transmitter nabíjet 3D brýle.

Nabíjení pomocí nabíjecího adaptéru USB

Připojte 3D brýle pomocí kabelu USB k volitelnému nabíjecímu adaptéru USB, který pak zapojte do el. zásuvky.

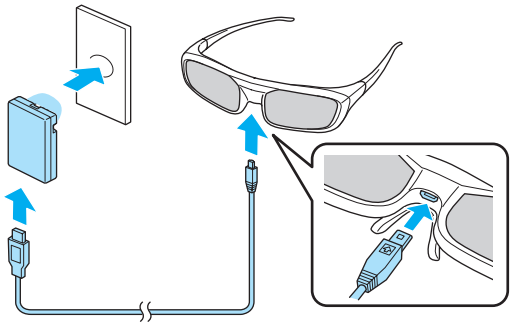

Upozornění

- Zapojte jej pouze do el. zásuvky, která používá napětí uvedené na adaptéru.
- Při manipulaci s dodaným kabelem microUSB nezapomeňte na následující body.
  - Kabel neohýbejte, nekruťte ani za něj netahejte příliš velkou silou.
  - Kabel nijak neupravujte
  - Zapojení neprovádějte v blízkosti elektrického topení.
  - Nepoužívejte kabel v případě, že je poškozen.

Párování 3D brýlí

Pro generování 3D obrazu musí být 3D brýle spárovány s projektorem.

Párování spustíte stisknutím a podržením tlačítka [Pairing] na 3D brýlích. Více informací viz Uživatelská příručka pro 3D brýle.

- U 3D brýlí, které ještě nebyly použity, je párování provedeno v okamžiku zapnutí 3D brýlí. Párování není třeba provádět v případě, že se již 3D obraz zobrazuje správně.
- Jakmile bylo spárování provedeno, lze 3D obraz zobrazit při příštím zapnutí příslušných zařízení.
- Párování lze provádět v dosahu tří metrů od projektoru. Během probíhajícího párování zajistěte, abyste zůstali v dosahu tří metrů od projektoru. Jinak nemusí být spárování provedeno správně.
- Nelze-li synchronizaci provést do 30 s, je párování automaticky zrušeno. Po zrušení párování nelze 3D obraz zobrazit, protože neproběhlo spárování.

Nošení 3D brýlí

1 3D brýle zapnete přesunutím vypínače [Napájení] na On.

Indikátor se na několik sekund zapne a pak se zase vypne.

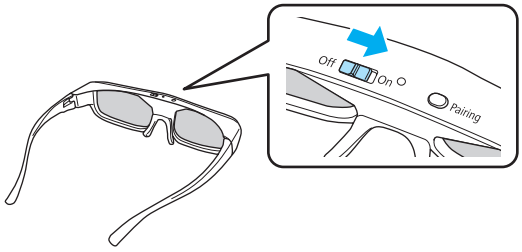

2 Nasaďte 3D brýle a vychutnejte si promítání.

- Po skončení používání 3D brýlí je vypnete přesunutím vypínače [Napájení] na Off.
- Nejsou-li 3D brýle použity po dobu min. 30 sekund, dojde k jejich automatickému vypnutí. Chcete-li 3D brýle opět zapnout, přesuňte vypínač [Napájení] na Off a pak znovu na On.
- Bude-li 3D obraz sledovat více osob, bude potřeba více párů volitelných 3D brýlí. ☛ s.94

Dosah pro sledování 3D obrazu

Tento projektor umožňuje promítat 3D obraz v dosahu uvedeném na obrázku níže.

3D obraz lze sledovat v dosahu 10 metrů od projektoru.

Vzdálenost pro spárování činí tři metry.

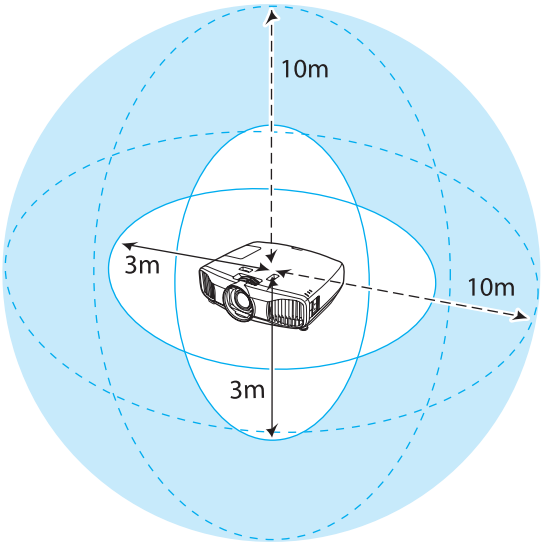

- 3D obraz se nemusí promítat správně v případě existence rušení od ostatních komunikačních zařízení Bluetooth. Tato zařízení nepoužívejte ve stejnou dobu.
- Komunikační metoda pro 3D brýle využívá stejnou frekvenci (2,4 GHz) jako bezdrátová síť LAN (IEEE802.11b/g) nebo mikrovlnné trouby. Proto – v případě použití těchto zařízení ve stejnou dobu – může dojít k rušení rádiových vln, rušení či výpadkům obrazu nebo výpadku veškeré komunikace. Musíte-li používat tato zařízení ve stejnou dobu, zajistěte, aby mezi nimi a projektorem byla dostatečná vzdálenost.
- 3D brýle tohoto projektoru používají systém aktivní závěrky založený na normách poskytnutých sdružením Full HD 3D Glasses Initiative™.

Varování ohledně sledování 3D obrazu

Při sledování 3D obrazu nezapomeňte na následující důležité body.

Varování

Rozebírání nebo úpravy

- 3D brýle nerozebírejte ani neupravujte.
  Jinak by mohlo dojít k požáru nebo abnormálnímu zobrazení obrazu při sledování a udělat se vám nevolno.

Skladovací místa

- Nenechávejte 3D brýle ani dodávané součásti v dosahu dětí.
  Mohly by je náhodně spolknout. Pokud přesto něco náhodně spolknou, ihned se obraťte na lékaře.

Bezdrátová (Bluetooth) komunikace

- Elektromagnetické rušení může způsobovat závady lékařských přístrojů. Před použitím zařízení ověřte, že v blízkém okolí nejsou žádné lékařské přístroje.
- Elektromagnetické rušení může způsobit závady automaticky řízených přístrojů, které mohou způsobit nějakou nehodu. Nepoužívejte zařízení v blízkosti automaticky řízených přístrojů, jako jsou automatické dveře či požární alarmy.

Topení

- Nepokládejte 3D brýle do ohně či na tepelný zdroj, ani je nechávejte bez dozoru v místech vystavených vysokým teplotám. Protože toto zařízení obsahuje integrovanou nabíjecí lithiovou baterii, mohlo by způsobit popáleniny či požár v případě vznícení nebo exploze.

Nabíjení

- Při nabíjení připojte k portu USB dodaný kabel určený společností Epson. Nenabíjejte baterii pomocí jiných zařízení, protože by mohlo dojít k úniku kapalin, přehřátí či explozi.
- Používejte pouze dodaný nabíjecí kabel pro nabíjení 3D brýlí. Jinak by mohlo dojít k přehřátí, vznícení či explozi.

Výstraha

3D brýle

- 3D brýle neupusťte na zem, ani na ně příliš netlačte.
  V případě rozbití skleněných částí apod. může dojít ke zranění. Brýle skladujte v měkkém pouzdře na brýle.
- Při nošení 3D brýlí dávejte pozor na hrany obrouček.
  Při jejich kontaktu s okem může dojít ke zranění.
- Nepokládejte prsty na žádnou pohyblivou část, jako jsou závěsy, 3D brýlí.
  Jinak může dojít ke zranění.

Výstraha

Nošení 3D brýlí

- Ověřte, že nosíte 3D brýle správně.
  Nenoste 3D brýle vzhůru nohama.
  Nejsou-li obrazy zobrazeny správně do pravého a levého oka, mohlo by se vám udělat nevolno.
- Pokud nesledujete 3D obraz, tyto brýle nenoste.
- Způsob vnímání 3D obrazu se liší v závislosti na dané osobě. 3D funkci přestaňte používat v případě divného pocitu nebo absence 3D vidění.
  Pokračováním v promítání 3D obrazu by se vám mohlo udělat nevolno.
- 3D brýle přestaňte ihned nosit v případě výskytu jakékoli abnormality nebo závady.
  Pokračováním v nošení 3D brýlí by mohlo dojít ke zranění nebo se vám udělat nevolno.
- 3D brýle přestaňte nosit v případě, že uši, nos či spánky zarudly, zbolavěly nebo svědí.
  Pokračováním v nošení 3D brýlí by se vám mohlo udělat nevolno.
- 3D brýle přestaňte nosit v případě nezvyklých pocitů na pokožce při nošení brýlí.
  V některých velmi vzácných případech mohou barvy či materiály použité v 3D brýlích způsobit alergickou reakci.

Výstraha

Doba sledování

- Při sledování 3D obrazu vždy dělejte během delšího promítání pravidelné přestávky.
  Dlouhodobé sledování 3D obrazu může způsobit únavu očí.
  Délka a četnost těchto přestávek je vysoce individuální. Pokud se oči cítí stále unaveně nebo nepříjemně i po přestávce ve sledování, ihned přestaňte obraz sledovat.

Výstraha

Sledování 3D obrazu

- Pokud se oči cítí při sledování 3D obrazu unaveně nebo nepříjemně, ihned přestaňte obraz sledovat.
  Pokračováním v promítání 3D obrazu by se vám mohlo udělat nevolno.
- Při sledování 3D obrazu vždy ověřte, že nosíte 3D brýle. Nezkoušejte sledovat 3D obraz bez 3D brýlí.
  Jinak by se vám mohlo udělat nevolno.
- Při použití 3D brýlí kolem sebe nepokládejte žádné rozbitné nebo křehké předměty.
  3D obraz může způsobit samovolné pohyby těla, čímž by mohlo dojít k poškození blízkých předmětů nebo ke zranění.
- 3D brýle noste pouze při sledování 3D obrazu. Při nošení 3D brýlí nikam nechoďte.
  Vaše vidění může být zdánlivě tmavší než obvykle a tím způsobit pád či zranění.
- Při sledování 3D obrazu se snažte být maximálně kolmo vůči projekční ploše.
  Sledování 3D obrazu pod úhlem snižuje 3D efekt a může dojít k tomu, že se vám udělá nevolno kvůli nežádoucím změnám barev.
- Při použití 3D brýlí v místnosti se zářivkami nebo LED osvětlením můžete vidět v rámci celé místnosti záblesky či blikání. V tomto případě při sledování 3D obrazu ztlumte osvětlení, dokud blikání nezmizí, nebo tato světla zcela vypněte. V určitých velmi vzácných případech může toto blikání u některých osob vyvolat záchvaty či mdloby. Začnou-li při sledování 3D obrazu pocity nepříjemnosti či nevolna, okamžitě je přestaňte sledovat.
- Při sledování 3D obrazu zůstaňte od projekční plochy ve vzdálenosti alespoň trojnásobku její výšky.
  Doporučená vzdálenost pro 80palcovou projekční plochu je min. 3 m, a pro 100palcovou projekční plochu min. 3,6 m.
  Sezení či stání blíže, než je doporučená vzdálenost sledování, může způsobit únavu očí.

Výstraha

Zdravotní rizika

- 3D brýle byste neměli používat v případě světloplachosti, onemocnění srdce nebo nevolnosti. Jinak by to mohlo zhoršit váš stávající zdravotní stav.

Výstraha

Doporučený věk pro použití

- Doporučený věk pro sledování 3D obrazu je minimálně šest let.
- Děti do šesti let se ještě rychle vyvíjejí a sledování 3D obrazu u nich může způsobit komplikace. Máte-li jakékoli dotazy, obraťte se na lékaře.
- Děti sledující 3D obraz pomocí 3D brýlí by měly být vždy doprovázeny dospělou osobou. Často lze jen obtížně zjistit, kdy se dítě cítí unaveně či nepříjemně, což může vést k jeho náhlé nevolnosti. Dítě vždy kontrolujte a ověřujte, zda při sledování 3D obrazů nedochází k jakékoli únavě očí.

Převod 2D obrazu na 3D a sledování

2D obrazy lze převádět ze zdroje HDMI1, HDMI2 či WirelessHD (pouze EH-TW9200W/EH-TW8200W).

1 Stiskněte tlačítko Menu.

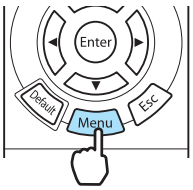

Zobrazí se nabídka Konfigurace.

2 Vyberte **Signál** - **3D nastavení** a stisknutím tlačítka Enter potvrďte daný výběr.

Zobrazí se obrazovka **3D nastavení**.

3 Vyberte **Převod 2D-na-3D** a stisknutím tlačítka Enter potvrďte daný výběr.

4 Vybrat sílu 3D efektu a stisknutím tlačítka Enter tento výběr potvrďte.

5 Stiskněte tlačítko 2D/3D.

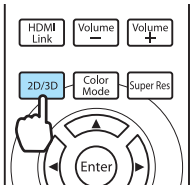

- Při použití **Převod 2D-na-3D** nastavte **3D formát** na **Automaticky** či **2D**. ☛ **Signál** - **3D nastavení** - **3D formát** s.67
- Je-li **Zpracování obrazu** nastaveno na **Rychlé**, nelze upravit **Převod 2D-na-3D**: ☛ **Signál**-**Upřesnit** - **Zpracování obrazu** s.67

Připojení k WirelessHD (pouze EH-TW9200W/ EH-TW8200W)

Instalace zařízení WirelessHD Transmitter

Dodané zařízení WirelessHD Transmitter lze použít k bezdrátovému příjmu obrazových dat.

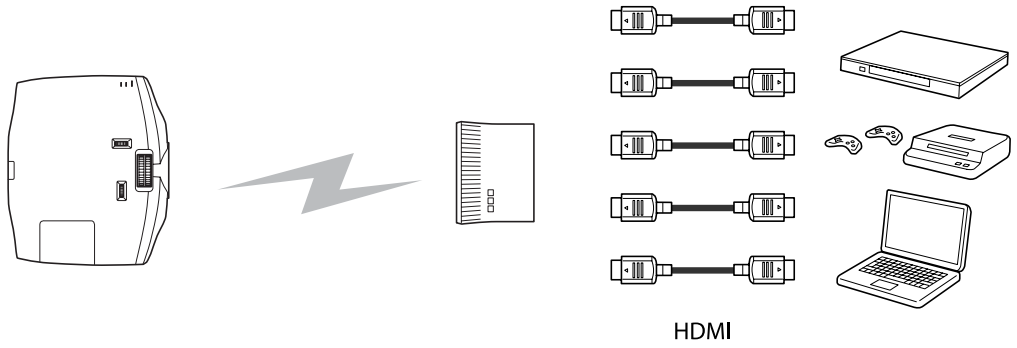

Projektor | Vysílač | Multimediální přehrávače, herní konzole atd.

WirelessHD Transmitter lze využívat následujícími způsoby.

- Do projektoru nemusí být zapojen kabel. To je vhodné, když jej nelze postavit blízko AV zařízení.
- K projektoru lze najednou připojit až pět AV zařízení a přepínat obrazy pomocí dálkového ovladače.
- Kromě projektoru lze k portu Output připojit i další výstupní zařízení, jako je televizor, a pak výstup přepínat pomocí dálkového ovladače.
- To umožňuje dalším výstupním zařízením připojeným k portu Output promítat obrazy z připojeného AV zařízení, i když je projektor vypnutý.

Názvy součástí zařízení WirelessHD Transmitter

Přední část

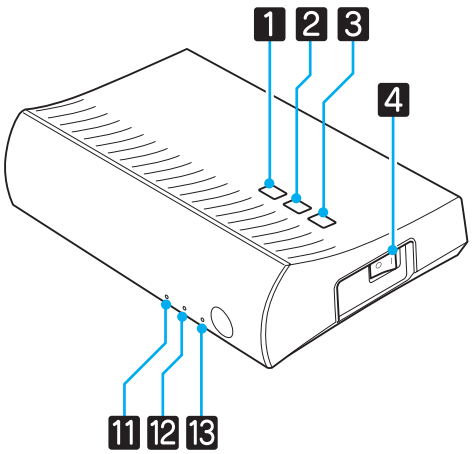

Zadní část

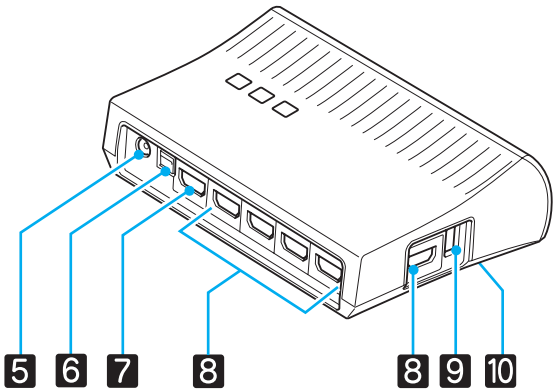

	Název	Funkce
1	Tlačítko ⏻	Zapne či vypne vysílač. Plní stejnou funkci jako tlačítko [⏻] pro ovládání zařízení WiHD Transmitter v dolní části dálkového ovladače.

	Název	Funkce
2	Tlačítko Input	Změní na obraz z každého vstupního portu. Plní stejnou funkci jako tlačítko Input pro ovládání zařízení WiHD Transmitter v dolní části dálkového ovladače.
3	Tlačítko Output	Přepíná výstupní obraz na port Wireless nebo Output. Plní stejnou funkci jako tlačítko Output pro ovládání zařízení WiHD Transmitter v dolní části dálkového ovladače.
4	Hlavní vypínač	Zapne či vypne hlavní napájení vysílače.
5	Konektor napájecího adaptéru	Připojuje napájecí adaptér.
6	Port Optical Audio-Out	Slouží k připojení audiozařízení vybavených optickým vstupním portem pro digitální zvuk.
7	Port HDMI Output	Slouží k připojení jiných výstupních zařízení, jako jsou televizory. Výstup lze přepínat pomocí tlačítka Output .
8	Port HDMI Input	Slouží k připojení AV zařízení, které chcete přehrávat. Vstupní obraz lze přepínat pomocí tlačítka Input. Port HDMI5 této jednotky splňuje normy MHL. Slouží k přehrávání obsahu chytrých telefonů či tabletů připojených kabelem MHL.
9	Nabíjecí port 3D brýlí	Slouží k připojení kabelu USB k nabíjení 3D brýlí.
10	Tlačítko Setup	Toto je tlačítko na zadní straně zařízení WirelessHD Transmitter. Slouží k nastavení zařízení WirelessHD Transmitter. Obvykle se nepoužívá.
11	Indikátor ⏻ (oranžová/zelená)	Svítí, když je WirelessHD Transmitter zapnutý. Svítí oranžově v pohotovostním režimu a zeleně v provozu (příjem nebo vysílání obrazů).
12	Indikátor WiHD (oranžová)	Indikuje stav komunikace pro WirelessHD. • Svítí při bezdrátovém přenosu obrazů do projektoru. • Nesvítí při výstupu do portu Output.
13	Indikátor Link (oranžová)	Indikuje stav spojení s projektorem. • Svítí při promítání obrazů z projektoru. • Bliká při vyhledávání projektoru. • Pomalu bliká při pohotovosti ve stavu úspory energie.

- Přijímač je umístěn u vstupního otvoru vzduchu projektoru a proto nelze přijímat žádné signály přímo zezadu. Postavte WirelessHD Transmitter směrem k přední části projektoru.
  Zároveň ověřte, že není zakryt vstupní otvor vzduchu na levé straně projektoru.
- Umístěte WirelessHD Transmitter na rovný povrch a směrem k projektoru.
- Sílu signálu lze zobrazit z nabídky nastavení **WirelessHD**. ☛ **Nastavení** - **WirelessHD** - **Příjem** s.70

Nastavení zařízení WirelessHD Transmitter

1 Postavte WirelessHD Transmitter připojený k projektoru tak, aby jejich přední části byly k sobě. ☛ s.54

2 Zapojte WirelessHD Transmitter do el. zásuvky pomocí dodaného napájecího adaptéru.

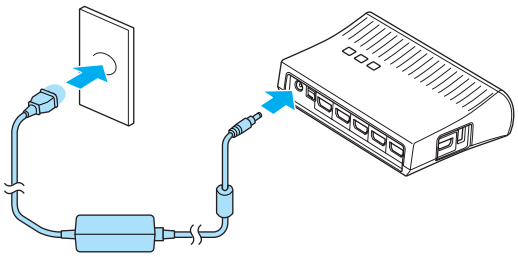

3 Pomocí kabelu HDMI připojte AV zařízení, které chcete použít, k portu Input na zařízení WirelessHD Transmitter.

Připojit lze až pět multimediálních přehrávačů.

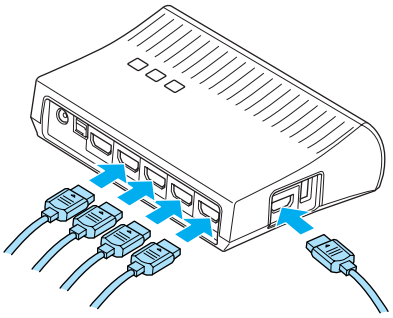

- K portu Output na zařízení WirelessHD Transmitter lze připojit další výstupní zařízení, jako je televizor. Mezi výstupními obrazy lze přepínat pomocí dálkového ovladače. ☛ s.56
- Port HDMI5 zařízení WirelessHD Transmitter podporuje vstupní signál MHL. Slouží k přehrávání obsahu chytrých telefonů či tabletů připojených kabelem MHL.

Promítání obrazů

1 Spusťte přehrávání na AV zařízení, a pak zapněte projektor a zařízení WirelessHD Transmitter.

Indikátor ⏻ na zařízení WirelessHD Transmitter se rozsvítí.

2 Zkontrolujte stav indikátoru WiHD na zařízení WirelessHD Transmitter.

Pokud indikátor WiHD svítí, přejděte k dalšímu kroku.

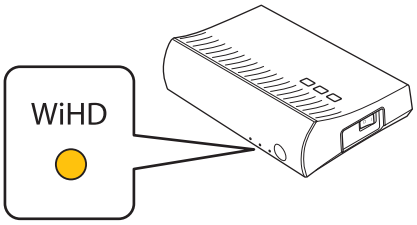

Pokud indikátor nesvítí, stiskněte tlačítko Output na dálkovém ovladači nebo zařízení WirelessHD Transmitter.

Při použití na tlačítka Output na dálkovém ovladači zajistěte namíření ovladače na zařízení WirelessHD Transmitter.

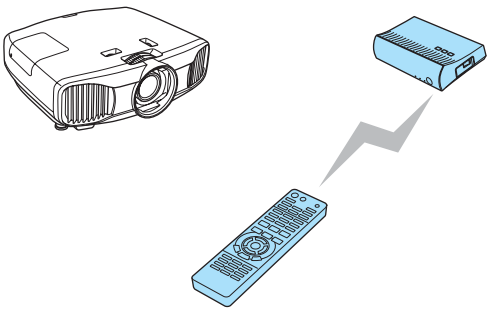

Dálkový ovladač

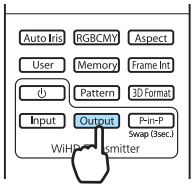

WirelessHD Transmitter

3 Zkontrolujte stav indikátoru Link na zařízení WirelessHD Transmitter.

Je-li zařízení WirelessHD Transmitter připojeno k projektoru, indikátor Link zabliká a pak zůstane svítit.

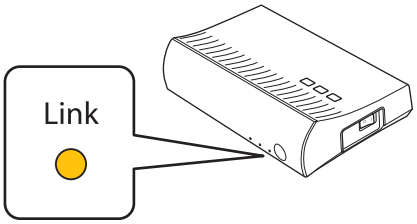

> Pokračuje-li indikátor v pomalém blikání, zařízení WirelessHD Transmitter se nemůže připojit k projektoru a přešlo do pohotovostního stavu. Zkontrolujte, že byl projektor správně nastaven, např. zapnutím napájení apod.

4 Pokud se promítání nespustí, stisknutím tlačítka WirelessHD na dálkovém ovladači změňte zdroj.

Při použití na tlačítka WirelessHD na dálkovém ovladači zajistěte namíření ovladače na projektor.

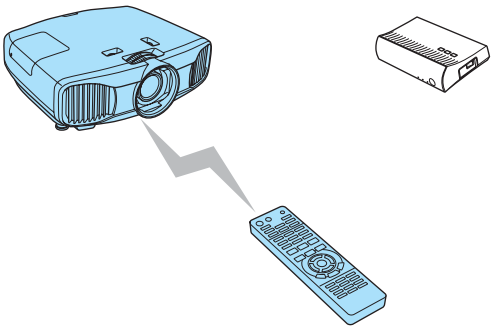

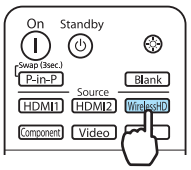

Promítání se spustí.

5 Při připojení dvou a více zařízení AV k zařízení WirelessHD Transmitter stisknutím tlačítka Input přepínejte obrazy. ☛ s.57

- Při příjmu obrazů WirelessHD zajistěte nastavení **WirelessHD** na **Zapnuto** z nabídky Konfigurace. ☛ **Nastavení** - **WirelessHD** s.70
- Nebudete-li zařízení WirelessHD Transmitter delší dobu používat, zajistěte jeho vypnutí.

Nabídka Nastavení WirelessHD

1 Stiskněte tlačítko Menu.

Zobrazí se nabídka Konfigurace.

2 Zvolte **Nastavení** - **WirelessHD**.

Zobrazí se obrazovka nastavení **WirelessHD**.

3 Proveďte nastavení pro všechny zobrazené funkce.

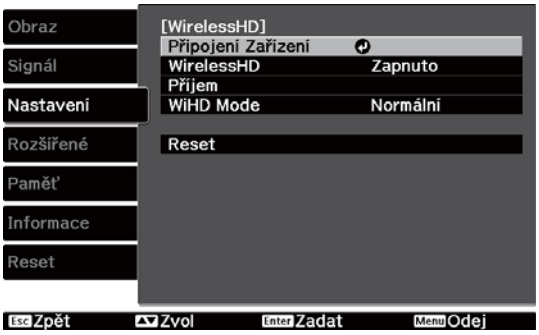

Dostupné funkce v nabídce nastavení **WirelessHD**

Funkce	Vysvětlení
Připojení Zařízení	Zobrazí seznam dostupných zařízení WirelessHD, která lze připojit. V seznamu jsou zobrazeny názvy zařízení a adresy MAC (čísla zařízení). Adresa MAC je uvedena na štítku na základně.
WirelessHD	Aktivuje či deaktivuje funkci WirelessHD.
Příjem	Zobrazí příjem.
Režim WiHD	Pro většinu situací použijte **Normální**. Režim **Plný** neustále využívá maximální šířku pásma videosignálu. Režim **Dynamický** rozšiřuje bezdrátové rozsahy a optimálně upravuje šířku pásma videosignálu. Nastavte na **Dynamický** při přerušení obrazu kvůli slabému signálu nebo jiným příčinám.
Reset	Resetuje nastavení **WirelessHD** na výchozí hodnoty.

Rozsah přenosu WirelessHD

Následující obrázky znázorňují rozsah komunikačního přenosu pro WirelessHD. Zajistěte postavení zařízení WirelessHD Transmitter čelem k přední straně projektoru.

Vodorovný směr (při nastavení **Režim WiHD** na **Normální**)

Vodorovný směr (při nastavení **Režim WiHD** na **Dynamický**)

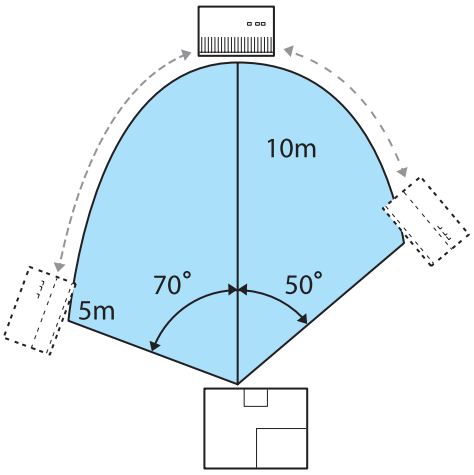

Svislý směr (umístění na stole apod.)

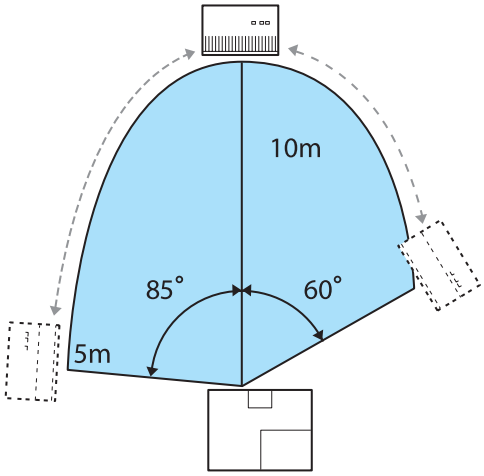

Svislý směr (zavěšení na strop)

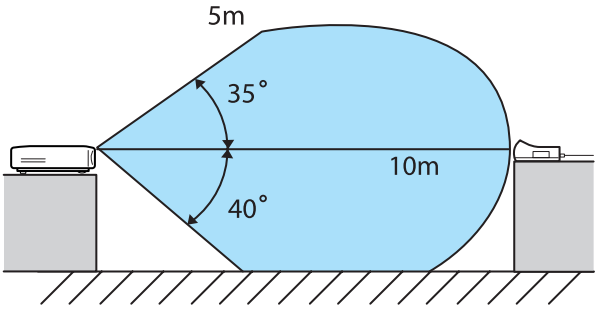

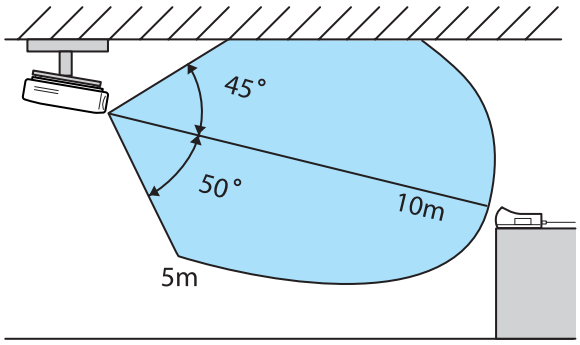

- Rozsah bezdrátového přenosu se liší v závislosti na umístění a materiálu okolního nábytku a stěn. Uvedené hodnoty slouží pouze jako orientační.
- Projektor nemůže komunikovat skrz zdi.
- Umístěte zařízení WirelessHD Transmitter na dřevěnou police nebo jiné místo, které neblokuje přenos signálu z jeho přední části. Upozorňujeme, že umístění vysílače na kovovou polici může způsobit nestabilitu signálu.
- Antény jsou integrovány do přední části projektoru a zařízení WirelessHD Transmitter. Zajistěte, aby antény směřovaly k sobě (čelem k přední části) při umístění zařízení.
- Umístěte projektor a zařízení WirelessHD Transmitter blízko sebe a ověřte, že v blízkém okolí nejsou provozovány žádné jiné projektory.
- V závislosti na síle příjmu mohou být barevná data obrazu automaticky vyřazena, aby nedošlo k přerušení přenosu a bylo udržováno neustálé připojení. Aby se zabránilo zhoršení kvality obrazu, upravte polohu zařízení WirelessHD Transmitter tak, aby byl **Příjem** co nejsilnější.

Užitečné funkce zařízení WirelessHD Transmitter

Pomocí zařízení WirelessHD Transmitter lze připojit a přepínat mezi pěti multimediálními přehrávači (vstupní zařízení pro přehrávání) a jedním výstupním zařízením (výstupní zařízení k zobrazení obrazu, jako je televizor).

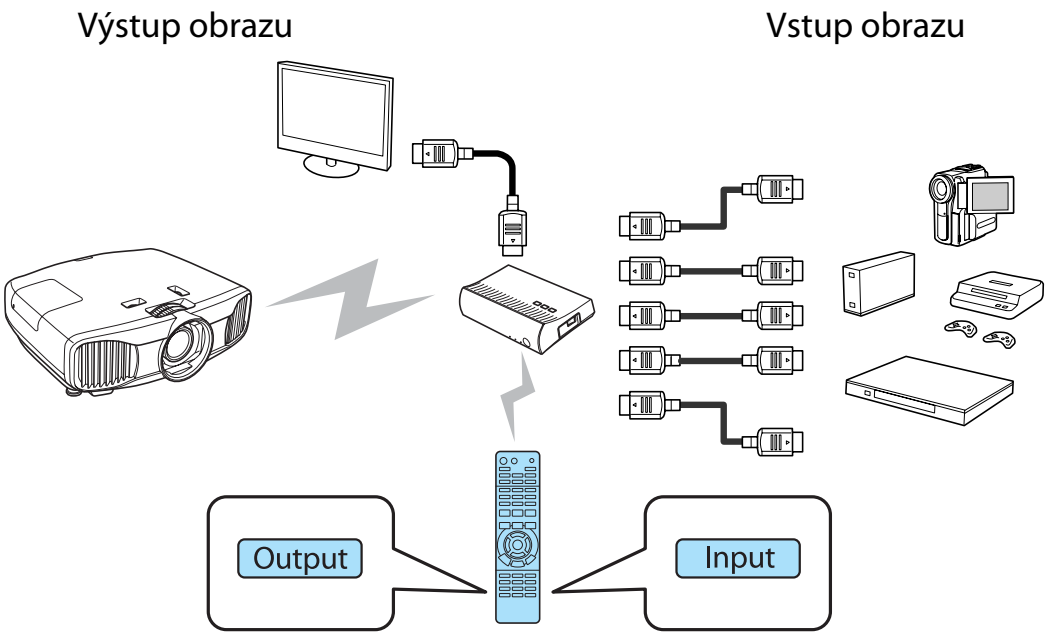

Při použití tlačítka Input (přepínač vstupu) a tlačítka Output (přepínač výstupu) na dálkovém ovladači dbejte na to, aby dálkový ovladač mířil na zařízení WirelessHD Transmitter.

Přepínání cílového obrazu

Výstup obrazu lze přepínat mezi zařízeními, jako jsou televizory, která jsou připojena k portu Output na zařízení WirelessHD Transmitter, a projektorem.

1. Zapněte projektor nebo televizi.

2. Zapněte zařízení WirelessHD Transmitter.

   Indikátor ⏻ na zařízení WirelessHD Transmitter se rozsvítí.

3 Namiřte dálkový ovladač na zařízení WirelessHD Transmitter a stiskněte tlačítko Output .

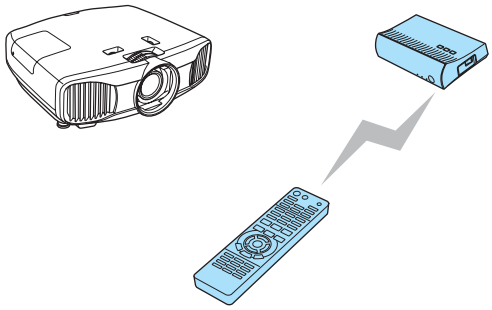

Dálkový ovladač

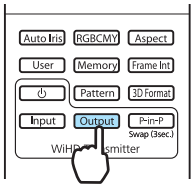

WirelessHD Transmitter

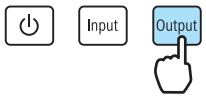

V závislosti na výstupním cíli bude indikátor WiHD na zařízení WirelessHD Transmitter indikovat následující stav.
Svítí: Probíhá výstup obrazu do projektoru.
Nesvítí: Probíhá výstup obrazu do jiného výstupního zařízení.

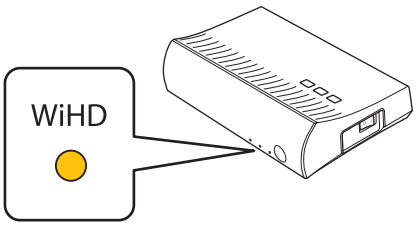

Při dalším zapnutí projektoru je promítán výstupní cíl, který byl promítán minule.

Na jiné výstupní zařízení lze přepnout i v případě, že je projektor vypnutý.

Přepínání obrazového zdroje

Pro AV zařízení připojené k zařízení WirelessHD Transmitter lze přepínat obrazový zdroj. Při přepínání je každý vstupní zdroj zobrazen na jedné obrazovce jako náhled. To umožňuje snadno přepínat mezi obrazovými zdroji i při připojení dvou či více zařízení přes rozhraní HDMI.

Projektor využívá technologii Insta Prevue společnosti Silicon Image, Inc.

Přepínání zdroje

1 Namiřte dálkový ovladač na zařízení WirelessHD Transmitter a stiskněte tlačítko Input .

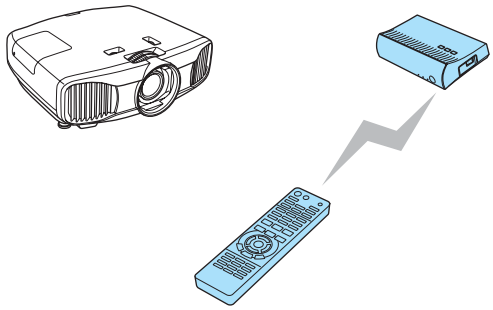

Dálkový ovladač WirelessHD Transmitter

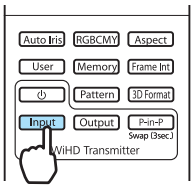

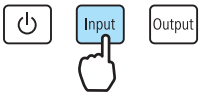

Zobrazí dílčí obrazovku pro připojené zařízení.

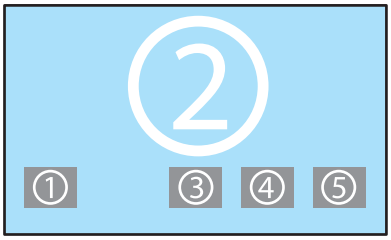

2 Cílová obrazovka se změní při každém stisknutí tlačítka Input .

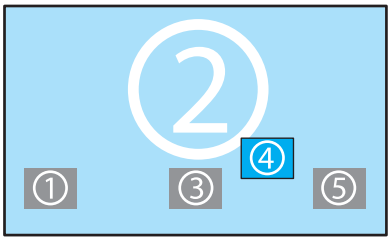

3 Po výběru cílové obrazovky chvíli vyčkejte.

Dojde k přepnutí promítaného obrazu.

Zobrazení jako dílčí obrazovka

1 Namiřte dálkový ovladač na zařízení WirelessHD Transmitter a stiskněte tlačítko P-in-P .

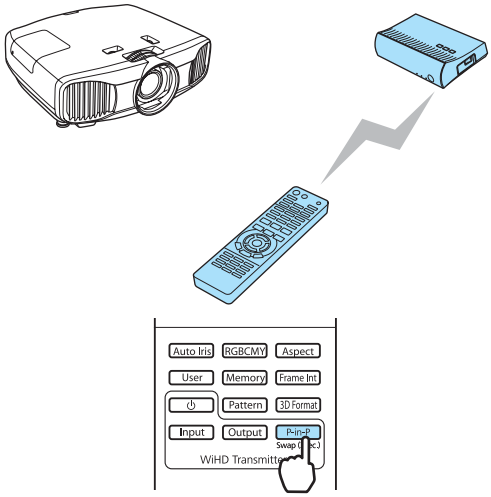

Zobrazí dílčí obrazovku pro připojené zařízení.

2 Při přepínání mezi dílčí a hlavní obrazovkou stiskněte a přidržte tlačítko P-in-P (po dobu přibl. 3 s), dokud se obrazovka nezmění.

3 Pro zavření dílčí obrazovky opět stiskněte tlačítko P-in-P .

Dojde k přepnutí promítaného obrazu.

- Když je zobrazena dílčí obrazovka, stisknutím tlačítka Input přepněte obraz pro dílčí obrazovku.
- Když je zobrazena dílčí obrazovka, stisknutím tlačítka Output změníte polohu a velikost obrazu (velká nebo malá) dílčí obrazovky. Při každém stisknutí tlačítka Output se zobrazení posune z polohy vpravo dole, vpravo nahoře, vlevo nahoře a vlevo dole a umožní změnit velikost.

Provozní rozsah dálkového ovladače

Následující obrázky ukazují provozní rozsah mezi dálkovým ovladačem a zařízením WirelessHD Transmitter.

Provozní rozsah (zleva doprava)

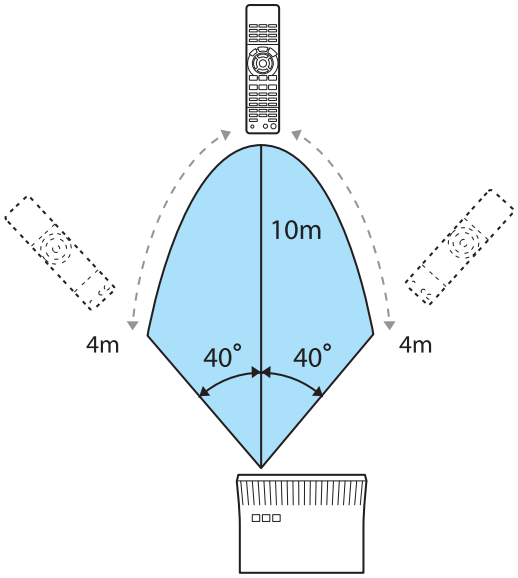

Provozní rozsah (odshora dolů)

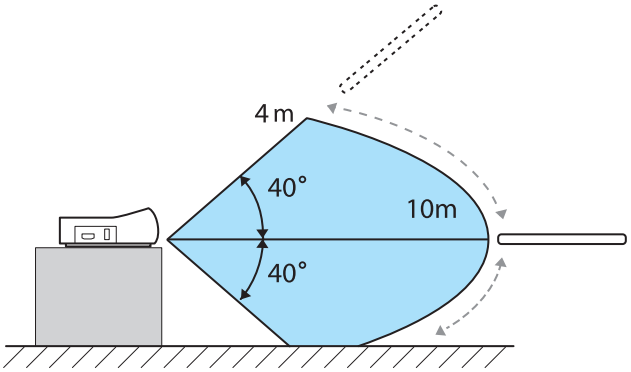

Použití funkce Spojení HDMI

Funkce Spojení HDMI

Je-li k portu HDMI na projektoru připojeno zařízení AV, které splňuje normy HDMI CEC, lze provádět spojené operace, jako jsou spojené napájení a úpravy hlasitosti u systému AV, pomocí jednoho dálkového ovladače. Při promítání obrazů ve formátu WirelessHD lze také použít funkci spojení HDMI (pouze EH-TW9200W/EH-TW8200W).

- Pokud zařízení AV splňuje normy HDMI CEC, lze funkci Spojení HDMI použít i v případě, že systém AV mezi projektorem a zařízením AV nesplňuje normy HDMI CEC.
- Současně lze připojit až 3 multimediální přehrávače, které splňují normy HDMI CEC.

Příklad zapojení

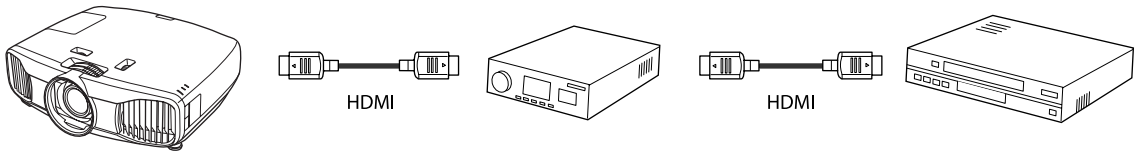

Projektor | Zesilovač | Multimediální přehrávače apod.

Nastavení spojení HDMI

Stisknutím tlačítka [HDMI Link] na dálkovém ovladači a nastavením **Spojení HDMI** na **Zapnuto** lze ovládat následující funkce.

Funkce	Vysvětlení
Zapnutí napájení spojení	Zapne napájení projektoru, když je na připojeném zařízení přehráván obsah. Nebo zapne připojené zařízení, když je zapnuto napájení projektoru.
Vypnutí napájení spojení	Vypne připojené zařízení, když je vypnuto napájení projektoru. • Funguje pouze v případě aktivace funkce napájení spojení CEC u připojeného zařízení. • Upozorňujeme, že v závislosti na stavu připojeného zařízení (např. probíhá-li záznam) se toto zařízení nemusí vypnout.
Spojení změny vstupu	Změní zdroj vstupu u projektoru na HDMI, když je obsah přehráván na připojeném zařízení.
Operace připojených zařízení	Na dálkovém ovladači projektoru lze provádět operace, jako je přehrávání, zastavení, rychlý posun vpřed, posun zpět, další kapitola, předchozí kapitola a pozastavení.

- Chcete-li použít funkci Spojení HDMI, musíte zkonfigurovat připojené zařízení. Více informací viz dokumentace dodávaná s připojeným zařízením.
- I při použití zařízení WirelessHD Transmitter s nastavením **Zap Napáj Spoj** na **Zaříz -> PJ** nebo **Obousměrné**, je-li **WirelessHD** nastaveno na **Zapnuto**, tento projektor se také zapne při zapnutí AV zařízení připojeného k zařízení WirelessHD Transmitter (pouze EH-TW9200W/EH-TW8200W).
  ☛ **Nastavení-Spojení HDMI-Zap Napáj Spoj** s.70

Připojení zařízení

Připojená zařízení, která jsou k dispozici pro Spojení HDMI, můžete zkontrolovat a vybrat zařízení, z něhož chcete promítat obraz. Zařízení, která lze ovládat spojením HDMI, se automaticky stanou vybraným zařízením.

1 Stiskněte tlačítko [HDMI Link] a vyberte **Připojení Zařízení**.

Zobrazí se seznam **Připojení Zařízení**.

Zařízení se zelenou ikonu vlevo od nich jsou spojena.

Nelze-li určit název zařízení, zůstane toto pole prázdné.

2 Vyberte zařízení, které chcete ovládat pomocí funkce Spojení HDMI.

- Nesplňuje-li kabel normy HDMI, není možná žádná obsluha.
- Některá připojená zařízení či funkce těchto zařízení nemusí řádně fungovat ani v případě, že splňují normy HDMI CEC. Více informací viz dokumentace apod. dodávaná s připojeným zařízením.

Promítání dvou různých obrazů pomocí Obraz v obraze

Typy obrazovky, které mohou být zobrazeny současně

Promítat lze dva různé obrazové zdroje – jeden v hlavní obrazovce (velká obrazovka) a druhý v dílčí obrazovce (malá obrazovka). Dílčí obrazovku lze zobrazit při sledování hlavní obrazovky.

HDMI1, HDMI2 a WirelessHD jsou příklady vstupních zdrojů, které lze zobrazit funkcí Obraz v obraze.

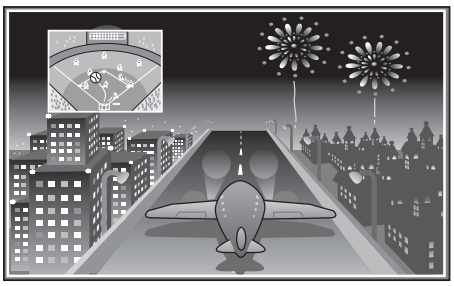

Kombinace vstupních zdrojů pro promítání Obraz v obraze

	HDMI1	HDMI2	WirelessHD*
HDMI1	-	✓	✓
HDMI2	✓	-	✓
WirelessHD*	✓	✓	-

* Pouze EH-TW9200W/EH-TW8200W

Projektor využívá technologii Insta Prevue společnosti Silicon Image, Inc.

Promítání na Obraz v obraze

Obraz v obraze – spuštění

Stiskněte tlačítko P-in-P na dálkovém ovladači během promítání projektoru.

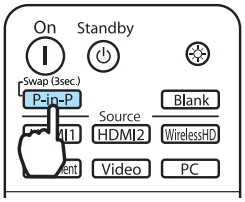

Aktuální vstupní obraz je zobrazen na Obraz v obraze.

Doposud promítaný obraz se pak stane hlavní obrazovkou.

(Pro EH-TW9200/EH-TW8200/EH-TW7200)
V dílčí obrazovce se zobrazí jiný zdroj HDMI1 či HDMI2 než zdroj zobrazený v hlavní obrazovce.

(Pro EH-TW9200W/EH-TW8200W)
V dílčí obrazovce se zobrazí obraz určený v **Obraz v obraze** - **Zdroj dílčí obr.**.

Není-li zdroj na vstupu podporován, nezobrazí se žádný obraz.

Stisknutím tlačítka P-in-P znovu ukončíte zobrazení Obraz v obraze.

Zobrazení Obraz v obraze nelze použít k promítání 3D obrazů.

Změny nastavení Obraz v obraze

Ke změně velikosti či polohy dílčí obrazovky použijte nabídku **Obraz v obraze**.

1 Stiskněte tlačítko Menu při promítání Obraz v obraze.

Zobrazí se nabídka **Obraz v obraze**.

> Nabídka **Obraz v obraze** se zobrazí přímo stisknutím tlačítka Menu během promítání Obraz v obraze.

2 Proveďte nastavení pro všechny zobrazené funkce.

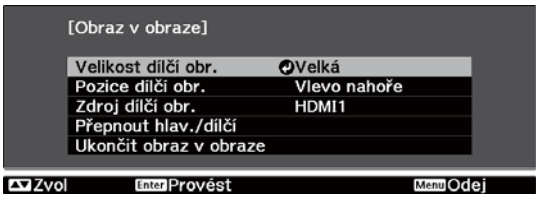

Dostupné funkce v nabídce **Obraz v obraze**

Funkce	Vysvětlení
Velikost dílčí obr.	Vybere velikost dílčí obrazovky pomocí **Malá** a **Velká**.
Pozice dílčí obr.	Změní polohu dílčí obrazovky pomocí **Vpravo nahoře**, **Vpravo dole**, **Vlevo nahoře** a **Vlevo dole**.
Zdroj dílčí obr.*	Zvolí, který zdroj je zobrazen v dílčí obrazovce.
Přepnout hlav./dílčí	Vymění hlavní a dílčí obrazovku.
Ukončit obraz v obraze	Ukončí zobrazení Obraz v obraze.

* Zobrazen je pouze EH-TW9200W/EH-TW8200W.

Funkce nabídky Konfigurace

Operace nabídky Konfigurace

V nabídce Konfigurace lze provádět úpravy a nastavení pro signál, obraz, vstupní signál atd.

1 Stiskněte tlačítko Menu.

Dálkový ovladač

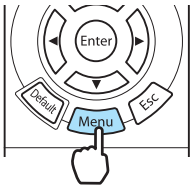

Ovládací panel

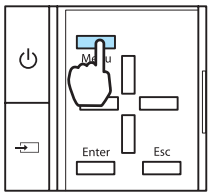

Zobrazí se nabídka Konfigurace.

2 Pomocí tlačítek ▲ ▼ zvolte úvodní nabídku po levé straně a stisknutím tlačítka Enter potvrďte daný výběr.

Když vyberete úvodní nabídku po levé straně, změní se podnabídka po pravé straně.

Řádek v dolní části je průvodcem pro operace.

3 Pomocí tlačítek ▲ ▼ zvolte podnabídku po pravé straně a stisknutím tlačítka Enter potvrďte daný výběr.

Zobrazí se obrazovka úprav pro zvolenou funkci.

4 Upravte nastavení pomocí tlačítek ▲ ▼ ◀ ▶.

Příklad: Panel úprav

Příklad: Možnosti

Stisknutím tlačítka Enter na položce se zobrazenou ikonou přejdete na obrazovku výběru pro tuto položku.

Stisknutím tlačítka Esc se vrátíte na předchozí úroveň.

5 Stisknutím tlačítka Menu ukončíte nabídku.

U položek upravených pomocí panelu úprav, jako je úroveň jasu, můžete stisknutím tlačítka Default při zobrazené obrazovce úprav vrátit hodnotu úpravy na výchozí hodnotu.

Tabulka nabídky Konfigurace

Není-li na vstupu žádný obrazový signál, není možné upravit položky týkající se obrazu či signálu v nabídce Konfigurace. Povšimněte si, že zobrazené položky pro daný obraz, signál a další informace se liší v závislosti na promítaném obrazovém signálu.

Nabídka Obraz

Funkce	Nabídka/nastavení			Vysvětlení
Režim barev	Dynamický, Obývací pokoj, Přirozený, THX*1, Kino, 3D dynamický, 3D kino, 3D THX			Režim barev vyberte na základě okolního prostředí a obrazu, který promítáte. ☛ s.29
Jas	◀▬▶			Upraví jas, když se obrazy jeví jako příliš tmavé.
Kontrast	◀▬▶			Upraví kontrast mezi světlými a tmavými částmi obrazu. Zvýšením kontrastu dojde ke zvýšení živosti obrazu.
Sytost barev*2	◀▬▶			Upraví sytost barev pro daný obraz.
Odstín*2	◀▬▶			Upraví odstín pro daný obraz.
Ostrost	Standardní	◀▬▶		Upraví zaostření obrazů. Upraví celkový obraz.
	Upřesnit*2	Vylepšení tenkých čar, Vylepšení silných čar, Vylešení V-čar, Vylepšení H-čar	◀▬▶	Upraví zaostření obrazů. Slouží k úpravě určitých oblastí. ☛ s.35
Teplota barev	-3 - 6 (10 stupňů)*3			Upraví odstín pro daný obraz. Obraz zmodrá pro vysoké hodnoty a zčervená pro nízké hodnoty.
Pleťový tón	◀▬▶			Upraví odstín pleti. Obraz bude zelenější při nastavení pozitivní hodnoty a červenější při nastavení negativní hodnoty.

Funkce	Nabídka/nastavení			Vysvětlení
Upřesnit	Gama	2, 1, 0, -1, -2		Provádí úpravy gama. Lze vybrat hrubou hodnotu nebo upravit gama při prohlížení obrazu nebo grafu. ☛ s.32
		Přizpůsobený*4	Upravit v obraze, Upravit v grafu	
		Reset		
	RGB	Posun R/G/B		Upraví posun a zisk pro každou z barev R, G a B. ☛ s.34
		Zvýraznit R/G/B		
	RGBCMY	R/G/B/C/M/Y	Odstín, Sytost, Jas	Upraví odstín, sytost a jas pro každou z barev R, G, B, C, M a Y. ☛ s.32
	EPSON Super White*5		Zapnuto, Vypnuto	(To lze nastavit pouze při nastavení **Režim barev** na **Přirozený**, **THX**, **Kino**, **3D kino** nebo **3D THX** a při příjmu vstupního signálu z portu HDMI1 či HDMI2, nebo z WirelessHD.) Nastavte na **Zapnuto** v případě, že dochází k přeexpozici jasu u bílých odstínů v obrazu. Při nastavení na **Zapnuto** jsou nastavení **Video rozsah HDMI** deaktivována.
	Rozsah barev*6	HDTV, EBU, SMPTE-C		Nastaví barevný gamut odpovídající normě pro právě používané videozařízení. ☛ s.38
Příkon	Normální, ECO*7			Jas lampy lze nastavit na jedno ze dvou nastavení. **ECO** zvolte v případě, že promítaný obraz je příliš jasný. Při výběru **ECO** spotřeba energie během projekce klesá a dojde ke snížení šumu otáčení ventilátoru.
Autom. clona	Vypnuto, Normální, Vysoká rychlost			Seřízení souběhu úprav jasu lze zvolit pro změny jasu v promítaném obrazu. Nastavte na Vypnuto pro vypnutí úprav jasu. ☛ s.35
Reset	Ano, Ne			Všechny hodnoty úprav pro **Obraz** lze resetovat na výchozí nastavení.

*1 V závislosti na používaném modelu se toto nemusí zobrazit.
*2 Nezobrazuje se v případě, že je na vstupu obrazový signál počítače.
*3 Při nastavení **Režim barev** na **Přirozený**, **THX** nebo **3D THX** se nastavení změní na **5000K** - **10000K**.
*4 Zobrazen je pouze EH-TW9200W/EH-TW9200/EH-TW8200W/EH-TW8200.
*5 Nastavení jsou uložena pro každý typ vstupního zdroje nebo Režim barev.
*6 Zobrazen je pouze EH-TW9200W/EH-TW9200.
*7 Při nastavení **Režim barev** na **THX** se nastavení změní na **Extra jas** a **Normální**.

Nabídka Signál

Funkce	Nabídka/nastavení		Vysvětlení
3D nastavení*1	3D zobrazení	Zapnuto, Vypnuto	Aktivuje či deaktivuje funkci 3D zobrazení. ☛ s.43
	Převod 2D-na-3D	Vypnuto, Slabý, Střední, Silný	Nastaví sílu 3D efektu při převodu 2D obrazů na 3D. ☛ s.48
	3D formát	Automaticky, Vedle sebe, Nahoře a dole, 2D	Nastaví 3D formát pro vstupní signál. Při nastavení na **Automaticky** je formát rozpoznán automaticky.
	3D hloubka	-10 - 10	Nastaví hloubku pro 3D obraz.
	Diag. velik. obrazu	60 - 300	Nastaví velikost projekce pro 3D obraz. Odpovídá-li skutečné velikosti, lze dosáhnout optimálního 3D efektu.
	3D jas	Nízký, Střední, Vysoká	Nastaví jas pro 3D obraz.
	Inverzní 3D brýle	Ano, Ne	Obrátí časování synchronizace pro závěrky vlevo/vpravo na 3D brýlích a levý/pravý obraz. Aktivujte tuto funkci v případě, že se 3D efekt nezobrazí správně.
	Upoz. na 3D sledov.	Zapnuto, Vypnuto	Zapne či vypne upozornění, které se zobrazí při sledování 3D obsahu.
Poměr stran*2	Automaticky, Normální, Plný, Lupa, Anamorfní široké*8, Horiz. Deformace*8		Volí režim poměru stran. ☛ s.30
Seřízení souběhu*2 *3	Liší se v závislosti na vstupním signálu.		Upraví obraz počítače v případě, že se v obrazu zobrazí svislé pruhy.
Synchronizace*2 *3	0 - 31		Upraví obraz počítače, když se v obrazu zobrazí blikání, neostrost nebo rušení. • Úpravy položek **Jas**, **Kontrast** či **Ostrost** mohou způsobit blikání nebo rozmazání. • Úpravy synchronizace po úpravě seřízení souběhu umožňují přesnější nastavení.
Pozice*2 *4	△ ▽ ◁ ▷		V případě chybějící části obrazu upraví polohu zobrazení nahoru, dolů, vlevo či vpravo, aby došlo k promítnutí celého obrazu.
Odstranění prokladu*2	Vypnuto, Video, Film/autom.*5		(Lze nastavit pouze při příjmu vstupního signálu z portu Video nebo při příjmu vstupního signálu 480i, 576i či 1080i z portu Component, HDMI1 či HDMI2 nebo z WirelessHD.) Převádí signál prokládaného (i) obrazu na progresivní (p) pomocí metody vhodné pro daný obrazový signál. • **Vypnuto**: To je ideální pro dynamický pohyblivý obraz. • **Video**: To je ideální pro sledování obecného videoobrazu. • **Film/autom.**: Provádí optimální převod pro vstupní signál filmu, CG nebo animace.

Funkce	Nabídka/nastavení		Vysvětlení
Detekce pohybu*2 *5	1 - 5		Nastaví rychlost pohybu obrazu od 1 (pomalu, pro statický obraz) do 5 (rychle, pro filmy). Toto nastavení změňte při výskytu špatné kvality statického obrazu nebo blikajícího filmu.
Interpolace rámců*5 *6	Vypnuto, Nízký, Normální, Vysoká		Interpolací mezi dvěma sousedními políčky snižuje následné obrazy při promítání pohyblivého obrazu. ☛ s.36
Super-resolution*5	0 - 5		Snižuje rozmazání, k němuž dochází na kraji obrazu při zvětšení rozlišení. ☛ s.36
Autom. nastavení*3	Zapnuto, Vypnuto		Nastaví, zda se má automaticky upravit obraz, kdykoli dojde ke změně vstupního signálu. Při aktivaci jsou automaticky zkonfigurovány seřízení souběhu, poloha zobrazení a synchronizace.
Upřesnit	Potlačení šumu*2 *5	Vypnuto, 1, 2, 3	(Lze nastavit pouze při nastavení **Zpracování obrazu** na **Jemný**.) Vyhladí hrubozrnný obraz. K dispozici jsou tři režimy. Zvolte své oblíbené nastavení. Při sledování obrazových zdrojů, které mají velmi nízkou úroveň šumu, jako jsou disky DVD, doporučujeme nastavit na **Vypnuto**.
	Úroveň nastavení*2 *5	0%, 7.5%	(Lze nastavit při příjmu signálu NTSC či komponentního videa z portu Video.) Změňte toto nastavení při použití zařízení s jinou úrovní černé (úroveň nastavení), jako jsou výrobky určené pro korejský trh. Před změnou tohoto nastavení ověřte technické údaje připojeného zařízení.

Funkce	Nabídka/nastavení		Vysvětlení
(Upřesnit)	Přeskenování*2 *7	Automaticky, Vypnuto, 2%, 4%, 6%, 8%	Změní poměr výstupního obrazu (rozsah promítnutého obrazu). • **Vypnuto**, 2 až 8 %: Nastaví rozsah obrazu. **Vypnuto** promítá všechny rozsahy. V závislosti na obrazovém signálu si můžete všimnout šumu v horní a dolní části obrazu. • **Automaticky**: Lze nastavit pouze při příjmu vstupního signálu z portu HDMI1 či HDMI2 nebo z WirelessHD. Může dojít k automatickému nastavení na **Vypnuto** či **8%** v závislosti na vstupním signálu.
	Video rozsah HDMI*1 *2	Automaticky, Normální, Rozšířená	(Lze nastavit pouze při nastavení **EPSON Super White** na **Vypnuto**.) Při nastavení na **Automaticky** je automaticky zjištěna a nastavena videoúroveň vstupního signálu DVD na portu HDMI1 či HDMI2 nebo na WirelessHD. Dochází-li při nastavení na **Automaticky** k podexpozici či přeexpozici, nastavte videoúroveň projektoru tak, aby odpovídala videoúrovni přehrávače DVD. Přehrávač DVD může být nastaven na Normální nebo Rozšířený. Volba **Automaticky** není zobrazena při připojení k portu DVI připojeného zařízení.
	Zpracování obrazu*5	Jemný, Rychle	Provádí zpracování pro zlepšení obrazu. ☛ s.38
Reset	Ano, Ne		Resetuje všechna nastavení **Signál** kromě **Diag. velik. obrazu**, **Upoz. na 3D sledov.**, **Poměr stran** a **Zpracování obrazu** na výchozí hodnoty.

*1 Zobrazí se pouze v případě, že probíhá vstup obrazového signálu HDMI1, HDMI2 či WirelessHD. (WirelessHD je pouze pro EH-TW9200W/EH-TW8200W.)
*2 Nastavení jsou uložena pro každý typ vstupního zdroje nebo signálu.
*3 Zobrazí se pouze v případě, že probíhá vstup obrazového signálu PC.
*4 Nelze nastavit v případě, že probíhá vstup obrazového signálu HDMI1, HDMI2 či WirelessHD.
*5 Nezobrazuje se v případě, že je na vstupu obrazový signál PC.
*6 Zobrazen je pouze EH-TW9200W/EH-TW9200/EH-TW8200W/EH-TW8200.
*7 Zobrazí se pouze v případě, že probíhá vstup obrazového signálu Component, HDMI1, HDMI2 či WirelessHD. (WirelessHD je pouze pro EH-TW9200W/EH-TW8200W.)
*8 Zobrazen je pouze EH-TW9200W/EH-TW9200.

Nabídka Nastavení

Funkce	Nabídka/nastavení		Vysvětlení
Lichoběžník	-60 - 60		Provádí vertikální korekci lichoběžníku. ☛ s.28
Spojení HDMI	Připojení Zařízení	-	Zobrazí seznam zařízení připojených z portu HDMI1 či HDMI2 nebo z WirelessHD*.
	Spojení HDMI	Zapnuto, Vypnuto	Aktivuje či deaktivuje funkci Spojení HDMI.
	Zap Napáj Spoj	Vypnuto, Obousměrné, Zaříz -> PJ, PJ -> Zaříz	Nastaví funkci spojení, když je zapnuto napájení. Nastavte na zapnutí projektoru, když je přehráván obsah na připojeném zařízení (Obousměrné či Zaříz -> PJ), nebo na zapnutí připojeného zařízení, když je zapnut projektor (Obousměrné či PJ -> Zaříz).
	Vyp Napáj Spoj	Zapnuto, Vypnuto	Nastaví, zda vypnout připojená zařízení, když je vypnuto napájení projektoru.
WirelessHD*	Připojení Zařízení	-	Zobrazí seznam dostupných zařízení WirelessHD, která lze připojit.
	WirelessHD	Zapnuto, Vypnuto	Aktivuje či deaktivuje funkci WirelessHD.
	Příjem	55%	Zobrazí příjem.
	Režim WiHD	Plný, Dynamický	Nastaví režim připojení zařízení WirelessHD.
	Reset	Ano, Ne	Resetuje nastavení **WirelessHD** na výchozí hodnoty. Všimněte si, že i když resetujete projektor, nastavení zařízení WirelessHD Transmitter se neresetují. Podrobnosti o resetování zařízení WirelessHD Transmitter viz dokumentace dodávaná se zařízením WirelessHD Transmitter.

Funkce	Nabídka/nastavení		Vysvětlení
Nastavení zámku	Dětský zámek	Zapnuto, Vypnuto	Tato funkce zamkne tlačítko ⏻ na ovládacím panelu projektoru, aby děti nemohly projektor náhodně zapnout. Napájení lze v případě zamknutí zapnout stisknutím a podržením tlačítka ⏻ asi tři sekundy. Zařízení lze vypnout pomocí tlačítka ⏻ nebo provádět operace pomocí dálkového ovladače jako obvykle. V případě změny je toto nastavení aktivováno po vypnutí projektoru a dokončení procesu ochlazování. Všimněte si, že i při nastavení **Dětský zámek** na **Zapnuto** se projektor přesto zapne, když je připojen napájecí kabel v případě nastavení **Napájení zapnuto** na **Zapnuto**.
	Provozní zámek	Zapnuto, Vypnuto	Při nastavení na **Zapnuto** jsou deaktivována všechna tlačítka na ovládacím panelu kromě tlačítka ⏻. Při stisknutí jakýchkoli tlačítek se na obrazovce zobrazí 🔒. Pro odemknutí stiskněte a podržte tlačítko Enter na ovládacím panelu alespoň 7 s. V případě změny je toto nastavení aktivováno po zavření nabídky Konfigurace.
Projekce	Čelní, Čelní/strop, Zadní, Zadní/strop		Toto nastavení změňte v závislosti na způsobu instalace projektoru. • **Čelní**: Zvolte, promítáte-li na přední stranu projekční plochy. • **Čelní/strop**: Zvolte, promítáte-li na přední stranu projekční plochy ze zavěšení na stropě. • **Zadní**: Zvolte, promítáte-li na zadní stranu projekční plochy. • **Zadní/strop**: Zvolte, promítáte-li na zadní stranu projekční plochy ze zavěšení na stropě.
Uživatelské tlačítko	Převod 2D-na-3D, 3D hloubka, 3D jas, Inverzní 3D brýle, Příkon, O aplikaci		Zvolte položku nabídky Konfigurace pro přiřazení k tlačítku User na dálkovém ovladači. Stisknutím tlačítka User se zobrazí zvolená přiřazená položka nabídky/obrazovka úprav a umožní provádět jednodotyková nastavení/úpravy.
Obraz v obraze	-		Spustí zobrazení Obraz v obraze. ☛ s.62

Funkce	Nabídka/nastavení	Vysvětlení
Reset	Ano, Ne	Resetuje všechna nastavení **Nastavení** kromě **Zap Napáj Spoj**, **Vyp Napáj Spoj**, **Projekce** a **Uživatelské tlačítko** na výchozí hodnoty.

* Zobrazen je pouze EH-TW9200W/EH-TW8200W.

Nabídka Rozšířené

Funkce	Nabídka/nastavení		Vysvětlení
Provoz	Napájení zapnuto	Zapnuto, Vypnuto	Projektor lze nastavit na spuštění promítání ihned po zapojení napájecího kabelu, aniž by se muselo stisknout jakékoli tlačítko. Všimněte si, že při nastavení na **Zapnuto** se spustí promítání v případě obnovení napájení po výpadku proudu či jiného přerušení napájení, protože napájecí kabel je stále zapojen do projektoru.
	Klidový režim	Vypnuto, 5 min., 10 min., 30 min.	Při překročení nastavené doby a absenci signálu na vstupu se projektor automaticky vypne a přejde do pohotovostního režimu. Při nastavení na **Vypnuto** projektor nikdy nepřejde do klidového režimu. Pro spuštění promítání z pohotovostního režimu stiskněte tlačítko ⏻ na dálkovém ovladači nebo tlačítko ⏻ na ovládacím panelu.
	Osvětlení	Zapnuto, Vypnuto	Nastavení na **Vypnuto** použijte v případě, že při sledování filmu v tmavé místnosti obtěžuje světlo indikátorů na ovládacím panelu.
	Řízení napájení	Zapnuto, Vypnuto*1	Nastaví funkci řízení napájení pro komunikaci stavu zapnutí projektoru apod. do externích zařízení. Při nastavení na **Vypnuto** není na výstupu portu Trigger out žádné napětí. Při nastavení na **Zapnuto** či **Napájení** a zapnutí projektoru bude na výstupu portu Trigger out napětí. Pro **Anamorfní široké** při zapnutí projektoru a nastavení **Poměr stran** na **Anamorfní široké** či **Horiz. Deformace** bude na výstupu portu Trigger out napětí. Změníte-li toto nastavení, nové nastavení se projeví až při příštím zapnutí projektoru.
		Vypnuto, Napájení, Anamorfní široké*2	
	Vysoká nadm. výška	Zapnuto, Vypnuto	Nastavení na **Zapnuto** slouží k použití projektoru v nadmořské výšce nad 1500 metrů.

Funkce	Nabídka/nastavení		Vysvětlení
Změnit	Umístění nabídky*3	-	Nastaví polohu, kde se má zobrazit nabídka.
	Barva nabídky	Barvy 1, Barvy 2	Vybere barvu pro úvodní nabídku. • **Barvy 1**: Černá • **Barvy 2**: Modrá
	Zpráva	Zapnuto, Vypnuto	Nastaví, zda se mají zobrazit následující zprávy (Zapnuto nebo Vypnuto). • Názvy položek pro obrazové signály, režimy barev, poměry stran a načítání paměti. • Stoupá-li vnitřní teplota při absenci obrazového signálu na vstupu nebo zjištění nepodporovaného signálu.
	Pozadí obrazu	Černá, Modrá, Logo	Zvolí stav obrazovky při absenci obrazového signálu na vstupu.
	Úvodní obrazovka	Zapnuto, Vypnuto	Nastaví, zda se má zobrazit úvodní obrazovka při spuštění promítání (Zapnuto či Vypnuto). V případě změny je toto nastavení aktivováno po vypnutí projektoru a dokončení procesu ochlazování.
	Potvrz. pohotov.	Zapnuto, Vypnuto	Nastaví, zda se mají zobrazit zprávy potvrzení pohotovosti (Zapnuto nebo Vypnuto). ☛ s.25
Vstupní signál	Videosignál	Automaticky, NTSC, NTSC4.43, PAL, M-PAL, N-PAL, PAL60, SECAM	Nastaví typ signálu v závislosti na videozařízení, které je připojeno k portu Video. Při nastavení na **Automaticky** je videosignál nastaven automaticky. Zjistíte-li šum v obrazu i při nastavení na **Automaticky** nebo není-li zobrazen vůbec žádný obraz, zvolte správný typ signálu z dostupných voleb.
	Komponent	Automaticky, YCbCr, YPbPr	Nastaví výstupní signál pro videozařízení, které je připojeno k portu Component. Při nastavení na **Automaticky** je výstupní signál nastaven automaticky. Zjistíte-li nepřirozené barvy při nastavení na **Automaticky**, nastavte vhodný výstupní signál z dostupných voleb.
Zarovnání panelu	Zarovnání panelu	Zapnuto, Vypnuto	Aktivuje či deaktivuje **Zarovnání panelu**.
	Vybrat barvu	R, B	Vyberte barvu ke korekci.
	Barva vzoru	R/G/B, R/G, G/B	Vyberte vzor sloužící pro korekci.
	Spustit úpravy	-	Spustí **Zarovnání panelu**. ☛ s.37
	Reset	Ano, Ne	Resetuje hodnotu korekce.
Jazyk	-		Zvolí jazyk zobrazení.
Reset	Ano, Ne		Resetuje všechna nastavení **Rozšířené** kromě **Vysoká nadm. výška**, **Komponent** a **Jazyk** na výchozí hodnoty.

*1 Zobrazen je pouze EH-TW8200W/EH-TW8200/EH-TW7200.
*2 Zobrazen je pouze EH-TW9200W/EH-TW9200.
*3 Zobrazen je pouze EH-TW9200W/EH-TW9200/EH-TW8200W/EH-TW8200.

Nabídka Paměť

Funkce	Vysvětlení
Načíst z paměti	Načte nastavení uložená pomocí funkce **Uložit do paměti**. ☛ s.41 Nelze zvolit, pokud jste neuložili žádné nastavení pomocí funkce **Uložit do paměti**.
Uložit do paměti	Uloží určitá nastavení **Obraz** a **Signál** do paměti. ☛ s.40
Vymazat paměť	Vymaže nastavení uložená v paměti, která již nepotřebujete. ☛ s.41
Přejmenovat paměť	Přejmenuje uloženou paměť. ☛ s.41

Nabídka Informace

Funkce	Vysvětlení
Provoz lampy (hod)	Zobrazí celkovou provozní dobu lampy*.
Zdroj	Zobrazí název zdroje pro připojené zařízení, ze kterého se aktuálně promítá.
Vstupní signál	Zobrazí obsah položky **Vstupní signál** nastavené v nabídce **Signál** podle zdroje.
Rozlišení	Zobrazí rozlišení.
Scan Mode	Zobrazí režim skenování.
Obnov. kmitočet	Zobrazí obnovovací kmitočet.
3D formát	Zobrazí 3D formát signálu na vstupu během 3D projekce (balení rámců, vedle sebe nebo nahoře a dole).
Informace o synch.	Zobrazí informace o obrazovém signálu. Tyto informace mohou sloužit v případě servisního zásahu.
Tmavá barva	Zobrazí tmavou barvu.
Videosignál	Zobrazí nastavení pro **Videosignál** v nabídce **Rozšířené**.
Stav	Toto jsou informace o chybách, které se vyskytly v projektoru. Tyto informace mohou sloužit v případě servisního zásahu.
Sériové číslo	Zobrazí sériové číslo projektoru.
Verze	Zobrazí verzi firmwaru projektoru.

* Kumulativní čas použití se prvních 10 hodin zobrazí jako „0H“. 10 hodin a více se zobrazí jako „10H“, „11H“ atd.

Nabídka Reset

Funkce	Vysvětlení
Resetovat vše	Resetuje všechny položky v nabídce Konfigurace na výchozí nastavení. Následující položky nelze resetovat na výchozí hodnoty: **Vstupní signál** - **Komponent**, **Zarovnání panelu**, **Provoz lampy (hod)**, **Jazyk**, **Uložit do paměti**.
Reset paměti	Vymaže všechna nastavení uložená pomocí funkce **Uložit do paměti**.
Reset hodin lampy	Resetuje celkovou provozní dobu lampy na **0 H**. Resetujte při výměně lampy.

Nabídka Obraz v obraze

Zobrazí se stisknutím tlačítka Menu při promítání Obraz v obraze.

Funkce	Nabídka/nastavení		Vysvětlení
Obraz v obraze	Velikost dílčí obr.	Malá, Velká	Změní velikost dílčí obrazovky. ☛ s.63
	Pozice dílčí obr.	Vpravo nahoře/Vpravo dole/ Vlevo nahoře/Vlevo dole	Změní polohu dílčí obrazovky.
	Zdroj dílčí obr.*	HDMI1, HDMI2, WirelessHD	Zvolí, který zdroj je zobrazen jako dílčí obrazovka. ☛ s.63
	Přepnout hlav./dílčí		Vymění hlavní a dílčí obrazovku. ☛ s.63
	Ukončit obraz v obraze		Ukončí zobrazení Obraz v obraze. ☛ s.63

* Zobrazen je pouze EH-TW9200W/EH-TW8200W.

Řešení problémů

Význam indikátorů

Stav projektoru lze zjistit podle blikání či rozsvícení ⏻, ⏻(provozní indikátory), 🌡 a ☼ na ovládacím panelu.

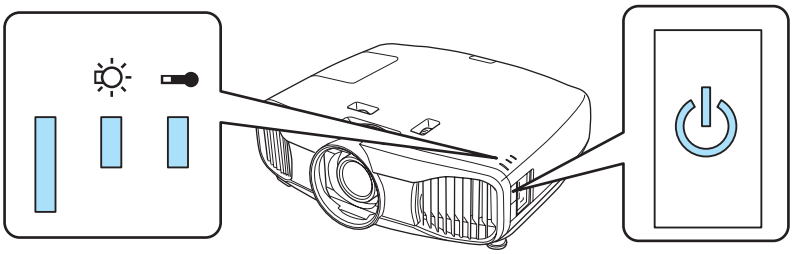

Pro kontrolu stavu projektoru a způsob řešení problémů, které ukazují indikátory, viz následující tabulka.

Stav indikátorů při chybě/varování

▮ : Svítí ▮ : Bliká ▮ : Stav udržován ▯ : Nesvítí

Indikátory	Stav	Opatření
(modrá)/(oranžová)	Vyměňte lampu	Je nejvyšší čas vyměnit lampu. Vyměňte stávající lampu za novou co nejdříve. ☛ s.91 Bude-li lampa v tomto stavu dále používána, může explodovat.
(modrá)/(oranžová)	Výstaha vys. teplota	Lze pokračovat v promítání. Stoupne-li teplota opět příliš vysoko, promítání se automaticky zastaví. • Je-li projektor umístěn u zdi, ověřte, že vzdálenost mezi zdí a otvorem výstupu vzduchu projektoru je alespoň 20 cm. • Je-li zanesen vzduchový filtr, vyčistěte jej. ☛ s.87

Indikátory	Stav	Opatření
(modrá)/(oranžová)	Vnitřní chyba	Došlo k závadě projektoru. Odpojte napájecí kabel z el. zásuvky a obraťte se na místního prodejce nebo nejbližší servisní středisko Epson. ☛ *Seznam kontaktů pro projektory Epson*
(modrá)/(oranžová)	Chyba ventilátoru Chyba na senzoru	
(modrá)/(oranžová)	Chyba kinofiltru Chyba Auto Iris	
(modrá)/(oranžová)	Chyba napáj. (zátěž)	
(modrá)/(oranžová)	Chyba lampy Selhání lampy Otevřený kryt lampy	Došlo k problému s lampou nebo se jí nepodařilo rozsvítit. • Odpojte napájecí kabel a zkontrolujte, zda není lampa prasklá. ☛ s.91 Není-li prasklá, znovu lampu nainstalujte a zapněte napájení. Není-li problém vyřešen opětovnou instalací lampy nebo je-li lampa prasklá, odpojte napájecí kabel z el. zásuvky a obraťte se na místního prodejce nebo nejbližší servisní středisko Epson. ☛ *Seznam kontaktů pro projektory Epson* • Ověřte, že je kryt lampy řádně zavřen. • Je-li zanesen vzduchový filtr, vyčistěte jej. ☛ s.87 • Při použití v nadmořské výšce 1500 m a větší nastavte **Vysoká nadm. výška** na **Zapnuto**. ☛ **Rozšířené** - **Provoz** - **Vysoká nadm. výška** s.72
(modrá)/(oranžová)	Chyba vys. teplota (Přehřívání)	Vnitřní teplota je příliš vysoká. • Lampa se automaticky vypne a promítání se zastaví. Vyčkejte asi pět minut. Jakmile se zastaví ventilátor, odpojte napájecí kabel. • Je-li projektor umístěn u zdi, ověřte, že vzdálenost mezi zdí a otvorem výstupu vzduchu projektoru je alespoň 20 cm. • Je-li zanesen vzduchový filtr, vyčistěte jej. ☛ s.87 • Není-li problém vyřešen opětovným zapnutím napájení, přestaňte projektor používat a odpojte napájecí kabel z el. zásuvky. Obraťte se na místního prodejce nebo nejbližší servisní středisko Epson. ☛ *Seznam kontaktů pro projektory Epson*

Stav indikátorů při normálním provozu

: Svítí : Bliká : Nesvítí

Indikátory	Stav	Opatření
	Pohotovostní stav	Stisknete-li tlačítko ⏻ na dálkovém ovladači nebo tlačítko ⏻ na ovládacím panelu, po krátké prodlevě se spustí promítání.
(modrá)	Probíhá zahřívání	Zahřívací doba je asi 30 sekund. Během zahřívání projektoru je deaktivována operace vypnutí napájení.
	Probíhá ochlazování	Během ochlazování projektoru jsou deaktivovány všechny operace. Po dokončení ochlazování přejde projektor do pohotovostního stavu. Je-li z jakéhokoli důvodu při ochlazování odpojen napájecí kabel, vyčkejte na dostatečné vychladnutí lampy (asi 10 minut), znovu zapojte napájecí kabel a stiskněte tlačítko ⏻ na dálkovém ovladači nebo tlačítko ⏻ na ovládacím panelu.
(modrá)	Probíhá promítání	Projektor pracuje normálně.

- Za normálních podmínek provozu indikátory 🌡 a ☼ nesvítí.
- Když je funkce **Osvětlení** nastavena na **Vypnuto**, při normální stavu promítání nesvítí žádné indikátory.
  ☛ **Rozšířené** - **Provoz** - **Osvětlení** s.72

Když indikátory neumožní žádné řešení

Zkontrolujte problém

Zkontrolujte následující tabulku, zda neobsahuje daný problém, a přejděte na příslušnou stranu s informacemi pro vyřešení problému.

Problém		Strana
Problémy týkající se obrazu	Nezobrazí se žádný obraz. Promítání se nespustí, projekční plocha je zcela černá nebo zcela modrá.	s.79
	Nepromítá se pohyblivý obraz promítaný z počítače.	s.80
	Zobrazí se zpráva **"Není podporováno."**.	s.80
	Zobrazí se zpráva **"Chybí signál"**.	s.80
	Obraz je rozmazaný nebo nezaostřený.	s.81
	V obrazu se objevuje rušení nebo zkreslení.	s.81
	Obraz je oříznut (velký) či malý, nebo se promítá pouze část obrazu.	s.81
	Barvy obrazu nejsou správné. Celý obraz se zdá nafialovělý či nazelenalý, obraz je černobílý, nebo se barvy zdají mdlé.*	s.82
	Obraz se zdá tmavý.	s.82
	Promítání se automaticky zastaví.	s.82
Problémy při spuštění promítání	Projektor nelze zapnout.	s.83

Problém		Strana
Problémy s dálkovým ovladačem	Dálkový ovladač nereaguje.	s.83
Problémy s ovládacím panelem	Nelze měnit nastavení na ovládacím panelu	s.83
Problémy s 3D	Nelze správně promítat ve 3D.	s.84
	3D obraz je zvětšen a oříznut	s.84
Problémy s HDMI	Spojení HDMI nefunguje.	s.84
	Název zařízení není zobrazen v rámci připojení zařízení.	s.85
Problémy s WirelessHD	Nelze promítat obraz WirelessHD.	s.85
	Při WirelessHD se může objevit rušení, deformace nebo přerušování	s.86

* Protože reprodukce barev se u monitorů a počítačových LCD-displejů liší, obraz promítaný z projektoru nemusí odpovídat barevným tónům, které se zobrazují na monitoru, nicméně se nejedná o závadu.

Problémy týkající se obrazu

Nezobrazí se žádný obraz

Kontrola	Opatření
Je projektor zapnut?	Stiskněte tlačítko ⏻ na dálkovém ovladači nebo tlačítko ⏻ na ovládacím panelu.
Je zapojen napájecí kabel?	Zapojte napájecí kabel.
Jsou indikátory vypnuty?	Odpojte napájecí kabel projektoru a znovu jej zapojte. Zkontrolujte, zda stisknutí tlačítka napájení po zapojení dodává el. energii projektoru.
Je na vstupu obrazový signál?	Zkontrolujte, zda je připojené zařízení zapnuté. Při nastavení **Zpráva** na **Zapnuto** z nabídky Konfigurace jsou zobrazeny zprávy o obrazovém signálu. ☛ **Rozšířené** - **Změnit** - **Zpráva** s.72
Nebylo odpojeno napájení AV zesilovače?	Je-li AV zesilovač zapojen, zkontrolujte napájecí zdroj AV zesilovače.
Je ze zařízení odesílán obrazový signál?	Zkontrolujte, zda je z připojeného zařízení odesílán obrazový signál.
Je správně nastavení formátu obrazového signálu?	Když je na vstupu Video Pokud se nic nepromítá ani při nastavení **Videosignál** na **Automaticky** z nabídky Konfigurace, nastavte signál odpovídající připojenému zařízení. ☛ **Rozšířené** - **Vstupní signál** - **Videosignál** s.72
	Když je na vstupu Component Pokud se nic nepromítá ani při nastavení **Komponent** na **Automaticky** z nabídky Konfigurace, nastavte signál odpovídající připojenému zařízení. ☛ **Rozšířené** - **Vstupní signál** - **Komponent** s.72
Jsou správně nastavení nabídky Konfigurace?	Resetujte všechna nastavení. ☛ **Reset** - **Resetovat vše** s.74
(Pouze při promítání obrazových signálů z počítače) Bylo připojení provedeno, když už došlo k zapnutí napájení projektoru nebo počítače?	Je-li provedeno připojení, když už došlo k zapnutí napájení, nemusí fungovat klávesa Fn (funkční klávesa), která mění obrazový signál počítače na externí výstup. Vypněte připojený počítač a pak jej znovu zapněte.

Nezobrazí se pohyblivý obraz

Kontrola	Opatření
(Pouze při promítání obrazových signálů z počítače) Je obrazový signál počítače nastaven na externí výstup a současně na výstup do monitoru LCD?	V závislosti na technických údajích počítače se nemusí pohyblivý obraz zobrazit, když je počítač nastaven na externí výstup a současně na výstup do monitoru LCD. Změňte to tak, aby byl obrazový signál nastaven pouze na externí výstup. Technické údaje počítače viz dokumentace dodávaná s počítačem.

Zobrazí se zpráva **"Není podporováno."**.

Kontrola	Opatření
Je správně nastavení formátu obrazového signálu?	Když je na vstupu Video Pokud se nic nepromítá ani při nastavení **Videosignál** na **Automaticky** z nabídky Konfigurace, nastavte signál odpovídající připojenému zařízení. ☛ **Rozšířené** - **Vstupní signál** - **Videosignál** s.72
	Když je na vstupu Component Pokud se nic nepromítá ani při nastavení **Komponent** na **Automaticky** z nabídky Konfigurace, nastavte signál odpovídající připojenému zařízení. ☛ **Rozšířené** - **Vstupní signál** - **Komponent** s.72
(Pouze při promítání obrazových signálů z počítače) Odpovídají rozlišení a frekvence obrazového signálu danému režimu?	Zkontrolujte **Rozlišení** z nabídky Konfigurace pro obrazový signál na vstupu a ověřte, že odpovídá rozlišení projektoru. ☛ s.95

Zobrazí se zpráva **"Chybí signál"**.

Kontrola	Opatření
Jsou správně zapojeny kabely?	Ověřte, že jsou řádně zapojeny všechny kabely potřebné k promítání. ☛ s.18
Je vybrán správný vstupní port obrazu?	Změňte obraz pomocí tlačítek zdroje na dálkovém ovladači nebo tlačítka [⇥] na ovládacím panelu. ☛ s.24
Je zapnuto připojené zařízení?	Zapněte zařízení.
(Pouze při promítání obrazových signálů z počítače) Probíhá výstup obrazového signálu do projektoru?	Změňte to tak, aby byl obrazový signál nastaven na externí výstup a ne pouze LCD monitor počítače. Když probíhá externí výstup obrazového signálu, u některých modelů se již nezobrazí na LCD monitoru. Technické údaje počítače viz dokumentace dodávaná s počítačem.
	Je-li provedeno připojení, když už došlo k zapnutí napájení projektoru či počítače, nemusí fungovat klávesa Fn (funkční klávesa), která mění obrazový signál počítače na externí výstup. Vypněte počítač i projektor a pak je znovu zapněte.

Obraz je rozmazaný nebo nezaostřený.

Kontrola	Opatření
Došlo k úpravě zaostření?	Upravte zaostření. ☛ s.26
Je projektor ve správné vzdálenosti?	Ověřte doporučený rozsah promítání. ☛ s.17
Došlo ke kondenzaci vody na čočce?	Je-li projektor náhle přenesen z chladného prostředí do teplého nebo dojde-li k náhlé změně okolní teploty, může se vytvořit kondenzace vody na povrchu čočky, což může způsobit rozmazání obrazu. Postavte projektor do místnosti asi jednu hodinu před jeho použitím. Je-li projektor vlhký kvůli kondenzaci, vypněte projektor, odpojte napájecí kabel a určitou dobu jej nepoužívejte.

V obrazu se objevuje rušení nebo zkreslení

Kontrola	Opatření
Je správně nastavení formátu obrazového signálu?	Když je na vstupu Video Pokud se nic nepromítá ani při nastavení **Videosignál** na **Automaticky** z nabídky Konfigurace, nastavte signál odpovídající připojenému zařízení. ☛ **Rozšířené** - **Vstupní signál** - **Videosignál** s.72
	Když je na vstupu Component Pokud se nic nepromítá ani při nastavení **Komponent** na **Automaticky** z nabídky Konfigurace, nastavte signál odpovídající připojenému zařízení. ☛ **Rozšířené** - **Vstupní signál** - **Komponent** s.72
Jsou správně zapojeny kabely?	Ověřte, že jsou řádně zapojeny všechny kabely potřebné k promítání. ☛ s.18
Je používán prodlužovací kabel?	Je-li používán prodlužovací kabel, může být signál ovlivněn elektrickým rušením.
(Pouze při promítání obrazových signálů z počítače) Jsou správně upravena nastavení **Synchronizace** a **Seřízení souběhu**?	Projektor používá funkce automatických úprav k promítání v optimálním stavu. Nicméně v závislosti na signálu nemusejí být některé upraveny správně ani po provedení autokorekcí. V tomto případě upravte nastavení **Seřízení souběhu** a **Synchronizace** z nabídky Konfigurace. ☛ **Signál** - **Seřízení souběhu**/ **Synchronizace** s.67
(Pouze při promítání obrazových signálů z počítače) Je zvoleno správné rozlišení?	Nastavte počítač tak, aby byl signál na výstupu kompatibilní s projektorem. ☛ s.95

Část obrazu je oříznuta (velká) či malá

Kontrola	Opatření
Je zvolen správný **Poměr stran**?	Stiskněte tlačítko Aspect a zvolte **Poměr stran**, který odpovídá vstupnímu signálu. ☛ **Signál** - **Poměr stran** s.67
(Pouze při promítání obrazových signálů z počítače) Je zvoleno správné rozlišení?	Nastavte počítač tak, aby byl signál na výstupu kompatibilní s projektorem. ☛ s.95

Barvy obrazu nejsou správné

Kontrola	Opatření
Je správně nastavení formátu obrazového signálu?	Když je na vstupu Video Pokud se nic nepromítá ani při nastavení **Videosignál** na **Automaticky** z nabídky Konfigurace, nastavte signál odpovídající připojenému zařízení. ☛ **Rozšířené** - **Vstupní signál** - **Videosignál** s.72
	Když je na vstupu Component Pokud se nic nepromítá ani při nastavení **Komponent** na **Automaticky** z nabídky Konfigurace, nastavte signál odpovídající připojenému zařízení. ☛ **Rozšířené** - **Vstupní signál** - **Komponent** s.72
Jsou správně zapojeny kabely?	Ověřte, že jsou řádně zapojeny všechny kabely potřebné k promítání. ☛ s.18 U portů Video a Component ověřte, že má konektor stejnou barvu jako kabelový port. ☛ s.18
Je správně upraven kontrast?	Upravte nastavení **Kontrast** z nabídky Konfigurace. ☛ **Obraz** - **Kontrast** s.65
Jsou správně upraveny barvy?	Upravte nastavení **Upřesnit** z nabídky Konfigurace. ☛ **Obraz** - **Upřesnit** s.65
(Pouze při promítání obrazu z videozařízení) Jsou správně nastaveny odstíny a sytost barev?	Upravte nastavení **Sytost barev** a **Odstín** z nabídky Konfigurace. ☛ s.65

Obraz se zdá tmavý

Kontrola	Opatření
Je správně nastaven jas obrazu?	Upravte nastavení **Jas** z nabídky Konfigurace. ☛ **Obraz** - **Jas** s.65
Je správně upraven kontrast?	Upravte nastavení **Kontrast** z nabídky Konfigurace. ☛ **Obraz** - **Kontrast** s.65
Je nejvyšší čas vyměnit lampu?	Když je nevyšší čas vyměnit lampu, obraz ztmavne a zhorší se kvalita barev. Jakmile k tomu dojde, vyměňte stávající lampu za novou. ☛ s.91

Promítání se automaticky zastaví

Kontrola	Opatření
Je aktivován **Klidový režim**?	Při překročení nastavené doby a absenci signálu na vstupu se lampa automaticky vypne a projektor přejde do pohotovostního stavu. Projektor se vrátí zpět z pohotovostního stavu, když stisknete tlačítko ⏻ na dálkovém ovladači nebo tlačítko ⏻ na ovládacím panelu. Nechcete-li používat **Klidový režim**, změňte nastavení na **Vypnuto**. ☛ **Rozšířené** - **Provoz** - **Klidový režim** s.72

Problémy při spuštění promítání

Projektor nelze zapnout.

Kontrola	Opatření
Je zapnuto napájení?	Stiskněte tlačítko ⏻ na dálkovém ovladači nebo tlačítko ⏻ na ovládacím panelu.
Je **Dětský zámek** nastaven na **Zapnuto**?	Když je **Dětský zámek** nastaven na **Zapnuto** z nabídky Konfigurace, stiskněte a přidržte tlačítko ⏻ na ovládacím panelu asi tři sekundy, nebo proveďte operaci pomocí dálkového ovladače. ☛ **Nastavení** - **Nastavení zámku** - **Dětský zámek** s.70
Dojde u indikátorů k rozsvícení a zhasnutí při pohnutí napájecím kabelem?	Vypněte projektor, odpojte napájecí kabel a znovu jej zapojte do projektoru. Pokud problém přetrvá, přestaňte projektor používat, odpojte napájecí kabel z el. zásuvky a obraťte se na místního prodejce nebo nejbližší projektorové informační středisko. ☛ *Seznam kontaktů pro projektory Epson*

Problémy s dálkovým ovladačem

Dálkový ovladač nereaguje

Kontrola	Opatření
Směřuje světlo emitující plocha dálkové ovladače během provozu na vzdálený přijímač u projektoru?	Namiřte dálkovým ovladačem na vzdálený přijímač. Zároveň zkontrolujte provozní dosah. ☛ s.22
Není dálkový ovladač příliš daleko od projektoru?	Zkontrolujte provozní dosah. ☛ s.22
Nesvítí na vzdálený přijímač přímé sluneční světlo nebo silné světlo ze zářivek?	Postavte projektor na místo, kde na vzdálený přijímač nesvítí silné světlo.
Nejsou baterie vybité nebo nesprávně vložené?	Ověřte, že jsou baterie vloženy správně, nebo je v případě potřeby vyměňte za nové. ☛ s.22
Je dálkový ovladač namířen na zařízení WirelessHD Transmitter při obsluze ovládacího tlačítka WiHD Transmitter? (Pouze EH-TW9200W/EH-TW8200W)	Při použití ovládacího tlačítka WiHD Transmitter na dálkovém ovladači zajistěte namíření ovladače na zařízení WirelessHD Transmitter. ☛ s.55

Problémy s ovládacím panelem

Nelze měnit nastavení na ovládacím panelu

Kontrola	Opatření
Je **Provozní zámek** nastaven na **Zapnuto**?	Je-li **Provozní zámek** nastaven na **Zapnuto** z nabídky Konfigurace, jsou deaktivována všechna tlačítka na ovládacím panelu kromě tlačítka ⏻. Proveďte operace z dálkového ovladače. ☛ **Nastavení** - **Nastavení zámku** - **Provozní zámek** s.70

Problémy s 3D

Nelze správně promítat ve 3D

Kontrola	Opatření
Jsou zapnuté 3D brýle?	Zapněte 3D brýle.
Je promítán 3D obraz?	Promítá-li projektor 2D obraz nebo pokud došlo u projektoru k chybě, která brání promítání 3D obrazu, nelze sledovat 3D obraz ani v případě použití 3D brýlí.
Je vstupní obraz ve 3D?	Ověřte, že je vstupní obraz kompatibilní s 3D. Protože většina televizních vysílání neobsahuje signál 3D formátu, musí být 3D příjem nastaven ručně.
Je **3D zobrazení** nastaveno na **Vypnuto**?	Je-li **3D zobrazení** nastaveno na **Vypnuto** z nabídky Konfigurace, změnu na 3D projektor neprovede automaticky, i když je na vstupu 3D obraz. Stiskněte tlačítko [2D/3D] . ☛ **Signál** - **3D nastavení** - **3D zobrazení** s.67
Je nastaven správný formát 3D?	Projektor automaticky zvolí příslušný 3D formát, ale pokud není 3D obraz zobrazen správně, použijte **3D formát** z nabídky Konfigurace a zvolte jiný formát. ☛ **Signál** - **3D nastavení** - **3D formát** s.67
Sledujete promítání v dosahu příjmu?	Ověřte dosah, ve kterém mohou 3D brýle komunikovat s projektorem, a sledujte promítání v tomto dosahu. ☛ s.45
Došlo k provedení správného spárování?	Provedení spárování 3D brýlí viz Uživatelská příručka.
Nejsou ve vašem okolí nějaká zařízení, jež způsobují rušení rádiových vln?	Při současném použití jiných zařízení ve frekvenčním pásmu (2,4 GHz), jako je komunikační přístroj Bluetooth, bezdrátová síť LAN (IEEE802.11b/g) nebo mikrovlnná trouba, může dojít k rušení rádiových vln, rušení obrazu nebo nemožnosti jakékoli komunikace. Nepoužívejte projektor v blízkosti těchto zařízení.

3D obraz je zvětšen a oříznut

Kontrola	Opatření
Je nastaven správný formát 3D videa?	Video může být oříznuto, je-li nastaven nesprávný 3D formát. Nastavte správný 3D formát. ☛ s.43

Problémy s HDMI

Spojení HDMI nefunguje

Kontrola	Opatření
Používáte kabel, který splňuje normy HDMI?	S kabely, které nesplňují normy HDMI, není provoz možný.
Splňuje připojené zařízení normy HDMI CEC?	Nesplňuje-li připojené zařízení normy HDMI CEC, nemůže fungovat ani při jeho připojení k portu HDMI. Více informací viz dokumentace apod. dodávaná s připojeným zařízením. Stiskněte také tlačítko [HDMI Link] a ověřte, že je toto zařízení dostupné v rámci **Připojení Zařízení**. ☛ s.60
Jsou správně zapojeny kabely?	Zkontrolujte, zda jsou řádně zapojeny všechny kabely potřebné k použití Spojení HDMI. ☛ s.60

Kontrola	Opatření
Je zapnuto napájení zesilovače nebo DVD rekordéru apod.?	Uveďte každé zařízení do pohotovostního stavu. Více informací viz dokumentace apod. dodávaná s připojeným zařízením.
Došlo k připojení nového zařízení nebo ke změně zapojení?	Je-li třeba znovu nastavit funkci CEC pro připojené zařízení, např. při připojení nového zařízení nebo změně zapojení, bude zřejmě nezbytné dané zařízení restartovat.
Není připojeno moc multimediálních přehrávačů?	Současně lze připojit až 3 multimediální přehrávače, které splňují normy HDMI CEC.

Název zařízení není zobrazen v rámci připojení zařízení

Kontrola	Opatření
Splňuje připojené zařízení normy HDMI CEC?	Nesplňuje-li připojené zařízení normy HDMI CEC, nedojde k jeho zobrazení. Více informací viz dokumentace apod. dodávaná s připojeným zařízením.

Problémy s WirelessHD (pouze EH-TW9200W/EH-TW8200W)

Nelze promítat obraz WirelessHD

Kontrola	Opatření
Splňuje kabel připojující dodané zařízení WirelessHD Transmitter normy HDMI?	Nesplňuje-li kabel normy HDMI, není možná žádná obsluha.
Je **WirelessHD** nastaveno na **Vypnuto**?	Při nastavení **WirelessHD** na **Vypnuto** z nabídky Konfigurace není projekce možná pro vstupní signály WirelessHD. Nastavte **WirelessHD** na **Zapnuto** a pak stiskněte tlačítko [WirelessHD] . ☛ **Nastavení** - **WirelessHD** s.70
Jsou přijímané signály v rámci rozsahu přenosu WirelessHD?	Ověřte dosah, ve kterém může přijímač/vysílač WirelessHD komunikovat, a sledujte v rámci tohoto rozsahu. ☛ s.54
Je zapnuto dodané zařízení WirelessHD Transmitter?	Zkontrolujte indikátor napájení na zařízení WirelessHD Transmitter. Není-li k dispozici žádné napájení, zajistěte řádné zapojení konektoru u napájecího adaptéru a pak zapněte vypínač.
Indikátor WirelessHD pro dodané zařízení WirelessHD Transmitter nesvítí?	WirelessHD nemůže komunikovat s projektorem. Ověřte dosah, ve kterém může přijímač/vysílač WirelessHD komunikovat, a postavte jej v rámci tohoto rozsahu.
Indikátor Spojení pro dodané zařízení WirelessHD Transmitter nesvítí?	Na výstupu z AV zařízení připojeného k zařízení WirelessHD Transmitter není signál. Zkontrolujte, zda jsou kabely z AV zařízení a zařízení WirelessHD Transmitter řádně připojeny.
Nahromadil se prach ve vzduchovém otvoru WirelessHD?	Vzduchový otvor na základně projektoru je vzduchový otvor WirelessHD. Nahromadí-li se ve vzduchovém otvoru prach, nemusí být komunikace možná. Nainstalujte projektor tak, aby se vzduchovém otvoru nehromadil prach.
Jsou přední části projektoru a zařízení WirelessHD Transmitter směrem k sobě?	Postavte projektor a zařízení WirelessHD Transmitter tak, aby jejich přední části byly k sobě.

Při WirelessHD se může objevit rušení, deformace nebo přerušování

Kontrola	Opatření
Jsou přijímané signály v rámci rozsahu přenosu WirelessHD?	Ověřte dosah, ve kterém může přijímač/vysílač WirelessHD komunikovat, a sledujte v rámci tohoto rozsahu. ☛ s.54
Nejsou mezi zařízením WirelessHD Transmitter a projektorem nějaké překážky?	Protože WirelessHD komunikuje pomocí úzce směrovaných elektromagnetických vln, mohou mít nepříznivý vliv na obraz jakékoli osoby či předměty stojící v komunikační cestě. Zajistěte, aby mezi zařízením WirelessHD Transmitter a projektorem nebyly v rámci rozsahu přenosu WirelessHD žádné překážky. ☛ s.54
Je příliš malá úroveň příjmu?	Není-li úroveň přenosu dostatečně silná, může být komunikace nestabilní. Zkontrolujte **Příjem** při postavení vysílače, protože někdy lze zvýšit úroveň přenosu posunutím zařízení WirelessHD Transmitter nebo změnou jeho orientace. ☛ **Nastavení** - **WirelessHD** - **Příjem** s.70
	Úroveň přenosu se může lišit v závislosti na prostředí, nebo může být nestabilní. Když kontrolujete **Příjem**, postavte vysílač v místě, kde zobrazené číslo zůstává stabilní. ☛ **Nastavení** - **WirelessHD** - **Příjem** s.70

Údržba

Čištění součástí

Projektor je třeba vyčistit, dojde-li k jeho znečištění nebo začínajícímu zhoršení kvality promítaného obrazu.

Varování

K odstranění nečistot a prachu z čočky projektoru, vzduchového filtru atd. nepoužívejte spreje, které obsahují hořlavý plyn. Mohlo by dojít k požáru projektoru kvůli vysoké vnitřní teplotě lampy.

Čištění vzduchového filtru

Vyčistěte vzduchový filtr v případě nahromadění prachu ve vzduchovém filtru nebo zobrazení následující zprávy.
"Projektor se přehřívá. Zkontrolujte, zda nejsou zablokovány větrací otvory, a vyčistěte nebo vyměňte vzduchový filtr."

Upozornění

- Nahromadí-li se prach ve vzduchovém filtru, může dojít ke zvýšení vnitřní teploty projektoru, k problémům s provozem a ke zkrácení životnosti optického systému. Doporučujeme vyčistit vzduchový filtr nejméně jednou za tři měsíce. Filtr čistěte častěji v případě, že projektor používáte v obzvláště prašném prostředí.
- Neoplachujte vzduchový filtr ve vodě. Nepoužívejte čisticí prostředky ani rozpouštědla.
- Vzduchový filtr zlehka vykartáčujte. Je-li kartáčování příliš silné, vtlačí se prach do vzduchového filtru a nepůjde odstranit.

1 Stisknutím tlačítka ⏻ na dálkovém ovladači nebo ovládacím panelu vypněte napájení a odpojte napájecí kabel.

2 Sejměte kryt vzduchového filtru.

Zachyťte prst do úchytu na krytu vzduchového filtru a vyjměte jej ze strany objektivu.

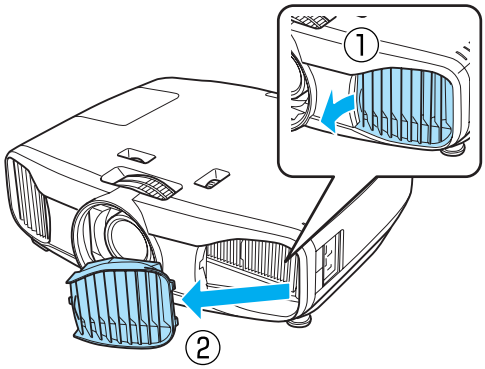

3 Vyjměte vzduchový filtr.

Uchopte knoflík uprostřed vzduchového filtru a vytáhněte jej ven pod úhlem.

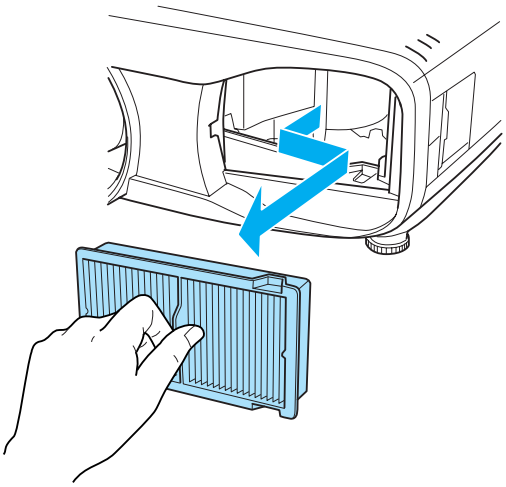

4 Držte vzduchový filtr povrchem směrem dolů a 4 či 5 poklepáními na něj odstraňte prach.

Otočte jej a druhou stranu poklepejte stejným způsobem.

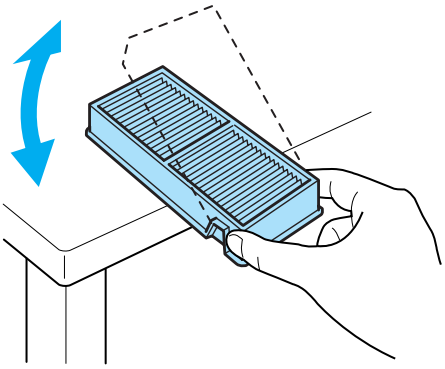

Upozornění

Udeříte-li na vzduchový filtr příliš silně, může se stát nepoužitelným kvůli deformacím a prasklinám.

5 Odstraňte veškerý zbývající prach z přední strany vzduchového filtru pomocí vysavače.

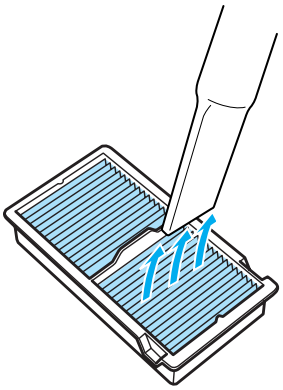

6 Vložte vzduchový filtr.

Uchopte vzduchový filtr za knoflík uprostřed a vložte jej pod úhlem.

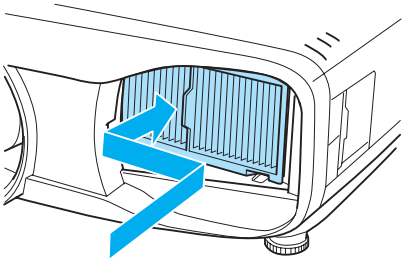

7 Nasaďte kryt vzduchového filtru.

Nejprve upevněte úchyt na vnější straně a pak zajistěte úchyt na straně objektivu.

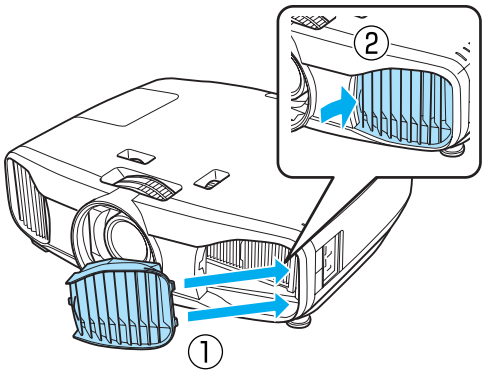

Čištění hlavní jednotky

Očistěte povrch projektoru lehkým otřením měkkým hadříkem.

Při silném znečištění navlhčete hadřík vodou obsahující malé množství neutrálního čisticího prostředku a před očištěním povrchu hadřík řádně dosucha vyždímejte.

Upozornění

K čištění povrchu projektoru nepoužívejte těkavé látky, jako je vosk, alkohol nebo ředidlo. Mohlo by dojít k narušení kvality skříňky nebo odlupování barvy.

Čištění čočky

K jemnému otření nečistot z čočky použijte komerčně dostupný hadřík pro čištění brýlí.

Ručně otevřete závěrku čočky a pak otřete čočku uvnitř.

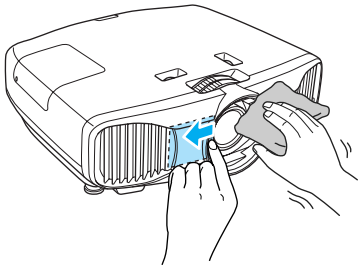

Upozornění

Neotírejte čočku drsnými materiály ani s ní nezacházejte příliš hrubě, protože se může snadno poškodit.

Čištění 3D brýlí

K jemnému otření nečistot ze skel 3D brýlí použijte dodaný hadřík.

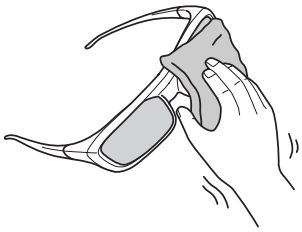

Upozornění

- Neotírejte skla brýlí drsnými materiály ani s nimi nezacházejte příliš hrubě, protože se mohou snadno poškodit.
- Když je třeba provést údržbu, odpojte nabíjecí adaptér USB z el. zásuvky a zkontrolujte, zda jsou odpojeny všechny kabely.
- 3D brýle obsahují nabíjecí baterie. Při jejich likvidaci dodržujte místní předpisy.

Intervaly výměn pro spotřební materiál

Interval výměny vzduchového filtru

- Zobrazí-li se zpráva, ačkoli došlo k vyčištění vzduchového filtru ☛ s.87

Interval výměny lampy

- Při spuštění projekce se zobrazí následující zpráva
  "Je třeba vyměnit lampu. Kontaktujte prodejce vašeho projektoru Epson nebo zakupte na www.epson.com."
- Promítaný obraz tmavne nebo se začíná zhoršovat.

- Pro zachování optimálního jasu a kvality promítaného obrazu je zobrazení zprávy o výměně lampy nastaveno na 3900 H. Čas zobrazení chybové zprávy se mění v závislosti na způsobu použití, jako je nastavení režimu barev apod.
  Budete-li pokračovat v používání lampy po uplynutí intervalu výměny, bude se zvyšovat pravděpodobnost její exploze. Po zobrazení zprávy o výměně lampy vyměňte stávající lampu za novou co nejdříve i v případě, že ještě funguje.
- V závislosti na charakteristických vlastnostech lampy a způsobu jejího použití může lampa tmavnout či přestat fungovat ještě před zobrazením varovné zprávy. Pro případ potřeby byste měli mít vždy připravenou náhradní lampu.

Výměna spotřebního materiálu

Výměna vzduchového filtru

Použité vzduchové filtry likvidujte v souladu s místními předpisy.
Materiál: Polypropylén

1 Stisknutím tlačítka ⏻ na dálkovém ovladači nebo ovládacím panelu vypněte napájení a odpojte napájecí kabel.

2 Sejměte kryt vzduchového filtru.

Zachyťte prst do úchytu na krytu vzduchového filtru a vyjměte jej ze strany objektivu.

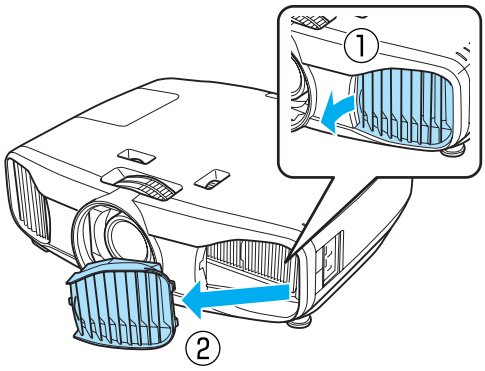

3 Vyjměte starý vzduchový filtr.

Uchopte knoflík uprostřed vzduchového filtru a vytáhněte jej ven pod úhlem.

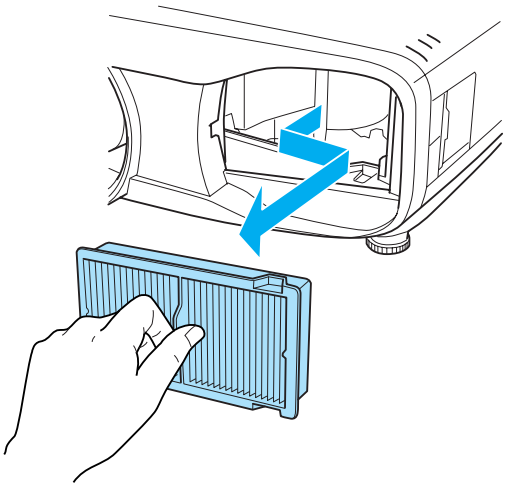

4 Nainstalujte nový vzduchový filtr.

Uchopte vzduchový filtr za knoflík uprostřed a vložte jej pod úhlem.

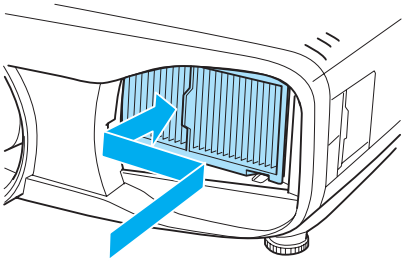

5 Nasaďte kryt vzduchového filtru.

Nejprve upevněte úchyt na vnější straně a pak zajistěte úchyt na straně objektivu.

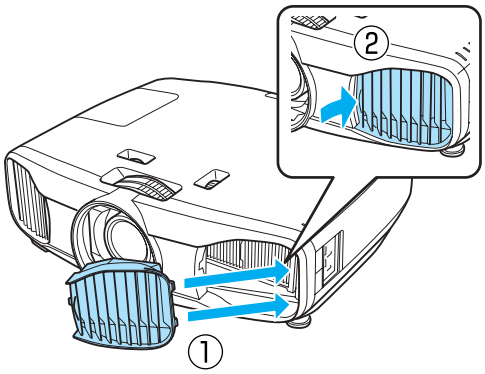

Výměna lampy

Varování

Při výměně lampy kvůli tomu, že přestala svítit, existuje možnost prasknutí lampy. Vyměňujete-li lampu v projektoru, který je zavěšen na strop, musíte vždy předpokládat prasknutí lampy a velmi opatrně demontovat její kryt. Při otevření krytu lampy mohou vypadnout drobné skleněné střepy. Pokud se nějaké střepy dostanou do očí nebo úst, ihned se obraťte na lékaře.

Výstraha

- Nedotýkejte se krytu lampy ihned po vypnutí projektoru, protože je ještě horký. Před odstraněním krytu lampy vyčkejte, až lampa dostatečně vychladne. Jinak byste se mohli popálit.
- Doporučujeme používat volitelné originální lampy EPSON. Použití neoriginálních lamp může mít negativní vliv na promítací kvalitu a bezpečnost.
  Na jakékoli škody nebo závady způsobené použitím neoriginálních lamp se nemusí vztahovat záruka společnosti Epson.

1 Stisknutím tlačítka ⏻ na dálkovém ovladači nebo ovládacím panelu vypněte napájení a odpojte napájecí kabel.

2 Povolte upevňovací šroub krytu lampy.

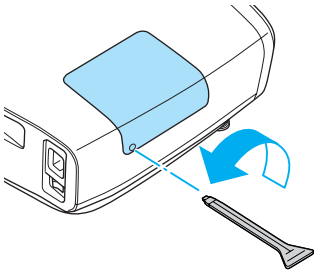

3 Sejměte kryt lampy.

Vysuňte kryt lampy rovně dopředu a vyjměte jej.

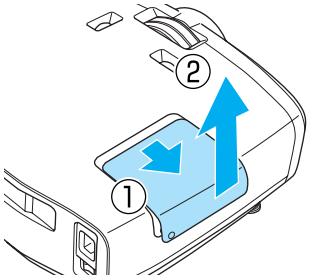

4 Povolte dva šrouby upevňující lampu.

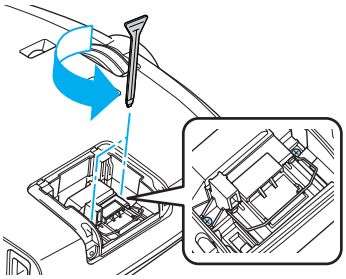

5 Vyjměte starou lampu.

Uchopte pevně knoflík a vytáhněte lampu rovně ven.

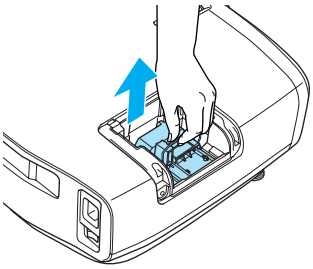

6 Nainstalujte novou lampu.

Ověřte, že je lampa orientována správným směrem, a zatlačte jí dovnitř.

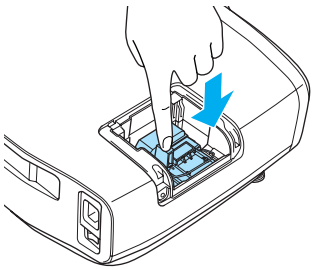

7 Utáhněte dva šrouby upevňující lampu.

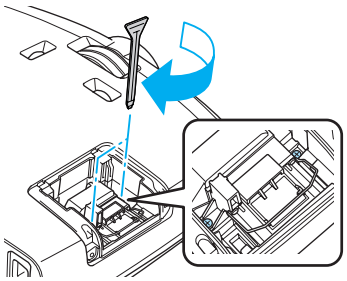

8 Nasaďte kryt lampy.

Zasuňte kryt zpět na místo.

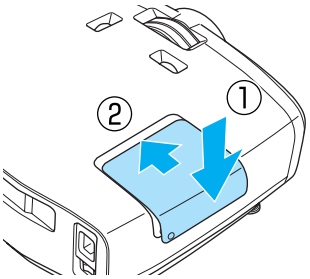

9 Utáhněte upevňovací šroub krytu lampy.

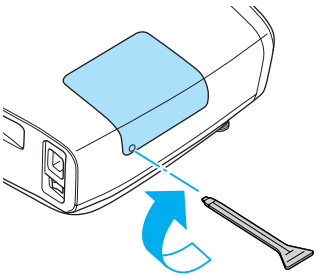

Varování

Lampu nerozebírejte ani neupravujte. Je-li upravená či rozebraná lampa nainstalována do projektoru a použita, může dojít k požáru, úrazu elektrickým proudem nebo nehodě.

Výstraha

- Dbejte na řádnou instalaci lampy a krytu lampy. V případě jiné než řádné instalace nedojde k zapnutí napájení.
- Lampa obsahuje rtuť (Hg). Použité lampy likvidujte v souladu s místními zákony a předpisy pro likvidaci zářivkových trubic.

Reset hodin lampy

Po výměně lampy nezapomeňte resetovat její provozní hodiny.

Projektor zaznamenává dobu zapnutí lampy; zobrazení zprávy a indikátory vás upozorní v době, kdy je nejvyšší čas vyměnit lampu.

1 Zapněte napájení.

2 Stiskněte tlačítko Menu.

Zobrazí se nabídka Konfigurace.

3 Zvolte **Reset** - **Reset hodin lampy**.

Zobrazí se potvrzovací zpráva resetu.

4 Pomocí tlačítek ◀ ▶ zvolte **Ano** a stisknutím tlačítka Enter proveďte reset.

Počet hodin lampy je resetován.

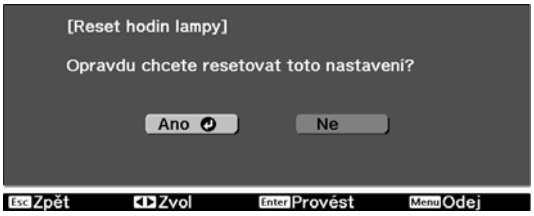

Volitelné příslušenství a spotřební materiál

V případě potřeby lze zakoupit následující volitelné příslušenství/spotřební materiál. Tento seznam volitelného příslušenství/spotřebního materiálu je aktuální k: 2013.6. Podrobnosti příslušenství podléhají změnám bez předchozího upozornění.

Liší se v závislosti na zemi zakoupení.

Volitelné položky

Název	Č. modelu	Vysvětlení
Montážní konzola*	ELPMB30	Slouží pro instalaci projektoru na strop.
	ELPMB22	
	ELPMB20	
Stropní trubka 600 (600 mm bílá)*	ELPFP07	Slouží pro instalaci projektoru na vysoký strop.
Stropní trubka 450 (450 mm bílá)*	ELPFP13	
Stropní trubka 700 (700 mm bílá)*	ELPFP14	
3D brýle s RF systémem	ELPGS03	Slouží ke sledování 3D obrazu.
Kryt kabelu	ELPCC04B (černý), ELPCC04W (bílý)	Slouží při instalaci projektoru na strop k zakrytí kabelů a ke zlepšení celkového vzhledu. Nenasazujte kryt kabelu, když je kabel zajištěn pomocí svorky kabelu HDMI.
Nabíjecí adaptér USB	ELPAC01	Slouží pro nabíjení 3D brýlí.

* Pro zavěšení projektoru na strop je nezbytná speciální odbornost. Obraťte se na místního prodejce.

Spotřební materiál

Název	Č. modelu	Vysvětlení
Lampa	ELPLP69	Slouží jako náhrada za použité lampy. (1 lampa)
Vzduchový filtr	ELPAF39	Slouží jako náhrada za použité vzduchové filtry. (1 vzduchový filtr)

Podporovaná rozlišení

Komponentní video

Signál	Obnovovací kmitočet (Hz)	Rozlišení (v bodech)
SDTV (480i)	60	720 x 480
SDTV (576i)	50	720 x 576
SDTV (480p)	60	720 x 480
SDTV (576p)	50	720 x 576
HDTV (720p)	50/60	1280 x 720
HDTV (1080i)	50/60	1920 x 1080
HDTV (1080p)	50/60	1920 x 1080

Kompozitní video

Signál	Obnovovací kmitočet (Hz)	Rozlišení (v bodech)
TV (NTSC)	60	720 x 480
TV (SECAM)	50	720 x 576
TV (PAL)	50/60	720 x 576

Počítačový signál (analogový RGB)

Signál	Obnovovací kmitočet (Hz)	Rozlišení (v bodech)
VGA	60/72/75/85	640 x 480
SVGA	56/60/72/75/85	800 x 600
XGA	60/70/75/85	1024 x 768
SXGA	70/75/85	1152 x 864
	60/75/85	1280 x 960
	60/75/85	1280 x 1024
WXGA	60	1280 x 768
	60	1366 x 768
	60/75/85	1280 x 800
WXGA++	60	1600 x 900

Vstupní signál HDMI1/HDMI2

Signál	Obnovovací kmitočet (Hz)	Rozlišení (v bodech)
VGA	60	640 x 480
SDTV (480i)	60	720 x 480

Signál	Obnovovací kmitočet (Hz)	Rozlišení (v bodech)
SDTV (576i)	50	720 x 576
SDTV (480p)	60	720 x 480
SDTV (576p)	50	720 x 576
HDTV (720p)	50/60	1280 x 720
HDTV (1080i)	50/60	1920 x 1080
HDTV (1080p)	24/50/60	1920 x 1080

Vstupní signál 3D

Signál	Obnovovací kmitočet (Hz)	Rozlišení (v bodech)	3D formát		
			Balení rámců	Vedle sebe	Nahoře a dole
HDTV750p (720p)	50/60	1280 x 720	✓	✓	✓
HDTV1125i (1080i)	50/60	1920 x 1080	-	✓	-
HDTV1125p (1080p)	50/60	1920 x 1080	-	✓	-
HDTV1125p (1080p)	24	1920 x 1080	✓	✓	✓

Vstupní signál WirelessHD

Signál	Obnovovací kmitočet (Hz)	Rozlišení (v bodech)
VGA	60	640 x 480
SDTV (480i)	60	720 x 480
SDTV (576i)	50	720 x 576
SDTV (480p)	60	720 x 480
SDTV (576p)	50	720 x 576
HDTV (720p)*	50/60	1280 x 720
HDTV (1080i)	50/60	1920 x 1080
HDTV (1080p)*	24/50/60	1920 x 1080

* Při promítání v WirelessHD není následujícími signály podporována Tmavá barva.
2D: 1080p 60/50 Hz
3D: 1080P 24 Hz balení rámců/720P 50/60 Hz balení rámců/1080p 60/50 Hz vedle sebe

Vstupní signál 3D MHL (přes zařízení WirelessHD Transmitter*)

Signál	Obnovovací kmitočet (Hz)	Rozlišení (v bodech)	3D formát		
			Balení rámců	Vedle sebe	Nahoře a dole
HDTV750p (720p)	50/60	1280 x 720	-	✓	✓
HDTV1125i (1080i)	50/60	1920 x 1080	-	✓	-

Signál	Obnovovací kmitočet (Hz)	Rozlišení (v bodech)	3D formát		
			Balení rámců	Vedle sebe	Nahoře a dole
HDTV1125p (1080p)	50/60	1920 x 1080	-	-	-
HDTV1125p (1080p)	24	1920 x 1080	-	✓	✓

* Pouze port HDMI5)

Technické údaje

Název výrobku		EH-TW9200W/EH-TW8200W	EH-TW9200/EH-TW8200/EH-TW7200
Rozměry (bez stavitelné nožičky)		466 (Š) x 140 (V) x 395 (H) mm	
Velikost panelu		0,74" široký	
Metoda zobrazení		Polysilikonová aktivní matice TFT	
Rozlišení		1920 (Š) x 1080 (V) x 3	
Kmitočet skenování	Digitální	Pixelové hodiny: 13,5 - 148,5 MHz	
		Horizontální: 15,6 - 67,5 kHz	
		Vertikální: 24, 50 - 60 Hz	
	Analogový	Pixelové hodiny: 13,5 - 157,5 MHz	
		Horizontální: 15,6 - 91,2 kHZ	
		Vertikální: 50 - 85 Hz	
Úprava zaostření		Ruční	
Úprava lupy		Ruční (přibl. 1 až 2,1)	
Lampa (světelný zdroj)		UHE lampa 230 W, č. modelu: ELPLP69	
Napájecí zdroj		100 - 240 V ~ ±10 %, 50/60 Hz, 3,7 - 1,6 A	
Spotřeba energie	Oblast 100 až 120 V	Provozní: 350 W	
		Pohotovostní spotřeba energie: 0,24 W Pohotovostní spotřeba energie: 7,1 W*	
	Oblast 220 až 240 V	Provozní: 334 W	
		Pohotovostní spotřeba energie: 0,34 W Pohotovostní spotřeba energie: 8,1 W*	
Provozní nadmořská výška		Nadmořská výška 0 až 2 286 m	
Provozní teplota		+5 až 35°C (bez kondenzace)	
Skladovací teplota		-10 až +60°C (bez kondenzace)	
Hmotnost		Přibl. 8,6 kg	Přibl. 8,4 kg
Konektory		Port Component x 1, zásuvka 3RCA	
		Port PC x 1, mini D-Sub 15kolíkový (zásuvka) modrý	
		Port HDMI x 2, HDMI Pro HDCP, pro signály CEC, Tmavá barva	
		Port Video x 1, zásuvka RCA	
		Port RS-232C x 1, D-sub 9kolíkový (zástrčka)	
		Port Trigger out x 1, minikonektor 3,5 mm	
		Port miniUSB typu B x 1	

* Při použití zařízení WirelessHD Transmitter s modelem EH-TW9200W/EH-TW8200W a splnění následujících podmínek
Nastavení - **WirelessHD** - **WirelessHD** - **Zapnuto**
Nastavení - **Spojení HDMI** - **Zap Napáj Spoj** je nastaveno na **Obousměrné** či **Zaříz -> PJ** ☛ s.70

Úhel náklonu

Při použití projektoru nakloněného pod úhlem více než 4° může dojít k jeho poškození nebo způsobení nehody.

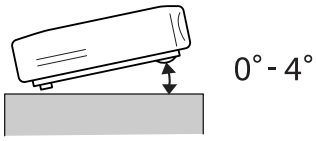

Příkazy ESC/VP21

Použití ESC/VP21 umožňuje ovládat projektor z externího zařízení. Více informací viz následující webové stránky.

http://www.epson.com

Schéma kabelu RS-232C

- Tvar konektoru: D-sub 9kolíkový (zástrčka)
- Název vstupního portu projektoru: RS-232C
- Název signálu:

Název signálu	Funkce
GND	Uzemnění vodiče signálu
TD	Vysílání dat
RD	Příjem dat

<Na projektoru>		(Sériový kabel PC)		<Na počítači>
GND	5	———	5	GND
RD	2	←———	3	TD
TD	3	———→	2	RD

- Komunikační protokol
  Výchozí nastavení přenosové rychlosti: 9 600 b/s
  Délka dat: 8 bit
  Parita: Žádná
  Stop bit: 1 bit
  Řízení toku: Žádné

Glosář

Tato část stručně vysvětluje obtížné termíny, které nejsou vysvětleny v kontextu v předchozím textu této příručky. Podrobnosti viz ostatní komerčně dostupné publikace.

HDCP	HDCP je zkratka termínu High-bandwidth Digital Content Protection. Slouží k prevenci nelegálního kopírování a ochraně autorských práv pomocí šifrování digitálních signálů přenášených přes porty DVI a HDMI. Protože tento projektor obsahuje port HDMI s podporou HDCP, dokáže promítat digitální obraz chráněný technologií HDCP. Projektor však zřejmě nepromítne obraz chráněný pomocí aktualizovaných či revidovaných verzí šifrování HDCP.
HDMI™	Zkratka termínu High Definition Multimedia Interface. Jde o normu pro digitální přenos signálů HD obrazu a vícekanálového zvuku. HDMI™ je norma zaměřená na digitální spotřební elektroniku a počítače. Díky absenci komprese digitálního signálu lze obraz přenášet s nejvyšší možnou kvalitou. Zároveň tomuto digitálnímu signálu poskytuje funkci šifrování.
HDTV	Zkratka termínu High-Definition Television. Týká se systémů s vysokým rozlišením, které splňují následující podmínky. • Vertikální rozlišení 720p či 1080i a vyšší (p = progresivní, i = interlace (prokládané)) • Poměr stran obrazu 16:9, zvuk Dolby Digital příjem a přehrávání (nebo výstup)
MHL	Zkratka termínu Mobile High-definition Link, což je standardní rozhraní pro vysoké rozlišení, které umožňuje vysokorychlostní přenos videosignálu na mobilních zařízeních. Jde o normu zaměřenou na chytré telefony a tablety, která přenáší nekomprimovaný digitální signál bez ztráty kvality a navíc umožňuje současné nabíjení těchto zařízení.
NTSC	Zkratka termínu National Television Standards Committee. Barevná norma pozemního analogového vysílání. Tato norma se používá v Japonsku, Severní Americe a Latinské Americe.
PAL	Zkratka termínu Phase Alternation by Line. Barevná norma pozemního analogového vysílání. Tato norma se používá v různých západoevropských zemích (kromě Francie), asijských zemích, jako je Čína, a Africe.
SDTV	Zkratka termínu Standard Definition Television. Týká se systémů standardní televize, které nesplňují podmínky pro televizi s vysokým rozlišením HDTV.
SECAM	Zkratka termínu SEquential Couleur A Memoire. Barevná norma pozemního analogového vysílání. Tato norma se používá ve Francii, východní Evropě, v bývalém Sovětském svazu, na Blízkém východě, v Africe atd.
SVGA	Norma formátu obrazovky s rozlišením 800 (horizontálně) x 600 (svisle) bodů.
SXGA	Norma formátu obrazovky s rozlišením 1 280 (horizontálně) x 1 024 (svisle) bodů.
VGA	Norma formátu obrazovky s rozlišením 640 (horizontálně) x 480 (svisle) bodů.
XGA	Norma formátu obrazovky s rozlišením 1 024 (horizontálně) x 768 (svisle) bodů.
YCbCr	V komponentním obrazovém signálu pro SDTV je Y jas, zatímco Cb a Cr označují barevný rozdíl.
YPbPr	V komponentním obrazovém signálu pro HDTV je Y jas, zatímco Pb a Pr označují barevný rozdíl.
Poměr stran	Poměr mezi šířkou a výškou obrazu. Obrazovky s horizontálně-vertikálním poměrem 16:9, jako jsou obrazovky HDTV, se považují za širokoúhlé. Obrazovky SDTV a běžné počítačové displeje mají poměr stran 4:3.

Proklad	Přenáší informace nutné k vytvoření jedné obrazovky odesláním každého druhého řádku od horní části obrazu až do jeho dolní části. Blikání obrazu je pravděpodobnější, protože jeden snímek se zobrazí na každém druhém řádku.
Párování	Předběžná registrace zařízení při připojení k zařízením Bluetooth pro zajištění vzájemné komunikace.

Všeobecné poznámky

Všechna práva vyhrazena. Bez předchozího písemného povolení společnosti Seiko Epson Corporation je zakázáno reprodukovat libovolnou část této publikace, ukládat ve vyhledávacím systému nebo přenášet libovolnou formou nebo prostředky, a to elektronicky, mechanicky, kopírováním, nahráváním nebo jakýmkoli jiným způsobem. Společnost neponese přímou odpovědnost za použití zde uvedených informací. Neodpovídá ani za případné škody plynoucí z použití zde uvedených informací.

Společnost Seiko Epson Corporation ani její přidružené společnosti nejsou vůči spotřebiteli tohoto produktu nebo jiným osobám zodpovědné za škody, ztráty, náklady nebo výdaje způsobené spotřebitelem nebo jinou osobou v důsledku následujících událostí: nehoda, nesprávné použití nebo zneužití tohoto produktu nebo neoprávněné úpravy, opravy nebo změny tohoto produktu nebo (s výjimkou USA) nedodržení přísného souladu s provozními a servisními pokyny společnosti Seiko Epson Corporation.

Společnost Seiko Epson Corporation neodpovídá za žádné škody nebo problémy způsobené použitím jakéhokoli příslušenství nebo spotřebního materiálu, které nejsou nejsou společností Seiko Epson Corporation označeny jako originální produkty (Original Epson Products) nebo schválené produkty (Epson Approved Products).

Obsah této příručky může být změněn nebo aktualizován bez předchozího upozornění.

Obrázky v této příručce a skutečný projektor se mohou lišit.

Omezení používání

Když je tento produkt používán pro aplikace, které vyžadují vysokou spolehlivost/bezpečnost, například dopravní zařízení související s leteckým, železničním, námořním, automobilovým provozem atd.; zařízení pro prevenci katastrof; různá bezpečnostní zařízení atd.; nebo funkční/přesná zařízení atd., musíte tento produkt používat pouze po zvážení rozšíření vašeho konceptu o nouzová a záložních opatření, která by zajistila zachování bezpečnosti a stability celého systému. Vzhledem k tomu, že tento produkt nebyl určen pro používání v aplikacích, které vyžadují vysokou spolehlivost/bezpečnost, jako například letecká zařízení, hlavní komunikační zařízení, zařízení pro ovládání jaderné energie nebo zdravotnické zařízení spojené s přímou zdravotní péčí atd., zvažte vhodnost tohoto produktu podle vlastního úsudku na základě celkového vyhodnocení.

Všeobecné upozornění

EPSON a ELPLP jsou ochranné známky nebo registrované ochranné známky společnosti Seiko Epson Corporation.

HDMI a High-Definition Multimedia Interface jsou ochranné známky nebo registrované ochranné známky společnosti HDMI Licensing LLC.

WirelessHD, WiHD a logo WiHD jsou ochranné známky nebo registrované ochranné známky společnosti WirelessHD LLC.

THX a logo THX 3D jsou ochranné známky společnosti THX Ltd., které mohou být v některých jurisdikcích registrovány. Všechna práva vyhrazena.

Logo Full HD 3D Glasses™ a Full HD 3D Glasses™ jsou ochranné známky sdružení Full HD 3D Glasses Initiative™.

InstaPrevue a logo InstaPrevue jsou ochranné známky nebo registrované ochranné známky společnosti Silicon Image, Inc.

Bluetooth® a logo Bluetooth jsou ochranné známky společnosti Bluetooth SIG, Inc.

Bluetopia® is provided for your use by Stonestreet One, LLC® under a software license agreement. Stonestreet One, LLC® is and shall remain the sole owner of all right, title and interest whatsoever in and to Bluetopia® and your use is subject to such ownership and to the license agreement. Stonestreet One, LLC® reserves all rights related to Bluetopia® not expressly granted under the license agreement and no other rights or licenses are granted either directly or by implication, estoppel or otherwise, or under any patents, copyrights, mask works, trade secrets or other intellectual property rights of Stonestreet One, LLC®.
© 2000-2012 Stonestreet One, LLC® All Rights Reserved.

MHL a logo MHL jsou ochranné známky, registrované ochranné známky či služební známky společnosti MHL, LLC ve Spojených státech anebo v jiných zemích.

Ostatní zde použité názvy výrobků slouží pouze pro identifikační účely a mohou být ochrannými známkami příslušných vlastníků. Společnost Epson se vzdává jakýchkoli a všech práv na tyto známky.

©SEIKO EPSON CORPORATION 2013. All rights reserved.

3

3D brýle 43
3D formát 67, 74
3D hloubka 67
3D jas 67
3D nastavení 67
3D obraz 43
3D zobrazení 67

A

Automatická clona 35, 66
Automatické nastavení 68

B

barevný gamut 66
barva nabídky 73
barva vzoru 73

Č

Čištění 3D brýlí 89
Čištění čočky 89
Čištění hlavní jednotky 88
čištění vzduchového filtru 87

D

Dálkový ovladač 11, 22
Detekce pohybu 68
dětský zámek 71
diagonální velikost obrazu 67
Dílčí obrazovka 58

E

EPSON super bílá 66

F

Funkce Paměť 40

G

Gama 32
gama 66

I

indikátor Spojení 50
indikátor WiHD 50
Indikátory 76
Indikátory chyby/varování 76
Informace o synchronizaci 74
Interpolace rámců 68
interval výměny 89
Interval výměny lampy 89
Interval výměny vzduchového filtru 89
Intervaly výměn pro spotřební materiál 89
inverzní 3D brýle 67

J

Jas 65
jas 32, 66
Jazyk 73

K

klidový režim 72
Komponentní 73
Kontrast 65
kroužek lupy 8
kroužek ostření 8, 26
Kryt lampy 8
kryt lampy 91
Kryt vzduchového filtru 87, 90

L

Lichoběžník 70
lichoběžník 28
Lichoběžníkové zkreslení 28
lupa 30

N

nabídka 64
Nabídka Informace 74
Nabídka Konfigurace 64
Nabídka Nastavení 70
Nabídka Obraz 65
Nabídka Paměť 74
Nabídka Reset 74
Nabídka Rozšířené 72
Nabídka Signál 67
Nabíjecí port 3D brýlí 50
Načíst z paměti 41, 74
Napájecí zdroj 24
Napájení 25
napájení zapnuto 72
Nastavení zámku 71
normy CEC 60

O

Oblast sledování 45
Obnovovací kmitočet 74
Obraz 29
Obraz v obraze 62, 75
Odstín 32, 65

odstín 66
Odstranění prokladu 67
ochlazování 25
Ostrost 35, 65
osvětlení 72
Ovládací panel 9
ovládací panel 8

P

Párování 44
Pleťový tón 65
plný 30
podnabídka 64
Podporovaná rozlišení 95
Poměr stran 30, 67
port HDMI 60
port HDMI1 ..... 18, 19
port HDMI2 18
port Komponentní 18
port PC 18
port Video 18
posun 34, 66
potlačení šumu 68
potvrzení pohotovosti 73
pozadí obrazu 73
Pozice 67
pozice dílčí obrazovky 75
Projekce 71
Provoz 72
Provoz lampy (hod) 74
provozní doba 92
Provozní rozsah 22
provozní zámek 71
přejmenovat název zařízení 70
Přejmenovat paměť 41, 74
přepnout hlavní/dílčí 75
Přeskenování 69
Převod 2D na 3D 67
příjem 54, 70
Připojení 18
Připojení chytrých telefonů či tabletů 19
Připojení MHL-kompatibilních zařízení 19
Připojení počítače 18
Připojení videozařízení 18
Připojení zařízení 54
připojení zařízení 70
Připojení zařízení WirelessHD 19

R

Reset 66, 69, 72, 73
reset 70, 73
Reset hodin lampy 74, 92
Reset paměti 74
reset paměti 41
Resetovat vše 74
Režim barev 65
režim barev 29
Režim skenování 74
režim WiHD 70
režim zobrazení č. modelu 73
RGB 66
RGBCMY 32, 66
Rozlišení 74
Rozměry 15
Rozsah přenosu 54

Ř

řízení napájení 72

S

Sériové číslo 74
Seřízení souběhu 67
Spojení HDMI 60, 70
Spotřeba energie 66
spustit úpravy 73
Stav 74
Super rozlišení 68
Synchronizace 67
sytost 32, 66
Sytost barev 65

Š

Šum 81

T

Technické údaje 98
Teplota barev 65
Tmavá barva 74

U

ukončit obraz v obraze 75
Uložit do paměti 40, 74
umístění nabídky 73
Upevňovací šroub krytu lampy 91
upozornění na 3D sledování 67
úprava lupy 26
Úprava zaostření 26
Úpravy náklonu 27
Úpravy RGB 34
úpravy zaostření 26
Upřesnit 66, 68

úroveň nastavení 68
úvodní nabídka 64
Úvodní obrazovka 73
Uživatelské tlačítko 71

V

velikost dílčí obrazovky 75
Velikost projekce 17, 26
Verze 74
videorozsah HDMI 69
Videosignál 74
videosignál 73
Vstupní signál 73, 74
vybrat barvu 73
Vymazat paměť 41, 74
Výměna lampy 91
Výměna spotřebního materiálu 90
Výměna vzduchového filtru 90
vypnutí napájení spojení 70
vysoká nadmořská výška 72
Vzduchový filtr 87

W

WirelessHD 50, 70

Z

Zaostření 81
zapnutí napájení spojení 70
Zarovnání panelu 73
Zdroj 24, 74
zdroj dílčí obrazovky 75
zisk 34, 66
Zobrazení zkušebního vzoru 26
Zobrazit nastavení 73
zpracování obrazu 69
zprávy 73