EPSON
EXCEED YOUR VISION

Manual do Utilizador

Home Cinema

EH-TW9200W
EH-TW9200
EH-TW8200W
EH-TW8200
EH-TW7200

Utilizar Cada Manual

Os manuais deste videoprojector estão organizados da forma indicada.

Instruções de Segurança/Guia de Apoio e Assistência

Contém informações sobre como utilizar o videoprojector em segurança, bem como um guia de apoio e assistência, listas de verificação para resolução de problemas, etc. Antes de utilizar o videoprojector, certifique-se de que lê este manual.

Manual do Utilizador (este manual)

Contém informações sobre a instalação e operações básicas a seguir antes de utilizar o videoprojector, utilizando o menu Configuração, bem como sobre resolver problemas e efectuar manutenção de rotina.

Guia de Referência Rápida

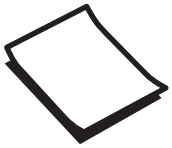

Contém informações sobre as operações de instalação do videoprojector. Leia-o em primeiro lugar.

Manual do Utilizador dos Óculos 3D

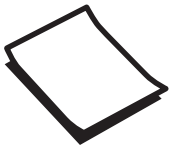

Contém informações sobre como utilizar os óculos 3D, avisos, etc.

WirelessHD Transmitter Manual do Utilizador (apenas EH-TW9200W/EH--TW8200W)

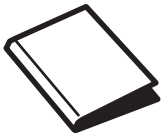

Contém informações sobre como utilizar o WirelessHD Transmitter, avisos, etc.

Simbologia Utilizada Neste Manual

Indicações de Segurança

A documentação e o videoprojector utilizam símbolos gráficos para demonstrar como utilizar o videoprojector correctamente.
Em seguida, são apresentados os símbolos e respectivos significados. Entenda e cumpra estes símbolos de precaução para evitar danos a pessoas ou bens.

Aviso

Este símbolo representa informações que, se ignoradas, podem resultar em ferimentos pessoais ou mesmo morte devido a manuseamento incorrecto.

Atenção

Este símbolo representa informações que, se ignoradas, podem resultar em ferimentos pessoais ou danos físicos devido a manuseamento incorrecto.

Indicações sobre Informações Gerais

Importante

Indica operações que podem provocar danos ou a ocorrência de avarias.

	Indica informações adicionais e aspectos que pode ser útil saber relativamente a um assunto.
☛	Indica uma página na qual pode obter informações pormenorizadas relativas a um tópico.
Nome do menu	Indica opções do menu Configuração. Exemplo: **Imagem** - **Modo cor**
Nome do botão	Indica os botões do controlo remoto ou do painel de controlo. Exemplo: Botão Menu

Acerca da Utilização Deste "Produto" ou Deste "Videoprojector"

Para além da unidade do videoprojector principal, os itens fornecidos ou as opções adicionais podem ser designados pela expressão "este produto" ou "este videoprojector".

Organização do Manual e Simbologia Utilizada no Manual

Utilizar Cada Manual 1

Simbologia Utilizada Neste Manual 2

Indicações de Segurança 2

Indicações sobre Informações Gerais 2

Acerca da Utilização Deste "Produto" ou Deste "Videoprojector" 2

Introdução

Características do Videoprojector 6

Visor 3D Dinâmico 6

Ajustar Imagens de Acordo Com o Ambiente (Modo cor) 6

Ajuste de Cor Absoluto 6

Em conformidade com transmissões sem fios para as normas WirelessHD (apenas EH--TW9200W/EH-TW8200W) 7

Outras Funções Úteis 7

Descrição e Funções 8

Parte Frontal/Superior 8

Painel de Controlo 9

Controlo remoto 11

Posterior 14

Base 15

Aspecto 16

Preparativos

Instalação 17

Vários Métodos de Projecção 17

Ajustar o Tamanho da Projecção 18

Ligar um Dispositivo 19

Ligar equipamento de vídeo 19

Ligar um Computador 20

Ligar Dispositivos Externos 20

Ligação à porta Trigger out 20

Ligação a dispositivos WirelessHD (apenas EH-TW9200W/EH-TW8200W) 20

Ligar smartphones ou tablets (apenas EH--TW9200W/EH-TW8200W) 21

Remoção da Tampa das Interfaces 21

Ligação de uma braçadeira do cabo HDMI (apenas EH-TW9200W/EH-TW9200/EH--TW8200W/EH-TW8200) 22

Preparar o Controlo Remoto 23

Instalar as Pilhas do Controlo Remoto 23

Limite de Funcionamento do Controlo Remoto 23

Limite de funcionamento (da esquerda para a direita) 24

Limite de funcionamento (de cima para baixo) 24

Operações Básicas

Iniciar e Terminar uma Projecção 25

Ligar o Videoprojector e Projectar 25

Se a Imagem Pretendida não for Projectada 25

Desligar 26

Ajustar o Ecrã Projectado 27

Apresentar o Teste Modelo 27

Ajustar a Focagem 27

Ajustar o Tamanho da Projecção (Ajuste do Zoom) 27

Ajustar a Inclinação do Videoprojector 28

Ajustar a Posição da Imagem Projectada (Desvio da Lente) 28

Corrigir a Distorção Keystone 29

Ocultar Temporariamente a Imagem 29

Ajustar a Imagem

Ajustar a Imagem 30

Seleccionar a Qualidade da Projecção (Modo cor) 30

Alternar o ecrã entre Modo Total e Zoom (Aspecto) 31

Ajustes de Cor Absolutos 33

Ajustar a Tonalidade, a Saturação e o Brilho 33

Ajustar a Gama 33

Seleccionar e ajustar o valor de correcção 34

Ajustar enquanto visualiza a imagem (apenas EH-TW9200W/EH-TW9200/EH--TW8200W/EH-TW8200) 34

Ajustar utilizando o gráfico de ajuste de gama (apenas EH-TW9200W/EH-TW9200/EH-TW8200W/EH-TW8200) 34
Ajustar o RGB (Offset/Ganho) 35
Temp. cor 35
Tom da Pele 36
Ajustes de Imagem Detalhados 37
Ajustar a Nitidez 37
Definir a Íris Automática 37
Interpol. de quadros (apenas EH-TW9200W/EH-TW9200/EH-TW8200W/EH-TW8200) 38
Super-resolution 38
Alinhamento Painel 39
Process. da Imagem 40
Seleccionar a Gama de cores (apenas EH-TW9200W/EH-TW9200) 41
Ver a Imagem com a Qualidade de Imagem Guardada (Função de Memória) 42
Função de Gravação 42
Guardar uma Memória 42
Carregar uma Memória 43
Eliminar uma Memória Guardada 43
Dar Outro Nome a uma Memória 43

Funções Úteis

Desfrutar de Imagens 3D 45
Definir Imagens 3D 45
Quando o videoprojector detecta um formato 3D 45
Quando o videoprojector não detecta um formato 3D 45
Se não for possível visualizar a imagem 3D 45
Utilizar Óculos 3D 46
Carregar os óculos 3D 46
Emparelhar óculos 3D 47
Usar os óculos 3D 47
Limite da Visualização de Imagens 3D 48
Avisos Relativos à Visualização de Imagens 3D 48
Converter Imagens 2D em 3D e Visualizá-las 51
Ligação com WirelessHD (Apenas EH-TW9200W/EH-TW8200W) 53
Instalar o WirelessHD Transmitter 53
Nome dos componentes do WirelessHD Transmitter 53
Instalar o WirelessHD Transmitter 55
Projectar Imagens 55
Definições do Menu WirelessHD 57
Limite de Transmissão do WirelessHD 58
Funções Úteis do WirelessHD Transmitter 59
Mudar a imagem pretendida 59
Mudar a fonte da imagem 60
Limite de funcionamento do controlo remoto 62
Utilizar a Função de Ligação HDMI 63
Função de Ligação HDMI 63
Definições da Ligação HDMI 63
Ligações Dispositivo 64
Projectar duas imagens diferentes utilizando Imagem em Imagem 65
Tipos de Ecrã que Podem Ser Apresentados em Simultâneo 65
Projectar em Imagem em Imagem 65
Iniciar Imagem em Imagem 65
Alterar as configurações de Imagem em Imagem 66

Menu de Configuração

Funções do Menu Configuração 67
Operações do Menu Configuração 67
Tabela do Menu Configuração 68
Menu Imagem 68
Menu Sinal 70
Menu Definição 73
Menu Avançado 76
Menu Memória 78
Menu Informação 78
Menu Reiniciar 79
Menu Imagem em Imagem 79

Resolução de Problemas

Resolver Problemas 80

Consultar os Indicadores 80

Estado dos indicadores durante um erro/ aviso 80

Estado dos indicadores durante o funcionamento normal 82

Quando os Indicadores Luminosos não Apresentam Solução 82

Verificar o problema 82

Problemas relacionados com imagens 83

Problemas ao iniciar a projecção 88

Problemas com o controlo remoto 88

Problemas com o painel de controlo 89

Problemas com 3D 89

Problemas com HDMI 90

Problemas com WirelessHD (apenas EH--TW9200W/EH-TW8200W) 90

Manutenção

Manutenção 92

Limpeza 92

Limpar o filtro de ar 92

Limpar a unidade principal 93

Limpar a lente 94

Limpar os óculos 3D 94

Períodos de Substituição dos Consumíveis 94

Período de substituição do filtro de ar 94

Período de substituição da lâmpada 94

Substituir Consumíveis 95

Substituir o filtro de ar 95

Substituir a lâmpada 96

Reiniciar horas da lâmpada 98

Apêndice

Acessórios Opcionais e Consumíveis 99

Itens Opcionais 99

Consumíveis 99

Resoluções Suportadas 100

Vídeo Componente 100

Vídeo Composto 100

Sinais de Computador (RGB analógico) 100

Sinal de Entrada HDMI1/HDMI2 100

Sinal de Entrada 3D 101

Sinal de Entrada WirelessHD 101

Sinal de entrada 3D MHL (através de um WirelessHD Transmitter*) 102

Especificações 103

Glossário 105

Notas Gerais 107

Aviso Geral 108

Características do Videoprojector

Visor 3D Dinâmico

Desfrute de conteúdos 3D em Blu-ray e de imagens filmadas com uma câmara 3D através de um fantástico visor de projecção. ☛ Pág.45

Pode também converter imagens 2D normais em imagens 3D. ☛ Pág.51

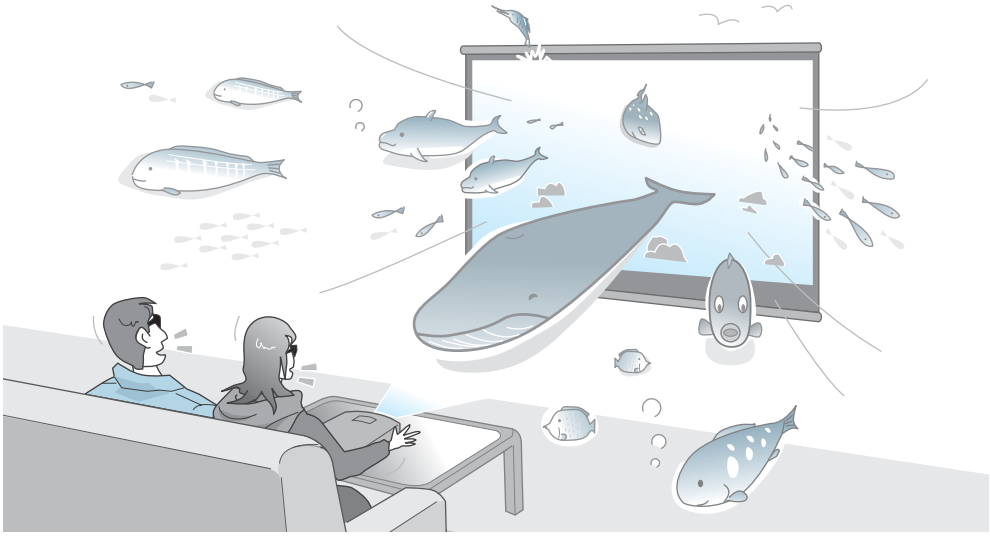

Ajustar Imagens de Acordo Com o Ambiente (Modo cor)

Ao seleccionar simplesmente o **Modo cor**, pode projectar a imagem mais adequada ao ambiente em que se insere. ☛ Pág.30

Exemplo de definição

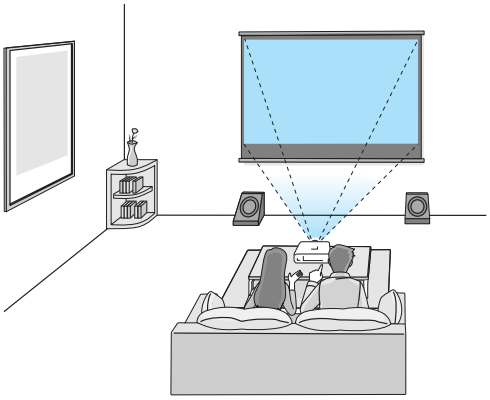

Sala de estar
Para utilizar numa sala com claridade

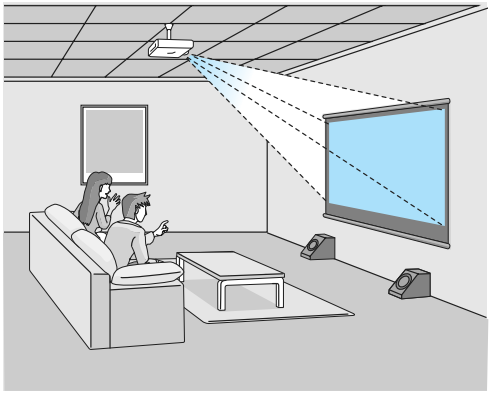

Cinema
Para ver filmes e concertos numa sala escura

Ajuste de Cor Absoluto

Para além de utilizar o Modo cor, pode também ajustar a temperatura da cor da imagem e os tons de pele de acordo com os seus gostos. ☛ Pág.35
Mais ainda, pode obter cores que correspondem à imagem e conseguir as cores que pretende através de uma combinação de ajuste de gama, deslocamento RGB ou ajuste de ganho para cada cor, bem como ajuste de tonalidade, saturação e brilho para cada cor RGBCMY. ☛ Pág.33

Em conformidade com transmissões sem fios para as normas WirelessHD (apenas EH--TW9200W/EH-TW8200W)

O projector pode receber dados de imagem sem fios a partir de dispositivos AV compatíveis com WirelessHD. Não necessita de ligar um cabo directamente à unidade do projector principal.
Pode ligar até cinco dispositivos AV ao WirelessHD Transmitter em simultâneo e mudar as imagens utilizando o controlo remoto.
Pode também ligar outros dispositivos de saída como, por exemplo, televisores, e mudar o dispositivo seleccionado. Esta opção permite que outros dispositivos de saída projectem imagens a partir do dispositivo AV mesmo que o projector esteja desligado. ☛ Pág.53

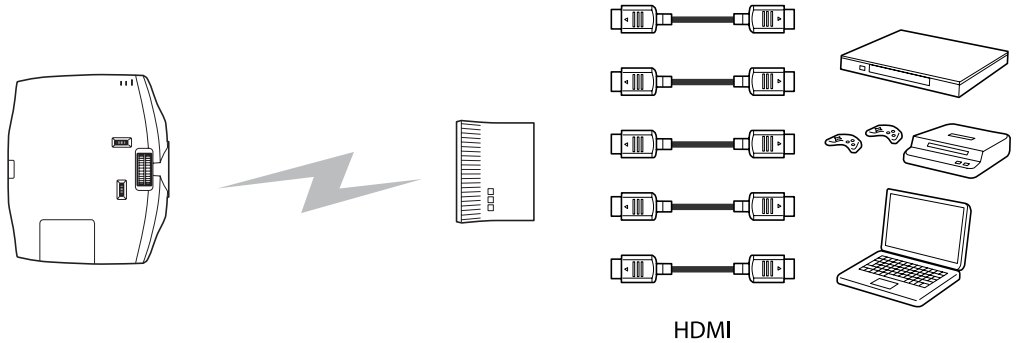

Videoprojector | Transmissor | Leitores multimédia, consolas de jogos e outros dispositivos

Também pode ligar smartphones ou tablets compatíveis com MHL com um cabo compatível com MHL.
☛ Pág.21

Outras Funções Úteis

As funções seguintes são também incluídas.

- O controlo remoto contém uma função de retroiluminação que permite uma fácil utilização mesmo em salas escuras. As operações são também mais simples, bastando premir o botão . ☛ Pág.11
- O desvio da lente permite ajustar a posição de projecção quando não é possível instalar o videoprojector directamente à frente do ecrã. A possibilidade de mover a posição de projecção para cima, para baixo, para a esquerda e para a direita à frente do ecrã sem alterar o limite de projecção, dá-lhe mais liberdade para colocar o videoprojector onde pretender. ☛ Pág.28
- A função **Interpol. de quadros** cria uma imagem intermediária entre um fotograma e o seguinte tendo como resultado uma experiência de visualização mais suave e nítida e removendo movimentos oscilantes como, por exemplo, o avanço de fotogramas. (apenas EH-TW9200W/EH-TW9200/EH-TW8200W/EH-TW8200) ☛ Pág.38
- A função **Super-resolution** permite-lhe desfrutar de DVDs em alta resolução. Além disso, as áreas de baixa resolução (áreas que estão desfocadas) das imagens visualizadas em alta definição tornam-se mais suaves e mais nítidas. ☛ Pág.38

Descrição e Funções

Parte Frontal/Superior

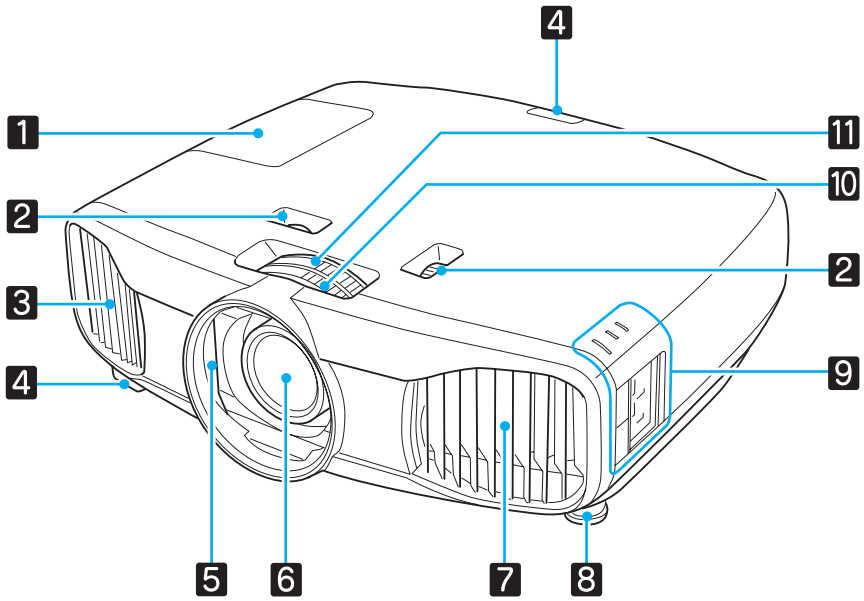

Nome		Função
1	Tampa da lâmpada	Abra para substituir a lâmpada do videoprojector. ☛ Pág.96
2	Botão de deslocamento da lente	Ajusta a posição da imagem projectada. ☛ Pág.28
3	Abertura para saída de ar	Abertura para saída de ar, utilizada para o arrefecimento interno do videoprojector. ⚠ Atenção Durante a projecção, não se posicione com a cara ou com as mãos junto da abertura para saída de ar, nem coloque objectos que possam ficar enrolados ou danificados devido ao calor gerado junto à abertura. O ar quente da abertura para saída de ar pode provocar queimaduras, deformações nos materiais ou acidentes.
4	Receptor remoto	Recebe sinais do controlo remoto. ☛ Pág.23
5	Obturador da lente	Fecha automaticamente quando desliga o videoprojector para proteger a lente de riscos ou sujidade. ☛ Pág.25
6	Lente do videoprojector	As imagens são projectadas a partir daqui.
7	Tampa do filtro de ar	Quando precisar de limpar ou substituir o filtro de ar, abra esta tampa e retire-o. ☛ Pág.92, Pág.95
	Abertura para entrada de ar	Abertura para entrada de ar utilizada para o arrefecimento interno do videoprojector.
8	Pé frontal regulável	Quando o instalar numa superfície como, por exemplo, numa mesa, aumente o pé de forma a ajustar a inclinação horizontal. ☛ Pág.28

Nome		Função
9	Painel de Controlo	Painel de controlo do videoprojector. Abra a tampa do painel de controlo para efectuar operações. ☛ Pág.9
10	Anel de focagem	Ajusta a focagem da imagem. ☛ Pág.27
11	Anel de zoom	Ajusta o tamanho da imagem. ☛ Pág.27

Painel de Controlo

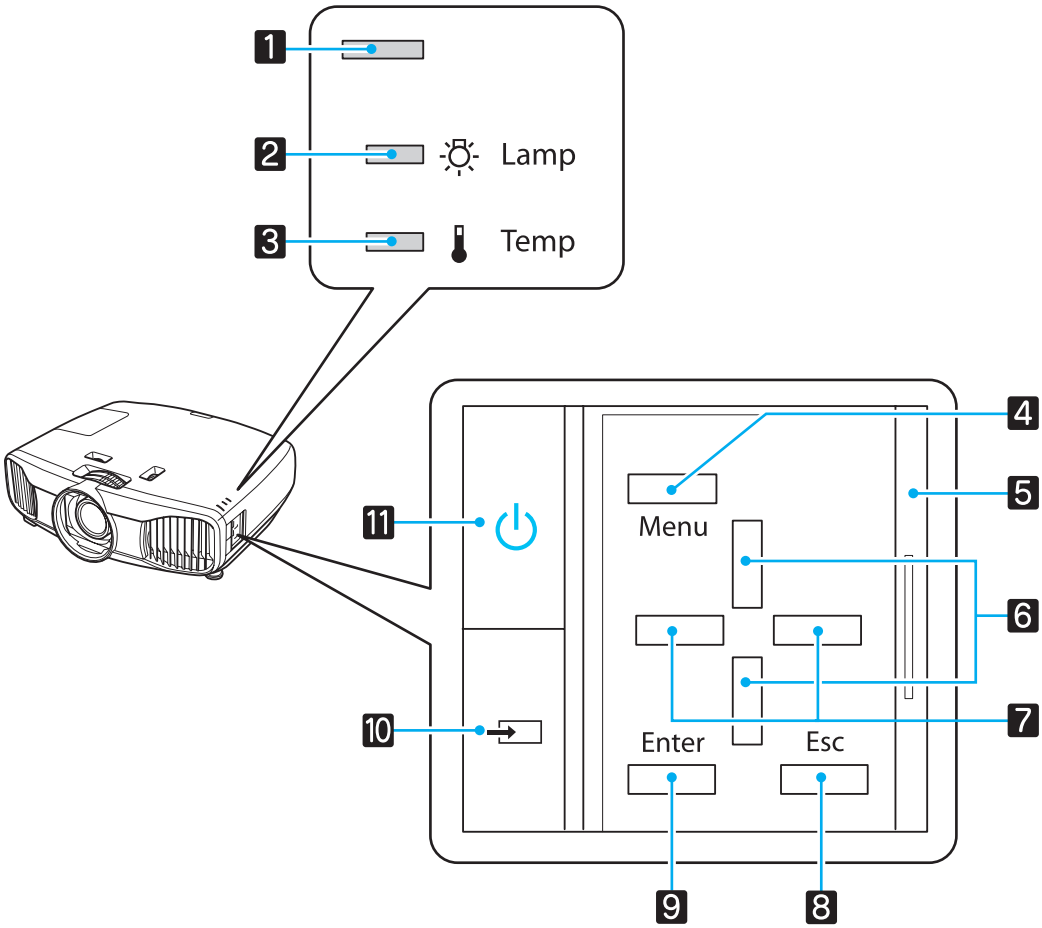

Botões/Indicadores Luminosos		Função
1	▯	Fica intermitente para indicar que o aquecimento ou o arrefecimento está em curso. Apresenta o estado do videoprojector através de uma combinação de outros indicadores acesos e intermitentes. ☛ Pág.80
2	☼ ▯	Fica intermitente e laranja quando é altura de substituir a lâmpada. Apresenta os erros do videoprojector através de uma combinação de outros indicadores acesos e intermitentes. ☛ Pág.80
3	▯	Fica intermitente e laranja se a temperatura interna ficar demasiado elevada. Apresenta os erros do videoprojector através de uma combinação de outros indicadores acesos e intermitentes. ☛ Pág.80
4	▭ Menu	Apresenta e fecha o menu Configuração. No menu Configuração, pode efectuar ajustes e definições para Sinal, Imagem, Sinal entrada, etc. ☛ Pág.67

Botões/Indicadores Luminosos		Função
5	Tampa do painel de controlo	Tampa para o painel de controlo. Quando pretender utilizar o painel de controlo, aperte a pega e faça deslizar a tampa para a abrir.
6		Permite seleccionar o valor de ajuste para a correcção Keystone e para as opções de menu. ☛ Pág.29
7		Permite seleccionar valores de ajuste para as opções de menu. ☛ Pág.67
8	Esc	Regressa ao nível de menu anterior quando um menu é apresentado. ☛ Pág.67
9	Enter	Permite seleccionar funções e definições quando um menu é apresentado. ☛ Pág.67
10		Muda para a imagem proveniente de cada porta de entrada. ☛ Pág.25
11		Liga ou desliga o projector. ☛ Pág.25 Acende quando o videoprojector está ligado. Apresenta os erros do videoprojector através de uma combinação de outros indicadores acesos e intermitentes. ☛ Pág.80

Controlo remoto

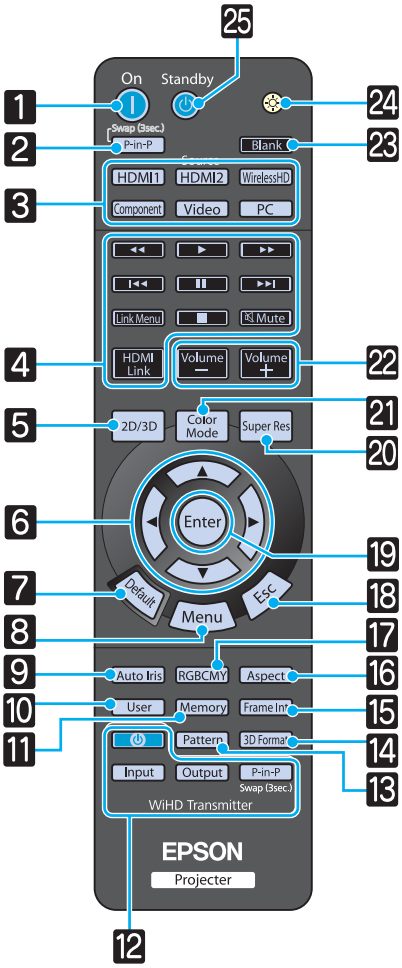

	Botão	Função
1	On	Liga o videoprojector. ☛ Pág.25
2	P-in-P	Permite-lhe projectar duas fontes de imagem em simultâneo, uma no ecrã principal e outra no ecrã secundário. (Imagem em Imagem) ☛ Pág.65 Mantenha premido o botão para alternar entre as fontes de imagem principal e secundária.
3	HDMI1 HDMI2 WirelessHD Component Video PC	Muda para a imagem proveniente de cada porta de entrada. ☛ Pág.25 O botão WirelessHD está apenas disponível no EH-TW9200W/EH-TW8200W.
4	HDMI Link	Este botão apresenta as definições do menu Ligação HDMI. Com os outros botões, pode iniciar ou parar a reprodução, etc. em dispositivos ligados que cumpram com as normas HDMI CEC. ☛ Pág.63
5	2D/3D	Alterna entre 2D e 3D. ☛ Pág.45
6	▲ ▼ ◀ ▶	Selecciona opções de menu e valores de ajuste. ☛ Pág.67
7	Default	O valor de ajuste predefinido é reposto se o premir enquanto o ecrã de ajuste do menu aparece. ☛ Pág.67
8	Menu	Apresenta e fecha o menu Configuração. No menu Configuração, pode efectuar ajustes e definições para Sinal, Imagem, Sinal entrada, etc. ☛ Pág.67
9	Auto Iris	Define a Íris Automática. ☛ Pág.37
10	User	Efectua a função atribuída ao botão do utilizador. ☛ Pág.73
11	Memory	Grava, carrega ou apaga uma memória. ☛ Pág.42

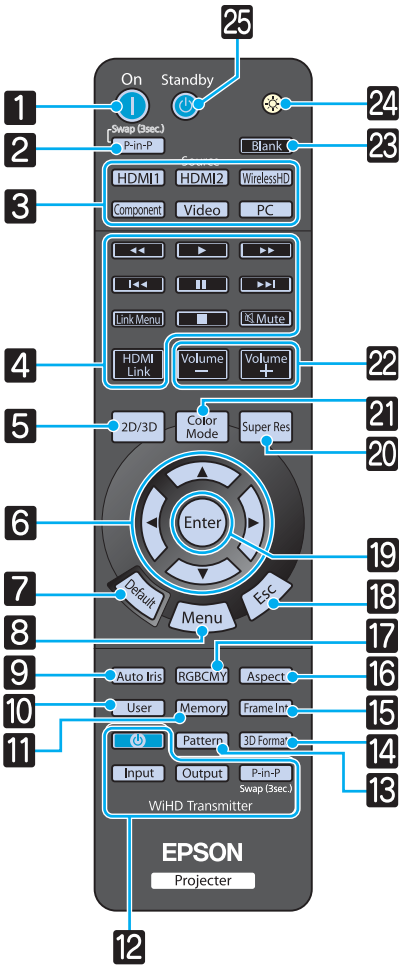

	Botão	Função
12	Input Output P-in-P	(Apenas disponível para EH-TW9200W/EH--TW8200W) Controlo do WiHD Transmitter Liga o WirelessHD Transmitter ou alterna entre entrada e saída. Certifique-se de que direcciona o controlo remoto para o WirelessHD Transmitter quando efectua operações. ☛ Pág.53
13	Pattern	Apresenta e fecha o teste modelo. ☛ Pág.27
14	3D Format	Altera o formato 3D. Este videoprojector suporta os seguintes formatos 3D. • Empacotamento de Fotogramas • Lado a Lado • Superior e Inferior ☛ Pág.45
15	Frame Int	(Apenas disponível para EH-TW9200W/EH--TW9200/EH-TW8200W/EH-TW8200) Reduz o efeito de oscilação provocado por movimentos rápidos interpolando fotogramas e efectua ajustes para obter uma imagem mais suave e perceptível. ☛ Pág.38
16	Aspect	Selecciona o modo de aspecto de acordo com o sinal de entrada. ☛ Pág.31
17	RGBCMY	Ajusta a tonalidade, a saturação e o brilho para cada cor RGBCMY. ☛ Pág.33
18	Esc	Regressa ao nível de menu anterior quando um menu é apresentado. ☛ Pág.67
19	Enter	Quando um menu é apresentado, aceita e introduz a selecção actual e avança para o nível seguinte. ☛ Pág.67
20	Super Res	Seleccione **Super-resolution** para reduzir a desfocagem de áreas como, por exemplo, as extremidades da imagem. ☛ Pág.38
21	Color Mode	Muda o **Modo cor**. ☛ Pág.30
22	Volume – Volume +	Ajusta o volume dos dispositivos ligados que cumpram com as normas HDMI CEC.
23	Blank	Oculta ou mostra a imagem temporariamente. ☛ Pág.29
24	☼	Os botões do controlo remoto acendem durante cerca de 10 segundos. Esta particularidade é útil quando utiliza o controlo remoto às escuras.

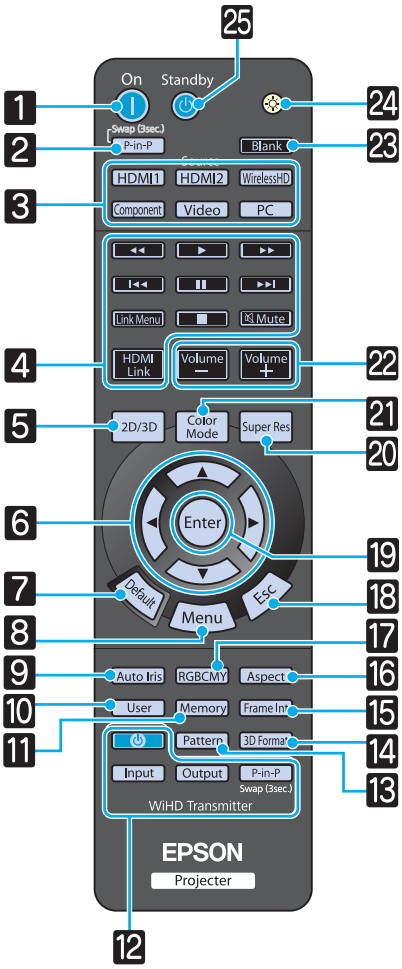

Botão		Função
25	Standby	Desliga o videoprojector. ☛ Pág.26

Posterior

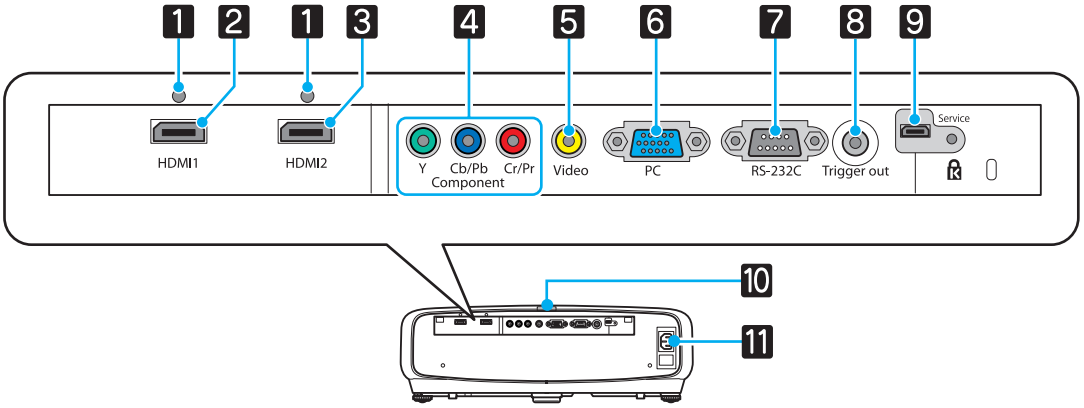

	Nome	Função
1	Suporte de cabo	Os cabos HDMI grossos com um grande diâmetro externo podem desligar-se facilmente devido ao peso do próprio cabo. Para evitar que o cabo se desligue, fixe-o no local devido com a braçadeira do cabo HDMI fornecida (apenas EH-TW9200W/EH-TW9200/EH-TW8200W/EH-TW8200). ☛ Pág.22
2	Porta HDMI1	Liga equipamento de vídeo e computadores compatíveis com HDMI. ☛ Pág.19
3	Porta HDMI2	
4	Porta Component	Liga à porta de saída componente (YCbCr ou YPbPr) do equipamento de vídeo. ☛ Pág.19
5	Porta Video	Liga à porta de saída de vídeo composto do equipamento de vídeo. ☛ Pág.19
6	Porta PC	Liga à porta de saída RGB de um computador. ☛ Pág.20
7	Porta RS-232C	Quando controlar o videoprojector, ligue-o a um computador com um cabo RS-232C. Esta porta destina-se a controlar a utilização e por norma não deverá ser usada. ☛ Pág.103
8	Porta Trigger out	Permite efectuar ligação a dispositivos externos como, por exemplo, ecrãs motorizados. ☛ Pág.20
9	Porta Service	Porta de serviço. Normalmente não é utilizada.
10	Receptor remoto	Recebe sinais do controlo remoto. ☛ Pág.23
11	Tomada de corrente	Ligue o cabo de alimentação. ☛ Pág.25

Base

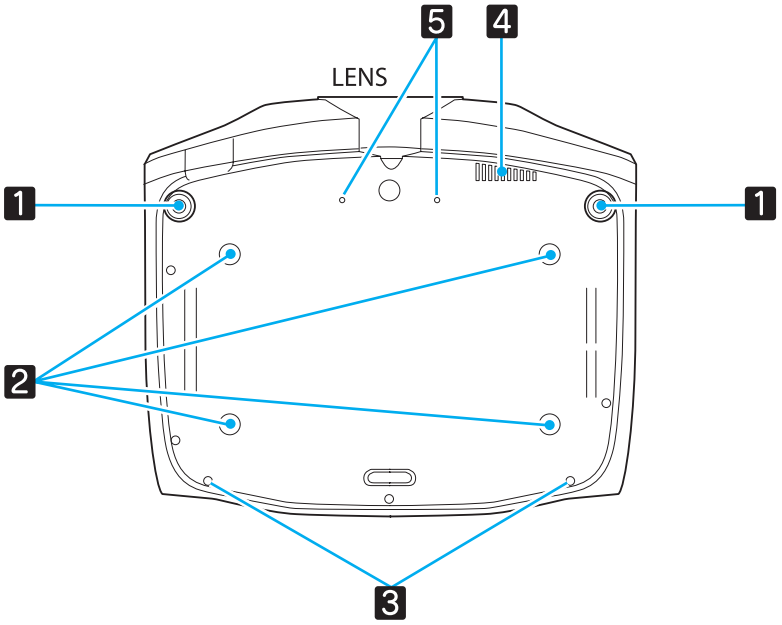

Nome		Função
1	Pé frontal regulável	Quando o instalar numa superfície como, por exemplo, numa mesa, aumente o pé de forma a ajustar a inclinação horizontal. ☛ Pág.28
2	Pontos de fixação do suporte para montagem no tecto (quatro pontos)	Permitem fixar o suporte para montagem no tecto opcional quando pretender suspender o videoprojector a partir do tecto. ☛ Pág.99
3	Parafuso de fixação da tampa do cabo	Fixa a tampa opcional do cabo.
4	Abertura para saída de ar	Abertura para saída de ar utilizado para arrefecimento do receptor WirelessHD. Quando suspender o videoprojector a partir do tecto, certifique-se de que o instala de forma a que não se acumule pó nesta secção.
5	Parafuso para lente anamórfica	Fixa a lente anamórfica.

Aspecto

Unidades: mm

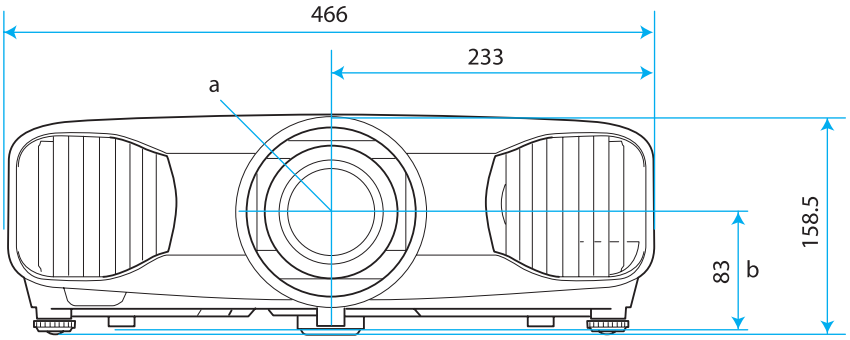

a Centro da lente

b Distância entre o centro da lente e os pontos de fixação do suporte para montagem no tecto

c Direcção da lente

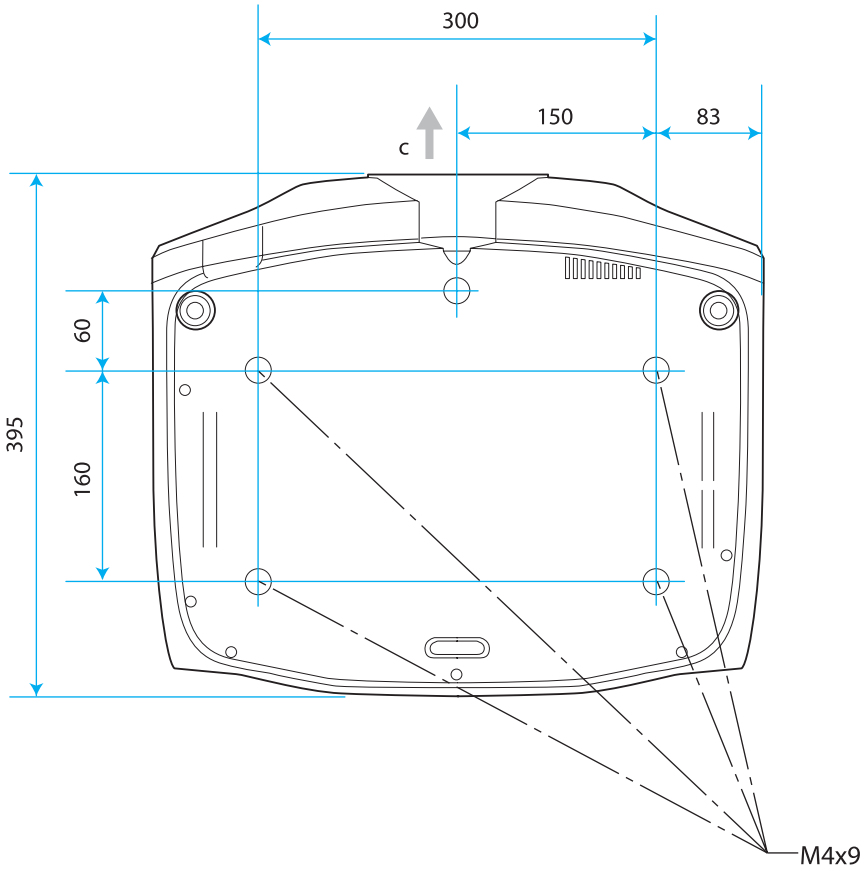

Instalação

Vários Métodos de Projecção

Aviso

- Para suspender o videoprojector a partir do tecto (suporte para montagem no tecto), é necessário um método especial de instalação. Se não o instalar correctamente, o videoprojector poderá cair provocando um acidente e ferimentos.
- Se utilizar adesivos, lubrificantes ou óleo nos pontos de fixação do suporte para montagem no tecto de forma a evitar que os parafusos se soltem, ou se utilizar lubrificantes ou óleos no projector, a caixa exterior poderá partir e o projector poderá cair do suporte para montagem no tecto. Se isto acontecer, poderá provocar ferimentos graves em quem se encontre por baixo do videoprojector e danificar o videoprojector.
- Não instale o videoprojector de lado. Se o fizer, poderá provocar um mau funcionamento.
- Tente não instalar o videoprojector em locais com muito pó e humidade ou em locais expostos a fumo de incêndios ou a fumo de tabaco.

Importante

Limpe o filtro de ar uma vez de três em três meses. Limpe-o com mais frequência se o ambiente tiver muito pó. ☛ Pág.92

Colocação numa mesa e projecção

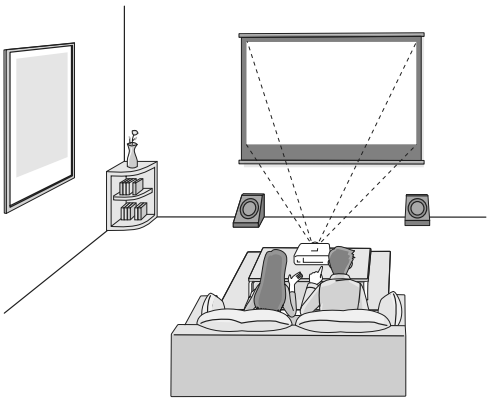

Suspensão no tecto e projecção

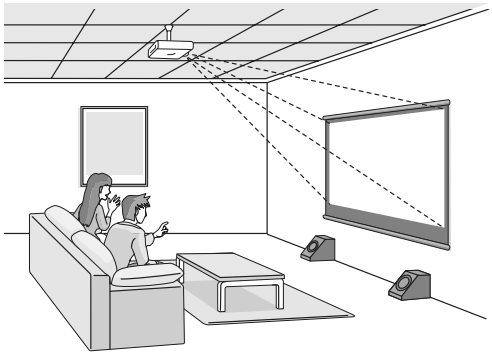

Quando efectuar a projecção a partir do tecto, altere **Projecção** para uma definição de tecto.
☛ **Definição** - **Projecção** Pág.73

Utilizar o desvio da lente

Graças ao desvio da lente, pode ajustar a posição de projecção para cima, para baixo, para a esquerda e para a direita.

Isto permite-lhe efectuar ajustes simples sem distorcer a imagem, mesmo que não consiga instalar o videoprojector directamente à frente do ecrã.

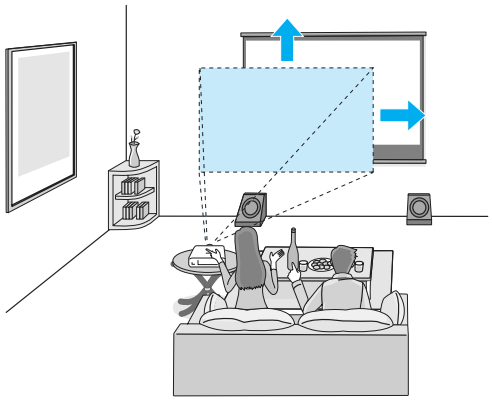

Ajustar o Tamanho da Projecção

O tamanho da projecção aumenta à medida que o videoprojector é afastado do ecrã. Utilize a tabela seguinte para instalar o videoprojector na posição ideal desde o ecrã. Os valores indicados são apenas para sua referência.

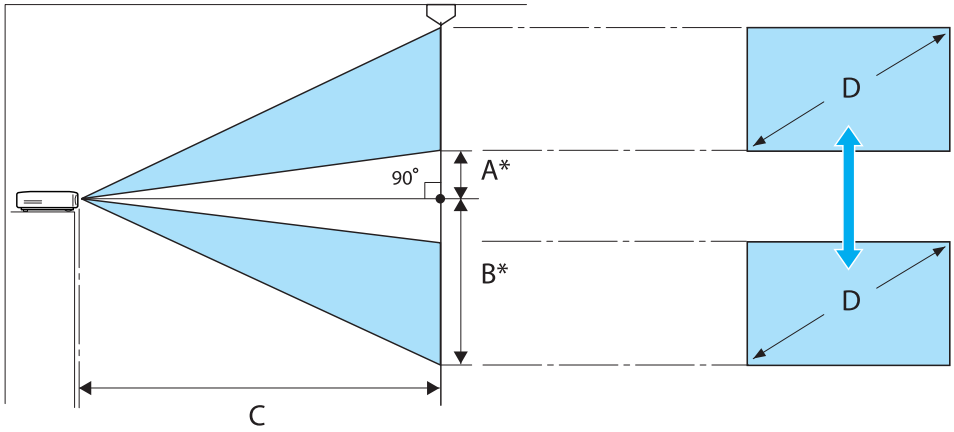

* Distância entre o centro da lente e a extremidade da imagem projectada.
(A: quando o deslocamento da lente é aumentado para o nível mais alto)
(B: quando o deslocamento da lente é reduzido para o nível mais baixo)

Unidade: cm

Tamanho do Ecrã 16:9		Distância de Projecção (C)		Valores máximos do deslocamento da lente*	
D	L x A	Mínimo (Largo)	Máximo (Tele)	Distância (A)	Distância (B)
40"	89 x 50	117	252	23	73
60"	130 x 75	177	380	34	109
80"	180 x 100	238	508	46	145
100"	220 x 120	298	636	57	181
120"	270 x 150	359	764	68	218
150"	330 x 190	450	956	85	272
180"	440 x 250	540	1148	103	327

Tamanho do Ecrã 4:3		Distância de Projecção (C)		Valores máximos do deslocamento da lente*	
D	L x A	Mínimo (Largo)	Máximo (Tele)	Distância (A)	Distância (B)
40"	81 x 61	144	309	28	89
60"	120 x 90	218	466	42	133
80"	160 x 120	292	623	56	178
100"	200 x 150	366	779	70	222
120"	240 x 180	440	936	84	267
150"	300 x 230	551	1171	105	333
200"	410 x 300	736	1562	139	444

* Não é possível definir os valores máximos dos deslocamentos vertical e horizontal da lente em simultâneo.
☛ Pág.28

Ligar um Dispositivo

Importante

- Ligue os cabos antes de ligar a uma tomada de energia.
- Verifique a forma do conector do cabo e a forma da porta; em seguida, efectue a ligação. Se forçar a entrada de um conector com uma forma diferente na porta, isso poderá provocar danos e um problema de funcionamento.

O EH-TW9200W/EH-TW8200W inclui uma tampa das interfaces que lhe permite ver claramente a secção dos conectores na parte posterior do dispositivo. Retire a tampa das interfaces antes de ligar qualquer cabo.
☛ Pág.21

Ligar equipamento de vídeo

Para projectar imagens de leitores de DVD ou vídeo VHS (ou outras), ligue o videoprojector através de um dos seguintes métodos.

Quando utilizar um cabo HDMI

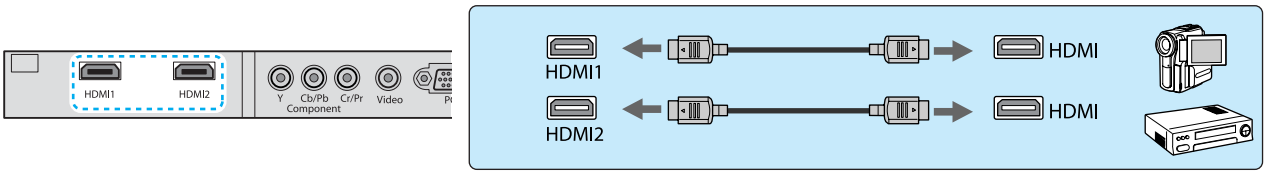

Fixe o cabo HDMI no local devido com a braçadeira do cabo HDMI. (apenas EH-TW9200W/EH-TW9200/EH--TW8200W/EH-TW8200) ☛ Pág.22

Quando utilizar um cabo de vídeo

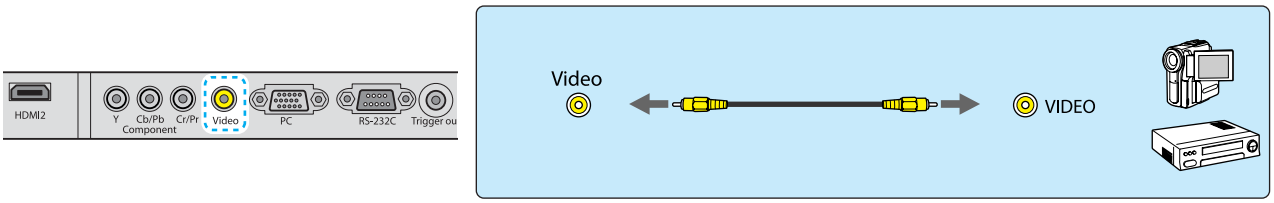

Quando utilizar um cabo de vídeo componente

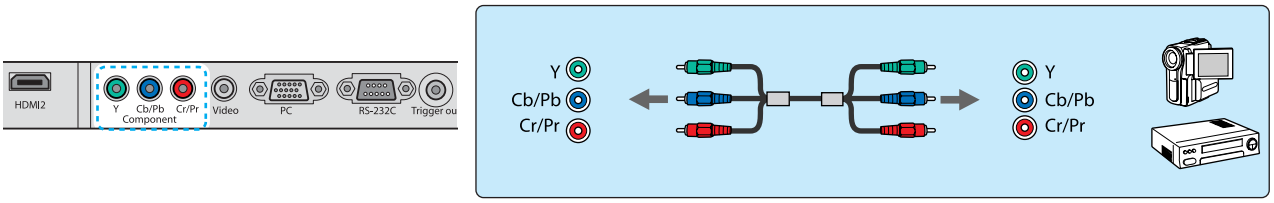

- O cabo difere consoante o sinal de saída do equipamento de vídeo ligado.
- Alguns tipos de equipamento de vídeo conseguem emitir diferentes tipos de sinais. Consulte o manual do utilizador fornecido com o equipamento de vídeo para confirmar quais os sinais que podem ser emitidos.
- Como este projector não possuir altifalante integrado, ligue o sistema AV para desfrutar do áudio do equipamento ligado.

Ligar um Computador

Para projectar imagens de um computador, ligue o computador através de um dos seguintes métodos.

Quando utilizar um cabo de computador

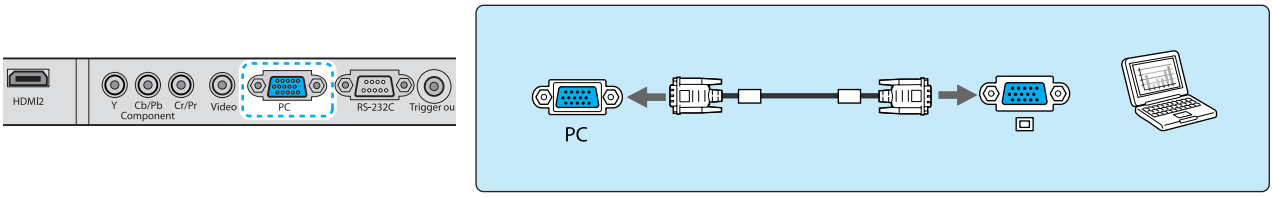

Quando utilizar um cabo HDMI

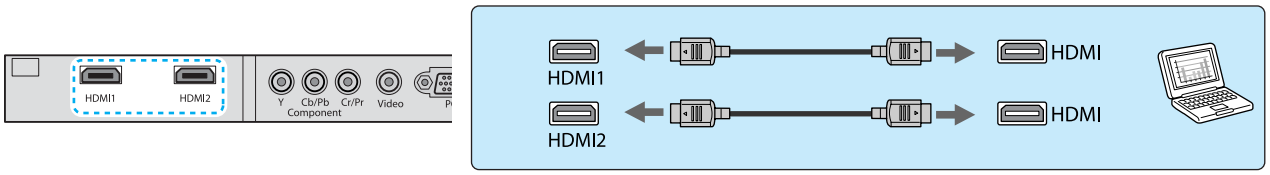

Fixe o cabo HDMI no local devido com a braçadeira do cabo HDMI. (apenas EH-TW9200W/EH-TW9200/EH--TW8200W/EH-TW8200) ☛ Pág.22

Ligar Dispositivos Externos

Ligação à porta Trigger out

Para ligar dispositivos externos como, por exemplo, ecrãs motorizados, ligue um cabo estéreo mini jack (3,5 mm) à porta Trigger Out.

Quando activada, é emitido um sinal (12 V CC) a partir desta porta para transmitir o estado do videoprojector (ligado ou desligado) aos dispositivos que estiverem ligados, como os ecrãs eléctricos.

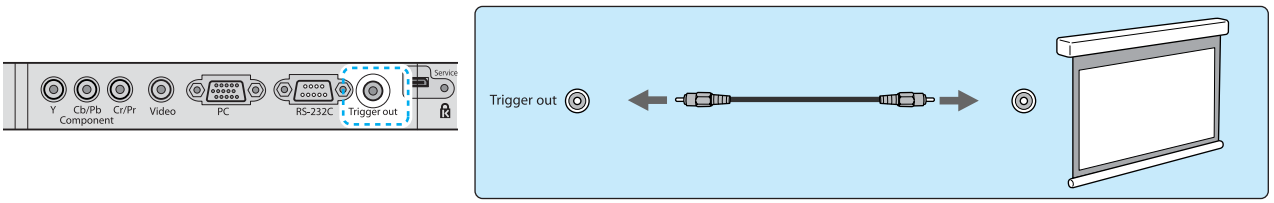

Quando utilizar a porta Trigger out, defina a função Trigger Out. ☛ **Avançado** - **Operação** - **Trigger Out** Pág.76

Ligação a dispositivos WirelessHD (apenas EH-TW9200W/EH-TW8200W)

O videoprojector recebe transmissões do WirelessHD Transmitter e projecta as imagens. ☛ Pág.53

Mude a imagem projectada premindo o botão [WirelessHD] do controlo remoto ou o botão [⇥] do painel de controlo.

- Quando receber imagens WirelessHD, certifique-se de que **WirelessHD** está definido para **Activado**. ☛ **Definição** - **WirelessHD** Pág.73
- Pode alterar o dispositivo que é apresentado seleccionando um dispositivo a partir de **Ligações Dispositivo** em **Ligação HDMI**. ☛ **Ligação HDMI**-**Ligações Dispositivo** Pág.64

Ligar smartphones ou tablets (apenas EH-TW9200W/EH-TW8200W)

Pode ligar smartphones ou tablets compatíveis com MHL ao WirelessHD Transmitter.

Utilize um cabo MHL para ligar a porta micro USB dos smartphones e tablets à porta HDMI5 no WirelessHD Transmitter.

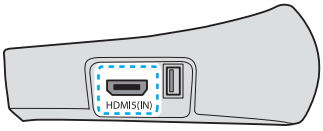

Pode operar smartphones ou tablets a partir do controlo remoto do projector.

Também pode ver vídeos e ouvir música enquanto carrega um smartphone ou tablet.

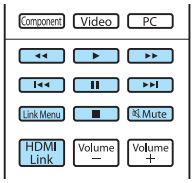

Importante

- Certifique-se de que utiliza um cabo compatível com MHL para efectuar as ligações. Durante o carregamento, o smartphone ou tablet pode gerar calor, provocar uma fuga de líquidos, explodir ou gerar outras condições que podem resultar em incêndio.
- Quando é efectuada uma ligação utilizando um adaptador de conversão MHL-HDMI, pode não ser possível carregar ou controlar o dispositivo a partir do controlo remoto.

Alguns dispositivos utilizam mais energia durante a reprodução de vídeo do que aquela fornecida e, portanto, não permitirão o carregamento durante a reprodução de vídeo ou outras operações.

Remoção da Tampa das Interfaces

A tampa das interfaces está ligada à secção dos conectores na parte posterior do EH-TW9200W/EH-TW8200W. Retire esta tampa quando utilizar um cabo para ligar um dispositivo.

Existem espaços na parte inferior da tampa das interfaces que permitem puxar a tampa para a frente e levantá-la, separando-a das ranhuras da parte superior.

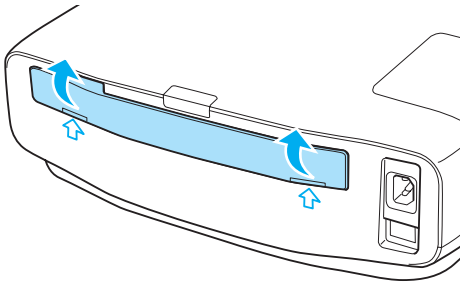

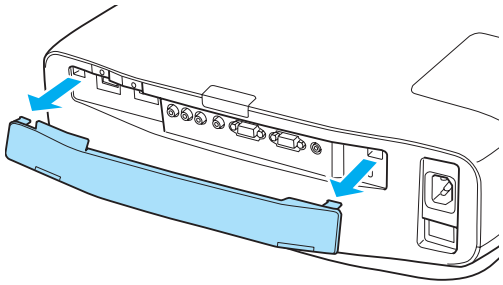

- Quando a recolocar, comece por inserir a parte saliente nas ranhuras da parte superior.
- Certifique-se de que guarda a tampa das interfaces em segurança pois necessita dela para transportar o projector.

Ligação de uma braçadeira do cabo HDMI (apenas EH-TW9200W/EH-TW9200/EH--TW8200W/EH-TW8200)

Se o cabo HDMI for grosso e ficar pendurado, prenda-o ao suporte do cabo utilizando uma braçadeira HDMI para que o peso do cabo não o desligue da porta.

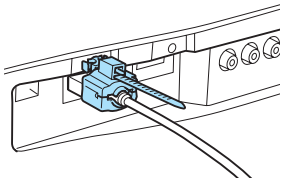

Preparar o Controlo Remoto

Instalar as Pilhas do Controlo Remoto

Importante

- Verifique a posição dos sinais (+) e (-) situados no interior do suporte das pilhas para se certificar de que insere correctamente as pilhas.
- Não poderá utilizar outras pilhas diferentes das acima especificadas.

1 Retire a tampa do compartimento das pilhas.

Enquanto mantém pressionada a patilha da tampa do compartimento das pilhas, levante a tampa.

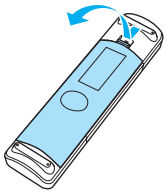

2 Substitua as pilhas usadas por pilhas novas.

Verifique a polaridade das pilhas (+) e (-) antes da instalação.

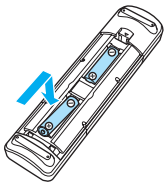

3 Volte a colocar a tampa do compartimento das pilhas.

Exerça pressão sobre a tampa até a encaixar totalmente.

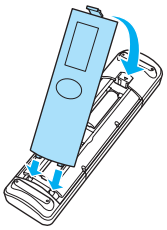

Se a resposta ao controlo remoto for demorada ou se o controlo não funcionar, isso pode significar que as pilhas estão a ficar gastas. Quando isto acontecer, substitua as pilhas por umas novas. Tenha sempre disponíveis duas pilhas AA alcalinas ou de manganésio.

Limite de Funcionamento do Controlo Remoto

O limite de funcionamento do WirelessHD Transmitter é variável. ☛ Pág.62

Limite de funcionamento (da esquerda para a direita)

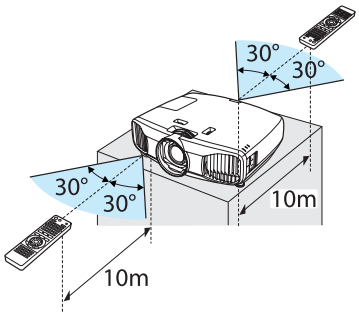

Limite de funcionamento (de cima para baixo)

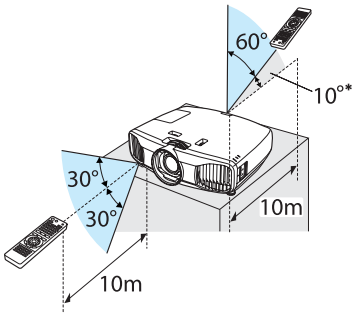

* Os sinais do controlo remoto não estão disponíveis neste limite.

Iniciar e Terminar uma Projecção

Ligar o Videoprojector e Projectar

1 Ligue o equipamento ao projector.

2 Ligue o cabo de alimentação.

Ligue utilizando o cabo de corrente fornecido.

3 Ligue o equipamento ligado.

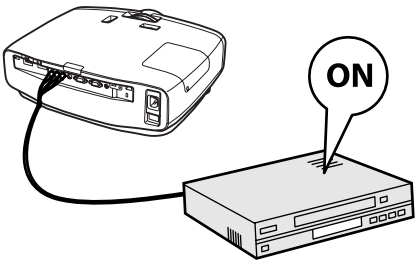

4 Ligue o projector.

Controlo remoto

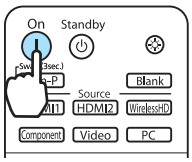

Painel de controlo

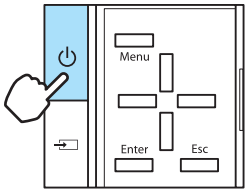

O obturador da lente abre e a projecção começa.

Quando **Direct Power On** está definido como **Activado**, pode começar a projectar ligando simplesmente o cabo de corrente ao videoprojector sem ter de premir quaisquer botões.
☛ **Avançado** - **Operação** - **Direct Power On** Pág.76

Aviso

Durante a projecção, não olhe para a lente.

- Este videoprojector contém uma função Bloqueio Parental que impede que as crianças liguem o equipamento acidentalmente e uma função Bloqueio operação para impedir operações acidentais, etc. ☛ **Definição** - **Bloquear definição** - **Bloqueio Parental**/**Bloqueio operação** Pág.73
- Quando utilizar o projector a uma altitude de 1500 m ou superior, defina o **Modo Alta Altitude** como **Activado**. ☛ **Avançado** - **Operação** - **Modo Alta Altitude** Pág.76
- Este videoprojector contém uma função Auto Ajuste que selecciona automaticamente as definições ideais quando o sinal de entrada da imagem do computador ligado muda. ☛ **Sinal** - **Auto Ajuste** Pág.70
- Este projector inclui uma porta Trigger out para comunicar o estado actual de ligação (ligado/desligado) do projector aos dispositivos externos. Quando utilizar esta função, seleccione Trigger Out. ☛ **Avançado** - **Operação** - **Trigger Out** Pág.76

Se a Imagem Pretendida não for Projectada

Se a imagem não for projectada, pode mudar a fonte através de um dos seguintes métodos.

Controlo remoto

Prima o botão da porta pretendida.

Painel de controlo

Prima o botão [⇥] e seleccione a porta pretendida.
Prima o botão [Enter] para confirmar a selecção.

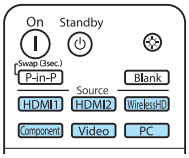

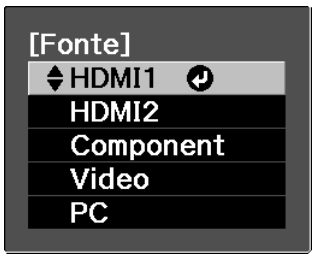

- Para equipamento de vídeo, comece primeiro a reproduzir e depois mude a fonte.
- Se a cor não tiver um aspecto natural quando mudar para uma fonte **Video** ou **Component**, verifique se a porta à qual se ligou é a mesma que a do **Sinal entrada**. ☛ **Avançado** - **Sinal entrada** - **Sinal Vídeo/Component** Pág.76

Desligar

1 Desligue o equipamento ligado.

Quando **Desligar** está definido como **Activado** no menu **Ligação HDMI**, desligar equipamento compatível com as normas HDMI CEC também pode desligar o projector. ☛ **Definição** - **Ligação HDMI** - **Desligar** Pág.73

2 Prima o botão ⏻ do controlo remoto ou do painel de controlo do videoprojector.

Controlo remoto

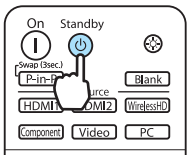

Painel de controlo

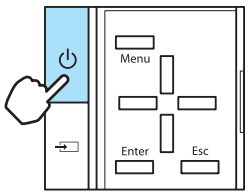

Aparece uma mensagem de confirmação.

3 Prima novamente o botão ⏻.

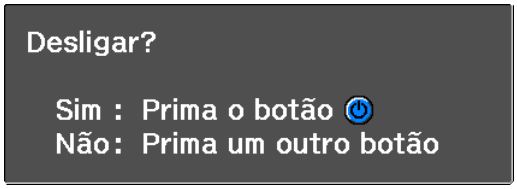

A projecção termina e o obturador da lente fecha automaticamente.

Quando **Confirmação Espera** está definido para **Desactivado**, pode desligar o videoprojector premindo uma vez o botão ⏻ do controlo remoto. ☛ **Avançado** - **Visor** - **Confirmação Espera** Pág.76

4 Aguarde que o arrefecimento termine.

O indicador de funcionamento do painel de controlo do videoprojector deixa de estar intermitente.

5 Desligue o cabo de corrente.

Se o cabo de corrente estiver ligado, é consumida alguma electricidade, mesmo que não execute nenhumas operações.

Ajustar o Ecrã Projectado

Apresentar o Teste Modelo

Quando ajustar o zoom/focagem ou a posição de projecção logo após instalar o videoprojector, pode visualizar um teste modelo em vez de ligar equipamento de vídeo.

Prima o botão Pattern do controlo remoto para visualizar o teste modelo.

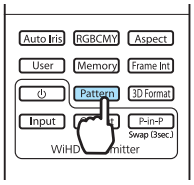

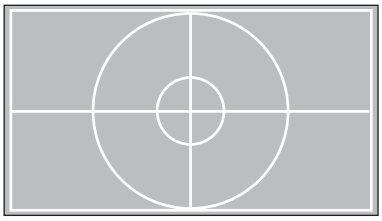

Pode ajustar a posição de apresentação e efectuar outros ajustes utilizando este teste modelo.

Para o EH-TW9200W/EH-TW9200, pode também seleccionar modelos que apresentam o R (vermelho), o G (verde) e o B (azul) individualmente, assim como o modelo para ajustar a posição de apresentação. Pode utilizá-lo como um modelo para efectuar o ajuste de cor quando estiver a ser recebido um sinal de imagem.

Prima o botão Esc para encerrar a exibição do padrão de teste.
Para EH-TW9200W/EH-TW9200, também pode encerrá-la seleccionando **Sair**.

Ajustar a Focagem

Rode o anel de focagem para ajustar a focagem.

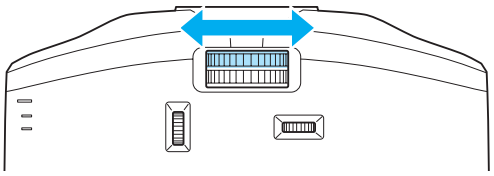

Ajustar o Tamanho da Projecção (Ajuste do Zoom)

Rode o anel de zoom para ajustar o tamanho do ecrã projectado.

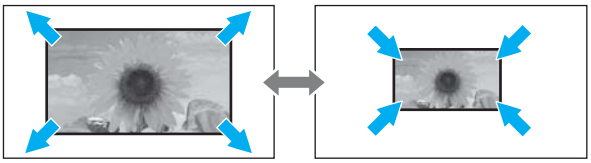

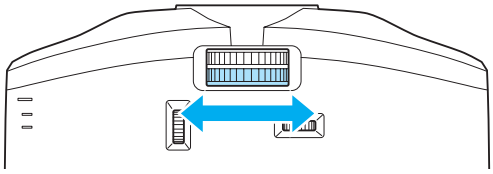

Ajustar a Inclinação do Videoprojector

Se o ecrã de projecção estiver inclinado (o lado direito e esquerdo do videoprojector têm alturas diferentes) quando o videoprojector está instalado numa mesa, ajuste o pé frontal para nivelar os dois lados.

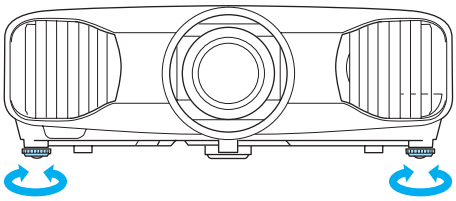

Ajustar a Posição da Imagem Projectada (Desvio da Lente)

Se não for possível instalar o videoprojector à frente do ecrã, pode ajustar a posição da imagem utilizando o desvio da lente.

Efectue os ajustes utilizando o anel de desvio da lente.

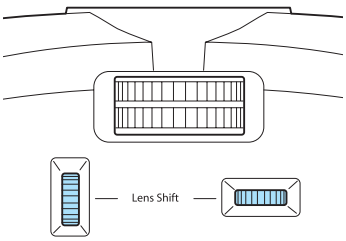

É possível ajustar a posição para cima, para baixo, para a esquerda e para a direita dentro do limite da linha tracejada apresentada na imagem à direita.

A posição vertical (V) (para cima e para baixo) pode ser ajustada até 96% da altura do ecrã. A posição horizontal (H) (direita e esquerda) pode ser ajustada até 47% da largura do ecrã.

Para repor a posição da imagem no centro, volte a colocar o anel na posição central.

Para localizar o centro do limite do desvio da lente, rode o anel de desvio da lente até ouvir um clique.

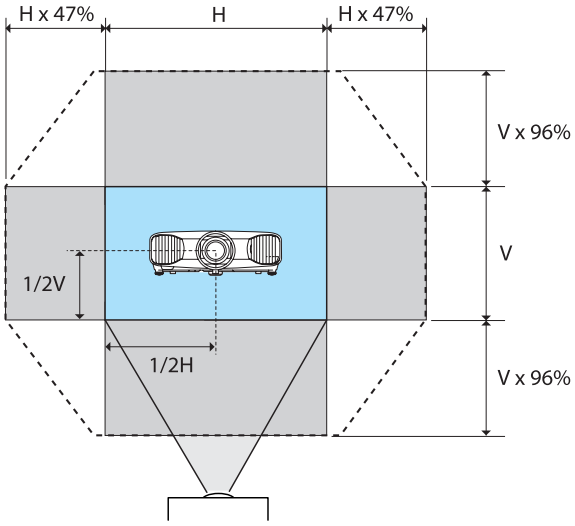

Atenção

Quando pretender transportar do videoprojector, volte a colocar a lente na posição central e a lente na posição vertical na posição inferior. Se transportar o videoprojector com a lente desviada para cima, para baixo, para a esquerda ou para a direita, o mecanismo de desvio da lente pode ficar danificado. Além disso, coloque a almofada de protecção fornecida quando a comprou.

Se ocorrer distorção Keystone quando está a projectar com inclinação utilizando o desvio da lente, poderá não conseguir corrigir totalmente a distorção. Quando utilizar o desvio da lente, instale o videoprojector de forma a que fique paralelo ao ecrã e utilize apenas o desvio da lente para ajustar a posição.

Corrigir a Distorção Keystone

Pode utilizar os botões ✥ do painel de controlo para corrigir a distorção Keystone.

Abra a tampa do painel de controlo situada de lado para utilizar o painel de controlo. ☛ Pág.9

Prima o botão ▯ ou ▯ para visualizar os medidores de ajuste.
Quando os medidores aparecerem, prima os botões ▯ e ▯ para efectuar a correcção vertical.

Se a parte superior ou inferior estiver muito larga

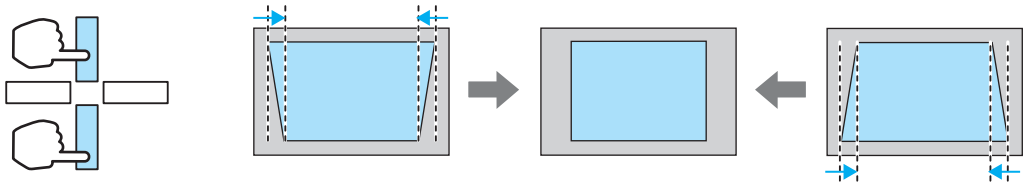

- O ecrã projectado fica mais pequeno quando corrige a distorção Keystone. Aumente a distância de projecção para ajustar o ecrã projectado ao tamanho do ecrã.
- Pode efectuar definições Keystone a partir do menu Configuração. ☛ **Definição - Keystone** Pág.73
- Pode executar correcções eficazes num ângulo de projecção de 30°, de cima para baixo.
- Quando ajustar a posição, pode manter a qualidade da imagem projectada se efectuar a correcção utilizando o desvio da lente. Utilize a correcção Keystone quando não for possível efectuar ajustes através do desvio da lente.

Ocultar Temporariamente a Imagem

Pode utilizar esta função para ocultar temporariamente a imagem no ecrã.

Prima o botão Blank para mostrar ou ocultar a imagem.

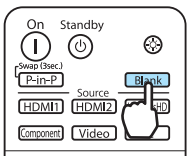

No caso de filmes, uma vez que o filme continua a ser reproduzido mesmo quando está oculto, não é possível regressar ao ponto no qual ocultou a imagem utilizando o botão Blank .

Ajustar a Imagem

Seleccionar a Qualidade da Projecção (Modo cor)

Pode obter a qualidade de imagem ideal para o ambiente que o rodeia quando efectuar a projecção. O brilho da imagem varia consoante o modo seleccionado.

1 Prima o botão [Color Mode].

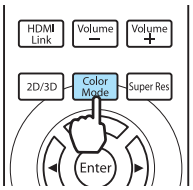

Pode efectuar definições a partir do menu Configuração. ☛ **Imagem** - **Modo cor** Pág.68

2 Seleccione **Modo cor**.

Prima os botões ▲ ▼ no menu apresentado para seleccionar **Modo cor** e, em seguida, prima o botão Enter para confirmar a selecção.

Quando projectar imagens 2D
Pode seleccionar **Dinâmico**, **Sala de estar**, **Natural**, **THX** e **Cinema**.
3D Dinâmico, **Cinema 3D** e **3D THX** aparecem esbatidos e não podem ser seleccionados.

Quando projectar imagens 3D
Pode seleccionar **3D Dinâmico**, **Cinema 3D** e **3D THX**.
Dinâmico, **Sala de estar**, **Natural**, **THX** e **Cinema** aparecem esbatidos e não podem ser seleccionados.

Opções aquando da projecção de imagens 2D

Modo	Aplicação
Dinâmico	Este modo é o ideal para ser usado em salas com claridade.
Sala de estar	Este modo é o ideal para ser usado em salas com claridade. As imagens são mais perceptíveis e nítidas.
Natural	Ideal para utilização numa sala escura. Recomendamos que efectue o ajuste de cor neste modo. ☛ Pág.6
THX*	Um modo de cor autorizado pela THX Ltd.
Cinema	Ideal para ver filmes e concertos numa sala escura.

* O modo **THX** pode não aparecer consoante o modelo que estiver a utilizar.

Opções aquando da projecção de imagens 3D

Modo	Aplicação
3D Dinâmico	Para utilizar quando projectar imagens 3D. As imagens são brilhantes e mais nítidas do que com a função Cinema 3D.
Cinema 3D	Para utilizar quando projectar imagens 3D. Produz cores mais nítidas do que o modo 3D Dinâmico.
3D THX*	Para utilizar quando projectar imagens 3D. Um modo de cor autorizado pela THX Ltd.

* O modo **3D THX** pode não aparecer consoante o modelo que estiver a utilizar.

Alternar o ecrã entre Modo Total e Zoom (Aspecto)

Pode alterar o tipo de sinal de entrada, a relação de aspecto e a resolução para que correspondam ao **Aspecto** do ecrã de projecção.

O **Aspecto** disponível varia consoante o sinal de imagem que está a ser projectado.

1 Prima o botão Aspect .

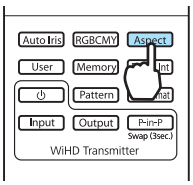

Pode efectuar definições a partir do menu Configuração. ☛ **Sinal - Aspecto** Pág.70

2 Utilize os botões ▲ ▼ para seleccionar o nome da definição e, em seguida, prima o botão Enter para confirmar a selecção.

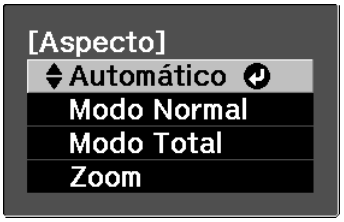

O **Aspecto** pode não estar disponível consoante o tipo de sinal.

Se seleccionar normalmente Automático, é utilizado o aspecto ideal para apresentar o sinal de entrada. Altere a definição se quiser utilizar um aspecto diferente.

A tabela abaixo mostra a imagem projectada num ecrã 16:9.

Imagem de Entrada	Nome da Definição (Aspecto)		
	Modo Normal	Modo Total	Zoom
Imagens 4:3	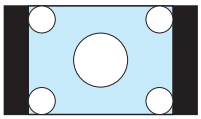	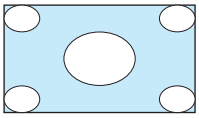	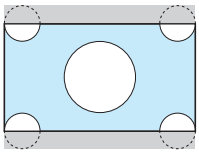
Imagens 16:9	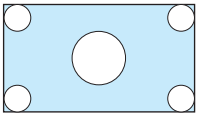	Ao projectar imagens 16:9, Modo Total e Zoom não podem ser seleccionados.	
Imagens gravadas com compressão	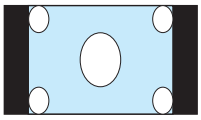	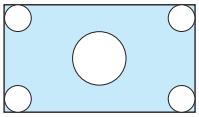	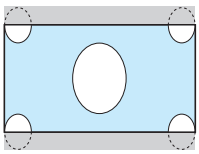

Imagem de Entrada	Nome da Definição (Aspecto)		
	Modo Normal	Modo Total	Zoom
Imagens Letterbox*	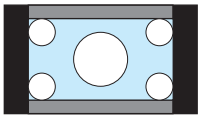	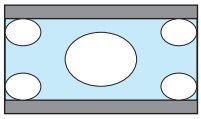	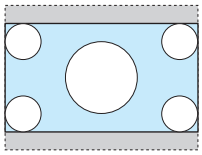
Notas	Ajusta-se ao tamanho vertical do painel de projecção. A relação de aspecto difere em função da imagem de entrada.	Utiliza o painel de projecção na totalidade.	Retém a relação de aspecto do sinal de entrada e faz corresponder o tamanho horizontal do painel de projecção. A parte superior e inferior da imagem podem ficar cortadas.

* A imagem de caixa de correio utilizada nesta explicação é uma imagem de relação de aspecto 4:3 apresentada em 16:9, com margens pretas na parte superior e inferior em substituição das legendas. As margens na parte superior e inferior da imagem do ecrã são utilizadas para legendas.

Para EH-TW9200W/EH-TW9200, também pode definir **Wide anamórfico** e **Compressão Horiz**.

- Se definir **Wide anamórfico** quando **Overscan** está seleccionado, a imagem pode ficar cortada. Defina **Overscan** para **Desactivado** e inicie a projecção. ☛ **Sinal** - **Avançado** - **Overscan** Pág.70
- Ao projectar imagens 3D em **Wide anamórfico**, só são suportados sinais de empacotamento de fotogramas/1080 p/24 Hz.

Seleccione **Wide anamórfico** e instale uma lente anamórfica (disponível no mercado) para desfrutar de DVDs, Blu-rays, entre outros, de imagens gravadas em formato Cinemascope.

A **Compressão Horiz** estica o aspecto horizontal do sinal de entrada. Isto permite que projecte a toda a largura do ecrã quando utilizar uma lente anamórfica (disponível no mercado).

Tenha em atenção que utilizar a função de relação de aspecto do videoprojector para reduzir, ampliar ou dividir a imagem projectada para fins comerciais ou para visualização em público pode violar os direitos do titular dos direitos de autor dessa imagem de acordo com a lei dos direitos de autor.

Ajustes de Cor Absolutos

Ajustar a Tonalidade, a Saturação e o Brilho

Pode ajustar a tonalidade, a saturação e o brilho de cada cor R (vermelho), G (verde), B (azul), C (ciano), M (magenta) e Y (amarelo).

Tonalidade	Ajusta a cor total da imagem para azul, verde ou vermelho.
Saturação	Ajusta a vivacidade total da imagem.
Luminosidade	Ajusta o brilho total das cores da imagem.

1 Prima o botão RGBCMY.

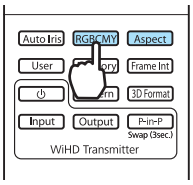

Pode efectuar definições a partir do menu Configuração.
☛ **Imagem** - **Avançado** - **RGBCMY** Pág.68

2 Utilize os botões ▲ ▼ para seleccionar a cor que pretende ajustar e, em seguida, prima o botão Enter para confirmar a selecção.

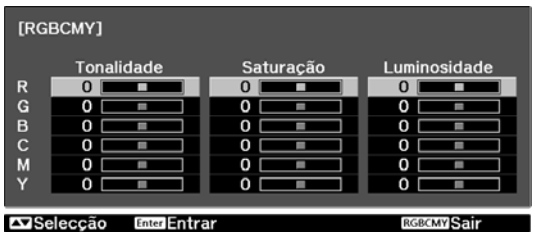

3 Utilize os botões ▲ ▼ para seleccionar **Tonalidade**, **Saturação** ou **Luminosidade**.

4 Utilize os botões ◀ ▶ para efectuar ajustes.

Prima o botão Esc para ajustar outra cor.

Prima o botão Default para repor os valores predefinidos dos ajustes.

5 Prima o botão RGBCMY para sair do menu.

Ajustar a Gama

Pode ajustar ligeiras diferenças de coloração que podem ocorrer pelo facto de o dispositivo ser utilizado quando a imagem é apresentada.

Pode utilizar um dos três métodos seguintes seleccionado a partir do menu de Configuração.

Método	Definições do Menu
Seleccionar e ajustar o valor de correcção	**Imagem** - **Avançado** - **Gamma**
Ajustar enquanto visualiza a imagem*	**Imagem** - **Avançado** - **Gamma** - **Personalizado** - **Ajustar a partir da imagem**

Método	Definições do Menu
Ajustar utilizando o gráfico de ajuste de gama*	**Imagem** - **Avançado** - **Gamma** - **Personalizado** - **Ajustar a partir do gráfico**

* Apenas EH-TW9200W/EH-TW9200/EH-TW8200W/EH-TW8200

Seleccionar e ajustar o valor de correcção

Seleccione o valor de ajuste e, em seguida, prima o botão Enter para confirmar a selecção.

Quanto menor for o valor, mais claras se tornam as partes escuras da imagem, mas as áreas claras podem parecer descoloradas. A parte superior do gráfico de ajuste de gama fica arredondada.
Quando introduz um valor alto, as partes claras da imagem ficam escuras. A parte inferior do gráfico de ajuste de gama fica arredondada.

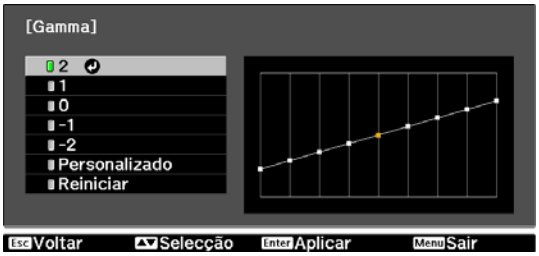

- O eixo horizontal do gráfico de ajuste de gama representa o nível do sinal de entrada e o eixo vertical representa o nível do sinal de saída.
- Prima o botão Default para repor os valores predefinidos dos ajustes.

Ajustar enquanto visualiza a imagem (apenas EH-TW9200W/EH-TW9200/EH-TW8200W/EH--TW8200)

Efectue ajustes enquanto visualiza a imagem projectada.

1 Desloque o ícone de gama que aparece na imagem projectada para a área na qual pretende ajustar o brilho e, em seguida, prima o botão Enter.

Aparece o gráfico de ajuste de gama.

2 Utilize os botões ▲ ▼ para ajustar o brilho e, em seguida, prima o botão Enter para confirmar a selecção.

Ajustar utilizando o gráfico de ajuste de gama (apenas EH-TW9200W/EH-TW9200/EH--TW8200W/EH-TW8200)

Efectue ajustes enquanto visualiza o gráfico de ajuste de gama da imagem projectada.

1 Utilize os botões ◄ ► para seleccionar a parte que pretende ajustar a partir do gráfico.

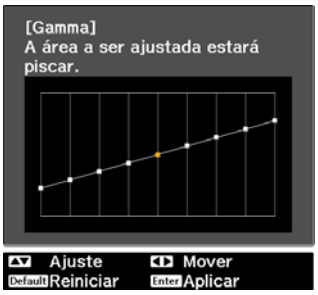

2 Utilize os botões ▲ ▼ para ajustar o brilho e, em seguida, prima o botão Enter para confirmar a selecção.

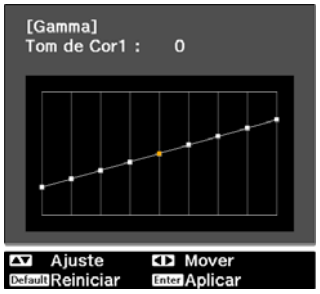

Ajustar o RGB (Offset/Ganho)

Em relação ao brilho da imagem, pode ajustar as áreas escuras (Offset) e as áreas claras (Ganho) para R (vermelho), G (verde) e B (azul). A imagem fica mais clara quando a desloca para a direita (positivo) e mais escura quando a desloca para a esquerda (negativo).

Offset	Quando torna a imagem mais clara, o sombreado das partes mais escuras é expresso com mais vivacidade. Quando torna a imagem mais escura, esta fica com um aspecto mais encorpado, mas é mais difícil distinguir o sombreado das partes mais escuras.
Ganho	Quando torna a imagem mais clara, as partes claras ficam mais brancas e o sombreado deixa de existir. Quando torna a imagem mais escura, o sombreado das partes claras é expresso com mais vivacidade.

O menu é apresentado pela ordem seguinte.
Imagem - **Avançado** - **RGB**

Utilize os botões ▲ ▼ para seleccionar o item e, em seguida, utilize os botões ◄ ► para efectuar os ajustes.

Prima o botão Default para repor os valores predefinidos dos ajustes.

Temp. cor

Permite ajustar a coloração geral da imagem. Efectue ajustes se a imagem estiver demasiado azul ou demasiado vermelha, etc.

O menu é apresentado pela ordem seguinte.
Imagem - **Temp. cor**

Utilize os botões ◄ ► para efectuar ajustes.
As cores azuis ficam mais fortes à medida que aumenta o valor e as cores vermelhas ficam mais fortes à medida que o valor é reduzido.

- A definição de **Temp. cor** varia com a definição de **Modo cor**.
- Prima o botão Default para repor os valores predefinidos dos ajustes.

Tom da Pele

Pode ajustar o tom da pele. Efectue ajustes se o tom da pele for demasiado vermelho ou demasiado verde, etc.

O menu é apresentado pela ordem seguinte.
Imagem - **Tom da Pele**

Utilize os botões ◀ ▶ para efectuar ajustes.
A imagem fica mais verde se a definir para a direita (positivo) e mais vermelha se a definir para a esquerda (negativo).

Prima o botão Default para repor os valores predefinidos dos ajustes.

Ajustes de Imagem Detalhados

Ajustar a Nitidez

Pode tornar a imagem mais perceptível.

Não pode ser definido nas seguintes situações.

- Quando está a ser recebido um sinal de computador
- Quando projectar imagens 3D

Melhoram. Linha Fina	São melhorados detalhes, como cabelo e motivos do vestuário.
Melhoram. Linha Grossa	São melhoradas as partes irregulares, como os contornos de objectos na totalidade ou o fundo, o que torna a imagem global mais nítida.
Melhoramento Linha V Melhoramento Linha H	Melhora a imagem horizontal ou verticalmente.

1 Prima o botão Menu.

Controlo remoto

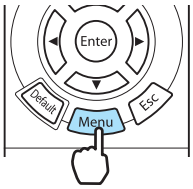

Painel de controlo

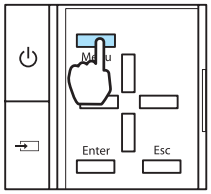

É apresentado o menu Configuração.

2 Seleccione **Imagem** - **Nitidez**.

Aparece o ecrã de ajuste **Nitidez**.

3 Seleccione **Avançado** na parte superior direita do ecrã e prima o botão Enter para confirmar a selecção.

Aparece o ecrã de ajuste **Avançado**.

> Não pode ser definido quando **Process. da Imagem** estiver definido como **Rápido** no menu **Sinal**. ☛ **Sinal** - **Avançado** - **Process. da Imagem** Pág.70

4 Utilize os botões ▲ ▼ para seleccionar o item e, em seguida, utilize os botões ◀ ▶ para efectuar os ajustes.

A imagem é melhorada quando a desloca para a direita (positivo) e torna-se mais suave quando a desloca para a esquerda (negativo).

A barra superior ajusta áreas elevadas e baixas em simultâneo.

Prima o botão Default para repor os valores predefinidos dos ajustes.

5 Prima o botão Menu para sair do menu.

Definir a Íris Automática

Ao configurar automaticamente a luminância de acordo com o brilho da imagem projectada, permite-lhe desfrutar de imagens vivas e ricas.

Pode seleccionar o alinhamento do ajuste de luminância para efectuar alterações no brilho da imagem apresentada de **Normal** a **Alta velocidade**.

(Dependendo da imagem, é possível que ouça a íris automática a funcionar, mas isso não se trata de uma avaria.)

1 Prima o botão [Auto Iris].

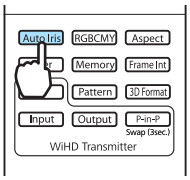

Pode efectuar definições a partir do menu Configuração. ☛ **Imagem** - **Íris Automática** Pág.68

2 Utilize os botões ▲ ▼ para seleccionar a opção e, em seguida, prima o botão (Enter) para confirmar a selecção.

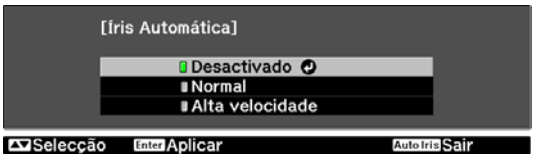

Interpol. de quadros (apenas EH-TW9200W/EH-TW9200/EH-TW8200W/EH-TW8200)

Esta definição compara os fotogramas actuais e anteriores e, em seguida, cria um fotograma entre os mesmos para reduzir a desfocagem e produzir imagens mais nítidas.

Pode seleccionar o nível de interpolação de entre **Baixa**, **Normal** ou **Elevada**. Se aparecer alguma distorção ou algo semelhante depois de alterar a definição, seleccione **Desactivado**.

1 Prima o botão [Frame Int].

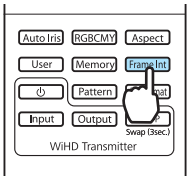

- Pode efectuar definições a partir do menu Configuração. ☛ **Sinal** - **Interpol. de quadros** Pág.70
- Não pode ser definido quando **Process. da Imagem** estiver definido como **Rápido** no menu **Sinal**. ☛ **Sinal** - **Avançado** - **Process. da Imagem** Pág.70
- Não é possível efectuar esta definição quando estiver a ser recebido um sinal de imagem de um computador.
- Ao projectar imagens 3D, esta definição só está activada para sinais 1080 p/24 Hz.

2 Utilize os botões ▲ ▼ para seleccionar a opção e, em seguida, prima o botão (Enter) para confirmar a selecção.

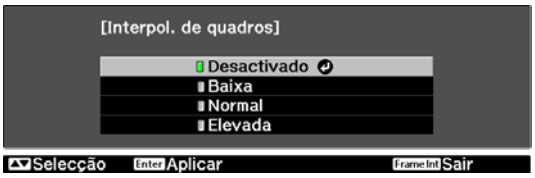

Super-resolution

Esta definição aumenta a nitidez de imagens desfocadas, melhorando o detalhe perceptível através do aumento da resolução do sinal da imagem.

Dependendo da imagem, a distorção existente nas extremidades da imagem pode ser melhorada. Se detectar alguma distorção, defina esta opção para "0".

1 Prima o botão Super Res .

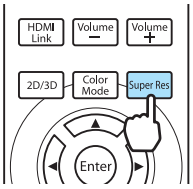

- Pode efectuar definições a partir do menu Configuração. ☛ **Sinal - Super-resolution** Pág.70
- Não é possível efectuar esta definição quando estiver a ser recebido um sinal de imagem de um computador.
- Não pode ser definido ao converter imagens 2D em 3D. ☛ **Sinal - Configuração 3D - Conversão 2D para 3D** Pág.70
- Ao projectar imagens 3D, esta definição só está activada para sinais de empacotamento de fotogramas/1080 p/24 Hz.

2 Utilize os botões ◀ ▶ para efectuar ajustes.

Quanto mais elevado for o número, mais forte é o efeito.

3 Prima o botão Super Res para sair do menu.

Alinhamento Painel

Ajuda a alteração da cor dos píxeis do visor LCD.

1 Prima o botão Menu .

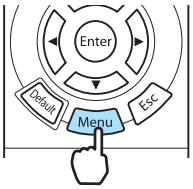

É apresentado o menu Configuração.

2 Seleccione **Avançado** - **Alinhamento Painel** e, em seguida, prima o botão Enter para confirmar a selecção.

O ecrã de ajuste **Alinhamento Painel** é exibido.

3 Defina **Alinhamento Painel** como **Activado**.

Quando definido como **Activado**, o valor ajustado é aplicado. Quando definido como **Desactivado**, o valor corrigido regressa ao valor padrão.

4 Em **Selecionar Cor**, seleccione a cor que pretende ajustar.

5 Em **Cor do Padrão**, seleccione o padrão (combinação de cores) utilizado para ajustes.

6 Seleccione **Iniciar Ajustes** e, em seguida, prima o botão Enter para confirmar a selecção.

O ajuste é iniciado. Os ajustes são realizados nos quatro cantos começando a partir do canto superior esquerdo.

7 Utilize os botões ▲ ▼ ◀ ▶ para ajustar e, em seguida, prima o botão Enter para avançar para o próximo ponto de ajuste.

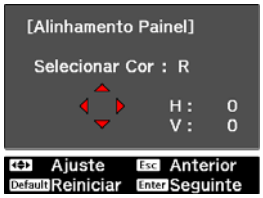

8 Após o ajuste dos quatro cantos, seleccione **Sair** e, em seguida, prima o botão Enter para confirmar.

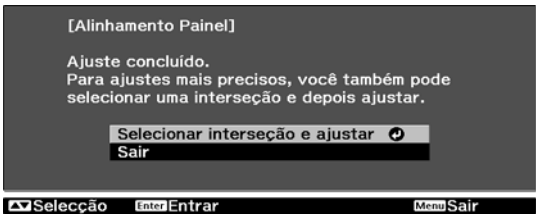

Caso ainda seja necessário ajustar os quatro cantos, seleccione **Selecionar interseção e ajustar** e, em seguida, continue com os ajustes.

9 Prima o botão Menu para sair do menu.

Process. da Imagem

Melhora a velocidade de resposta para imagens projectadas a alta velocidade como, por exemplo, em jogos.

Esta opção só está disponível quando é recebido um sinal de entrada progressivo das portas Component, Video, HDMI1 ou HDMI2 ou a partir de WirelessHD.

1 Prima o botão Menu.

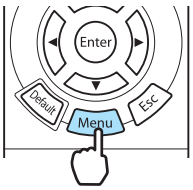

É apresentado o menu Configuração.

2 Seleccione **Sinal** - **Avançado** - **Process. da Imagem**.

3 Utilize os botões ▲ ▼ para seleccionar a opção e, em seguida, prima o botão Enter para confirmar a selecção.

4 Prima o botão Menu para sair do menu.

- Esta opção não suporta imagens 3D.
- Se a opção **Process. da Imagem** for definida para **Rápido**, as seguintes definições não podem ser alteradas.
  -**Redução ruído**, **Interpol. de quadros**, **Conversão 2D para 3D** são fixados em Desactivado.
  -**Nitidez** é fixada em **Padrão**.

Seleccionar a Gama de cores (apenas EH-TW9200W/EH-TW9200)

Permite definir a gama de cores de forma a que corresponda ao padrão para o dispositivo de vídeo que está a ser utilizado. Pode ajustar facilmente a gama de cores seleccionando-a de entre os nomes dos espaços cromáticos previamente registados.

Esta opção pode ser definida quando o **Modo cor** estiver definido para **Natural**.

1 Prima o botão Menu.

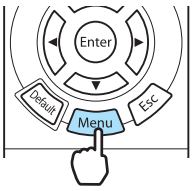

É apresentado o menu Configuração.

2 Seleccione **Imagem** - **Avançado** - **Gama de cores**.

3 Seleccione o espaço cromático de acordo com o dispositivo que estiver a utilizar.

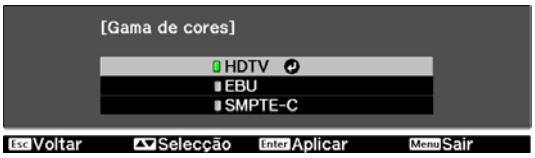

4 Prima o botão Menu para sair do menu.

Ver a Imagem com a Qualidade de Imagem Guardada (Função de Memória)

Função de Gravação

Pode guardar os valores de ajuste de algumas imagens e as definições de qualidade da imagem no menu Configuração para utilização posterior (Salvar a memória).

Como estes valores de ajuste guardados podem ser carregados através do controlo remoto, pode mudar facilmente para a sua qualidade de imagem preferida (Chamar a memória).

Pode guardar as funções seguintes do menu Configuração.

Imagem ☛ Pág.68	Modo cor, Consumo de Energia, Brilho, Contraste, Saturação da cor, Cor, Nitidez, Temp. cor, Tom da Pele, Íris Automática	
	Avançado	Nitidez, Offset, Ganho, Gamma, Tonalidade, Saturação, Brilho, EPSON Super White
Sinal ☛ Pág.70	Desentrelaçamento, Detecção movimento	
	Avançado	Redução ruído, Nível Config., Overscan, Limite de Vídeo HDMI

Guardar uma Memória

1 Efectue definições que pretende guardar no menu Configuração.

2 Prima o botão Memory.

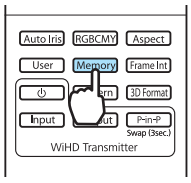

3 Utilize os botões ▲ ▼ para seleccionar **Salvar a memória** e, em seguida, prima o botão Enter para confirmar a selecção.

Aparece o ecrã **Salvar a memória**.

4 Utilize os botões ▲ ▼ para seleccionar o nome da memória a guardar e, em seguida, prima o botão Enter para confirmar a selecção.

As definições actuais do videoprojector são guardadas na memória.

Quando o sinal à esquerda do nome da memória ficar verde, a gravação está concluída. Se seleccionar o nome de uma memória que já foi utilizada, aparece uma mensagem a perguntar se pretende substituir os dados. Se seleccionar **Sim**, o conteúdo anterior é apagado e as definições actuais são guardadas.

Carregar uma Memória

1. Prima o botão Memory e seleccione **Chamar a memória**.

   Aparece o ecrã **Chamar a memória**.

2. Seleccione o nome da memória pretendida.

   - O modo de cor guardado na memória aparece à direita.
   - Dependendo do sinal de entrada, parte da opção da memória carregada pode não ser aplicada à imagem projectada.
   - As memórias guardadas para imagens 2D podem apenas ser carregadas quando projectar imagens 2D. As memórias guardadas para imagens 3D podem apenas ser carregadas quando projectar imagens 3D.

Eliminar uma Memória Guardada

1. Prima o botão Memory e seleccione **Apagar a memória**.

   Aparece o ecrã **Apagar a memória**.

2. Seleccione o nome da memória pretendida.

   Aparece uma mensagem de confirmação. Se seleccionar **Sim**, o conteúdo da memória guardada é apagado.

   Se pretender apagar todas as memórias guardadas, aceda a **Reiniciar** - **Restabeleci. memória** no menu Configuração. ☛ Pág.79

Dar Outro Nome a uma Memória

Pode dar outro nome a cada memória utilizando o máximo de 12 caracteres. É útil atribuir à memória um nome que seja fácil de se lembrar quando carregar a memória.

1. Prima o botão Memory e seleccione **Renomear a memória**.

   Aparece o ecrã **Renomear a memória**.

2. Seleccione o nome da memória pretendida.

   É apresentado o ecrã da lista de nomes.

3. Seleccione um nome apresentado ou **Personalizado**.

   Para introduzir um nome à sua escolha, seleccione **Personalizado** e, em seguida, avance para o passo 4. Se seleccionar **Personalizado**, é apresentado um teclado.

   Se efectuar a selecção na lista de nomes, verifique se o nome da memória foi alterado.

4 Introduza um nome.

Utilize os botões ▲ ▼ ◄ ► para seleccionar um carácter e prima o botão Enter para confirmar a selecção. Introduza até 12 caracteres.

Quando terminar de introduzir o nome, seleccione **Finish**.

O nome da memória é alterado.

Desfrutar de Imagens 3D

Definir Imagens 3D

Defina a fonte como HDMI1, HDMI2 ou WirelessHD (apenas EH-TW9200W/EH-TW8200W) para ver imagens 3D.

O videoprojector suporta os seguintes formatos 3D.

- Empacotamento de fotogramas
- Lado a lado
- Superior e inferior

Quando o videoprojector detecta um formato 3D

O videoprojector projecta automaticamente uma imagem 3D ao detectar um formato 3D.

Quando o videoprojector não detecta um formato 3D

Algumas emissões de TV 3D podem não conter sinais no formato 3D. Se isso acontecer, defina o formato 3D manualmente. Prima o botão 3D Format para definir o formato 3D no dispositivo AV.

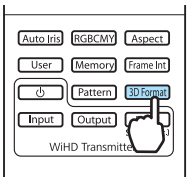

- Para obter detalhes sobre as definições de formato 3D do dispositivo AV, consulte a documentação fornecida com o dispositivo AV.
- Quando o formato 3D não tiver sido correctamente configurado, uma imagem não será correctamente projectada conforme mostrado abaixo.

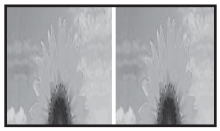

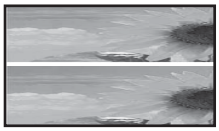

Se não for possível visualizar a imagem 3D

Verifique as situações abaixo indicadas se o efeito 3D não for visualizado correctamente mesmo depois da configuração dos formatos 3D.

- A frequência de sincronização para os óculos 3D pode ter sido invertida. Inverta a sincronização utilizando **Inverter Óculos 3D** e depois tente novamente. ☛ **Sinal** - **Configuração 3D** - **Inverter Óculos 3D** Pág.70
- A imagem não é apresentada em 3D se a **Exibição 3D** estiver definida para **Desactivado**. Prima o botão 2D/3D do controlo remoto. ☛ **Sinal** - **Configuração 3D** - **Exibição 3D** Pág.70

- A percepção de uma imagem 3D varia em função dos indivíduos.
- Quando é apresentada uma imagem 3D, aparece um aviso sobre a visualização de imagens 3D. Pode desactivar este aviso definindo **Aviso de Exibição 3D** para **Desactivado**. ☛ **Sinal** - **Configuração 3D** - **Aviso de Exibição 3D** Pág.70
- Pode também converter imagens 2D em imagens 3D. ☛ Pág.51
- Durante a projecção 3D, não pode alterar as funções do menu Configuração seguintes.
  Aspecto (definido como Normal*), Redução ruído (definido como Desactivado), Overscan (definido como Desactivado), Avançado - Nitidez, Imagem em Imagem
- A forma como a imagem 3D é visualizada pode mudar em função da temperatura do ambiente e do período de tempo durante o qual a lâmpada foi utilizada. Evite utilizar o videoprojector se a imagem não for projectada normalmente.

*Para EH-TW9200W/EH-TW9200, pode seleccionar Wide anamórfico apenas quando são projectados sinais de empacotamento de fotogramas/1080 p/24 Hz.

Utilizar Óculos 3D

Utilize os óculos 3D (ELPGS03) fornecidos ou opcionais para ver imagens 3D.

Em alguns modelos, os óculos 3D não estão incluídos.

Os óculos 3D são fornecidos com autocolantes de protecção. Retire os autocolantes de protecção antes de utilizar os óculos.

Carregar os óculos 3D

Estão disponíveis os seguintes métodos de carregamento, dependendo do modelo de óculos 3D utilizado.

Se tiver um WirelessHD Transmitter, pode utilizá-lo para carregar os óculos.

Se não tiver um WirelessHD Transmitter, pode carregá-los utilizando um adaptador de carregamento USB opcional.

Carregar utilizando o WirelessHD Transmitter

Utilize um cabo USB para ligar os óculos 3D ao WirelessHD Transmitter.

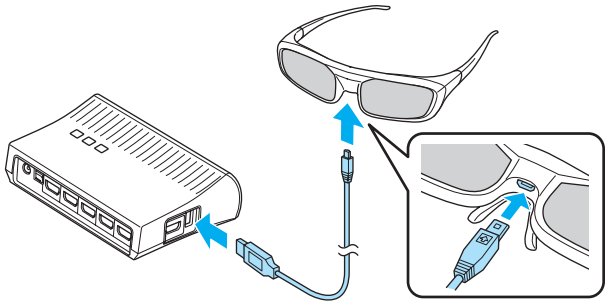

Caso esteja ligado um cabo à porta HDMI5, o WirelessHD Transmitter não consegue carregar os óculos 3D.

Carregar utilizando o adaptador de carregamento USB

Utilize o cabo USB para ligar os óculos 3D ao adaptador de carregamento USB opcional e, em seguida, ligue o adaptador de carregamento USB a uma tomada eléctrica.

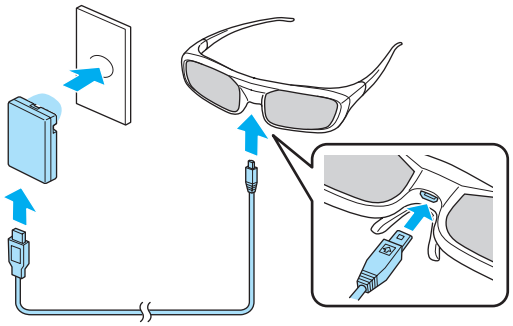

Importante

- Efectue sempre a ligação a uma tomada eléctrica com a voltagem indicada no adaptador.
- Tenha em atenção os pontos importantes abaixo indicados quando manusear o cabo microUSB fornecido.
  - Não deve dobrar, torcer ou puxar o cabo com demasiada força.
  - Não deve modificar o cabo.
  - Não deve efectuar ligações junto de um aquecedor eléctrico.
  - Não deve utilizar o cabo se o mesmo estiver danificado.

Emparelhar óculos 3D

Para criar imagens 3D, é necessário emparelhar os óculos 3D com o projector.

Prima o botão [Pairing] (Pareamento) por um tempo nos óculos 3D para iniciar o emparelhamento. Consulte o Manual do Utilizador dos óculos 3D para obter mais informações.

- No caso de óculos 3D que não tenham sido utilizados, o emparelhamento é efectuado quando os óculos 3D são ligados. Não é necessário efectuar o emparelhamento se já for possível visualizar correctamente imagens 3D.
- Uma vez concluído o emparelhamento, pode visualizar imagens 3D na próxima ocasião em que os dispositivos forem ligados.
- Pode efectuar o emparelhamento num raio de três metros do projector. Enquanto o emparelhamento está em curso, certifique-se de que se mantém num raio de três metros do projector. Caso contrário, o emparelhamento pode não ser efectuado correctamente.
- Se não for possível realizar a sincronização no espaço de 30 segundos, o emparelhamento é automaticamente cancelado. Se o emparelhamento for cancelado, não será possível visualizar imagens 3D devido a essa falha.

Usar os óculos 3D

1 Ligue os óculos 3D colocando o interruptor [Funcionamento] na posição On.

O indicador luminoso acende durante alguns segundos e, em seguida, apaga-se.

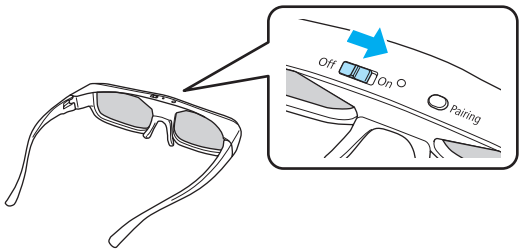

2 Ponha os óculos 3D e aproveite o espectáculo.

- Quando tiver terminado a utilização dos óculos 3D, desligue-os colocando o interruptor [Funcionamento] na posição Off.
- Se os óculos 3D não forem usados durante pelo menos 30 segundos, desligam-se automaticamente. Para voltar a ligar os óculos 3D, coloque o interruptor [Funcionamento] na posição Off e, em seguida, coloque-o novamente na posição On.
- Irá necessitar de mais pares de óculos 3D opcionais se a imagem 3D for vista por mais do que uma pessoa. ☛ Pág.99

Limite da Visualização de Imagens 3D

Este projector permite-lhe ver imagens 3D dentro dos limites indicados na figura a seguir apresentada.
Pode ver imagens 3D num raio de 10 metros do projector.
A distância máxima para o emparelhamento é três metros.

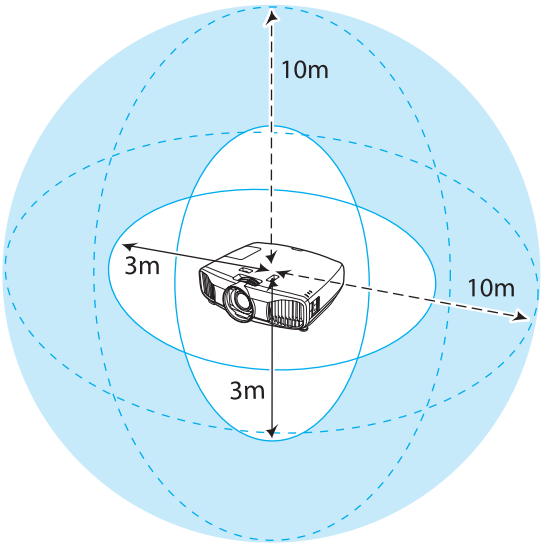

- As imagens 3D podem não ser apresentadas correctamente se houver interferência de outros dispositivos com comunicação por Bluetooth. Não utilize estes dispositivos durante a visualização.
- O método de comunicação dos óculos 3D utiliza a mesma frequência (2,4 GHz) que uma rede LAN sem fios (IEEE802.11b/g) ou os micro-ondas. Consequentemente, se estes dispositivos forem utilizados durante a visualização, podem ocorrer interferências nas ondas radioeléctricas, a imagem pode ser interrompida ou pode não ser possível efectuar a comunicação. Se for mesmo necessário utilizar estes dispositivos durante a visualização, certifique-se de que existe distância suficiente entre eles e o projector.
- Os óculos 3D para este projector utilizam o sistema de obturação activa baseado nas normas elaboradas pela Full HD 3D Glasses Initiative™.

Avisos Relativos à Visualização de Imagens 3D

Tenha em atenção os pontos importantes seguintes quando visualizar imagens 3D.

Aviso

Desmontar ou alterar

- Não desmonte nem altere os óculos 3D.
  Pode provocar um incêndio ou fazer com que as imagens não tenham um aspecto normal quando as vir e sentir-se mal.

Locais de armazenamento

- Não deixe os óculos 3D ou as peças que o acompanham ao alcance de crianças.
  Existe o risco de ser engolidas acidentalmente. Se algo for engolido acidentalmente, consulte um médico de imediato.

Comunicação sem fios (Bluetooth)

- A interferência electromagnética pode provocar avarias em equipamento médico. Antes de utilizar o dispositivo, certifique-se de que não existe equipamento médico em locais próximos.
- A interferência electromagnética pode provocar avarias em equipamento com controlo automático originando, dessa forma, acidentes. Não utilize o dispositivo junto de equipamento com controlo automático como, por exemplo, portas ou alarmes de incêndio automáticos.

Aquecimento

- Não deve colocar os óculos 3D em contacto com o fogo ou com uma fonte de calor nem deixá-los sem supervisão num local sujeito a altas temperaturas. Uma vez que este dispositivo tem uma bateria de lítio recarregável integrada, pode provocar queimaduras ou um incêndio se pegar fogo ou explodir.

Carregamento

- Durante o carregamento, ligue o cabo fornecido à porta USB designada pela Epson. Não efectue o carregamento com outros dispositivos porque a bateria pode ter fugas, sobreaquecer ou explodir.
- Utilize apenas o cabo de carregamento fornecido para carregar os óculos 3D. Caso contrário, o dispositivo pode sobreaquecer, pegar fogo ou explodir.

Atenção

Óculos 3D

- Não deixe cair nem exerça demasiada força nos óculos 3D.
  Se as partes em vidro partirem, podem ocorrer ferimentos. Guarde os óculos na caixa de óculos para o efeito.
- Tenha cuidado com as extremidades da armação quando utilizar os óculos 3D.
  Se bater com ela num olho ou algo semelhante, pode ferir-se.
- Não ponha o dedo em nenhuma das partes móveis (como as dobradiças) dos óculos 3D.
  Caso contrário, pode ferir-se.

Atenção

Usar os óculos 3D

- Certifique-se de que usa os óculos 3D correctamente.
  Não use os óculos 3D ao contrário.
  Se a imagem não for apresentada correctamente aos olhos direito e esquerdo, isso pode fazer com que não se sinta bem.
- Use apenas os óculos para ver uma imagem 3D.
- A percepção de uma imagem 3D varia em função dos indivíduos. Pare de utilizar a função 3D se se sentir estranho ou não conseguir ver em 3D.
  Continuar a ver as imagens 3D pode fazer com que não se sinta bem.
- Deixe de usar os óculos 3D de imediato se não lhe parecerem normais ou em caso de mau funcionamento.
  Continuar a usar os óculos 3D pode causar um ferimento ou fazer com que não se sinta bem.
- Deixe de usar os óculos 3D se os seus ouvidos, nariz ou têmporas ficarem vermelhos, lhe causarem dores ou comichão.
  Continuar a usar os óculos 3D pode fazer com que não se sinta bem.
- Deixe de usar os óculos 3D se sentir que a sua pele fica diferente do habitual quando usa os óculos.
  Em alguns casos muito raros, a tinta ou os materiais utilizados nos óculos 3D podem provocar uma reacção alérgica.

Atenção

Tempo de visualização

- Quando vir imagens 3D, faça sempre intervalos regulares durante uma visualização longa.
  Visualizar imagens 3D durante longos períodos de tempo pode provocar fadiga ocular.
  A quantidade de tempo e a frequência dos intervalos varia de pessoa para pessoa. Se sentir cansaço ou desconforto nos olhos mesmo depois de fazer um intervalo na visualização, pare a visualização de imediato.

Atenção

Ver imagens 3D

- Se sentir fadiga ou desconforto nos olhos quando vir imagens 3D, pare a visualização de imediato.
  Continuar a ver as imagens 3D pode fazer com que não se sinta bem.
- Quando vir imagens 3D, certifique-se de que usa sempre óculos 3D. Não tente ver imagens 3D sem usar óculos 3D.
  Se o fizer, poderá não se sentir bem.
- Não coloque nenhuns objectos quebráveis ou frágeis em seu redor quando usar óculos 3D.
  As imagens 3D podem fazer com que mexa o corpo involuntariamente, podendo provocar danos nos objectos próximos ou ferir-se.
- Utilize apenas os óculos 3D quando vir imagens 3D. Não se movimente enquanto usar os óculos 3D.
  A sua visão pode parecer mais escura do que o habitual, fazendo-o cair e magoar-se.
- Quando visualizar imagens 3D, tente ficar o mais nivelado possível com o ecrã.
  Se visualizar as imagens 3D inclinado, o efeito 3D é reduzido e pode fazer com que não se sinta bem devido a mudanças de cor não previstas.
- Se usar os óculos 3D numa sala com iluminação fluorescente ou de LED (díodo emissor de luz), é possível que veja luzes intermitentes ou tremeluzentes na sala. Se isso ocorrer, reduza a iluminação até deixar de ver luzes tremeluzentes ou apague completamente as luzes quando visualizar imagens 3D. Em alguns casos muito raros, as luzes tremeluzentes podem provocar ataques ou desmaios em algumas pessoas. Se começar a sentir-se desconfortável ou não se sentir bem quando visualizar imagens 3D, pare de o fazer de imediato.
- Mantenha-se afastado do ecrã pelo menos três vezes a altura do mesmo quando visualizar imagens 3D.
  A distância de visualização recomendada para um ecrã de 80 polegadas é de pelo menos 3 metros e de pelo menos 3,6 metros para um ecrã de 100 polegadas.
  Sentar-se ou ficar mais perto do que a distância de visualização recomendada pode provocar fadiga ocular.

Atenção

Riscos para a saúde

- Não deve usar óculos 3D se for sensível à luz, se tiver problemas cardíacos ou se não se sentir bem.
  Se o fizer, pode agravar os sintomas pré-existentes.

Atenção

Idade de utilização recomendada

- A idade mínima recomendada para visualizar imagens 3D é de seis anos.
- As crianças com menos de seis anos estão ainda em fase de crescimento e a visualização de imagens 3D pode causar complicações. Consulte um médico no caso de ter dúvidas.
- As crianças que visualizem imagens 3D com óculos 3D devem estar sempre acompanhadas por um adulto.
  Muitas vezes é difícil determinar quando uma criança se sente cansada ou desconfortável, pelo que é possível que a criança se sinta mal de repente. Confirme sempre com a criança se não sente os olhos cansados durante a visualização.

Converter Imagens 2D em 3D e Visualizá-las

É possível converter imagens 2D provenientes de HDMI1, HDMI2 ou WirelessHD (apenas EH-TW9200W/EH-TW8200W).

1 Prima o botão Menu.

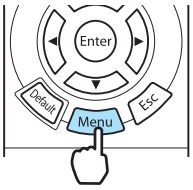

É apresentado o menu Configuração.

2 Seleccione **Sinal** - **Configuração 3D** e, em seguida, prima o botão Enter para confirmar a selecção.

Aparece o ecrã **Configuração 3D**.

3 Seleccione **Conversão 2D para 3D** e, em seguida, prima o botão Enter para confirmar a selecção.

4 Seleccione a intensidade do efeito 3D e, em seguida, prima o botão Enter para confirmar a selecção.

5 Prima o botão 2D/3D.

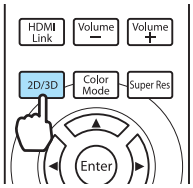

- Quando utilizar a opção **Conversão 2D para 3D**, defina o **Formato 3D** para **Automático** ou **2D**.
  ☛ **Sinal** - **Configuração 3D** - **Formato 3D** Pág.70
- Se **Process. da Imagem** for definido como **Rápido**, não pode ajustar **Conversão 2D para 3D**. ☛ **Sinal**- **Avançado** -**Process. da Imagem** Pág.70

Ligação com WirelessHD (Apenas EH--TW9200W/EH-TW8200W)

Instalar o WirelessHD Transmitter

Pode utilizar o WirelessHD Transmitter fornecido para receber, através de uma ligação sem fios, dados de imagem.

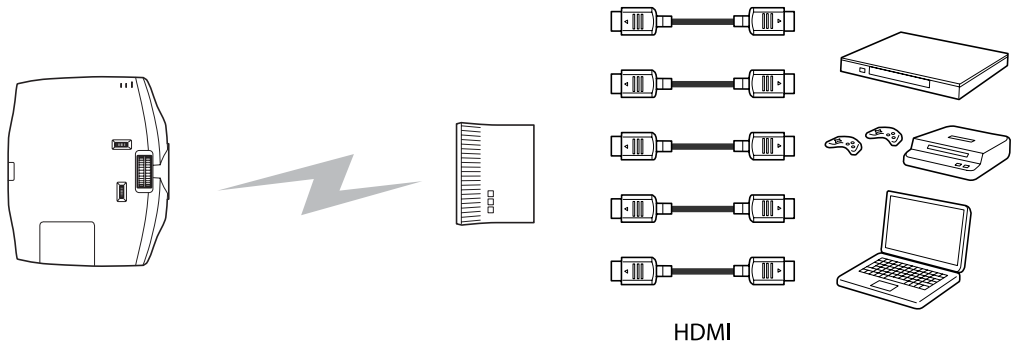

Videoprojector | Transmissor | Leitores multimédia, consolas de jogos e outros dispositivos

Pode utilizar o WirelessHD Transmitter das seguintes formas.

- Não necessita de ligar um cabo ao projector. Esta opção é útil se não o puder instalar junto ao dispositivo AV.
- Pode ligar até cinco dispositivos AV em simultâneo e alternar entre as imagens utilizando o controlo remoto.
- Além do projector, pode ligar outros dispositivo de saída como, por exemplo, um televisor, à porta Output e, em seguida, mudar a saída utilizando o controlo remoto.
- Esta opção permite que outros dispositivos de saída ligados à porta Output projectem imagens a partir do dispositivo AV ligado, mesmo que o projector esteja desligado.

Nome dos componentes do WirelessHD Transmitter

Anterior

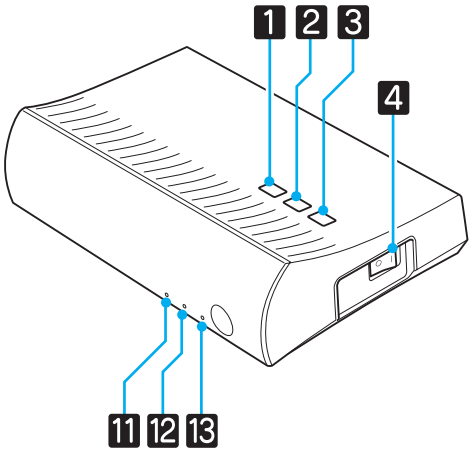

Posterior

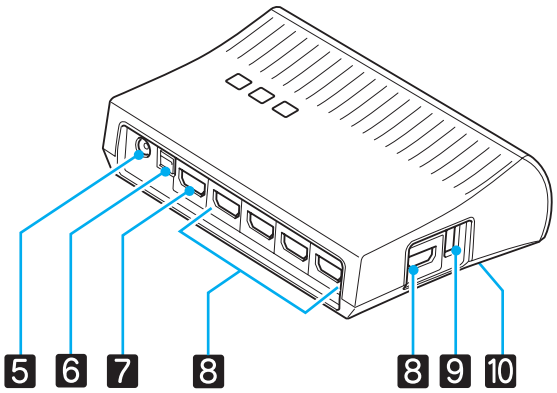

	Nome	Função
1	Botão ⏻	Liga ou desliga o transmissor. Executa a mesma função que o botão ⏻ de controlo do WiHD Transmitter situado na secção inferior do controlo remoto.

	Nome	Função
2	Botão Input	Muda para a imagem proveniente de cada porta de entrada. Executa a mesma função que o botão Input de controlo do WiHD Transmitter situado na secção inferior do controlo remoto.
3	Botão Output	Muda a imagem de saída para a porta Wireless ou Output. Executa a mesma função que o botão Output de controlo do WiHD Transmitter situado na secção inferior do controlo remoto.
4	Interruptor de funcionamento	Liga ou desliga a alimentação principal do transmissor.
5	Porta do adaptador CA	Liga o adaptador CA.
6	Porta Optical Audio-Out	Efectua a ligação a dispositivos de áudio equipados com uma porta de entrada de áudio óptica digital.
7	Porta HDMI Output	Efectua a ligação a outros dispositivos de saída como, por exemplo, televisores. Pode mudar a saída utilizando o botão Output .
8	Porta HDMI Input	Efectua a ligação ao dispositivo AV em que pretende efectuar a reprodução. Pode mudar a imagem de entrada utilizando o botão Input. A porta HDMI5 da unidade cumpre as normas MHL. Pode reproduzir conteúdo de smartphones ou tablets ligados através de um cabo MHL.
9	Porta de carregamento dos óculos 3D	Liga um cabo USB para carregar os óculos 3D.
10	Botão Setup	É o botão na parte posterior do WirelessHD Transmitter. É utilizado para configurar o WirelessHD Transmitter. Normalmente não é utilizada.
11	Indicador ⏻ (laranja/verde)	Permanece aceso quando o WirelessHD Transmitter está ligado. Aparece a laranja no modo de espera e a verde no modo de funcionamento (a receber ou transmitir imagens).
12	Indicador WiHD (laranja)	Indica o estado da comunicação do WirelessHD. • Permanece aceso quando estão a ser transmitidas imagens numa ligação sem fios para o projector. • Permanece desligado quando a saída é a porta Output.
13	Indicador Link (laranja)	Indica o estado da ligação com o projector. • Permanece aceso quando são projectadas imagens a partir do projector. • Fica intermitente quando está a ser procurado um projector. • Pisca lentamente quando o dispositivo está em espera, no estado de poupança de energia.

- O receptor fica situado dentro da abertura para entrada de ar do videoprojector e, por conseguinte, não consegue receber sinais directamente da parte de trás. Efectue a instalação de forma que a frente do projector fique voltada para o WirelessHD Transmitter.
  Certifique-se também de que a abertura para entrada de ar do lado esquerdo do projector não está tapada.
- Coloque o WirelessHD Transmitter numa superfície nivelada e voltado para o projector.
- Pode ver a intensidade do sinal no menu de definições **WirelessHD**. ☛ **Definição** - **WirelessHD** - **Recepção** Pág.73

Instalar o WirelessHD Transmitter

1 Instale o WirelessHD Transmitter ligado ao projector de forma a colocá-los frente a frente. ☛ Pág.58

2 Ligue o WirelessHD Transmitter a uma tomada eléctrica utilizando o adaptador CA fornecido.

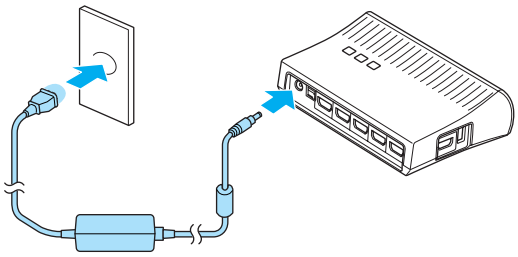

3 Utilizando um cabo HDMI, ligue o dispositivo AV que pretende utilizar à porta Input do WirelessHD Transmitter.

Pode ligar até cinco leitores multimédia.

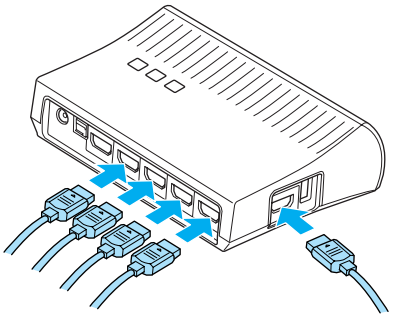

- Pode ligar outros dispositivo de saída como, por exemplo, um televisor, à porta Output do WirelessHD Transmitter. Pode mudar as imagens de saída utilizando o controlo remoto. ☛ Pág.59
- A porta HDMI5 do WirelessHD Transmitter suporta do sinal de entrada MHL. Pode reproduzir conteúdo de smartphones ou tablets ligados através de um cabo MHL.

Projectar Imagens

1 Inicie a reprodução no dispositivo AV e, em seguida, ligue o projector e o WirelessHD Transmitter.

Acende-se o indicador ⏻ do WirelessHD Transmitter.

2 Verifique o estado do indicador WiHD do WirelessHD Transmitter.

Se o indicador WiHD estiver aceso, avance para o próximo passo.

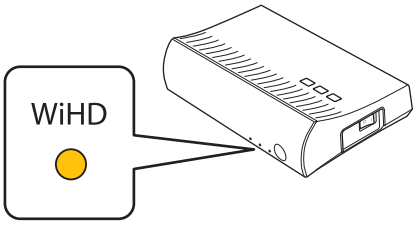

Se o indicador estiver desligado, prima o botão Output do controlo remoto do WirelessHD Transmitter.

Certifique-se de que direcciona o controlo remoto para o WirelessHD Transmitter quando utiliza o botão Output do controlo remoto.

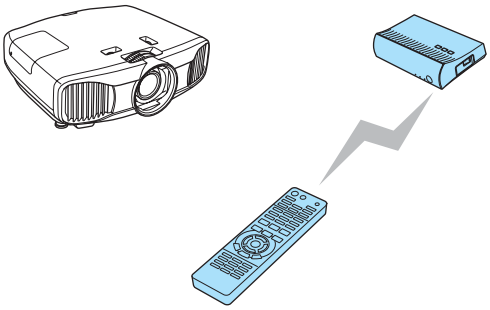

Controlo remoto

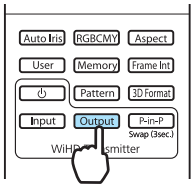

WirelessHD Transmitter

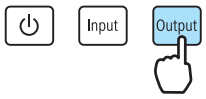

3 Verifique o estado do indicador Link do WirelessHD Transmitter.

Se o WirelessHD Transmitter estiver ligado ao projector, o indicador Link fica intermitente e, em seguida, permanece aceso.

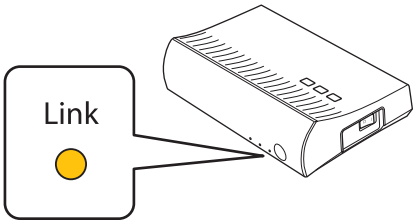

Se o indicador continuar a piscar lentamente, isso significa que o WirelessHD Transmitter não consegue efectuar a ligação ao projector e entrou no estado de espera. Certifique-se de que o projector foi configurado correctamente verificando, entre outras situações, se a alimentação está ligada.

4 Se a projecção não se iniciar, prima o botão WirelessHD do controlo remoto para alterar a fonte.

Certifique-se de que direcciona o controlo remoto para o projector quando utiliza o botão WirelessHD do controlo remoto.

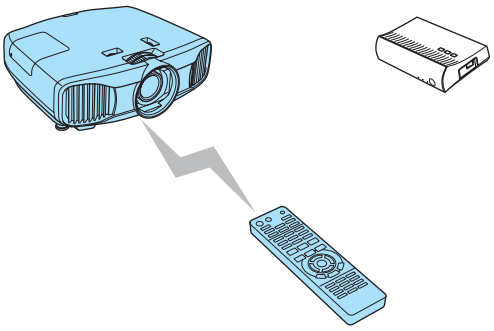

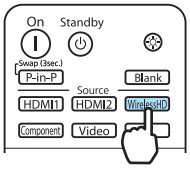

A projecção inicia-se.

5 Quando ligar dois ou mais dispositivos AV ao WirelessHD Transmitter, prima o botão Input para alternar entre imagens. ☛ Pág.60

- Quando receber imagens WirelessHD, certifique-se de que **WirelessHD** está definido como **Activado** no menu Configuração. ☛ **Definição** - **WirelessHD** Pág.73
- Certifique-se de que desliga o WirelessHD Transmitter se não o tencionar utilizar durante um longo período.

Definições do Menu WirelessHD

1 Prima o botão Menu.

É apresentado o menu Configuração.

2 Seleccione **Definição** - **WirelessHD**.

Aparece o ecrã de definições **WirelessHD**.

3 Efectue definições para cada uma das funções apresentadas.

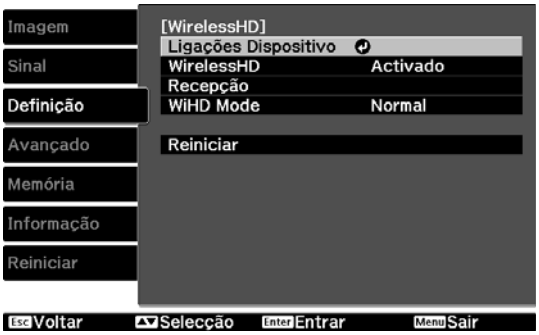

Funções disponíveis no menu de definições **WirelessHD**

Função	Explicação
Ligações Dispositivo	Apresenta uma lista de dispositivos WirelessHD disponíveis que podem ser ligados. São apresentados na lista os nomes dos dispositivos e os endereços MAC (números dos dispositivos). O endereço MAC aparece na etiqueta situada na base.
WirelessHD	Activa ou desactiva a função WirelessHD.
Recepção	Apresenta a recepção.
Modo WiHD	Utilize **Normal** para a maioria das situações. O modo **Modo Total** utiliza sempre a largura de banda de vídeo máxima. O modo **Dinâmico** aumenta os limites da rede sem fios enquanto ajusta da melhor forma a largura de banda do vídeo. Defina como **Dinâmico** se a imagem for interrompida devido a sinais fracos e outras causas.

Função	Explicação
Reiniciar	Repõe todas as predefinições de **WirelessHD**.

Limite de Transmissão do WirelessHD

Em seguida, é indicado o limite de transmissão da comunicação do WirelessHD. Certifique-se de que instala o WirelessHD Transmitter voltando-o para o projector.

Direcção horizontal (quando **Modo WiHD** está definido como **Normal**)

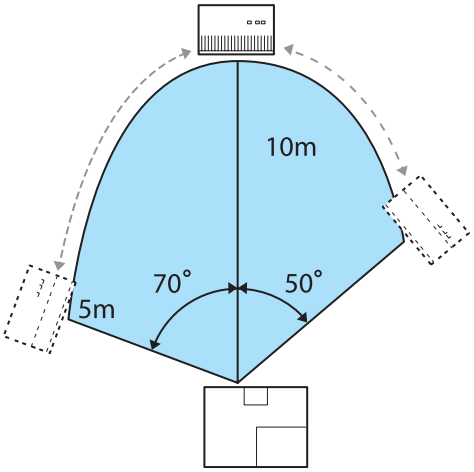

Direcção horizontal (quando **Modo WiHD** está definido como **Dinâmico**)

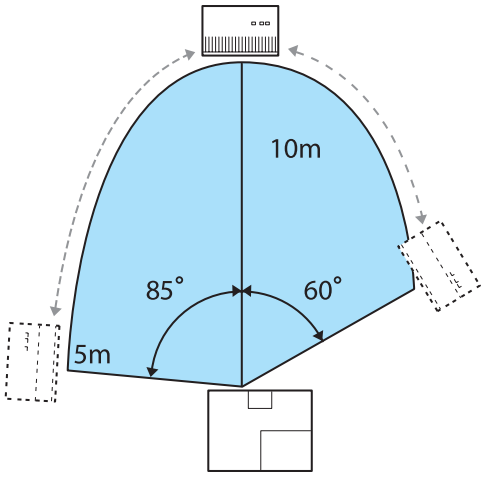

Direcção vertical (colocado numa mesa, etc.)

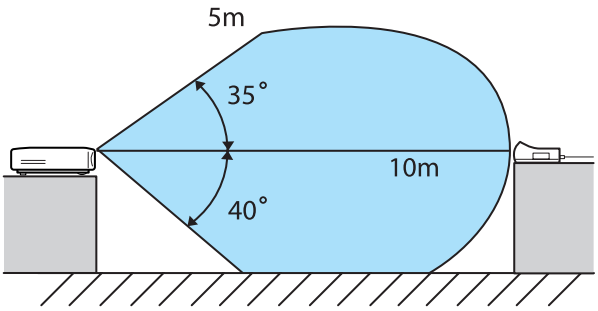

Direcção vertical (suspenso do tecto)

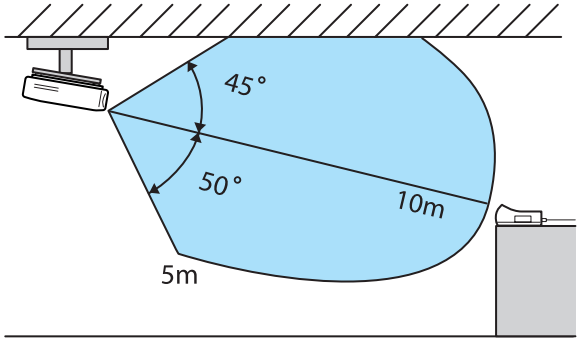

- O limite da transmissão sem fios varia em função do posicionamento e do material dos móveis e das paredes em redor. Os valores indicados são apenas para sua referência.
- O videoprojector não consegue comunicar através de paredes.
- Coloque o WirelessHD Transmitter numa prateleira de madeira ou noutro local que não impeça que o sinal seja transmitido a partir da frente do dispositivo. Tenha em atenção que colocar o transmissor numa prateleira de metal pode causar a instabilidade do sinal.
- As antenas estão integradas na frente do projector e do WirelessHD Transmitter. Certifique-se de que as antenas ficam voltadas uma para a outra (frente a frente) quando instala os dispositivos.
- Coloque o projector e o WirelessHD Transmitter próximos um do outro e certifique-se de que não existem outros projectores a funcionar em locais próximos.
- Consoante a intensidade da recepção, os dados de cor da imagem podem ser eliminados automaticamente para evitar interrupções e manter uma ligação estável. Para evitar uma deterioração da qualidade da imagem, ajuste a posição do WirelessHD Transmitter de forma que a **Recepção** seja tão forte quanto possível.

Funções Úteis do WirelessHD Transmitter

Com o WirelessHD Transmitter, pode ligar e alternar cinco leitores multimédia (dispositivos de entrada que reproduzem a imagem) e um dispositivo de saída (um dispositivo de saída que apresenta imagens como, por exemplo, um televisor).

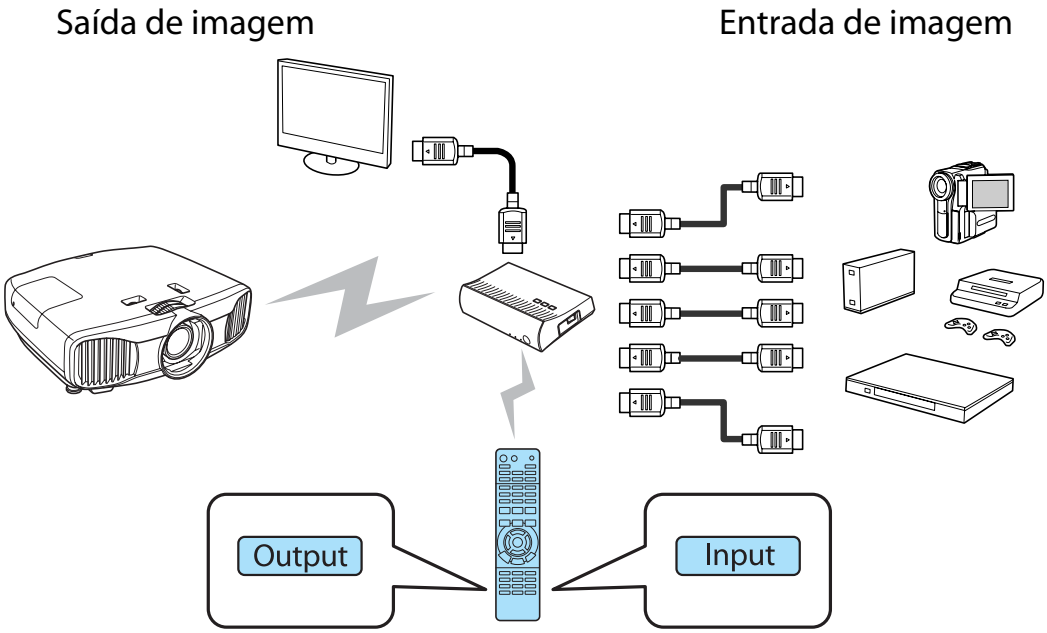

Certifique-se de que direcciona o controlo remoto para o WirelessHD Transmitter quando executa operações utilizando o botão Input (mudar a entrada) e o botão Output (mudar a saída) do controlo remoto.

Mudar a imagem pretendida

Pode alternar a imagem de saída entre dispositivos como, por exemplo, televisores, ligados à porta Output do WirelessHD Transmitter e ao projector.

1 Ligue o projector ou televisor.

2 Ligue o WirelessHD Transmitter.

Acende-se o indicador ⏻ do WirelessHD Transmitter.

3 Direccione o controlo remoto para o WirelessHD Transmitter e, em seguida, prima o botão Output .

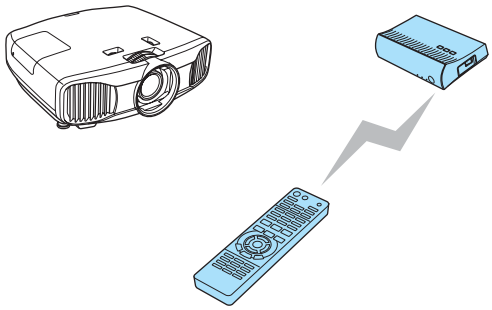

Controlo remoto

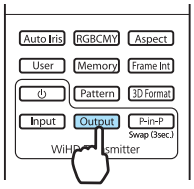

WirelessHD Transmitter

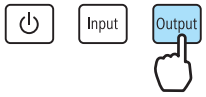

Dependendo da saída pretendida, o indicador WiHD do WirelessHD Transmitter assinala os seguintes estados.
Ligado: a imagem está a ser enviada para o projector.
Desligado: a imagem está a ser enviada para outro dispositivo de saída.

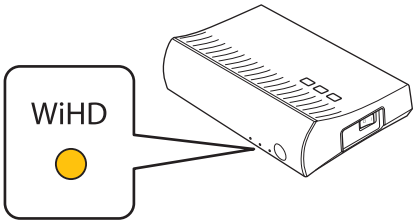

A última saída pretendida projectada será novamente projectada na próxima vez que o projector for ligado.

Pode mudar para o outro dispositivo de saída mesmo que o projector esteja desligado.

Mudar a fonte da imagem

Pode mudar a fonte da imagem para o dispositivo AV ligado ao WirelessHD Transmitter. Quando o fizer, cada fonte de imagem é apresentada num ecrã através como uma pré-visualização. Esta opção permite-lhe alternar facilmente entre fontes de imagem mesmo que estejam ligados dois ou mais dispositivos através de HDMI.

O projector utiliza a tecnologia Insta Prevue da Silicon Image, Inc.

Mudar a fonte

1 Direccione o controlo remoto para o WirelessHD Transmitter e, em seguida, prima o botão Input .

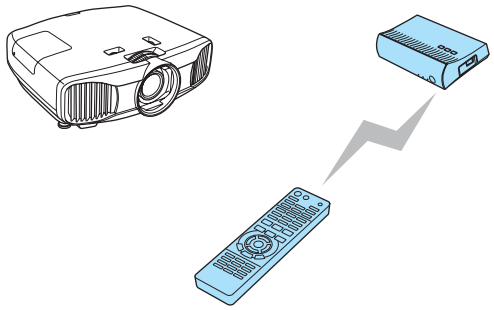

Controlo remoto WirelessHD Transmitter

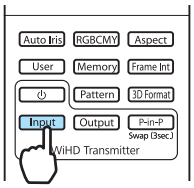

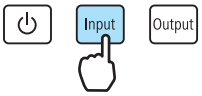

Apresenta o ecrã secundário do dispositivo ligado.

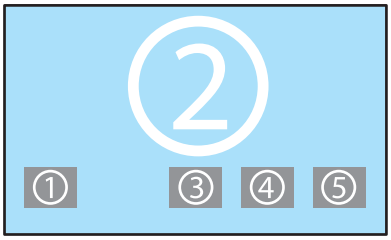

2 O ecrã pretendido muda de cada vez que premir o botão Input .

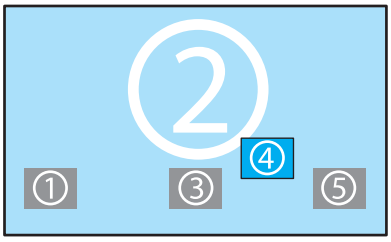

3 Depois de seleccionar o ecrã pretendido, aguarde um momento.

A imagem projectada é mudada.

Apresentação como ecrã secundário

1 Direccione o controlo remoto para o WirelessHD Transmitter e, em seguida, prima o botão P-in-P .

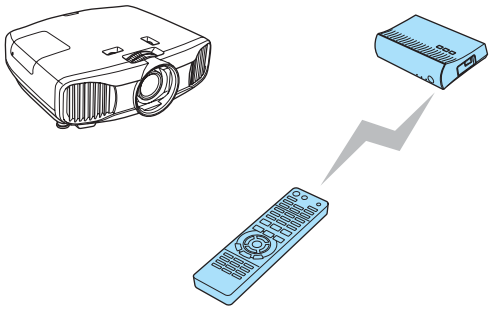

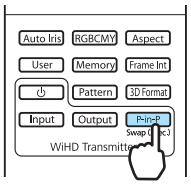

Apresenta o ecrã secundário do dispositivo ligado.

2 Quando alternar entre o ecrã secundário e o ecrã principal, mantenha premido o botão P-in-P (durante aproximadamente 3 segundos) até o ecrã mudar.

3 Para fechar o ecrã secundário, prima novamente o botão P-in-P .

A imagem projectada é mudada.

- Quando é apresentado o ecrã secundário, prima o botão Input para mudar a imagem para o ecrã secundário.
- Quando é apresentado o ecrã secundário, prima o botão Output para alterar a posição e o tamanho (grande ou pequeno) do ecrã secundário. De cada vez que o botão Output é premido, a posição da visualização muda a partir dos cantos inferior direito, superior direito, superior esquerdo e inferior esquerdo, permitindo-lhe alterar o tamanho.

Limite de funcionamento do controlo remoto

As imagens a seguir apresentadas mostram o limite de funcionamento entre o controlo remoto e o WirelessHD Transmitter.

Limite de funcionamento (da esquerda para a direita)

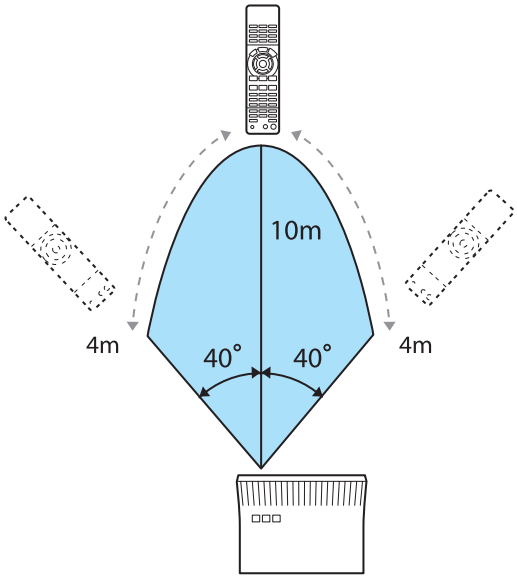

Limite de funcionamento (de cima para baixo)

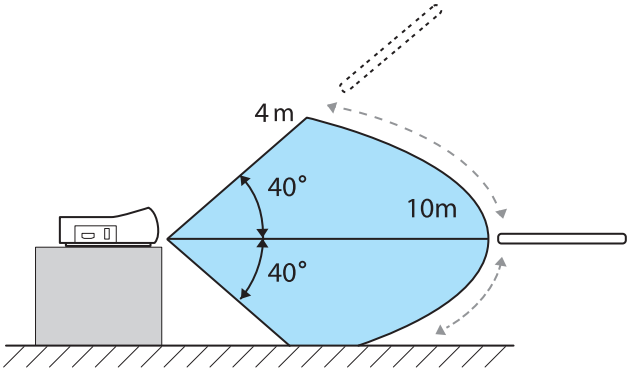

Utilizar a Função de Ligação HDMI

Função de Ligação HDMI

Quando tiver um dispositivo AV, que corresponda às normas HDMI CEC, ligado à porta HDMI do videoprojector, pode efectuar operações ligadas, como uma ligação e ajuste de volume do sistema AV a partir de um controlo remoto. Além disso, quando projectar imagens em WirelessHD, pode utilizar a função de ligação HDMI (apenas EH-TW9200W/EH-TW8200W).

- Desde que o dispositivo AV corresponda às normas HDMI CEC, pode utilizar a função de ligação HDMI, mesmo que o sistema AV intermediário não corresponda às normas HDMI CEC.
- É possível ligar em simultâneo até 3 leitores multimédia que correspondam às normas HDMI CEC.

Exemplo de ligação

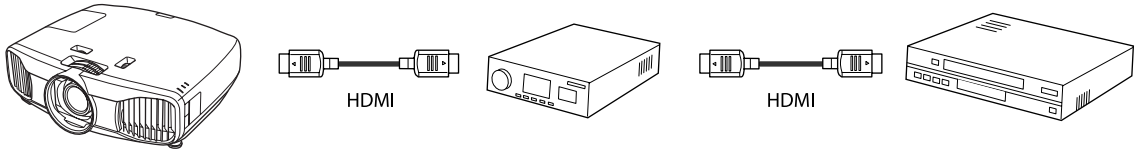

Videoprojector | Amplificador | Leitores multimédia e outros aparelhos

Definições da Ligação HDMI

Se premir o botão [HDMI Link] do controlo remoto e definir **Ligação HDMI** para **Activado**, pode utilizar as funções seguintes.

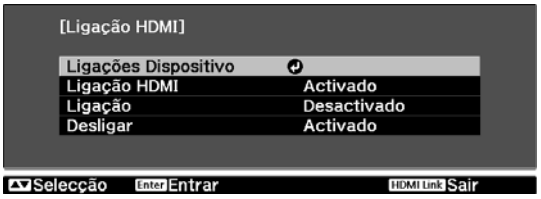

Função	Explicação
Ligação	Liga o videoprojector quando o conteúdo é reproduzido no dispositivo ligado. Ou então liga o dispositivo ligado quando o videoprojector é ligado.
Desligar	Desliga o dispositivo ligado quando o videoprojector é desligado. • Isto apenas funciona quando a função de ligação de corrente CEC do dispositivo ligado estiver activada. • Tenha em atenção que dependendo do estado do dispositivo ligado (por exemplo, se estiver a gravar), o dispositivo pode não se desligar.
Ligação de alteração da entrada	Altera a fonte de entrada do videoprojector para HDMI quando o conteúdo é reproduzido no dispositivo ligado.
Operações de dispositivos ligados	Pode executar operações como Reprodução, Parar, Avanço rápido, Retroceder, Capítulo seguinte, Capítulo anterior e Pausa através do controlo remoto do videoprojector.

- Para utilizar a função de ligação HDMI, tem de configurar o dispositivo ligado. Para mais informações, consulte a documentação fornecida com o dispositivo ligado.
- Mesmo ao utilizar o WirelessHD Transmitter com **Ligação** definido como **Dispositivo -> PJ** ou **Bidirecional**, se **WirelessHD** estiver definido como **Activado**, este projector também se liga quando o dispositivo AV ligado ao WirelessHD Transmitter for ligado (apenas EH-TW9200W/EH-TW8200W).
  ☛ **Definição-Ligação HDMI-Ligação** Pág.73

Ligações Dispositivo

Pode verificar os dispositivos ligados que estão disponíveis para a Ligação HDMI e seleccionar o dispositivo a partir do qual pretende projectar a imagem. Os dispositivos que podem ser controlados pela ligação HDMI automaticamente passam a ser o dispositivo seleccionado.

1 Prima o botão [HDMI Link] e seleccione **Ligações Dispositivo**.

É apresentada a lista **Ligações Dispositivo**.

Os dispositivos que têm um ícone verde à esquerda estão ligados.

Se não for possível determinar o nome do dispositivo, este campo fica em branco.

2 Seleccione o dispositivo que quer utilizar através da função Ligação HDMI.

- Se o cabo não corresponder às normas HDMI, as operações não são possíveis.
- Alguns dispositivos ligados ou funções desses dispositivos podem não funcionar correctamente, mesmo que correspondam às normas HDMI CEC. Para mais informações, consulte a documentação fornecida com o dispositivo ligado.

Projectar duas imagens diferentes utilizando Imagem em Imagem

Tipos de Ecrã que Podem Ser Apresentados em Simultâneo

Podem ser projectadas duas fontes de imagem diferentes, uma no ecrã principal (ecrã de grandes dimensões) e outra no ecrã secundário (ecrã de pequenas dimensões). Pode ver o ecrã secundário enquanto vê o ecrã principal.

HDMI1, HDMI2 e WirelessHD são exemplos de fontes de entrada que podem ser exibidas em Imagem em Imagem.

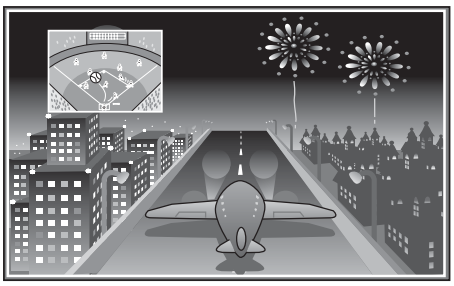

Combinações de fontes de entrada para projecção Imagem em Imagem

	HDMI1	HDMI2	WirelessHD*
HDMI1	-	✓	✓
HDMI2	✓	-	✓
WirelessHD*	✓	✓	-

* Apenas EH-TW9200W/EH-TW8200W

O projector utiliza a tecnologia Insta Prevue da Silicon Image, Inc.

Projectar em Imagem em Imagem

Iniciar Imagem em Imagem

Prima o botão P-in-P do controlo remoto enquanto o videoprojector estiver a projectar.

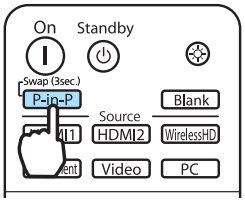

A imagem de entrada actual é exibida em uma Imagem em Imagem.

A imagem até agora projectada torna-se, então, no ecrã principal.

(Para EH-TW9200/EH-TW8200/EH-TW7200)
A fonte HDMI1 ou HDMI2, não sendo a fonte apresentada no ecrã principal, é exibida no ecrã secundário.

(Para EH-TW9200W/EH-TW8200W)
A imagem em **Imagem em Imagem** - **Origem da subtela** é exibida no ecrã secundário.

Se a fonte que está a ser recebida não for suportada, não aparece nada.

Prima o botão P-in-P novamente para encerrar a visualização Imagem em Imagem.

> Não pode utilizar a visualização Imagem em Imagem para projectar imagens 3D.

Alterar as configurações de Imagem em Imagem

Utilize o menu **Imagem em Imagem** para alterar o tamanho ou a posição do ecrã secundário.

1 Prima o botão Menu durante a projecção Imagem em Imagem.

É apresentado o menu **Imagem em Imagem**.

> O menu **Imagem em Imagem** é apresentado directamente ao premir o botão Menu durante a projecção Imagem em Imagem.

2 Efectue definições para cada uma das funções apresentadas.

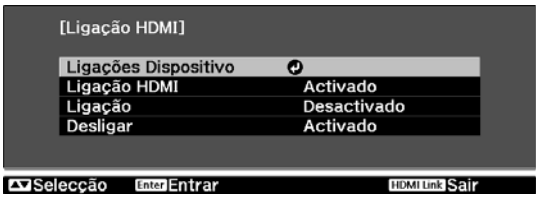

Funções disponíveis no menu **Imagem em Imagem**

Função	Explicação
Tamanho da subtela	Selecciona o tamanho do ecrã secundário utilizando **Pequeno** e **Grande**.
Posição da subtela	Altera a posição do ecrã secundário utilizando **Canto sup direit**, **Canto inf direit**, **Canto sup esquer** e **Canto inf esquer**.
Origem da subtela*	Selecciona a fonte apresentada no ecrã secundário.
Alternar Princ/Sub	Altera entre os ecrãs principal e secundário.
Sair Imagem em Imagem	Sai da visualização Imagem em Imagem.

* Apenas aparece o EH-TW9200W/EH-TW8200W.

Funções do Menu Configuração

Operações do Menu Configuração

No menu Configuração, pode efectuar ajustes e definições para Sinal, Imagem, Sinal entrada, etc.

1 Prima o botão Menu.

Controlo remoto

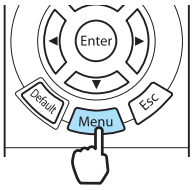

Painel de controlo

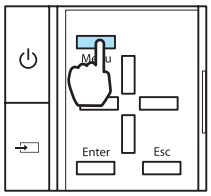

É apresentado o menu Configuração.

2 Utilize os botões ▲ ▼ para seleccionar o menu principal à esquerda e, em seguida, prima o botão Enter para confirmar a selecção.

Quando selecciona o menu principal à esquerda, o submenu à direita muda.

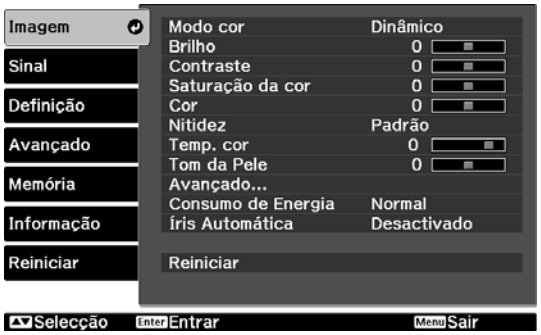

A linha na parte inferior funciona como um guia para as operações.

3 Utilize os botões ▲ ▼ para seleccionar o submenu à direita e, em seguida, prima o botão Enter para confirmar a selecção.

Aparece o ecrã de ajuste para a função seleccionada.

4 Utilize os botões ▲ ▼ ◀ ▶ para ajustar as definições.

Exemplo: Barra de ajuste

Exemplo: Opções

Prima o botão Enter de uma opção que contenha este ícone ↵ para mudar para o ecrã de selecção dessa opção.

Prima o botão Esc para voltar ao nível anterior.

5 Prima o botão Menu para sair do menu.

No caso de opções ajustadas com uma barra de ajuste, como o nível de brilho, pode premir o botão Default enquanto o ecrã de ajuste é apresentado para repor o valor de ajuste predefinido.

Tabela do Menu Configuração

Se não estiver a ser emitido nenhum sinal de imagem, não pode ajustar opções relativas à imagem ou ao sinal no menu Configuração. Tenha em atenção que as opções apresentadas para a imagem, o sinal e outras informações variam consoante o sinal da imagem que está a ser projectada.

Menu Imagem

Função	Menu/Definições			Explicação
Modo cor	Dinâmico, Sala de estar, Natural, THX*1, Cinema, 3D Dinâmico, Cinema 3D, 3D THX			Seleccione um modo de cor com base no ambiente que o rodeia e na imagem que está a projectar. ☛ Pág.30
Brilho				Ajusta o brilho quando a imagem está demasiado escura.
Contraste				Ajusta o contraste entre a luminosidade e as sombras das imagens. Ao aumentar o contraste, as imagens tornam-se vívidas.
Saturação da cor*2				Ajusta a saturação de cor das imagens.
Cor*2				Ajusta a cor das imagens.
Nitidez	Padrão			Ajusta a nitidez das imagens. Ajusta a imagem total.
	Avançado*2	Melhoram. Linha Fina, Melhoram. Linha Grossa, Melhoramento Linha V, Melhoramento Linha H		Ajusta a nitidez das imagens. Utilize esta função para ajustar áreas específicas. ☛ Pág.37
Temp. cor	-3 - 6 (10 incrementos)*3			Ajusta a cor das imagens. A imagem adquire uma coloração azul para os valores elevados e uma coloração vermelha para os valores baixos.
Tom da Pele				Ajusta o tom da pele. A imagem fica mais verde se a definir para um valor positivo e mais vermelha se a definir para um valor negativo.

Função	Menu/Definições				Explicação
Avançado	Gamma	2, 1, 0, -1, -2			Efectua ajustes de gama. Pode seleccionar um valor simples ou ajustar a gama ao mesmo tempo que observa a imagem ou o gráfico. ☛ Pág.33
		Personalizado*4	Ajustar a partir da imagem, Ajustar a partir do gráfico		
		Reiniciar			
	RGB	Offset R/G/B			Ajusta o deslocamento e o ganho de cada cor R, G e B. ☛ Pág.35
		Ganho R/G/B			
	RGBCMY	R/G/B/C/M/Y	Tonalidade, Saturação, Luminosidade		Ajusta a tonalidade, a saturação e o brilho para cada cor R, G, B, C, M e Y. ☛ Pág.33
	EPSON Super White*5		Activado, Desactivado		(Isto só pode ser definido quando **Modo cor** está definido como **Natural**, **THX**, **Cinema**, **Cinema 3D** ou **3D THX** e ao receber a entrada de sinal das portas HDMI1 ou HDMI2 ou de WirelessHD.) Defina para **Activado** se tiver uma exposição excessiva de tons claros nos brancos da imagem. Quando define a opção para **Activado**, as definições de **Limite de Vídeo HDMI** são desactivadas.
	Gama de cores*6	HDTV, EBU, SMPTE-C			Permite definir a gama de cores de forma a que corresponda ao padrão para o dispositivo de vídeo que está a ser utilizado. ☛ Pág.41
Consumo de Energia	Normal, ECO*7				Pode definir a luminosidade da lâmpada para uma de duas definições. Seleccione **ECO** se as imagens a projectar forem demasiado claras. Quando selecciona **ECO**, o consumo de energia diminui durante a projecção, assim como o ruído de rotação da ventoinha.
Íris Automática	Desactivado, Normal, Alta velocidade				Pode alterar o alinhamento do ajuste de luminância para efectuar alterações no brilho da imagem apresentada. Defina para Desactivado se não pretender ajustar a luminância. ☛ Pág.37
Reiniciar	Sim, Não				Pode repor todas as predefinições relativas aos valores de ajuste de **Imagem**.

*1 Pode não ser apresentado consoante o modelo que estiver a utilizar.
*2 Não aparece quando o sinal de imagem de um computador estiver a ser recebido.
*3 Quando **Modo cor** está definido como **Natural**, **THX** ou **3D THX**, as definições mudam para **5000K** - **10000K**.
*4 Apenas aparece o EH-TW9200W/EH-TW9200/EH-TW8200W/EH-TW8200.
*5 As definições são guardadas para cada tipo de fonte de entrada ou Modo cor.
*6 Apenas aparece o EH-TW9200W/EH-TW9200.
*7 Quando **Modo cor** está definido como **THX**, as definições mudam para **Brilho Extra** e **Normal**.

Menu Sinal

Função	Menu/Definições		Explicação
Configuração 3D*1	Exibição 3D	Activado, Desactivado	Activa ou desactiva a função Exibição 3D. ☛ Pág.45
	Conversão 2D para 3D	Desactivado, Fraco, Médio, Forte	Define a intensidade do efeito 3D ao converter imagens 2D para 3D. ☛ Pág.51
	Formato 3D	Automático, Lado a Lado, Sup./Inf., 2D	Define o formato 3D para o sinal de entrada. Se definir como **Automático**, o formato é reconhecido automaticamente.
	Profundidade 3D	-10 - 10	Define a profundidade para a imagem 3D.
	Tamanho Diagon. Tela	60 - 300	Define o tamanho da projecção para a imagem 3D. Fazendo corresponder este valor ao tamanho real, obtém-se o efeito 3D ideal.
	Brilho 3D	Baixa, Médio, Elevada	Define o brilho para a imagem 3D.
	Inverter Óculos 3D	Sim, Não	Inverte a frequência de sincronização para as lentes activas esquerda/direita dos óculos 3D e as imagens esquerda/direita. Active esta função se o efeito 3D não for apresentado correctamente.
	Aviso de Exibição 3D	Activado, Desactivado	Activa ou desactiva o aviso que aparece quando visualiza conteúdo 3D.
Aspecto*2	Automático, Normal, Modo Total, Zoom, Wide anamórfico*8, Compressão Horiz*8		Selecciona o modo de aspecto. ☛ Pág.31
Alinhamento*2 *3	Varia consoante o sinal de entrada.		Ajusta as imagens de computador quando aparecem faixas verticais nas imagens.
Sinc.*2 *3	0 - 31		Ajusta as imagens de computador quando estas aparecem trémulas, desfocadas ou com interferências. • Ajustar o **Brilho**, o **Contraste** ou a **Nitidez** pode tornar as imagens trémulas ou desfocadas. • Se ajustar a sincronização depois de ajustar o alinhamento, pode efectuar ajustes mais precisos.
Posição*2 *4	△ ▽ ◁ ▷		Ajusta a posição de apresentação para cima, para baixo, para a esquerda e para a direita quando falta uma parte da imagem, de forma a que seja projectada toda a imagem.

Função	Menu/Definições		Explicação
Desentrelaçamento*2	Desactivado, Vídeo, Film/Auto*5		(Esta opção apenas pode ser definida quando receber um sinal de entrada da porta Video ou quando receber um sinal de 480i, 576i ou 1080i da porta Component, HDMI1 ou HDMI2 ou do WirelessHD.) Converte o sinal de entrelaçado (i) em progressivo (p) através de um método adequado ao sinal da imagem. • **Desactivado**: Ideal para imagens dinâmicas. • **Vídeo**: Ideal para ver imagens de vídeo em geral. • **Film/Auto**: Efectua a conversão ideal para filmes, CG (gráficos computorizados) ou sinais de entrada de animação.
Detecção movimento*2 *5	1 - 5		Define a velocidade do movimento da imagem de 1 (lento, para imagens fixas) a 5 (rápido, para filmes). Altere esta definição se a qualidade das imagens fixas for má ou se os filmes parecerem tremeluzir.
Interpol. de quadros*5 *6	Desactivado, Baixa, Normal, Elevada		Reduz as imagens residuais quando está a projectar imagens com movimento interpolando entre um fotograma e o seguinte. ☛ Pág.38
Super-resolution*5	0 - 5		Reduz a desfocagem que ocorre nas extremidades das imagens quando aumenta a resolução. ☛ Pág.38
Auto Ajuste*3	Activado, Desactivado		Permite definir se deve ou não ajustar a imagem automaticamente sempre que o sinal de entrada mudar. Se esta opção estiver activada, o alinhamento, a posição de apresentação e a sincronização são configuradas automaticamente.
Avançado	Redução ruído*2 *5	Desactivado, 1, 2, 3	(Isto só pode ser definido quando **Process. da Imagem** está definido como **Boa**.) Suaviza imagens irregulares. Estão disponíveis três modos. Seleccione a definição que preferir. Recomenda-se que esteja definida como **Desactivado** ao visualizar fontes de imagens nas quais o ruído seja muito reduzido, como no caso dos DVDs.
	Nível Config.*2 *5	0%, 7.5%	(Esta opção pode ser definida quando receber um sinal de vídeo componente ou NTSC da porta Video.) Altere esta definição quando utilizar dispositivos com um nível de preto diferente (Nível Config.), tais como produtos concebidos para o mercado coreano. Verifique as especificações para o dispositivo ligado antes de alterar esta definição.

Função	Menu/Definições		Explicação
(Avançado)	Overscan*2 *7	Automático, Desactivado, 2%, 4%, 6%, 8%	Muda a relação de aspecto da imagem de saída (o limite da imagem projectada). • **Desactivado**, 2 a 8%: Define o limite da imagem. **Desactivado** projecta todos os limites. Consoante o sinal da imagem, pode aperceber-se da existência de ruído na parte superior e inferior da imagem. • **Automático**: só pode ser definido ao receber o sinal de entrada a partir das portas HDMI1 ou HDMI2 ou de WirelessHD. Esta opção pode ser definida automaticamente para **Desactivado** ou **8%** consoante o sinal de entrada.
	Limite de Vídeo HDMI*1 *2	Automático, Normal, Expandido	(Esta opção apenas pode ser configurada quando **EPSON Super White** estiver definido para **Desactivado**.) Quando esta opção estiver definida para **Automático**, o nível de vídeo do sinal de entrada de DVD para a porta HDMI1 ou HDMI2 ou para o WirelessHD é detectado e configurado automaticamente. Se ocorrer uma exposição excessiva ou insuficiente quando a opção **Automático** estiver seleccionada, defina o nível de vídeo do videoprojector de forma a que corresponda ao nível de vídeo do leitor de DVD. O leitor de DVD pode ser definido para Normal ou Expandido. A opção **Automático** não aparece se estiver ligado à porta DVI de um dispositivo ligado.
	Process. da Imagem*5	Boa, Rápido	Efectua o processamento da imagem para a melhorar. ☛ Pág.40
Reiniciar	Sim, Não		Reinicia todas as predefinições de **Sinal** excepto **Tamanho Diagon. Tela**, **Aviso de Exibição 3D**, **Aspecto** e **Process. da Imagem**.

*1 Esta opção apenas aparece quando um sinal de imagem HDMI1, HDMI2 ou WirelessHD estiver a ser recebido. (WirelessHD é apenas para EH-TW9200W/EH-TW8200W.)
*2 As definições são guardadas para cada tipo de sinal ou fonte de entrada.
*3 Esta opção apenas aparece quando um sinal de imagem PC estiver a ser recebido.
*4 Esta opção não pode ser definida quando estiver a receber um sinal de imagem HDMI1, HDMI2 ou WirelessHD.
*5 Não aparece quando um sinal de imagem PC estiver a ser recebido.
*6 Apenas aparece o EH-TW9200W/EH-TW9200/EH-TW8200W/EH-TW8200.
*7 Esta opção apenas aparece quando estiver a receber um sinal de imagem Component, HDMI1, HDMI2 ou WirelessHD. (WirelessHD é apenas para EH-TW9200W/EH-TW8200W.)
*8 Apenas aparece o EH-TW9200W/EH-TW9200.

Menu Definição

Função	Menu/Definições		Explicação
Keystone	-60 - 60		Efectuam a correcção keystone vertical. ☛ Pág.29
Ligação HDMI	Ligações Dispositivo	-	Apresenta uma lista de dispositivos ligados à porta HDMI1 ou HDMI2, ou ao WirelessHD*.
	Ligação HDMI	Activado, Desactivado	Activa ou desactiva a função Ligação HDMI.
	Ligação	Desactivado, Bidirecional, Dispositivo -> PJ, PJ -> Dispositivo	Define a função de ligação quando o videoprojector está ligado. Defina para ligar o videoprojector quando for reproduzido conteúdo num dispositivo ligado (Bidirecional ou Dispositivo -> PJ) ou para se ligar a um dispositivo ligado quando o videoprojector está ligado (Bidirecional ou PJ -> Dispositivo).
	Desligar	Activado, Desactivado	Permite definir se pretende ou não desligar os dispositivos ligados quando o videoprojector está desligado.
WirelessHD*	Ligações Dispositivo	-	Apresenta uma lista de dispositivos WirelessHD disponíveis que podem ser ligados.
	WirelessHD	Activado, Desactivado	Activa ou desactiva a função WirelessHD.
	Recepção	55%	Apresenta a recepção.
	Modo WiHD	Modo Total, Dinâmico	Define o modo de ligação dos dispositivos WirelessHD.
	Reiniciar	Sim, Não	Repõe todas as predefinições de **WirelessHD**. Tenha em atenção que mesmo que reinicie o videoprojector, as definições do WirelessHD Transmitter não são repostas. Consulte a documentação fornecida com o WirelessHD Transmitter para saber como reiniciar o WirelessHD Transmitter.

Função	Menu/Definições		Explicação
Bloquear definição	Bloqueio Parental	Activado, Desactivado	Esta opção bloqueia o botão ⏻ existente no painel de controlo do videoprojector para impedir que crianças liguem o videoprojector acidentalmente. Pode ligar o videoprojector quando estiver bloqueado se premir o botão ⏻ durante cerca de três segundos. Pode desligar na mesma o dispositivo utilizando o botão ⏻ ou efectuar operações com o controlo remoto como habitualmente. Se alterar esta definição, ela é activada depois de desligar o videoprojector e o processo de arrefecimento estar concluído. Note-se que mesmo se **Bloqueio Parental** estiver definido como **Activado**, o videoprojector continua a ligar quando o cabo de corrente estiver ligado se **Direct Power On** estiver definido como **Activado**.
	Bloqueio operação	Activado, Desactivado	Quando a opção estiver definida para **Activado**, todos os botões do painel de controlo, excepto o botão ⏻, estão desactivados. 🔒 aparece no ecrã se premir algum botão. Para desbloquear, prima sem soltar o botão Enter do painel de controlo durante pelo menos 7 segundos. Se alterar esta definição, ela é activada quando fechar o menu Configuração.
Projecção	Frontal, Frontal/Tecto, Posterior, Posterior/Tecto		Altere esta definição consoante o videoprojector estiver instalado. • **Frontal**: Para seleccionar se projectar à frente do ecrã. • **Frontal/Tecto**: Para seleccionar se projectar à frente do ecrã suspenso do tecto. • **Posterior**: Para seleccionar se projectar para um ecrã posterior a partir de trás. • **Posterior/Tecto**: Para seleccionar se projectar para um ecrã posterior a partir de trás quando o videoprojector está suspenso do tecto.

Função	Menu/Definições	Explicação
Botão Usuário	Conversão 2D para 3D, Profundidade 3D, Brilho 3D, Inverter Óculos 3D, Consumo de Energia, Acerca de	Seleccione uma opção do menu Configuração para atribuir ao botão User no controlo remoto. Ao premir o botão User, é apresentado o ecrã de selecção/ajuste da opção de menu atribuída, que lhe permite efectuar definições/ajustes com um só toque.
Imagem em Imagem	-	Inicia a visualização Imagem em Imagem. ☛ Pág.65
Reiniciar	Sim, Não	Reinicia todas as predefinições de **Definição** excepto **Ligação**, **Desligar**, **Projecção** e **Botão Usuário**.

* Apenas aparece o EH-TW9200W/EH-TW8200W.

Menu Avançado

Função	Menu/Definições		Explicação
Operação	Direct Power On	Activado, Desactivado	Pode configurar o videoprojector de forma a que a projecção comece logo que o cabo de corrente é ligado, sem executar operações com nenhuns botões. Tenha em atenção que quando esta opção está definida para **Activado**, a projecção começa se a corrente for restabelecida após uma falha de energia ou outro tipo de falha e o cabo de corrente continuar ligado ao videoprojector.
	Modo Repouso	Desactivado, 5min., 10min., 30min.	Se o tempo definido for excedido e não receber nenhum sinal, o videoprojector desliga-se automaticamente e entra no modo de espera. Quando estiver definido para **Desactivado**, o videoprojector nunca entra no modo de repouso. Quando estiver no modo de espera, prima o botão ⏻ do controlo remoto ou o botão ⏻ do painel de controlo para começar a projecção.
	Iluminação	Activado, Desactivado	Defina para **Desactivado** se a luz dos indicadores do painel de controlo o incomodar enquanto vê um filme numa sala escura.
	Trigger Out	Activado, Desactivado*1	Defina a função Trigger Out para transmitir o estado de ligado do videoprojector, entre outros dados, a dispositivos externos. Quando selecciona **Desactivado**, não é emitida nenhuma voltagem a partir da porta Trigger out. Quando selecciona **Activado** ou **Energia**, é emitida voltagem a partir da porta Trigger out quando o videoprojector é ligado. Para **Wide anamórfico**, quando o projector está ligado e **Aspecto** está definido como **Wide anamórfico** ou **Compressão Horiz**, a tensão é emitida a partir da porta Trigger out. Se alterar esta definição, a nova definição terá efeito na próxima vez que ligar o videoprojector.
		Desactivado, Energia, Wide anamórfico*2	
	Modo Alta Altitude	Activado, Desactivado	Defina para **Activado** se estiver a utilizar o videoprojector a uma altitude superior a 1.500 metros.

Função	Menu/Definições		Explicação
Visor	Posição de menu*3	-	Define a posição na qual o menu deve ser apresentado.
	Cor do menu	Cor 1, Cor 2	Selecciona a cor do menu principal. • **Cor 1**: Preto • **Cor 2**: Azul
	Mensagem	Activado, Desactivado	Permite definir se pretende visualizar ou não as mensagens seguintes (Activado ou Desactivado). • Nomes de itens de sinais de imagem, modos de cor, relações de aspecto e carregamento de memória. • Se a temperatura interna subir quando não estiver a ser recebido nenhum sinal de imagem ou se for detectado um sinal não suportado.
	Visualizar fundo	Preto, Azul, Logo	Selecciona o estado do ecrã quando não está a ser recebido nenhum sinal de imagem.
	Ecrã inicial	Activado, Desactivado	Permite definir se pretende ou não apresentar um ecrã inicial quando inicia a projecção (Activado ou Desactivado). Se alterar esta definição, ela é activada depois de desligar o videoprojector e o processo de arrefecimento estar concluído.
	Confirmação Espera	Activado, Desactivado	Permite definir se pretende visualizar ou não uma mensagem de confirmação de espera (Activado ou Desactivado). ☛ Pág.26
Sinal entrada	Sinal Vídeo	Automático, NTSC, NTSC4.43, PAL, M-PAL, N-PAL, PAL60, SECAM	Define o tipo de sinal em função do dispositivo de vídeo ligado à porta Video. Quando **Automático** está seleccionado, o sinal de vídeo é definido automaticamente. Se aparecer ruído na imagem mesmo quando estiver definido para **Automático**, ou se não vir sequer nenhuma imagem, seleccione o tipo de sinal correcto a partir das opções disponíveis.
	Component	Automático, YCbCr, YPbPr	Define o sinal de saída para o dispositivo de vídeo ligado à porta Component. Quando **Automático** está seleccionado, o sinal de saída é definido automaticamente. Se as cores não forem naturais quando selecciona **Automático**, defina o sinal de saída adequado a partir das opções disponíveis.
Alinhamento Painel	Alinhamento Painel	Activado, Desactivado	Activa ou desactiva **Alinhamento Painel**.
	Selecionar Cor	R, B	Seleccione a cor a corrigir.
	Cor do Padrão	R/G/B, R/G, G/B	Seleccione o padrão utilizado para correcção.
	Iniciar Ajustes	-	Inicia a **Alinhamento Painel**. ☛ Pág.39
	Reiniciar	Sim, Não	Reinicia o valor de correcção.
Língua	-		Selecciona a língua de visualização.

Função	Menu/Definições	Explicação
Reiniciar	Sim, Não	Reinicia todas as predefinições de **Avançado** excepto **Modo Alta Altitude**, **Componentes** e **Língua**.

*1 Apenas aparece o EH-TW8200W/EH-TW8200/EH-TW7200.
*2 Apenas aparece o EH-TW9200W/EH-TW9200.
*3 Apenas aparece o EH-TW9200W/EH-TW9200/EH-TW8200W/EH-TW8200.

Menu Memória

Função	Explicação
Chamar a memória	Carrega definições guardadas utilizando a função **Salvar a memória**. ☛ Pág.43 Não é possível utilizar se não tiver guardado nenhumas definições com a função **Salvar a memória**.
Salvar a memória	Guarda determinadas definições de **Imagem** e **Sinal** na memória. ☛ Pág.42
Apagar a memória	Apaga definições guardadas na memória de que já não precisa. ☛ Pág.43
Renomear a memória	Dá outro nome a uma memória guardada. ☛ Pág.43

Menu Informação

Função	Explicação
Horas da Lâmpada	Apresenta o tempo de funcionamento da lâmpada*.
Fonte	Apresenta o nome da fonte do equipamento que está ligado e a ser projectado.
Sinal entrada	Apresenta o conteúdo do **Sinal entrada** definido no menu **Sinal** de acordo com a fonte.
Resolução	Apresenta a resolução.
Modo Scan	Apresenta o modo de varrimento.
Taxa renovação	Apresenta a taxa de renovação.
Formato 3D	Apresenta o formato 3D da entrada do sinal durante a projecção 3D (Empacotamento de fotogramas, Lado a lado ou Superior e inferior).
Info sinc	Apresenta as informações do sinal de imagem. Esta informação poderá ser necessária se precisar de assistência.
Cor Intensa	Apresenta uma cor intensa.
Sinal Vídeo	Exibe as definições de **Sinal Vídeo** no menu **Avançado**.
Estado	Refere-se a informação sobre erros que tenham ocorrido no projector. Esta informação poderá ser necessária se precisar de assistência.
Número de Série	Apresenta o número de série do videoprojector.
Versão	Apresenta a versão de firmware do videoprojector.

* As primeiras 10 horas de funcionamento da lâmpada aparecerão como "0H". 10 horas e tempos superiores são apresentados como "10H", "11H", etc.

Menu Reiniciar

Função	Explicação
Reiniciar tudo	Repõe todas as predefinições no menu Configuração. Os itens seguintes não são repostos nas suas predefinições: **Sinal entrada - Componentes**, **Alinhamento Painel**, **Horas da Lâmpada**, **Língua**, **Salvar a memória**.
Restabeleci. memória	Apaga todas as definições guardadas utilizando a função **Salvar a memória**.
Reinic. Horas Lâmpada	Repõe as horas de funcionamento da lâmpada como **0 H**. Reinicie a contagem quando substituir a lâmpada.

Menu Imagem em Imagem

Aparece premindo o botão Menu durante a projecção Imagem em Imagem.

Função	Menu/Definições		Explicação
Imagem em Imagem	Tamanho da subtela	Pequeno, Grande	Altera o tamanho do ecrã secundário. ☛ Pág.66
	Posição da subtela	Canto sup direit/Canto inf direit/Canto sup esquer/Canto inf esquer	Altera a posição do ecrã secundário.
	Origem da subtela*	HDMI1, HDMI2, WirelessHD	Selecciona a fonte apresentada no ecrã secundário. ☛ Pág.66
	Alternar Princ/Sub		Altera entre os ecrãs principal e secundário. ☛ Pág.66
	Sair Imagem em Imagem		Sai da visualização Imagem em Imagem. ☛ Pág.66

* Apenas aparece o EH-TW9200W/EH-TW8200W.

Resolver Problemas

Consultar os Indicadores

Pode verificar o estado do videoprojector através de ⏻, ⏻(indicadores de funcionamento), 🌡 e ☼ intermitentes e acesos no painel de controlo.

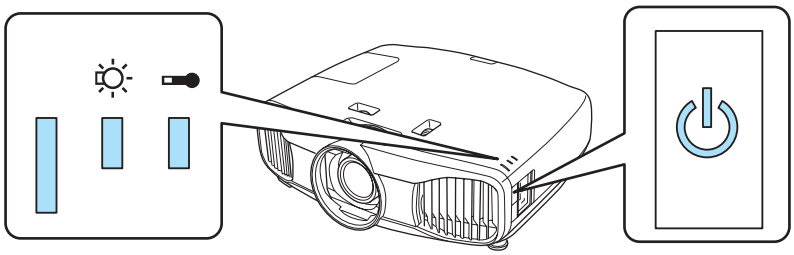

Consulte a tabela seguinte para verificar o estado do videoprojector e saber como remediar problemas apresentados pelos indicadores.

Estado dos indicadores durante um erro/aviso

▮ : Aceso ▮ : Intermitente ▮ : Estado mantido ▯ : Desactivado

Indicadores Luminosos	Estado	Solução
(azul)/(laranja)	Substitua a Lâmpada	É chegada a altura de substituir a lâmpada. Substitua a lâmpada por uma nova logo que possível. ☛ Pág.96 A lâmpada pode explodir se continuar a utilizá-la neste estado.
(azul)/(laranja)	Alerta Alta Temper.	Pode continuar a projectar. Se a temperatura voltar a subir excessivamente, a projecção é interrompida automaticamente. • Se o videoprojector estiver instalado junto a uma parede, certifique-se de que existem pelo menos 20 cm entre a parede e a abertura para saída de ar do videoprojector. • Se o filtro de ar estiver obstruído, limpe-o. ☛ Pág.92

Indicadores Luminosos	Estado	Solução
(azul)/(laranja)	Erro Interno	O videoprojector avariou. Retire a ficha da tomada eléctrica e contacte o fornecedor local ou o centro de reparação Epson mais próximo. ☛ *Lista de Contactos para Videoprojectores Epson*
(azul)/(laranja)	Erro de Ventilador Erro de Sensor	
(azul)/(laranja)	Erro Filtro Cinema Erro Auto Íris	
(azul)/(laranja)	Erro Energ. (Reator)	
(azul)/(laranja)	Erro de Lâmpada Falha de Lâmpada Cobert. Lâmp. Aberta	A lâmpada tem um problema ou falhou ao ser ligada. • Desligue o cabo de corrente e verifique se a lâmpada está estalada. ☛ Pág.96 Se não estiver estalada, volte a colocá-la e ligue o videoprojector. Se a reinstalação da lâmpada não resolver o problema, ou se a lâmpada estiver estalada, retire a ficha da tomada eléctrica e contacte o fornecedor local ou o centro de reparação Epson mais próximo. ☛ *Lista de Contactos para Videoprojectores Epson* • Verifique se a tampa da lâmpada foi fechada correctamente. • Se o filtro de ar estiver obstruído, limpe-o. ☛ Pág.92 • Quando utilizar o projector a uma altitude de 1500 m ou superior, defina o **Modo Alta Altitude** como **Activado**. ☛ **Avançado** - **Operação** - **Modo Alta Altitude** Pág.76
(azul)/(laranja)	Erro Alta Temper. (Sobreaquecimento)	A temperatura interna está demasiado elevada. • A lâmpada apaga-se automaticamente e a projecção é interrompida. Aguarde cerca de cinco minutos. Quando a ventoinha parar, desligue o cabo de corrente. • Se o videoprojector estiver instalado junto a uma parede, certifique-se de que existem pelo menos 20 cm entre a parede e a abertura para saída de ar do videoprojector. • Se o filtro de ar estiver obstruído, limpe-o. ☛ Pág.92 • Se voltar a ligar o videoprojector não resolver o problema, deixe de utilizar o videoprojector e retire a ficha da tomada eléctrica. Contacte o fornecedor local ou o centro de reparação Epson mais próximo. ☛ *Lista de Contactos para Videoprojectores Epson*

Estado dos indicadores durante o funcionamento normal

▮ : Aceso ▮ : Intermitente ▯ : Desactivado

Indicadores Luminosos	Estado	Solução
⏻ ▯	Em espera	Quando prime o botão ⏻ do controlo remoto ou o botão ⏻ do painel de controlo, a projecção começa após uma curta espera.
⏻ ▮ (azul)	Aquecimento em curso	O período de aquecimento é de cerca de 30 segundos. A operação de desligar fica desactivada enquanto o videoprojector está a aquecer.
	Arrefecimento em curso	Todas as operações são desactivadas enquanto o videoprojector está a arrefecer. O videoprojector entra em estado de espera quando o arrefecimento termina. Se por qualquer motivo o cabo de corrente for desligado durante o arrefecimento, aguarde que a lâmpada arrefeça o suficiente (cerca de 10 minutos), volte a ligar o cabo de corrente e prima o botão ⏻ do controlo remoto ou o botão ⏻ do painel de controlo.
⏻ ▮ (azul)	Projecção em curso	O videoprojector está a funcionar normalmente.

- Em condições normais de funcionamento, os indicadores 🌡 e ☼ estão apagados.
- Quando a função **Iluminação** está definida para **Desactivado**, em condições normais de projecção, todos os indicadores estão apagados. ☛ **Avançado** - **Operação** - **Iluminação** Pág.76

Quando os Indicadores Luminosos não Apresentam Solução

Verificar o problema

Consulte a tabela seguinte para ver se o seu problema é referido e avance para a página adequada a fim de obter informações sobre como resolver o problema.

Problema		Página
Problemas relacionados com imagens	Não aparecem imagens. A projecção não inicia, a área de projecção está totalmente preta, a área de projecção está totalmente azul.	Pág.83
	As imagens com movimento projectadas a partir de um computador não são projectadas.	Pág.84
	Aparece a mensagem **"Não Suportada."**.	Pág.85
	Aparece a mensagem **"Sem Sinal."**.	Pág.85
	As imagens estão esbatidas ou desfocadas.	Pág.85
	As imagens aparecem distorcidas ou com interferências.	Pág.86
	A imagem aparece cortada (grande) ou pequena, ou apenas uma parte da imagem é projectada.	Pág.86
	As cores da imagem não estão correctas. A imagem aparece arroxeada ou esverdeada, aparece a preto e branco ou as cores aparecem esbatidas.*	Pág.87
	As imagens aparecem escuras.	Pág.87
	A projecção pára automaticamente.	Pág.87
Problemas ao iniciar a projecção	O projector não liga.	Pág.88
Problemas com o controlo remoto	O controlo remoto não funciona.	Pág.88
Problemas com o painel de controlo	Não é possível alterar definições no painel de controlo	Pág.89
Problemas com 3D	Não é possível projectar correctamente em 3D.	Pág.89
	A imagem 3D está ampliada e cortada	Pág.90
Problemas com HDMI	A ligação HDMI não funciona.	Pág.90
	O nome do dispositivo não aparece nas ligações de dispositivos.	Pág.90
Problemas com WirelessHD	Não é possível projectar imagens WirelessHD.	Pág.90
	Surge interferência, distorção ou interrupção no WirelessHD	Pág.91

* Como a reprodução de cores difere entre monitores e ecrãs LCD de computadores, a imagem projectada pelo videoprojector e os tons de cor apresentados no monitor podem não corresponder; contudo, isto não é um problema.

Problemas relacionados com imagens

Não aparecem imagens

Verificar	Solução
O videoprojector está ligado?	Prima o botão ⏻ do controlo remoto ou o botão ⏻ do painel de controlo.
O cabo de corrente está ligado?	Ligue o cabo de alimentação.
Os indicadores luminosos estão apagados?	Desligue e volte a ligar o cabo de corrente do videoprojector. Verifique se ao pressionar o botão de alimentação após a ligação fornece energia ao projector.

Verificar	Solução
Está a ser recebido um sinal de imagem?	Certifique-se de que o dispositivo ligado está ligado. Quando **Mensagem** está definido como **Activado** no menu Configuração, aparecem mensagens de sinal de imagem. ☛ **Avançado** - **Visor** - **Mensagem** Pág.76
O amplificador AV foi desligado da corrente?	Se estiver ligado um amplificador AV, verifique a fonte de energia do amplificador.
Está a ser enviado um sinal de imagem a partir do dispositivo?	Verifique se está a ser enviado um sinal de imagem a partir do dispositivo ligado.
A definição de formato do sinal de imagem está correcta?	Quando está a receber Video Se não for projectado nada quando **Sinal Vídeo** estiver definido como **Automático** no menu Configuração, defina o sinal que corresponde ao dispositivo ligado. ☛ **Avançado** - **Sinal entrada** - **Sinal Vídeo** Pág.76
	Quando está a receber Component Se não for projectado nada quando **Componentes** estiver definido como **Automático** no menu Configuração, defina o sinal que corresponde ao dispositivo ligado. ☛ **Avançado** - **Sinal entrada** - **Component** Pág.76
As definições do menu Configuração estão correctas?	Reponha todas as predefinições. ☛ **Reiniciar** - **Reiniciar tudo** Pág.79
(Apenas quando projectar sinais de imagem de computador) A ligação foi efectuada quando o videoprojector ou o computador já estava ligado?	Se efectuar a ligação quando o videoprojector ou o computador já estiver ligado, a tecla (tecla de função, etc.) que altera o sinal de imagem do computador para saída externa pode não funcionar. Desligue o computador ligado e, em seguida, volte a ligá-lo.

As imagens com movimento não aparecem

Verificar	Solução
(Apenas quando projectar sinais de imagem de computador) O sinal de imagem do computador está definido para saída externa e para emitir para o monitor LCD ao mesmo tempo?	Consoante as especificações do computador, as imagens em movimento podem não ser apresentadas quando o computador estiver definido para saída externa e para emissão para o monitor LCD em simultâneo. Efectue a alteração necessária para que o sinal de imagem fique definido apenas para saída externa. Para saber as especificações do computador, consulte a documentação fornecida com o mesmo.

Aparece a mensagem **"Não Suportada."**.

Verificar	Solução
A definição de formato do sinal de imagem está correcta?	Quando está a receber Video Se não for projectado nada quando **Sinal Vídeo** estiver definido como **Automático** no menu Configuração, defina o sinal que corresponde ao dispositivo ligado. ☛ **Avançado** - **Sinal entrada** - **Sinal Vídeo** Pág.76
	Quando está a receber Component Se não for projectado nada quando **Componentes** estiver definido como **Automático** no menu Configuração, defina o sinal que corresponde ao dispositivo ligado. ☛ **Avançado** - **Sinal entrada** - **Component** Pág.76
(Apenas quando projectar sinais de imagem de computador) A frequência e a resolução do sinal de imagem correspondem ao modo?	Verifique o sinal de imagem que está a ser recebido em **Resolução** no menu de Configuração e confirme se corresponde à resolução do videoprojector. ☛ Pág.100

Aparece a mensagem **"Sem Sinal."**.

Verificar	Solução
Os cabos estão ligados correctamente?	Verifique se todos os cabos necessários para a projecção estão bem ligados. ☛ Pág.19
Seleccionou a porta de entrada de imagem correcta?	Altere a imagem com os botões de fonte do controlo remoto ou com o botão ⇦ do painel de controlo. ☛ Pág.25
O dispositivo ligado está ligado?	Ligue o dispositivo.
(Apenas quando projectar sinais de imagem de computador) Os sinais de imagem estão a ser enviados para o videoprojector?	Efectue a alteração necessária para que o sinal de imagem fique definido para a saída externa e não apenas o monitor LCD do computador. Em alguns modelos, quando os sinais de imagem são emitidos externamente, já não aparecem no monitor LCD. Para saber as especificações do computador, consulte a documentação fornecida com o mesmo.
	Se efectuar a ligação quando o videoprojector ou o computador já estiver ligado, a tecla de função [Fn] que muda o sinal de imagem do computador para saída externa pode não funcionar. Desligue o computador e o projector e, em seguida, volte a ligá-lo.

As imagens estão esbatidas ou desfocadas

Verificar	Solução
A focagem foi ajustada?	Ajuste a focagem. ☛ Pág.27
O videoprojector está a uma distância correcta?	Verifique o limite de projecção recomendado. ☛ Pág.18

Verificar	Solução
Ocorreu formação de condensação na lente?	Se mudar o videoprojector de um ambiente frio para um ambiente quente ou se ocorrer uma súbita alteração da temperatura ambiente, poderá ocorrer formação de condensação na superfície da lente e as imagens aparecerão esbatidas. Instale o videoprojector na sala de apresentação cerca de uma hora antes de ser utilizado. Se o videoprojector estiver húmido da condensação, desligue-o, desligue o cabo de corrente e não o utilize durante algum tempo.

As imagens aparecem distorcidas ou com interferências

Verificar	Solução
A definição de formato do sinal de imagem está correcta?	Quando está a receber Video Se não for projectado nada quando **Sinal Vídeo** estiver definido como **Automático** no menu Configuração, defina o sinal que corresponde ao dispositivo ligado. ☛ **Avançado** - **Sinal entrada** - **Sinal Vídeo** Pág.76
	Quando está a receber Component Se não for projectado nada quando **Componentes** estiver definido como **Automático** no menu Configuração, defina o sinal que corresponde ao dispositivo ligado. ☛ **Avançado** - **Sinal entrada** - **Component** Pág.76
Os cabos estão ligados correctamente?	Verifique se todos os cabos necessários para a projecção estão bem ligados. ☛ Pág.19
Está a utilizar uma extensão?	Se estiver a utilizar uma extensão, os sinais poderão ser afectados por interferências eléctricas.
(Apenas quando projectar sinais de imagem de computador) As definições **Sinc.** e **Alinhamento** estão ajustadas correctamente?	O videoprojector utiliza funções de ajuste automático para projectar no estado ideal. Contudo, em função do sinal, algumas funções podem não ficar ajustadas correctamente, mesmo depois de efectuar correcções. Se isso acontecer, ajuste as definições **Alinhamento** e **Sinc.** no menu Configuração. ☛ **Sinal** - **Alinhamento**/**Sinc.** Pág.70
(Apenas quando projectar sinais de imagem de computador) Seleccionou a resolução correcta?	Configure o computador de modo a que os sinais enviados sejam compatíveis com o videoprojector. ☛ Pág.100

Parte da imagem aparece cortada (grande) ou pequena

Verificar	Solução
O **Aspecto** correcto está seleccionado?	Prima o botão Aspect e seleccione o **Aspecto** que corresponde ao sinal de entrada. ☛ **Sinal** - **Aspecto** Pág.70
(Apenas quando projectar sinais de imagem de computador) Seleccionou a resolução correcta?	Configure o computador de modo a que os sinais enviados sejam compatíveis com o videoprojector. ☛ Pág.100

As cores da imagem não estão correctas

Verificar	Solução
A definição de formato do sinal de imagem está correcta?	Quando está a receber Video Se não for projectado nada quando **Sinal Vídeo** estiver definido como **Automático** no menu Configuração, defina o sinal que corresponde ao dispositivo ligado. ☛ **Avançado** - **Sinal entrada** - **Sinal Vídeo** Pág.76
	Quando está a receber Component Se não for projectado nada quando **Componentes** estiver definido como **Automático** no menu Configuração, defina o sinal que corresponde ao dispositivo ligado. ☛ **Avançado** - **Sinal entrada** - **Component** Pág.76
Os cabos estão ligados correctamente?	Verifique se todos os cabos necessários para a projecção estão bem ligados. ☛ Pág.19 Relativamente às portas Video e Component, certifique-se de que o conector é da mesma cor que a porta do cabo. ☛ Pág.19
O contraste está ajustado correctamente?	Ajuste a definição **Contraste** do menu Configuração. ☛ **Imagem** - **Contraste** Pág.68
A cor está ajustada correctamente?	Ajuste a definição **Avançado** do menu Configuração. ☛ **Imagem** - **Avançado** Pág.68
(Apenas quando projectar imagens provenientes de um dispositivo de vídeo) A saturação da cor e a coloração estão ajustadas correctamente?	Ajuste as definições **Saturação da cor** e **Cor** do menu Configuração. ☛ Pág.68

As imagens aparecem escuras

Verificar	Solução
O brilho da imagem está ajustado correctamente?	Ajuste a definição **Brilho** do menu Configuração. ☛ **Imagem** - **Brilho** Pág.68
O contraste está ajustado correctamente?	Ajuste a definição **Contraste** do menu Configuração. ☛ **Imagem** - **Contraste** Pág.68
É necessário substituir a lâmpada?	Quando se está a aproximar a altura em que deve substituir a lâmpada, as imagens começam a ficar mais escuras e a qualidade das cores diminui. Quando isto acontecer, substitua a lâmpada por uma nova. ☛ Pág.96

A projecção pára automaticamente

Verificar	Solução
O **Modo Repouso** está activado?	Se o tempo definido for excedido e não receber qualquer sinal, a lâmpada desliga-se automaticamente e o projector entra no modo de espera. O videoprojector sai do estado de espera se premir o botão ⏻ do controlo remoto ou o botão ⏻ do painel de controlo. Se não pretender utilizar o **Modo Repouso**, altere a definição para **Desactivado**. ☛ **Avançado** - **Operação** - **Modo Repouso** Pág.76

Problemas ao iniciar a projecção

O projector não liga

Verificar	Solução
A corrente está ligada?	Prima o botão ⏻ do controlo remoto ou o botão ⏻ do painel de controlo.
O **Bloqueio Parental** está definido para **Activado**?	Quando **Bloqueio Parental** está definido como **Activado** no menu Configuração, mantenha premido o botão ⏻ no painel de controlo durante cerca de três segundos ou efectue operações a partir do controlo remoto. ☛ **Definição** - **Bloquear definição** - **Bloqueio Parental** Pág.73
Os indicadores luminosos apagam e acendem quando toca no cabo de corrente?	Desligue o videoprojector e, em seguida, desligue e volte a ligar o cabo de corrente do videoprojector. Se o problema persistir, pare de utilizar o videoprojector, retire a ficha da tomada eléctrica e contacte o fornecedor local ou o centro de informações sobre videoprojectores mais próximo. ☛ *Lista de Contactos para Videoprojectores Epson*

Problemas com o controlo remoto

O controlo remoto não funciona

Verificar	Solução
Quando está a utilizar o controlo remoto, a área de emissão de luz do controlo remoto está direccionada para o sensor situado no videoprojector?	Direccione o controlo remoto para o sensor. Verifique também o limite de funcionamento. ☛ Pág.23
O controlo remoto está demasiado afastado do videoprojector?	Verifique o limite de funcionamento. ☛ Pág.23
O sensor do controlo remoto está exposto a luz solar directa ou a luz proveniente de lâmpadas fluorescentes?	Coloque o videoprojector num local onde o sensor não fique sujeito a luz intensa.
As pilhas estão gastas ou inseridas de forma incorrecta?	Certifique-se de que as pilhas estão inseridas correctamente ou substitua-as por pilhas novas, se necessário. ☛ Pág.23
O controlo remoto está direccionado para o WirelessHD Transmitter durante a utilização do botão WiHD Transmitter do controlo? (Apenas EH-TW9200W/EH-TW8200W)	Certifique-se de que direcciona o controlo remoto para o WirelessHD Transmitter quando utiliza o botão WiHD Transmitter do controlo remoto. ☛ Pág.59

Problemas com o painel de controlo

Não é possível alterar definições no painel de controlo

Verificar	Solução
O **Bloqueio operação** está definido para **Activado**?	Se **Bloqueio operação** estiver definido como **Activado** no menu Configuração, todos os botões do painel de controlo, excepto o botão ⏻, são desactivados. Efectue operações a partir do controlo remoto. ☛ **Definição** - **Bloquear definição** - **Bloqueio operação** Pág.73

Problemas com 3D

Não é possível projectar correctamente em 3D

Verificar	Solução
Os óculos 3D estão ligados?	Ligue os óculos 3D.
Está a ser projectada imagem 3D?	Se o projector estiver a projectar imagem 2D, ou se ocorrer um erro no projector que impeça a projecção da imagem 3D, não conseguirá ver imagens 3D mesmo que esteja a usar os óculos 3D.
A imagem de entrada está em 3D?	Verifique se a imagem de entrada é compatível com 3D. Como algumas emissões de TV não contêm um sinal de formato 3D, a recepção de 3D deve ser definida manualmente.
A opção **Exibição 3D** está definida para **Desactivado**?	Se **Exibição 3D** estiver definida como **Desactivado** no menu Configuração, o videoprojector não muda automaticamente para 3D, mesmo que receba uma imagem 3D. Prima o botão 2D/3D. ☛ **Sinal** - **Configuração 3D** - **Exibição 3D** Pág.70
Está definido o formato 3D correcto?	O videoprojector selecciona automaticamente o formato 3D adequado, mas se a imagem 3D não for apresentada correctamente, utilize **Formato 3D** no menu Configuração para seleccionar outro formato. ☛ **Sinal** - **Configuração 3D** - **Formato 3D** Pág.70
Está a visualizar as imagens dentro do limite de recepção?	Verifique o limite dentro do qual os óculos 3D conseguem comunicar com o projector e visualize as imagens dentro desse limite. ☛ Pág.48
O emparelhamento foi efectuado correctamente?	Consulte o Manual do Utilizador dos óculos 3D para efectuar o emparelhamento.
Existem em locais próximos dispositivos que provoquem interferências nas ondas radioeléctricas?	Quando utilizar outros dispositivos durante a visualização com a mesma banda de frequências (2,4 GHz), nomeadamente dispositivos de comunicação Bluetooth, redes LAN sem fios (IEEE802.11b/g) ou micro-ondas, podem ocorrer interferências nas ondas radioeléctricas, a imagem pode ser interrompida ou pode não ser possível efectuar a comunicação. Não utilize o projector junto destes dispositivos.

A imagem 3D está ampliada e cortada

Verificar	Solução
Está definido o formato de vídeo 3D correcto?	O vídeo pode ser cortado se for definido um formato 3D incorrecto. Defina o formato 3D correcto. ☛ Pág.45

Problemas com HDMI

A ligação HDMI não funciona

Verificar	Solução
Está a utilizar um cabo que corresponde às normas HDMI?	As operações não são possíveis com cabos que não correspondem às normas HDMI.
O dispositivo ligado corresponde às normas HDMI CEC?	Se o dispositivo ligado não corresponder às normas HDMI CEC, não pode ser utilizado, mesmo que esteja ligado à porta HDMI. Para mais informações, consulte a documentação fornecida com o dispositivo ligado. Além disso, prima o botão [HDMI Link] e verifique se o dispositivo está disponível em **Ligações Dispositivo**. ☛ Pág.63
Os cabos estão ligados correctamente?	Verifique se todos os cabos necessários para utilizar a ligação HDMI estão bem ligados. ☛ Pág.63
O amplificador ou o gravador de DVD e outros dispositivos idênticos estão ligados?	Coloque cada dispositivo em estado de espera. Para mais informações, consulte a documentação fornecida com o dispositivo ligado.
Ligou um novo dispositivo ou alterou a ligação?	Se precisar de definir novamente a função CEC para um dispositivo ligado, por exemplo, quando um novo dispositivo é ligado ou a ligação é alterada, pode ter de reiniciar o dispositivo.
Estão ligados muitos leitores multimédia?	É possível ligar em simultâneo até 3 leitores multimédia que correspondam às normas HDMI CEC.

O nome do dispositivo não aparece em Ligações Dispositivo

Verificar	Solução
O dispositivo ligado corresponde às normas HDMI CEC?	Se o dispositivo ligado não corresponder às normas HDMI CEC, não é apresentado. Para mais informações, consulte a documentação fornecida com o dispositivo ligado.

Problemas com WirelessHD (apenas EH-TW9200W/EH-TW8200W)

Não é possível projectar imagens WirelessHD

Verificar	Solução
O cabo que liga o WirelessHD Transmitter fornecido corresponde às normas HDMI?	Se o cabo não corresponder às normas HDMI, as operações não são possíveis.
A opção **WirelessHD** está definida para **Desactivado**?	Quando **WirelessHD** estiver definido como **Desactivado** no menu Configuração, a projecção não é possível para os sinais de entrada WirelessHD. Defina **WirelessHD** para **Activado** e prima o botão [WirelessHD] . ☛ **Definição** - **WirelessHD** Pág.73

Verificar	Solução
Os sinais estão a ser recebidos dentro do limite de transmissão do WirelessHD?	Verifique o limite dentro do qual o transmissor WirelessHD consegue comunicar e visualize as imagens dentro desse limite. ☛ Pág.58
O WirelessHD Transmitter fornecido está ligado?	Verifique a lâmpada do WirelessHD Transmitter. Se não estiver a receber corrente, certifique-se de que o conector do adaptador CA está bem ligado e, em seguida, ligue o interruptor de funcionamento.
O indicador WirelessHD do WirelessHD Transmitter está desligado?	O transmissor WirelessHD não consegue comunicar com o videoprojector. Verifique o limite dentro do qual o transmissor WirelessHD consegue comunicar e configure as imagens dentro desse limite.
O indicador Ligação do WirelessHD Transmitter fornecido está desligado?	Não é emitido sinal do dispositivo AV ligado ao WirelessHD Transmitter. Verifique se os cabos do dispositivo AV e do WirelessHD Transmitter estão bem ligados.
Existe pó acumulado na abertura do WirelessHD?	A abertura existente na base do videoprojector é a abertura do WirelessHD. Se se tiver acumulado pó nesta abertura, poderá não ser possível efectuar comunicações. Instale o videoprojector de forma a que não se acumule pó nesta abertura.
O projector e o WirelessHD Transmitter estão voltados para o lado certo?	Instale o projector e o WirelessHD Transmitter de forma a colocá-los frente a frente.

Surge interferência, distorção ou interrupção no WirelessHD

Verificar	Solução
Os sinais estão a ser recebidos dentro do limite de transmissão do WirelessHD?	Verifique o limite dentro do qual o transmissor WirelessHD consegue comunicar e visualize as imagens dentro desse limite. ☛ Pág.58
Existem obstáculos entre o WirelessHD Transmitter e o videoprojector?	Como o WirelessHD comunica utilizando uma onda electromagnética de feixe apertado, se estiverem pessoas ou objectos a obstruir a trajectória de comunicação, isso pode afectar a imagem negativamente. Certifique-se de que não existem obstáculos entre o WirelessHD Transmitter e o videoprojector dentro do limite de transmissão do WirelessHD. ☛ Pág.58
A recepção é demasiado baixa?	Se as transmissões não forem suficientemente fortes, a comunicação pode tornar-se instável. Verifique a **Recepção** quando instalar o transmissor porque, por vezes, é possível melhorar a intensidade da transmissão deslocando o WirelessHD Transmitter ou alterando a sua direcção. ☛ **Definição** - **WirelessHD** - **Recepção** Pág.73
	A intensidade da transmissão pode diferir consoante o ambiente ou este pode ser instável. Enquanto verifica a **Recepção**, instale o transmissor num local onde o número apresentado se mantenha estável. ☛ **Definição** - **WirelessHD** - **Recepção** Pág.73

Manutenção

Limpeza

Deve limpar o videoprojector se este ficar sujo ou se a qualidade das imagens projectadas começar a diminuir.

Aviso

Não utilize aerossóis que contenham gases inflamáveis para remover o pó e a sujidade da lente do videoprojector, do filtro de ar, etc. O projector poderá incendiar devido às temperaturas internas elevadas da lâmpada.

Limpar o filtro de ar

Limpe o filtro de ar se tiver pó acumulado no filtro ou quando a mensagem seguinte aparecer.
"O projector está sobreaquecido. Certifique-se de que nada bloqueia a ventilação do ar e limpe ou substitua o filtro."

Importante

- Se se acumular pó no filtro de ar, a temperatura interna do videoprojector pode subir e provocar problemas de funcionamento do videoprojector ou reduzir o tempo de duração do motor óptico. Recomenda-se que limpe o filtro de ar pelo menos de três em três meses. Se utilizar o videoprojector em locais com muito pó, limpe estas áreas mais frequentemente.
- Não enxagúe o filtro de ar. Não utilize detergentes nem solventes.
- Escove ligeiramente o filtro de ar para o limpar. Se escovar com demasiada força, o pó penetrará no filtro de ar e não poderá ser removido.

1 Prima o botão ⏻ do controlo remoto ou do painel de controlo para desligar o videoprojector e, em seguida, desligue o cabo de corrente.

2 Retire a tampa do filtro de ar.

Prenda o dedo na patilha da tampa do filtro de ar e retire-a do lado da lente.

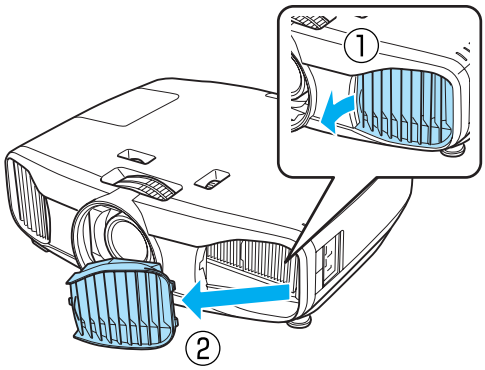

3 Retire o filtro de ar.

Aperte a pega existente no centro do filtro de ar e retire-o inclinado.

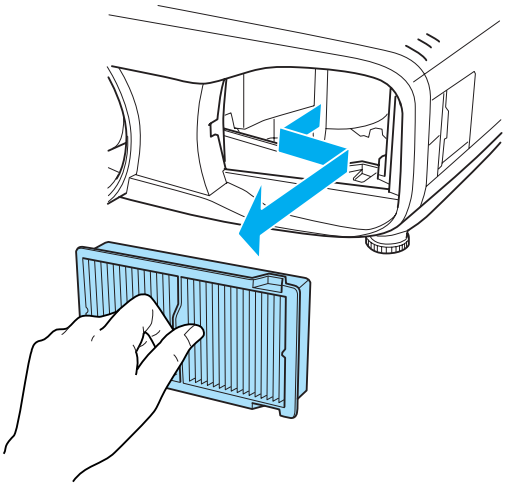

4 Segure no filtro de ar com a superfície voltada para baixo e bata 4 ou 5 vezes para eliminar o pó.

Vire-o ao contrário e bata com o outro lado da mesma forma.

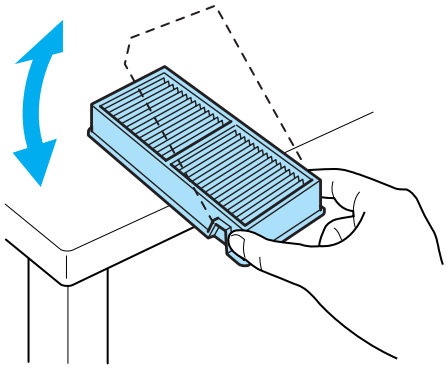

Importante

Se bater o filtro de ar com demasiada força, poderá inutilizá-lo devido a deformações e fissuras.

5 Retire qualquer pó que permaneça no filtro de ar utilizando um aspirador para a frente.

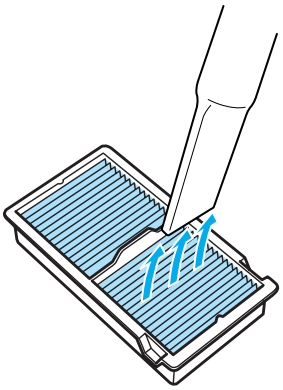

6 Instale o filtro de ar.

Segure no filtro de ar pela pega existente no centro e incline-o para o inserir.

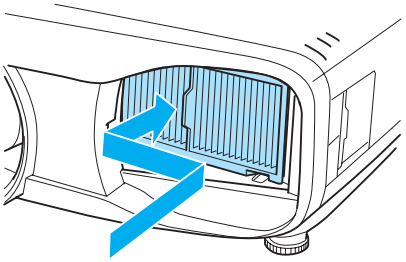

7 Instale a tampa do filtro de ar.

Primeiro, segure na patilha do lado exterior e, em seguida, segure na patilha do lado da lente.

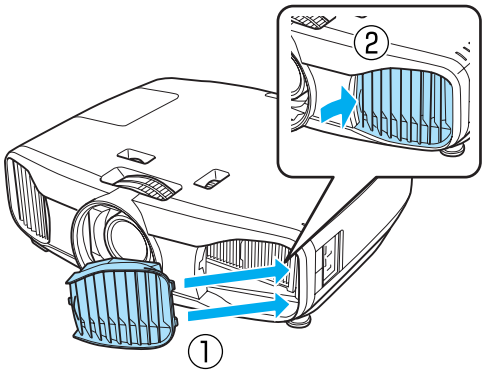

Limpar a unidade principal

Limpe cuidadosamente a superfície do videoprojector com um pano macio.

Se o videoprojector estiver demasiado sujo, humedeça o pano em água com uma pequena quantidade de detergente neutro e, em seguida, torça-o muito bem antes de o utilizar para limpar a superfície do videoprojector.

Importante

Não utilize substâncias voláteis, tais como cera, álcool ou diluente para limpar a superfície do videoprojector. A qualidade da caixa exterior poderá mudar ou a tinta descascar.

Limpar a lente

Para eliminar a sujidade da lente, utilize um pano especial para limpeza de óculos (disponível no mercado).

Abra manualmente o obturador da lente e limpe o interior da lente.

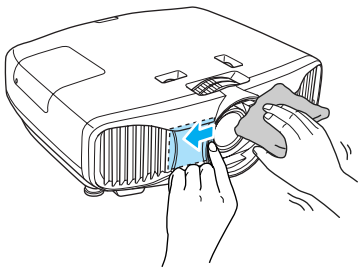

Importante

Não esfregue a lente com materiais abrasivos nem manuseie a lente sem cuidado, pois pode danificá-la facilmente.

Limpar os óculos 3D

Utilize o pano fornecido para eliminar com cuidado a sujidade das lentes dos óculos 3D.

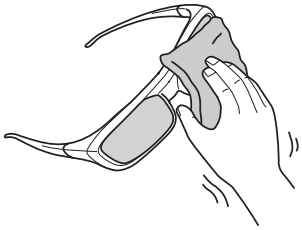

Importante

- Não esfregue as lentes dos óculos com materiais abrasivos nem manuseie as lentes sem cuidado, pois pode danificá-las facilmente.
- Quando for necessário efectuar manutenção, desligue o adaptador de carregamento USB da tomada eléctrica e verifique se todos os cabos foram desligados.
- Os óculos 3D contêm pilhas recarregáveis. Respeite as normas locais quando as eliminar.

Períodos de Substituição dos Consumíveis

Período de substituição do filtro de ar

- Se a mensagem aparecer apesar de o filtro de ar ter sido limpo ☛ Pág.92

Período de substituição da lâmpada

- Quando a projecção começa, aparece a mensagem seguinte
  "É hora de substituir a lâmpada. Contate seu revendedor de projetores Epson ou visite www.epson.com para adquirir o produto."
- A imagem projectada ficar mais escura ou a qualidade diminuir.

- A mensagem de substituição da lâmpada está definida para aparecer após 3900 H, de modo a manter o brilho e a qualidade iniciais das imagens projectadas. O tempo de apresentação da mensagem muda consoante o tipo de utilização, como, por exemplo, a utilização da definição do modo de cor, etc. Se continuar a utilizar a lâmpada após o período de substituição, a probabilidade de a lâmpada explodir é maior. Quando aparecer a mensagem de substituição da lâmpada, substitua a lâmpada por uma nova assim que possível, mesmo que esta ainda funcione.
- Consoante as características da lâmpada e a forma como foi utilizada, a lâmpada pode ficar escura ou deixar de funcionar antes de a mensagem de aviso aparecer. Deve ter sempre disponível uma lâmpada sobresselente para quando for necessário.

Substituir Consumíveis

Substituir o filtro de ar

Deite fora os filtros de ar usados de acordo com as normas locais.
Material: Polipropileno

1 Prima o botão ⏻ do controlo remoto ou do painel de controlo para desligar o videoprojector e, em seguida, desligue o cabo de corrente.

2 Retire a tampa do filtro de ar.

Prenda o dedo na patilha da tampa do filtro de ar e retire-a do lado da lente.

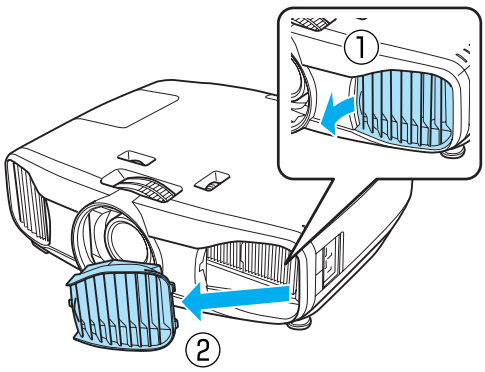

3 Retire o filtro de ar usado.

Aperte a pega existente no centro do filtro de ar e retire-o inclinado.

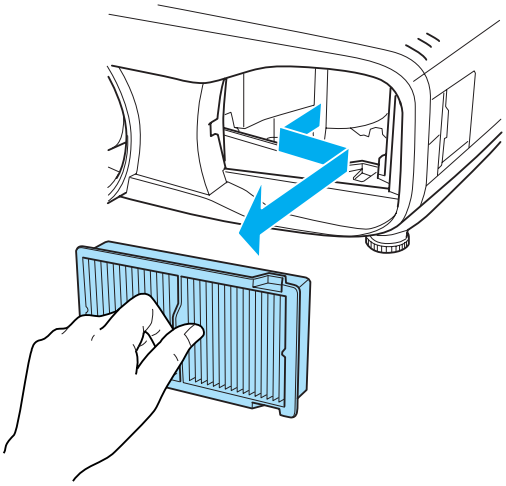

4 Instale o filtro de ar novo.

Segure no filtro de ar pela pega existente no centro e incline-o para o inserir.

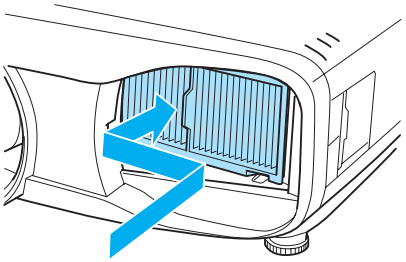

5 Instale a tampa do filtro de ar.

Primeiro, segure na patilha do lado exterior e, em seguida, segure na patilha do lado da lente.

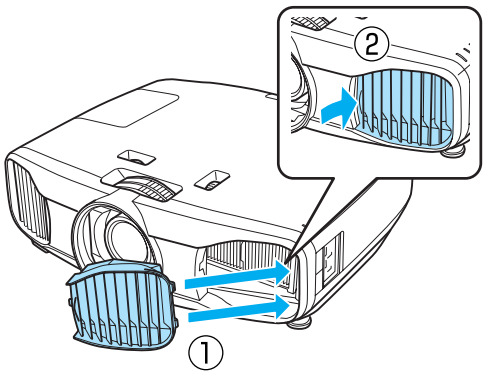

Substituir a lâmpada

Aviso

Quando estiver a substituir a lâmpada porque esta deixou de funcionar, é possível que a lâmpada tenha partido. Se substituir a lâmpada de um videoprojector suspenso no tecto, deve sempre assumir que a lâmpada está estalada e retirar a tampa da lâmpada com cuidado. Quando abrir a tampa da lâmpada, é possível que caiam pequenos pedaços de vidro. Se algum pedaço de vidro entrar em contacto com os olhos ou a boca, consulte um médico de imediato.

Atenção

- Não toque na tampa da lâmpada imediatamente depois de desligar o videoprojector, porque ainda está quente. Aguarde até que a lâmpada arrefeça o suficiente antes de retirar a respectiva tampa. Caso contrário, pode queimar-se.
- Recomendamos utilizar lâmpadas opcionais genuínas EPSON. A utilização de lâmpadas não genuínas pode afectar a segurança e a qualidade da projecção.
  Quaisquer danos ou avaria provocados pela utilização de lâmpadas não genuínas podem não estar cobertos pela garantia da Epson.

1 Prima o botão ⏻ do controlo remoto ou do painel de controlo para desligar o videoprojector e, em seguida, desligue o cabo de corrente.

2 Desaperte o parafuso de fixação da tampa da lâmpada.

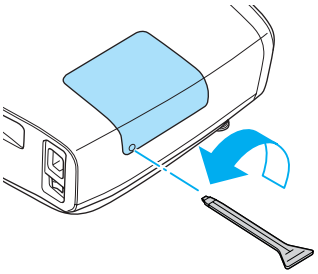

3 Retire a tampa da lâmpada.

Faça deslizar a tampa da lâmpada para a frente e retire-a.

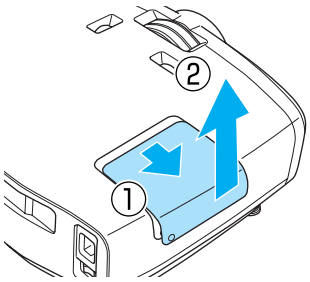

4 Desaperte os dois parafusos de fixação da lâmpada.

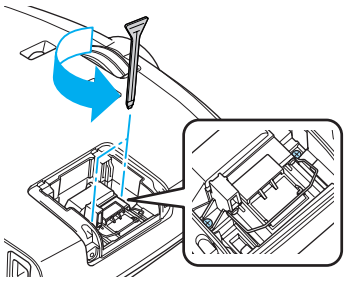

5 Retire a lâmpada usada.

Segure na pega com firmeza e retire-a para fora.

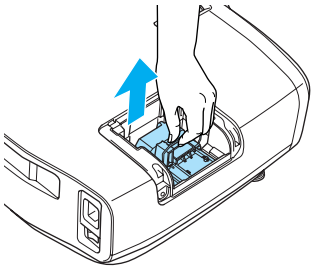

6 Retire a lâmpada usada, puxando a pega.

Certifique-se de que a lâmpada está voltada para a direcção correcta e pressione-a para dentro.

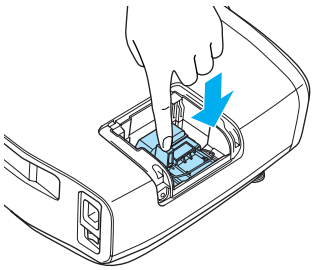

7 Aperte os dois parafusos de fixação da lâmpada.

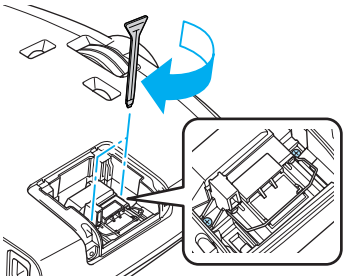

8 Volte a instalar a tampa da lâmpada.

Faça deslizar a tampa para trás.

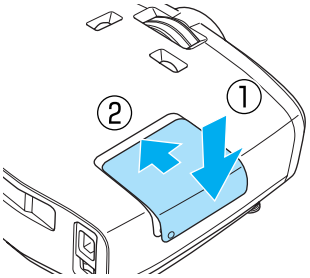

9 Aperte o parafuso de fixação da lâmpada.

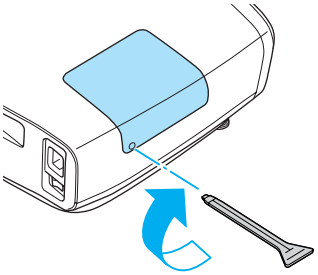

Aviso

Não desmonte nem altere a lâmpada. Se instalar e utilizar uma lâmpada desmontada ou modificada no videoprojector, pode provocar um incêndio, um choque eléctrico ou um acidente.

Atenção

- Certifique-se de que instala a lâmpada e a tampa da lâmpada correctamente. Se não forem instaladas correctamente, o videoprojector não liga.
- A lâmpada contém mercúrio (Hg). Deite fora as lâmpadas usadas de acordo com as normas e os regulamentos locais sobre eliminação de tubos fluorescentes.

Reiniciar horas da lâmpada

Depois de substituir a lâmpada, certifique-se de que reinicia as horas da mesma.

O videoprojector regista as horas de funcionamento da lâmpada; quando chega a altura de substituir a lâmpada, existe uma mensagem e um indicador luminoso que o notificam do estado do videoprojector.

1. Ligue a corrente.

2. Prima o botão Menu.

   É apresentado o menu Configuração.

3. Seleccione **Reiniciar** - **Reinic. Horas Lâmpada**.

   Aparece uma mensagem de confirmação de reiniciação.

4. Utilize os botões ◀ ▶ para seleccionar **Sim** e prima o botão Enter para executar.

   As horas da lâmpada são reiniciadas.

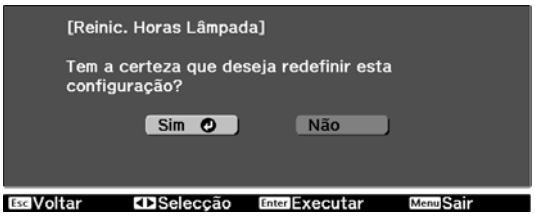

Acessórios Opcionais e Consumíveis

Se necessário, pode adquirir os acessórios opcionais/consumíveis indicados em seguida. Esta lista de acessórios/consumíveis opcionais será efectiva em: 2013.6. As informações relativas aos acessórios estão sujeitas a alterações sem aviso prévio.

Varia consoante o país onde foi feita a aquisição.

Itens Opcionais

Nome	N.º do Modelo	Explicação
Montagem no tecto*	ELPMB30	Utilize este acessório quando instalar o videoprojector num tecto.
	ELPMB22	
	ELPMB20	
Extensão 600 (600 mm, branca)*	ELPFP07	Utilize este acessório quando instalar o videoprojector num tecto.
Extensão 450 (450 mm, branca)*	ELPFP13	
Extensão 700 (700 mm, branca)*	ELPFP14	
Óculos 3D com sistema de RF	ELPGS03	Utilize ao visualizar imagens 3D.
Tampa do cabo	ELPCC04B (Preta), ELPCC04W (Branca)	Utilize esta tampa quando instalar o videoprojector num tecto para cobrir os cabos e melhorar a aparência geral. Não coloque a tampa quando o cabo estiver preso com uma braçadeira de cabo HDMI.
Adaptador de carregamento USB	ELPAC01	Utilize-o para carregar os óculos 3D.

* Para suspender o videoprojector a partir do tecto, é necessário conhecimento técnico. Contacte o fornecedor local.

Consumíveis

Nome	N.º do Modelo	Explicação
Unidade da lâmpada	ELPLP69	Utilize esta lâmpada para substituir lâmpadas usadas. (1 lâmpada)
Filtro de ar	ELPAF39	Utilize estes filtros para substituir filtros de ar usados. (1 filtro de ar)

Resoluções Suportadas

Vídeo Componente

Sinal	Taxa Renovação (Hz)	Resolução (pontos)
SDTV (480i)	60	720 x 480
SDTV (576i)	50	720 x 576
SDTV (480p)	60	720 x 480
SDTV (576p)	50	720 x 576
HDTV (720p)	50/60	1280 x 720
HDTV (1080i)	50/60	1920 x 1080
HDTV (1080p)	50/60	1920 x 1080

Vídeo Composto

Sinal	Taxa Renovação (Hz)	Resolução (pontos)
TV (NTSC)	60	720 x 480
TV (SECAM)	50	720 x 576
TV (PAL)	50/60	720 x 576

Sinais de Computador (RGB analógico)

Sinal	Taxa Renovação (Hz)	Resolução (pontos)
VGA	60/72/75/85	640 x 480
SVGA	56/60/72/75/85	800 x 600
XGA	60/70/75/85	1024 x 768
SXGA	70/75/85	1152 x 864
	60/75/85	1280 x 960
	60/75/85	1280 x 1024
WXGA	60	1280 x 768
	60	1366 x 768
	60/75/85	1280 x 800
WXGA++	60	1600 x 900

Sinal de Entrada HDMI1/HDMI2

Sinal	Taxa Renovação (Hz)	Resolução (pontos)
VGA	60	640 x 480
SDTV (480i)	60	720 x 480

Sinal	Taxa Renovação (Hz)	Resolução (pontos)
SDTV (576i)	50	720 x 576
SDTV (480p)	60	720 x 480
SDTV (576p)	50	720 x 576
HDTV (720p)	50/60	1280 x 720
HDTV (1080i)	50/60	1920 x 1080
HDTV (1080p)	24/50/60	1920 x 1080

Sinal de Entrada 3D

Sinal	Taxa Renovação (Hz)	Resolução (pontos)	Formato 3D		
			Empacotamento de Fotogramas	Lado a Lado	Superior e Inferior
HDTV750p (720p)	50/60	1280 x 720	✓	✓	✓
HDTV1125i (1080i)	50/60	1920 x 1080	-	✓	-
HDTV1125p (1080p)	50/60	1920 x 1080	-	✓	-
HDTV1125p (1080p)	24	1920 x 1080	✓	✓	✓

Sinal de Entrada WirelessHD

Sinal	Taxa Renovação (Hz)	Resolução (pontos)
VGA	60	640 x 480
SDTV (480i)	60	720 x 480
SDTV (576i)	50	720 x 576
SDTV (480p)	60	720 x 480
SDTV (576p)	50	720 x 576
HDTV (720p)*	50/60	1280 x 720
HDTV (1080i)	50/60	1920 x 1080
HDTV (1080p)*	24/50/60	1920 x 1080

* Ao projectar em WirelessHD, os seguintes sinais não suportam Cor Intensa.
2D: 1080p 60/50 Hz
3D: 1080P 24 Hz empacotamento de fotogramas/720P 50/60 Hz empacotamento de fotogramas/1080p 60/50 Hz lado a lado

Sinal de entrada 3D MHL (através de um WirelessHD Transmitter*)

Sinal	Taxa Renovação (Hz)	Resolução (pontos)	Formato 3D		
			Empacotamento de Fotogramas	Lado a Lado	Superior e Inferior
HDTV750p (720p)	50/60	1280 x 720	-	✓	✓
HDTV1125i (1080i)	50/60	1920 x 1080	-	✓	-
HDTV1125p (1080p)	50/60	1920 x 1080	-	-	-
HDTV1125p (1080p)	24	1920 x 1080	-	✓	✓

* Apenas para a porta HDMI5

Especificações

Nome do produto		EH-TW9200W/EH-TW8200W	EH-TW9200/EH-TW8200/EH--TW7200
Dimensões (sem incluir o pé regulável)		466 (L) x 140 (A) x 395 (P) mm	
Tamanho do painel		0,74" de largura	
Método de visualização		TFT de polissilício de matriz activa	
Resolução		1920 (L) x 1080 (A) x 3	
Frequência de varrimento	Digital	Relógio de píxeis: 13,5 - 148,5 MHz	
		Horizontal: 15,6 - 67,5 kHZ	
		Vertical: 24, 50 - 60 Hz	
	Analógico	Relógio de píxeis: 13,5 - 157,5 MHz	
		Horizontal: 15,6 - 91,2 kHZ	
		Vertical: 50 - 85 Hz	
Ajuste da focagem		Manual	
Ajuste do zoom		Manual (cerca de 1 a 2,1)	
Lâmpada (fonte de luz)		Lâmpada UHE de 230 W, Modelo N.º: ELPLP69	
Fonte de energia		100 - 240 V CA ±10%, 50/60 Hz, 3,7 - 1,6 A	
Consumo de energia	Área de 100 a 120 V	Funcionamento: 350 W	
		Consumo em modo de espera: 0,24 W Consumo em modo de espera: 7,1 W*	
	Área de 220 a 240 V	Funcionamento: 334 W	
		Consumo em modo de espera: 0,34 W Consumo em modo de espera: 8,1 W*	
Altitude de funcionamento		Altitude de 0 a 2286 m	
Temperatura de funcionamento		+5 a 35°C (sem condensação)	
Temperatura de armazenamento		-10 a +60°C (sem condensação)	
Peso		Aprox. 8,6 kg	Aprox. 8,4 kg
Conectores		Porta Component x 1, jack 3RCA de pinos	
		Porta PC x 1, mini D-Sub de 15 pinos (fêmea) azul	
		Porta HDMI x 2, HDMI Para HDCP, para sinais CEC, Cor Intensa	
		Porta Video x 1, jack RCA de pinos	
		Porta RS-232C x 1, D-sub de 9 pinos (macho)	
		Porta Trigger out x 1, ficha mini jack de 3,5 mm	
		Porta mini USB tipo B x 1	

* Se utilizar o WirelessHD Transmitter com EH-TW9200W/EH-TW8200W e forem cumpridas as seguintes condições:
Definição - **WirelessHD** - **WirelessHD** - **Activado**
Definição - **Ligação HDMI** - **Ligação** está definido para **Bidirecional** ou **Dispositivo -> PJ** ☛ Pág.73

Ângulo de inclinação

Se utilizar o videoprojector com um ângulo de inclinação superior a 4°, este poderá ficar danificado ou provocar um acidente.

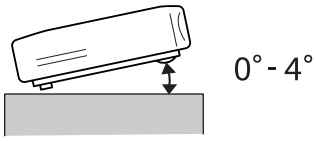

Comandos ESC/VP21

A utilização de ESC/VP21 permite controlar o videoprojector a partir de um dispositivo externo. Para obter mais informações, consulte o seguinte site Web.

http://www.epson.com

Esquemas de cabos RS-232C

- Forma do conector: D-sub de 9-pinos (macho)
- Nome da porta de entrada do videoprojector: RS-232C
- Nome do sinal:

Nome do Sinal	Função
GND	Ligação à terra do sinal
TD	Transmit data (transmissão de dados)
RD	Receive data (recepção de dados)

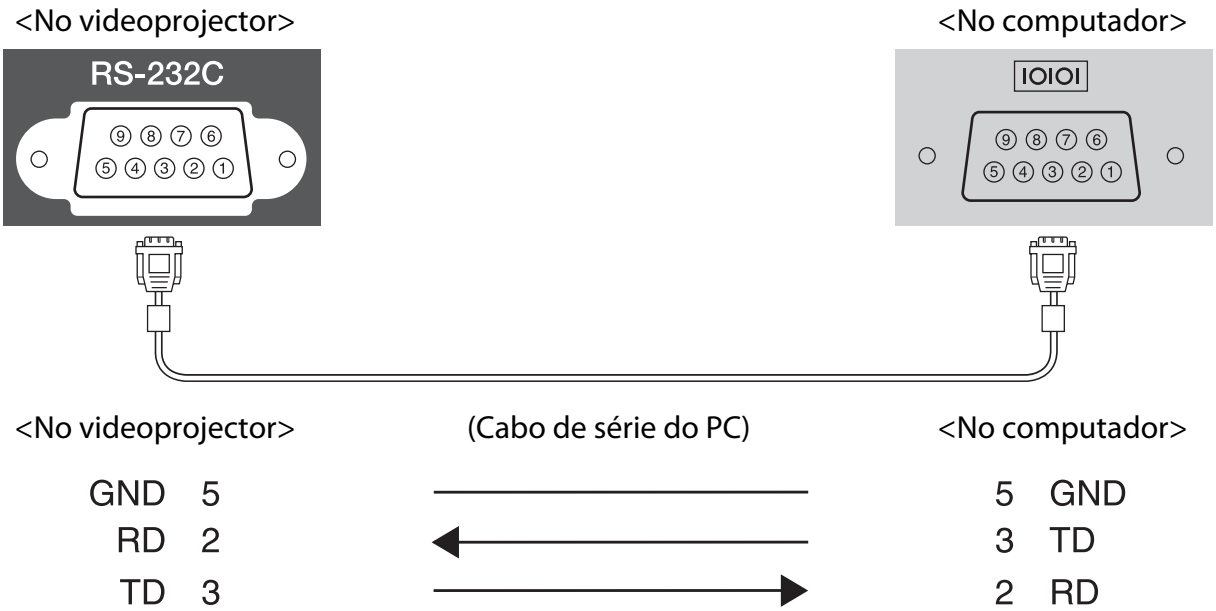

- Protocolo de comunicação
  Predefinição da taxa baud: 9600 bps
  Extensão dos dados: 8 bit
  Paridade: Nenhum
  Bit de paragem: 1 bit
  Controlo de fluxo: Nenhum

Glossário

Esta secção explica sucintamente os termos difíceis que não são explicados em contexto no texto deste manual. Poderá obter mais informações consultando outras publicações disponíveis no mercado.

HDCP	HDCP é uma abreviatura de High-bandwidth Digital Content Protection (protecção de conteúdo digital de banda larga). É utilizada para evitar cópias ilegais e proteger direitos de autor ao encriptar sinais digitais enviados através das portas DVI e HDMI. Como a porta HDMI deste videoprojector suporta HDCP, pode projectar imagens digitais protegidas pela tecnologia HDCP. Contudo, o videoprojector pode não conseguir projectar imagens protegidas com versões actualizadas ou revistas da encriptação HDCP.
HDMI™	Abreviatura de High Definition Multimedia Interface (interface multimédia de alta definição). Esta é a norma através da qual as imagens HD e os sinais de áudio de canais múltiplos são transmitidos digitalmente. HDMI™ é uma norma que se destina aos computadores e equipamentos electrónicos de consumo digitais. Ao não comprimir o sinal digital, a imagem pode ser transferida com a qualidade mais elevada possível. Possui também uma função de encriptação para o sinal digital.
HDTV	Abreviatura de High-Definition Television (televisão de alta definição). Refere-se aos sistemas de alta definição que estão de acordo com as seguintes condições. • Resolução vertical de 720p ou 1080i ou superior (p = Progressivo, i = Entrelaçar) • Aspecto de ecrã de 16:9 com recepção áudio e reprodução (ou saída) Dolby Digital
MHL	É a abreviatura de Mobile High-definition Link, uma norma de interface de alta definição que permite transferência a alta velocidade de sinais de vídeo em dispositivos móveis. É uma norma para smartphones e tablets que transfere sinais digitais não comprimidos sem perda de qualidade e também permite carregar em simultâneo tais dispositivos.
NTSC	Abreviatura de National Television Standards Committee (comissão nacional de normas de televisão). Trata-se de um método de difusão a cores analógica terrestre. Este método é utilizado no Japão, na América do Norte e América Latina.
PAL	Abreviatura de Phase Alternation by Line (alternação de fase por linha). Trata-se de um método de difusão a cores analógica terrestre. Este método é utilizado em vários países da Europa Ocidental (com excepção da França), países asiáticos, como a China, e em África.
SDTV	Abreviatura de Standard Definition Television (televisão de definição padrão). Refere-se aos sistemas de televisão normais que não satisfazem as condições de televisão de alta definição (HDTV).
SECAM	Abreviatura de SEquential Couleur A Memoire (cor sequencial com memória). Trata-se de um método de difusão a cores analógica terrestre. Este método é utilizado em França, na Europa Oriental, na antiga União Soviética, no Médio Oriente, em África, etc.
SVGA	Padrão de tamanho de ecrã com uma resolução de 800 (horizontal) x 600 (vertical) pontos.
SXGA	Padrão de tamanho de ecrã com uma resolução de 1 280 (horizontal) x 1 024 (vertical) pontos.
VGA	Padrão de tamanho de ecrã com uma resolução de 640 (horizontal) x 480 (vertical) pontos.
XGA	Padrão de tamanho de ecrã com uma resolução de 1 024 (horizontal) x 768 (vertical) pontos.
YCbCr	Nos sinais de imagem componente de SDTV, Y é o brilho, enquanto Cb e Cr indicam a diferença de cor.
YPbPr	Nos sinais de imagem componente de HDTV, Y é o brilho, enquanto Pb e Pr indicam a diferença de cor.

Relação de aspecto	A relação entre o comprimento e a altura de uma imagem. Os ecrãs com uma relação horizontal:vertical de 16:9, como, por exemplo ecrãs HDTV, são designados como ecrãs panorâmicos. Ecrãs SDTV e monitores normais de computador têm uma relação de aspecto de 4:3.
Entrelaçar	Transmite a informação necessária para criar um ecrã enviando todas as outras linhas, desde a parte superior da imagem até à parte inferior. As imagens irão provavelmente cintilar porque é apresentado um fotograma a cada outra linha.
Emparelhamento	Registe antecipadamente os dispositivos Bluetooth que pretende ligar para assegurar a comunicação entre todos.

Notas Gerais

Todos os direitos reservados. Esta publicação não pode ser integral ou parcialmente reproduzida, arquivada nem transmitida por meio de fotocópias, gravação ou qualquer outro sistema mecânico ou electrónico, sem a prévia autorização por escrito da Seiko Epson Corporation, que não assume qualquer responsabilidade de patente no que respeita ao uso das informações aqui contidas, nem se responsabiliza por quaisquer danos resultantes do uso das informações aqui contidas.

O comprador deste produto ou terceiros não podem responsabilizar a Seiko Epson Corporation, ou as suas filiais, por quaisquer danos, perdas, custos ou despesas incorridos por ele ou por terceiros, resultantes de acidentes, abusos ou má utilização do produto, de modificações não autorizadas, reparações ou alterações do produto, ou (excluindo os E.U.A.) que resultem da inobservância estrita das instruções de utilização e de manutenção estabelecidas pela Seiko Epson Corporation.

A Seiko Epson Corporation não se responsabiliza por quaisquer avarias ou problemas provocados pela utilização de opções ou consumíveis não reconhecidos como sendo produtos originais Epson ou produtos aprovados pela Seiko Epson Corporation.

O conteúdo deste manual poderá ser alterado ou actualizado sem aviso prévio.

As figuras deste manual e o videoprojector real podem diferir.

Limitações de utilização

Quando este produto é usado em aplicações que exijam uma elevada fiabilidade/segurança (dispositivos de transporte relacionados com a aviação, ferroviários, marítimos, automóveis, dispositivo de prevenção de acidentes, diversos dispositivos de segurança, ou dispositivos funcionais/de precisão, etc.), deve usar este produto só depois de pensar na integração de fail-safes e redundâncias na sua estrutura de modo a manter a segurança e total fiabilidade do sistema. Como este produto não se destinava a aplicações que exigissem uma elevada fiabilidade/segurança como equipamento aeroespacial, equipamento de comunicação principal, equipamento de controlo de energia nuclear, ou equipamento médico relacionado com cuidados médicos directos, etc., após uma avaliação completa faça as suas próprias considerações sobre este produto'.

Aviso Geral

EPSON e ELPLP são marcas comerciais ou marcas comerciais registadas da Seiko Epson Corporation.

HDMI e High-Definition Multimedia Interface são marcas comerciais ou marcas comerciais registadas da HDMI Licensing LLC.

WirelessHD, WiHD e o logótipo WiHD são marcas comerciais ou marcas comerciais registadas da WirelessHD LLC.

THX and the THX 3D logo are trademarks of THX Ltd. which may be registered in some jurisdictions. All rights reserved.

O logótipo Full HD 3D Glasses™ e Full HD 3D Glasses™ são marcas comerciais da Full HD 3D Glasses Initiative™.

InstaPrevue e o logótipo InstaPrevue são marcas comerciais ou marcas comerciais registadas da Silicon Image, Inc.

Bluetooth® e o logótipo Bluetooth são marcas comerciais da Bluetooth SIG, Inc.

Bluetopia® is provided for your use by Stonestreet One, LLC® under a software license agreement. Stonestreet One, LLC® is and shall remain the sole owner of all right, title and interest whatsoever in and to Bluetopia® and your use is subject to such ownership and to the license agreement. Stonestreet One, LLC® reserves all rights related to Bluetopia® not expressly granted under the license agreement and no other rights or licenses are granted either directly or by implication, estoppel or otherwise, or under any patents, copyrights, mask works, trade secrets or other intellectual property rights of Stonestreet One, LLC®.
© 2000-2012 Stonestreet One, LLC® Todos os direitos reservados.

MHL e o logótipo MHL são uma marca comercial, marca comercial registada ou marca de serviço de MHL, LLC nos Estados Unidos da América e/ou outros países.

Todos os outros nomes de produtos referidos ao longo do manual têm uma finalidade meramente informativa, podendo ser designações comerciais dos respectivos proprietários. A Epson não detém quaisquer direitos sobre essas marcas.

©SEIKO EPSON CORPORATION 2013. All rights reserved.

A

Ajustar a focagem 27
Ajustar a inclinação 28
Ajustar RGB 35
Ajuste da focagem 27
Ajuste do zoom 27
Alinhamento 70
Alinhamento Painel 77
Alterar nome do dispositivo 73
Alternar Princ/Sec 79
Anel de focagem 8, 27
Anel de zoom 8
Apagar a memória 43, 78
Apresentar o teste modelo 27
Área de visualização 48
Arrefecimento 26
Aspecto 16, 31, 70
Auto ajuste 71
Avançado 69, 71
aviso de exibição 3D 70

B

Bloquear definição 74
Bloqueio operação 74
Bloqueio parental 74
Botão Usuário 75
Brilho 33, 68, 69
brilho 3D 70

C

Carregar a memória 43
Chamar a memória 78
Componente 77
Confirmação de espera 77
Consumo de energia 69
Contraste 68
Controlo remoto 11, 23
Conversão 2D para 3D 70
Cor 68
Cor do menu 77
Cor intensa 78
Cor Padrão 77
Corrente 26

D

Definições 3D 70
Definições de visualização 77
Desentrelaçamento 71
Desligar 73
Deslocamento 35
Detecção do movimento 71
Distorção Keystone 29

E

Ecrã inicial 77
Ecrã secundário 61
Emparelhamento 47
EPSON Super White 69
Especificações 103
Estado 78
exibição 3D 70

F

Filtro de ar 92
Focagem 85
Fonte 25, 78
Fonte de energia 25
Formato 3D 78
formato 3D 70
Função de memória 42

G

Gama 33
Gama de cores 69
Gamma 69
Ganho 35, 69
Guardar memória 42

H

Horas da lâmpada 78

I

Iluminação 76
Imagem 30
Imagem em Imagem 65, 79
Imagens 3D 45
Indicador Link 53
Indicador WiHD 53
Indicadores de erro/aviso 80
Indicadores luminosos 80
Informação de sincronização 78
Iniciar Ajustes 77
Interpolação de quadros 71
inverter óculos 3D 70
Íris automática 37, 69

K

Keystone 29, 73

L

Ligação 19, 73

Ligação a dispositivos WirelessHD 20
Ligação a um computador 20
Ligação directa 76
Ligação HDMI 63, 73
Ligações de dispositivo 57
Ligações Dispositivo 73
Ligar dispositivos compatíveis com MHL 21
Ligar equipamento de vídeo 19
Ligar smartphones ou tablets 21
Limite de funcionamento 23
Limite de transmissão 58
Limite de Vídeo HDMI 72
Limpar a lente 94
Limpar a unidade principal 93
Limpar o filtro de ar 92
Limpar os óculos 3D 94
Língua 77

M

Mensagem 77
Menu 67
Menu Avançado 76
Menu de configuração 67
Menu de imagem 68
Menu Definição 73
Menu Informação 78
Menu Memória 78
Menu principal 67
Menu Reiniciar 79
Menu Sinal 70
Modo alta altitude 76
Modo cor 30, 68
Modo de varrimento 78
Modo de visualização do n.º do modelo 77
Modo repouso 76
Modo Total 31
Modo WiHD 73

N

Nitidez 37, 68
Nível da configuração 71
Normas CEC 63
Número de série 78

O

Óculos 3D 45
Offset 69
Operação 76
Origem do ecrã secundário 79
Overscan 72

P

Painel de controlo 8, 9
Parafuso de fixação da tampa da lâmpada 96
Período de substituição da lâmpada 94
Período de substituição do filtro de ar 94
Períodos de substituição dos consumíveis 94
Porta de carregamento dos óculos 3D 53
porta de componentes 19
porta de vídeo 19
Porta HDMI 63
Porta HDMI1 20
porta HDMI1 ..... 19, 21
Porta HDMI2 20
porta HDMI2 19
Porta PC 20
Posição 70
Posição de menu 77
Posição do ecrã secundário 79
Process. da Imagem 72
profundidade 3D 70
Projecção 74

R

Recepção 57, 73
Redução do ruído 71
Reiniciar 69, 72, 73, 75, 77, 78
Reiniciar a memória 43
Reiniciar horas da lâmpada 79, 98
Reiniciar tudo 79
Renomear a memória 43, 78
Resolução 78
Resoluções suportadas 100
Restabelecimento da memória 79
RGB 69
RGBCMY 33, 69
Ruído 86

S

Sair Imagem em Imagem 79
Salvar a memória 78
Saturação 33, 69
Saturação da cor 68
Seleccionar Cor 77
Sinal de entrada 77, 78
Sinal de vídeo 77, 78
Sinc. 70
Submenu 67
Substituir a lâmpada 96

Substituir consumíveis 95
Substituir o filtro de ar 95
Super-resolution 71

T

Tamanho da projecção 18, 27
Tamanho Diagonal do Ecrã 70
Tamanho do ecrã secundário 79
Tampa da lâmpada 8, 96
Tampa do filtro de ar 92, 95
Taxa de renovação 78
Temp. cor 68
Tempo de funcionamento 98
Tempo de substituição 94
Tom da pele 68
Tonalidade 33, 69
Trigger Out 76

V

Versão 78
Visualizar fundo 77

W

WirelessHD 53, 73

Z

Zoom 31