EPSON
EXCEED YOUR VISION

# Priročnik za uporabnika

## Home Cinema

# EH-TW9200W
# EH-TW9200
# EH-TW8200W
# EH-TW8200
# EH-TW7200

# Uporaba posameznih priročnikov

Priročniki za projektor so urejeni, kot je prikazano spodaj.

## Varnostna opozorila/Navodila za podporo in storitve

Vsebuje informacije o varni uporabi projektorja ter navodila za podporo in storitve, kontrolni seznam za odpravljanje težav, itd. Pred uporabo projektorja preberite priročnik.

## Priročnik za uporabnika (ta priročnik)

Vsebuje informacije o nastavitvi in osnovnih dejanjih pred uporabo projektorja, uporabi menija konfiguracije ter reševanju težav in opravljanju rednega vzdrževanja.

## Priročnik za hitri zagon

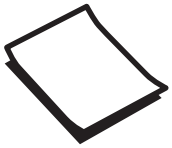

Vsebuje informacije o postopkih nastavitve projektorja. Najprej preberite ta priročnik.

## Očala 3D Priročnik za uporabnika

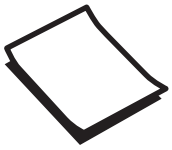

Vsebuje informacije o ravnanju z očali 3D, opozorila itd.

## WirelessHD Transmitter Priročnik za uporabnika (samo EH-TW9200W/EH-TW8200W)

Vsebuje informacije o ravnanju z oddajnikom WirelessHD Transmitter, opozorila, itd.

# Simboli v Teh Navodilih

## Varnostno označevanje

V dokumentaciji in na projektorju so grafični simboli, ki ponazarjajo, kako napravo uporabljati varno.
V nadaljevanju so prikazani simboli in njihovi pomeni. Prosimo, da se poučite, kaj ti opozorilni simboli pomenijo, in da jih upoštevate, sicer se utegnete poškodovati ali okvariti opremo.

### Opozorilo

Ti simboli označujejo informacije, ki jih morate upoštevati, sicer utegnete z nepravilno uporabo povzročiti poškodbe ali celo smrt.

### Previdno

Ti simboli označujejo informacije, ki jih morate upoštevati, sicer utegnete z nepravilno uporabo povzročiti poškodbe ali okvaro opreme.

## Splošno informacijsko označevanje

### Pozor

Označuje postopke, ki lahko povzročijo škodo ali okvare.

| | |
|---|---|
| | Označuje dodatne podatke in vsebine, ki so lahko koristne za določeno temo. |
| ☛ | Označuje stran, kjer lahko najdete podrobne podatke o določeni temi. |
| Ime menija | Označuje elemente menija konfiguracije.<br>Primer: **Image** - **Color Mode** |
| Ime gumba | Označuje gumbe na daljinskem upravljalniku ali nadzorni plošči.<br>Primer: gumb Menu |

## O uporabi besedne zveze "ta izdelek" ali "ta projektor"

Z besedno zvezo "ta izdelek" ali "ta projektor" lahko označujemo glavno enoto projektorja kot tudi priložene predmete ali dodatno opremo.

## Ureditev priročnika in oznake v priročniku


**Uporaba posameznih priročnikov . . . . . 1**

**Simboli v Teh Navodilih . . . . . 2**

Varnostno označevanje . . . . . 2

Splošno informacijsko označevanje . . . . . 2

O uporabi besedne zveze "ta izdelek" ali "ta projektor" . . . . . 2


## Uvod


**Lastnosti Projektorja . . . . . 6**

Dinamični prikaz 3D . . . . . 6

Prilagajanje slik vašemu okolju (Color Mode) . . . . . 6

Popolna prilagoditev barv . . . . . 6

V skladu z brezžičnim prenosom za standarde WirelessHD (Samo EH-TW9200W/EH-TW8200W) . . . . . 7

Druge koristne funkcije . . . . . 7

**Nazivi in funkcije delov . . . . . 8**

Spredaj/Zgoraj . . . . . 8

Nadzorna plošča . . . . . 9

Daljinski upravljalnik . . . . . 11

Zadaj . . . . . 13

Podnožje . . . . . 14

**Videz . . . . . 15**


## Priprava


**Namestitev . . . . . 16**

Različni načini projekcije . . . . . 16

Prilagoditev velikosti projekcije . . . . . 17

**Povezovanje naprave . . . . . 18**

Povezovanje videoopreme . . . . . 18

Povezovanje z računalnikom . . . . . 18

Povezovanje zunanjih naprav . . . . . 19

Povezovanje z vmesnikom Trigger out . . . . . 19

Povezovanje naprav WirelessHD (Samo EH-TW9200W/EH-TW8200W) . . . . . 19

Povezovanje pametnih telefonov ali tabličnih računalnikov (samo EH-TW9200W/EH-TW8200W) . . . . . 20

Odstranjevanje pokrova vmesnika . . . . . 20

Povezovanje objemke za kabel HDMI (samo EH-TW9200W/EH-TW9200/EH-TW8200W/EH-TW8200) . . . . . 21

**Priprava daljinskega upravljalnika . . . . 22**

Vstavljanje baterij v daljinski upravljalnik . . . . . 22

Obseg delovanja daljinskega upravljalnika . . . . . 22

Obseg delovanja (od leve proti desni) . . . . . 22

Obseg delovanja (od zgoraj navzdol) . . . . . 22


## Osnovno delovanje


**Začetek in zaustavitev projekcije . . . . . 23**

Vklop projektorja in projiciranje . . . . . 23

Če ciljna slika ni projicirana . . . . . 23

Izklop . . . . . 24

**Prilagajanje projiciranega zaslona . . . . 25**

Prikaz preizkusnega vzorca . . . . . 25

Nastavljanje ostrine . . . . . 25

Prilagoditev velikosti projekcije (Nastavitev zooma) . . . . . 25

Prilagoditev nagiba projektorja . . . . . 26

Prilagajanje položaja projicirane slike (premik objektiva) . . . . . 26

Popravi popačenost Keystone . . . . . 27

Začasno skrivanje slike . . . . . 27


## Prilagajanje slike


**Prilagajanje slike . . . . . 28**

Izbiranje kakovosti projekcije (Barvni način) . . . . 28

Preklapljanje zaslona med možnostma Polno in Zoom (Aspect) . . . . . 29

**Popolne prilagoditve barv . . . . . 31**

Prilagajanje barvnega odtenka, zasičenosti in svetlosti . . . . . 31

Prilagajanje game . . . . . 31

Izberite in nastavite vrednost popravka . . . . . 32

Prilagodite, ko gledate sliko (samo EH-TW9200W/EH-TW9200/EH-TW8200W/EH-TW8200) . . . . . 32

Prilagajanje z grafom za prilagoditev game (samo EH-TW9200W/EH-TW9200/EH-TW8200W/EH-TW8200) . . . . . 32

Prilagajanje RGB (Zamik/Ojačenje) . . . . . 33

Color Temp. . . . . 33
Barvni ton kože . . . . . 33
**Podrobne prilagoditve slike . . . . . 34**
Prilagoditev možnosti Ostrina . . . . . 34
Nastavitev samozaslonke . . . . . 35
Frame Interpolation (samo EH-TW9200W/EH-TW9200/EH-TW8200W/EH-TW8200) . . . . . 35
Super-resolution . . . . . 36
Panel Alignment . . . . . 36
Obdelava slike . . . . . 37
Izbiranje nastavitve Color Gamut (samo EH-TW9200W/EH-TW9200) . . . . . 38
**Ogled slike ob shranjeni kakovosti slike (Funkcija pomnilnika) . . . . . 39**
Funkcija shranjevanja . . . . . 39
Shranjevanje pomnilnika . . . . . 39
Nalaganje pomnilnika . . . . . 40
Brisanje shranjenega pomnilnika . . . . . 40
Preimenovanje pomnilnika . . . . . 40

## Koristne Funkcije

**Uživanje v slikah 3D . . . . . 42**
Nastavitve slik 3D . . . . . 42
Ko projektor zazna 3D-zapis . . . . . 42
Ko projektor ne zazna 3D-zapisa . . . . . 42
Če ogled slike 3D ni mogoč . . . . . 42
Uporaba očal 3D . . . . . 43
Polnjenje očal 3D . . . . . 43
Vzpostavljene povezave očal 3D . . . . . 43
Uporaba očal 3D . . . . . 44
Razpon za gledanje slik 3D . . . . . 44
Opozorila pri gledanju slik 3D . . . . . 45
Pretvarjanje slik 2D v 3D med gledanjem . . . . . 47
**Vzpostavljanje povezave z WirelessHD (Samo EH-TW9200W/EH-TW8200W) . . . . . 49**
Namestitev oddajnika WirelessHD Transmitter . . . . . 49
Nazivi delov WirelessHD Transmitter . . . . . 49
Nastavitev oddajnika WirelessHD Transmitter . . . . . 51
Projiciranje Slik . . . . . 51
Nastavitveni meni WirelessHD . . . . . 53
Obseg oddajanja WirelessHD . . . . . 54
Koristne funkcije oddajnika WirelessHD Transmitter . . . . . 55
Preklapljanje ciljne slike . . . . . 55
Preklapljanje vira slike . . . . . 56
Obseg delovanja daljinskega upravljalnika . . . . . 58
**Uporaba funkcije Povezava HDMI . . . . . 59**
Funkcija Povezava HDMI . . . . . 59
Nastavitve Povezave HDMI . . . . . 59
Priključki naprave . . . . . 60
**Projiciranje dveh različnih slik s funkcijo Picture in Picture . . . . . 61**
Vrste zaslonov, ki omogočajo istočasen prikaz . . . . . 61
Projiciranje s funkcijo Picture in Picture . . . . . 61
Zagon funkcije Slika v sliki . . . . . 61
Spreminjanje nastavitev funkcije Picture in Picture . . . . . 62

## Meni konfiguracije

**Funkcije menija Konfiguracija . . . . . 63**
Postopki menija Konfiguracija . . . . . 63
Tabela menija Konfiguracija . . . . . 64
Meni Slika . . . . . 64
Meni Signal . . . . . 66
Meni Nastavitve . . . . . 68
Meni Razširjeno . . . . . 71
Meni Pomnilnik . . . . . 73
Meni Informacije . . . . . 73
Meni Ponastavi . . . . . 73
Meni Picture in Picture . . . . . 74

## Odpravljanje Težav

**Odpravljanje težav . . . . . 75**
Razlaga indikatorjev . . . . . 75
Stanje indikatorja med napako/opozorilom . . . . . 75
Stanje indikatorja med normalnim delovanjem . . . . . 76

Ko indikatorji niso v pomoč . . . . . 77
Preverite težavo . . . . . 77
Težave, povezane s sliko . . . . . 78
Težave ob začetku projekcije . . . . . 82
Težave z daljinskim upravljalnikom . . . . . 82
Težave z nadzorno ploščo. . . . . 82
Težave s 3D . . . . . 83
Težave s HDMI . . . . . 83
Težave z WirelessHD (Samo EH-TW9200W/ EH-TW8200W) . . . . . 84

## Vzdrževanje

**Vzdrževanje . . . . . 86**
Čiščenje delov . . . . . 86
Čiščenje zračnega filtra . . . . . 86
Čiščenje glavne enote . . . . . 87
Čiščenje objektiva . . . . . 88
Čiščenje očal 3D . . . . . 88
Rok trajanja za potrošne materiale . . . . . 88
Rok trajanja za zračni filter . . . . . 88
Rok trajanja sijalke . . . . . 88
Zamenjava Potrošnih Materialov . . . . . 89
Zamenjava zračnega filtra . . . . . 89
Zamenjava sijalke . . . . . 90
Ponastavitev števila ur delovanja sijalke . . . . . 91

## Dodatek

**Dodatki in potrošni material . . . . . 93**
Izbirni elementi . . . . . 93
Potrošni material . . . . . 93
**Podprte ločljivosti . . . . . 94**
Komponentni video . . . . . 94
Sestavljeni video . . . . . 94
Računalniški signali (Analogni RGB) . . . . . 94
Vhodni signal HDMI1/HDMI2 . . . . . 94
Vhodni signal 3D . . . . . 95
Vhodni signal WirelessHD . . . . . 95
Vhodni 3D-signal MHL (preko WirelessHD Transmitter*) . . . . . 95
**Specifikacije . . . . . 97**
**Slovar . . . . . 99**
**Splošne Opombe . . . . . 101**
Splošno obvestilo . . . . . 102

# Lastnosti Projektorja

## Dinamični prikaz 3D

Z izjemnim prikazom projekcije lahko uživate vsebine 3D na Blu-ray ter slike, posnete s fotoaparatom 3D. ☛ str.42

Standardne slike 2D lahko prav tako pretvorite v slike 3D. ☛ str.47

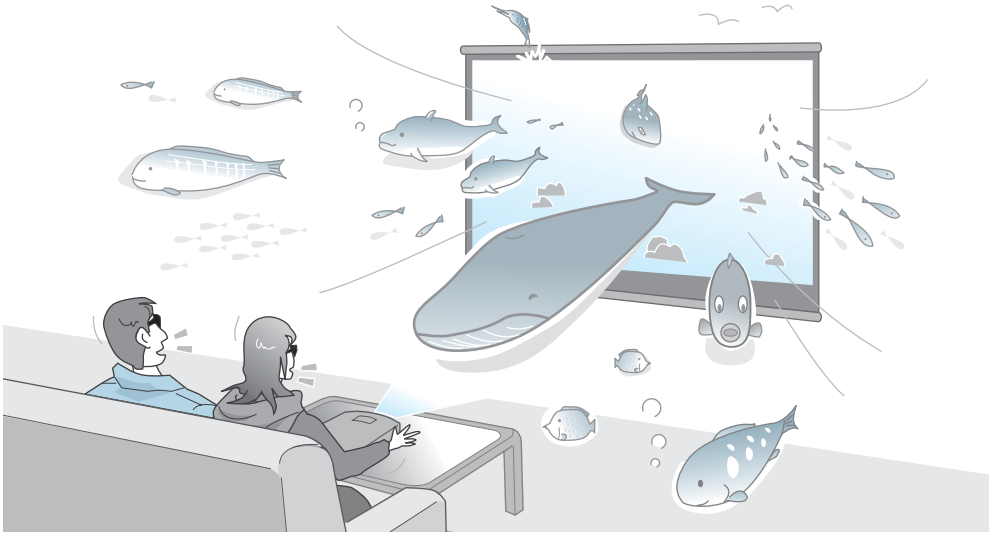

## Prilagajanje slik vašemu okolju (Color Mode)

Z izbiro funkcije **Barvni način** lahko enostavno projicirate optimalno sliko, ki ustreza okolju. ☛ str.28

Primer nastavitve

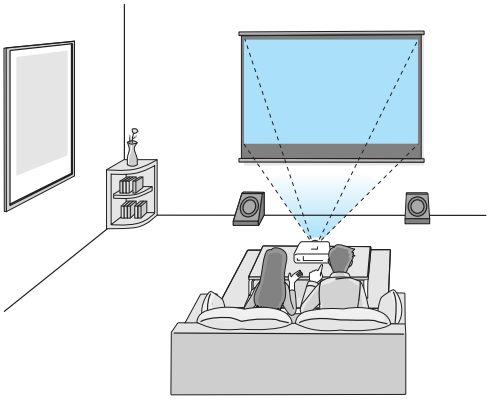

Dnevna soba
Za uporabo v svetlih prostorih

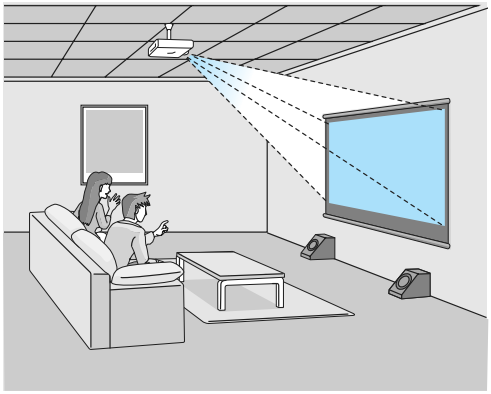

Kino
Za ogled filmov in koncertov v temačnih prostorih

## Popolna prilagoditev barv

Poleg uporabe Barvnega načina lahko svojemu okusu prilagodite tudi temperaturo barve slike in kožnih odtenkov. ☛ str.33
Prav tako pa lahko pridobite barve, ki ustrezajo sliki ter dosežete želene barve s kombinacijo prilagoditve game, z zamikom RGB ali prilagoditvijo vsake barve ter nastavitvijo barvnega odtenka, zasičenosti in svetlosti za vsako barvo RGBCMY. ☛ str.31

## V skladu z brezžičnim prenosom za standarde WirelessHD (Samo EH-TW9200W/EH-TW8200W)

Projektor lahko brezžično prejme podatke za slike iz naprav AV, ki so združljive z WirelessHD. Kabla ni treba priključiti neposredno na glavno enoto projektorja.
Na oddajnik WirelessHD Transmitter lahko istočasno povežete do pet naprav AV in preklapljate med slikami z daljinskim upravljalnikom.
Prav tako lahko povežete druge izhodne naprave, kot so televizijski sprejemniki, in preklopite napravo. Tako lahko z drugimi izhodnimi napravami tudi ob izključenem projektorju projicirate slike iz povezane naprave AV. ☛ str.49

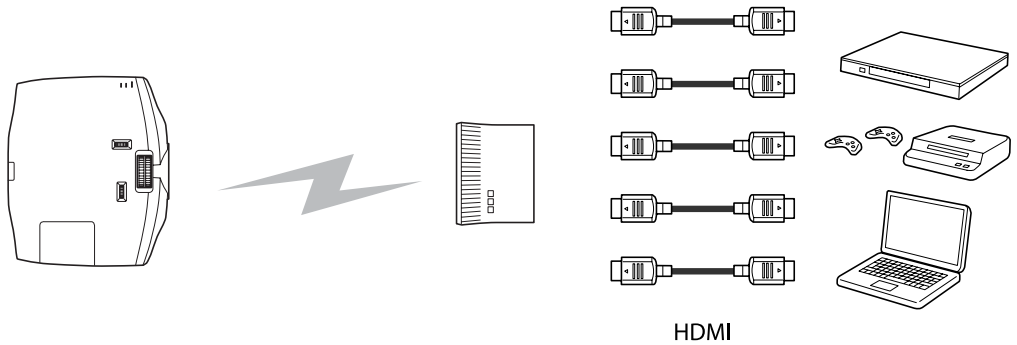


Projektor | Oddajnik | Večpredstavnostni predvajalniki, igralne konzole itd.

Povežete lahko tudi pametne telefone in tablične računalnike, združljive s tehnologijo MHL. ☛ str.20

## Druge koristne funkcije

Na voljo so še naslednje koristne funkcije.

- Daljinski upravljalnik ima funkcijo osvetlitve ozadja, ki omogoča enostavno uporabo tudi v temačnih prostorih. Delovanje je mogoče poenostaviti tudi s pritiskom gumba ☼. ☛ str.11
- Premik objektiva omogoča nastavljanje položaja projekcije, ko projektorja ni bilo mogoče nastaviti neposredno pred platno. Sposobnost premikanja položaja projekcije gor, dol, levo in desno po platnu brez spreminjanja dosega projekcije vam daje več svobode, da postavite projektor tja, kjer ga želite. ☛ str.26
- Funkcija **Frame Interpolation** ustvari vmesno sliko med posameznimi slikami, kar zagotavlja bolj gladko in čistejše doživetje prikaza, hkrati pa odpravlja moteče premike, na primer preskoke slik. (samo EH-TW9200W/EH-TW9200/EH-TW8200W/EH-TW8200) ☛ str.35
- S funkcijo **Super-resolution** lahko uživate v DVD-jih v visoki ločljivosti. Bolj gladki in ostrejši postanejo tudi nizkoločljivostni deli (zamegljeni deli) slik z visoko ločljivostjo. ☛ str.36

# Nazivi in funkcije delov

## Spredaj/Zgoraj

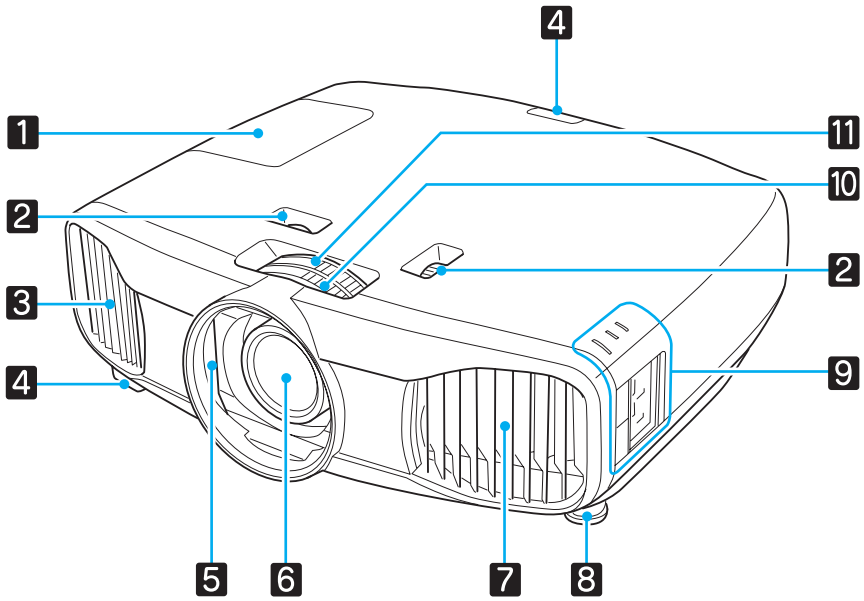


| Ime | | Funkcija |
|---|---|---|
| 1 | Pokrov sijalke | Odprite, ko menjate sijalko projektorja. ☛ str.90 |
| 2 | Vrtljivi gumb premika objektiva | Prilagodi položaj projicirane slike. ☛ str.26 |
| 3 | Odprtina za zračenje | Odprtina za zračenje se uporablja za notranje hlajenje projektorja.<br>⚠ Previdno<br>Med projiciranjem ne nastavljajte obraza ali rok v bližino odprtine za zračenje, hkrati pa v bližino ne postavljajte predmetov, ki se lahko zvijejo ali poškodujejo zaradi toplote iz bližnje odprtine. Vroč zrak iz odprtine za zračenje lahko povzroči opekline, zvijanje ali nesrečo. |
| 4 | Oddaljeni sprejemnik | Sprejema signale daljinskega upravljalnika. ☛ str.22 |
| 5 | Zaslonka objektiva | Samodejno se zapre ob izklopu projektorja, da je objektiv zaščiten pred umazanijo in praskami. ☛ str.23 |
| 6 | Objektiv projektorja | Od tukaj se projicirajo slike. |
| 7 | Pokrov zračnega filtra | Med čiščenjem ali zamenjavo zračnega filtra odprite pokrov in odstranite zračni filter. ☛ str.86, str.89 |
| | Odprtina za dovod zraka | Vhodna odprtina za zračenje se uporablja za notranje hlajenje projektorja. |
| 8 | Sprednja nastavljiva noga | Pri postavitvi na površino, kot je miza, podaljšajte nogo, da s tem prilagodite vodoravni nagib. ☛ str.26 |
| 9 | Nadzorna Plošča | Nadzorna plošča na projektorju. Za izvedbo postopkov odprite pokrov nadzorne plošče. ☛ str.9 |

| Ime | | Funkcija |
|---|---|---|
| 10 | Obroč za ostrenje | Prilagodite ostrino slike. ☛ str.25 |
| 11 | Obroč zooma | Prilagodite velikost slike. ☛ str.25 |

## Nadzorna plošča

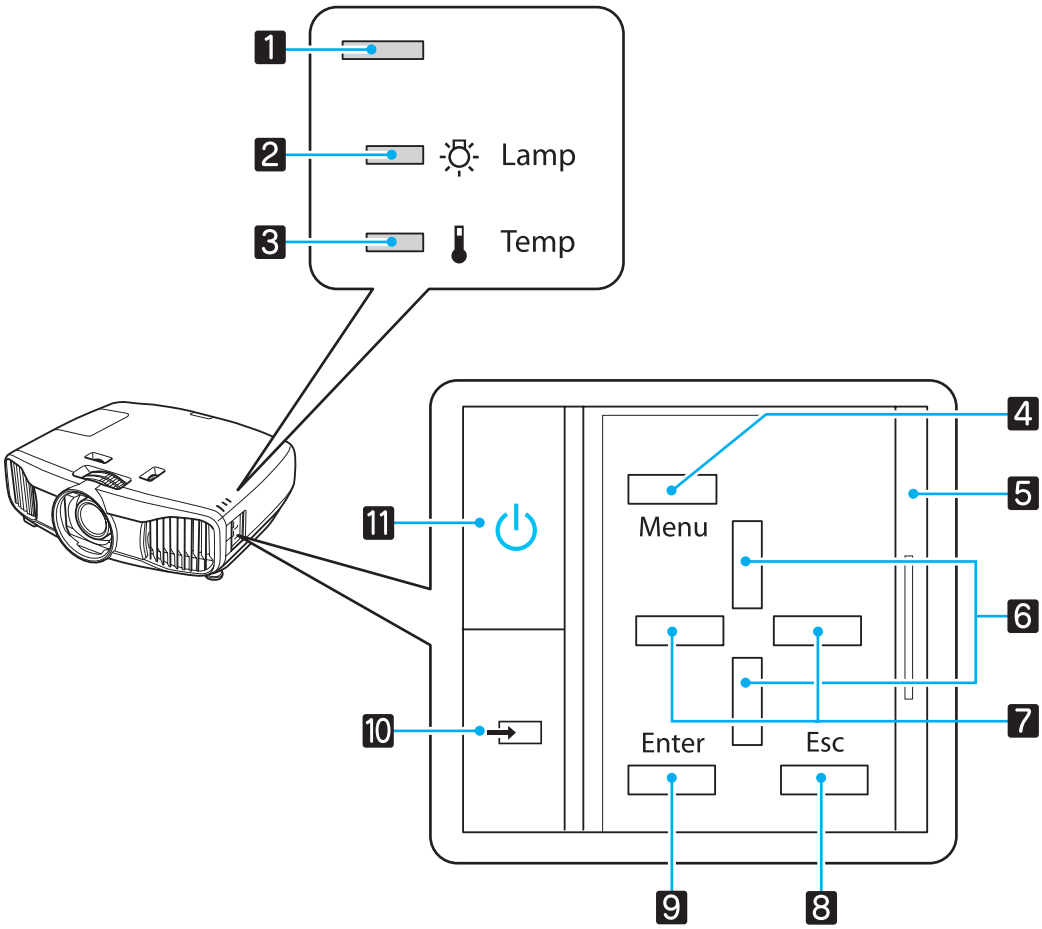


| Gumbi/indikatorji | | Funkcija |
|---|---|---|
| 1 | | Z utripanjem označuje ogrevanje v teku ali ohlajanje v teku. Prikazuje stanje projektorja s kombinacijo drugih indikatorjev, ki svetijo in utripajo. ☛ str.75 |
| 2 | | Ko je treba zamenjati sijalko, utripa oranžno. Prikazuje napake projektorja s kombinacijo drugih indikatorjev, ki svetijo in utripajo. ☛ str.75 |
| 3 | | Utripa oranžno, če je notranja temperatura previsoka. Prikazuje napake projektorja s kombinacijo drugih indikatorjev, ki svetijo in utripajo. ☛ str.75 |
| 4 | Menu | Prikaže in zapre meni Konfiguracija.<br>V meniju Konfiguracija lahko prilagajate in nastavljate signal, sliko, vhodni signal itd. ☛ str.63 |
| 5 | Pokrov nadzorne plošče | Pokrov za nadzorno ploščo. Ko želite uporabiti nadzorno ploščo, primite gumb in podrsajte pokrov, da se odpre. |
| 6 | | Izbere prilagojeno vrednost za trapezni popravek in elemente menija.<br>☛ str.27 |

| Gumbi/indikatorji | | Funkcija |
|---|---|---|
| 7 | | Izbere vrednosti nastavitev za elemente menija. ☛ str.63 |
| 8 | Esc | Ko je prikazan meni, se vrne na prejšnji nivo menija. ☛ str.63 |
| 9 | Enter | Ko je prikazan meni, izbere funkcije in nastavitve. ☛ str.63 |
| 10 | | Preklopi na sliko iz vseh vhodnih vmesnikov. ☛ str.23 |
| 11 | | Vključi ali izključi projektor. ☛ str.23<br>Sveti, ko je projektor vklopljen. Prikazuje napake projektorja s kombinacijo drugih indikatorjev, ki svetijo in utripajo. ☛ str.75 |

## Daljinski upravljalnik

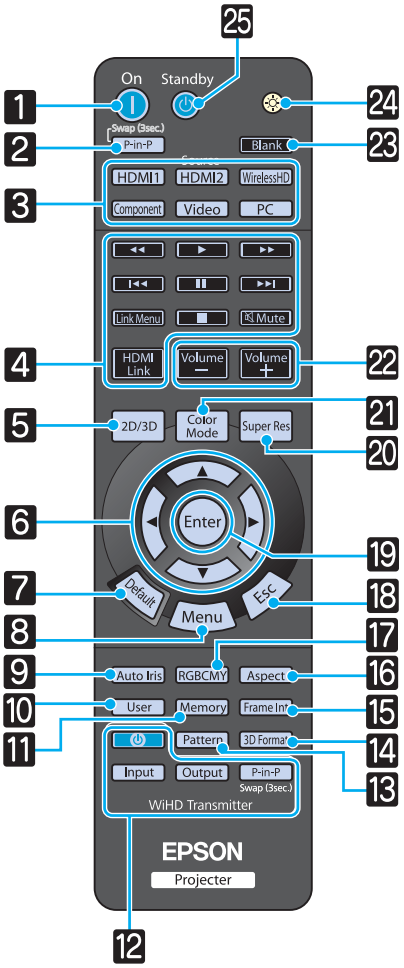


| | Gumb | Funkcija |
|---|---|---|
| 1 | On | Vklopi projektor. ☛ str.23 |
| 2 | P-in-P | Omogoča hkratni prikaz dveh virov slike, enega na glavnem zaslonu in enega na podzaslonu. (slika v sliki) ☛ str.61<br>Pridržite gumb, da zamenjate vir slike za glavni in podzaslon. |
| 3 | HDMI1<br>HDMI2<br>WirelessHD<br>Component<br>Video<br>PC | Preklopi na sliko iz vseh vhodnih vmesnikov. ☛ str.23<br>Gumb WirelessHD je na voljo samo za EH-TW9200W/EH-TW8200W. |
| 4 | HDMI Link | Ta gumb prikazuje nastavitveni meni za povezavo HDMI.<br>Z drugimi gumbi lahko nato začnete ali zaustavite predvajanje itd. za povezano opremo, ki izpolnjuje standarde HDMI CEC. ☛ str.59 |
| 5 | 2D/3D | Preklaplja med 2D in 3D. ☛ str.42 |
| 6 | ▲ ▼ ◀ ▶ | Izbere elemente menija in prilagojene vrednosti. ☛ str.63 |
| 7 | Default | Ob pritisku tega gumba se prilagojena vrednost povrne v privzeto vrednost, medtem ko se prikaže zaslon za prilagajanje menija. ☛ str.63 |
| 8 | Menu | Prikaže in zapre meni Konfiguracija.<br>V meniju Konfiguracija lahko prilagajate in nastavljate signal, sliko, vhodni signal itd. ☛ str.63 |
| 9 | Auto Iris | Nastavi samozaslonko. ☛ str.35 |
| 10 | User | Izvede funkcijo, ki je dodeljena uporabniškemu gumbu. ☛ str.68 |
| 11 | Memory | Shrani, naloži ali izbriše pomnilnik. ☛ str.39 |

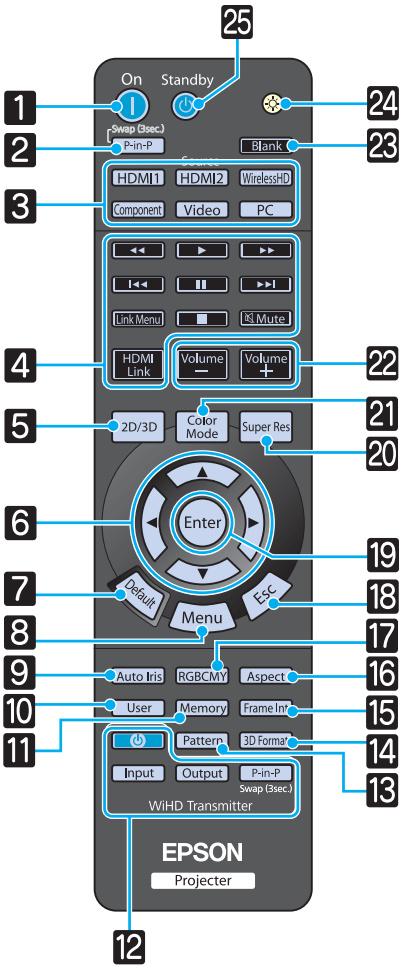


| | Gumb | Funkcija |
|---|---|---|
| 12 | Input<br>Output<br>P-in-P | (na voljo samo za EH-TW9200W/EH-TW8200W)<br>Upravljanje oddajnika WiHD Transmitter Vklopi oddajnik WirelessHD Transmitter ali pa preklopi vhod in izhod.<br>Pri upravljanju funkcij daljinski upravljalnik vedno usmerite na oddajnik WirelessHD Transmitter. ☛ str.49 |
| 13 | Pattern | Prikaže in zapre preizkusni vzorec. ☛ str.25 |
| 14 | 3D Format | Spremeni format 3D.<br>Projektor podpira naslednje 3D-zapise.<br>• Kombiniranje dveh okvirjev<br>• Drugo ob drugem<br>• Zgoraj in spodaj<br>☛ str.42 |
| 15 | Frame Int | (na voljo samo za EH-TW9200W/EH-TW9200/EH-TW8200W/EH-TW8200)<br>Zmanjša moteči učinek, ki ga povzročajo hitri premiki, tako da interpolira slike in z nastavitvami izvaja bolj gladko ter čistejšo sliko. ☛ str.35 |
| 16 | Aspect | Izberite pogled glede na vhodni signal. ☛ str.29 |
| 17 | RGBCMY | Prilagodi barvni odtenek, zasičenost in svetlost za vsako barvo RGBCMY. ☛ str.31 |
| 18 | Esc | Ko je prikazan meni, se vrne na prejšnji nivo menija. ☛ str.63 |
| 19 | Enter | Ko je meni prikazan, sprejme in vnese trenutno izbiro ter se premakne na naslednjo raven. ☛ str.63 |
| 20 | Super Res | Nastavi **Super-resolution** za zmanjšanje zamegljenosti na mestih slike, kot so robovi. ☛ str.36 |
| 21 | Color Mode | Spremeni **Barvni način**. ☛ str.28 |
| 22 | Volume —<br>Volume + | Nastavlja glasnost priključenih naprav, ki izpolnjujejo standarde HDMI CEC? |
| 23 | Blank | Začasno skrije ali prikaže sliko. ☛ str.27 |
| 24 | | Gumbi daljinskega upravljalnika zasvetijo za približno 10 sekund. To je koristno pri upravljanju daljinskega upravljalnika v temi. |
| 25 | Standby | Izklopi projektor. ☛ str.24 |

## Zadaj

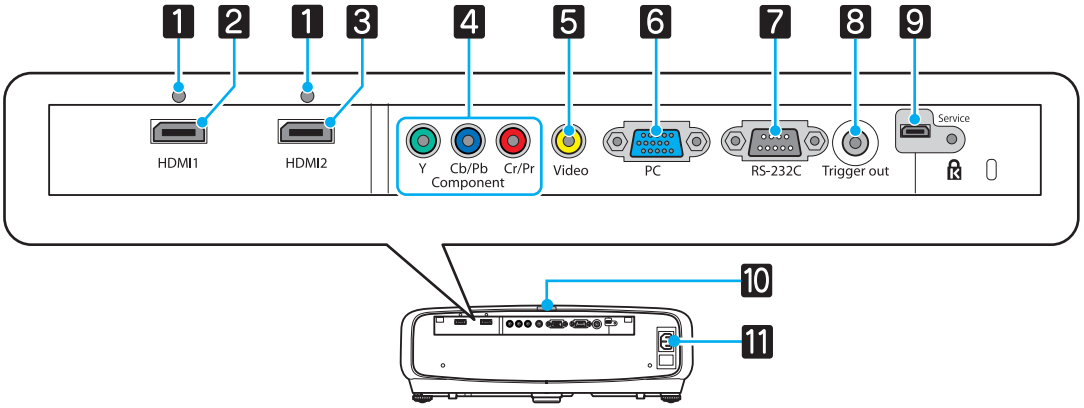


| | Ime | Funkcija |
|---|---|---|
| 1 | Držalo kabla | Debeli kabli HDMI z velikim zunanjim premerom itd. se lahko enostavno izključijo zaradi teže kabla. Da bi preprečili izključitev kabla, ga pritrdite na mesto s priloženo objemko za kabel HDMI (samo EH-TW9200W/EH-TW9200/EH-TW8200W/EH-TW8200). ☛ str.21 |
| 2 | Vhod HDMI1 | Povezuje video opremo in računalnike, združljive s HDMI. ☛ str.18 |
| 3 | Vhod HDMI2 | |
| 4 | Vrata Component | Priključuje na komponentna izhodna vrata (YCbCr ali YPbPr) na video opremi. ☛ str.18 |
| 5 | Vhod za Video | Priključuje na kompozitni video izhod na video opremi. ☛ str.18 |
| 6 | Vrata PC | Priključuje na izhodna vrata RGB na računalniku. ☛ str.18 |
| 7 | RS-232C vrata | Pri upravljanju projektorja, projektor povežite z računalnikom preko kabla RS-232C. Ta vrata so namenjena krmiljenju in niso za splošno uporabo. ☛ str.97 |
| 8 | Vmesnik Trigger out | Vzpostavi povezavo z zunanjimi napravami, kot so motorna platna. ☛ str.19 |
| 9 | Vmesnik Service | Servisni vmesnik. Tega običajno ne uporabljate. |
| 10 | Oddaljeni sprejemnik | Sprejema signale daljinskega upravljalnika. ☛ str.22 |
| 11 | Vtič za električno napajanje | Priključite napajalni kabel. ☛ str.23 |

## Podnožje

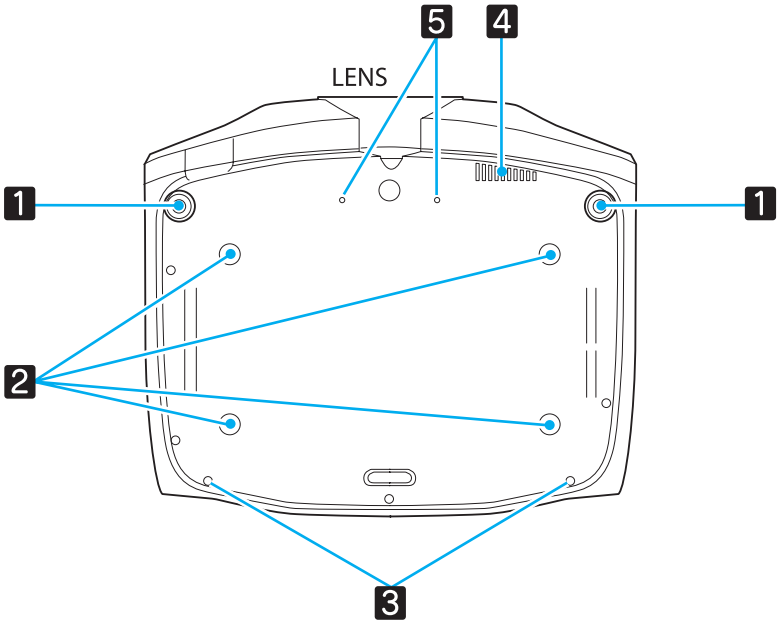


| Ime | | Funkcija |
|---|---|---|
| 1 | Sprednja nastavljiva noga | Pri postavitvi na površino, kot je miza, podaljšajte nogo, da s tem prilagodite vodoravni nagib. ☛ str.26 |
| 2 | Točke za pritrditev na stropni nosilec (štiri točke) | Sem pritrdite neobvezno stropno konzolo, če želite projektor pritrditi na strop. ☛ str.93 |
| 3 | Vijak za pritrditev pokrova kablov | Pritrdi dodatni pokrov kabla. |
| 4 | Odprtina za zračenje | Odprtina za zračenje se uporablja za hlajenje sprejemnika WirelessHD. Pri obešenju naprave s stropa poskrbite, da je nastavljena tako, da se v tem delu ne zbira prah. |
| 5 | Vijak za anamorfični objektiv | Pritrdi anamorfični objektiv. |

# Videz

Enote: mm

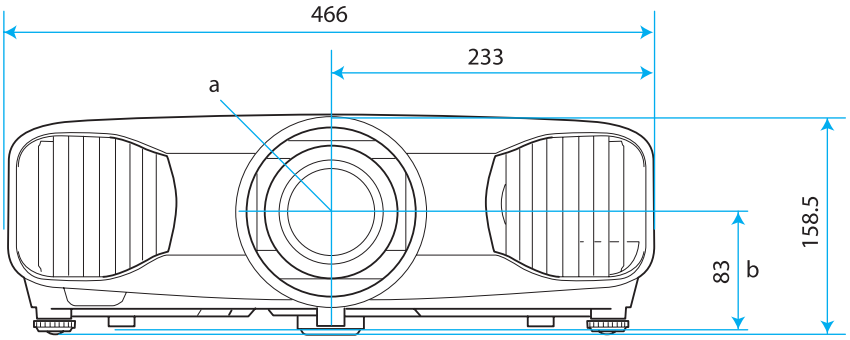


a Središče objektiva
b Razdalja od središča leče do pritrdilne točke okvirja za obešanje
c Smer objektiva

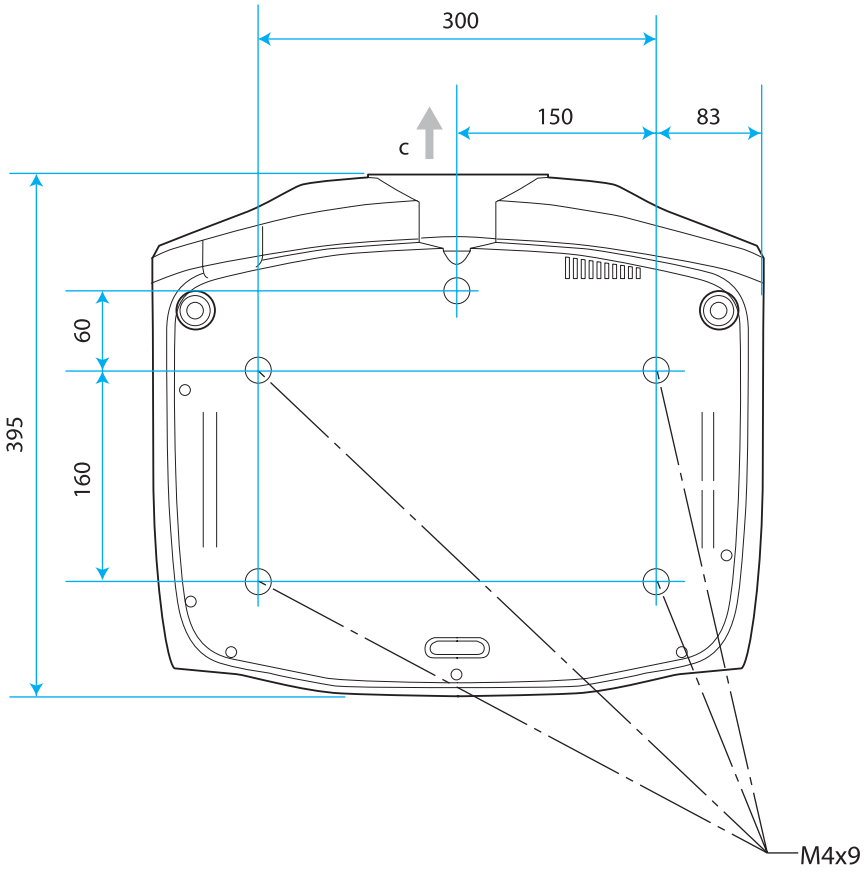

# Namestitev

## Različni načini projekcije

### Opozorilo

- Poseben način namestitve za obešanje projektorja na strop (stropni nosilec). Projektor, ki ni pravilno nameščen, lahko pade in povzroči nesrečo ali poškodbo.
- Če uporabljate lepila, maziva ali olja na točkah za pritrditev na stropni nosilec, da bi preprečili rahljanje vijakov, ali če uporabljate maziva ali olja na projektorju, lahko ohišje poči in projektor pade s stropa. To lahko povzroči hude telesne poškodbe oseb pod projektorjem in poškoduje sam projektor.
- Projektorja ne postavljajte na bok. Na ta način lahko projektor poškodujete.
- Projektorja ne nameščajte v prostor z visoko vlažnostjo ali veliko prahu ali na mesta, ki so izpostavljena dimu zaradi ognja ali tobačnemu dimu.

### Pozor

Očistite zračni filter enkrat na tri mesece. Če je okolje zelo prašno, ga očistite večkrat. ☛ str.86

### Projektor, nameščen na mizo ali podobno površino, in projiciranje

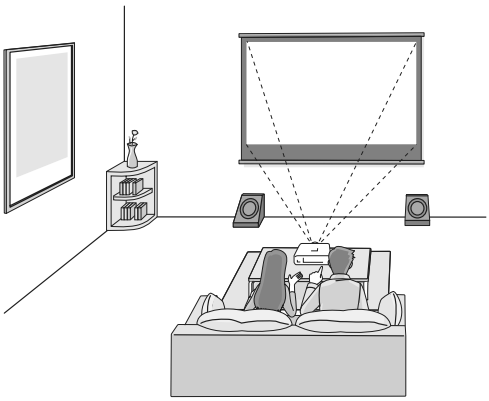

### Projektor, obešen na strop, in projiciranje

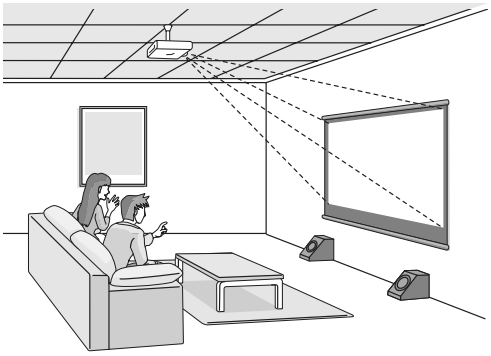

Pri projiciranju s stropa spremenite možnost **Projekcija** na stropno nastavitev. ☛ **Nastavitve** - **Projekcija** str.68

### Uporaba premika objektiva

S premikom objektiva lahko nastavite položaj projekcije gor, dol, levo in desno.

To omogoča preprosto nastavljanje brez popačenja slike, tudi če projektorja ni mogoče nastaviti neposredno pred platno.

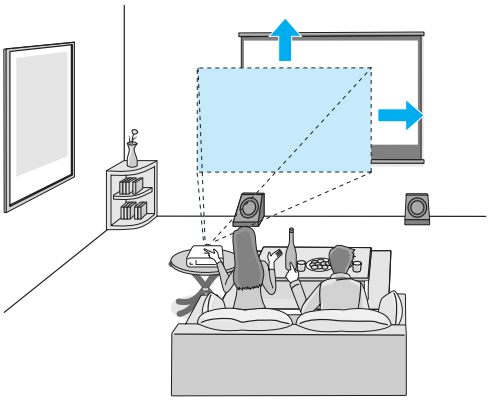

## Prilagoditev velikosti projekcije

Velikost projekcije se poveča, če projektor oddaljite od zaslona. Spodnja tabela vam bo pomagala namestiti projektor na optimalen položaj od zaslona. Navedene vrednosti so samo za referenco.

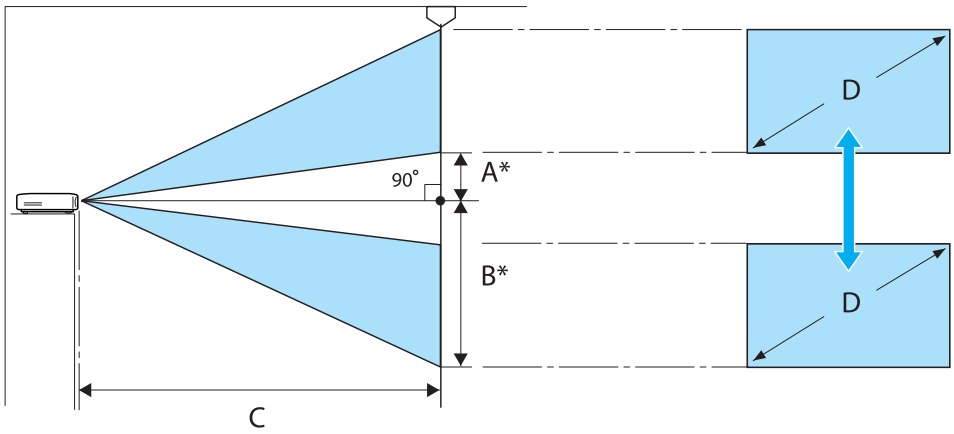


* Razdalja od središča objektiva do roba projicirane slike.
(A: Ko se premik objektiva vrne na najvišjo raven)
(B: Ko se premik objektiva zmanjša na najnižjo raven)

Enote: cm

| Velikost zaslona 16:9 | | Razdalja projekcije (C) | | Največje vrednosti premika objektiva* | |
|---|---|---|---|---|---|
| D | Š x V | Najmanj (široko) | Največ (Tele) | Razdalja (A) | Razdalja (B) |
| 40" | 89 x 50 | 117 | 252 | 23 | 73 |
| 60" | 130 x 75 | 177 | 380 | 34 | 109 |
| 80" | 180 x 100 | 238 | 508 | 46 | 145 |
| 100" | 220 x 120 | 298 | 636 | 57 | 181 |
| 120" | 270 x 150 | 359 | 764 | 68 | 218 |
| 150" | 330 x 190 | 450 | 956 | 85 | 272 |
| 180" | 440 x 250 | 540 | 1148 | 103 | 327 |

| Velikost zaslona 4 : 3 | | Razdalja projekcije (C) | | Največje vrednosti premika objektiva* | |
|---|---|---|---|---|---|
| D | Š x V | Najmanj (široko) | Največ (Tele) | Razdalja (A) | Razdalja (B) |
| 40" | 81 x 61 | 144 | 309 | 28 | 89 |
| 60" | 120 x 90 | 218 | 466 | 42 | 133 |
| 80" | 160 x 120 | 292 | 623 | 56 | 178 |
| 100" | 200 x 150 | 366 | 779 | 70 | 222 |
| 120" | 240 x 180 | 440 | 936 | 84 | 267 |
| 150" | 300 x 230 | 551 | 1171 | 105 | 333 |
| 200" | 410 x 300 | 736 | 1562 | 139 | 444 |

* Navpičnega in vodoravnega premika objektiva ni mogoče hkrati nastaviti na največje vrednosti. ☛ str.26

# Povezovanje naprave

## Pozor

- Vzpostavite kabelske povezave pred povezovanjem z električno vtičnico.
- Preverite obliko kabelskega priključka in obliko vrat in ju nato povežite. Če boste priključek drugačne oblike s silo priključili v vrata, lahko pride do poškodb in okvar.

EH-TW9200W/EH-TW8200W je dobavljen s pokrovom vmesnika, ki daje jasen vpogled na priključitveni del na hrbtni strani. Preden povežete kable, odstranite pokrov vmesnika. ☛ str.20

## Povezovanje videoopreme

Za projiciranje slik s predvajalnikov DVD-jev ali video snemalnikov VHS itd., povežite projektor z uporabo ene od naslednjih metod.

### Pri uporabi kabla HDMI

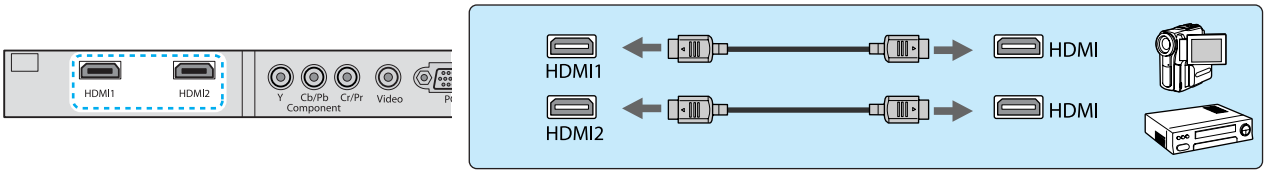


Kabel HDMI pritrdite na mesto z zaponko za kabel HDMI. (samo EH-TW9200W/EH-TW9200/EH-TW8200W/EH-TW8200) ☛ str.21

### Pri uporabi video kabla

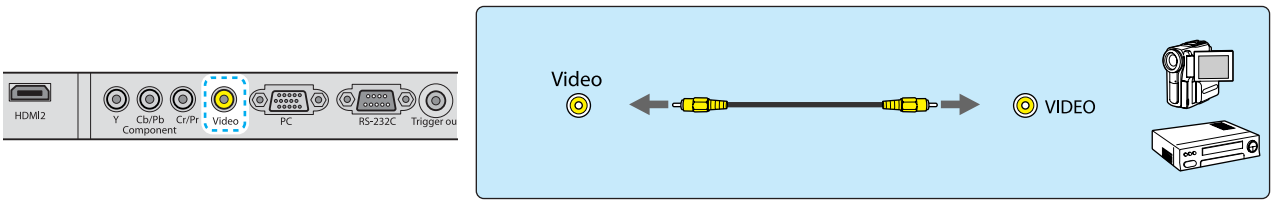


### Pri uporabi komponentnega video kabla

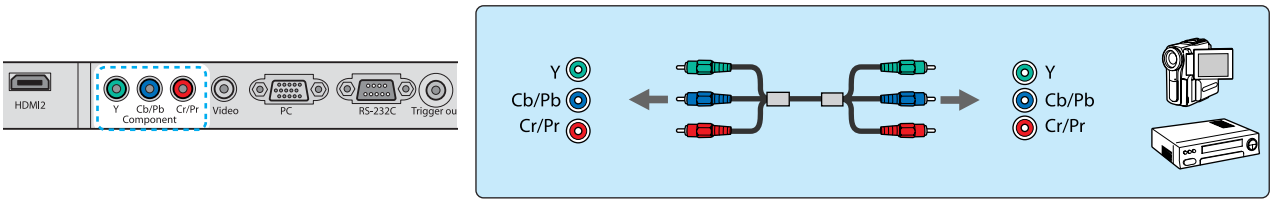


- Kabel se glede na izhodni signal razlikuje od povezane video opreme.
- Nekatere vrste video opreme lahko oddajajo različne vrste signalov. V priročniku za uporabnika, ki je priložen video opremi, preverite, katere signale je mogoče oddajati.
- Ker ta projektor nima vgrajenega zvočnika, priključite svoj sistem AV, da boste uživali v zvoku iz povezane opreme.

## Povezovanje z računalnikom

Za projiciranje slik z računalnika priključite računalnik z uporabo ene od naslednjih metod.

### Pri uporabi računalniškega kabla

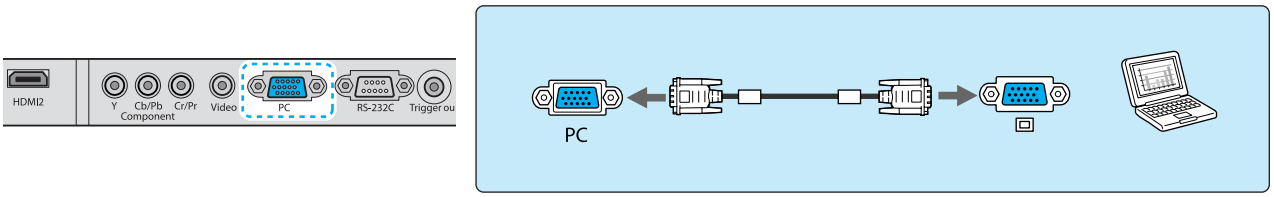


### Pri uporabi kabla HDMI

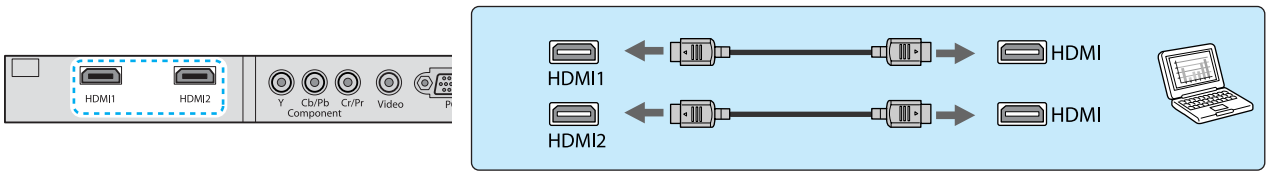


Kabel HDMI pritrdite na mesto z zaponko za kabel HDMI. (samo EH-TW9200W/EH-TW9200/EH-TW8200W/EH-TW8200) ☛ str.21

## Povezovanje zunanjih naprav

### Povezovanje z vmesnikom Trigger out

Če želite priključiti zunanje naprave, kot so motorna platna, povežite stereo kabel z mini priključkom (3,5 mm) na vmesnik Trigger Out.

Ko je vključen, se iz tega vmesnika pošlje signal (12 V=) za komunikacijo o stanju projektorja (vključen ali izključen) s povezanimi napravami, kot so električna platna.

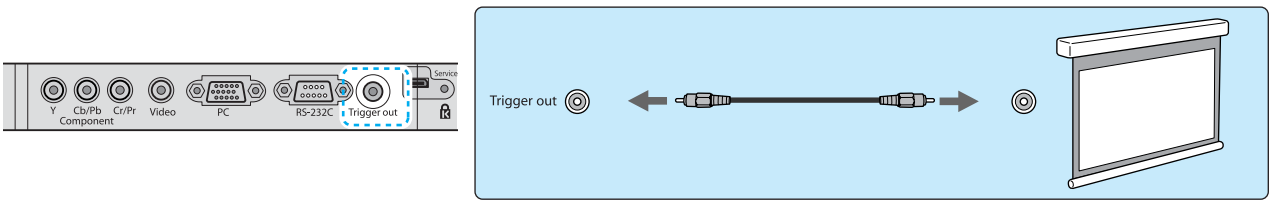


Pri uporabi vmesnika Trigger out nastavite funkcijo Trigger Out. ☛ **Extended** - **Operation** - **Trigger Out** str.71

### Povezovanje naprav WirelessHD (Samo EH-TW9200W/EH-TW8200W)

Projektor sprejme prenose z oddajnika WirelessHD Transmitter in projicira slike. ☛ str.49

Projicirano sliko spremenite s pritiskom na gumb WirelessHD na daljinskem upravljalniku ali gumb na nadzorni plošči.

- Ob sprejemanju slik WirelessHD, se prepričajte, da je **WirelessHD** nastavljen na **Vklopljeno**.
  ☛ **Nastavitve** - **WirelessHD** str.68
- Spremenite prikazano napravo tako, da izberete napravo v **Priključki naprave** v **Povezava HDMI**.
  ☛ **Povezava HDMI**-**Priključki naprave** str.60

## Povezovanje pametnih telefonov ali tabličnih računalnikov (samo EH-TW9200W/EH-TW8200W)

Z napravo WirelessHD Transmitter lahko povežete pametne telefone in tablične računalnike, združljive s tehnologijo MHL.

Uporabite kabel, združljiv z MHL, da povežete vmesnik micro USB na pametnih telefonih in tabličnih računalnikih z vmesnikom HDMI5 na napravi WirelessHD Transmitter.

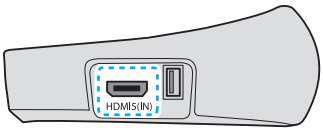

Z daljinskim upravljalnikom projektorja lahko upravljate pametne telefone ali tablične računalnike.

Prav tako lahko gledate videoposnetke in poslušate glasbo, ko polnite pametni telefon ali tablični računalnik.

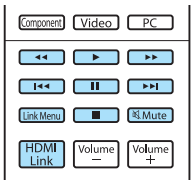


### Pozor

- Poskrbite, da za povezovanje uporabite kabel MHL. Med polnjenjem lahko pametni telefon ali tablični računalnik oddaja toploto ali iz njega pušča tekočina, lahko eksplodira ali ustvarja druge pogoje, ki bi lahko povzročili požar.
- Če vzpostavite povezavo s prilagodilnikom MHL-HDMI, morda naprave ne bo mogoče polniti ali upravljati z daljinskim upravljalnikom.

Nekatere naprave med predvajanjem videoposnetkov porabijo več moči, kot jo oddaja projektor, tako da med predvajanjem videoposnetkov in drugimi postopki ne bo mogoče polnjenje.

## Odstranjevanje pokrova vmesnika

Pokrov vmesnika je pritrjen na priključitveni del na hrbtni strani naprave EH-TW9200W/EH-TW8200W. Pokrov odstranite, ko uporabite kabel za povezovanje naprave.

Na dnu pokrova vmesnika so reže, ki omogočajo, da pokrov povlečete naprej in ga dvignete iz zarez na vrhu.

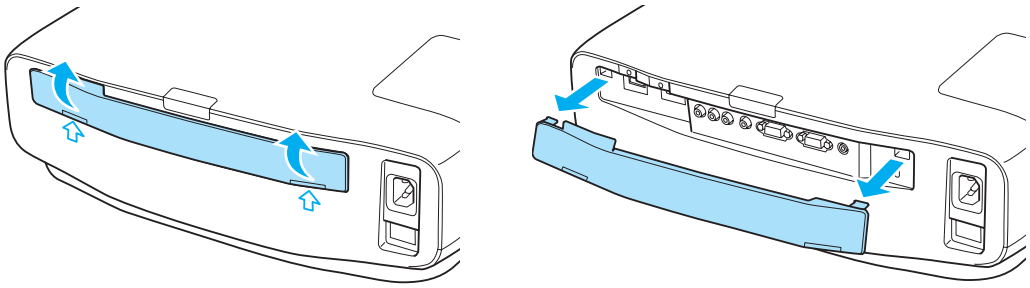

- Ob ponovnem pritrjevanju pokrova najprej vstavite izbočene dele v zareze na vrhu.
- Pokrov vmesnika shranite na varno, saj ga boste potrebovali pri prenašanju projektorja.

## Povezovanje objemke za kabel HDMI (samo EH-TW9200W/EH-TW9200/EH-TW8200W/EH-TW8200)

Če je kabel HDMI debel in visi navzdol, ga pritrdite na držalo kabla z zaponko HDMI, da se kabel zaradi svoje teže ne izključi iz vrat.

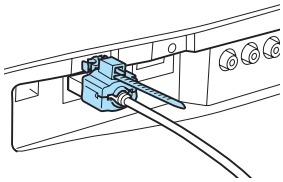

# Priprava daljinskega upravljalnika

## Vstavljanje baterij v daljinski upravljalnik

**Pozor**

- Preverite položaj (+) in (-) oznak v nosilcu baterij in se prepričajte, da so baterije pravilno vstavljene.
- Ne smete uporabiti nobenih drugih baterij kot magnezijeve ali alkalne AA.

**1** Odstranite pokrov baterij.

Medtem ko potiskate zatič pokrova baterij, dvignite pokrov.

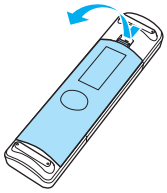

**2** Zamenjajte stare baterije z novimi.

Pred vstavljanjem baterij preverite pola (+) in (-).

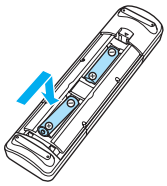

**3** Zaprite pokrov baterij.

Pritisnite pokrov, da se zaskoči.

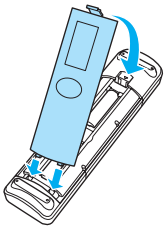

Če se pojavlja zamik v odzivnosti daljinskega upravljalnika ali če le-ta ne deluje, so baterije verjetno že skoraj prazne. Ko se to zgodi, zamenjajte baterije z novimi. Imejte pripravljeni dve magnezijevi ali alkalni AA-bateriji.

## Obseg delovanja daljinskega upravljalnika

Obseg delovanja za oddajnik WirelessHD Transmitter se razlikuje. ☛ str.58

### Obseg delovanja (od leve proti desni)

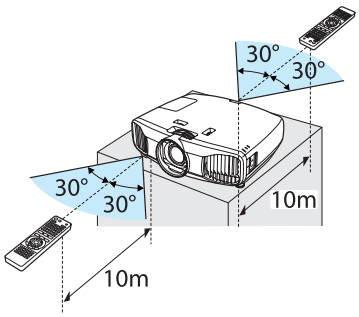


### Obseg delovanja (od zgoraj navzdol)

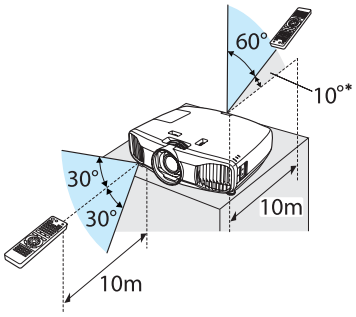


* V tem dosegu ni na voljo signalov za daljinsko upravljanje.

# Začetek in zaustavitev projekcije

## Vklop projektorja in projiciranje

**1** Opremo priključite na projektor.

**2** Priključite napajalni kabel.

Povežite s priloženim napajalnim kablom.

**3** Vklopite povezano opremo.

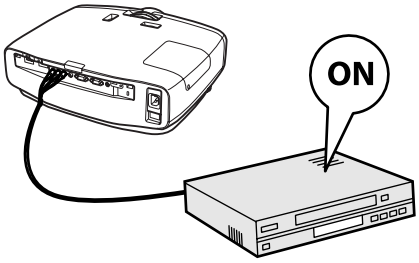


**4** Vklopite projektor.

Daljinski upravljalnik

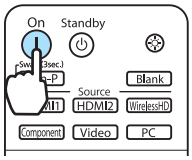


Nadzorna plošča

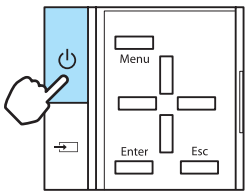


Odpre se zaslonka objektiva in začne se projekcija.

Ko je funkcija **Direct Power On** nastavljena na **On**, lahko začnete projekcijo tako, da preprosto povežete napajalni kabel s projektorjem, brez pritiskanja katerega koli gumba.
☛ **Razširjeno** - **Delovanje** - **Direkten vklop** str.71

### Opozorilo

Med projiciranjem ne glejte v objektiv.

- Projektor ima funkcijo Otroška ključavnica, ki preprečuje, da bi otroci nehote vklopili napajanje ter funkcijo Zaklep delovanja, ki preprečuje naključno delovanje, itd. ☛ **Settings** - **Lock Setting** - **Child Lock**/**Control Panel Lock** str.68
- Pri uporabi na višini 1.500 m ali več nastavite **Način visoke višine** na **Vklopljeno**. ☛ **Razširjeno** - **Delovanje** - **Način visoke višine** str.71
- Projektor ima funkcijo Samonamestitev za samodejno izbiro optimalne nastavitve, ko se vhodni signal za povezano računalniško sliko spremeni. ☛ **Signal** - **Samonamestitev** str.66
- Ta projektor ima vmesnik Trigger out, ki omogoča komunikacijo stanja vklopa projektorja zunanjim napravam. Pri uporabi te funkcije nastavite funkcijo Trigger Out. ☛ **Extended** - **Operation** - **Trigger Out** str.71

## Če ciljna slika ni projicirana

Če slika ni projicirana, lahko vir spremenite z uporabo ene od naslednjih metod.

| Daljinski upravljalnik | Nadzorna Plošča |
|---|---|
| Pritisnite gumb za ciljna vrata. | Pritisnite gumb [⇥] in izberite ciljni vmesnik.<br>Pritisnite gumb [Enter], da potrdite izbiro. |

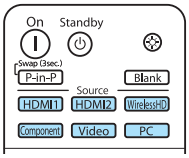


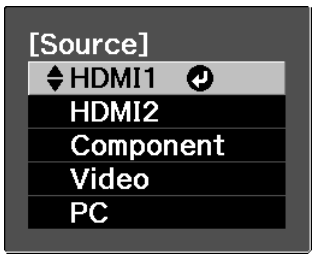


- Za video opremo najprej začnite predvajanje in nato spremenite vir.
- Če opazite nenaravne barve, ko preklopite na vir **Video** ali **Component**, preverite, ali so vrata, na katera ste povezani, enaka kot **Vhodni signal**. ☛ **Razširjeno** - **Vhodni signal** - **Video signal**/ **Component** str.71

## Izklop

**1** Izklopite povezano opremo.

Kadar je nastavitev **Power Off Link** nastavljena na **On** v meniju **HDMI Link**, lahko izklop opreme, združljive s standardom HDMI CEC, izklopi tudi projektor.
☛ **Settings** - **HDMI Link** - **Power Off Link** str.68

**2** Pritisnite gumb ⏻ na daljinskem upravljalniku ali nadzorni plošči projektorja.

Daljinski upravljalnik

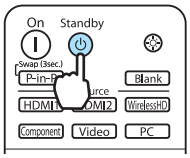


Nadzorna plošča

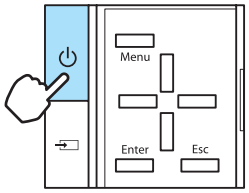


Prikaže se potrditveno sporočilo.

**3** Znova pritisnite gumb ⏻ .

Projekcija se konča in zaslonka objektiva se samodejno zapre.

Ko je **Potrditev st. pripr.** nastavljena na **Izklopljeno**, lahko projektor izklopite s pritiskom na gumb ⏻ na daljinskem upravljalniku. ☛ **Razširjeno** - **Prikaz** - **Potrditev st. pripr.** str.71

**4** Počakajte do konca ohlajanja.

Indikator delovanja na nadzorni plošči projektorja preneha utripati.

**5** Odklopite napajalni kabel.

Če je napajalni kabel priključen, se porablja električna energija, tudi ko projektorja ne uporabljate.

# Prilagajanje projiciranega zaslona

## Prikaz preizkusnega vzorca

Pri prilagajanju zooma/ostrenja ali položaja projekcije po namestitvi, lahko prikažete preizkusni vzorec, namesto da povežete video opremo.

Za prikaz preizkusnega vzorca pritisnite gumb Pattern na daljinskem upravljalniku.

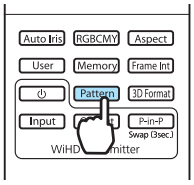


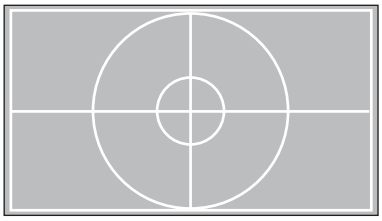

Položaj prikaza in podobno lahko nastavljate s tem preizkusnim vzorcem.

Za EH-TW9200W/EH-TW9200 lahko izberete tudi vzorce, ki ločeno prikažejo barve R (rdeča), G (zelena) in B (modra), ter vzorec za nastavljanje položaja prikazovalnika. Uporabljate ga lahko kot vzorec za izvedbo nastavitve barve, ko je priključen slikovni signal.

Za konec prikaza preizkusnega vzorca pritisnite gumb Esc .
Pri napravi EH-TW9200W/EH-TW9200 lahko končate tudi z izbiro **Exit**.

## Nastavljanje ostrine

Obrnite obroč za ostrenje za prilagoditev ostrine.

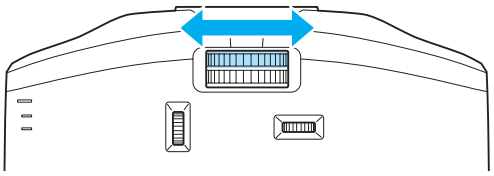

## Prilagoditev velikosti projekcije (Nastavitev zooma)

Z zasukom obročka zooma prilagajate velikost projiciranega zaslon.

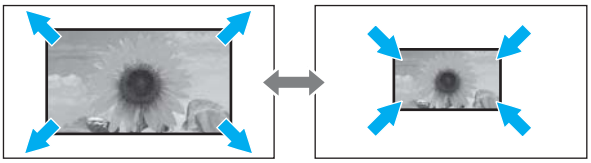

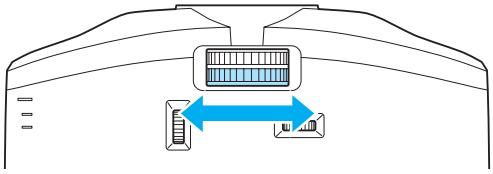

## Prilagoditev nagiba projektorja

Če je projekcijski zaslon nagnjen (leva in desna stran projektorja sta na različni višini), ko je projektor nameščen na mizi, nastavite sprednjo nogo, tako da sta obe strani poravnani.

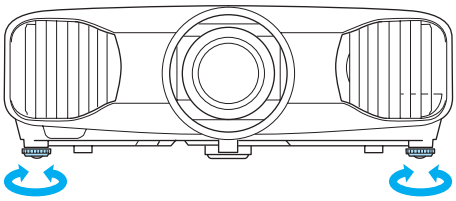

## Prilagajanje položaja projicirane slike (premik objektiva)

Če projektorja ni mogoče namestiti pred platno, lahko nastavite položaj slike s premikom objektiva.

Prilagoditve opravite z vrtljivim gumbom za premik slike.

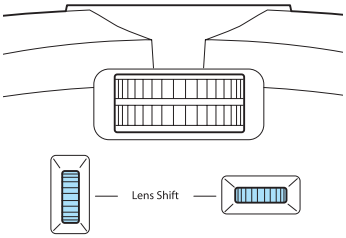


Položaj lahko prilagajate gor, dol, levo in desno v območju črtkane črte, ki je prikazana na ilustraciji na desni.

Navpični (V) položaj (gor in dol) lahko nastavljate za do 96 % višine zaslona, vodoravni (H) položaj (desno in levo) pa lahko nastavljate za do 47 % širine zaslona.

Če želite ponastaviti položaj slike na sredino, vrnite vrtljivi gumb v srednji položaj.

Če želite poiskati sredino območja premika objektiva, zavrtite vrtljivi gumb za premik objektiva, dokler ne klikne.

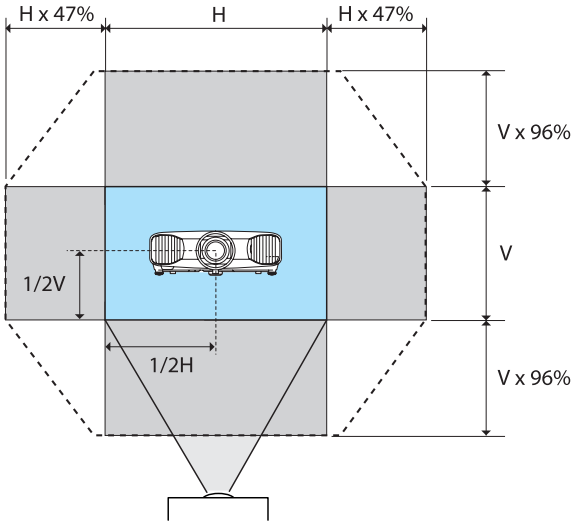

### Previdno

Kadar prevažate projektor, vrnite vodoravni položaj objektiva v srednji položaj in navpični položaj objektiva v spodnji položaj. Če prevažate projektor, ko je objektiv premaknjen gor, dol, levo ali desno, se lahko poškoduje mehanizem premika objektiva. Pritrdite tudi zaščito, ki je bila pritrjena ob nakupu.

Če pri projekciji pod kotom z uporabo premika objektiva prihaja do trapezastega popačenja, ga morda ne bo mogoče v celoti odpraviti. Pri uporabi premika objektiva nastavite projektor vzporedno zaslonu in nato premikajte položaj samo s premikom objektiva.

## Popravi popačenost Keystone

Za trapezasti popravek lahko uporabite gumbe ✥ na nadzorni plošči.

Za upravljanje nadzorne plošče odprite pokrov nadzorne plošče na strani. ☛ str.9

Pritisnite gumb ▯ ali ▯ , da prikažete merilnike za nastavljanje.
Ko so merilniki prikazani, pritisnite gumba ▯ in ▯ za navpični popravek.

**Ko je zgornji ali spodnji del preširok**

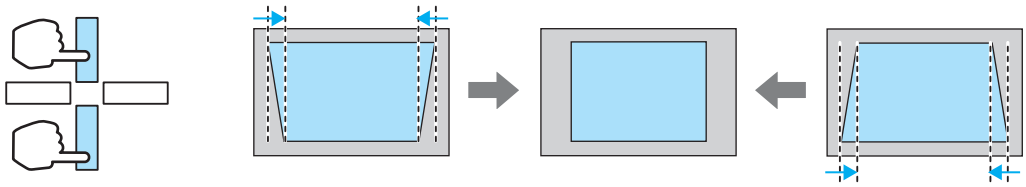

- Projiciran zaslon se ob trapeznem popravku zmanjša. Povečajte razdaljo projiciranja, da prilagodite projiciran zaslon velikosti zaslona.
- Nastavitve trapezastega popačenja lahko opravite v meniju Konfiguracija. ☛ **Settings** - **Keystone** str.68
- Opravite lahko učinkovite popravke do kota projekcije 30° od zgoraj navzdol.
- Pri nastavljanju položaja lahko vzdržujete kakovost projicirane slike s popravkom s premikom objektiva. Trapezasto popačenje popravljajte, ko ne morete izvajati nastavitev s premikom objektiva.

## Začasno skrivanje slike

To funkcijo lahko uporabite za začasno skrivanje slike na zaslonu.

Pritisnite gumb [Blank] za prikaz ali izklop slike.

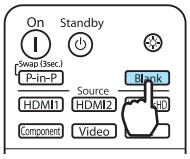


Pri filmih se ne morete vrniti na točko, na kateri ste skrili sliko z gumbom [Blank] , saj se filmi predvajajo naprej, tudi ko so skriti.

# Prilagajanje slike

## Izbiranje kakovosti projekcije (Barvni način)

Pridobite lahko optimalno kakovost slike, ki ustreza okolju med projiciranjem. Svetlost slike je odvisna od načina delovanja, ki ste ga izbrali.

**1** Pritisnite gumb [Color Mode].

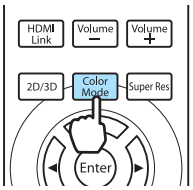


Nastavitve lahko opravite tudi v meniju Konfiguracija. ☛ **Slika** - **Barvni način** str.64

**2** Izberite **Barvni način**.

Pritisnite gumba ▲ ▼ v prikazanem meniju, da izberete **Barvni način**, nato pa pritisnite gumb [Enter], da potrdite izbiro.

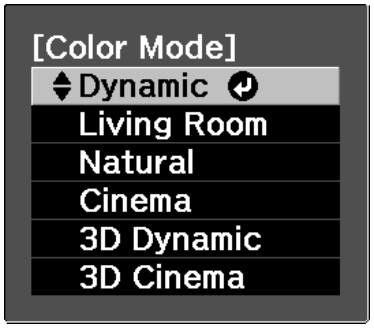


**Pri projiciranju slik 2D**
Izberete lahko **Dynamic**, **Living Room**, **Natural**, **THX** in **Cinema**.
Možnosti **3D Dynamic**, **3D Cinema** in **3D THX** so sive in jih ne morete izbrati.

**Pri projiciranju slik 3D**
Izberete lahko **3D Dynamic**, **3D Cinema** in **3D THX**.
Možnosti **Dynamic**, **Living Room**, **Natural**, **THX** in **Cinema** so sive in jih ne morete izbrati.

Izbire pri projiciranju slik 2D

| Način delovanja | Uporaba |
|---|---|
| Dinamično | Ta način je primeren za uporabo v svetlih prostorih. |
| Dnevna soba | Ta način je primeren za uporabo v svetlih prostorih. Slike so jasne in ostre. |
| Naravno | Ta način je primeren za uporabo v temačnih prostorih. V tem načinu priporočamo prilagoditev barv. ☛ str.6 |
| THX* | Barvni način, ki ga potrjuje podjetje THX Ltd. |
| Kino | Ta način je primeren za ogled filmov in koncertov v temačnih prostorih. |

* Možnosti **THX** morda ne bo na voljo, odvisno od uporabljenega modela.

Izbire pri projiciranju slik 3D

| Način delovanja | Uporaba |
|---|---|
| Dinamični 3D | Pri projiciranju slik 3D. Slike so svetle in bolj ostre kot v načinu Kino 3D. |
| Kino 3D | Pri projiciranju slik 3D. Zagotavlja bolj živahne barve kot možnost Dinamični 3D. |
| 3D THX* | Pri projiciranju slik 3D. Barvni način, ki ga potrjuje podjetje THX Ltd. |

* Možnosti **3D THX** morda ne bo na voljo, odvisno od uporabljenega modela.

## Preklapljanje zaslona med možnostma Polno in Zoom (Aspect)

Vrsto vhodnega signala, pogled gledišča in ločljivost lahko spremenite tako, da se prilagaja možnosti **Pogled** projekcijskega zaslona.

Razpoložljiv **Pogled** je odvisen od signala slike, ki je trenutno projicirana.

**1** Pritisnite gumb Aspect .

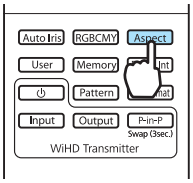


Nastavitve lahko opravite tudi v meniju Konfiguracija. ☛ **Signal - Pogled** str.66

**2** Za izbiro imena nastavitve pritisnite gumba ▲ ▼, nato pa pritisnite gumb Enter, da potrdite izbiro.

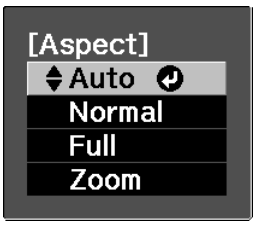


Možnost **Pogled** morda ne bo na voljo glede na vrsto signala.

Z izbiro Avtomatično se običajno izbere optimalni pogled za prikaz vhodnega signala. Če želite uporabiti drugačen pogled, spremenite nastavitev.

Spodnja tabela kaže sliko projicirano na zaslon 16 : 9.

| Vhodna slika | Ime nastavitve (Pogled) | | |
|---|---|---|---|
| | Normalno | Polno | Zoom |
| Slike 4:3 | 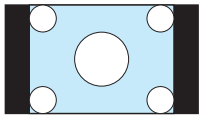 | 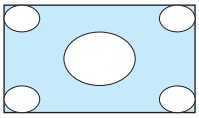 | 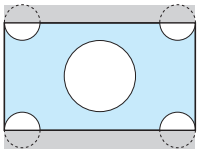 |
| Slike 16 : 9 | 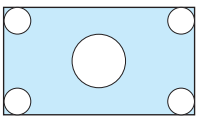 | Pri projiciranju slik 16 : 9 ne morete izbrati možnosti Full in Zoom. | |
| Slike, ki so posnete s stiskom | 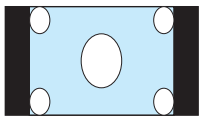 | 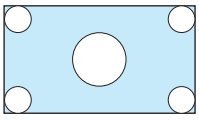 | 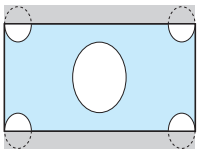 |

| Vhodna slika | Ime nastavitve (Pogled) | | |
|---|---|---|---|
| | Normalno | Polno | Zoom |
| Slike s črnim robom* | 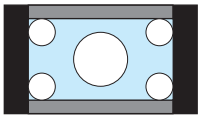 | 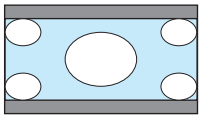 | 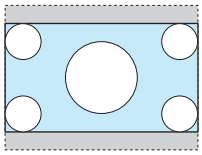 |
| Opombe | Ustreza navpični velikosti projekcijskega platna. Pogled gledišča se razlikuje glede na vhodno sliko. | Uporabi celotno površino projekcijskega platna. | Ohrani pogled gledišča vhodnega signala in ustreza vodoravni velikosti projekcijskega platna. Zgornji in spodnji del slike sta lahko odrezana. |

* Slika letterbox je v tem primeru slika s pogledom gledišča 4 : 3, prikazana v razmerju 16 : 9 s črnimi robovi zgoraj in spodaj za podnapise. Robovi na zgornjem in spodnjem delu slike so namenjeni podnapisom.

Pri napravi EH-TW9200W/EH-TW9200 lahko nastavite tudi **Anamorphic Wide** in **Horiz. Squeeze**.

- Če izberete **Anamorphic Wide**, ko je nastavljena možnost **Overscan**, se lahko slika obreže. Nastavitev **Overscan** nastavite na **Off** in projicirajte sliko. ☛ **Signal** - **Advanced** - **Overscan** str.66
- Pri projiciranju slik 3D v načinu **Anamorphic Wide** so podprti samo signali 1080p/24 Hz/stiskanje slik.

Nastavite **Anamorphic Wide** in namestite komercialno dostopen anamorfični objektiv za gledanje medijev DVD, Blu-ray itd. s slikami, posnetimi v velikosti Cinema Scope.

Možnost **Horiz. Squeeze** raztegne vodoravno smer vhodnega signala. S tem lahko projicirate čez vso širino zaslona, ko uporabljate komercialno dostopen anamorfični objektiv.

Upoštevajte, da lahko z uporabo funkcije pogleda gledišča projektorja za zmanjšanje, povečanje ali delitev projicirane slike v komercialne namene ali za javni ogled kršite avtorske pravice slike v skladu z zakonom o avtorskih pravicah.

# Popolne prilagoditve barv

## Prilagajanje barvnega odtenka, zasičenosti in svetlosti

Za vsako izmed barv R (rdeča), G (zelena), B (modra), C (cijan), M (škrlatna) in Y (rumena) lahko prilagodite barvni odtenek, zasičenost in svetlost.

| | |
|---|---|
| Barvni odtenek | Prilagodi splošno barvo slike v modro, zeleno ali rdečo. |
| Zasičenost | Prilagodi splošno izrazitost slike. |
| Svetlost | Prilagodi splošno barvno svetlost slike. |

**1** Pritisnite gumb RGBCMY.

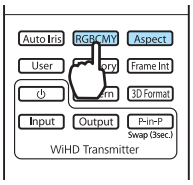


Nastavitve lahko opravite tudi v meniju Konfiguracija. ☛ **Slika** - **Dodatno** - **RGBCMY** str.64

**2** Za izbiro barve, ki jo želite prilagoditi, pritisnite gumba ▲ ▼, nato pa pritisnite gumb Enter, da potrdite izbiro.

**3** S pritiskom na gumba ▲ ▼ izberite **Barvni odtenek**, **Zasičenost** ali **Svetlost**.

**4** Prilagoditve opravite z gumboma ◀ ▶.

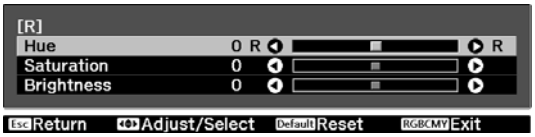


Za prilagoditev druge barve pritisnite na gumb Esc.

Pritisnite gumb Default, če želite prilagoditve povrniti na privzete vrednosti.

**5** Za izhod iz menija pritisnite gumb RGBCMY.

## Prilagajanje game

Prilagodite lahko manjše barvne razlike, ki se pojavijo ob uporabi naprave med prikazovanjem slike.

Izbirate lahko med naslednjimi tremi načini iz menija Konfiguracija.

| Način nastavitve | Nastavitve menija |
|---|---|
| Izberite in nastavite vrednost popravka | **Slika** - **Dodatno** - **Gama** |
| Prilagodite, ko gledate sliko* | **Slika** - **Dodatno** - **Gama** - **Po meri** - **Prilagodi iz slike** |
| Prilagajanje z grafom za prilagoditev game* | **Slika** - **Dodatno** - **Gama** - **Po meri** - **Prilagodi iz grafa** |

* Samo EH-TW9200W/EH-TW9200/EH-TW8200W/EH-TW8200

## Izberite in nastavite vrednost popravka

Izberite prilagojeno vrednost, nato pa pritisnite gumb Enter, da potrdite izbiro.

Čim manjša je vrednost, bolj svetli postanejo temni deli slike, medtem ko svetli deli lahko postanejo brezbarvni. Zgornji del grafa za prilagoditev game postane zaokrožen.
Če vnesete visoko vrednost, svetli deli slike potemnijo. Spodnji del grafa za prilagoditev game postane zaokrožen.

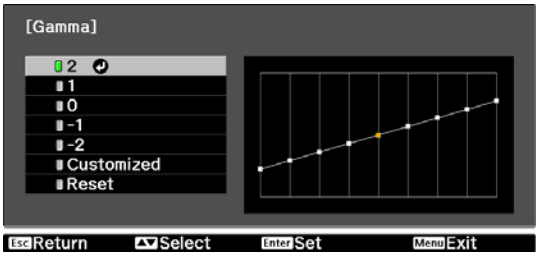


- Vodoravna os grafa za prilagoditev game prikazuje raven vhodnega signala, navpična os pa raven izhodnega signala.
- Pritisnite gumb Default, če želite prilagoditve povrniti na privzete vrednosti.

## Prilagodite, ko gledate sliko (samo EH-TW9200W/EH-TW9200/EH-TW8200W/EH-TW8200)

Prilagodite, medtem ko gledate projicirano sliko.

**1** Ikono game, ki je prikazana na projicirani sliki, pomaknite na mesto za prilagoditev svetlosti in pritisnite gumb Enter.

Prikaže se graf za prilagoditev game.

**2** Za prilagoditev svetlosti pritisnite gumba ▲ ▼, nato pa pritisnite gumb Enter, da potrdite izbiro.

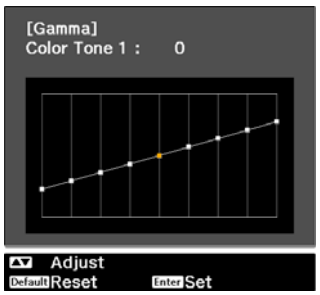


## Prilagajanje z grafom za prilagoditev game (samo EH-TW9200W/EH-TW9200/EH-TW8200W/EH-TW8200)

Prilagodite, medtem ko gledate graf za prilagoditev game za projicirano sliko.

**1** Z gumboma ◀ ▶ izberite del, ki ga želite prilagoditi, iz grafa.

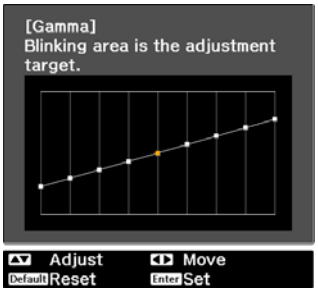


**2** Za prilagoditev svetlosti pritisnite gumba ▲ ▼, nato pa pritisnite gumb Enter, da potrdite izbiro.

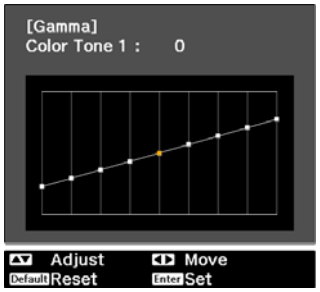

## Prilagajanje RGB (Zamik/Ojačenje)

Za svetlost slike lahko prilagodite temne dele (Zamik) in svetle dele (Ojačenje) za R (rdeča), G (zelena) in B (modra). Ob premiku v desno (pozitivno) slika postane svetlejša, ob premiku v levo (negativno) pa temnejša.

| | |
|---|---|
| Zamik | Ko sliko posvetlite, je senčenje temnejših delov izrazitejše. Ko sliko potemnite, je slika videti bolj močna, vendar je senčenje temnejših delov težje razločljivo. |
| Ojačenje | Ko sliko posvetlite, svetli deli postanejo bolj beli, senčenje pa izgine. Ko sliko potemnite, je senčenje svetlih delov izrazitejše. |

Meni je prikazan v naslednjem vrstnem redu.
**Slika** - **Dodatno** - **RGB**

Z gumboma izberite element, nato pa z gumboma opravite prilagoditve.

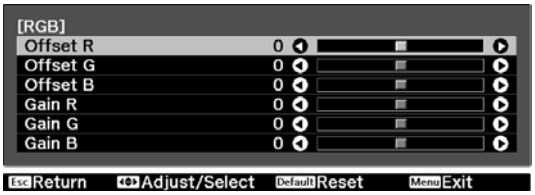


Pritisnite gumb Default, če želite prilagoditve povrniti na privzete vrednosti.

## Color Temp.

Nastavite lahko splošen ton slike. Prilagoditve so potrebne, če je slika preveč modra ali preveč rdeča itd.

Meni je prikazan v naslednjem vrstnem redu.
**Image** - **Color Temp.**

Prilagoditve opravite z gumboma .
Modra obarvanost je močnejša ob višjih vrednostih, rdeča obarvanost pa je močnejša ob nižjih vrednostih.

- Nastavitev **Color Temp.** se spreminja z nastavitvijo **Color Mode**.
- Pritisnite gumb Default, če želite prilagoditve povrniti na privzete vrednosti.

## Barvni ton kože

Prilagodite lahko barvni ton kože. Prilagoditve so potrebne, če je barvni ton kože preveč rdeč ali preveč zelen, itd.

Meni je prikazan v naslednjem vrstnem redu.
**Slika** - **Barvni ton kože**

Prilagoditve opravite z gumboma .
Ob nastavitvi v desno (pozitivno) slika postane bolj zelena, ob nastavitvi v levo (negativno) pa bolj rdeča.

Pritisnite gumb Default, če želite prilagoditve povrniti na privzete vrednosti.

# Podrobne prilagoditve slike

## Prilagoditev možnosti Ostrina

Slika lahko postane bolj jasna.

Tega ne morete nastaviti v naslednjih situacijah.

- Ko je priključen signal računalnika
- Pri projiciranju slik 3D

| | |
|---|---|
| Izboljš. tankih črt | Podrobnosti, kot so lasje in vzorci na oblačilih, so izboljšane. |
| Izboljš. debelih črt | Grobi deli, kot so obrisi za celotne motive ali ozadje, so izboljšani, zato je splošna slika bolj jasna. |
| Izboljš. vodo. črt<br>Izboljš. vodo. črt | Izboljša sliko vodoravno in navpično. |

**1** Pritisnite gumb Menu.

Daljinski upravljalnik

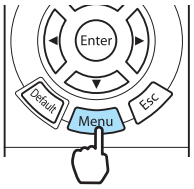


Nadzorna plošča

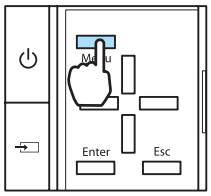


Prikaže se meni Konfiguracija.

**2** Izberite **Slika** - **Ostrina**.

Prikaže se zaslon za prilagoditev možnosti **Ostrina**.

**3** V zgornjem desnem kotu zaslona izberite **Dodatno** in nato pritisnite gumb Enter, da potrdite izbiro.

Prikaže se zaslon za prilagoditev možnosti **Dodatno**.

> Tega ni mogoče nastaviti, ko je nastavitev **Image Processing** nastavljena na **Fast** v meniju **Signal**. ☛ **Signal** - **Advanced** - **Image Processing** str.66

**4** Z gumboma ▲ ▼ izberite element, nato pa z gumboma ◀ ▶ opravite prilagoditve.

Ob premiku v desno (pozitivno) se slika izboljša, ob premiku v levo (negativno) pa postane mehkejša.

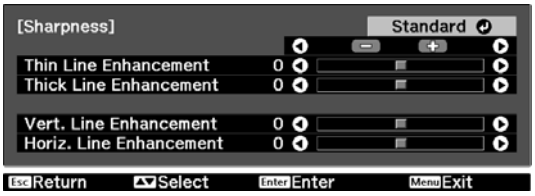


Zgornja vrstica istočasno prilagaja visoke in nizke dele.

Pritisnite gumb Default, če želite prilagoditve povrniti na privzete vrednosti.

**5** Za izhod iz menija pritisnite gumb Menu.

## Nastavitev samozaslonke

S samodejno nastavitvijo svetilnosti glede na svetlost prikazane slike, lahko uživate v globokih in bogatih slikah.

Izberete lahko sledenje prilagoditve svetilnosti za spremembe svetlosti prikazane slike iz **Normalno** do **Visoka hitrost**.

(Glede na sliko lahko slišite delovanje samozaslonke, vendar to ni napaka.)

**1** Pritisnite gumb Auto Iris .

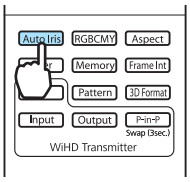


Nastavitve lahko opravite tudi v meniju Konfiguracija. ☛ **Image** - **Auto Iris** str.64

**2** Za izbiro elementa pritisnite gumba ▲ ▼, nato pa pritisnite gumb Enter, da potrdite izbiro.

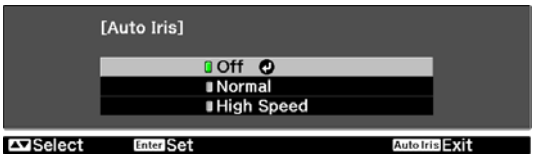


## Frame Interpolation (samo EH-TW9200W/EH-TW9200/EH-TW8200W/EH-TW8200)

Ta nastavitev primerja trenutne in prejšnje slike ter nato ustvari vmesno sliko, kar zmanjša zamegljenost in ustvari jasnejše slike.

Raven interpolacije lahko nastavite na **Low**, **Normal** ali **High**. Če po spremembi nastavitve opazite popačenje, nastavite možnost **Off**.

**1** Pritisnite gumb Frame Int .

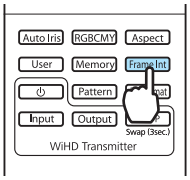


- Nastavitve lahko opravite tudi v meniju Konfiguracija. ☛ **Signal** - **Frame Interpolation** str.66
- Tega ni mogoče nastaviti, ko je nastavitev **Image Processing** nastavljena na **Fast** v meniju **Signal**. ☛ **Signal** - **Advanced** - **Image Processing** str.66
- Nastavitev ni možna pri računalniških signalih slike.
- Pri projiciranju 3D-slik je ta nastavitev omogočena samo za signale 1080p/24 Hz.

**2** Za izbiro elementa pritisnite gumba ▲ ▼, nato pa pritisnite gumb Enter, da potrdite izbiro.

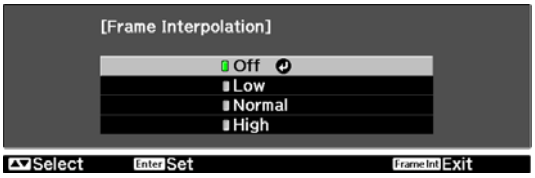

## Super-resolution

Ta nastavitev izostri zamegljene slike in tako izboljša navidezne podrobnosti slike s povečanjem ločljivosti signala slike.

Odvisno od slike je mogoče tudi izboljšanje popačenja na robu slike. Če opazite popačenje, ga nastavite na "0".

**1** Pritisnite gumb Super Res .

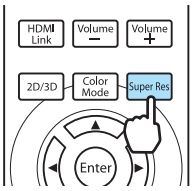


- Nastavitve lahko opravite tudi v meniju Konfiguracija. ☛ **Signal** - **Super-resolution** str.66
- Nastavitev ni možna pri računalniških signalih slike.
- Tega ne morete nastaviti pri pretvorbi slik iz 2D v 3D. ☛ **Signal** - **3D Setup** - **2D-to-3D Conversion** str.66
- Pri projiciranju 3D-slik je ta nastavitev omogočena samo za signale 1080p/24 Hz/stiskanje slik.

**2** Prilagoditve opravite z gumboma ◄ ►.

Večja ko je številka, močnejši je učinek.

**3** Za izhod iz menija pritisnite gumb Super Res .

## Panel Alignment

Nastavi premik barve slikovnih pik prikazovalnika LCD.

**1** Pritisnite gumb Menu .

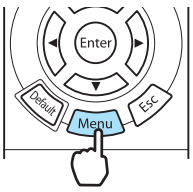


Prikaže se meni Konfiguracija.

**2** Izberite **Extended** - **Panel Alignment** in pritisnite gumb Enter , da potrdite izbiro.

Prikaže se zaslon za nastavitev **Panel Alignment**.

**3** Nastavitev **Panel Alignment** nastavite na **On**.

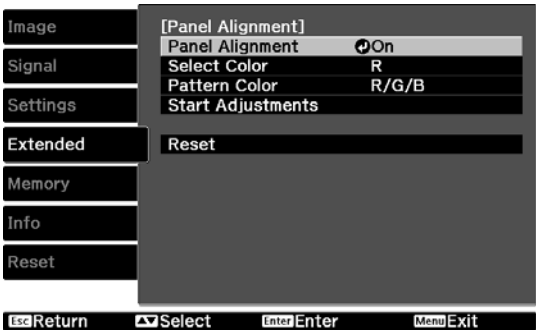


Pri nastavitvi **On** se omogoči nastavljena vrednost. Pri nastavitvi **Off** se popravljena vrednost vrne na privzeto.

**4** T nastavitvijo **Select Color** izberite barvo, ki jo želite nastaviti.

**5** Pri **Pattern Color** izberite vzorec (barvno kombinacijo), ki jo uporabljate za nastavitve.

**6** Izberite **Start Adjustments** in pritisnite gumb Enter, da potrdite izbiro.

Začnejo se nastavitve. Nastavitve se izvedejo v štirih vogalih z začetkom v zgornjem levem vogalu.

**7** Uporabite gumbe ▲ ▼ ◀ ▶ za nastavljanje in nato pritisnite gumb Enter, da se premaknete na naslednjo nastavitveno točko.

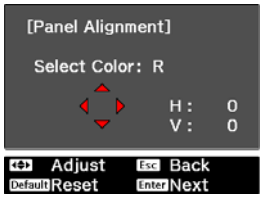


**8** Po nastavljanju štirih vogalov izberite **Exit** in nato pritisnite gumb Enter za potrditev.

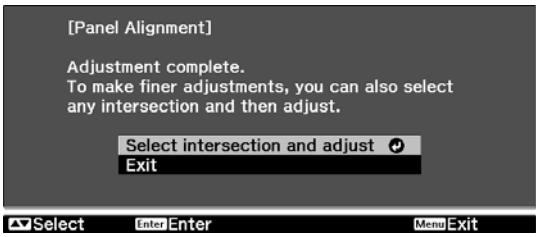


Če je še vedno treba nastaviti štiri vogale, izberite **Select intersection and adjust** in nadaljujte nastavitve.

**9** Za izhod iz menija pritisnite gumb Menu.

## Obdelava slike

Izboljša odzivno hitrost za slike, projicirane ob visoki hitrosti, kot so igre.

To je na voljo samo pri priključenem progresivnem signalu na vmesnikih Component, Video, HDMI1 in HDMI2 ali iz WirelessHD.

**1** Pritisnite gumb Menu.

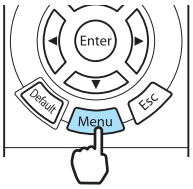


Prikaže se meni Konfiguracija.

**2** Izberite **Signal** - **Dodatno** - **Obdelava slike**.

**3** Za izbiro elementa pritisnite gumba ▲ ▼, nato pa pritisnite gumb Enter, da potrdite izbiro.

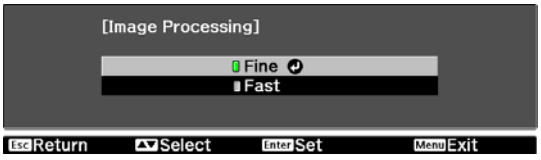


**4** Za izhod iz menija pritisnite gumb Menu.

- To ne podpira slik 3D.
- Če je **Image Processing** nastavljena na **Fast**, naslednjih nastavitev ne morete spremeniti:
  -Nastavitve **Noise Reduction**, **Frame Interpolation**, **2D-to-3D Conversion** so fiksno nastavljene na Off.
  -Nastavitev **Sharpness** je fiksno nastavljena na **Standard**.

## Izbiranje nastavitve Color Gamut (samo EH-TW9200W/EH-TW9200)

Nastavi barvno lestvico, da jo uskladite s standardom uporabljene videonaprave. Barvno lestvico zlahka nastavite, tako da jo izberete med imeni barvnih prostorov, ki so nastavljeni vnaprej.

To lahko nastavite, ko je nastavitev **Color Mode** nastavljena na **Natural**.

1 Pritisnite gumb Menu .

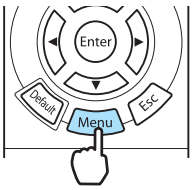


Prikaže se meni Konfiguracija.

2 Izberite **Image** - **Advanced** - **Color Gamut**.

3 Izberite barvni prostor glede na uporabljeno napravo.

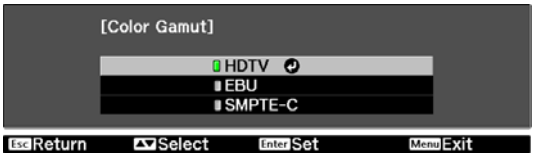


4 Za izhod iz menija pritisnite gumb Menu .

# Ogled slike ob shranjeni kakovosti slike (Funkcija pomnilnika)

## Funkcija shranjevanja

Prilagojene vrednosti za nekatere slike in nastavitve kakovosti slike lahko v meniju Konfiguracija nastavite za poznejšo uporabo (Save Memory).

Ker lahko te shranjene prilagojene vrednosti naložite z daljinskim upravljalnikom, lahko enostavno preklopite na želeno kakovost slike (Naloži pomnilnik).

Shranite lahko naslednje funkcije menija Konfiguracija.

| | | |
|---|---|---|
| Slika<br>☛ str.64 | Color Mode, Power Consumption, Brightness, Contrast, Color Saturation, Tint, Sharpness, Color Temp., Skin Tone, Auto Iris | |
| | Advanced | Sharpness, Offset, Gain, Gamma, Hue, Saturation, Brightness, EPSON Super White |
| Signal<br>☛ str.66 | Deinterlacing, Motion Detection | |
| | Dodatno | Noise Reduction, Setup Level, Overscan, HDMI Video Range |

## Shranjevanje pomnilnika

**1** Opravite nastavitve, ki jih želite shraniti v meni Konfiguracija.

**2** Pritisnite gumb Memory.

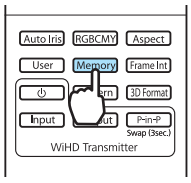


**3** Z gumbom ▲ ▼ izberite **Shrani pomnilnik**, nato pa pritisnite gumb Enter, da potrdite izbiro.

Prikaže se zaslon **Shrani pomnilnik**.

**4** Za izbiro imena pomnilnika, ki ga želite shraniti, pritisnite gumba ▲ ▼, nato pa pritisnite gumb Enter, da potrdite izbiro.

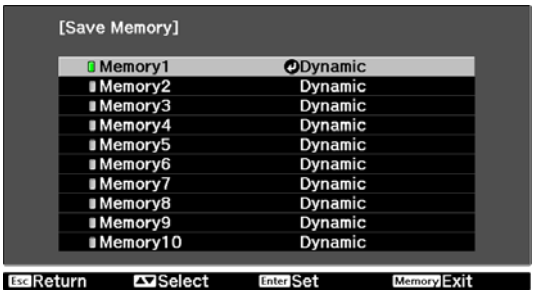


Trenutne nastavitve projektorja se shranijo v pomnilnik.

Ko se oznaka na levi strani imena pomnilnika obarva zeleno, so nastavitve shranjene. Če izberete ime pomnilnika, ki je že bilo uporabljeno, se prikaže sporočilo, ki vas bo vprašalo, če želite prepisati podatke. Če izberete **Da**, se prejšnja vsebina izbriše in shranijo se trenutne nastavitve.

## Nalaganje pomnilnika

1. Pritisnite gumb Memory, nato pa izberite **Naloži pomnilnik**.

   Prikaže se zaslon **Naloži pomnilnik**.

2. Izberite ime ciljnega pomnilnika.

   - Barvni način, ki je shranjen v pomnilnik, se prikaže na desni strani.
   - Odvisno od vhodnega signala se morda del naloženega pomnilnika ne bo uporabil na projicirani sliki.
   - Pomnilniki, shranjeni za slike 2D, se lahko naložijo samo pri projiciranju slik 2D. Pomnilniki, shranjeni za slike 3D, se lahko naložijo samo pri projiciranju slik 3D.

## Brisanje shranjenega pomnilnika

1. Pritisnite gumb Memory, nato pa izberite **Izbriši pomnilnik**.

   Prikaže se zaslon **Izbriši pomnilnik**.

2. Izberite ime ciljnega pomnilnika.

   Prikaže se potrditveno sporočilo. Če izberete **Da**, se vsebina shranjenega pomnilnika izbriše.

   Če želite izbrisati vse shranjene pomnilnike, pojdite na **Reset** - **Reset Memory** v meniju Konfiguracija. ☛ str.73

## Preimenovanje pomnilnika

Vsa imena pomnilnikov lahko preimenujete z imeni do 12 znakov. Za nalaganje pomnilnika je priporočljivo, da izberete ime pomnilnika, ki si ga boste zlahka zapomnili.

1. Pritisnite gumb Memory, nato pa izberite **Preimenuj pomnilnik**.

   Prikaže se zaslon **Preimenuj pomnilnik**.

2. Izberite ime ciljnega pomnilnika.

   Prikaže se zaslon s seznamom imen.

3. Izberite prikazano ime ali **Po meri**.

   Če želite vnesti lastno ime, izberite **Customized** in pojdite na korak 4. Če izberete **Customized**, se prikaže tipkovnica.

   Če izberete iz seznama imen, preverite, da je ime pomnilnika spremenjeno.

## 4 Vnesite ime.

Za izbiro znaka pritisnite gumbe ▲ ▼ ◄ ►, nato pa pritisnite gumb Enter, da potrdite izbiro. Vnesite do 12 znakov.

Ko ste vnesli ime, izberite **Finish**.

Ime pomnilnika je spremenjeno.

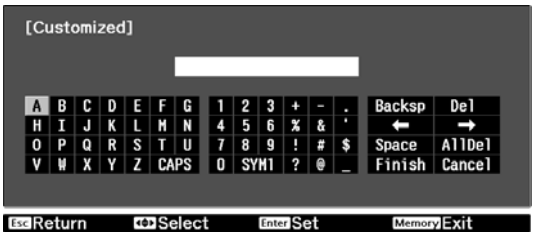

# Uživanje v slikah 3D

## Nastavitve slik 3D

Vir nastavite na HDMI1, HDMI2 ali WirelessHD (samo EH-TW9200W/EH-TW8200W), da prikažete 3D-slike.

Projektor podpira naslednje 3D-zapise.

- Kombiniranje dveh okvirjev
- Drugo ob drugem
- Zgoraj in spodaj

### Ko projektor zazna 3D-zapis

Ko projektor zazna 3D-zapis, samodejno projicira sliko 3D.

### Ko projektor ne zazna 3D-zapisa

Nekatere televizijske 3D-oddaje morda ne vsebujejo signalov za 3D-zapis. Če se to zgodi, ročno nastavite 3D-zapis. Pritisnite gumb 3D Format , da nastavite 3D-zapis na napravi AV.

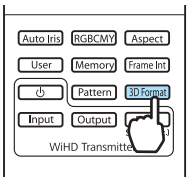


- Za podrobnosti o nastavitvah 3D-zapisa na napravi AV glejte dokumentacijo, ki je priložena napravi AV.
- Če 3D-zapis ni bil pravilno pripravljen, se slika ne bo pravilno projicirala, kot je prikazano spodaj.

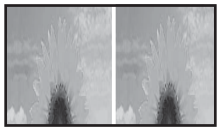

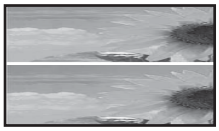

### Če ogled slike 3D ni mogoč

Če 3D-učinek ni pravilno prikazan, tudi ko nastavite 3D-zapise, preverite naslednje.

- Čas sinhronizacije za očala 3D je morebiti obrnjen. Obrnite sinhronizacijo z **Obratna očala 3D** in poskusite znova.
  ☛ **Signal** - **Nastavitev 3D** - **Obratna očala 3D** str.66
- Slika ni prikazana v 3D, če je **Prikaz 3D** nastavljen na **Izklopljeno**. Pritisnite gumb 2D/3D na daljinskem upravljalniku.
  ☛ **Signal** - **Nastavitev 3D** - **Prikaz 3D** str.66

- Zaznavanje slike 3D je odvisno od posameznika.
- Ob prikazu slike 3D se prikaže opozorilo o gledanju slik 3D. To opozorilo lahko izklopite, če nastavite možnost **Opomba gledanja 3D** na **Izklopljeno**. ☛ **Signal** - **Nastavitev 3D** - **Opomba gledanja 3D** str.66
- Slike 2D lahko prav tako pretvorite v slike 3D. ☛ str.47
- Med 3D-projekcijo ni mogoče spremeniti naslednjih funkcij menija Konfiguracija.
  Aspect (nastavite na Normal*), Noise Reduction (nastavite na Off), Overscan (nastavite na Off), Advanced - Sharpness, Picture in Picture
- Način ogleda slik 3D se lahko spremeni glede na temperaturo okolice in trajanje uporabe sijalke. Če slika ni normalno projicirana, projektorja ne uporabljajte.

*Za napravo EH-TW9200W/EH-TW9200 lahko izberete Anamorphic Wide samo takrat, ko so projicirani samo signali 1080p/24 Hz/stiskanje slik.

## Uporaba očal 3D

Za ogled slik 3D uporabite priložena ali izbirna očala 3D (ELPGS03).

Očala 3D morda niso priložena, odvisno od modela.

Očala 3D imajo zaščitne nalepke. Pred uporabo odstranite zaščitne nalepke.

### Polnjenje očal 3D

Glede na uporabljen model očal 3D so na voljo naslednji načini polnjenja.

Če imate oddajnik WirelessHD Transmitter, ga lahko uporabite za polnjenje očal.

Če nimate oddajnika WirelessHD Transmitter, lahko polnite s priloženim vmesnikom za polnjenje USB.

#### Polnjenje z oddajnikom WirelessHD Transmitter

Očala 3D povežite s kablom USB na oddajnik WirelessHD Transmitter.

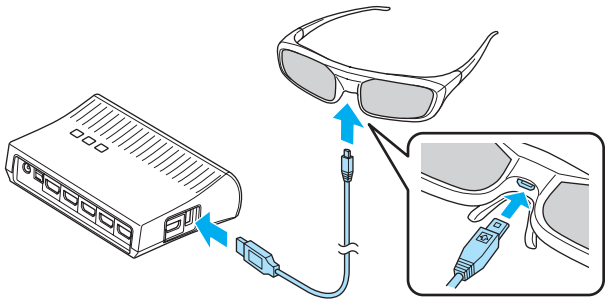

Ko je kabel povezan z vmesnikom HDMI5, naprava WirelessHD Transmitter ne more polniti 3D-očal.

#### Polnjenje z vmesnikom za polnjenje USB

3D-očala povežite s kablom USB na dodatni vmesnik za polnjenje USB, nato pa vmesnik za polnjenje USB povežite z električno vtičnico.

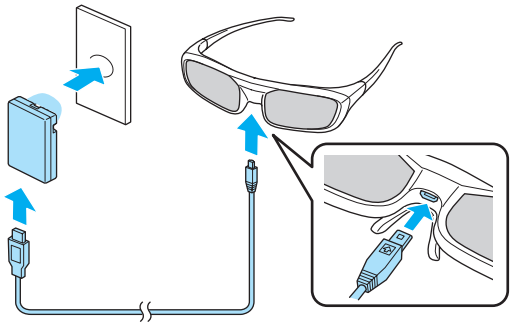

**Pozor**

- Povežite samo v električno vtičnico z napetostjo, ki je prikazana na vmesniku.
- Pri rokovanju s priloženim kablom microUSB upoštevajte naslednja navodila.
  - Kabla ne smete premočno upogniti, zviti ali potegniti.
  - Kabla ne smete spreminjati.
  - Ožičenja ne izvajajte v bližini električnega grelca.
  - Kabla ne uporabljajte, če je poškodovan.

### Vzpostavljene povezave očal 3D

Za ustvarjanje slik 3D je treba vzpostaviti povezavo med očali 3D in projektorjem.

Za vzpostavljanje povezave med napravama pritisnite gumb [Pairing] na 3D-očalih. Za več informacij glejte Priročnik za uporabnika za očala 3D.

- Pri neuporabljenih očalih 3D se povezava med napravama vzpostavi, ko jih vklopite. Če je ogled slik 3D pravilen, vzpostavljanje povezave med napravama ni potrebno.
- Ko je povezava med napravama vzpostavljena, si lahko ob naslednjem vklopu naprav ogledate slike 3D.
- Vzpostavljanje povezave med napravama je mogoče v razponu treh metrov od projektorja. Med vzpostavljanjem povezave med napravama ostanite v razponu treh metrov od projektorja. V nasprotnem primeru povezava med naprava ne bo pravilno vzpostavljena.
- Če sinhronizacija ni mogoča v 30 sekundah, je vzpostavljanje povezave med napravama samodejno preklicano. Ko je vzpostavljanje povezave med napravama preklicano, ogled 3D slik ni mogoč, ker vzpostavljanje povezave ni bilo mogoče.

## Uporaba očal 3D

**1** Očala 3D vklopite, tako da stikalo [Power] preklopite na On.

Indikator se za nekaj sekund vklopi in nato spet izklopi.

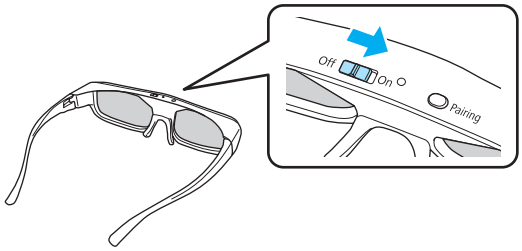


**2** Nadenite si očala 3D in uživajte v predstavi.

- Ko ste končali z uporabo očal 3D, jih izklopite, tako da stikalo [Power] preklopite na Off.
- Če očal 3D ne uporabljate najmanj 30 sekund, se bodo samodejno izklopila. Če želite očala 3D znova vklopiti, stikalo [Power] preklopite na Off ter ga nato znova preklopite na On.
- Če si bo slike 3D ogledalo več ljudi, boste potrebovali več parov izbirnih očal 3D. ☛ str.93

## Razpon za gledanje slik 3D

Projektor omogoča ogled slik 3D v spodaj prikazanem razponu.

Slike 3D si lahko ogledate v razponu 10 metrov od projektorja.

Razdalja za vzpostavljanje povezave med napravama je tri metre.

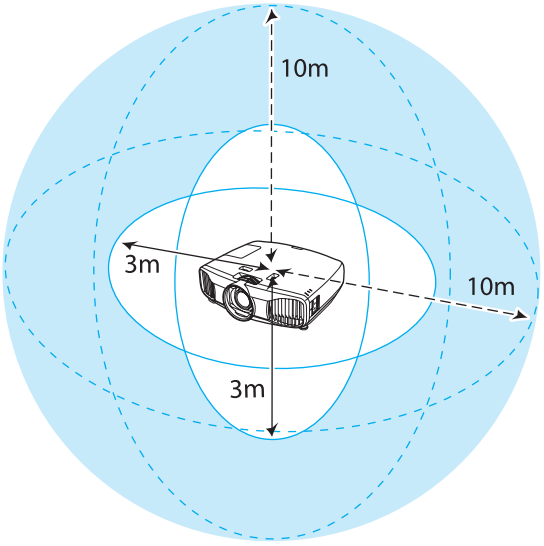

- V primeru motenj zaradi drugih komunikacijskih naprav Bluetooth, slike 3D ne bodo pravilno prikazane. Teh naprav ne uporabljajte istočasno.
- Način komunikacije za očala 3D uporablja enako frekvenco (2,4 GHz) kot brezžični LAN (IEEE802.11b/g) ali mikrovalovne pečice. Zato se lahko ob istočasni uporabi teh naprav pojavijo motnje radijskih valov, slika je lahko prekinjena, ali pa je komunikacija onemogočena. Če istočasne uporabe teh naprav ne morete preprečiti, zagotovite, da je med napravami in projektorjem ustrezna razdalja.
- Očala 3D za ta projektor uporabljajo sistem aktivne zaslonke, na osnovi standardov pobude za očala 3D polne visoke ločljivosti Full HD 3D Glasses Initiative™.

## Opozorila pri gledanju slik 3D

Pri gledanju slik 3D upoštevajte naslednja pomembna navodila.

### Opozorilo

Razstavljanje in preurejanje

- Očal 3D nikoli ne razstavljajte in jih ne preurejajte.
  To lahko povzroči požar, ali pa so slike med gledanjem neobičajne, kar vodi do slabega počutja.

Mesta shranjevanja

- Očal 3D ali priloženih delov ne puščajte v dosegu otrok,
  saj jih lahko pomotoma zaužijejo. V tem primeru se nemudoma obrnite na zdravnika.

Brezžična (Bluetooth) komunikacija

- Elektromagnetne motnje lahko povzročijo napake v delovanju medicinske opreme. Pred uporabo naprave se prepričajte, da se v bližini ne nahaja medicinska oprema.
- Elektromagnetne motnje lahko povzročijo napake v delovanju samodejno regulirane opreme, kar lahko vodi do nesreče. Naprave ne uporabljate v bližini samodejno regulirane opreme, kot so avtomatska vrata ali požarni alarmi.

Ogrevanje

- Očal 3D ne nameščajte na ogenj, vir toplote ali jih puščajte nenadzorovane na mestu, ki je izpostavljeno visokim temperaturam. Ker ima naprava vgrajeno litijevo baterijo za ponovno polnjenje, lahko povzroči opekline ali ogenj pri vžigu ali eksploziji.

Polnjenje

- Med polnjenjem priključite priložen kabel v vrata USB, ki jih je določil Epson. Ne polnite z drugimi napravami, saj lahko pride do iztekanja, pregretja ali eksplozije baterije.
- Za polnjenje očal 3D uporabljajte samo priložen napajalni kabel. V nasprotnem primeru lahko pride do pregretja, vžiga ali eksplozije.

### Previdno

Očala 3D

- Očal 3D ne pritiskajte premočno ter pazite, da vam ne padejo na tla.
  Če so stekleni deli očal itd., zlomljeni, lahko pride do poškodbe. Očala shranjujte v priloženem mehkem ovitku za očala.
- Med nošenjem očal 3D bodite pozorni na robove okvirja.
  Če zbodejo vaše oči, itd., lahko pride do poškodbe.
- Ne vtikajte prstov v premične dele (kot so zgibi) očal 3D,
  saj se lahko poškodujete.

## Previdno

Uporaba očal 3D

- Prepričajte se, da očala 3D pravilno nosite.
  Očal 3D ne nosite narobe obrnjenih.
  Če slika ni pravilno prikazana na desno in levo oko, lahko to povzroči slabo počutje.
- Očal ne uporabljajte v druge namene, kot za gledanje slike 3D.
- Zaznavanje slike 3D je odvisno od posameznika. Funkcijo 3D prenehajte uporabljati v primeru neprijetnega počutja ali če imate težave pri dojemanju učinka 3D.
  Nadaljevanje z gledanjem slik 3D lahko vodi do slabega počutja.
- Očala 3D nemudoma prenehajte nositi, če se zdijo neobičajna ali če se pojavijo napake.
  Nadaljevanje uporabe očal 3D lahko vodi do poškodb ali slabega počutja.
- Prenehajte z uporabo očal 3D, če v ušesih, nosu ali sencih občutite bolečino ali srbenje oziroma se pojavi rdečica.
  Nadaljevanje uporabe očal 3D lahko vodi do slabega počutja.
- Prenehajte uporabo očal 3D, če med nošenjem opazite neobičajne reakcije na koži.
  V zelo redkih primerih lahko nastanejo alergijske reakcije na barvo ali materiale, ki se uporabljajo v očalih 3D.

## Previdno

Čas gledanja

- Med dolgotrajnim gledanjem slik 3D si privoščite občasne odmore.
  Dolgotrajno gledanje slik 3D lahko povzroči utrujenost oči.
  Pogostost in trajanje odmorov se razlikuje od osebe do osebe. Če so vaše oči tudi po odmoru utrujene oziroma se počutite nelagodno, nemudoma prenehajte z gledanjem.

## Previdno

Gledanje slik 3D

- Če med gledanjem slik 3D občutite utrujenost ali nelagodje oči, nemudoma prenehajte gledanje.
  Nadaljevanje z gledanjem slik 3D lahko vodi do slabega počutja.
- Med gledanjem slik 3D vedno nosite očala 3D. Slik 3D ne glejte brez uporabe očal 3D.
  To lahko povzroči neprijetno počutje.
- Očal 3D ne uporabljajte v bližini lomljivih ali krhkih predmetov.
  Slike 3D lahko povzročijo nehotene gibe telesa, ki lahko poškodujejo bližnje predmete ali telesne poškodbe.
- Očala 3D nosite samo med gledanjem slik 3D. Med uporabo očal 3D se ne premikajte.
  Okolica bo videti temnejša kot običajno, kar lahko povzroči padec ali telesne poškodbe.
- Med gledanjem slik 3D skušajte ostati čimbolj v višini prikaza.
  Gledanje slik 3D pod kotom zmanjša učinek 3D in lahko povzroči neprijetno počutje zaradi nenamernih barvnih sprememb.
- Če očala 3D uporabljate v sobi s fluorescenčnimi ali LED-svetilkami, se lahko zdi, da svetloba v prostoru utripa.
  V tem primeru zatemnite svetilke, dokler utripanje ne preneha, ali pa jih popolnoma izklopite med gledanjem slik 3D. V redkih primerih lahko to utripanje pri posameznikih povzroči napade ali omedlevico. Če se med gledanjem slik 3D pričnete počutiti nelagodno ali slabo, nemudoma prenehajte.
- Priporočena razdalja med gledanjem slik 3D je trikratnik učinkovite višine zaslona televizorja.
  Priporočena razdalja gledanja za 80-palčni zaslon je vsaj 3 metre ter 3,6 metrov za 100-palčni zaslon.
  Če stojite ali sedite bližje od priporočene razdalje, lahko vaše oči postanejo utrujene.

## Previdno

Zdravstvena tveganja

- Očal 3D ne uporabljajte, če ste občutljivi na svetlobo, imate težave s srcem ali se počutite nelagodno. To lahko poslabša obstoječe zdravstvene težave.

## Previdno

Priporočena starost

- Gledanje slik 3D ni priporočljivo za otroke mlajše od šest let.
- Otroci, mlajši od šest let, so še vedno v razvojni fazi, zato lahko gledanje 3D slik vodi do zapletov. V primeru vprašanj se posvetujte z zdravnikom.
- Otroci naj vedno gledajo slike 3D z očali 3D samo v prisotnosti odrasle osebe. Pogosto je težko ugotoviti, ali je otrok utrujen oziroma se počuti nelagodno, kar lahko vodi do nenadnega slabega počutja. Zato se vedno prepričajte, da otrokove oči med gledanjem niso utrujene.

## Pretvarjanje slik 2D v 3D med gledanjem

Pretvorite lahko slike 2D iz vmesnikov HDMI1, HDMI2 ali WirelessHD (samo EH-TW9200W/EH-TW8200W).

**1** Pritisnite gumb Menu.

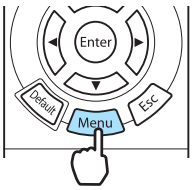


Prikaže se meni Konfiguracija.

**2** Izberite **Signal** - **Nastavitev 3D** in nato pritisnite gumb Enter, da potrdite izbiro.

Prikaže se zaslon **Nastavitev 3D**.

**3** Izberite **Pretvorba iz 2D v 3D** in nato pritisnite gumb Enter, da potrdite izbiro.

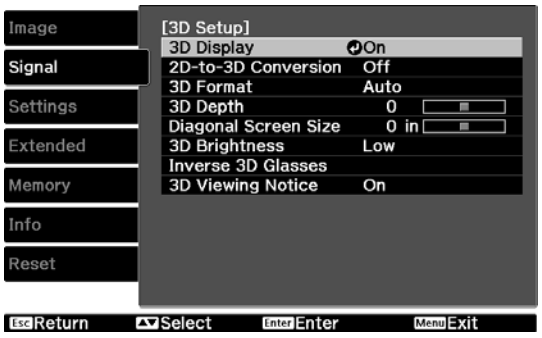


**4** Izberite moč učinka 3D, nato pa pritisnite gumb Enter, da potrdite izbiro.

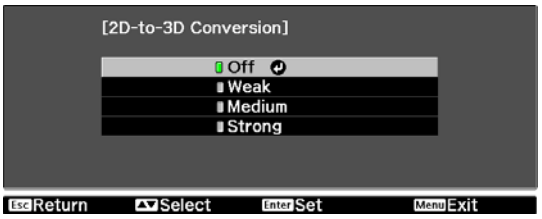


**5** Pritisnite gumb 2D/3D.

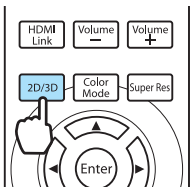

- Pri uporabi funkcije **Pretvorba iz 2D v 3D** nastavite **Format 3D** na **Avtomatično** ali **2D**. ☛ **Signal** - **Nastavitev 3D** - **Format 3D** str.66
- Če je **Image Processing** nastavljena na **Fast**, ne morete spremeniti nastavitve **2D-to-3D Conversion**. ☛ **Signal**-**Advanced** -**Image Processing** str.66

# Vzpostavljanje povezave z WirelessHD (Samo EH-TW9200W/EH-TW8200W)

## Namestitev oddajnika WirelessHD Transmitter

Uporabite lahko priloženo napravo WirelessHD Transmitter za brezžični sprejem slikovnih podatkov.

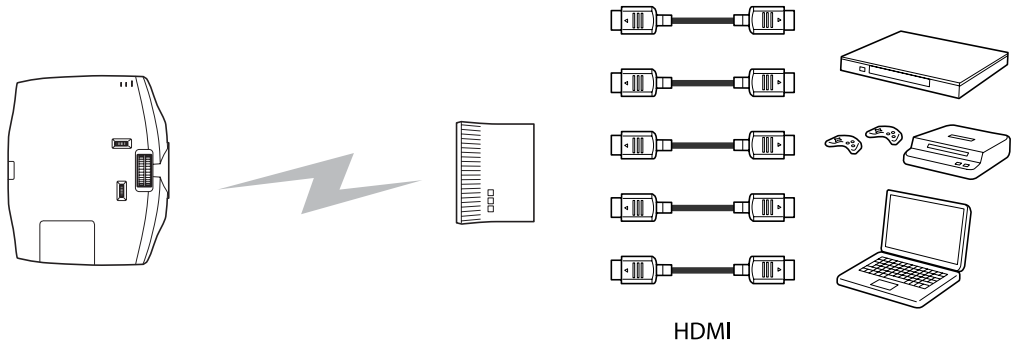


Projektor | Oddajnik | Večpredstavnostni predvajalniki, igralne konzole itd.

Oddajnik WirelessHD Transmitter lahko uporabite na naslednje načine.

- Kabla ni treba priključiti na projektor. To je koristno, če namestitev v bližini naprave AV ni mogoča.
- Istočasno lahko povežete do pet naprav AV in preklapljate med slikami z daljinskim upravljalnikom.
- Enako kot projektor lahko na vrata Output priključite drugo izhodno napravo, kot je televizijski sprejemnik, in preklopite izhod z daljinskim upravljalnikom.
- Tako lahko z drugimi izhodnimi napravami, ki so priključene na vrata Output, projicirate slike s povezane naprave AV, tudi ob izključenem projektorju.

### Nazivi delov WirelessHD Transmitter

Spredaj

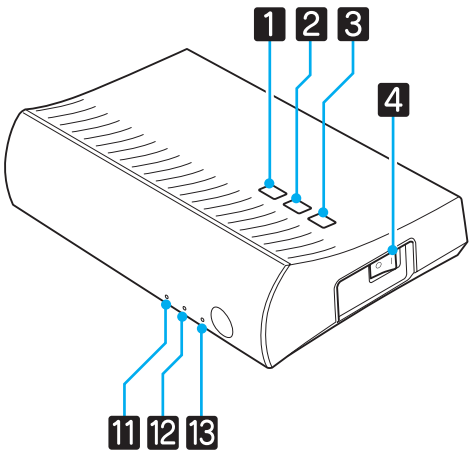


Zadaj

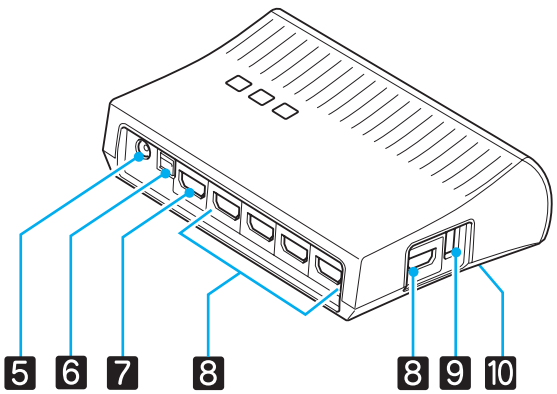


| | Ime | Funkcija |
|---|---|---|
| 1 | Gumb ⏻ | Vključi ali izključi oddajnik.<br>S tem vklopite enako funkcijo kot z gumbom ⏻ za upravljanje WiHD Transmitter na spodnjem delu daljinskega upravljalnika. |

| | Ime | Funkcija |
|---|---|---|
| 2 | Gumb Input | Preklopi na sliko iz vseh vhodnih vrat.<br>S tem vklopite enako funkcijo kot z gumbom Input za upravljanje WiHD Transmitter na spodnjem delu daljinskega upravljalnika. |
| 3 | Gumb Output | Preklopi izhodno sliko na vrata Wireless ali Output.<br>S tem vklopite enako funkcijo kot z gumbom Output za upravljanje WiHD Transmitter na spodnjem delu daljinskega upravljalnika. |
| 4 | Glavno napajalno stikalo | Vključi ali izključi glavno napajanje oddajnika. |
| 5 | Vrata vmesnika AC | Vzpostavijo povezavo z vmesnikom AC. |
| 6 | Vrata Optical Audio-Out | Vzpostavijo povezavo z zvočnimi napravami, ki so opremljene z optičnim digitalnim avdio vhodom. |
| 7 | Vrata HDMI Output | Vzpostavijo povezavo z drugimi izhodnimi napravami, kot je televizijski sprejemnik. Izhod lahko preklopite z gumbom Output . |
| 8 | Vrata HDMI Input | Vzpostavijo povezavo z napravo AV, s katere želite predvajati. Vhodno sliko lahko preklopite z gumbom Input.<br>Vmesnik HDMI5 na napravi dosega standarde MHL. Predvajate lahko vsebine iz pametnih telefonov ali tabličnih računalnikov, povezanih s kablom MHL. |
| 9 | Vrata za polnjenje očal 3D | Vzpostavijo povezavo s kablom USB za polnjenje očal 3D. |
| 10 | Gumb Setup | To je gumb na zadnji strani naprave WirelessHD Transmitter. Uporablja se za nastavljanje naprave WirelessHD Transmitter. Tega običajno ne uporabljate. |
| 11 | Indikator ⏻ (oranžen/zeleni) | Sveti, ko je vklopljen oddajnik WirelessHD Transmitter. Sveti oranžno, ko je v stanju pripravljenosti in zeleno med delovanjem (sprejemanje ali oddajanje slik). |
| 12 | Indikator WiHD (oranžen) | Označuje stanje komunikacije za WirelessHD.<br>• Sveti med brezžičnim oddajanjem slik na projektor.<br>• Izklopljen med pošiljanjem v vrata Output. |
| 13 | Indikator Link (oranžen) | Označuje stanje komunikacije s projektorjem.<br>• Vklopljen pri projiciranju slik s projektorja.<br>• Utripa med iskanjem projektorja.<br>• Počasi utripa v stanju pripravljenosti za varčevanje z energijo. |

- Sprejemnik je nameščen znotraj odprtine za zračenje projektorja in zato ne more sprejeti signalov neposredno z zadnjega dela. Sprednja stran projektorja je obrnjena proti oddajniku WirelessHD Transmitter.
  Prav tako zagotovite, da odprtina za zračenje na levi strani projektorja ni pokrita.
- Oddajnik WirelessHD Transmitter namestite na ravno površino, obrnjenega proti projektorju.
- Moč signala je prikazana v nastavitvenem meniju **WirelessHD**. ☛ **Nastavitve** - **WirelessHD** - **Sprejem** str.68

## Nastavitev oddajnika WirelessHD Transmitter

1. Oddajnik WirelessHD Transmitter, ki je priključen na projektor, namestite tako, da sta obrnjena eden proti drugemu. ☛ str.54

2. Oddajnik WirelessHD Transmitter priključite v električno vtičnico s priloženim vmesnikom AC.

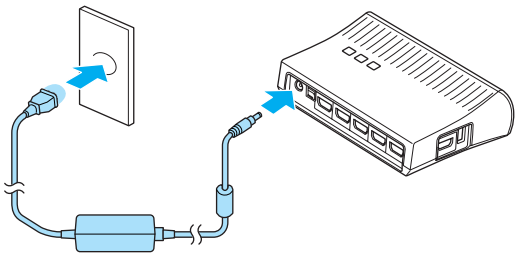

3. Napravo AV, ki jo želite uporabiti, priključite s kablom HDMI na vrata Input na oddajniku WirelessHD Transmitter.

   Priključite lahko do pet večpredstavnostih predvajalnikov.

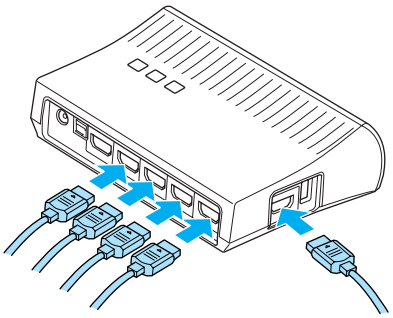

- Na vrata Output na oddajniku WirelessHD Transmitter lahko priključite dodatno izhodno napravo, kot je televizijski sprejemnik. Med izhodnimi slikami lahko preklapljate z daljinskim upravljalnikom. ☛ str.55
- Vmesnik HDMI5 naprave WirelessHD Transmitter podpira vhodni signal MHL. Predvajate lahko vsebine iz pametnih telefonov ali tabličnih računalnikov, povezanih s kablom MHL.

# Projiciranje Slik

1. Začnite predvajanje na napravi AV ter nato vklopite projektor in oddajnik WirelessHD Transmitter.

   Indikator ⏻ na oddajniku WirelessHD Transmitter se vklopi.

## 2 Preverite stanje indikatorja WiHD na oddajniku WirelessHD Transmitter.

Če je indikator WiHD vklopljen, nadaljujte z naslednjim korakom.

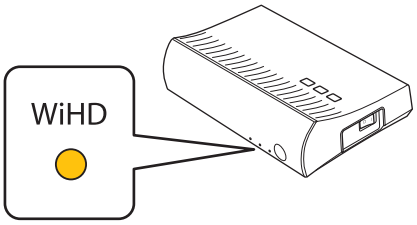


Če je indikator izklopljen, pritisnite gumb Output na daljinskem upravljalniku ali oddajniku WirelessHD Transmitter.

Ko uporabljate gumb Output na daljinskem upravljalniku, daljinski upravljalnik vedno usmerite na oddajnik WirelessHD Transmitter.

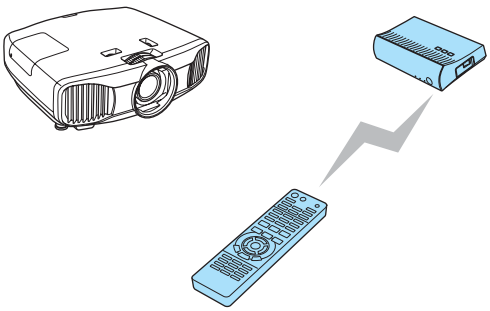

Daljinski upravljalnik

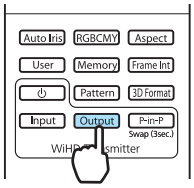


WirelessHD Transmitter

## 3 Preverite stanje indikatorja Link na oddajniku WirelessHD Transmitter.

Če je oddajnik WirelessHD Transmitter priključen na projektor, indikator Link utripa in nato sveti.

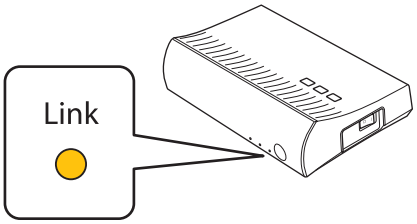


Če indikator še naprej počasi utripa, oddajnik WirelessHD Transmitter ne more vzpostaviti povezave s projektorjem in je prešel v stanje pripravljenosti. Prepričajte se, da je projektor pravilno nastavljen, tako da ga vklopite itd.

**4** Če se projekcija ne začne, pritisnite gumb WirelessHD na daljinskem upravljalniku, da spremenite vir.

Ko uporabljate gumb WirelessHD na daljinskem upravljalniku, daljinski upravljalnik vedno usmerite na projektor.

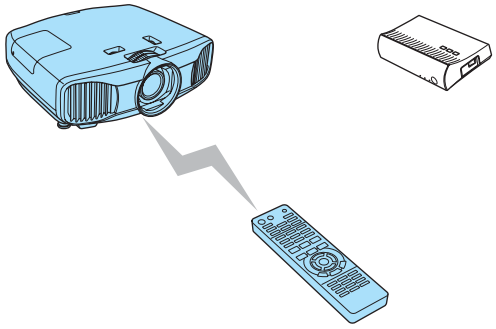

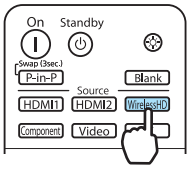


Začetek projekcije.

**5** Ko povežete dve ali več naprav AV na oddajnik WirelessHD Transmitter, pritisnite gumb Input, da preklopite slike. ☛ str.56

- Ob sprejemanju slik WirelessHD se prepričajte, da je nastavitev **WirelessHD** nastavljena na **On** v meniju Konfiguracija. ☛ **Nastavitve** - **WirelessHD** str.68
- Če oddajnika WirelessHD Transmitter ne boste uporabljali dlje časa, ga izklopite.

## Nastavitveni meni WirelessHD

**1** Pritisnite gumb Menu.

Prikaže se meni Konfiguracija.

**2** Izberite **Nastavitve** - **WirelessHD**.

Prikaže se nastavitveni zaslon **WirelessHD**.

**3** Nastavite vsako izmed prikazanih funkcij.

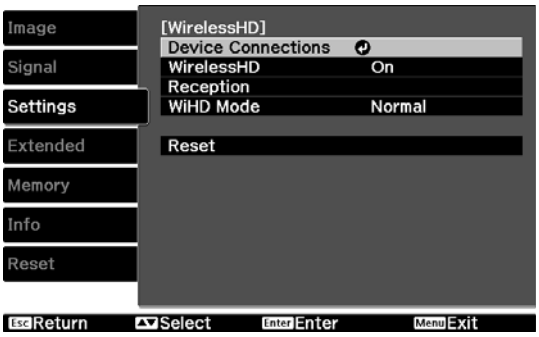


Razpoložljive funkcije v nastavitvenem meniju **WirelessHD**

| Funkcija | Razlaga |
|---|---|
| Priključki naprave | Prikaže seznam naprav WirelessHD, ki so na voljo za priključitev. Na seznamu so prikazana imena naprav in naslovi MAC (številke naprav). Naslov MAC je označen na nalepki na osnovni enoti. |
| WirelessHD | Vklopi ali izklopi funkcijo WirelessHD. |
| Sprejem | Prikaže sprejem. |
| WiHD Mode | Možnost **Normal** uporabite za večino situacij. Način **Full** vedno uporablja polno pasovno širino za videosignal. Način **Dynamic** poveča doseg brezžičnega vmesnika, pri tem pa optimalno nastavlja pasovno širino videosignala. Nastavite **Dynamic**, če prihaja do prekinitev slike zaradi šibkega signala ali drugih vzrokov. |

| Funkcija | Razlaga |
|---|---|
| Ponastavi | Ponastavi nastavitve **WirelessHD** na privzete nastavitve. |

## Obseg oddajanja WirelessHD

V nadaljevanju je prikazan obseg oddajanja komunikacije za WirelessHD. Prepričajte se, da je oddajnik WirelessHD Transmitter obrnjen proti projektorju.

Vodoravna smer (ko je nastavitev **WiHD Mode** nastavljena na **Normal**)

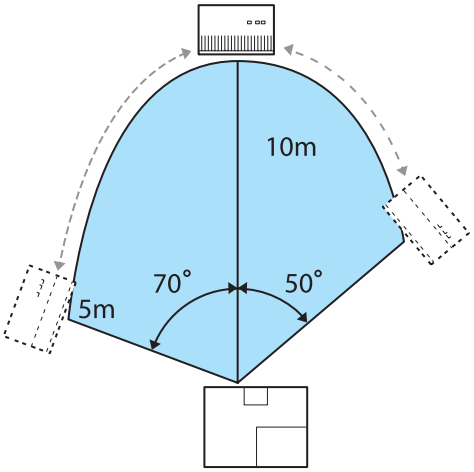


Vodoravna smer (ko je nastavitev **WiHD Mode** nastavljena na **Dynamic**)

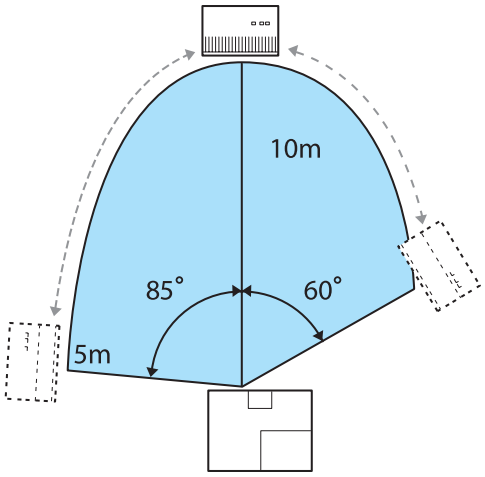


Navpična smer (nameščen na mizo itd.)

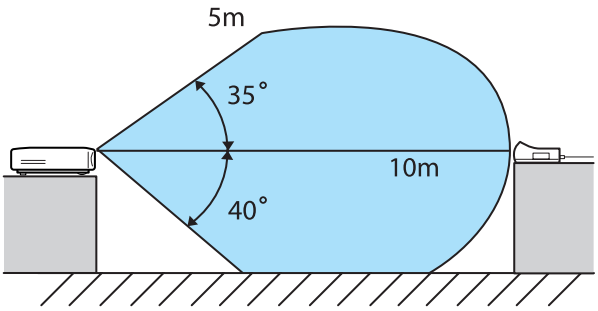


Navpična smer (visi s stropa)

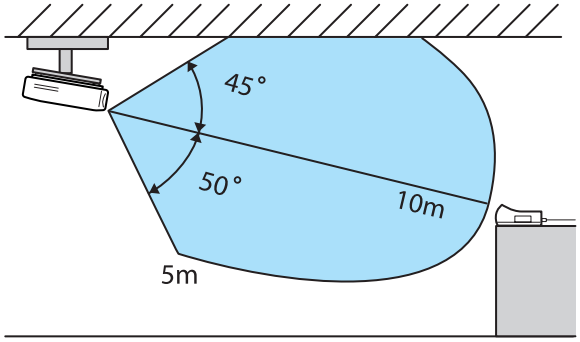


- Obseg brezžičnega oddajanja je odvisen od namestitve in materiala pohištva v prostoru ter sten. Navedene vrednosti so samo za referenco.
- Projektor ne more komunicirati skozi stene.
- Oddajnik WirelessHD Transmitter namestite na leseno polico oziroma drugo mesto, ki ne ovira oddajanja signala s sprednje strani naprave. Upoštevajte, da lahko namestitev oddajnika na kovinsko polico povzroči nestabilnost signala.
- Antene so vgrajene na sprednjo stran projektorja in oddajnika WirelessHD Transmitter. Pri namestitvi naprav zagotovite, da so antene obrnjene ena proti drugi (obrnjene naprej).
- Projektor in oddajnik WirelessHD Transmitter namestite blizu drug drugega in se prepričajte, da v bližini ni drugih delujočih projektorjev.
- Informacije o barvi slike so lahko odvisno od moči sprejema samodejno opuščene, za preprečevanje morebitnih prekinitev in ohranitev neprekinjene povezave. Za preprečevanje poslabšanja kakovosti slike prilagodite položaj oddajnika WirelessHD Transmitter tako, da je **Sprejem** najmočnejši.

## Koristne funkcije oddajnika WirelessHD Transmitter

Z oddajnikom WirelessHD Transmitter lahko priključite in preklapljate med petimi večpredstavnostnimi predvajalniki (vhodne naprave za predvajanje) in eno izhodno napravo (izhodna naprava za prikaz slike, kot je televizijski sprejemnik).

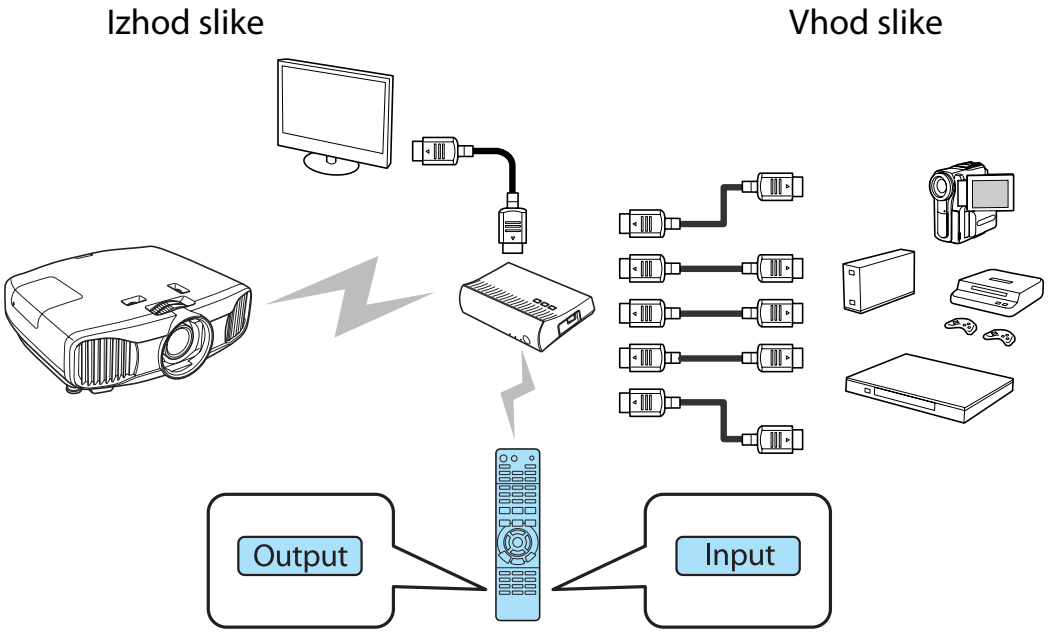


Pri upravljanju funkcij z gumbom Input (preklop vhoda) in gumbom Output (preklop izhoda) na daljinskem upravljalniku, daljinski upravljalnik vedno usmerite na oddajnik WirelessHD Transmitter.

### Preklapljanje ciljne slike

Izhodno sliko lahko preklapljate med napravami, kot so televizijski sprejemniki, priključeni na vrata Output na oddajniku WirelessHD Transmitter, in projektorjem.

1. Vklopite projektor ali televizijski sprejemnik.

2. Vklopite WirelessHD Transmitter.

   Indikator ⏻ na oddajniku WirelessHD Transmitter se vklopi.

**3** Daljinski upravljalnik usmerite na oddajnik WirelessHD Transmitter in nato pritisnite gumb Output .

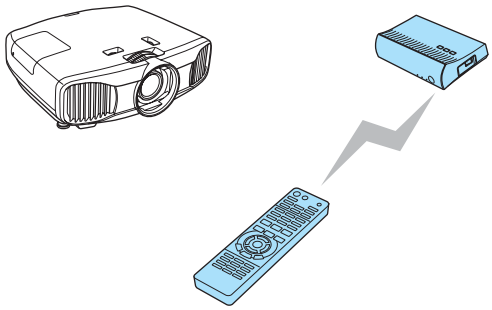

Daljinski upravljalnik

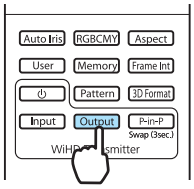


WirelessHD Transmitter

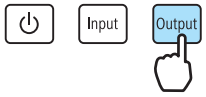


Indikator WiHD na oddajniku WirelessHD Transmitter odvisno od izhodnega cilja označuje naslednje stanje.
Vklopljeno: slika se predvaja na projektor.
Izklopljeno: slika se predvaja na drugo izhodno napravo.

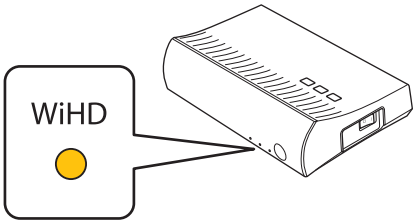


Izhodni cilj, ki je bil projiciran ob zadnji uporabi, bo projiciran ob naslednjem vklopu projektorja.

Na drugo izhodno napravo lahko preklopite, tudi ko je projektor izklopljen.

## Preklapljanje vira slike

Preklopite lahko vir slike za napravo AV, ki je priključena na oddajnik WirelessHD Transmitter. Pri preklopu je vsak vhodni vir prikazan na enem zaslonu kot predogled. Tako boste brez težav preklapljali med viri slike, tudi če sta s HDMI povezani dve ali več naprav.

Projektor uporablja tehnologijo Insta Prevue podjetja Silicon Image, Inc.

## Preklapljanje vira

**1** Daljinski upravljalnik usmerite na oddajnik WirelessHD Transmitter in nato pritisnite gumb Input .

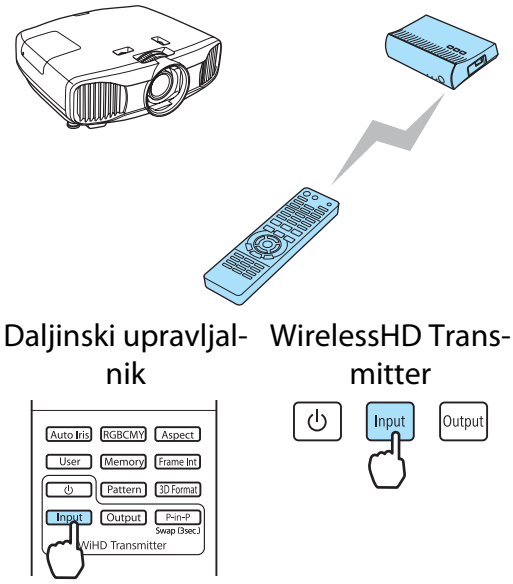


Prikaže podzaslon za priključeno napravo.

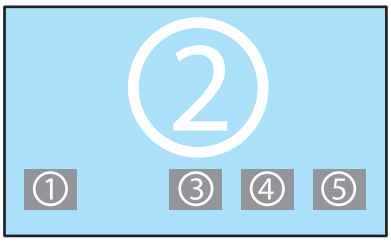


**2** Ciljni zaslon se spremeni ob vsakem pritisku gumba Input .

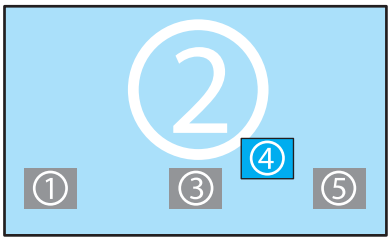


**3** Ko izberete ciljni zaslon, počakajte trenutek.

Projicirana slika je preklopljena.

## Prikaz podzaslona

**1** Daljinski upravljalnik usmerite na oddajnik WirelessHD Transmitter in nato pritisnite gumb P-in-P .

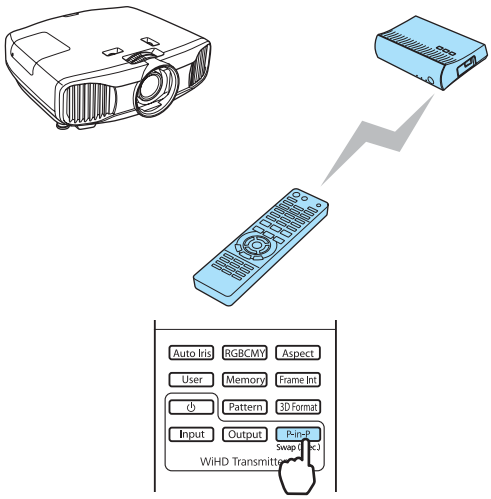


Prikaže podzaslon za priključeno napravo.

**2** Pri priklapljanju med podzaslonom in glavnim zaslonom pridržite gumb P-in-P (za približno 3 sekund), dokler se zaslon ne spremeni.

**3** Če želite zapreti podzaslon, znova pritisnite gumb P-in-P .

Projicirana slika je preklopljena.

- Ko je podzaslon prikazan, pritisnite gumb Input , da preklopite sliko za podzaslon.
- Ko je podzaslon prikazan, pritisnite gumb Output , da spremenite položaj in velikost (velik/majhen) podzaslona. Ob vsakem pritisku na gumb Output se prikaz premakne iz položajev spodaj desno, zgoraj desno, zgoraj levo in spodaj levo, da lahko spremenite velikost.

## Obseg delovanja daljinskega upravljalnika

V nadaljevanju je prikazan obseg delovanja med daljinskim upravljalnikom in oddajnikom WirelessHD Transmitter.

Obseg delovanja (od leve proti desni)

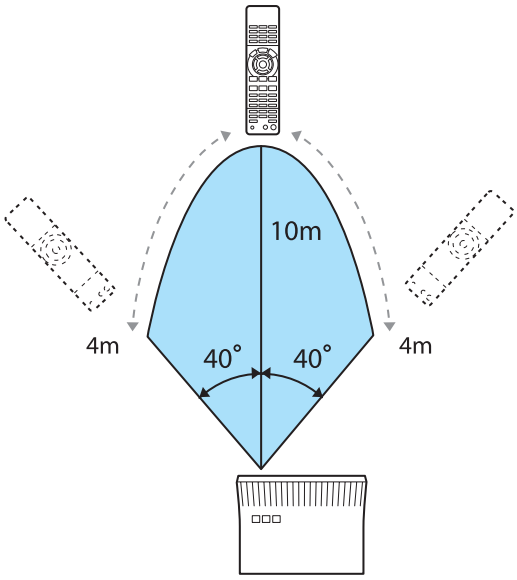


Obseg delovanja (od zgoraj navzdol)

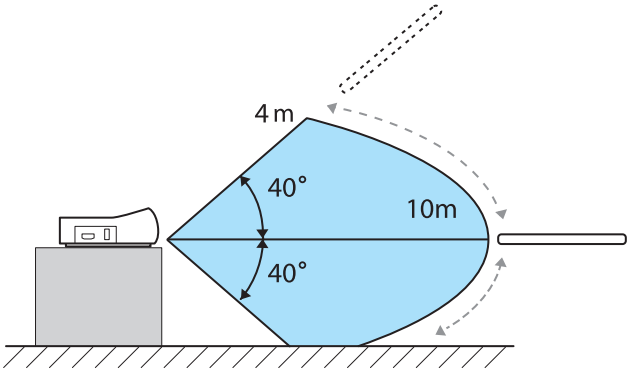

# Uporaba funkcije Povezava HDMI

## Funkcija Povezava HDMI

Ko je naprava AV, ki izpolnjuje standarde HDMI CEC, priključena na vrata HDMI projektorja, lahko z daljinskim upravljalnikom izvajate povezana dejanja, kot je povezan vklop in prilagoditev glasnosti za sistem AV. Tudi pri projiciranju slik v WirelessHD lahko uporabite funkcijo povezave HDMI (samo EH-TW9200W/EH-TW8200W).

- Če naprava AV izpolnjuje standarde HDMI CEC, lahko uporabljate funkcijo povezave HDMI, tudi če sistem AV vmes ne izpolnjuje standardov HDMI CEC.
- Istočasno lahko povežete do 3 večpredstavnostne predvajalnike, ki izpolnjujejo standarde HDMI CEC.

**Primer povezave**

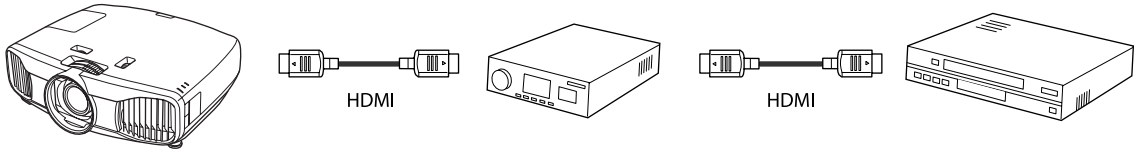


Projektor | Ojačevalnik | Večpredstavnostni predvajalniki itd.

## Nastavitve Povezave HDMI

Če pritisnete gumb [HDMI Link] na daljinskem upravljalniku in nastavite **Povezava HDMI** na **Vklopljeno**, lahko upravljate naslednje funkcije.

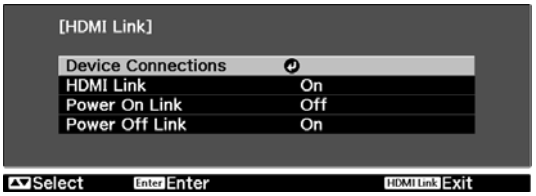


| Funkcija | Razlaga |
|---|---|
| Povezava Vklopa | Vklopi projektor, ko se vsebina predvaja na priključeni napravi. Ali pa vklopi priključeno napravo, ko je projektor vklopljen. |
| Povezava Izklopa | Izklopi priključeno napravo, ko je projektor izklopljen.<br>• To deluje samo, če je funkcija povezave CEC priključene naprave omogočena.<br>• Upoštevajte, da se naprava glede na stanje priključene naprave (na primer med snemanjem) morda ne bo izklopila. |
| Povezava spremembe vhoda | Spremeni vhodni vir projektorja na HDMI, ko se vsebina predvaja na priključeni napravi. |
| Funkcije priključenih naprav | Na daljinskem upravljalniku za projektor so mogoče funkcije kot Predvajanje, Zaustavitev, Previj naprej, Previj nazaj, Naslednje poglavje, Prejšnje poglavje in Začasna prekinitev. |

- Za uporabo funkcije Povezava HDMI je treba nastaviti priključeno napravo. Za več informacij glejte dokumentacijo, ki je priložena priključeni napravi.
- Tudi če uporabljate napravo WirelessHD Transmitter z nastavitvijo **Power On Link** nastavljeno na **Device -> PJ** ali **Bidirectional**, če je možnost **WirelessHD** nastavljena na **On**, se ta projektor prav tako vklopi, ko se vklopi naprava AV, priključena na WirelessHD Transmitter (samo EH-TW9200W/EH-TW8200W). ☛ **Nastavitve-Povezava HDMI-Povezava Vklopa** str.68

## Priključki naprave

Preverite lahko priključene naprave, ki so na voljo za Povezavo HDMI ter izberete napravo, s katere želite projicirati sliko. Naprave, ki jih je mogoče upravljati s povezavo HDMI, so samodejno izbrane.

**1** Pritisnite gumb [HDMI Link], nato pa izberite **Priključki naprave**.

Prikaže se seznam **Priključki naprave**.

Naprave z zeleno ikono na levi strani so povezane.

Če imena naprave ni mogoče določiti, bo to polje ostalo prazno.

**2** Izberite želeno napravo, ki jo želite upravljati s funkcijo Povezava HDMI.

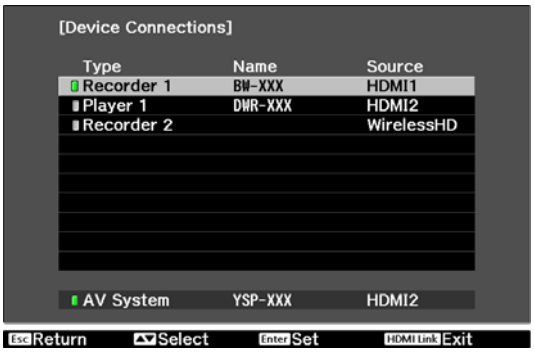


- Če kabel ne izpolnjuje standardov HDMI, delovanje ni mogoče.
- Nekatere priključene naprave ali funkcije teh naprav morda ne bodo delovale pravilno, tudi če izpolnjujejo standarde HDMI CEC. Za več informacij glejte dokumentacijo, itd., ki je priložena priključeni napravi.

# Projiciranje dveh različnih slik s funkcijo Picture in Picture

## Vrste zaslonov, ki omogočajo istočasen prikaz

Projicirate lahko dva različna vira slike, enega na glavnem zaslonu (velik zaslon) in enega na podzaslonu (mali zaslon). Podzaslon lahko gledate med gledanjem glavnega zaslona.

Vmesniki HDMI1, HDMI2 in WirelessHD so primeri vhodnih virov, ki jih je mogoče prikazati v načinu Picture in Picture.

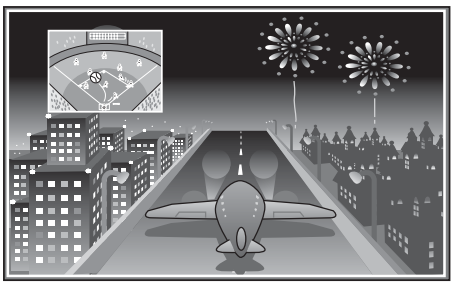

Kombinacije vhodnih virov za projekcijo Picture in Picture

| | HDMI1 | HDMI2 | WirelessHD* |
|---|---|---|---|
| HDMI1 | - | ✓ | ✓ |
| HDMI2 | ✓ | - | ✓ |
| WirelessHD* | ✓ | ✓ | - |

* Samo EH-TW9200W/EH-TW8200W

Projektor uporablja tehnologijo Insta Prevue podjetja Silicon Image, Inc.

## Projiciranje s funkcijo Picture in Picture

### Zagon funkcije Slika v sliki

Med projiciranjem pritisnite gumb P-in-P na daljinskem upravljalniku.

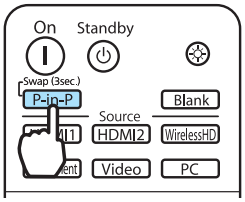


Trenutno priključena slika se prikaže s funkcijo Picture in Picture.

Do zdaj projicirana slika nato postane glavni zaslon.

(za EH-TW9200/EH-TW8200/EH-TW7200)
Na podzaslonu se prikaže vir HDMI1 ali HDMI2, ki ni prikazan na glavnem zaslonu.

(za EH-TW9200W/EH-TW8200W)
Na podzaslonu se prikaže slika, določena v **Picture in Picture - Subscreen Source**.

Če vhodni vir ni podprt, je prikaz onemogočen.

Znova pritisnite gumb P-in-P, da končate prikaz Picture in Picture.

> Prikaza Picture in Picture ne morete uporabljati za 3D-slike.

## Spreminjanje nastavitev funkcije Picture in Picture

Uporabite meni **Picture in Picture**, da spremenite velikost ali položaj podzaslona.

**1** Pritisnite gumb Menu med projekcijo Picture in Picture.

Prikaže se meni **Picture in Picture**.

> Meni **Picture in Picture** se prikaže neposredno s pritiskom na gumb Menu med projekcijo Picture in Picture.

**2** Nastavite vsako izmed prikazanih funkcij.

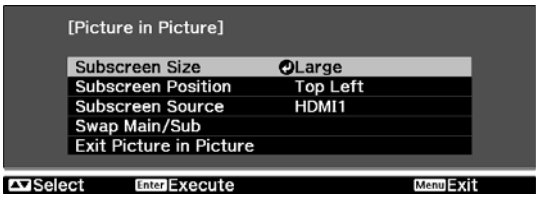


Razpoložljive funkcije v meniju **Picture in Picture**

| Funkcija | Razlaga |
|---|---|
| Subscreen Size | Izbere velikost podzaslona s funkcijami **Small** in **Large**. |
| Subscreen Position | Spremeni položaj podzaslona z nastavitvami **Top Right**, **Bottom Right**, **Top Left** in **Bottom Left**. |
| Subscreen Source* | Izbere, kateri vir je prikazan na podzaslonu. |
| Swap Main/Sub | Spremeni glavni in podzaslon. |
| Exit Picture in Picture | Konča prikaz Picture in Picture. |

* Prikazan je samo EH-TW9200W/EH-TW8200W.

# Funkcije menija Konfiguracija

## Postopki menija Konfiguracija

V meniju Konfiguracija lahko prilagajate in nastavljate signal, sliko, vhodni signal itd.

**1** Pritisnite gumb Menu.

Daljinski upravljalnik

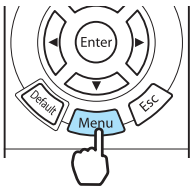


Nadzorna plošča

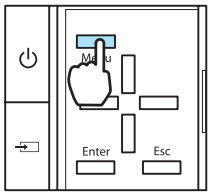


Prikaže se meni Konfiguracija.

**2** Za izbiro glavnega menija na levi pritisnite gumba ▲ ▼, nato pa pritisnite gumb Enter, da potrdite izbiro.

Ko izberete glavni meni na levi strani, se podmeni na desni strani spremeni.

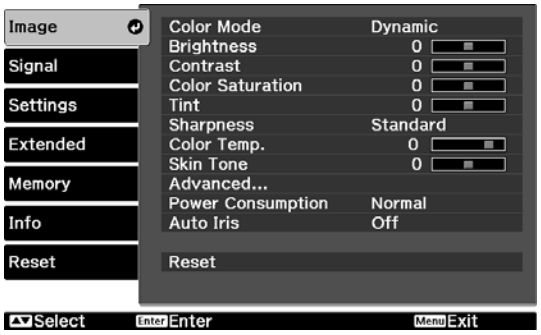


Spodnja vrstica je vodnik izbir.

**3** Za izbiro podmenija na desni pritisnite gumba ▲ ▼, nato pa pritisnite gumb Enter, da potrdite izbiro.

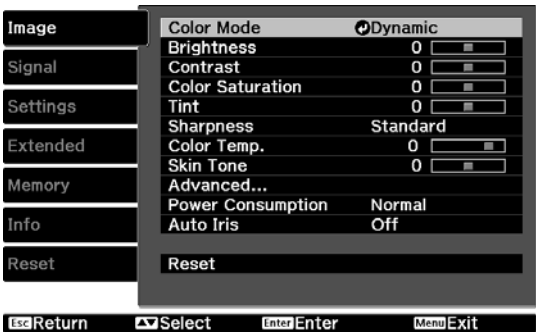


Prikaže se zaslon za prilagajanje izbranih funkcij.

**4** Nastavitve prilagodite z gumbi ▲ ▼ ◀ ▶.

Npr.) Vrstica za prilagoditve

Npr.) Izbire

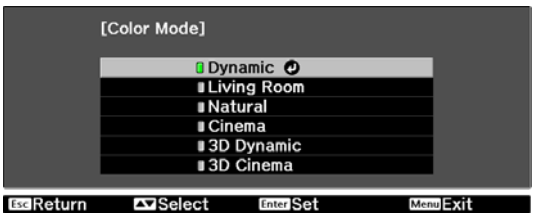


Pritisnite gumb Enter na elementu, ki prikazuje ikono ↵, da preklopite na izbirni zaslon za ta element.

Za vrnitev v prejšnji nivo pritisnite gumb Esc.

**5** Za izhod iz menija pritisnite gumb Menu.

Če želite prilagojene vrednosti elementov, nastavljenih z vrstico za prilagoditve, kot je stopnja svetlosti, povrniti v privzete vrednosti, pritisnete gumb Default med prikazom zaslona za prilagoditve.

## Tabela menija Konfiguracija

Če ni vhodnega signala slike, prilagajanje elementov, ki so povezani s sliko ali signalom, v meniju Konfiguracija ni mogoče. Upoštevajte, da se prikazani elementi za sliko, signal in ostale informacije, razlikujejo glede na signal slike, ki se projicira.

### Meni Slika

| Funkcija | Meni/nastavitve | | | Razlaga |
|---|---|---|---|---|
| Barvni način | Dynamic, Living Room, Natural, THX*1, Cinema, 3D Dynamic, 3D Cinema, 3D THX | | | Izberite barvni način glede na okolico in sliko, ki jo projicirate. ☛ str.28 |
| Svetlost | ◀▬▶ | | | Ko je slika preveč temna, prilagodite svetlost. |
| Kontrast | ◀▬▶ | | | Na slikah lahko nastavite kontrast med svetlobo in senco. Če povečate kontrast, slika postane bolj živa. |
| Color Saturation*2 | ◀▬▶ | | | Prilagodi barvno nasičenost slik. |
| Tint*2 | ◀▬▶ | | | Prilagodi obarvanost slik. |
| Ostrina | Standardno | ◀▬▶ | | Prilagodi ostrino slike.<br>Prilagodi celotno sliko. |
| | Advanced*2 | Izboljš. tankih črt, Izboljš. debelih črt, Izboljš. navp. črt, Izboljš. vodo. črt | ◀▬▶ | Prilagodi ostrino slike.<br>S tem lahko prilagodite določene dele.<br>☛ str.34 |
| Color Temp. | -3 - 6 (10 korakov)*3 | | | Prilagodi obarvanost slik. Slika je obarvana modro za visoke vrednosti in rdeče za nizke vrednosti. |
| Barvni ton kože | ◀▬▶ | | | Prilagodi barvni ton kože. Ob nastavitvi na pozitivno vrednost slika postane bolj zelena, ob nastavitvi na negativno vrednost pa bolj rdeča. |

| Funkcija | Meni/nastavitve | | | | Razlaga |
|---|---|---|---|---|---|
| Advanced | Gama | 2, 1, 0, -1, -2 | | | Prilagodi gamo. Izberete lahko surovo vrednost ali pa nastavite gamo ob gledanju slike ali grafa. ☛ str.31 |
| | | Customized*4 | Prilagodi iz slike, Prilagodi iz grafa | | |
| | | Reset | | | |
| | RGB | Zamik R/G/B | | | Prilagodi zamik in ojačenje za vsako barvo R, G in B. ☛ str.33 |
| | | Ojačenje R/G/B | | | |
| | RGBCMY | R/G/B/C/M/Y | Barvni odtenek, Zasičenost, Svetlost | | Prilagodi barvni odtenek, zasičenost in svetlost za vsako barvo R, G, B, C, M in Y. ☛ str.31 |
| | EPSON Super White*5 | | Vklopljeno, Izklopljeno | | (To lahko nastavite samo, ko je nastavitev **Color Mode** nastavljena na **Natural**, **THX**, **Cinema**, **3D Cinema** ali **3D THX** in ko sprejemate signal iz vmesnika HDMI1 ali HDMI2 ali iz WirelessHD.)<br>Če se na slikah pojavi prekomerna bela osvetlitev, nastavite funkcijo na **Vklopljeno**. Ko je funkcija nastavljena na **Vklopljeno**, so nastavitve **Območje HDMI video** onemogočene. |
| | Color Gamut*6 | HDTV, EBU, SMPTE-C | | | Nastavi barvno lestvico, da jo uskladite s standardom uporabljene videonaprave. ☛ str.38 |
| Poraba energije | Normal, ECO*7 | | | | Svetlost sijalke lahko nastavite na eno od dveh vrednosti.<br>Če so projicirane slike presvetle, izberite možnost **ECO**. Ko je izbrana možnost **ECO**, je poraba energije med projekcijo manjša, prav tako pa se zmanjša hrup vrtenja ventilatorja. |
| Samozaslonka | Izklopljeno, Normalno, Visoka hitrost | | | | Spremenite lahko sledenje prilagoditve svetilnosti za spremembe svetlosti prikazane slike. Če ne želite prilagoditi svetilnosti, nastavite možnost na Izklopljeno. ☛ str.35 |
| Ponastavi | Da, Ne | | | | Vse prilagojene vrednosti za **Slika** lahko ponastavite na privzete vrednosti. |

*1 Tega morda ne bo mogoče prikazati, odvisno od uporabljenega modela.
*2 Ni prikazano pri računalniških signalih slike.
*3 Ko je nastavitev **Color Mode** nastavljena na **Natural**, **THX** ali **3D THX**, se nastavitve spremenijo na **5000K** - **10000K**.
*4 Prikazan je samo EH-TW9200W/EH-TW9200/EH-TW8200W/EH-TW8200.
*5 Nastavitve se shranijo za vse vrste vhodnih virov ali nastavitev Color Mode.
*6 Prikazan je samo EH-TW9200W/EH-TW9200.
*7 Ko je nastavitev **Color Mode** nastavljena na **THX**, se nastavitve spremenijo na **Extra Bright** - **Normal**.

## Meni Signal

| Funkcija | Meni/nastavitve | | Razlaga |
|---|---|---|---|
| 3D Setup*1 | Prikaz 3D | Vklopljeno, Izklopljeno | Vklopi ali izklopi funkcijo Prikaz 3D. ☛ str.42 |
| | Pretvorba iz 2D v 3D | Izklopljeno, Šibko, Srednje, Močno | Nastavi moč učinka 3D pri pretvorbi slik iz 2D v 3D. ☛ str.47 |
| | Format 3D | Avtomatično, Drugo ob drugem, Zgoraj in spodaj, 2D | Nastavi format 3D za vhodni signal. Če je nastavljeno na **Auto**, je format samodejno prepoznan. |
| | Globina 3D | -10 - 10 | Nastavi globino za slike 3D. |
| | Vel. diag. zaslona | 60 - 300 | Nastavi velikost projekcije za slike 3D. Z uskladitvijo na dejansko velikost, lahko dosežete optimalen učinek 3D. |
| | Svetlost 3D | Nizko, Srednje, Visoko | Nastavi svetlost za sliko 3D. |
| | Obratna očala 3D | Da, Ne | Obrne čas sinhronizacije za levo/desno zaslonko na očalih 3D in levo/desno sliko. Funkcijo omogočite, če učinek 3D ni pravilno prikazan. |
| | Opomba gledanja 3D | Vklopljeno, Izklopljeno | Vklopi ali izklopi opombo, ki se prikaže med gledanjem vsebine 3D. |
| Pogled*2 | Auto, Normal, Full, Zoom, Anamorphic Wide*8, Horiz. Squeeze*8 | | Izbere načina pogleda. ☛ str.29 |
| Sledenje*2 *3 | Odvisno od vhodnega signala. | | Prilagodi računalniške slike, kadar se na njih pojavijo navpične črte. |
| Sinhronizacija*2 *3 | 0 - 31 | | Prilagodi računalniške slike, če se pojavijo utripanje, nejasnosti ali motnje.<br>• Prilagajanje možnosti **Svetlost**, **Kontrast** ali **Ostrina** lahko povzroči utripanje ali zamegljenost.<br>• Prilagajanje sinhronizacije po prilagoditvi sledenja omogoča natančnejše prilagoditve. |
| Position*2 *4 | △ ▽ ◁ ▷ | | Prilagodi položaj prikaza gor, dol, levo in desno, ko manjka del slike, da lahko prikažete celotno sliko. |
| Deinterlacing*2 | Off, Video, Film/Auto*5 | | (To lahko nastavite samo ob sprejemu signalov iz vrat Video ali ob sprejemu signalov 480i, 576i ali 1080i iz vhodov Component, HDMI1 ali HDMI2 oziroma iz WirelessHD.)<br>Pretvori signal iz prepletenega (i) v progresivnega (p) z načinom, ki je primeren za signal slike.<br>• **Off**: To je najprimernejše za slike z dinamičnim gibanjem.<br>• **Video**: To je najprimernejše za gledanje splošnih video posnetkov.<br>• **Film/Auto**: Izvede optimalno pretvorbo za vhodne signale za film, CG ali animacijo. |

| Funkcija | Meni/nastavitve | | Razlaga |
|---|---|---|---|
| Senzor gibanja*2 *5 | 1 - 5 | | Nastavi hitrost gibanja slike od 1 (počasi, za slike) do 5 (hitro, za filme). Spremenite to nastavitev, če je kakovost slik slaba ali se med predvajanjem filma pojavi utripanje. |
| Frame Interpolation*5 *6 | Off, Low, Normal, High | | Zmanjša dvojne slike pri projiciranju premikajočih se slik z interpolacijo med posameznimi slikami. ☛ str.35 |
| Super-resolution*5 | 0 - 5 | | Zmanjša zamegljenost, ki se pojavi na robu slik ob povečanju ločljivosti. ☛ str.36 |
| Samonamestitev*3 | Vklopljeno, Izklopljeno | | Nastavi možnost samodejnega prilagajanja slike ob spremembi vhodnega signala. Ko je funkcija omogočena, so možnosti sledenje, položaj prikaza in sinhronizacija samodejno nastavljene. |
| Advanced | Zmanjšanje šuma*2 *5 | Izklopljeno, 1, 2, 3 | (To lahko nastavite samo, ko je nastavitev **Image Processing** nastavljena na **Fine**.)<br>Zgladi grobe podobe. Na voljo so trije načini. Izberite svojo najljubšo nastavitev.<br>Priporočamo, da jo nastavite na **Izklopljeno**, ko gledate vire, kjer je zelo malo šuma, npr. DVD-je. |
| | Setup Level*2 *5 | 0%, 7.5% | (To možnost lahko nastavite ob sprejemu NTSC ali komponentnega video signala iz vrat Video.)<br>To nastavitev spremenite ob uporabi naprav z različno stopnjo črne (Stopnja namestitve), kot so izdelki za korejski trg. Pred spreminjanjem te nastavitve preverite specifikacije priključene naprave. |
| (Advanced) | Overscan*2 *7 | Avtomatično, Izklopljeno, 2%, 4%, 6%, 8% | Spremeni izhodno razmerje gledišča (območje projicirane slike).<br>• **Off**, 2 do 8 %: Nastavi obseg slike. **Izklopljeno** projicira vse obsege. Odvisno od signala slike lahko opazite šum na vrhu in dnu slike.<br>• **Auto**: To je na voljo samo za signale iz vmesnikov HDMI1, HDMI2 in WirelessHD. Odvisno od vhodnega signala je možnost lahko samodejno nastavljena na **Izklopljeno** ali **8%**. |
| | Območje HDMI video*1 *2 | Avtomatično, Normalno, Razširjeno | (To lahko nastavite samo, če je možnost **EPSON Super White** nastavljena na **Izklopljeno**.)<br>Ob nastavitvi **Avtomatično** je stopnja videa za vhodni signal DVD do vrat HDMI1 ali HDMI2 oziroma do WirelessHD samodejno zaznana in nastavljena.<br>Če se ob nastavitvi **Avtomatično** pojavi podosvetlitev ali preosvetlitev, uskladite stopnjo videa projektorja s stopnjo videa predvajalnika DVD. Predvajalnik DVD je lahko nastavljen na Normalno ali Razširjeno.<br>Možnost **Avtomatično** ni prikazana ob povezavi na vrata DVI priključene naprave. |
| | Image Processing*5 | Natančno, Hitro | Obdelava za izboljšanje slike. ☛ str.37 |

| Funkcija | Meni/nastavitve | Razlaga |
|---|---|---|
| Ponastavi | Da, Ne | Ponastavi vse nastavitve **Signal**, razen **Diagonal Screen Size**, **3D Viewing Notice**, **Aspect** in **Image Processing**. |

*1 To se prikaže samo, če je priključen slikovni signal HDMI1, HDMI2 ali WirelessHD. (WirelessHD je na voljo samo za EH-TW9200W/EH-TW8200W.)
*2 Nastavitve se shranijo za vse vrste vhodnih virov ali signalov.
*3 Prikazano samo ob signalih slike PC.
*4 Nastavitev ni mogoča ob signalih slike HDMI1, HDMI2 ali WirelessHD.
*5 Ni prikazano ob signalih slike PC.
*6 Prikazan je samo EH-TW9200W/EH-TW9200/EH-TW8200W/EH-TW8200.
*7 To se prikaže samo, če je priključen slikovni signal Component, HDMI1, HDMI2 ali WirelessHD. (WirelessHD je na voljo samo za EH-TW9200W/EH-TW8200W.)
*8 Prikazan je samo EH-TW9200W/EH-TW9200.

## Meni Nastavitve

| Funkcija | Meni/nastavitve | | Razlaga |
|---|---|---|---|
| Keystone | -60 - 60 | | Opravi navpični trapezni popravek. ☛ str.27 |
| HDMI Link | Device Connections | - | Prikaže seznam naprav, ki so priključene z vrat HDMI1 ali HDMI2 ali z WirelessHD*. |
| | Povezava HDMI | Vklopljeno, Izklopljeno | Vklopi ali izklopi funkcijo Povezava HDMI. |
| | Povezava Vklopa | Izklopljeno, Dvosmerni, Naprava > PJ, PJ > Naprava | Nastavi funkcijo povezave, ko je naprava vklopljena.<br>Za vklop projektorja, ko se vsebina predvaja na priključeni napravi (Dvosmerni ali Naprava > PJ) ali za vklop priključene naprave, ko je projektor vklopljen (Dvosmerni ali PJ > Naprava). |
| | Povezava Izk. | Vklopljeno, Izklopljeno | Nastavi možnost izklopa priključenih naprav, ko je projektor izklopljen. |

| Funkcija | Meni/nastavitve | | Razlaga |
|---|---|---|---|
| WirelessHD* | Device Connections | - | Prikaže seznam naprav WirelessHD, ki so na voljo za priključitev. |
| | WirelessHD | Vklopljeno, Izklopljeno | Vklopi ali izklopi funkcijo WirelessHD. |
| | Sprejem | 55% | Prikaže sprejem. |
| | WiHD Mode | Full, Dynamic | Nastavi način povezovanja naprav WirelessHD. |
| | Ponastavi | Da, Ne | Ponastavi nastavitve **WirelessHD** na njihove privzete nastavitve. Upoštevajte, da se tudi ob ponastavitvi projektorja, nastavitve WirelessHD Transmitter ne ponastavijo. Za podrobnosti o ponastavitvi oddajnika WirelessHD Transmitter glejte dokumentacijo, ki je priložena oddajniku WirelessHD Transmitter. |
| Nast. ključavnice | Otroška ključavnica | Vklopljeno, Izklopljeno | Zaklene gumb ⏻ na nadzorni plošči projektorja, da otroci po naključju ne vklopijo projektorja. Ko je naprava zaklenjena, jo vklopite, tako da pridržite gumb ⏻ za približno tri sekunde. Napravo lahko kot običajno izklopite z gumbom ⏻ ter upravljate funkcije z daljinskim upravljalnikom.<br>V primeru sprememb je nastavitev omogočena, ko izklopite projektor in je postopek ohlajanja končan.<br>Ne pozabite, da se ob priključitvi napajalnega kabla projektor vključi kljub nastavitvi **Child Lock** nastavljeni na **On**, če je nastavitev **Direct Power On** nastavljena na **On**. |
| | Zaklep delovanja | Vklopljeno, Izklopljeno | Ko je nastavitev nastavljena na **On**, so onemogočeni vsi gumbi na nadzorni plošči, razen gumba ⏻. Če pritisnete kateri koli gumb, se na zaslonu prikaže 🔒. Če želite odkleniti nadzorno ploščo, pritisnite in pridržite gumb Enter na nadzorni plošči za vsaj 7 sekund.<br>V primeru sprememb je nastavitev omogočena, ko zaprete meni Konfiguracija. |

| Funkcija | Meni/nastavitve | Razlaga |
|---|---|---|
| Projekcija | Spredaj, Spredaj/Strop, Zadaj, Zadaj/Strop | Nastavitev spremenite glede na namestitev projektorja.<br>• **Front**: Izberite, če projicirate pred zaslonom.<br>• **Front/Ceiling**: Izberite, če projicirate pred zaslonom, ko projektor visi s stropa.<br>• **Rear**: Izberite, če projicirate na zaslon od zadaj.<br>• **Rear/Ceiling**: Izberite, če projicirate na zaslon od zadaj, ko projektor visi s stropa. |
| Uporabniški gumb | 2D-to-3D Conversion, 3D Depth, 3D Brightness, Inverse 3D Glasses, Power Consumption, About | Izberite element menija Konfiguracija, ki ga želite dodeliti gumbu User na daljinskem upravljalniku. Ob pritisku gumba User se prikaže zaslon za izbiro/prilagajanje dodeljenega elementa menija, ki vam omogoča nastavitve/prilagoditve z enim dotikom. |
| Picture in Picture | - | Začne prikaz Picture in Picture.<br>☛ str.61 |
| Ponastavi | Da, Ne | Ponastavi vse nastavitve **Settings**, razen **Power On Link**, **Power Off Link**, **Projection** in **User Button**. |

* Prikazan je samo EH-TW9200W/EH-TW8200W.

## Meni Razširjeno

| Funkcija | Meni/nastavitve | | Razlaga |
|---|---|---|---|
| Operation | Direkten vklop | Vklopljeno, Izklopljeno | Projektor lahko nastavite tako, da se projekcija vklopi takoj, ko vklopite napajalni kabel, ne da bi pritisnili kateri koli gumb.<br>Upoštevajte, da se, če je funkcija nastavljena na **On**, projiciranje vklopi tudi ob vrnitvi energije po električnem izpadu ali drugi prekinitvi napajanja, če je napajalni kabel priključen na projektor. |
| | Mirovanje | Izklopljeno, 5 min., 10 min., 30 min. | Če po poteku nastavljenega časa ni vhodnega signala, se bo projektor samodejno izklopil in preklopil v način stanja pripravljenosti. Ko je možnost nastavljena na **Off**, projektor nikoli ne preklopi v mirovanje. V načinu stanja pripravljenosti pritisnite gumb ⏻ na daljinskem upravljalniku ali gumb ⏻ na nadzorni plošči, da začnete projekcijo. |
| | Osvetljava | Vklopljeno, Izklopljeno | Nastavite na **Off**, če vas lučke na nadzorni plošči moti med gledanjem filma v temnem prostoru. |
| | Trigger Out | On, Off*1 | Nastavite funkcijo Sprožitev izhoda, ki omogoča komunikacijo stanja vklopa projektorja zunanjim napravam.<br>Ko je nastavljena na **Off**, se iz izhoda Trigger out ne odda napetost.<br>Ko je nastavljena na **On** ali **Power**, se iz izhoda Trigger out odda napetost, ko je projektor vključen.<br>Za **Anamorphic Wide**, ko je projektor vključen in je nastavitev **Aspect** nastavljena na **Anamorphic Wide** ali **Horiz. Squeeze**, se odda napetost iz vmesnika Trigger out.<br>Če spremenite to nastavitev, začne nova nastavitev veljati ob naslednjem vklopu projektorja. |
| | | Off, Power, Anamorphic Wide*2 | |
| | Način visoke višine | Vklopljeno, Izklopljeno | Nastavite na **Vklopljeno**, ko projektor uporabljate na višinah 1.500 m ali več. |

| Funkcija | Meni/nastavitve | | Razlaga |
|---|---|---|---|
| Prikaz | Menu Position*3 | - | Nastavi položaj za prikaz menija. |
| | Barva menija | Barva 1, Barva 2 | Izbere barvo za glavni meni.<br>• **Color 1**: Črna<br>• **Color 2**: Modra |
| | Sporočila | Vklopljeno, Izklopljeno | Nastavi možnost za prikaz naslednjih sporočil (Vklopljeno ali Izklopljeno).<br>• Imena elementov za signale slike, barvne načine, pogled gledišča in nalaganje pomnilnika.<br>• Če se notranja temperatura veča, ko ni vhodnega signala slike ali je zaznan nepodprt signal. |
| | Prikaz ozadja | Črna, Modra, Logo | Izbere stanje zaslona, ko ni signala slike. |
| | Zagonsko okno | Vklopljeno, Izklopljeno | Nastavi možnost prikaza zagonskega okna ob začetku projekcije (Vklopljeno ali Izklopljeno). V primeru sprememb je nastavitev omogočena, ko izklopite projektor in je postopek ohlajanja končan. |
| | Potrditev st. pripr. | Vklopljeno, Izklopljeno | Nastavi možnost prikaza sporočila potrditve stanja pripravljenosti (Vklopljeno ali Izklopljeno). ☛ str.24 |
| Vhodni signal | Video signal | Avtomatično, NTSC, NTSC4.43, PAL, M-PAL, N-PAL, PAL60, SECAM | Nastavi vrsto signala glede na videonapravo, ki je priključena na vrata Video. Ko je nastavljeno na **Avtomatično**, se video signal samodejno nastavi.<br>Če tudi ob nastavitvi na **Avtomatično** opazite šum na sliki ali če sploh ne vidite slike, izberite ustrezno vrsto signala med danimi možnostmi. |
| | Component | Avtomatično, YCbCr, YPbPr | Nastavi izhodni signala za videonapravo, ki je priključena na vrata Component.<br>Ko je nastavljeno na **Avtomatično**, se izhodni signal samodejno nastavi. Če ob nastavitvi na **Avtomatično** opazite nenavadne barve, nastavite ustrezni izhodni signal iz danih možnosti. |
| Panel Alignment | Panel Alignment | On, Off | Omogoči ali onemogoči funkcijo **Panel Alignment**. |
| | Select Color | R, B | Izberite barvo, ki jo želite popraviti. |
| | Pattern Color | R/G/B, R/G, G/B | Izberite vzorec, ki jo uporabljate za popravek. |
| | Start Adjustments | - | Zažene **Panel Alignment**. ☛ str.36 |
| | Reset | Yes, No | Ponastavi vrednost popravka. |
| Jezik | - | | Izbere jezik prikaza. |
| Ponastavi | Da, Ne | | Ponastavi vse nastavitve **Extended**, razen **High Altitude Mode**, **Component** in **Language** na privzete vrednosti. |

*1 Prikazan je samo EH-TW8200W/EH-TW8200/EH-TW7200.
*2 Prikazan je samo EH-TW9200W/EH-TW9200.
*3 Prikazan je samo EH-TW9200W/EH-TW9200/EH-TW8200W/EH-TW8200.

## Meni Pomnilnik

| Funkcija | Razlaga |
|---|---|
| Naloži pomnilnik | Naloži nastavitve, ki so shranjene s funkcijo **Save Memory**. ☛ str.40<br>Tega ni mogoče izbrati, če niste shranili nobenih nastavitev s funkcijo **Shrani pomnilnik**. |
| Shrani pomnilnik | Shrani določene nastavitve **Slika** in **Signal** v pomnilnik. ☛ str.39 |
| Izbriši pomnilnik | Izbriše nastavitve, shranjene v pomnilnik, ki jih več ne potrebujete. ☛ str.40 |
| Preimenuj pomnilnik | Preimenuje shranjen pomnilnik. ☛ str.40 |

## Meni Informacije

| Funkcija | Razlaga |
|---|---|
| Ure sijalke | Prikaže skupni čas delovanja sijalke*. |
| Vir | Prikaže ime vira povezane opreme, s katere poteka projekcija. |
| Vhodni signal | Prikaže vsebino za **Vhodni signal**, nastavljen v meniju **Signal**, glede na vir. |
| Ločljivost | Prikaže ločljivost. |
| Način včitavanja | Prikaže način včitavanja. |
| Frekv. osveževanja | Prikazuje frekvenco osveževanja. |
| 3D Format | Prikazuje format 3D vhodnega signala med projekcijo 3D (kombiniranje dveh okvirjev, drugo ob drugem ali zgoraj in spodaj). |
| O sinhronizaciji | Prikaže informacije o signalu slike.<br>Te informacije so potrebne v primeru okvar. |
| Obogatena barva | Prikaže obogateno barvo. |
| Video signal | Prikaže nastavitve za **Video Signal** v meniju **Extended**. |
| Stanje | To so informacije o napakah na projektorju.<br>Te informacije so potrebne v primeru okvar. |
| Serijska številka | Prikaže serijsko številko projektorja. |
| Version | Prikaže različico vgrajene programske opreme projektorja. |

* Skupni porabljeni čas se prikaže kot "0H" za prvih 10 ur. 10 ur in več se prikaže kot "10H", "11H" itd.

## Meni Ponastavi

| Funkcija | Razlaga |
|---|---|
| Ponastavi vse | Ponastavi vse elemente menija Konfiguracija na njihove privzete vrednosti. Naslednje postavke se ne ponastavijo na privzete vrednosti: **Input Signal** - **Component**, **Panel Alignment**, **Lamp Hours**, **Language**, **Save Memory**. |
| Ponastavi pomnilnik | Izbriše vse nastavitve, ki so shranjene s funkcijo **Shrani pomnilnik**. |
| Pon. št. ur del. sija. | Ponastavi skupno število ur delovanja sijalke na **0 H**. Ponastavite, ko zamenjate sijalko. |

## Meni Picture in Picture

Se prikaže, če med projiciranjem Picture in Picture pritisnete gumb Menu .

| Funkcija | Meni/nastavitve | | Razlaga |
|---|---|---|---|
| Picture in Picture | Subscreen Size | Small, Large | Spremeni velikost podzaslona. ☛ str.62 |
| | Subscreen Position | Top Right/Bottom Right/Top Left/Bottom Left | Spremeni položaj podzaslona. |
| | Subscreen Source* | HDMI1, HDMI2, WirelessHD | Izbere, kateri vir je prikazan na podzaslonu. ☛ str.62 |
| | Swap Main/Sub | | Spremeni glavni in podzaslon. ☛ str.62 |
| | Exit Picture in Picture | | Konča prikaz Picture in Picture. ☛ str.62 |

* Prikazan je samo EH-TW9200W/EH-TW8200W.

# Odpravljanje težav

## Razlaga indikatorjev

Stanje projektorja lahko preverite s pomočjo utripajočih in svetlečih ⏻, ⏻ (indikatorji delovanja), 🌡 in ☼ na nadzorni plošči.

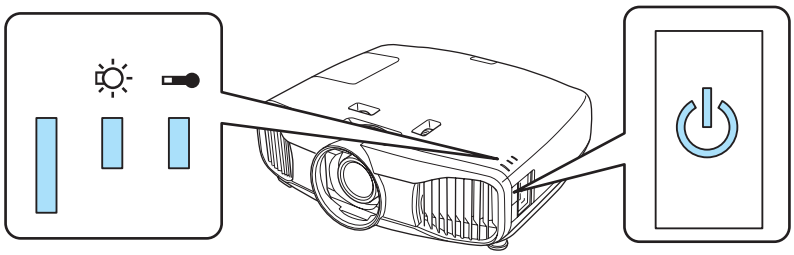

Za stanje projektorja glejte naslednjo tabelo, kjer so opisani tudi ukrepi za reševanje posamezne težave.

### Stanje indikatorja med napako/opozorilom

▮ : sveti ▮ : utripa ▮ : stalno stanje ▯ : izklop

| Indikatorji | Stanje | Rešitev |
|---|---|---|
| ⏻ ☼ 🌡<br>▮ ▮ ▯<br>(modra)/(oranžna) | Zamenjajte sijalko | Čas je, da zamenjate sijalko. Zamenjajte sijalko z novo, takoj ko je to mogoče. ☛ str.90<br>Če sijalko naprej uporabljate v tem stanju, lahko eksplodira. |
| ⏻ ☼ 🌡<br>▮ ▯ ▮<br>(modra)/(oranžna) | Opoz-visoka temp | Projekcijo lahko nadaljujete. Če pa se temperatura ponovno preveč poviša, se projekcija samodejno zaustavi.<br>• Če je projektor nameščen ob steno, zagotovite vsaj 20 cm razmika med steno in odprtino za zračenje projektorja.<br>• Če je zračni filter zamašen, ga očistite. ☛ str.86 |

| Indikatorji | Stanje | Rešitev |
|---|---|---|
| (modra)/(oranžna) | Notranja napaka | Napaka v delovanju projektorja.<br>Izključite napajalni kabel iz vtičnice in se obrnite na dobavitelja ali najbližji servisni center Epson. ☛ *Seznam kontaktnih naslovov za projektorje Epson* |
| (modra)/(oranžna) | Napaka ventilatorja<br>Napaka senzorja | |
| (modra)/(oranžna) | Cinema Filter Error<br>Auto Iris Error | |
| (modra)/(oranžna) | Power Err. (Ballast) | |
| (modra)/(oranžna) | Napaka sijalke<br>Okvara sijalke<br>Lamp Cover Open | Obstaja težava s sijalko ali pa je ni mogoče vklopiti.<br>• Odklopite napajalni kabel in preverite, ali je sijalka počena. ☛ str.90<br>Če ni počena, jo ponovno vstavite in vključite napajanje.<br>Če težave ne odpravite s ponovno vstavitvijo sijalke ali če je sijalk počena, izključite napajalni kabel iz vtičnice in se obrnite na dobavitelja ali najbližji servisni center Epson. ☛ *Seznam kontaktnih naslovov za projektorje Epson*<br>• Preverite, ali je pokrov sijalke pravilno zaprt.<br>• Če je zračni filter zamašen, ga očistite. ☛ str.86<br>• Pri uporabi na višini 1.500 m ali več nastavite **Način visoke višine** na **Vklopljeno**. ☛ **Razširjeno** - **Delovanje** - **Način visoke višine** str.71 |
| (modra)/(oranžna) | Nap.-visoka temp (Pregrevanje) | Notranja temperatura je previsoka.<br>• Žarnica avtomatično ugasne in projekcija se ustavi. Počakajte približno pet minut. Ko se ventilator zaustavi, odklopite napajalni kabel.<br>• Če je projektor nameščen ob steno, zagotovite vsaj 20 cm razmika med steno in odprtino za zračenje projektorja.<br>• Če je zračni filter zamašen, ga očistite. ☛ str.86<br>• Če s ponovnim vklopom napajanja ne odpravite težave, prenehajte z uporabo projektorja in izključite napajalni kabel iz električne vtičnice. Obrnite se na dobavitelja ali najbližji servisni center Epson. ☛ *Seznam kontaktnih naslovov za projektorje Epson* |

## Stanje indikatorja med normalnim delovanjem

: sveti : utripa : izklopljeno

| Indikatorji | Stanje | Rešitev |
|---|---|---|
| | Stanje pripravljenosti | Ko pritisnite gumb ⏻ na daljinskem upravljalniku ali gumb ⏻ na nadzorni plošči, se čez nekaj trenutkov začne projekcija. |
| (moder) | Ogrevanje v teku | Čas ogrevanja je pribl. 30 sekund.<br>Med ogrevanjem projektorja je funkcija izklopa onemogočena. |
| | Ohlajanje v teku | Med ohlajanjem projektorja so onemogočene vse funkcije. Ko je ohlajanje dokončano, projektor preklopi v način stanja pripravljenosti. Če je bil napajalni kabel med ohlajanjem iz katerega koli razloga izključen, počakajte, da se sijalka dovolj ohladi (približno 10 minut), znova priključite napajalni kabel in pritisnite gumb ⏻ na daljinskem upravljalniku ali gumb ⏻ na nadzorni plošči. |
| (moder) | Projiciranje v teku | Delovanje projektorja je normalno. |

- Pri normalnih delovnih pogojih sta indikatorja 🌡 in 🔅 izklopljena.
- Ko je funkcija **Osvetljava** nastavljena na **Izklopljeno**, so vsi indikatorji izklopljeni pri normalnih pogojih projiciranja. ☛ **Razširjeno** - **Delovanje** - **Osvetljava** str.71

## Ko indikatorji niso v pomoč

### Preverite težavo

Preverite, ali je vaša težava navedena na naslednjem seznamu, in pojdite na ustrezno stran za informacije o ravnanju s težavo.

| Težava | | Stran |
|---|---|---|
| Težave, povezane s sliko | Slike se ne pojavijo.<br>Projekcija se ne začne, slika je popolnoma črna, ali slika je popolnoma modra. | str.78 |
| | Premikajoče slike, projicirane iz računalnika, niso projicirane. | str.79 |
| | Prikaže se **"Ni podprto."**. | str.79 |
| | Prikaže se **"Ni signala."**. | str.79 |
| | Slike so meglene ali neizostrene. | str.80 |
| | Na slikah se pojavijo motnje ali popačenost. | str.80 |
| | Slika je odrezana (velika) ali majhna, ali pa je projiciran samo del slike. | str.80 |
| | Barve slike niso pravilne.<br>Celotna slika deluje rožnato ali zelenkasto, slike so črno bele, barve se zdijo motne.* | str.81 |
| | Slike so temne. | str.81 |
| | Projekcija se samodejno ustavi. | str.81 |
| Težave ob začetku projekcije | Projektor se ne prižge. | str.82 |

| Težava | | Stran |
|---|---|---|
| Težave z daljinskim upravljalnikom | Daljinski upravljalnik se ne odziva. | str.82 |
| Težave z nadzorno ploščo. | Nastavitev na nadzorni plošči ni mogoče spreminjati | str.82 |
| Težave s 3D | Projekcija v 3D ni pravilna. | str.83 |
| | Slika 3D je povečana in obrezana | str.83 |
| Težave s HDMI | Povezava HDMI ne deluje. | str.83 |
| | Ime naprave ni prikazano med priključki naprave. | str.84 |
| Težave z WirelessHD | Slik WirelessHD ni mogoče projicirati. | str.84 |
| | Pri funkciji WirelessHD se pojavi interferenca, popačenje ali prekinitev | str.85 |

* Ker se reprodukcija barv razlikuje med zasloni in računalniškimi zasloni LCD, se slika, projicirana s projektorja, in barvni toni na zaslonu morda ne ujemajo, vendar to ni napaka.

## Težave, povezane s sliko

### Slike se ne pojavijo

| Preverite | Rešitev |
|---|---|
| Ali je projektor vklopljen? | Pritisnite gumb ⏽ na daljinskem upravljalniku ali gumb ⏻ na nadzorni plošči. |
| Ali je napajalni kabel priključen? | Priključite napajalni kabel. |
| So indikatorji ugasnjeni? | Odklopite in znova priklopite napajalni kabel projektorja. Preverite, ali se po priključitvi projektor vklopi, ko pritisnete gumb za vklop. |
| Ali obstaja vhodni signal slike? | Preverite, če je priključena naprava vklopljena. Ko je nastavitev **Messages** nastavljena na **On** v meniju Konfiguracija, se prikažejo obvestila o signalu slike. ☛ **Razširjeno** - **Prikaz** - **Sporočila** str.71 |
| Ste odklopili napajanje ojačevalnika AV? | Če je priključen ojačevalnik AV, preverite napajanje ojačevalnika AV. |
| Ali se iz naprave pošilja slikovni signal? | Preverite, ali se iz povezane naprave pošilja slikovni signal. |
| Ali je format signala slike pravilno nastavljen? | Če je priključen Video<br>Če ni projekcije, tudi ko je nastavitev **Video Signal** nastavljena na **Auto** v meniju Konfiguracija, nastavite signal, ki se ujema s povezano napravo. ☛ **Extended** - **Input Signal** - **Video Signal** str.71 |
| | Pri vhodu Component<br>Če ni projekcije niti, ko je nastavitev **Component** nastavljena na **Auto** v meniju Konfiguracija, nastavite signal, ki se ujema s povezano napravo. ☛ **Razširjeno** - **Vhodni signal** - **Component** str.71 |
| So nastavitve menija Konfiguracija pravilne? | Ponastavi vse nastavitve. ☛ **Ponastavi** - **Ponastavi vse** str.73 |
| (Samo, ko se projicirajo računalniški signali slike)<br>Ali ste povezavo vzpostavili, potem ko ste vklopili napajanje projektorja oziroma računalnika? | Če se povezava vzpostavi, ko je naprava že vključena, tipka (funkcijska tipka itd.), ki zamenja računalniški signal slike na zunanji izhod, mogoče ne bo delovala. Izklopite povezani računalnik in ga znova vklopite. |

## Premikajoče se slike niso prikazane

| Preverite | Rešitev |
|---|---|
| (Samo, ko se projicirajo računalniški signali slike)<br>Ali je računalniški signal slike istočasno nastavljen na zunanji izhod in prenos na zaslon LCD? | Glede na specifikacije računalnika, premikajoče slike morda ne bodo prikazane, ko je računalnik istočasno nastavljen na zunanji izhod in prenos na zaslon LCD.<br>Signal slike nastavite samo na zunanji izhod.<br>Za specifikacije računalnika glejte dokumentacijo, ki je priložena računalniku. |

## Prikaže se **"Not supported"**.

| Preverite | Rešitev |
|---|---|
| Ali je format signala slike pravilno nastavljen? | Če je priključen Video<br>Če ni projekcije, tudi ko je nastavitev **Video Signal** nastavljena na **Auto** v meniju Konfiguracija, nastavite signal, ki se ujema s povezano napravo. ☛ **Extended** - **Input Signal** - **Video Signal** str.71 |
| | Pri vhodu Component<br>Če ni projekcije, tudi ko je nastavitev **Component** nastavljena na **Auto** v meniju Konfiguracija, nastavite signal, ki se ujema s povezano napravo. ☛ **Razširjeno** - **Vhodni signal** - **Component** str.71 |
| (Samo, ko se projicirajo računalniški signali slike)<br>Ali se frekvenca in ločljivost signala slike ujemata z nastavljenim načinom? | Preverite priključeni signal slike v nastavitvi **Resolution** v meniju Konfiguracija in preverite, ali se ujema z ločljivostjo projektorja. ☛ str.94 |

## Prikaže se **"No Signal"**.

| Preverite | Rešitev |
|---|---|
| Ali so kabli pravilno povezani? | Preverite, da so vsi kabli, potrebni za projekcijo, pravilno in varno povezani. ☛ str.18 |
| Ali so izbrana ustrezna vrata za vhod slike? | Projicirano sliko spremenite s pritiskom na gumb za vir na daljinskem upravljalniku ali gumb na nadzorni plošči. ☛ str.23 |
| Ali je priključena naprava vklopljena? | Vklopite napravo. |
| (Samo, ko se projicirajo računalniški signali slike)<br>Ali se signali slike posredujejo v projektor? | Signal slike nastavite na zunanji izhod in ne samo na računalniški zaslon LCD. Pri nekaterih modelih, se signali slike, ki so posredovani na zunanji vir, ne prikažejo več na zaslonu LCD.<br>Za specifikacije računalnika glejte dokumentacijo, ki je priložena računalniku. |
| | Če se povezava vzpostavi, medtem ko sta projektor ali računalnik že vključena, tipka Fn (funkcijska tipka), ki zamenja računalniški signal slike na zunanji izhod, mogoče ne bo delovala. Izklopite računalnik projektor in ga znova vklopite. |

## Slike so meglene ali neizostrene

| Preverite | Rešitev |
|---|---|
| Ali je bila ostrina prilagojena? | Prilagodite ostrino. ☛ str.25 |
| Ali je projektor dovolj oddaljen? | Preverite priporočen razpon projekcije. ☛ str.17 |
| Je na leči prišlo do rošenja? | Če projektor hitro prenesete iz mrzlega v toplo okolje, ali če se nenadoma spremeni temperatura okolja, se lahko na površini objektiva nabere kondenzacija, ki povzroči nejasno sliko. Projektor nastavite v prostoru eno uro pred uporabo. Če je projektor moker zaradi kondenzacije, ga izklopite, odklopite napajalni kabel in ga nekaj časa pustite. |

## Na slikah se pojavljajo motnje ali popačenost

| Preverite | Rešitev |
|---|---|
| Ali je format signala slike pravilno nastavljen? | Če je priključen Video<br>Če ni projekcije, tudi ko je nastavitev **Video Signal** nastavljena na **Auto** v meniju Konfiguracija, nastavite signal, ki se ujema s povezano napravo. ☛ **Extended** - **Input Signal** - **Video Signal** str.71 |
| | Pri vhodu Component<br>Če ni projekcije, tudi ko je nastavitev **Component** nastavljena na **Auto** v meniju Konfiguracija, nastavite signal, ki se ujema s povezano napravo. ☛ **Razširjeno** - **Vhodni signal** - **Component** str.71 |
| Ali so kabli pravilno povezani? | Preverite, da so vsi kabli, potrebni za projekcijo, pravilno in varno povezani. ☛ str.18 |
| Uporabljate podaljšek? | Če uporabljate podaljšek, mogoče električne motnje vplivajo na signale. |
| (Samo, ko se projicirajo računalniški signali slike)<br>Ali sta nastavitvi **Sinhronizacija** in **Sledenje** pravilno nastavljeni? | Projektor uporablja funkcijo samodejne prilagoditve za optimalno projekcijo. Vendar pa, odvisno od signala, nekatere nastavitve tudi po popravljanju niso pravilno prilagojene. V tem primeru prilagodite nastavitvi **Tracking** in **Sync.** v meniju Konfiguracija. ☛ **Signal** - **Sledenje/Sinhronizacija** str.66 |
| (Samo, ko se projicirajo računalniški signali slike)<br>Ali je izbrana ustrezna ločljivost? | Računalnik nastavite tako, da so izhodni signali združljivi s projektorjem. ☛ str.94 |

## Del slike je odrezan (velik) ali majhen

| Preverite | Rešitev |
|---|---|
| Ali je izbran pravilen **Pogled**? | Pritisnite gumb Aspect in izberite **Pogled**, ki ustreza vhodnemu signalu. ☛ **Signal** - **Pogled** str.66 |
| (Samo, ko se projicirajo računalniški signali slike)<br>Ali je izbrana ustrezna ločljivost? | Računalnik nastavite tako, da so izhodni signali združljivi s projektorjem. ☛ str.94 |

## Barve slike niso pravilne

| Preverite | Rešitev |
|---|---|
| Ali je format signala slike pravilno nastavljen? | Če je priključen Video<br>Če ni projekcije, tudi ko je nastavitev **Video Signal** nastavljena na **Auto** v meniju Konfiguracija, nastavite signal, ki se ujema s povezano napravo. ☛ **Razširjeno** - **Vhodni signal** - **Video signal** str.71 |
| | Če je priključen vhod Component<br>Če ni projekcije, tudi ko je nastavitev **Component** nastavljena na **Auto** v meniju Konfiguracija, nastavite signal, ki se ujema s povezano napravo. ☛ **Razširjeno** - **Vhodni signal** - **Component** str.71 |
| Ali so kabli pravilno povezani? | Preverite, da so vsi kabli, potrebni za projekcijo, pravilno in varno povezani. ☛ str.18<br>Prepričajte se, da sta priključek in vrata za kabel vhoda Video in Component enake barve. ☛ str.18 |
| Je kontrast pravilno nastavljen? | Prilagodite nastavitev **Contrast** v meniju Konfiguracija. ☛ **Slika** - **Kontrast** str.64 |
| Ali je barva pravilno nastavljena? | Prilagodite nastavitev **Advanced** v meniju Konfiguracija. ☛ **Slika** - **Dodatno** str.64 |
| (Samo pri projiciranju slik z video naprave)<br>Ali sta barvna zasičenost in obarvanost pravilno nastavljena? | Nastavite nastavitvi **Color Saturation** in **Tint** v meniju Konfiguracija. ☛ str.64 |

## Slike so temne

| Preverite | Rešitev |
|---|---|
| Je svetlost slike pravilno nastavljena? | Prilagodite nastavitev **Brightness** v meniju Konfiguracija. ☛ **Slika** - **Svetlost** str.64 |
| Je kontrast pravilno nastavljen? | Prilagodite nastavitev **Contrast** v meniju Konfiguracija. ☛ **Slika** - **Kontrast** str.64 |
| Ali je čas za zamenjavo sijalke? | Ko je sijalka že pri koncu roka trajanja, slika postane temnejša in kakovost barv slabša. Ko se to zgodi, zamenjajte staro sijalko z novo. ☛ str.90 |

## Projekcija se samodejno ustavi

| Preverite | Rešitev |
|---|---|
| Je **Mirovanje** onemogočeno? | Če po poteku nastavljenega časa ni vhodnega signala, se bo sijalka samodejno izklopila in se bo projektor preklopil v pripravljenost. Projektor se vklopi iz načina stanja pripravljenosti, če pritisnete na gumb ⏽ na daljinskem upravljalniku ali gumb ⏻ na nadzorni plošči. Če ne želite uporabljati **Mirovanje**, spremenite nastavitev na **Izklopljeno**. ☛ **Razširjeno** - **Delovanje** - **Mirovanje** str.71 |

## Težave ob začetku projekcije

### Projektor se ne prižge

| Preverite | Rešitev |
|---|---|
| Ali je napajanje vklopljeno? | Pritisnite gumb ⏽ na daljinskem upravljalniku ali gumb ⏻ na nadzorni plošči. |
| Je **Otroška ključavnica** nastavljena na **Vklopljeno**? | Ko je nastavitev **Child Lock** nastavljena na **On** v meniju Konfiguracija, pridržite gumb ⏻ na nadzorni plošči za približno tri sekunde ali opravite postopke z daljinskim upravljalnikom. ☛ **Nastavitve** - **Nast. ključavnice** - **Otroška ključavnica** str.68 |
| Se lučke vklopijo in izklopijo, ko se dotaknete napajalnega kabla? | Izklopite projektor in izključite ter znova priključite napajalni kabel projektorja. Če težave ni mogoče odpraviti, prenehajte z uporabo projektorja, izključite napajalni kabel iz vtičnice in se obrnite na dobavitelja ali najbližji center za projektorje. ☛ *Seznam kontaktnih naslovov za projektorje Epson* |

## Težave z daljinskim upravljalnikom

### Daljinski upravljalnik se ne odziva

| Preverite | Rešitev |
|---|---|
| Ali je pri uporabi vir svetlobe daljinskega upravljalnika usmerjen v daljinski sprejemnik na projektorju? | Usmerite daljinski upravljalnik v daljinski sprejemnik. Preverite tudi obseg delovanja. ☛ str.22 |
| Ali je daljinski upravljalnik preveč oddaljen od projektorja? | Preverite obseg delovanja. ☛ str.22 |
| Ali sije na daljinski sprejemnik sončna svetloba ali močna svetloba iz fluorescentnih luči? | Nastavite projektor v položaj, kjer daljinskega sprejemnika ne obseva močna svetloba. |
| Ali so baterije prazne oz. so bile vstavljene pravilno? | Prepričajte se, da so baterije pravilno vstavljene, ali pa jih po potrebi zamenjajte z novimi. ☛ str.22 |
| Je daljinski upravljalnik usmerjen proti napravi WirelessHD Transmitter, ko uporabljate gumb za upravljanje WiHD Transmitter?<br>(samo EH-TW9200W/EH-TW8200W) | Ko uporabljate nadzorni gumb WiHD Transmitter na daljinskem upravljalniku, daljinski upravljalnik vedno usmerite na oddajnik WirelessHD Transmitter. ☛ str.55 |

## Težave z nadzorno ploščo.

### Nastavitev na nadzorni plošči ni mogoče spreminjati

| Preverite | Rešitev |
|---|---|
| Je **Zaklep delovanja** nastavljen na **Vklopljeno**? | Če je nastavitev **Control Panel Lock** nastavljena na **On** v meniju Konfiguracija, se onemogočijo vsi gumbi nadzorne plošče razen ⏻. Funkcije izvajajte z daljinskim upravljalnikom. ☛ **Nastavitve** - **Nast. ključavnice** - **Zaklep delovanja** str.68 |

## Težave s 3D

### Projekcija v 3D ni pravilna

| Preverite | Rešitev |
|---|---|
| So očala 3D vklopljena? | Vklopite očala 3D. |
| Ali projicirate sliko v funkciji 3D? | Če projektor projicira slike v funkciji 2D, ali če se na projektorju pojavi napaka, ki preprečuje projekcijo slik 3D, slik 3D ne morete gledati, tudi če nosite očala 3D. |
| Ali je vhodna slika v 3D? | Preverite, ali je vhodna slika združljiva z učinkom 3D.<br>Ker večina televizijskih oddaj ne vsebuje signala za 3D-zapis, morate 3D-zapis nastaviti ročno. |
| Ali je **Prikaz 3D** nastavljen na **Izklopljeno**? | Če nastavitev **3D Display** nastavite na **Off** v meniju Konfiguracija, se projektor ne preklopi samodejno na 3D, tudi če je priključena slika 3D. Pritisnite gumb [2D/3D] . ☛ **Signal** - **Nastavitev 3D** - **Prikaz 3D** str.66 |
| Ali ste nastavili pravilen format 3D? | Projektor samodejno izbere ustrezen 3D-zapis, če pa slika 3D ni pravilno prikazana, izberite drug format s **3D Format** v meniju Konfiguracija. ☛ **Signal** - **Nastavitev 3D** - **Format 3D** str.66 |
| Ali gledate z ustrezne razdalje? | Preverite razpon za komunikacijo očal 3D s projektorjem in glejte v tem razponu. ☛ str.44 |
| Ali je bila povezava med napravama pravilno vzpostavljena? | Za vzpostavitev povezave med dvema napravama glejte Priročnik za uporabnika za očala 3D. |
| Ali so v bližini naprave, ki povzročajo motnje radijskih valov? | Ob istočasni uporabi drugih naprav s frekvenčnim pasom (2,4 GHz), kot so komunikacijske naprave Bluetooth, brezžični LAN (IEEE802.11b/g) ali mikrovalovne pečice, se lahko pojavijo motnje radijskih valov, slika je lahko prekinjena, ali pa je komunikacija onemogočena. Projektorja ne uporabljajte v bližini teh naprav. |

### Slika 3D je povečana in obrezana

| Preverite | Rešitev |
|---|---|
| Ali ste nastavili pravilen 3D-zapis slike? | Slika se lahko obreže, če nastavite napačen 3D-zapis. Nastavite pravilen 3D-zapis. ☛ str.42 |

## Težave s HDMI

### Povezava HDMI ne deluje

| Preverite | Rešitev |
|---|---|
| Uporabljate kabel, ki izpolnjuje standarde HDMI? | Delovanje ni mogoče s kabli, ki ne izpolnjujejo standardov HDMI. |
| Ali priključena naprava izpolnjuje standarde HDMI CEC? | Če priključena naprava ne izpolnjuje standardov HDMI CEC, je ni mogoče upravljati, tudi če je priključena v vrata HDMI. Za več informacij glejte dokumentacijo, itd., ki je priložena priključeni napravi.<br>Prav tako pritisnite gumb [HDMI Link] , nato pa preverite, če je naprava na voljo, v **Priključki naprave**. ☛ str.59 |

| Preverite | Rešitev |
|---|---|
| Ali so kabli pravilno povezani? | Preverite, da so vsi kabli, potrebni za Povezavo HDMI, pravilno in varno povezani. ☛ str.59 |
| Ali je napajanje za ojačevalnik ali predvajalnik DVD, itd., vključeno? | Vsako napravo preklopite v stanje pripravljenosti. Za več informacij glejte dokumentacijo, itd., ki je priložena priključeni napravi. |
| Ali ste priključili novo napravo ali pa spremenili priključitev? | Če je treba znova nastaviti funkcijo CEC za priključeno napravo, potem ko ste priključili novo napravo ali spremenili priključitev, je treba napravo znova zagnati. |
| Ali je priključenih več večpredstavnostnih predvajalnikov? | Istočasno lahko povežete do 3 večpredstavnostne predvajalnike, ki izpolnjujejo standarde HDMI CEC. |

### Ime naprave ni prikazano med priključki naprave

| Preverite | Rešitev |
|---|---|
| Ali priključena naprava izpolnjuje standarde HDMI CEC? | Če priključena naprava ne izpolnjuje standardov HDMI CEC, ni prikazana. Za več informacij glejte dokumentacijo, itd., ki je priložena priključeni napravi. |

## Težave z WirelessHD (Samo EH-TW9200W/EH-TW8200W)

### Slik WirelessHD ni mogoče projicirati

| Preverite | Rešitev |
|---|---|
| Ali kabel, ki priključuje dobavljen oddajnik WirelessHD Transmitter izpolnjuje standarde HDMI? | Če kabel ne izpolnjuje standardov HDMI, delovanje ni mogoče. |
| Ali je **WirelessHD** nastavljen na **Izklopljeno**? | Ko je nastavitev **WirelessHD** nastavljena na **Off** v meniju Konfiguracija, projiciranje signalov WirelessHD ni mogoče. Nastavite **WirelessHD** na **Vklopljeno**, nato pa pritisnite gumb WirelessHD . ☛ **Nastavitve** - **WirelessHD** str.68 |
| Ali so signali sprejeti v obsegu oddajanja WirelessHD? | Preverite razpon za komunikacijo oddajnika-sprejemnika WirelessHD in glejte v tem razponu. ☛ str.54 |
| Ali je dobavljen oddajnik WirelessHD Transmitter vklopljen? | Preverite lučko za napajanje na oddajniku WirelessHD Transmitter. Če ni napajanja, se prepričajte, da je priključek za vmesnik AC varno priključen, in nato vklopite napajalno stikalo. |
| Ali je kazalnik WirelessHD za priloženo napravo WirelessHD Transmitter izklopljen? | Naprava WirelessHD ne more komunicirati s projektorjem. Preverite doseg komunikacije oddajno-sprejemne naprave WirelessHD in delajte v tem dosegu. |
| Ali je indikator povezave za dobavljen oddajnik WirelessHD Transmitter izklopljen? | Ni signala iz naprave AV, povezane z napravo WirelessHD Transmitter. Preverite, da so vsi kabli iz naprave AV in naprave WirelessHD Transmitter trdno priključeni. |
| Se je v zračniku naprave WirelessHD nabral prah? | Zračnik na podstavku projektorja je zračnik naprave WirelessHD. Če se je v zračniku nabral prah, komunikacija ni mogoča. Projektor vgradite tako, da se v zračniku ne nabira prah. |
| Ali sta projektor in oddajnik WirelessHD Transmitter pravilno obrnjena? | Projektor in oddajnik WirelessHD Transmitter namestite tako, da sta obrnjena eden proti drugemu. |

## Pri funkciji WirelessHD se pojavi interferenca, popačenje ali prekinitev

| Preverite | Rešitev |
|---|---|
| Ali so signali sprejeti v obsegu oddajanja WirelessHD? | Preverite razpon za komunikacijo oddajnika-sprejemnika WirelessHD in glejte v tem razponu. ☛ str.54 |
| Ali so med oddajnikom WirelessHD Transmitter in projektorjem ovire? | Ker WirelessHD komunicira prek ozkospektralnega elektromagnetnega valovanja, lahko ljudje, predmeti, itd., ki ovirajo komunikacijsko pot, neugodno vplivajo na sliko. Zagotovite, da v obsegu oddajanja WirelessHD med oddajnikom WirelessHD Transmitter in projektorjem ni ovir. ☛ str.54 |
| Ali je sprejem prešibek? | Če oddajanje ni dovolj močno, je lahko komunikacija nestabilna. Ob namestitvi oddajnika preverite **Sprejem**, saj je včasih mogoče izboljšati moč oddajanja, tako da premaknete oddajnik WirelessHD Transmitter ali spremenite njegovo usmerjenost. ☛ **Nastavitve** - **WirelessHD** - **Sprejem** str.68 |
| | Moč oddajanja se lahko razlikuje glede na okolico oziroma je lahko nestabilna. Med preverjanjem funkcije **Sprejem**, namestite oddajnik na mesto, kjer prikazano število ostane stabilno. ☛ **Nastavitve** - **WirelessHD** - **Sprejem** str.68 |

# Vzdrževanje

## Čiščenje delov

Projektor morate očistiti, če se umaže ali če se kakovost projicirane slike poslabša.

### Opozorilo

Za odstranjevanja umazanije in prahu z objektiva projektorja, zračnega filtra itd. ne uporabljajte razpršilcev z vnetljivimi plini. Projektor lahko zaradi visoke temperature sijalke zagori.

### Čiščenje zračnega filtra

Zračni filter očistite, če se je na njem nabral prah ali ko se izpiše naslednje sporočilo.
**"Projektor se pregreva. Poskrbite, da bo hladilna reža neovirana, in očistite ali zamenjajte zračni filter."**

#### Pozor

- Zaradi prahu na zračnemu filtru lahko notranja temperatura projektorja naraste in s tem ustvari težave in skrajša dobo delovanja optičnega motorčka. Priporočljivo je, da zračni filter očistite vsaj enkrat na tri mesece. Čistite jih bolj pogosto, če uporabljate projektor v zelo prašnem okolju.
- Zračnega filtra ne spirajte z vodo. Ne uporabljajte čistil ali topil.
- Zračni filter očistite, tako da ga nežno skrtačite. Če filter krtačite pregrobo, se bo prah vrinil v zračni filter in ga ne bo mogoče odstraniti.

**1** Pritisnite gumb ⏻ na daljinskem upravljalniku ali nadzorni plošči, da izklopite napajanje, in odklopite napajalni kabel.

**2** Odstranite pokrov zračnega filtra.

Prst pomolite v zavihek pokrova zračnega filtra in ga povlecite stran od objektiva.

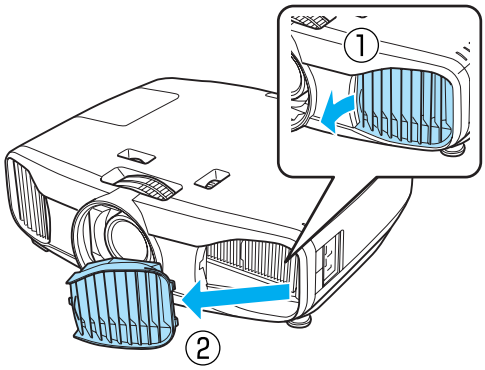


**3** Odstranite zračni filter.

Primite gumb v sredini zračnega filtra in ga izvlecite pod kotom.

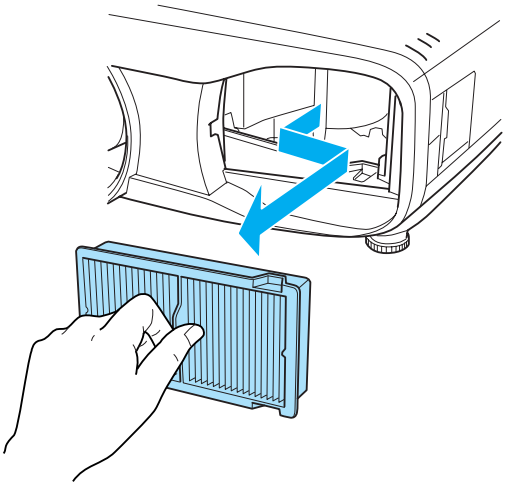

**4** Zračni filter držite od zgoraj navzdol ter 4 do 5-krat potrkajte po njem, da odstranite prah.

Obrnite ga in postopek ponovite še na drugi strani.

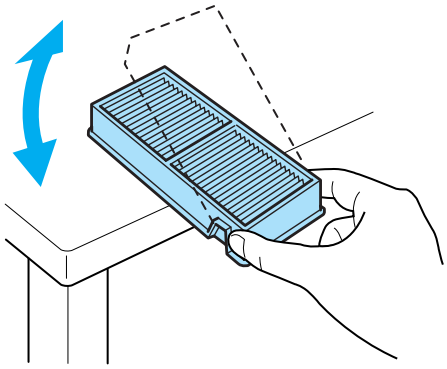

**Pozor**

Če zračni filter potresete premočno, se lahko deformira ali poči.

**5** S sesalnikom s sprednje strani posesajte preostali prah.

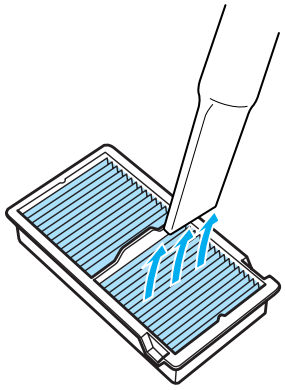

**6** Namestite zračni filter.

Primite gumb v sredini zračnega filtra in ga vstavite pod kotom.

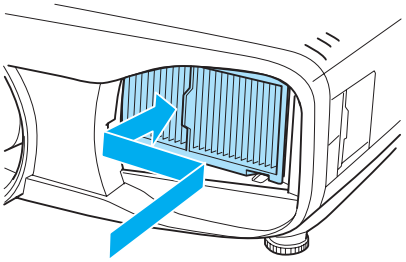

**7** Namestite pokrov zračnega filtra.

Jeziček pritrdite najprej na zunanji strani, nato pa še na strani objektiva.

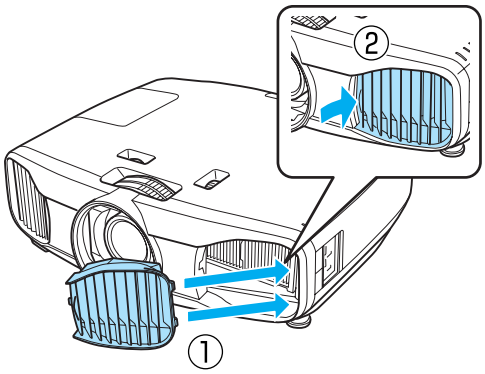


## Čiščenje glavne enote

Površino projektorja očistite tako, da jo obrišite z mehko krpo.

Če je zelo umazana, krpo navlažite z vodo, v kateri je manjša količina nevtralnega čistila, in jo pred brisanjem površine dobro ožemite.

**Pozor**

Za čiščenje površine projektorja ne uporabljajte hlapljivih snovi, kot so vosek, alkohol ali razredčilo. Kakovost ohišja lahko upade, prav tako pa se lahko odlušči barva na ohišju.

## Čiščenje objektiva

Umazanijo z objektiva nežno očistite s krpo za čiščenje očal.

Ročno odprite zaslonko objektiva in nato obrišite objektiv v njem.

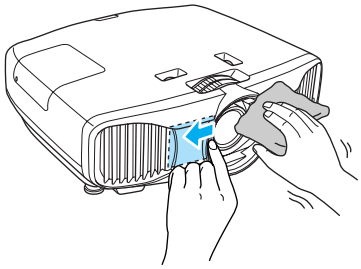

**Pozor**

Objektiva ne drgnite z grobimi materiali in z njim ne ravnajte grobo, saj se hitro poškoduje.

## Čiščenje očal 3D

Umazanijo z leč očal 3D nežno obrišite s priloženo krpo.

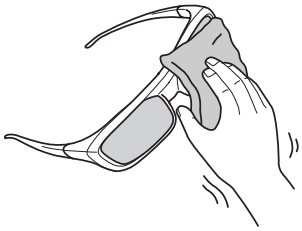

**Pozor**

- Leč očal ne drgnite z grobimi materiali in z njim ne ravnajte grobo, saj se hitro poškodujejo.
- Pred vzdrževanjem izključite vmesnik za polnjenje USB iz električne vtičnice in preverite, ali so vsi kabli izključeni.
- 3D-očala vsebujejo polnilne baterije. Ko jih zavržete, upoštevajte krajevne predpise.

# Rok trajanja za potrošne materiale

## Rok trajanja za zračni filter

- Če se prikaže sporočilo, kljub temu da je zračni filter očiščen ☛ str.86

## Rok trajanja sijalke

- Ob začetku projekcije se prikaže naslednje sporočilo
  **"Čas je, da zamenjate sijalko. Za nakup se obrnite na prodajalca projektorjev Epson ali obiščite www.epson.com."**
- Ko projicirana slika potemni in kakovost slike poslabša.

- Za vzdrževanje začetne svetlosti in kakovosti projicirane slike je sporočilo za zamenjavo sijalke nastavljeno tako, da se izpiše po 3900 H. Čas prikaza sporočila se spremeni glede na stanje uporabe, kot je nastavitev barvnega načina itd.
  Če sijalko uporabljate še po izteku roka trajanja, je možnost, da bo sijalko razneslo, večja. Ko se izpiše sporočilo za zamenjavo sijalke, jo čim prej zamenjajte, tudi če še deluje.
- Odvisno od lastnosti sijalke in načina uporabe, lahko sijalke potemni ali neha delovati, še preden se izpiše sporočilo. Vedno imejte rezervno sijalko na zalogi, za primer, ko bo potrebna.

## Zamenjava Potrošnih Materialov

### Zamenjava zračnega filtra

Rabljene zračne filtre zavrzite pravilno in skladno s krajevnimi predpisi.
Material: polipropilen

1. Pritisnite gumb ⏻ na daljinskem upravljalniku ali nadzorni plošči, da izklopite napajanje, in odklopite napajalni kabel.

2. Odstranite pokrov zračnega filtra.

   Prst pomolite v zavihek pokrova zračnega filtra in ga povlecite stran od objektiva.

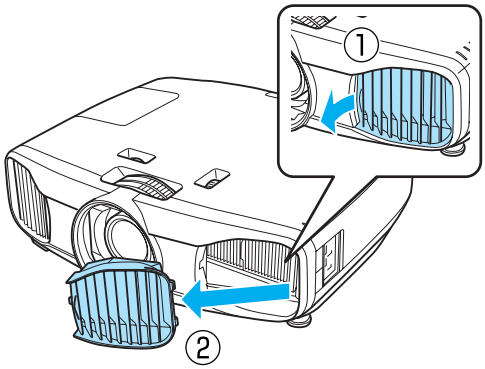


3. Odstranite stari zračni filter.

   Primite gumb v sredini zračnega filtra in ga izvlecite pod kotom.

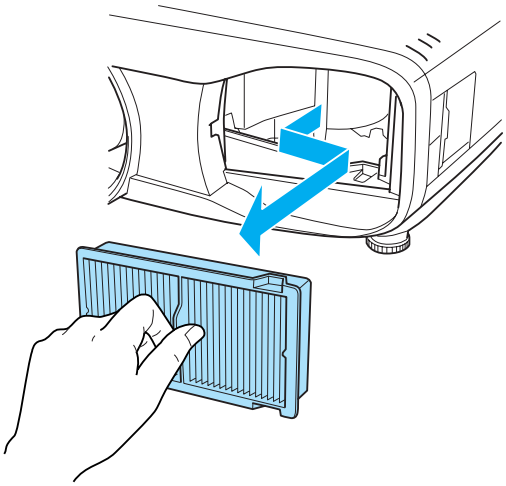

4. Vgradite nov zračni filter.

   Primite gumb v sredini zračnega filtra in ga vstavite pod kotom.

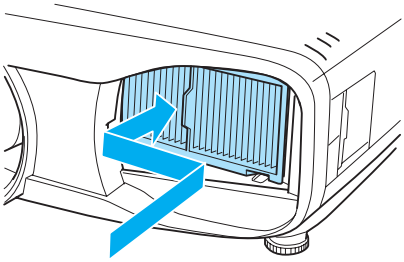

5. Namestite pokrov zračnega filtra.

   Jeziček pritrdite najprej na zunanji strani, nato pa še na strani objektiva.

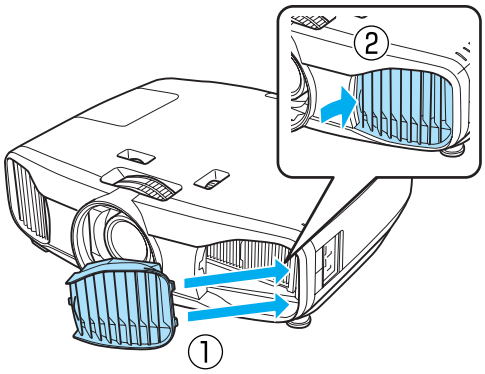

## Zamenjava sijalke

### Opozorilo

Ko sijalka neha svetiti, lahko to pomeni, da je počila. Če menjate sijalko na projektorju, ki visi s stropa, vedno predvidevajte, da je sijalka počila, zato bodite pri odstranjevanju pokrova sijalke previdni. Ko odprete pokrov sijalke, lahko padejo ven majhni stekleni drobci. Če drobci pridejo v vaše oči ali usta, nemudoma poiščite zdravniško pomoč.

### Previdno

- Pokrova sijalke se ne dotikajte takoj po izklopu projektorja, saj je še vedno vroč. Počakajte, da se sijalka dovolj ohladi, preden odstranite pokrov sijalke. V nasprotnem primeru se lahko opečete.
- Priporočamo uporabo pristnih sijalk EPSON. Uporaba nepristnih sijalk lahko vpliva na kakovost projekcije in varnost.
  Garancija podjetja Epson ne pokriva škode ali napak, ki bi nastale zaradi uporabe nepristnih sijalk.

**1** Pritisnite gumb ⏻ na daljinskem upravljalniku ali nadzorni plošči, da izklopite napajanje, in odklopite napajalni kabel.

**2** Odvijte pritrdilni vijak pokrova sijalke.

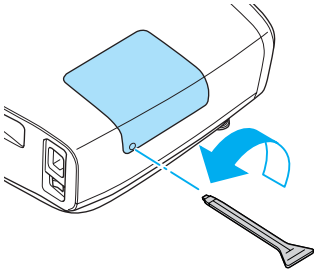

**3** Odstranite pokrov sijalke.

Potisnite pokrov naprej in ga odstranite.

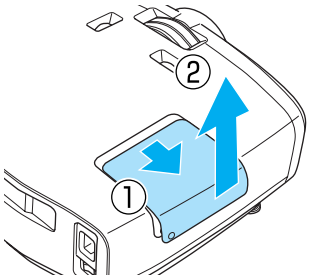


**4** Odvijte dva pritrdilna vijaka sijalke.

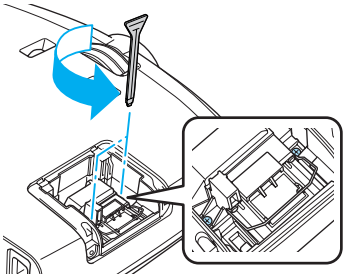

**5** Odstranite staro sijalko.

Čvrsto primite gumb in ga povlecite navzven.

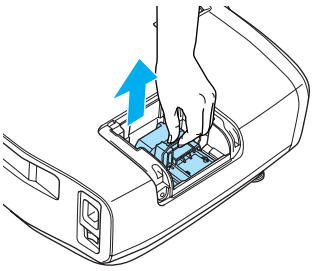

6 Namestite novo sijalko.

Prepričajte se, da je sijalka obrnjena v pravo smer in jo potisnite notri.

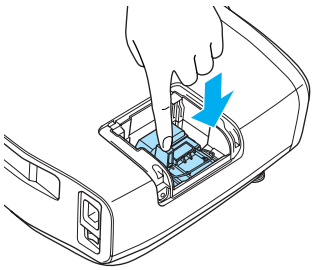

7 Zategnite dva pritrdilna vijaka sijalke.

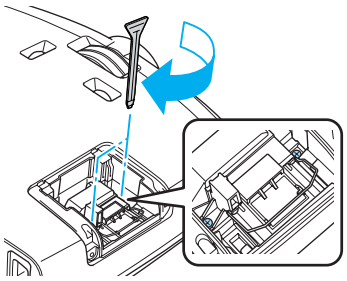

8 Znova namestite pokrov sijalke.

Namestite nazaj pokrov.

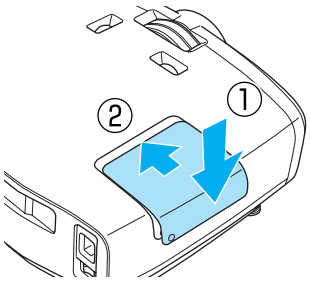


9 Zategnite vijak, s katerim je pritrjen pokrov sijalke.

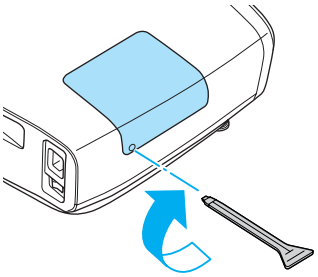

### Opozorilo

Žarnica ne razstavljajte in ne preurejajte. Če v projektor vgradite in uporabljate spremenjeno ali razstavljeno sijalko, lahko to povzroči požar, električni udar ali nesrečo.

### Previdno

- Prepričajte se, da ste sijalko in pokrov sijalke pravilno namestili. V nasprotnem primeru se projektor ne vklopi.
- Sijalka vsebuje živo srebro (Hg). Rabljene sijalke zavrzite v skladu z lokalnimi zakoni in predpisi o odlaganju fluorescenčnih cevi.

## Ponastavitev števila ur delovanja sijalke

Po zamenjavi sijalke se prepričajte, da ponastavite število ur delovanja sijalke.

Projektor ima funkcijo, ki beleži čas, ko luč gori; sporočilo in indikator vas obvestita, ko je čas, da zamenjate sijalko.

1 Vklopite napajanje.

2 Pritisnite gumb Menu.

Prikaže se meni Konfiguracija.

3 Izberite **Ponastavi** - **Pon. št. ur del. sija.**.

Prikaže se potrditveno sporočilo ponastavitve.

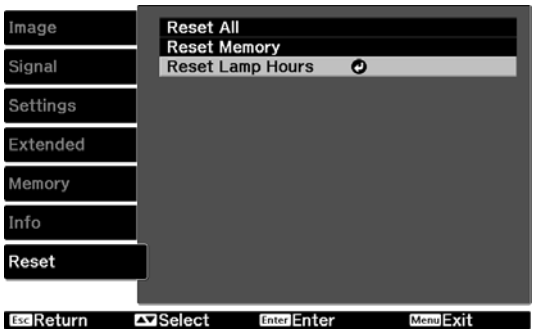


4 Z gumboma izberite **Da**, nato pa z gumbom Enter izvedite dejanje.

Število ur delovanja sijalke je ponastavljeno.

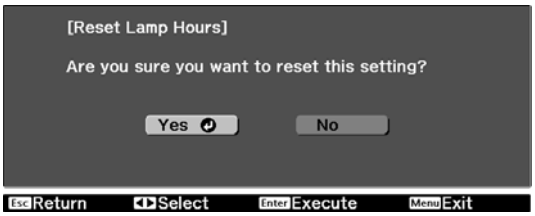

# Dodatki in potrošni material

Izbirate lahko med spodaj navedeno dodatno opremo in potrošnimi materiali. Seznam dodatne opreme/potrošnih materialov je bil nazadnje posodobljen: 2013.6. Podrobnosti o pripomočkih se lahko spremenijo brez predhodnega obvestila.

Odvisno od države nakupa.

## Izbirni elementi

| Ime | Model št. | Razlaga |
|---|---|---|
| Stropni nosilec* | ELPMB30 | Za namestitev projektorja na strop. |
| | ELPMB22 | |
| | ELPMB20 | |
| Cev za na strop 600 (600 mm bela)* | ELPFP07 | Za namestitev projektorja na visok strop. |
| Cev za na strop 450 (450 mm bela)* | ELPFP13 | |
| Cev za na strop 700 (700 mm bela)* | ELPFP14 | |
| Sistem RF očala 3D | ELPGS03 | Uporabljajte pri projiciranju slik 3D. |
| Pokrov kabla | ELPCC04B (črn), ELPCC04W (bel) | To uporabite za namestitev projektorja na strop, da prekrijete kable in izboljšate celostni videz. Ko je kabel zavarovan z objemko za kabel HDMI, ne pritrdite pokrova kabla. |
| Vmesnik za polnjenje USB | ELPAC01 | Za polnjenje očal 3D. |

* Za nameščanje projektorja s stropa so potrebne strokovne izkušnje. Obrnite se na svojega prodajalca.

## Potrošni material

| Ime | Model št. | Razlaga |
|---|---|---|
| Enota sijalke | ELPLP69 | Za zamenjavo pregorelih sijalk. (1 sijalka) |
| Zračni filter | ELPAF39 | Za zamenjavo izrabljenih zračnih filtrov. (1 zračni filter) |

# Podprte ločljivosti

## Komponentni video

| Signal | Frekv. osveževanja (Hz) | Ločljivost (pik) |
|---|---|---|
| SDTV (480i) | 60 | 720 x 480 |
| SDTV (576i) | 50 | 720 x 576 |
| SDTV (480p) | 60 | 720 x 480 |
| SDTV (576p) | 50 | 720 x 576 |
| HDTV (720p) | 50/60 | 1280 x 720 |
| HDTV (1080i) | 50/60 | 1920 x 1080 |
| HDTV (1080p) | 50/60 | 1920 x 1080 |

## Sestavljeni video

| Signal | Frekv. osveževanja (Hz) | Ločljivost (pik) |
|---|---|---|
| TV (NTSC) | 60 | 720 x 480 |
| TV (SECAM) | 50 | 720 x 576 |
| TV (PAL) | 50/60 | 720 x 576 |

## Računalniški signali (Analogni RGB)

| Signal | Frekv. osveževanja (Hz) | Ločljivost (pik) |
|---|---|---|
| VGA | 60/72/75/85 | 640 x 480 |
| SVGA | 56/60/72/75/85 | 800 x 600 |
| XGA | 60/70/75/85 | 1024 x 768 |
| SXGA | 70/75/85 | 1152 x 864 |
| | 60/75/85 | 1280 x 960 |
| | 60/75/85 | 1280 x 1024 |
| WXGA | 60 | 1280 x 768 |
| | 60 | 1366 x 768 |
| | 60/75/85 | 1280 x 800 |
| WXGA++ | 60 | 1600 x 900 |

## Vhodni signal HDMI1/HDMI2

| Signal | Frekv. osveževanja (Hz) | Ločljivost (pik) |
|---|---|---|
| VGA | 60 | 640 x 480 |
| SDTV (480i) | 60 | 720 x 480 |

| Signal | Frekv. osveževanja (Hz) | Ločljivost (pik) |
|---|---|---|
| SDTV (576i) | 50 | 720 x 576 |
| SDTV (480p) | 60 | 720 x 480 |
| SDTV (576p) | 50 | 720 x 576 |
| HDTV (720p) | 50/60 | 1280 x 720 |
| HDTV (1080i) | 50/60 | 1920 x 1080 |
| HDTV (1080p) | 24/50/60 | 1920 x 1080 |

## Vhodni signal 3D

| Signal | Frekv. osveževanja (Hz) | Ločljivost (pik) | Format 3D | | |
|---|---|---|---|---|---|
| | | | Kombiniranje dveh okvirjev | Drugo ob drugem | Zgoraj in spodaj |
| HDTV750p (720p) | 50/60 | 1280 x 720 | ✓ | ✓ | ✓ |
| HDTV1125i (1080i) | 50/60 | 1920 x 1080 | - | ✓ | - |
| HDTV1125p (1080p) | 50/60 | 1920 x 1080 | - | ✓ | - |
| HDTV1125p (1080p) | 24 | 1920 x 1080 | ✓ | ✓ | ✓ |

## Vhodni signal WirelessHD

| Signal | Frekv. osveževanja (Hz) | Ločljivost (pik) |
|---|---|---|
| VGA | 60 | 640 x 480 |
| SDTV (480i) | 60 | 720 x 480 |
| SDTV (576i) | 50 | 720 x 576 |
| SDTV (480p) | 60 | 720 x 480 |
| SDTV (576p) | 50 | 720 x 576 |
| HDTV (720p)* | 50/60 | 1280 x 720 |
| HDTV (1080i) | 50/60 | 1920 x 1080 |
| HDTV (1080p)* | 24/50/60 | 1920 x 1080 |

* Pri projiciranju v načinu WirelessHD naslednji signali ne podpirajo funkcije Obogatena barva.
2D: 1080p 60/50 Hz
3D: 1080P 24 Hz stiskanje slik/720P 50/60 Hz stiskanje slik/1080p 60/50 Hz sosednji sliki

## Vhodni 3D-signal MHL (preko WirelessHD Transmitter*)

| Signal | Frekv. osveževanja (Hz) | Ločljivost (pik) | Format 3D | | |
|---|---|---|---|---|---|
| | | | Kombiniranje dveh okvirjev | Drugo ob drugem | Zgoraj in spodaj |
| HDTV750p (720p) | 50/60 | 1280 x 720 | - | ✓ | ✓ |
| HDTV1125i (1080i) | 50/60 | 1920 x 1080 | - | ✓ | - |

| Signal | Frekv. osveževanja (Hz) | Ločljivost (pik) | Format 3D | | |
|---|---|---|---|---|---|
| | | | Kombiniranje dveh okvirjev | Drugo ob drugem | Zgoraj in spodaj |
| HDTV1125p (1080p) | 50/60 | 1920 x 1080 | - | - | - |
| HDTV1125p (1080p) | 24 | 1920 x 1080 | - | ✓ | ✓ |

* samo vmesnik HDMI5

# Specifikacije

| | | | |
|---|---|---|---|
| Ime izdelka | | EH-TW9200W/EH-TW8200W | EH-TW9200/EH-TW8200/EH-TW7200 |
| Videz (brez nastavljive noge) | | 466 (Š) x 140 (V) x 395 (G) mm | |
| Velikost plošče | | 0,74" širina | |
| Način prikaza | | Polisilikonska aktivna matrica TFT | |
| Ločljivost | | 1920 (Š) x 1080 (V) x 3 | |
| Frekvenca včitavanja | Digitalno | Ura slikovnih pik: 13,5–148,5 MHz | |
| | | Vodoravno: 15,6–67,5 kHz | |
| | | Navpično: 24, 50–60 Hz | |
| | Analogno | Ura slikovnih pik: 13,5–157,5 MHz | |
| | | Vodoravno: 15,6–91,2 kHz | |
| | | Navpično: 50–85 Hz | |
| Nastavitev ostrine | | Ročno | |
| Nastavitev povečave | | Ročno (pribl. 1 do 2,1) | |
| Žarnica (vir svetlobe) | | Sijalka UHE, 230 W, model št.: ELPLP69 | |
| Napajanje | | 100 do 240 V~ ±10 %, 50/60 Hz, 3,7 - 1,6 A | |
| Poraba energije | 100 do 120 V ob-močje | Delovna moč: 350 W | |
| | | Poraba energije v stanju pripravljenosti: 0,24 W<br>Poraba energije v stanju pripravljenosti: 7,1 W* | |
| | 220 do 240 V ob-močje | Delovna moč: 334 W | |
| | | Poraba energije v stanju pripravljenosti: 0,34 W<br>Poraba energije v stanju pripravljenosti: 8,1 W* | |
| Delovna višina | | Višina 0 do 2286 m | |
| Delovna temperatura | | +5 do 35 °C (brez rosenja) | |
| Temperatura shranjevanja | | –10 do +60 °C (brez rosenja) | |
| Masa | | približno 8,6 kg | približno 8,4 kg |
| Konektorji | | Vrata Component x 1, 3RCA vtičnica za nožice | |
| | | Vrata PC x 1, Mini D-Sub15-nožic (ženski) moder | |
| | | Vrata HDMI x 2, HDMI<br>Za HDCP, za signale CEC, obogatena barva | |
| | | Vrata Video x 1, RCA vtičnica za nožice | |
| | | Vrata RS-232C x 1, D-sub 9-nožic (moški) | |
| | | Vmesnik Trigger out x 1, stereo mini vtičnica 3,5 mm | |
| | | Vmesnik mini USB tipa B x 1 | |

* Pri uporabi oddajnika WirelessHD Transmitter z EH-TW9200W/EH-TW8200W in so izpolnjeni naslednji pogoji
**Nastavitve** - **WirelessHD** - **WirelessHD** - **Vklopljeno**
**Nastavitve** - **Povezava HDMI** - **Povezava Vklopa** je nastavljeno na **Dvosmerni** ali **Naprava > PJ** ☛ str.68

## Kot nagiba

Če uporabljate projektor z naklonom, večjim od 4°, se lahko poškoduje ali povzroči nesrečo.

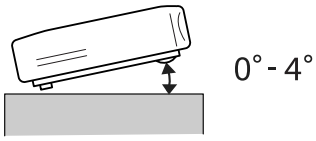


## Ukazi ESC/VP21

Uporaba ukazov ESC/VP21 omogoča upravljanje projektorja z zunanjo napravo. Za več podrobnosti glejte naslednje spletno mesto.

http://www.epson.com

## RS-232C postavitev kablov

- Oblika priključka: D-Sub, 9-polni (moški)
- Ime vhodnega vmesnika projektorja: RS-232C
- Ime signala:

| Ime signala | Funkcija |
|---|---|
| GND | Ozemljitev signalne žice |
| TD | Pošiljanje podatkov |
| RD | Prejemanje podatkov |

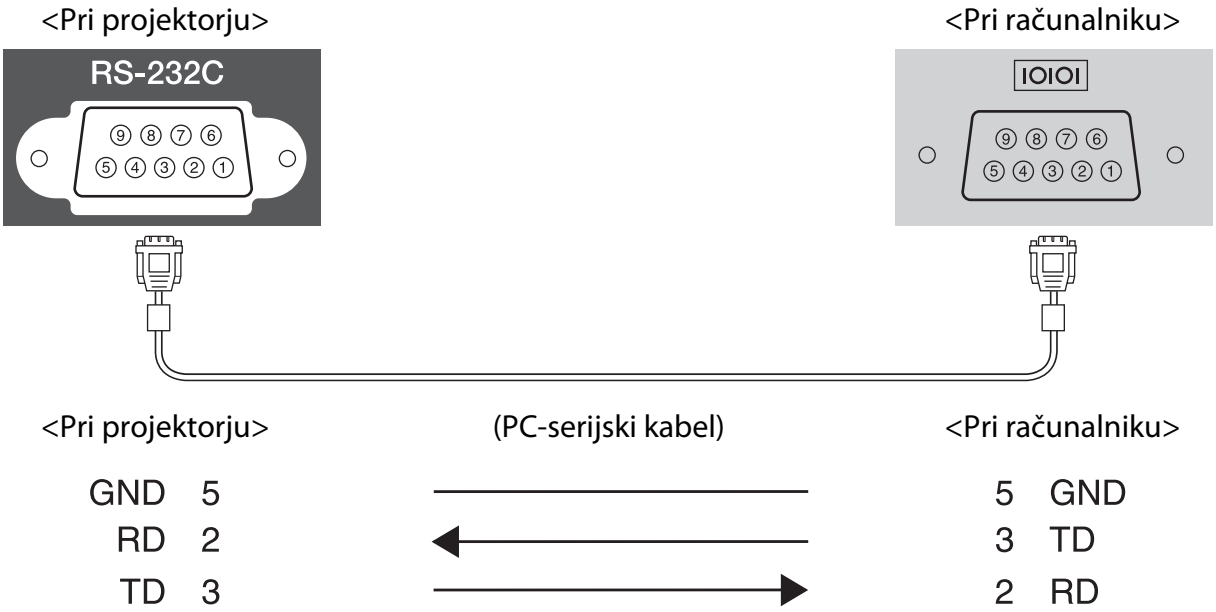


- Komunikacijski protokol
  Privzeto razmerje hitrosti: 9600 b/s
  Dolžina podatkov: 8 bit
  Pariteta: brez
  Končni bit: 1 bit
  Nadzor pretoka: brez

# Slovar

Ta del na kratko razlaga zahtevne besedne zveze, ki niso razložene v besedilu teh navodil. Za podrobnosti glejte druge publikacije, ki so na voljo.

| | |
|---|---|
| HDCP | HDCP je okrajšava za High-bandwidth Digital Content Protection. Uporablja se za preprečevanje nezakonitega kopiranja in ščiti avtorske pravice s šifriranjem digitalnih signalov, ki se pošiljajo preko vmesnikov DVI in HDMI. Ker vhodna vrata HDMI na tem projektorju podpirajo HDCP, projektor lahko projicira digitalne slike, zaščitene s tehnologijo HDCP. Projektor morda ne bo mogel projicirati slik s posodobljenimi ali revidiranimi različicami šifriranja HDCP. |
| HDMI™ | Okrajšava za High Definition Multimedia Interface. To je standard za digitalni prenos slik HD in večkanalnih zvočnih signalov.<br>HDMI™ je standard za digitalno potrošno elektroniko in računalnike. Sliko je mogoče prenesti ob najvišji možni kakovosti brez stiskanja digitalnega signala. Prav tako zagotavlja šifriranje za digitalni signal. |
| HDTV | Okrajšava za High-Definition Television. Označuje sisteme visoke ločljivosti, ki ustrezajo naslednjim pogojem.<br>• Navpična ločljivost 720p ali 1080i ali večja (p = Progresivno, i = Prepleteno)<br>• Pogled zaslona 16:9 Dolby Digital avdio sprejem in predvajanje (ali izhod) |
| MHL | Kratica za Mobile High-definition Link (visokoločljivostna povezava za mobilne naprave), ki je standarden visokoločljivostni vmesnik, ki omogoča hiter prenos videosignalov iz mobilnih naprav.<br>To je standard za pametne telefone in tablične računalnike, ki prenaša nestisnjene digitalne signale brez izgube kakovosti in omogoča hkratno polnjenje takšnih naprav. |
| NTSC | Okrajšava za National Television Standards Committee. Analogni zemeljski barvni način oddajanja. Ta način se uporablja na Japonskem, v Severni Ameriki in Latinski Ameriki. |
| PAL | Okrajšava za Phase Alternation by Line. Analogni zemeljski barvni način oddajanja. Ta način se uporablja v številnih zahodnoevropskih državah (razen v Franciji), azijskih državah kot Kitajska in Afriki. |
| SDTV | Okrajšava za Standard Definition Television. Označuje standardne televizijske sisteme, ki ne ustrezajo pogojem HDTV televizije v visoki ločljivosti. |
| SECAM | Okrajšava za SEquential Couleur A Memoire. Analogni zemeljski barvni način oddajanja. Ta način se uporablja v Franciji, Vzhodni Evropi, nekdanji Sovjetski zvezi, na Bližnjem vzhodu, v Afriki itd. |
| SVGA | Standard velikosti zaslona z ločljivostjo 800 (vodoravno) x 600 (navpično) pik. |
| SXGA | Standard velikosti zaslona z ločljivostjo 1.280 (vodoravno) x 1.024 (navpično) pik. |
| VGA | Standard velikosti zaslona z ločljivostjo 640 (vodoravno) x 480 (navpično) pik. |
| XGA | Standard velikosti zaslona z ločljivostjo 1.024 (vodoravno) x 768 (navpično) pik. |
| YCbCr | V komponentnih signalih slike za SDTV, Y pomeni svetlost, medtem ko Cb in Cr označujeta barvno razliko. |
| YPbPr | V komponentnih signalih slike za HDTV, Y pomeni svetlost, medtem ko Pb in Pr označujeta barvno razliko. |
| Pogled gledišča | Razmerje med dolžino in višino slike. Zasloni z vodoravnim:navpičnim razmerjem 16:9, kot so zasloni HDTV, se imenujejo širokokotni zasloni.<br>SDTV in običajni računalniški zasloni imajo pogled gledišča 4:3. |

| | |
|---|---|
| Prepleteno | Pošilja informacije, ki so potrebne za stvaritev enega zaslona, s pošiljanjem vsake druge vrstice, z začetkom na vrhu slike in nato proti dnu slike. Slika lahko utripa, saj je prikazana vsaka druga vrstica slike. |
| Vzpostavljene povezave med dvema napravama | Predhodna registracija naprav pri povezovanju z napravami Bluetooth za zagotovitev medsebojne komunikacije. |

# Splošne Opombe

Vse pravice pridržane. Brez predhodno pridobljenega pisnega dovoljenja družbe Seiko Epson Corporation nobenega dela tega dokumenta ni dovoljeno razmnoževati, shranjevati v sistemu za arhiviranje ali pošiljati v kakršni koli obliki ali na kakršen koli način, ne elektronski ne mehanski, ne s fotokopiranjem, snemanjem ali drugače. Uporaba informacij v tem dokumentu ne pomeni prevzema odgovornosti do patentov. Proizvajalec prav tako ne prevzema nobene odgovornosti za škodo, ki bi nastala zaradi uporabe informacij iz tega dokumenta.

Ne družba Seiko Epson Corporation ne z njo povezana podjetja niso kupcu tega izdelka ali tretjim osebam odgovorna za škodo, izgube ali stroške, ki jih kupec ali tretje osebe utrpijo kot posledico nesreče, napačne uporabe ali zlorabe tega izdelka, nedovoljenih sprememb, popravil ali dopolnitev tega izdelka oziroma (razen v ZDA) ravnanja, ki ni skladno z navodili družbe Seiko Epson Corporation za uporabo in vzdrževanje.

Družba Seiko Epson Corporation ni odgovorna za škodo ali težave, ki so posledica uporabe dodatne opreme ali potrošnih materialov, ki niso originalni izdelki družbe Seiko Epson Corporation (Original Epson Products) oziroma jih ta družba ne odobri (Epson Approved Products).

Vsebina tega priročnika se lahko spremeni ali posodobi brez vnaprejšnjega obvestila.

Slike v tem priročniku se lahko razlikujejo od dejanskega projektorja.

## Omejitev uporabe

Če se izdelek uporablja v namene, ki zahtevajo visoko zanesljivost oz. varnost, kot so transportne naprave za področje letalstva, železnic, mornarice, avtomobilizma itd.; naprave za preprečevanje nesreč; različne vrste varnostnih naprav itd.; ali funkcionalne oz. precizne naprave itd., je treba premisliti o tem, da bi v zasnovo vključili zaščitne funkcije za primere napak ali presežkov in tako ohranili varnost in popolno zanesljivost sistema. Izdelek ni bil namenjen za uporabo v situacijah, ki zahtevajo izredno visoko zanesljivost oz. varnost, kot je vesoljska oprema, glavna komunikacijska oprema, oprema za nadzor jedrske energije ali medicinska oprema za neposredno medicinsko oskrbo, zato sami ocenite in presodite o tem, ali je izdelek primeren za uporabo v takšne namene.

## Splošno obvestilo

EPSON in ELPLP sta blagovni ali zaščiteni blagovni znamki podjetja Seiko Epson Corporation.

HDMI in High-Definition Multimedia Interface sta blagovni znamki ali registrirani blagovni znamki družbe HDMI Licensing LLC.

WirelessHD, WiHD in logotip WiHD so blagovne znamke ali registrirane blagovne znamke družbe WirelessHD LLC.

THX in logotip THX 3D sta blagovni znamki podjetja THX Ltd., ki sta morda ponekod zaščiteni. Vse pravice pridržane.

Logotip Full HD 3D Glasses™ in Full HD 3D Glasses™ sta blagovni znamki družbe Full HD 3D Glasses Initiative™.

InstaPrevue in logotip InstaPrevue sta blagovni znamki ali registrirani blagovni znamki družbe Silicon Image, Inc.

Bluetooth® in logotip Bluetooth sta blagovni znamki družbe Bluetooth SIG, Inc.

Bluetopia® is provided for your use by Stonestreet One, LLC® under a software license agreement. Stonestreet One, LLC® is and shall remain the sole owner of all right, title and interest whatsoever in and to Bluetopia® and your use is subject to such ownership and to the license agreement. Stonestreet One, LLC® reserves all rights related to Bluetopia® not expressly granted under the license agreement and no other rights or licenses are granted either directly or by implication, estoppel or otherwise, or under any patents, copyrights, mask works, trade secrets or other intellectual property rights of Stonestreet One, LLC®.
© 2000-2012 Stonestreet One, LLC® All Rights Reserved.

MHL in logotip MHL sta blagovni znamki, zaščiteni blagovni znamki ali storitveni znamki podjetja MHL, LLC v ZDA in/ali drugih državah.

Imena drugih izdelkov so v tem dokumentu uporabljena zgolj za namene prepoznavanja in so lahko blagovne znamke svojih lastnikov. Epson se odpoveduje vsem pravicam do teh znamk.

©SEIKO EPSON CORPORATION 2013. All rights reserved.

## 3

3D-nastavitve ..... 66
3D-prikaz ..... 66
3D-svetlost ..... 66
3D-zapis ..... 66

## B

Barva menija ..... 72
Barva vzorca ..... 72
Barvna lestvica ..... 65
Barvna zasičenost ..... 64
Barvni način ..... 28, 64
Barvni odtenek ..... 31, 65
Barvni ton kože ..... 64

## Č

Čas delovanja ..... 91
Čiščenje glavne enote ..... 87
Čiščenje objektiva ..... 88
Čiščenje očal 3D ..... 88
Čiščenje zračnega filtra ..... 86

## D

Daljinski upravljalnik ..... 11, 22
Deljeni zaslon ..... 74
Delovanje ..... 71
Diagonala zaslona ..... 66
Direkten vklop ..... 71
Dodatno ..... 65, 67
Doseg slike HDMI ..... 67

## F

Format 3D ..... 73
Frekvenca osveževanja ..... 73
Funkcija pomnilnika ..... 39

## G

Gama ..... 31, 65
Glavni meni ..... 63
Globina 3D ..... 66

## I

Indikator povezave ..... 49
Indikator WiHD ..... 49
Indikatorji ..... 75
Indikatorji napak/opozoril ..... 75
Izberi barvo ..... 72
Izbriši pomnilnik ..... 40, 73
Izhod iz slike v sliki ..... 74

## J

Jezik ..... 72

## K

Keystone ..... 27, 68
Komponenta ..... 72
Komponentni vmesnik ..... 18
Kontrast ..... 64

## L

Ločljivost ..... 73

## M

Meni ..... 63
Meni Informacije ..... 73
Meni konfiguracije ..... 63
Meni Nastavitve ..... 68
Meni Pomnilnik ..... 73
Meni Ponastavi ..... 73
Meni Razširjeno ..... 71
Meni Signal ..... 66
Meni Slika ..... 64
Menjava gl. ok./pod. ..... 74
Mirovanje ..... 71

## N

Način prikaza številke modela ..... 72
Način včitavanja ..... 73
Način visoke višine ..... 71
Način WiHD ..... 69
Nadzorna plošča ..... 8, 9
Naloži pomnilnik ..... 40, 73
Napajanje ..... 23, 24
Nastavitev ključavnice ..... 69
Nastavitev ostrine ..... 25
Nastavitev zooma ..... 25
Nastavitve prikaza ..... 72

## O

O sinhronizaciji ..... 73
Obarvanost ..... 64
Obdelava slike ..... 67
Območje gledanja ..... 44
Obogatena barva ..... 73
Obratna očala 3D ..... 66
Obroč za ostrenje ..... 8, 25
Obroč zooma ..... 8
Obseg delovanja ..... 22
Obseg oddajanja ..... 54
Obvestilo za 3D-prikaz ..... 66

Očala 3D ..... 42
Ohlajanje ..... 24
Ojačenje ..... 33, 65
Okvirni vložek ..... 67
Ostrina ..... 34, 64, 80
Osvetljava ..... 71
Otroška ključavnica ..... 69

## P

Podmeni ..... 63
Podprte ločljivosti ..... 94
Podzaslon ..... 57
Pogled ..... 29, 66
Pokrov sijalke ..... 8, 90
Pokrov zračnega filtra ..... 86, 89
Polno ..... 29
Položaj ..... 66
Položaj menija ..... 72
Položaj podokna ..... 74
Ponastavi ..... 65, 68, 69, 70, 72
Ponastavi pomnilnik ..... 40, 73
Ponastavi število ur delovanja sijalke ..... 73, 91
Ponastavi vse ..... 73
Popačenost Keystone ..... 27
Poraba energije ..... 65
Poravnava plošče ..... 72
Potrditev stanja pripravljenosti ..... 72
Povezava HDMI ..... 59, 68
Povezava za izklop ..... 68
Povezava za vklop ..... 68
Povezave z napravami ..... 68
Povezave za naprave ..... 69
Povezovanje ..... 18
Povezovanje naprav WirelessHD ..... 19
Povezovanje pametnih telefonov ali tabličnih računalnikov ..... 20
Povezovanje videoopreme ..... 18
Povezovanje z računalnikom ..... 18
Povezovanje združljivih naprav MHL ..... 20
Preimenuj napravo ..... 69
Preimenuj pomnilnik ..... 40, 73
Prekrmiljenje ..... 67
Pretvorba 2D v 3D ..... 66
Prikaz ozadja ..... 72
Prikaz preizkusnega vzorca ..... 25
Priključki naprave ..... 53
Prilagoditev nagiba ..... 26
Prilagoditev RGB ..... 33
Pritrdilni vijak pokrova sijalke ..... 90
Projekcija ..... 70

## R

Različica ..... 73
Razpletanje ..... 66
RGB ..... 65
RGBCMY ..... 31, 65
Rok trajanja ..... 88
Rok trajanja sijalke ..... 88
Rok trajanja za potrošne materiale ..... 88
Rok trajanja za zračni filter ..... 88

## S

Samonamestitev ..... 67
Samozaslonka ..... 35, 65
Senzor gibanja ..... 67
Serijska številka ..... 73
Shrani pomnilnik ..... 39, 73
Sinhronizacija ..... 66
Sledenje ..... 66
Slika ..... 28
Slika v sliki ..... 61
Slike 3D ..... 42
Specifikacije ..... 97
Sporočila ..... 72
Sprejem ..... 53, 69
Sprožitev izhoda ..... 71
Standardi CEC ..... 59
Stanje ..... 73
Stopnja namestitve ..... 67
Super belina EPSON ..... 65
Super-resolution ..... 67
Svetlost ..... 31, 64, 65

## Š

Šum ..... 80

## T

Temperatura barve ..... 64

## U

Uporabniški gumb ..... 70
Ure sijalke ..... 73

## V

Velikost podokna ..... 74
Velikost projekcije ..... 17, 25
Vhodni signal ..... 72, 73
Video signal ..... 72, 73
Videovmesnik ..... 18
Videz ..... 15
Vir ..... 23, 73

Vir podokna ..... 74
Vmesnik HDMI1 ..... 18
vmesnik HDMI1 ..... 18, 20
Vmesnik HDMI2 ..... 18
vmesnik HDMI2 ..... 18
vmesnik PC ..... 18
Vrata HDMI ..... 59
Vrata za polnjenje očal 3D ..... 49
Vzpostavljene povezave med dvema napravama ..... 43

## W

WirelessHD ..... 49, 69

## Z

Začni nastavitve ..... 72
Zagonsko okno ..... 72
Zaklep delovanja ..... 69
Zamenjava potrošnih materialov ..... 89
Zamenjava sijalke ..... 90
Zamenjava zračnega filtra ..... 89
Zamik ..... 33, 65
Zasičenost ..... 31, 65
Zmanjšanje šuma ..... 67
Zoom ..... 29
Zračni filter ..... 86