EPSON®
EXCEED YOUR VISION

Käyttäjän opas

Home Cinema

EH-TW6600W
EH-TW6600

Kunkin oppaan käyttö

Tämän projektorin oppaat on organisoitu alla esitetyllä tavalla.

Turvaohjeet/Tukipalvelua ja huoltoa koskevia tietoja

Sisältää tiedot projektorin turvallisesta käytöstä sekä tuki- ja palveluoppaan, vianetsinnän tarkistuslistoja ja muita tietoja. Varmista, että luet tämän oppaan ennen projektorin käyttöä.

Käyttäjän opas (tämä opas)

Sisältää tietoja asetusten teosta ja perustoiminnoista ennen projektorin käyttöä, Konfigurointi-valikon käytöstä ja ongelmatilanteiden käsittelystä sekä rutiiniylläpitotoimien suorituksesta.

Pika-aloitusopas

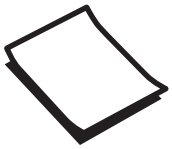

Sisältää tiedot projektorin asetustoimenpiteistä. Lue tämä ensin.

3D-lasit Käyttäjän opas

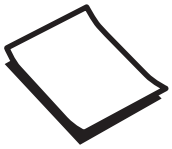

Sisältää tietoja 3D-lasien käsittelystä ja varoituksia sekä muita tietoja.

WirelessHD Transmitter Käyttäjän opas (vain EH-TW6600W)

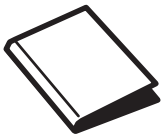

Sisältää tietoja WirelessHD Transmitter -laitteen käsittelystä ja varoituksia sekä muita tietoja.

Tässä oppaassa käytetyt merkinnät

Turvamerkinnät

Käyttöohjeissa ja projektorissa käytetään kuvakkeita, joiden avulla laitetta opastetaan käyttämään turvallisesti.
Seuraavassa esitetään kuvakkeet ja niiden merkitykset. Opettele kuvakkeiden merkitykset ja noudata niitä, jotta henkilö- ja omaisuusvahingoilta vältyttäisiin.

Varoitus

Tämä kuvakkeen tietojen huomiotta jättäminen saattaa johtaa laitteen väärään käsittelyyn, jolloin seurauksena voi olla henkilövahinko tai jopa kuolema.

Huom

Tämä kuvakkeen tietojen huomiotta jättäminen saattaa johtaa laitteen väärään käsittelyyn, jolloin seurauksena voi olla henkilövahinko tai laitteen vaurioituminen.

Yleiset tiedotusmerkinnät

Huomaa

Viittaa toimenpiteisiin, joista voi seurata vahinkoa tai vikatoimintoja.

	Viittaa lisätietoihin ja seikkoihin, jotka on hyvä tietää aiheesta.
☛	Viittaa sivuun, jolta löytyy tarkempia tietoja aiheesta.
Valikon nimi	Viittaa Konfigurointi-valikon kohtiin. Esimerkki: **Kuva** - **Väritila**
Painikkeen nimi	Viittaa kaukosäätimen tai käyttöpaneelin painikkeisiin. Esimerkki: Menu -painike

Tietoja "tämä tuote"- tai "tämä projektori" -ilmaisujen käytöstä

Pääprojektoriyksikön lisäksi toimitettuja kohteita tai lisävarusteita voi kutsua käyttämällä ilmaisua "tämä tuote" tai "tämä projektori".

Oppaan organisointi ja oppaassa käytetyt merkinnät

Kunkin oppaan käyttö 1

Tässä oppaassa käytetyt merkinnät 2

Turvamerkinnät 2

Yleiset tiedotusmerkinnät 2

Tietoja "tämä tuote"- tai "tämä projektori" -ilmaisujen käytöstä 2

Johdanto

Osien nimet ja toiminnot 6

Edestä/ylhäältä 6

Käyttöpaneeli 7

Kaukosäädin 8

Takaosa 10

Alusta 11

Ulkonäkö 12

Valmistelu

Asennus 13

Projisoitu kuva ja projektorin sijainti 13

Asennus samansuuntaisesti näytön kanssa 13

Projektorin asentaminen vaaka-asentoon säätämällä korkeutta jommalla kummalla puolella 13

Erilaiset asetusmenetelmät 14

Sijoitus pöydälle ja projisointi 14

Ripustus kattoon ja projisointi 14

Projisointietäisyys ja linssin siirron maksimiarvot 15

Laitteen kytkeminen 18

Ulkoisen videolaitteen liittäminen 18

Tietokoneen liittäminen 18

Ulkoisten laitteiden kytkeminen 19

Kytkentä Trigger Out-porttiin 19

Kytkentä Audio Out-porttiin 19

Älypuhelimien tai tablet-tietokoneiden kytkeminen 19

USB-laitteiden liitäntä 20

WirelessHD-laitteiden liitännät (vain EH-TW6600W) 20

Langattoman lähiverkkoyksikön liittäminen 21

Liittimien suojuksen poisto 22

Kaukosäätimen valmistelu 23

Paristojen asetus kaukosäätimeen 23

Kaukosäätimen käyttöalue 23

Käyttöalue (vasemmalta oikealle) 23

Käyttöalue (ylhäältä alas) 23

Perustoiminnot

Projisoinnin käynnistys ja lopetus 24

Projektorin kytkentä päälle ja projisoinnin käynnistys 24

Jos kohdekuva ei heijastu 24

Sammutus 25

Projisoidun näytön säätö 27

Testikuvan esitys 27

Kohdistuksen säätö 27

Projisointikoon säätö (zoomauksen säätö) 27

Projektorin kallistuksen säätö 28

Projisoidun kuvan paikan säätö (linssin siirto) 28

Säätäminen linssin siirron säätimellä 28

Trapetsiväärystymän korjaus (V/P-trapetsikorjaus) 29

Äänenvoimakkuuden säätäminen 30

Kuvan piilotus ja audion mykistys tilapäisesti 31

Kuvan säätö

Kuvan säätö 32

Projisoinnin laadun valinta (Väritila) 32

Näytön vaihto täyden kuvasuhteen ja zoomin välillä (Kuvasuhde) 33

Absoluuttiset värinsäädöt 35

Sävyn, värikylläisyyden ja kirkkauden säätö 35

Gammasäätö 35

Valitse ja säädä korjausarvo 36

Säädä gammasäädön graafisen kuvaajan avulla 36

RGB:n säätö (Siirtymä/Vahvistus) 36

Värilämpötila 37
Ihonsävy 37
Yksityiskohtaiset kuvansäädöt 38
Terävyys-asetuksen säätö 38
Automaattisen himmentimen asetus 38
Super-resolution ja Yksit.koht. korostus -toiminnot 39
Paneelin kohdist. 40
Kuvankäsittely 41
Kuvan tarkastelu tallennetulla kuvanlaadulla (muistitoiminto) 43
Tallennustoiminto 43
Muistin tallennus 43
Muistin lataus 44
Tallennetun muistin poisto 44
Muistin uudelleen nimeäminen 44

Hyödyllisiä toimintoja

3D-kuvien käyttö 46
3D-kuvien asetus 46
Kun projektori tunnistaa 3D-muodon 46
Kun projektori ei tunnista 3D-muotoa 46
Jos 3D-kuvien katselu ei onnistu 46
3D-lasien käyttö 47
3D-lasien lataus 47
3D-lasien yhdistäminen 48
3D-lasien käyttö 48
Kytke 3D-lasien merkkivalon lukeminen 48
3D-kuvien katselualue 49
3D-kuvien katseluun liittyvät varoitukset 49
2D-kuvien muunto 3D-kuviksi ja kuvien katselu 52
Kytkentä WirelessHD-asetuksella (vain EH-TW6600W) 54
WirelessHD Transmitter -lähettimen asennus 54
WirelessHD Transmitter -lähettimen osien nimet 54
WirelessHD Transmitter -kytkentäesimerkki ja signaalien kulku 56
WirelessHD Transmitter -lähettimen asetukset 58
Kuvien projisointi 58
WirelessHD-asetusvalikko 60
WirelessHD-tiedosnsiirtoalue 61
Kaukosäätimen käyttäminen 62
Kaukosäätimen käyttöalue 62
Tulon ja lähdön vaihto 63
Kohdekuvan vaihto 63
Kuvalähteiden vaihto 64
Alinäytön näyttäminen 67
HDMI-linkkitoiminnon käyttö 68
HDMI-linkkitoiminto 68
HDMI-linkkiasetukset 68
Laiteyhteydet 69
Kuvatietojen toisto (diaesitys) 70
Yhteensopivat tiedot 70
Diaesitys-toisto 70
Näyttöasetukset kuvatiedostoille ja diaesityksen käyttöasetukset 71
Kahden kuvan projisointi käyttäen Kuva kuvassa -asetusta 72
Samanaikaisesti näytettävissä olevat kuvatyypit 72
Projisointi Kuva kuvassa -asetuksella 72
Kuva kuvassa -toiminnon käynnistys ja suoritus 72
Kuva kuvassa -asetusten muuttaminen 73

Konfigurointivalikko

Konfigurointi-valikon toiminnot 74
Konfigurointi-valikon toiminnot 74
Konfigurointi-valikon taulukko 75
Kuva-valikko 75
Signaali-valikko 77
Asetukset-valikko 79
Muisti-valikko 84
Verkko-valikko 84
Info-valikko 87
Palauta-valikko 87
Kuva kuvassa -valikko 87

Vianmääritys

Ongelmien ratkaisu 89

Merkkivalojen tulkinta 89

Merkkivalon tila virheen/varoituksen aikana 89

Merkkivalon tila normaalin käytön aikana 90

Kun merkkivaloista ei ole apua 91

Tarkista ongelma 91

Kuviin liittyvät ongelmat 92

Ongelmia kuvien projisoinnin alkaessa 95

Kaukosäätimen ongelmat 96

Ongelmia ohjauspaneelissa 96

Ongelmat 3D:ssä 96

Ongelmat HDMI:ssä 97

Ongelmat WirelessHD:ssä (vain EH-TW6600W) 98

Ongelmat USB-tallennuslaitteissa 99

Muita ongelmia 99

Event ID 100

Huoltotoimenpiteet

Huoltotoimenpiteet 101

Osien puhdistus 101

Ilmansuodattimen puhdistus 101

Pääyksikön puhdistus 102

Linssin puhdistus 103

3D-lasien puhdistus 103

Tarvikkeiden vaihtovälit 103

Ilmansuodattimen vaihtoväli 103

Lampun vaihtoväli 103

Tarvikkeiden vaihtaminen 104

Ilmansuodattimen vaihtaminen 104

Lampun vaihtaminen 105

Lampun käyttöajan palautus 106

Liite

Valinnaiset lisävarusteet ja tarvikkeet 108

Valinnaiset kohteet 108

Tarvikkeet 108

Tuetut kuvatarkkuudet 109

Komponenttivideo 109

Komposiittivideo 109

Tietokonesignaalit (analoginen RGB) 109

HDMI1/HDMI2-tulosignaali 109

MHL-tulosignaali 110

3D-tulosignaali HDMI 110

WirelessHD-tulosignaali 110

3D-tulosignaali MHL (via WirelessHD Transmitter*) 111

Tekniset tiedot 112

Sanasto 115

Yleisiä huomautuksia 117

Yleinen huomautus 117

Osien nimet ja toiminnot

Edestä/ylhäältä

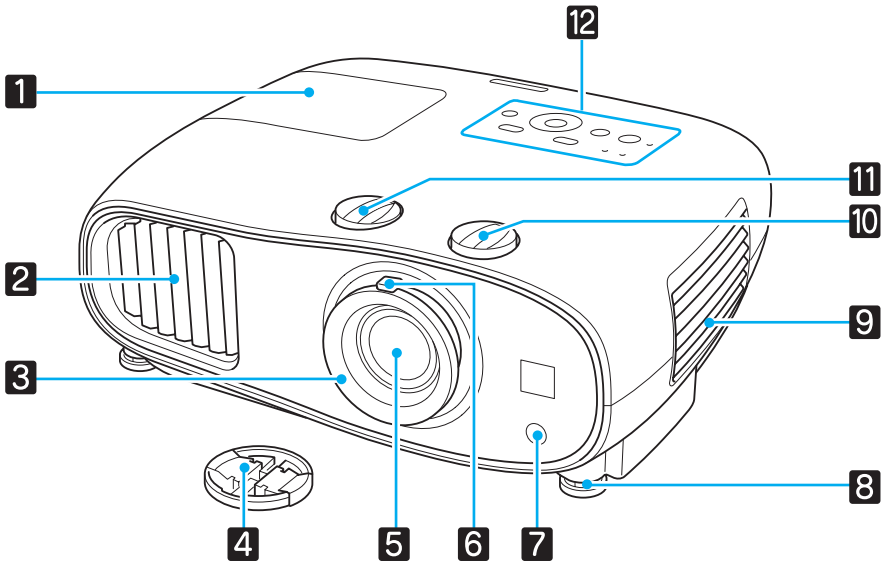

Nimi		Toiminto
1	Lampun suojus	Avaa tämä suojus vaihtaessasi projektorin lamppua. ☛ s.105
2	Ilmanpoistoaukko	Ilmanpoistoaukko projektorin sisäosien jäähdytykseen. **Huom** Älä aseta kasvoja tai käsiä ilmanpoistoaukon lähelle tai aseta ilmanpoistoaukon lähelle esineitä, joihin kuumuus voi vaikuttaa käpristämällä niitä tai muulla tavoilla, kun projektori on käynnissä. Ilmanpoistoaukon kuuma ilma saattaa aiheuttaa palovammoja, käpristymistä ja onnettomuuksia.
3	Kohdistusrengas	Säätää kuvan tarkennusta. ☛ s.27
4	Linssisuojus	Suojaa linssiä naarmuilta tai lialta asentamalla tämä, kun projektoria ei käytetä. ☛ s.24
5	Projektorin linssi	Kuvat projisoidaan täältä.
6	Zoomausrengas	Säätää kuvan kokoa. ☛ s.27
7	Kaukovastaanotin	Ottaa vastaan kaukosäätimen signaaleja. ☛ s.23
8	Säädettävä etujalka	Kun laite on asetettu pinnan päälle, kuten pöydälle, säädä vaakasuuntaista kallistusta pidentämällä jalkaa. ☛ s.28
9	Ilmansuodattimen suojus	Kun puhdistat tai vaihdat ilmansuodattimen, avaa tämä kansi ja poista ilmansuodatin. ☛ s.101, s.104
	Ilmanottoaukko	Ilmanottoaukko projektorin sisäosien jäähdytykseen.
10	Linssin pystysuuntaisen siirron säädin	Siirrä heijastettua kuvaa ylös- tai alaspäin kääntämällä säädintä. ☛ s.28
11	Linssin vaakasuuntaisen siirron säädin	Siirrä heijastettua kuvaa vasemmalle tai oikealle kääntämällä säädintä. ☛ s.28

Nimi		Toiminto
12	Käyttöpaneeli	Projektorin käyttöpaneeli. ☛ s.7

Käyttöpaneeli

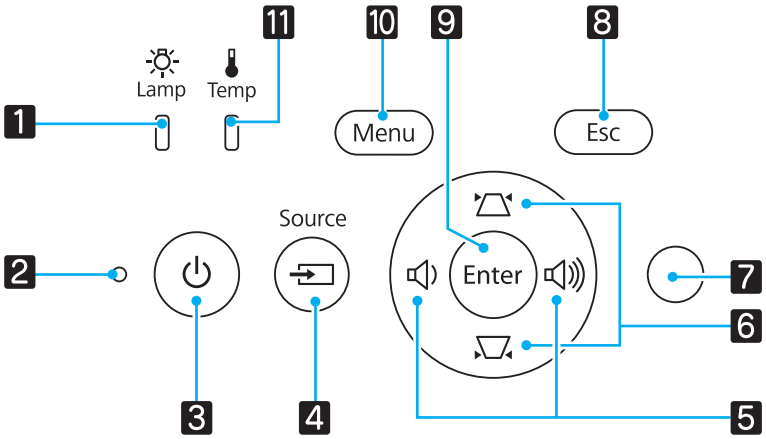

Painikkeet/Merkkivalot		Toiminto
1	Lamp	Vilkkuu oranssina, kun on aika vaihtaa lamppu. Näyttää projektorin virheet muiden palavien tai vilkkuvien merkkivalojen yhdistelmän avulla. ☛ s.89
2	Käytön merkkivalo	Vilkkuminen osoittaa lämpenemisen tai jäähtymisen olevan käynnissä. Näyttää projektorin tilan muiden palavien tai vilkkuvien merkkivalojen yhdistelmän avulla. ☛ s.89
3		Kytkee projektorin virran päälle tai pois. ☛ s.24 Palaa, kun projektori on päällä. ☛ s.90
4	Source	Muuttuu kunkin tuloportin kuvaan. ☛ s.24
5		Valitsee säätöarvon äänenvoimakkuudelle ja valikkokohteille. ☛ s.30 Suorittaa vaakasuuntaisen trapetsikorjauksen, kun näytetään trapetsinäyttö. ☛ s.29
6		Valitsee säätöarvot valikkokohteille. ☛ s.29 Suorittaa pystysuuntaisen trapetsikorjauksen, kun näytetään trapetsinäyttö. ☛ s.29
7	Kirkkaustunnistin	Tunnistaa huoneen kirkkauden. Kun Väritila -asetuksena on "Automaattinen", optimaalinen kuvan laatu asetetaan tunnistimen tunnistaman kirkkauden mukaan. ☛ s.32
8	Esc	Palaa edelliselle valikkotasolle, kun näytössä on valikko. ☛ s.74
9	Enter	Valitsee toiminnot ja asetukset, kun näytössä on valikko. ☛ s.74
10	Menu	Näyttää ja sulkee Konfigurointi--valikon. Konfigurointi-valikosta voit tehdä säätöjä ja asetuksia signaalille, kuvalle ja muille vastaaville. ☛ s.74
11	Temp	Vilkkuu oranssina, jos sisälämpötila on liian korkea. Näyttää projektorin virheet muiden palavien tai vilkkuvien merkkivalojen yhdistelmän avulla. ☛ s.89

Kaukosäädin

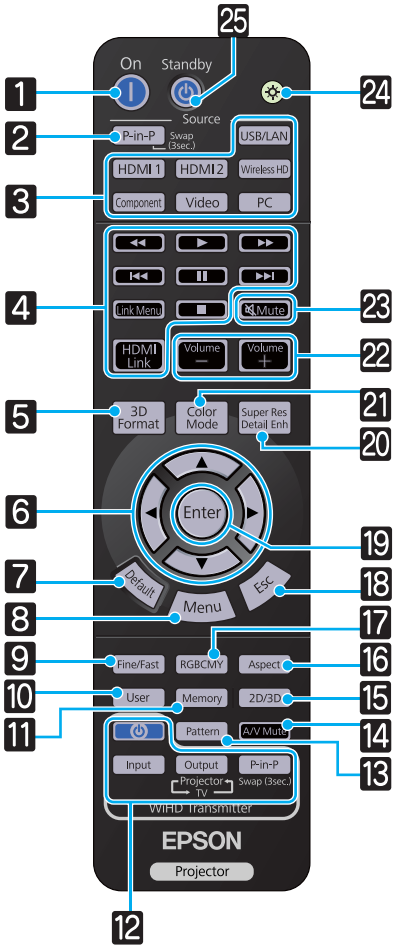

Painike		Toiminto
1	On	Kytkee projektoriin virran. ☛ s.24
2	P-in-P	Mahdollistaa kahden kuvalähteen projisoimisen samanaikaisesti, yhden päänäytölle ja toisen alinäytölle. (Kuva kuvassa) ☛ s.72 Pidä painiketta alhaalla vaihtaaksesi pää- tai alinäytön kuvalähteitä.
3	USB/LAN HDMI1 HDMI2 WirelessHD Component Video PC	Muuttuu kunkin tuloportin kuvaan. ☛ s.24 WirelessHD -painike on käytettävissä vain mallissa EH-TW6600W.
4	HDMI Link	Tällä painikkeella näytetään HDMI Link -asetusvalikko. Muiden painikkeiden avulla voit käynnistää tai lopettaa toiston ja tehdä muita toimintoja kytketyille laitteille, jotka täyttävät HDMI CEC- tai MHL-standardit. ☛ s.68
5	3D Format	Vaihtaa 3d-muotoon. Projektori tukee seuraavia 3D-muotoja. • Frame Packing -muoto • Side by Side -muoto • Top and Bottom -muoto ☛ s.46
6	▲ ▼ ◀ ▶	Valitsee valikkokohteet ja säätöarvot. ☛ s.74
7	Default	Säätöarvo palautuu oletusarvoon tätä painettaessa, kun näytössä on valikon säätönäyttö. ☛ s.74
8	Menu	Näyttää ja sulkee Konfigurointi--valikon. Konfigurointi-valikosta voit tehdä säätöjä ja asetuksia signaalille, kuvalle ja muille vastaaville. ☛ s.74
9	Fine/Fast	Projisoi kuvia, kuten pelejä, sujuvasti nopealla kuvataajuudella. ☛ s.41

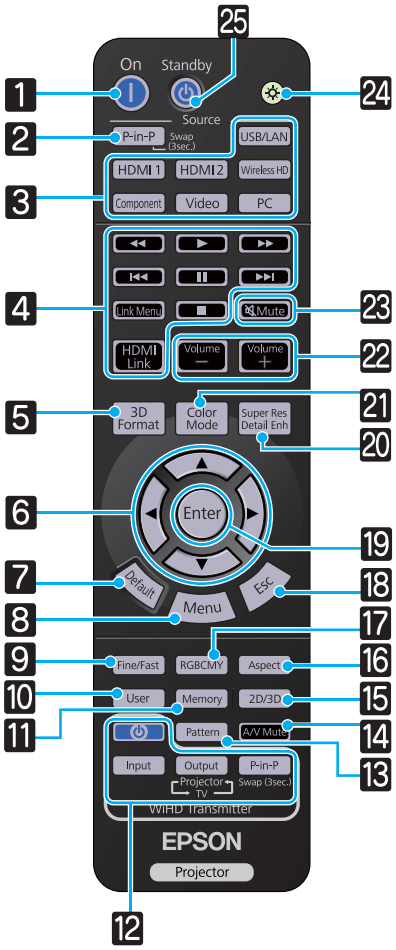

	Painike	Toiminto
10	User	Suorittaa käyttäjäpainikkeelle määritetyn toiminnon. ☛ s.79
11	Memory	Tallentaa, lataa tai tyhjentää muistin. ☛ s.43
12	Input Output P-in-P	(Käytettävissä vain mallissa EH-TW6600W) WiHD Transmitter -säädin Kytkee päälle WirelessHD Transmitter -lähettimen, tai vaihtaa tulo- tai lähtösignaalia. Osoita kaukosäätimellä WirelessHD Transmitter -lähetintä toimenpiteiden suorituksen aikana. ☛ s.62
13	Pattern	Näyttää ja sulkee testikuvan. ☛ s.27
14	A/V Mute	Tilapäisesti piilottaa tai näyttää kuvan ja toistaa tai mykistää audion. ☛ s.31
15	2D/3D	Muuttaa 2D- ja 3D-tilan välillä. ☛ s.46
16	Aspect	Valitse kuvasuhteen tulosignaalin mukaisesti. ☛ s.33
17	RGBCMY	Säätää kunkin RGBCMY-värin sävyn, värikyllläisyyden ja kirkkauden. ☛ s.35
18	Esc	Palaa edelliselle valikkotasolle, kun näytössä on valikko. ☛ s.74
19	Enter	Kun näytetään valikko, tällä hyväksytään nykyinen valinta, siirrytään valintatilaan ja vaihdetaan seuraavalle tasolle. ☛ s.74
20	Super Res Detail Enh	Asettaa **Super-resolution** -asetuksen, joka selkeyttää epäselviä yksityiskohtia, tai **Yksit.koht. korostus** -asetuksen, joka korostaa kuviointia ja tekee kuvista todellisemman tuntuisia. ☛ s.39
21	Color Mode	Muuttaa **Väritila**-asetuksen. ☛ s.32
22	Volume – Volume +	Säätää äänenvoimakkuutta. ☛ s.30
23	Mute	Tilapäisesti piilottaa tai näyttää kuvan ja toistaa tai mykistää audion. ☛ s.31
24	☼	Kaukosäätimen painikkeisiin syttyy merkkivalo noin 10 sekunniksi. Tämä on hyödyllistä, kun kaukosäädintä käytetään pimeässä.
25	Standby ⏻	Kytkee projektorin virran pois päältä. ☛ s.25

Takaosa

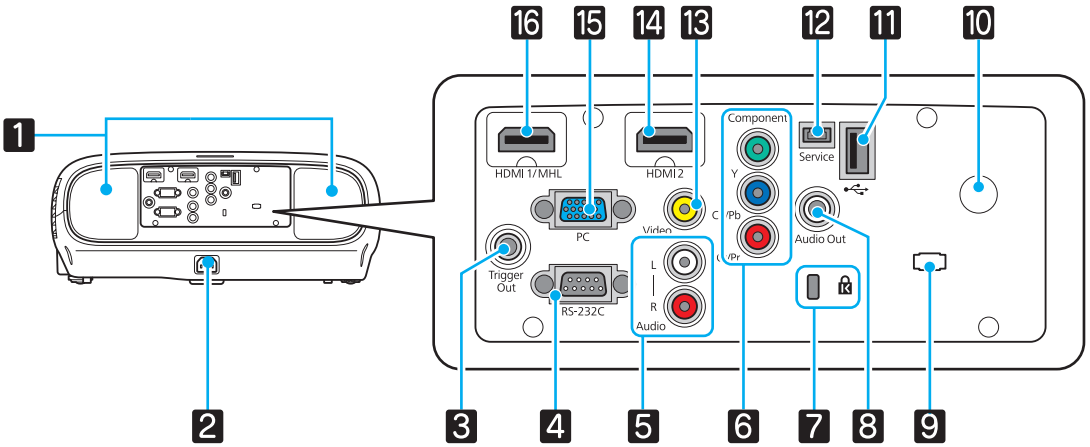

	Nimi	Toiminto
1	Kaiutin	Projektorin sisäinen kaiutin. Lähettää audiota. Käytä sisäistä kaiutinta asettamalla **Käänteinen audio Päällä**-tilaan, kun projektori on ripustettu kattoon. ☛ **Asetukset** - **Audio** - **Käänteinen audio** s.79
2	Virransyöttö	Kytke virtajohto. ☛ s.24
3	Trigger Out-portti	Liittää ulkoisiin laitteisiin, kuten motorisoituihin näyttöihin. ☛ s.19
4	RS-232C-portti	Kun ohjaat projektoria, kytke projektori tietokoneeseen RS-232C-kaapelilla. Tämä portti on valvontakäyttöä varten eikä sitä tule tavallisesti käyttää. ☛ s.112
5	Audio (L-R) port	Syöttää ääntä laitteistosta, joka on kytketty Video-porttiin, Component-porttiin tai PC-porttiin. ☛ s.18
6	Component-portti	Kytkeytyy videolaitteiston komponentti (YCbCr or YPbPr) -lähtöporttiin. ☛ s.18
7	Turvalukko (🔒)	Turvalukko on yhteensopiva Kensingtonin valmistaman MicroSaver-turvajärjestelmän kanssa. Lisätietoja on Kensingtonin kotisivulla osoitteessa http://www.kensington.com/.
8	Audio Out-portti	Lähettää ääntä toistettaessa ulkoisiin kaiuttimiin. ☛ s.19
9	Kaapelin pidike	Kun kaapeli kytketään porttiin, kaapelin paino voi estää liittimen oikeanlaisen liittämisen. Tämän ehkäisemiseksi on asetettava kaupoista saatava puristusnauha (nippuside) tämän pidikkeen läpi ja sidottava kaapeli sen avulla.
10	Kaukovastaanotin	Ottaa vastaan kaukosäätimen signaaleja. ☛ s.23
11	USB-portti (tyyppi A)	Kytkee USB-tallennuslaitteet, kuten USB-muistilaitteen tai digitaalikameran, ja projisoi kuvat diaesityksenä. ☛ s.70 Lisäksi se kytkee valinnaisen langattoman lähiverkkoyksikön. ☛ s.21
12	Service-portti	Service-portti: Tämä ei ole normaalisti käytössä.
13	Video-portti	Kytkeytyy videolaitteiston komposiittivideon lähtöporttiin. ☛ s.18
14	HDMI2-portti	Kytkee HDMI-yhteensopivat videolaitteet ja tietokoneet. ☛ s.18
15	PC-portti	Kytkeytyy tietokoneen RGB-lähtöporttiin. ☛ s.18
16	HDMI1-portti	Kytkee HDMI-yhteensopivat videolaitteet ja tietokoneet. ☛ s.18 Lisäksi se kytkee MHL-yhteensopivat älypuhelimet tai tablet-tietokoneet. ☛ s.19

Alusta

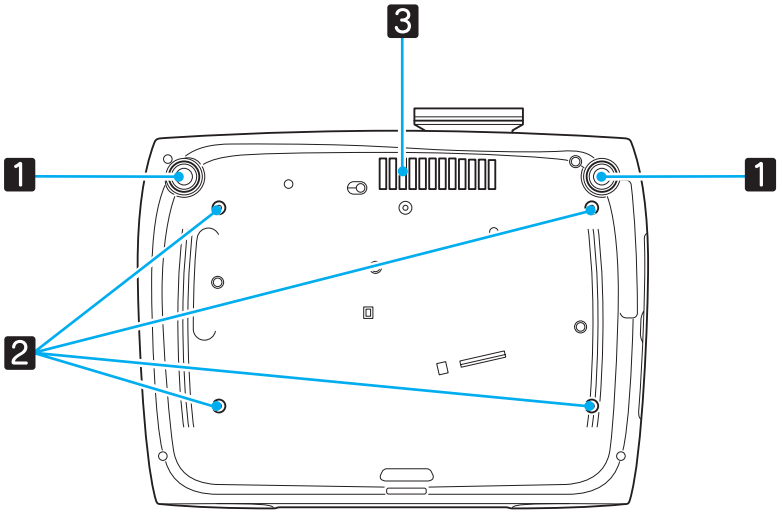

Nimi		Toiminto
1	Säädettävä etujalka	Kun laite on asetettu pinnan päälle, kuten pöydälle, säädä vaakasuuntaista kallistusta pidentämällä jalkaa. ☛ s.28
2	Kattotelineen kiinnityspisteet (neljä kohtaa)	Jos haluat ripustaa projektorin kattoon, kiinnitä lisävarusteena saatava kattoteline tähän. ☛ s.108
3	Ilmanottoaukko	Kun laite ripustetaan kattoon, varmista, että tähän kohtaan ei keräänny pölyä.

Ulkonäkö

Yksiköt: mm

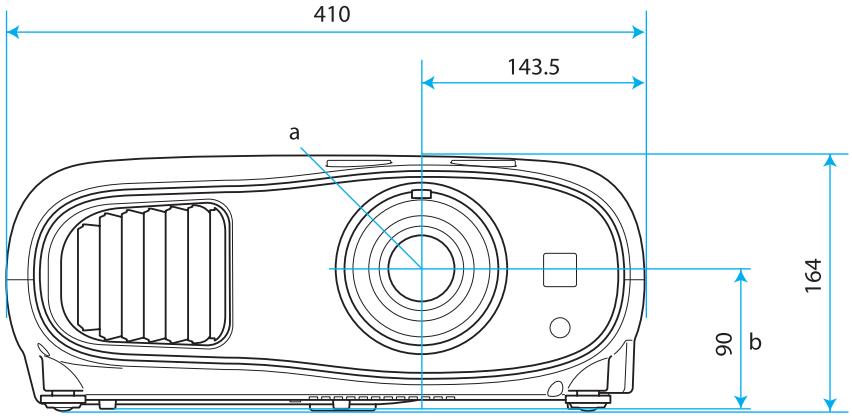

a Linssin keskikohta

b Etäisyys linssin keskikohdasta ripustuskiinnikkeen kiinnityspisteeseen

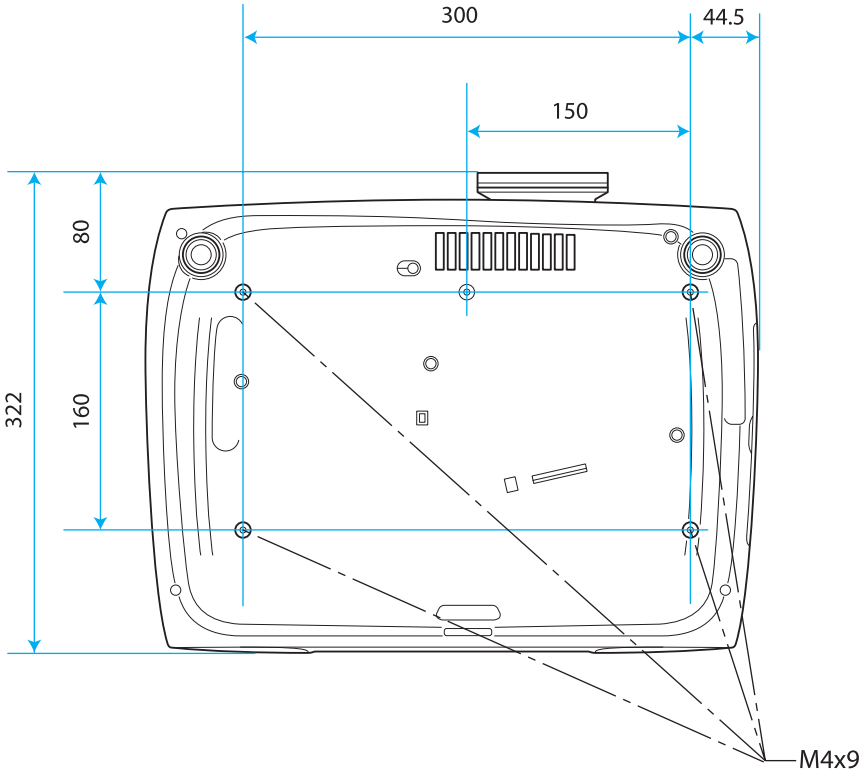

Asennus

Projisoitu kuva ja projektorin sijainti

Asenna projektori seuraavalla tavalla.

Asennus samansuuntaisesti näytön kanssa

Jos projektori asennetaan siten, että se suuntautuu viistosti (tietyssä kulma-asennossa) näyttöön, projisoidussa kuvassa esiintyy trapetsivääristymää.

Säädä projektorin asentoa/sijaintia siten, että se on samansuuntaisesti näytön kanssa.

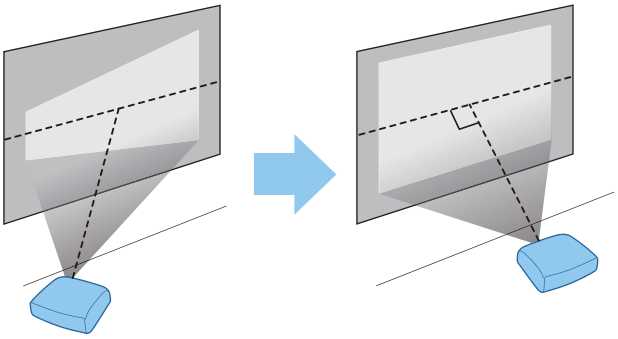

- Jos projektoria ei voida asentaa näytön eteen, voit säätää kuvan paikkaa linssin siirron avulla. ☛ s.28
- Käytä trapetsikorjausta, kun et voi tehdä säätöjä linssin siirrolla. ☛ s.29

Projektorin asentaminen vaaka-asentoon säätämällä korkeutta jommalla kummalla puolella

Jos projektori on kallellaan, projisoitu kuva on myös kallellaan.

Asenna projektori vaakasuoraan asentoon siten, että molemmat puolet ovat samalla korkeudella.

Jos projektoria ei voi asentaa vaakasuoraan asentoon, voit säätää projektorin kallistusta etujalalla. ☛ s.28

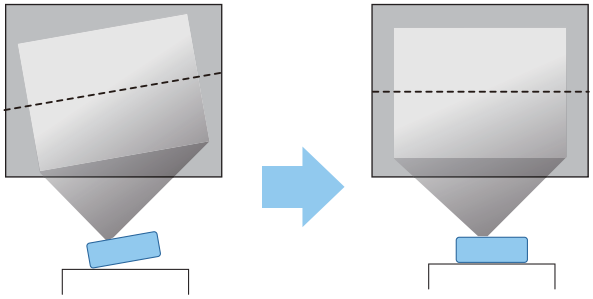

Erilaiset asetusmenetelmät

Varoitus

- Projektorin ripustaminen kattoon edellyttää erityistä asennustapaa (kattotelinettä). Jos asennusta ei tehdä oikein, projektori voi pudota ja aiheuttaa tapaturman ja loukkaantumisia.
- Jos kattotelineen kiinnityspisteisiin käytetään liimoja, voiteluaineita tai öljyjä ruuvien löystymisen estämiseksi tai jos projektorissa käytetään aineita, kuten voiteluaineita tai öljyjä, projektorin kotelo voi murtua ja aiheuttaa projektorin putoamisen kattotelineestä. Tämä voi aiheuttaa projektorin alla oleville ihmisille vakavan loukkaantumisen ja vaurioittaa myös projektoria.
- Älä asenna sitä epävakaalle hyllylle tai paikkaan, jonka kantavuus ei riitä. Muuten se voi pudota tai kaatua ja aiheuttaa onnettomuuden ja vamman.
- Kun asennat sen korkeaan paikkaan, kuten hyllylle, ryhdy tarvittaviin toimenpiteisiin putoamisen estämiseksi. Käytä sidontanaruja varmistaaksesi turvallisuuden hätätilanteissa, kuten maanjäristyksen aikana, ja ehkäise onnettomuudet. Jos asennusta ei tehdä oikein, projektori voi pudota ja aiheuttaa tapaturman ja loukkaantumisia.
- Älä tuki projektorin ilmanottoaukkoa ja ilmanpoistoaukkoa. Jos ilmanottoaukko ja ilmanpoistoaukko tukitaan, seurauksena voi olla ylikuumeneminen ja tulipalo.

Huomaa

- Älä aseta projektoria paikkoihin, joissa se altistuu suurelle kosteudelle, pölylle tai tupakansavulle tai paikkoihin, joissa siihen voi päästä tulipalojen aiheuttamaa savua.
- Älä käytä pystyyn asennettua projektoria. Se voi aiheuttaa toimintahäiriöitä.
- Puhdista ilmansuodatin joka kolmas kuukausi. Puhdista ne useammin, jos ympäristö on erityisen pölyinen. ☛ s.101

- Jos projektoria ei voida asentaa näytön eteen, voit säätää kuvan paikkaa linssin siirron avulla. ☛ s.28
- Käytä trapetsikorjausta, kun et voi tehdä säätöjä linssin siirrolla. ☛ s.29

Sijoitus pöydälle ja projisointi

Voit asentaa projektorin olohuoneessa pöydälle tai matalalle hyllylle ja projisoida kuvia.

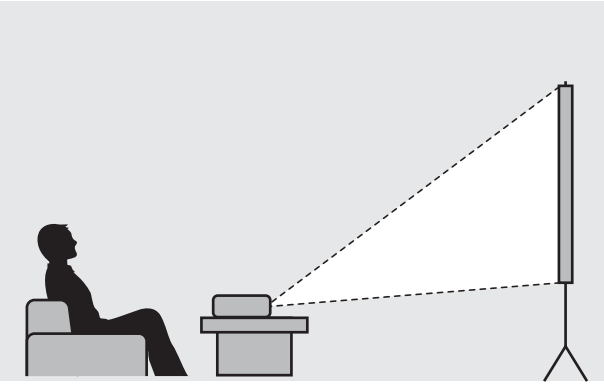

Ripustus kattoon ja projisointi

Voit ripustaa projektorin kattoon käyttäen valinnaista kattokiinnikettä ja projisoida kuvia.

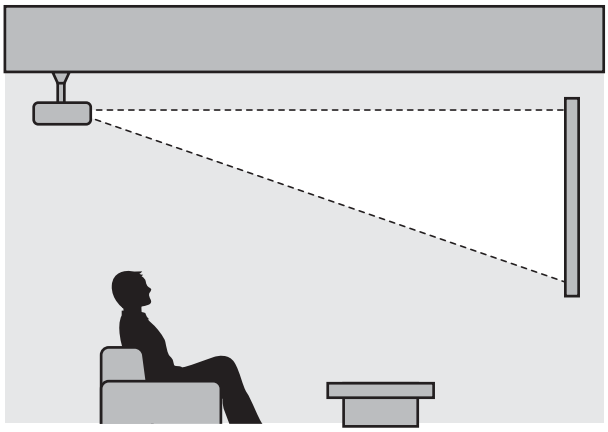

- Kun heijastetaan katosta, muuta **Projisointi**-asetukseksi kattoasetus. ☛ **Asetukset** - **Projisointi** s.79
- Käytä sisäistä kaiutinta asettamalla **Käänteinen audio Päällä**-tilaan, kun projektori on ripustettu kattoon. ☛ **Asetukset** - **Audio** - **Käänteinen audio** s.79

Projisointietäisyys ja linssin siirron maksimiarvot

Projisointikoko kasvaa, kun projektoria siirretään valkokankaasta poispäin. Aseta projektori optimaaliseen paikkaan käyttämällä alla olevaa taulukkoa. Tässä annetut arvot ovat vain viitteellisiä.

Maksimaalisen linssin siirron säätöarvot näytetään alla olevassa taulukossa.

Kun säädetään projisointipaikkaa pystysuunnassa linssin siirrolla

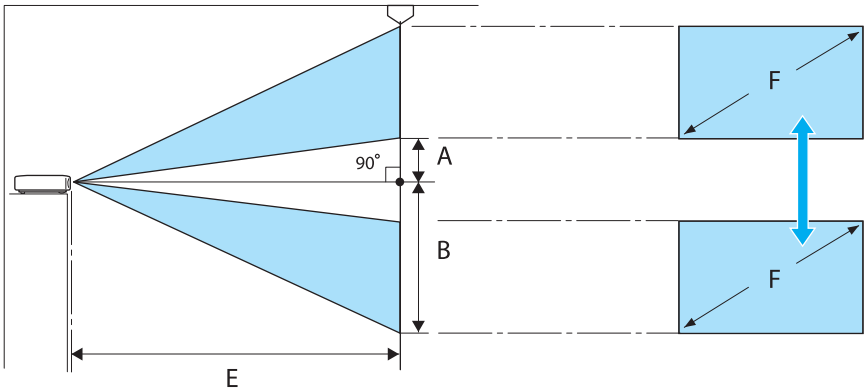

A : Etäisyys linssin keskikohdasta projisoidun kuvan alareunaan (kun linssin siirtoa kasvatetaan mahdollisimman korkealle tasolle)

B : Etäisyys linssin keskikohdasta projisoidun kuvan alareunaan (kun linssin siirtoa pienennetään mahdollisimman matalalle tasolle)

E : Projisointietäisyys projektorista valkokankaalle

F : Projisoidun kuvan koko

Kun säädetään projisointipaikkaa vaakasuunnassa linssin siirrolla

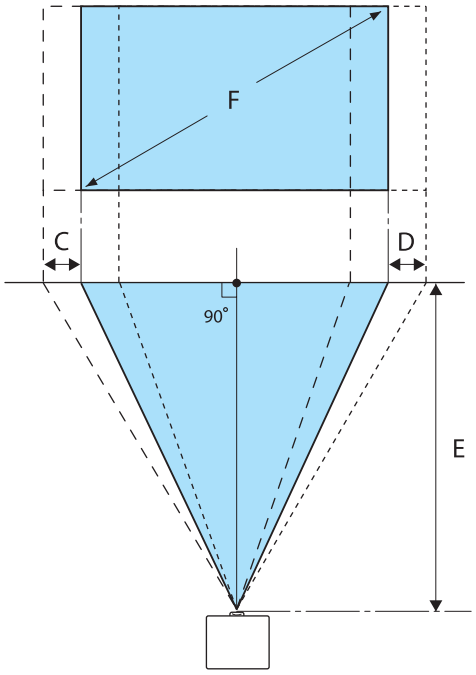

C : Linssin keskikohdan siirto, kun projektoria siirretään (kun linssin siirto on asetettu vasempaan ääriasentoon)

D : Linssin keskikohdan siirto, kun projektoria siirretään (kun linssin siirto on asetettu oikeaan ääriasentoon)

E : Projisointietäisyys projektorista valkokankaalle

F : Projisoidun kuvan koko

Yksikkö: cm

Valkokankaan koko 16:9		Projisointietäisyys (E)		Linssin siirron maksimiarvot*		
F	L x K	Minimi (laaja)	Maksimi (pien.)	Etäisyys (A)	Etäisyys (B)	Etäisyys (C, D)
40"	89 x 50	116	190	5	55	21
60"	130 x 75	176	286	7	82	32
80"	180 x 100	235	382	10	110	43
100"	220 x 120	295	478	12	137	53
120"	270 x 150	354	575	15	164	64
150"	330 x 190	443	719	19	205	80
180"	440 x 250	532	863	22	247	96

Yksikkö: cm

Valkokankaan koko 4:3		Projisointietäisyys (E)		Linssin siirron maksimiarvot*		
F	L x K	Minimi (laaja)	Maksimi (pien.)	Etäisyys (A)	Etäisyys (B)	Etäisyys (C, D)
40"	81 x 61	143	233	6	67	26
60"	120 x 90	216	351	9	101	39
80"	160 x 120	288	468	12	134	52
100"	200 x 150	361	586	15	168	65

Valkokankaan koko 4:3		Projisointietäisyys (E)		Linssin siirron maksimiarvot*		
F	L x K	Minimi (laaja)	Maksimi (pien.)	Etäisyys (A)	Etäisyys (B)	Etäisyys (C, D)
120"	240 x 180	434	704	18	201	78
150"	300 x 230	443	719	23	251	98
200"	410 x 300	591	1175	30	335	130

* Pysty- ja vaakasuuntaista linssin siirtoa ei voi asettaa samanaikaisesti maksimiarvoihin. ☛ s.28

Asennusesimerkki (16:9-näyttö ja näytön koko 100")

Näkymä sivulta

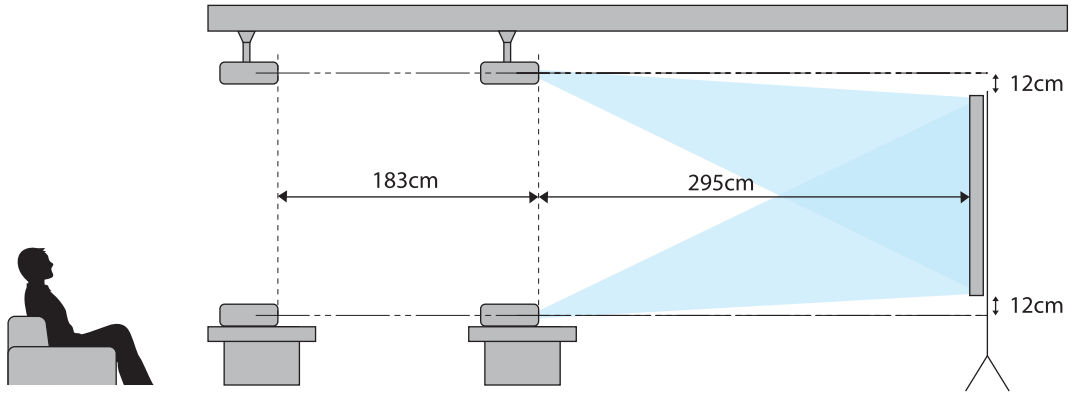

Näkymä ylhäältä

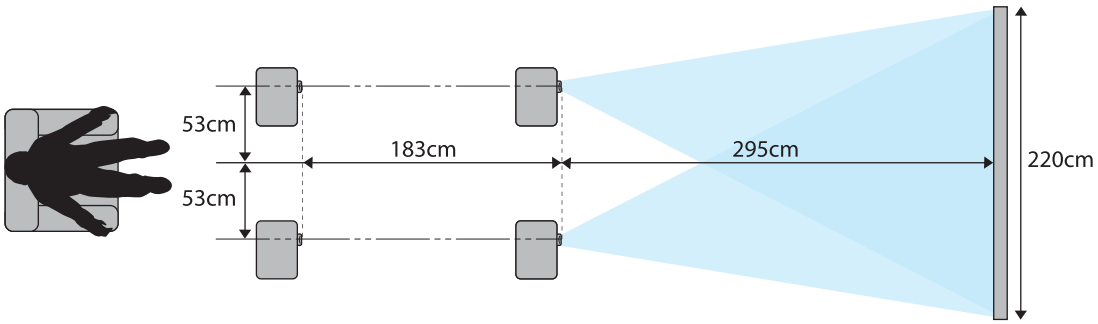

Laitteen kytkeminen

Huomaa

- Valmista kaapeliliitännät ennen kytkemistä virtapistorasiaan.
- Kun kytket irti, kytke ensin projektori pois päältä ja irrota sitten virtajohto ja irrota sen jälkeen muut kaapelit.
- Tarkista kaapelin liittimen muoto ja portin muoto ja kytke sitten. Jos yhdistät erimuotoisen liittimen porttiin, seurauksena voi olla vaurioita ja toimintahäiriö.

EH-TW6600W-laitteessa on liittimien suojus, joka mahdollistaa liittimien selkeän näkyvyyden laitteen takana. Poista liittimien suojus ennen kaapeleiden yhdistämistä. ☛ s.22

Ulkoisen videolaitteen liittäminen

Jotta voit projisoida kuvia DVD-soittimilta, VHS-videolta jne., kytke projektori jollakin seuraavista menetelmistä.

Kun käytössä on HDMI-kaapeli

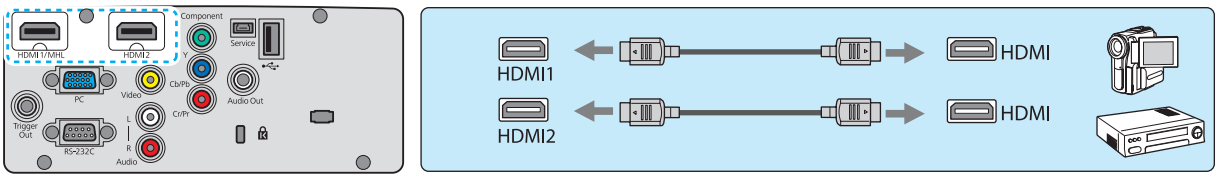

Kun käytössä on videokaapeli

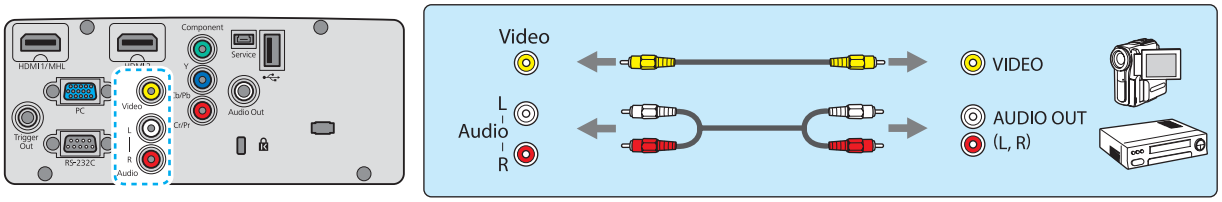

Kun käytössä on komponenttivideokaapeli

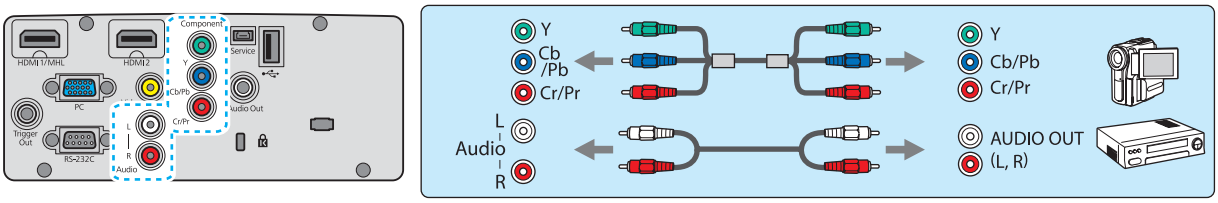

- Kaapeli poikkeaa kytketyn videolaitteiston lähtösignaalin mukaan.
- Jotkin videolaitteistotyypit pystyvät lähettämään erityyppisiä signaaleja. Vahvista, mitä signaaleja voidaan lähettää tarkistamalla videolaitteiston toimitukseen kuuluvasta käyttöoppaasta.
- Voit kuunnella ääntä kytketystä laitteesta myös kytkemällä projektorin AV-järjestelmään.

Tietokoneen liittäminen

Jotta voit projisoida kuvia tietokoneelta, kytke tietokone joillakin seuraavista menetelmistä.

Kun käytössä on tietokonekaapeli

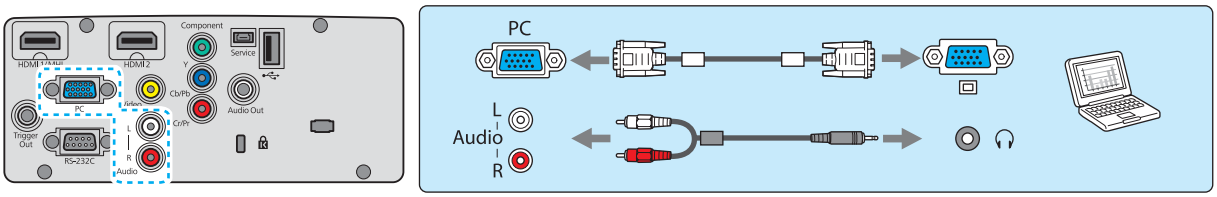

Kun käytössä on HDMI-kaapeli

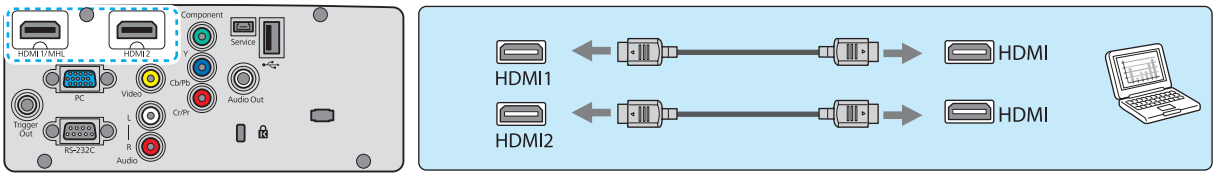

Ulkoisten laitteiden kytkeminen

Kytkentä Trigger Out-porttiin

Ulkoinen laite, kuten motorisoitu näyttö kytketään liittämällä ministereoliittimellä varustettu kaapeli (3,5 mm) Trigger Out -porttiin.

Kun laite on päällä, tästä portista lähetetään signaali (12 V DC), joka ilmoittaa projektorin tilan (päällä tai pois päältä) siihen liitetylle laitteelle, kuten sähkötoimiselle näytölle.

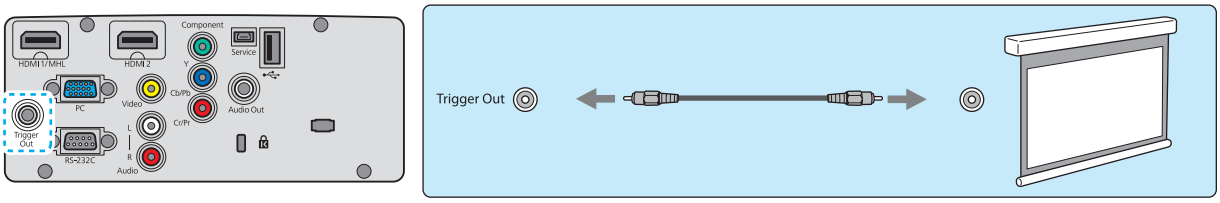

Kun käytät Trigger Out -porttia, aseta Trigger Out -toiminto. ☛ **Asetukset** - **Toiminta** - **Trigger Out** s.79

Kytkentä Audio Out-porttiin

Kun kytket ulkoisia laitteita, kuten ulkoiset kaiuttimet, kytke kaupoissa myytävä äänikaapeli.

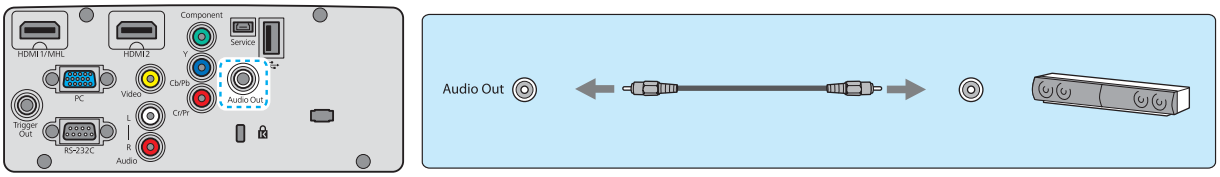

- Älä kytke kuulokkeita.
- Kun projektori on valmiustilassa, ääntä ei voida toistaa.

Älypuhelimien tai tablet-tietokoneiden kytkeminen

Voit kytkeä MHL-yhteensopivat älypuhelimet ja tablet-tietokoneet.

Käytä MHL-yhteensopivaa kaapelia kytkeäksesi älypuhelimien ja tablet-tietokoneiden micro USB-portin projektorin HDMI1-porttiin.

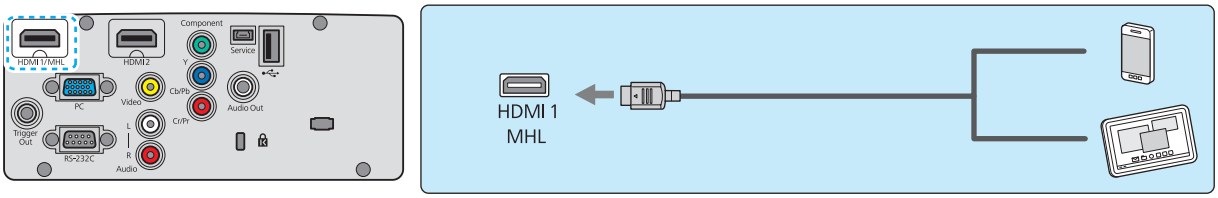

Voit katsella videota ja kuunnella musiikkia myös ladatessasi älypuhelinta tai tablet-tietokonetta.

Huomaa

- Varmista, että liitäntäkaapeli tukee MHL-standardeja. Latauksen aikana älypuhelin tai tablet-tietokone voi kuumentua, aiheuttaa nopean vuodon, räjähtää tai aiheuttaa muita sellaisia tiloja, joista voi seurata tulipalo.
- Kun kytkentä muodostetaan MHL-HDMI -muunninadapterilla, laitetta ei ehkä voida ladata tai ohjata kaukosäätimellä.

- Joidenkin laitteiden virrankulutus ylittää virransyötön videota toistettaessa ja niitä ei sen vuoksi voida ladata videon toiston tai muiden toimintojen aikana.
- Kun projektori on valmiustilassa tai kun älypuhelimen tai tablet-tietokoneen akku on vähissä, se ei lataudu.

USB-laitteiden liitäntä

Voit kytkeä USB-laitteita, kuten USB-muistit ja USB-yhteensopivat digitaaliset kamerat.

Kytke USB-laite projektorin USB-porttiin (tyyppi A) USB-laitteen varusteisiin kuuluvan USB-kaapelin avulla.

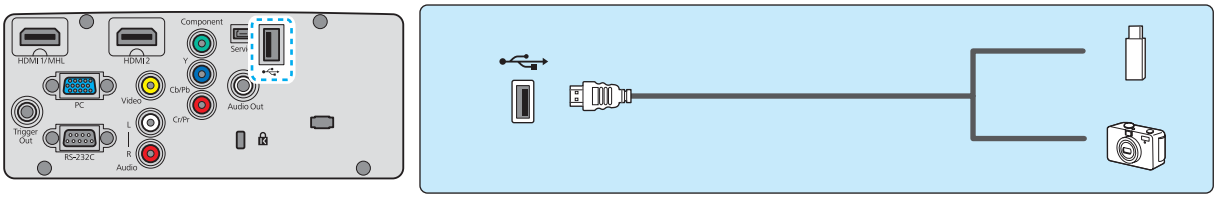

Kun USB-laite on liitetty, voit heijastaa USB-muistissa tai digitaalisessa kamerassa olevat kuvatiedostot diaesityksinä. ☛ s.70

Irrota USB-laitteet projektorista projisoinnin jälkeen. Jos laitteessa on virtakytkin, varmista, että se on kytketty pois päältä ennen kuin irrotat USB-laitteen.

Huomaa

- Jos käytät USB-keskitintä, liitäntä ei välttämättä toimi kunnolla. Digitaalikameroiden ja USB-laitteiden kaltaiset laitteet tulisi liittää projektoriin suoraan.
- Liitä digitaalikamera käyttämällä laitteelle tarkoitettua USB-kaapelia. Koska 3D-lasien mukana toimitettava USB-kaapeli on tarkoitettu vain 3D-laseille, sitä ei voi käyttää digikameran tai USB-laitteen liittämiseen.
- Käytä alle 3 metrin pituista USB-kaapelia. Jos kaapeli on yli 3 metrin pituinen, diaesitys ei välttämättä toimi kunnolla.

WirelessHD-laitteiden liitännät (vain EH-TW6600W)

Projektori vastaanottaa lähetyksiä WirelessHD Transmitter -laitteesta ja projisoi kuvat. ☛ s.54

Muuta projisoitua kuvaa painamalla kaukosäätimen WirelessHD -painiketta tai käyttöpaneelin ⊟ -painiketta.

- Kun vastaanotetaan WirelessHD-kuvia, varmista, että **WirelessHD**-asetuksena on **Päällä**.
  ☛ **Asetukset - WirelessHD** s.79
- Voit vaihtaa näytetyn laitteen valitsemalla sen kohdasta **Laiteyhteydet** kohdassa **HDMI-linkki**.
  ☛ **HDMI-linkki-Laiteyhteydet** s.69

Älypuhelimien tai tablet-tietokoneiden kytkeminen (vain EH-TW6600W)

Voit kytkeä MHL-yhteensopivat älypuhelimet ja tablet-tietokoneet kohteeseen WirelessHD Transmitter.

Käytä MHL-yhteensopivaa kaapelia kytkeäksesi älypuhelimien ja tablet-tietokoneiden micro USB-portin HDMI5-porttiin laitteessa WirelessHD Transmitter.

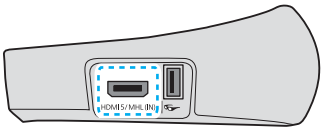

Voit käyttää älypuhelimia tai tablet-tietokoneita projektorin kaukosäätimellä.

Voit katsella videota ja kuunnella musiikkia myös ladatessasi älypuhelinta tai tablet-tietokonetta.

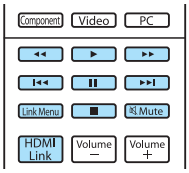

Huomaa

- Varmista, että liitäntäkaapeli tukee MHL-standardeja. Latauksen aikana älypuhelin tai tablet-tietokone voi kuumentua, aiheuttaa nopean vuodon, räjähtää tai aiheuttaa muita sellaisia tiloja, joista voi seurata tulipalo.
- Kun kytkentä muodostetaan MHL-HDMI -muunninadapterilla, laitetta ei ehkä voida ladata tai ohjata kaukosäätimellä.

Joidenkin laitteiden virrankulutus ylittää virransyötön videota toistettaessa ja niitä ei sen vuoksi voida ladata videon toiston tai muiden toimintojen aikana.

Langattoman lähiverkkoyksikön liittäminen

Kun haluat käyttää langatonta lähiverkkotoimintoa, liitä lisävarusteena saatava langaton lähiverkkoyksikkö (ELPAP07).

Liitä langaton lähiverkkoyksikkö USB-porttiin (tyyppi A).

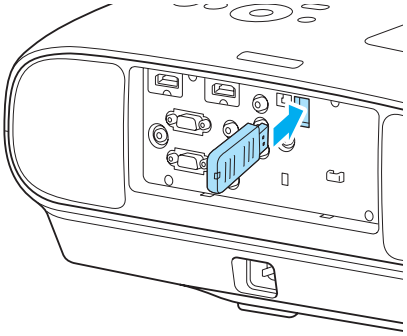

Kun haluat projisoida kuvia langattoman lähiverkon kautta, sinun on ladattava seuraavat sovellukset. Katso lisätietoja lataus-sivulta.

- **Tietokoneen näyttöjen projisoiminen langattomasti**
  Käytä EasyMP Network Projection -toimintoa projisoidaksesi tietokoneen näyttöjä verkon kautta.

  EasyMP Network Projection voidaan ladata seuraavalta Internet-sivulta.

  http://www.epson.com
- **Kuvien projisoiminen kannettavasta päätelaitteesta verkon kautta**
  Kun "Epson iProjection" asennetaan älypuhelimeen tai tablet-tietokoneeseen, päätelaitteen tietoja voidaan projisoida langattomasti. Voit katsella älypuhelimen tai tablet-tietokoneen kuvia helposti.

  "Epson iProjection" on ladattavissa ilmaiseksi App Store:sta tai Google Play:stä. Puhelinyhtiöt veloittavat App Store:n tai Google Play:n käyttöön liittyvät tiedonsiirtomaksut asiakkailtaan.

- Jos et käytä langatonta lähiverkkotoimintoa, mutta langaton lähiverkkoyksikkö pidetään liitettynä, aseta **Langatt.lähiv. Virta Pois**-tilaan. Näin voidaan estää luvaton käyttö ulkopuolisten toimesta. ☛ s.85
- Kun käytät Epson iProjection- tai EasyMP Network Projection -toimintoa **Nopea** -työkalussa, suosittelemme määrittämään suojausasetukset. ☛ s.86

Liittimien suojuksen poisto

Liittimien suojus on kiinnitetty EH-TW6600W -laitteen takana olevaan liitinosioon. Poista tämä suojus, kun yhdistät laitteen kaapelilla.

Liittimien suojuksen alaosassa on aukot, joiden avulla suojusta voidaan vetää eteenpäin ja nostaa se sitten pois yläosan urista.

Kun kiinnität suojuksen takaisin, aseta ensin ulokkeet yläosan uriin.

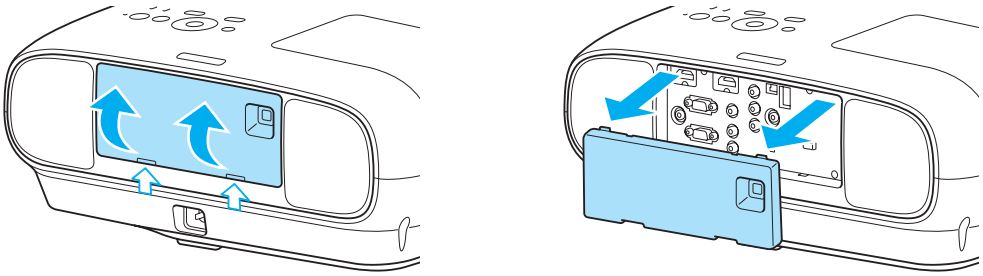

Kaukosäätimen valmistelu

Paristojen asetus kaukosäätimeen

Huomaa

- Tarkista (+)- ja (-)-merkkien paikat paristolokeron sisällä varmistaaksesi, että asetat paristot oikein päin.
- Et voi käyttää muita paristoja kuin AA-kokoisia mangaani- tai alkaliparistoja.

1 Poista paristolokeron kansi.

Paina paristolokeron kannen salpaa ja nosta kansi ylös.

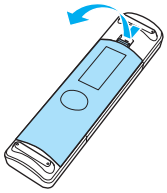

2 Vaihda vanhat paristot uusiin.

Tarkista paristojen napaisuus (+) ja (-) ennen asennusta.

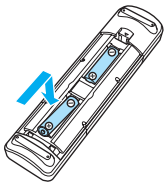

3 Aseta paristolokeron kansi takaisin paikalleen.

Paina kantta alaspäin, kunnes se naksahtaa kiinni.

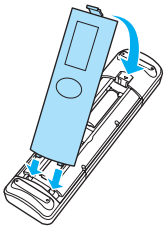

Jos kaukosäädin reagoi viiveellä tai jos se ei toimi, paristojen virta on luultavasti vähissä. Jos näin käy, vaihda paristot tällöin uusiin. Pidä varalla kahta AA-kokoista mangaani- tai alkaliparistoa.

Kaukosäätimen käyttöalue

WirelessHD Transmitter -lähettimen käyttöalue vaihtelee. ☛ s.62

Käyttöalue (vasemmalta oikealle)

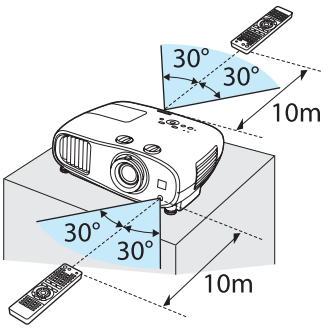

Käyttöalue (ylhäältä alas)

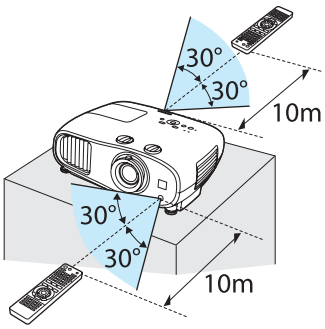

Projisoinnin käynnistys ja lopetus

Projektorin kytkentä päälle ja projisoinnin käynnistys

1 Liitä laite projektoriin.

2 Kytke virtajohto.

Kytke käyttämällä toimitukseen kuuluvaa virtajohtoa.

3 Poista linssisuojus.

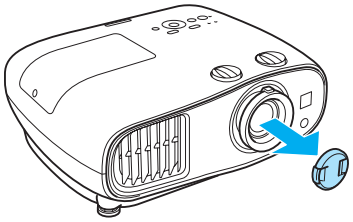

4 Kytke virta liitettyyn laitteistoon.

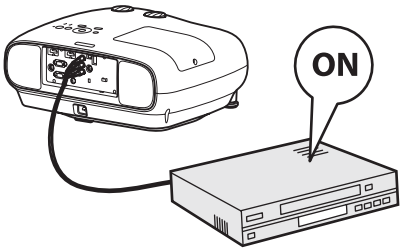

5 Kytke projektori päälle.

Kaukosäädin

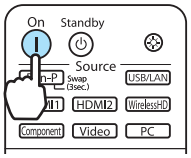

Käyttöpaneeli

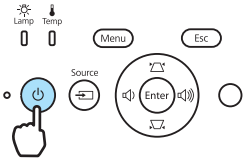

Kun **Suora käynnistys** -asetuksena on **Päällä**, voit aloittaa projisoinnin yksinkertaisesti kytkemällä virtajohdon projektoriin ilman yhdenkään painikkeen painamista.
☛ **Asetukset** - **Toiminta** - **Suora käynnistys** s.79

Varoitus

Älä katso linssiin projisoinnin aikana.

Huom

Älä irrota virtajohtoa pääprojektoriyksiköstä tai pistorasiasta projisoinnin aikana.

- Tässä projektorissa on Lapsilukko-toiminto, jonka ansiosta lapset eivät voi kytkeä virtaa päälle tahattomasti ja Toimintalukko-toiminto, joka estää tahattomat toimenpiteet ja vastaavat.
☛ **Asetukset** - **Lukkoasetus** - **Lapsilukko/Toimintalukko** s.79
- Jos käytät laitetta vähintään 1500 metrin korkeudessa, valitse **Korkeapaikkatila**-asetukseksi **Päällä**.
☛ **Asetukset** - **Toiminta** - **Korkeapaikkatila** s.79
- Tässä projektorissa on Aut. säätö -toiminto, jonka ansiosta voidaan valita automaattisesti optimiasetukset, kun kytketyn tietokoneen kuvan tulosignaali muuttuu. ☛ **Signaali** - **Aut. säätö** s.77
- Tässä projektorissa on Trigger Out -portti, joka kommunikoi ulkoisille laitteille, onko projektorin virta parhaillaan päällä vai pois päältä. Kun käytät tätä toimintoa, aseta Trigger Out. ☛ **Asetukset** - **Toiminta** - **Trigger Out** s.79
- Älä kiinnitä linssisuojusta projisoinnin aikana.
- Jos projektori on ripustettu kattoon, varmista linssisuojuksen irrotuksen jälkeen, että asetat suojuksen turvalliseen paikkaan, koska se on kiinnitettävä paikalleen, kun projektoria kuljetetaan.

Jos kohdekuva ei heijastu

Jos kuvaa ei projisoida, voit vaihtaa lähteen yhdellä seuraavista menetelmistä.

Kaukosäädin

Paina kohdeportin painiketta.

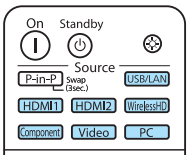

Käyttöpaneeli

Paina -painiketta ja valitse kohdeportti.

Varmista valinta painamalla Enter -painiketta.

Kun käytössä on videolaitteisto, aloita toisto ensin ja vaihda sitten lähde.

Sammutus

1 Katkaise virta kytketystä laitteistosta.

Kun **Virrankatk.-linkki** -asetuksena on **Päällä** valikossa **HDMI-linkki**, HDMI CEC -yhteensopivan laitteen pois kytkeminen sammuttaa samalla projektorin. ☛ **Asetukset** - **HDMI-linkki** - **Virrankatk.-linkki** s.79

2 Paina -painiketta kaukosäätimessä tai projektorin käyttöpaneelissa.

Kaukosäädin

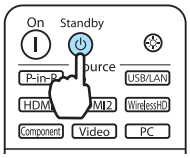

Käyttöpaneeli

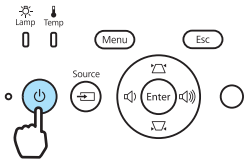

Näyttöön tulee vahvistusviesti.

3 Paina -painiketta uudelleen.

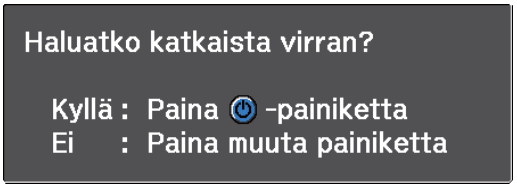

Kun **Valmiustilan vahv.** -asetuksena on **Pois**, voit katkaista projektorin virran painamalla kaukosäätimen -painiketta kerran. ☛ **Asetukset** - **Kytk.** - **Valmiustilan vahv.** s.79

4 Odota, kunnes jäähtyminen on valmis.

Projektorin käyttöpaneelissa oleva käytön merkkivalo lopettaa vilkkumisen.

5 Irrota virtajohto.

- Jos virtajohto on liitetty, jonkin verran sähköä kuluu, vaikka mitään toimenpiteitä ei tehdä.
- Kun kytket virtajohdon uudelleen, odota riittävän kauan.

6 Kiinnitä linssisuojus.

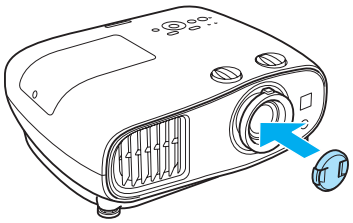

Projisoidun näytön säätö

Testikuvan esitys

Kun säädetään zoomausta/kohdistusta tai projisointipaikkaa juuri projektorin asetusten jälkeen, voit näyttää testikuvan videolaitteiston liittämisen sijasta.

Näytä testikuva painamalla kaukosäätimen Pattern -painiketta.

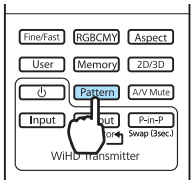

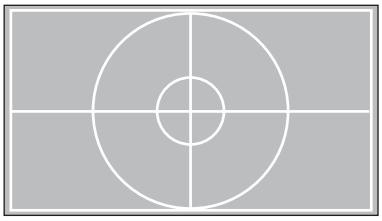

Voit säätää näytön paikkaa ja muita asetuksia tämän testikuvan avulla.

Sulje tämä testikuva painamalla Esc -painiketta.

Kohdistuksen säätö

Säädä kohdistusta kääntämällä kohdistusrengasta.

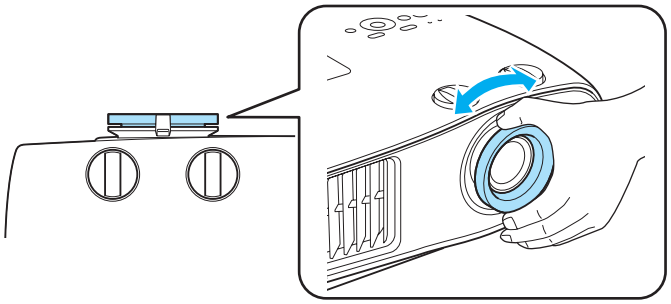

Projisointikoon säätö (zoomauksen säätö)

Tartu nuppiin ja säädä projisoidun näytön kokoa kääntämällä zoomausrengasta.

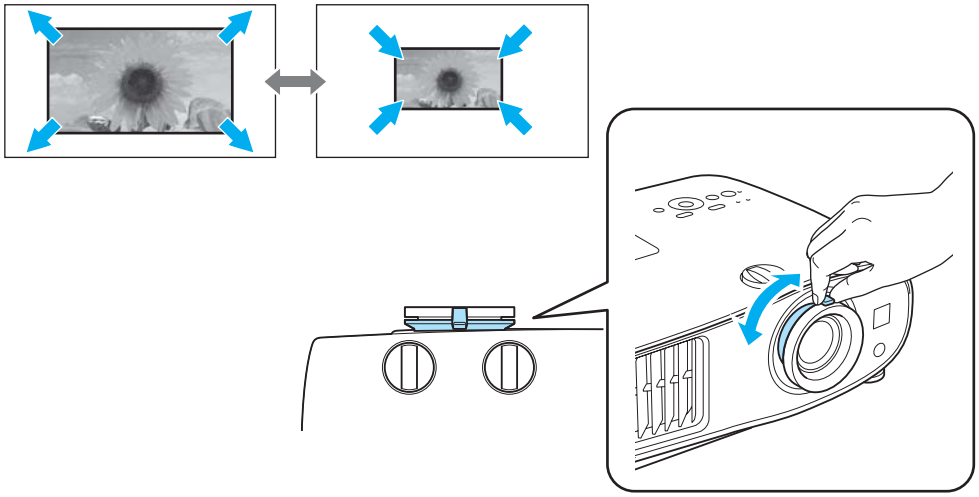

Projektorin kallistuksen säätö

Jos projisointinäyttö on kallistettu (projektorin vasen ja oikea puoli ovat eri korkeuksilla), kun projektori on asetettu pöydälle, säädä etummaista jalkaa siten, että molemmat puolet ovat samalla tasolla.

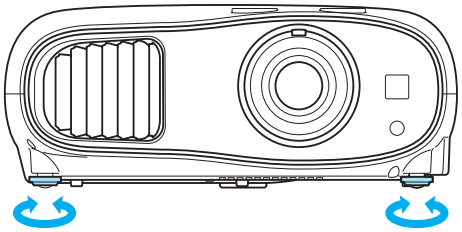

Projisoidun kuvan paikan säätö (linssin siirto)

Jos projektoria ei voida asentaa suoraan näytön eteen, voit säätää kuvan paikkaa linssin siirron avulla.

Säätäminen linssin siirron säätimellä

Käännä projektorissa olevia pysty- ja vaakasuuntaisen linssin siirron säätimiä säätääksesi projisoidun kuvan asentoa. Linssin siirtoalueen keskikohta löytyy kääntämällä säädintä, kunnes se napsahtaa.

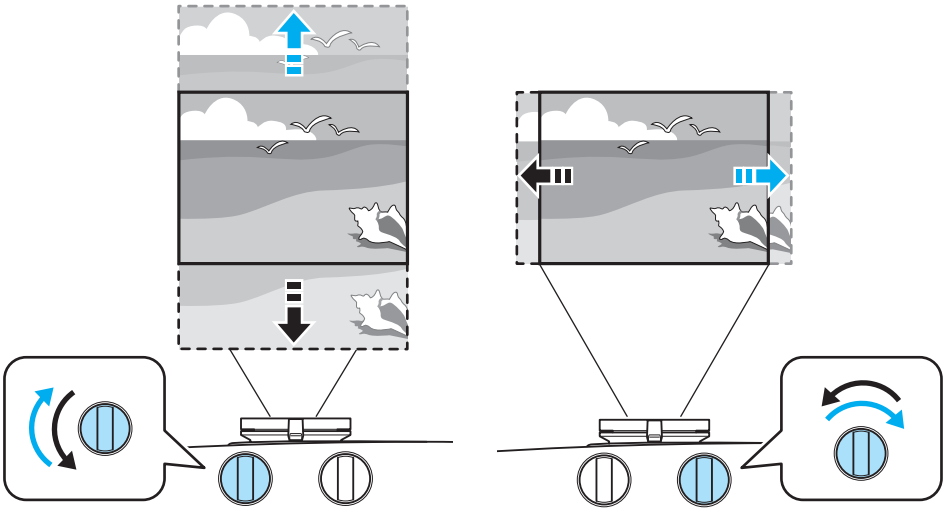

Huomaa

- Kun käytät pystysuuntaista linssin siirtoa kuvan asennon säätämiseen, säädä kuvaa liikuttamalla sitä ylöspäin ja lopeta sitten säätäminen. Jos liikutat kuvaa alaspäin ja lopetat säätämisen, kuvan sijainti voi olla hieman matalammalla.
- Älä jatka linssin siirron säätimien kääntämistä, jos niillä ei ole vaikutusta. Kun projisoitava kuva on sijoittunut jompaankumpaan reunaan, säätimen kääntämisen jatkaminen voi heikentää kuvanlaatua.

- Koska kuvat ovat epävakaita välittömästi projektorin päälle kytkemisen jälkeen, on ennen kohdistus-, zoomaus- tai linssin siirron asetusten määrittämistä suositeltavaa odottaa 30 minuuttia sen jälkeen, kun kuvia on alettu projisoida.
- Tarkimmat kuvat saadaan, kun sekä pysty- että vaakasuuntaisen linssin siirron säätimet ovat keskiasennossa.

Voit siirtää kuvaa käyttämällä linssin siirtoa seuraavalla säätöalueella.

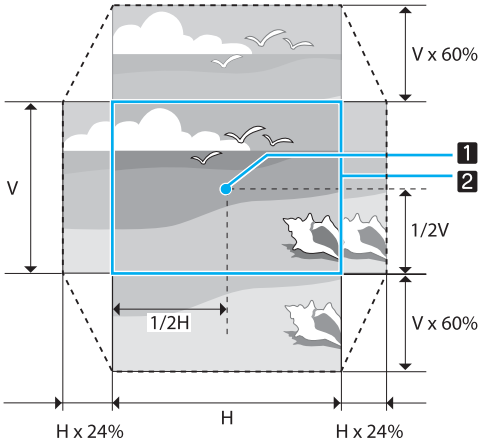

1 Linssin keskikohta

2 Projisoitu kuva, kun linssin siirto on keskitettynä

Huom

Ennen kuin kuljetat projektoria, muista asettaa linssit keskiasentoon käyttämällä linssien säätökiekkoa. Jos projektoria kuljetetaan linssin ollessa siirrettynä ylös, alas, vasemmalle tai oikealle, linssin siirtomekanismi saattaa vaurioitua. Kiinnitä myös suojatyyny, joka oli kiinnitettynä laitetta ostettaessa.

Kun säädät projisointikohtaa linssin siirrolla, on suositeltavaa asentaa projektori samansuuntaisesti näytön kanssa.

Trapetsivääristymän korjaus (V/P-trapetsikorjaus)

Voit korjata trapetsivääristymän käyttämällä käyttöpaneelin -painikkeita.

- Voit varmistaa projisoidun kuvan laadun säätämällä projisointiasentoa linssin siirron avulla. Käytä trapetsikorjausta, kun et voi tehdä säätöjä linssin siirrolla.
- Kun käytät trapetsikorjausta, käännä linssin siirron säätimiä seuraaviin asentoihin.
  - Linssin vaakasuuntaisen siirron säädin: keskiasento
  - Linssin pystysuuntaisen siirron säädin: yläreunaan asti
  Jos linssin siirron säätimet ovat väärissä asennoissa, projisoitu kuva voi vääristyä.

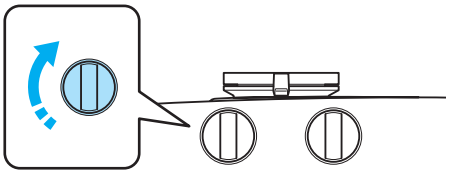

Paina -painiketta näyttääksesi Pystytrapetsi/Vaakatrapetsi -mittarit.
Kun mittarit näkyvät, suorita pystykorjaus painamalla -painikkeita ja vaakakorjaus painamalla -painikkeita.

Voit säätää äänenvoimakkuutta painamalla -painikkeita, kun Pystytrapetsi/Vaakatrapetsi -mittarit eivät ole näytössä. ☛ s.30

Kun yläosa tai alaosa on liian leveä

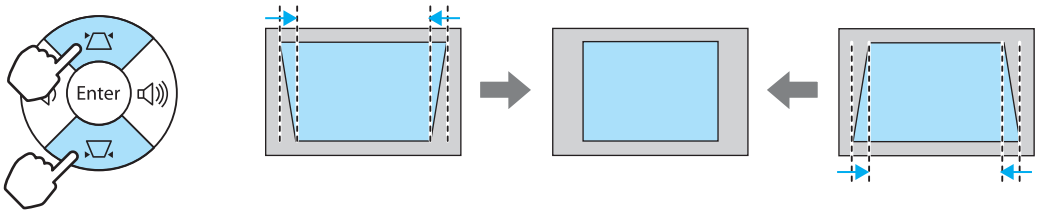

Kun vasen tai oikea reuna on liian leveä

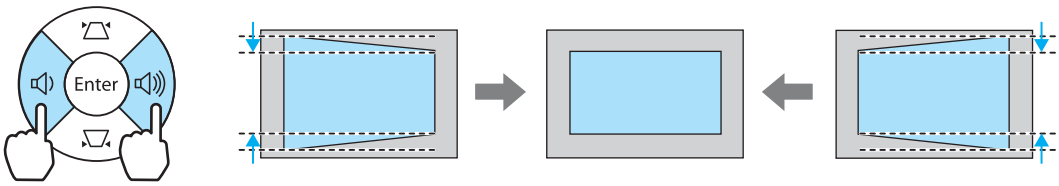

- Kun korjaat trapetsivääristymää, projisoitu kuva voi pienentyä. Sovita projisoitu näyttö näytön kokoon suurentamalla projisointietäisyyttä.
- V/P-trapetsikorjaus voidaan asettaa myös Konfigurointi-valikosta. ☛ **Asetukset** - **V/P-trapetsikorj** - **Pystytrapetsi**/**Vaakatrapetsi** s.79
- Voit tehdä tehokkaita korjauksia 30°:n projisointikulmassa missä tahansa suunnassa.

Äänenvoimakkuuden säätäminen

Voit säätää äänenvoimakkuutta käyttämällä kaukosäätimen Volume − Volume + -painikkeita tai projektorin käyttöpaneelin -painikkeita.

Kaukosäädin

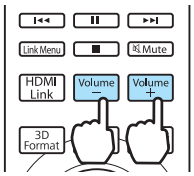

Käyttöpaneeli

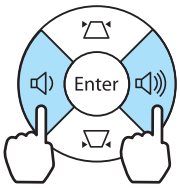

- Äänenvoimakkuutta voidaan säätää myös Konfigurointi-valikosta. ☛ **Asetukset** - **Audio** s.79
- Normaaleissa olosuhteissa voit säätää projektorin sisäisen kaiuttimen äänenvoimakkuutta. Kun projektoriin liitetään AV-järjestelmä ja **HDMI-linkki**-asetukseksi asetetaan **Päällä** ja **Audiolähtö-laite**-asetukseksi **AV-järjestelmä**, voit säätää AV-järjestelmän äänenvoimakkuutta, kun projisoidaan **HDMI1**-, **HDMI2**- ja **WirelessHD** -lähteistä. ☛ s.68

Huom

Aseta äänenvoimakkuus aluksi pienelle.
Kova äkillinen ääni voi aiheuttaa kuulovaurioita. Pienennä äänenvoimakkuutta aina ennen virran pois kytkemistä, jotta äänenvoimakkuus olisi käynnistettäessä alhainen ja sitä voitaisiin lisätä vaiheittain.

Kuvan piilotus ja audion mykistys tilapäisesti

Voit käyttää tätä mykistämään äänen ja piilottamaan kuvan näytössä väliaikaisesti.

Paina A/V Mute -painiketta näyttääksesi tai piilottaaksesi kuvan. Myös ääni mykistetään tai sen toisto aloitetaan.

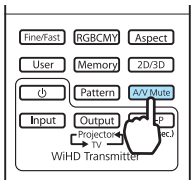

- Elokuvan toisto jatkuu, vaikka kuva olisi piilotettu, joten et voi palata kohtaan, jossa piilotit kuvan ja mykistit äänen A/V Mute -painikkeella.
- Kun haluat mykistää tai toistaa vain ääntä, paina Mute -painiketta.
- Normaaleissa olosuhteissa projektorin sisäisen kaiuttimen ääni mykistetään tai toistetaan. Kun projektoriin liitetään AV-järjestelmä ja **HDMI-linkki** -asetukseksi asetetaan **Päällä** ja **Audiolähtö-laite**-asetukseksi **AV-järjestelmä**, voit säätää AV-järjestelmän äänenvoimakkuutta, kun projisoidaan **HDMI1**- ja **HDMI2** -lähteistä. ☛ s.68

Kuvan säätö

Projisoinnin laadun valinta (Väritila)

Saat parhaan mahdollisen kuvan laadun, joka vastaa ympäristöä kuvaa heijastettaessa. Kuvan kirkkaus riippuu valitusta tilasta.

1 Paina [Color Mode] -painiketta.

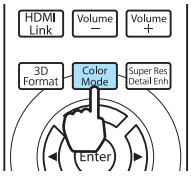

Voit määrittää asetuksia Konfigurointi-valikosta. ☛ **Kuva** - **Väritila** s.75

2 Valitse **Väritila**.

Paina ▲ ▼ -painikkeita näytetystä valikosta ja valitse **Väritila**, ja vahvista sitten valinta painamalla Enter -painiketta.

Kun heijastetaan 2D-kuvia
Voit valita **Automaattinen**, **Dynaaminen**, **Olohuone**, **Luonnollinen** ja **Elokuva**.
Dynaaminen 3D ja **3D-elokuva** näkyvät harmaina, eikä niitä voi valita.

Kun heijastetaan 3D-kuvia
Voit valita **Dynaaminen 3D** ja **3D-elokuva**.
Automaattinen, **Dynaaminen**, **Olohuone**, **Luonnollinen** ja **Elokuva** näkyvät harmaina, eikä niitä voi valita.

Valinnat heijastettaessa 2D-kuvia

Tila	Sovellus
Automaattinen	Asettaa väritilan automaattisesti ympäristön mukaan. Optimaalinen kuvan laatu asetetaan tunnistimen tunnistaman huoneen kirkkauden mukaan (automaattinen värinsäätötoiminto).
Dynaaminen	Tämä tila sopii erinomaisesti käytettäväksi valoisissa tiloissa.
Olohuone	Tämä tila sopii erinomaisesti käytettäväksi valoisissa tiloissa. Kuvat ovat selkeitä ja tarkkoja.

Tila	Sovellus
Luonnollinen	Tämä tila sopii erinomaisesti käytettäväksi pimeissä tiloissa. Suosittelemme värinsäädön tekemistä tässä tilassa.
Elokuva	Sopii erinomaisesti elokuvien ja konserttien katseluun pimeässä huoneessa.

Automaattinen voidaan asettaa vain, kun **Projisointi** on **Etuala**. ☛ s.79

Valinnat heijastettaessa 3D-kuvia

Tila	Sovellus
Dynaaminen 3D	Käytetään heijastettaessa 3D-kuvia. Kuvat ovat kirkkaita ja tarkempia kuin 3D-elokuva.
3D-elokuva	Käytetään heijastettaessa 3D-kuvia. Tuottaa raikkaampia värejä kuin Dynaaminen 3D.

Näytön vaihto täyden kuvasuhteen ja zoomin välillä (Kuvasuhde)

Voit muuttaa tulosignaalin tyypin, kuvasuhteen ja tarkkuuden sopimaan valkokankaan **Kuvasuhde**-asetukseen.

Käytettävissä oleva **Kuvasuhde**-asetus vaihtelee kullakin hetkellä projisoitavan kuvasignaalin mukaan.

1 Paina Aspect -painiketta.

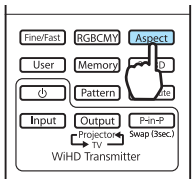

Voit määrittää asetuksia Konfigurointi-valikosta.
☛ **Signaali** - **Kuvasuhde** s.77

2 Valitse asetuksen nimi käyttämällä ▲ ▼ -painikkeita ja vahvista valinta sitten painamalla Enter -painiketta.

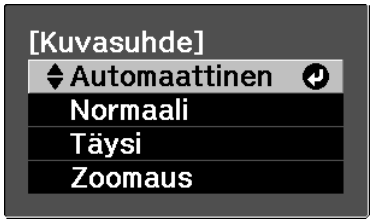

Kuvasuhde ei saata olla käytettävissä riippuen signaalin tyypistä.

Kun valitaan normaalisti Automaattinen, käytetään sopivinta kuvasuhdetta tulosignaalin näyttämiseen. Muuta asetus, jos haluat käyttää eri kuvasuhdetta.

Alla olevassa taulukossa näytetään kuva, joka projisoidaan 16:9-näytölle.

Syöttökuva	Asetuksen nimi (Kuvasuhde)		
	Normaali	Täysi	Zoomaus
4:3-kuvat	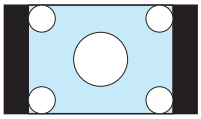	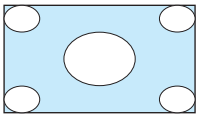	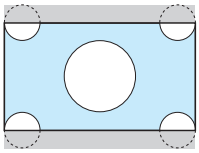
16:9-kuvat	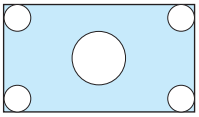	Kun projisoidaan 16:9-kuvia, Täysi ja Zoomaus eivät ole valittavissa.	
Kuvien tallennus käyttäen litistystoimintoa	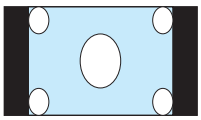	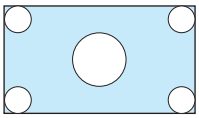	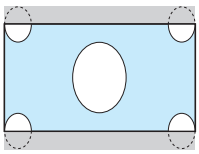
Letterbox-kuvat*	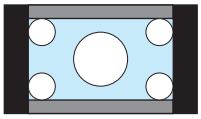	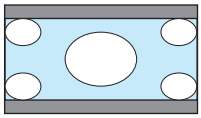	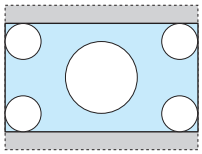
Huomautukset	Vastaa heijastuspaneelin pystysuunnan kokoa. Kuvasuhde vaihtelee syöttökuvan mukaan.	Käyttää koko heijastuspaneelia.	Säilyttää tulosignaalin kuvasuhteen ja vastaa heijastuspaneelin vaakasuunnan kokoa. Kuvan ylä- ja alaosa voidaan katkaista.

* Tässä selityksessä käytetty kirjelaatikon kuva on 4:3-kuvasuhteen kuva, joka esitetään 16:9-kuvasuhteella ylä- ja alaosassa olevilla mustilla marginaaleilla tekstityksen asettamista varten. Näytön ylä- ja alaosan marginaaleja käytetään tekstitykselle.

Huomaa, että projektorin kuvasuhdetoiminnon käyttö heijastetun kuvan pienennykseen, suurennukseen tai jakamiseen kaupallisissa tarkoituksissa tai julkista katselua varten voi loukata kyseisen kuvan tekijänoikeuksien omistajaa tekijäoikeuslain nojalla.

Absoluuttiset värinsäädöt

Sävyn, värikylläisyyden ja kirkkauden säätö

Voit säätää sävyä, värikylläisyyttä ja kirkkautta kunkin värin osalta: R (punainen), G (vihreä), B (sininen), C (syaani), M (magenta) ja Y (keltainen).

Sävy	Säätää kuvan yleisvärisävyn siniseksi, vihreäksi tai punaiseksi.
Kylläisyys	Säätää kuvan yleistä valoisuutta.
Kirkkaus	Säätää kuvan yleistä värien kirkkautta.

1 Paina RGBCMY -painiketta.

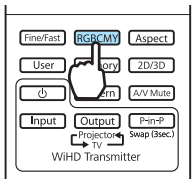

Voit määrittää asetuksia Konfigurointi-valikosta. ☛ **Kuva** - **Lisäasetukset** - **RGBCMY** s.75

2 Valitse säädettävä väri käyttämällä ▲ ▼ -painikkeita ja vahvista sitten valinta painamalla Enter -painiketta.

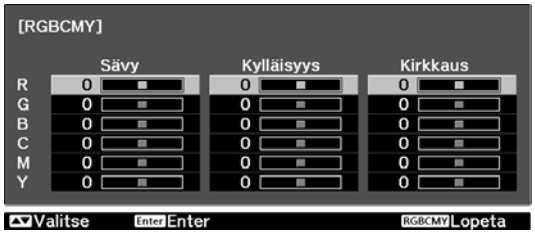

3 Käytä ▲ ▼ -painikkeita ja valitse **Sävy**, **Kylläisyys** tai **Kirkkaus**.

4 Tee säädöt käyttämällä ◀ ▶ -painikkeita.

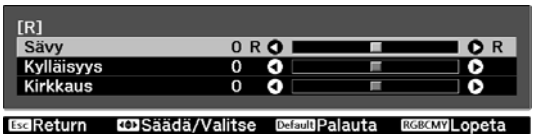

Säädä toista väriä painamalla Esc -painiketta.

Palauta säädöt oletusarvoihinsa painamalla Default -painiketta.

5 Poistu valikosta painamalla RGBCMY -painiketta.

Gammasäätö

Voit säätää kuvaa näytettäessä esiintyviä pieniä värityseroja, jotka johtuvat käytetystä laitteesta.

Voit käyttää yhtä seuraavista kahdesta menetelmästä, joka valitaan Konfigurointi-valikosta.

Asetusmenetelmä	Valikkoasetukset
Valitse ja säädä korjausarvo	**Kuva** - **Lisäasetukset** - **Gamma**
Säädä gammasäädön graafisen kuvaajan avulla	**Kuva** - **Lisäasetukset** - **Gamma** - **Mukautettu** - Värisävyn säätö

Valitse ja säädä korjausarvo

Valitse säätöarvo ja vahvista sitten valinta painamalla Enter -painiketta.

Mitä suurempi arvo on, sitä vaaleammiksi tulevat kuvan tummat alueet, mutta kirkkaat alueet voivat näyttää haalistuneilta. Gammasäädön graafisen kuvaajan ylemmästä osasta tulee pyöristetty.
Mitä pienempi arvo on, sitä tummemmiksi tulevat kuvan kirkkaat alueet. Gammasäädön graafisen kuvaajan alemmasta osasta tulee pyöristetty.

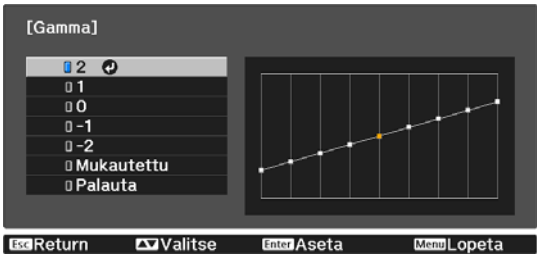

- Gammasäädön graafisen kuvaajan vaaka-akseli näyttää tulosignaalin tason ja pystyakseli näyttää lähtösignaalin tason.
- Palauta säädöt oletusarvoihinsa painamalla Default -painiketta.

Säädä gammasäädön graafisen kuvaajan avulla

Säädä värisävyä tarkastellen samalla projisoituja kuvia.

1 Valitse osa, jota haluat säätää graafisesta kuvaajasta, käyttämällä ◀ ▶ -painikkeita.

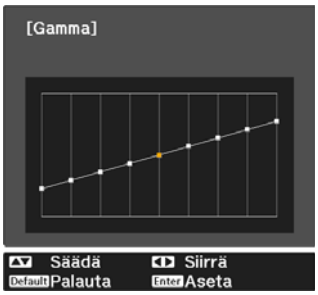

2 Säädä kirkkautta käyttämällä ▲ ▼ -painikkeita, ja vahvista valinta sitten painamalla Enter -painiketta.

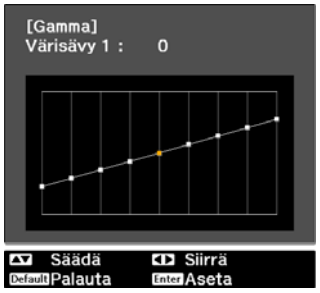

RGB:n säätö (Siirtymä/Vahvistus)

Kuvan kirkkauden osalta voit säätää tummia alueita (Siirtymä) ja kirkkaita alueita (Vahvistus) väreille R (punainen), G (vihreä) ja B (sininen). Kuvasta tulee kirkkaampi, kun sitä siirretään oikealle (positiivinen) ja tummempi, kun sitä siirretään vasemmalle (negatiivinen).

Siirtymä	Kun kuvasta tehdään kirkkaampi, tummempien osien sävytyksestä tulee valoisampi. Kun kuvasta tehdään tummempi, kuva näyttää täyteläisemmältä, mutta tummempien osien sävytystä on vaikeampi erottaa.
Vahvistus	Kun kuvasta tehdään kirkkaampi, kirkkaista osista tulee valkoisempia ja sävytys katoaa. Kun kuvasta tehdään tummempi, kirkkaampien osien sävytyksestä tulee valoisampi.

Valikko näytetään seuraavassa järjestyksessä.
Kuva - **Lisäasetukset** - **RGB**

Valitse kohde ▲ ▼ -painikkeilla ja tee sitten säädöt ◀ ▶ -painikkeilla.

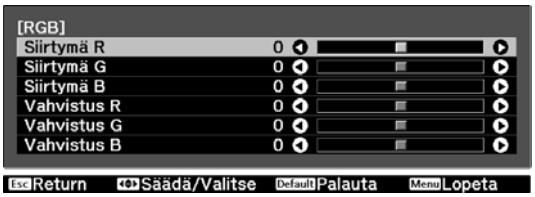

Palauta säädöt oletusarvoihinsa painamalla Default -painiketta.

Värilämpötila

Voit säätää kuvan kokonaissävyä. Tee säädöt, jos kuva on hieman liian sininen tai punainen tai vastaava.

Valikko näytetään seuraavassa järjestyksessä.
Kuva - **Värilämpötila**

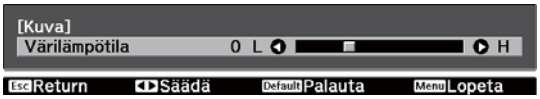

Tee säädöt käyttämällä ◄ ► -painikkeita.
Siniset sävyt vahvistuvat, kun arvoa suurennetaan ja punaiset sävyt vahvistuvat, kun arvoa pienennetään.

- **Värilämpötila** -asetus vuorottelee **Väritila** -asetuksen kanssa.
- Palauta säädöt oletusarvoihinsa painamalla Default -painiketta.

Ihonsävy

Voit säätää ihonsävyä. Tee säädöt, jos iho on liian punainen tai liian vihreä ja vastaava.

Valikko näytetään seuraavassa järjestyksessä.
Kuva - **Ihonsävy**

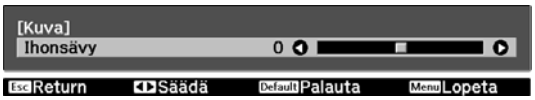

Tee säädöt käyttämällä ◄ ► -painikkeita.
Kuvasta tulee vihreämpi, kun sitä siirretään oikealle (positiivinen) ja punaisempi, kun sitä siirretään vasemmalle (negatiivinen).

Palauta säädöt oletusarvoihinsa painamalla Default -painiketta.

Yksityiskohtaiset kuvansäädöt

Terävyys-asetuksen säätö

Voit tehdä kuvasta selkeämmän. Tarkempien säätöjen tekemistä varten on olemassa kadentyyppisiä asetuksia: **Standardi** ja **Lisäasetukset**.

Lisäasetukset -asetuksia ei voi säätää seuraavissa tilanteissa.

- Jos tietokoneen signaalia ei ole.
- Kun **Kuvankäsittely**-asetuksena on **Nopea Signaali**-valikossa
- Kun heijastetaan 3D-kuvia

Seuraavassa esitetään asetuskohteet ja -toimenpiteet **Lisäasetukset**-asetuksille.

Ohuen viivan teräv.	Yksityiskohtia, kuten hiukset ja vaatteiden kuviot, parannetaan.
Paksun viivan teräv.	Epätasaisia osia, kuten kohteiden ääriviivat tai tausta, parannetaan, mikä tekee koko kuvasta selkeämmän.
V-viivan terävöinti H-viivan terävöinti	Terävöittää kuvaa vaaka- tai pystysuunnassa.

1 Paina Menu -painiketta.

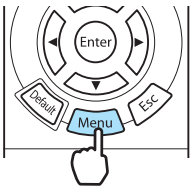

Konfigurointi-valikko näytetään.

2 Valitse **Kuva** - **Terävyys**.

Terävyys-säätönäyttö tulee näkyviin.

3 Valitse **Lisäasetukset** näytön oikeasta yläkulmasta, ja vahvista sitten valinta painamalla Enter -painiketta.

Lisäasetukset-säätönäyttö tulee näkyviin.

4 Valitse kohde ▲ ▼ -painikkeilla ja tee sitten säädöt ◀ ▶ -painikkeilla.

Kuvasta tulee terävämpi, kun sitä siirretään oikealle (positiivinen) ja pehmeämpi, kun sitä siirretään vasemmalle (negatiivinen).

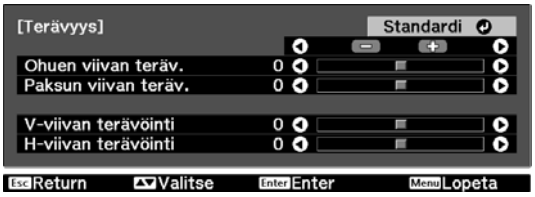

Ylhäällä olevat +/- -painikkeet säätävät samanaikaisesti ylä- ja ala-alueita.

Palauta säädöt oletusarvoihinsa painamalla Default -painiketta.

5 Poistu valikosta painamalla Menu -painiketta.

Automaattisen himmentimen asetus

Asettamalla valontiheyden automaattisesti näytetyn kuvan kirkkauden mukaan voit katsella hyvän värisiä ja rikkaita kuvia.

Voit valita valontiheyden säädön seurannan näytetyn kuvan kirkkauden muutoksia varten arvosta **Normaali** arvoon **Nopea**.

(Kuvasta riippuen kuulet ehkä kun automaattinen himmennin toimii, mutta tämä ei ole vikatoiminto.)

1 Paina Menu -painiketta.

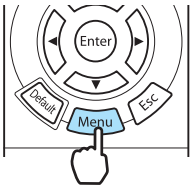

Konfigurointi-valikko näytetään.

2 Valitse **Kuva** - **Aut. himmennin**.

Aut. himmennin -säätönäyttö tulee esiin.

3 Valitse kohde käyttämällä ▲ ▼ -painikkeita ja vahvista valinta sitten painamalla Enter -painiketta.

Super-resolution ja Yksit.koht. korostus -toiminnot

Nämä toiminnot parantavat resoluutiota selkeyttämällä epäselviä yksityiskohtia ja parantamalla kuviointia ja materiaalin tuntua.

Super-resolution	Tämä asetus terävöittää epäselviä kuvia lisäämällä kuvasignaalin resoluutiota ja siten terävöittämällä yksityiskohtia. Kuvasta riippuen kuvan reunojen vääristymää voidaan parantaa. Jos havaitset vääristymiä, aseta asetus kohtaan "0".
Yksit.koht. korostus	Tämä asetus parantaa kontrastia kuvassa luodakseen kuvaan empaattisemman kuvioinnin ja materiaalin tunnun. Kuvasta riippuen kuvan parannus voi olla huomattava värien rajakohdassa. Jos olet siitä huolissasi, aseta pienempi arvo.

Kun Super-resolution -asetusta muutetaan, Yksit.koht. korostus -arvo muuttuu myös.

1 Paina Super Res Detail Enh -painiketta.

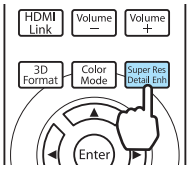

- Voit määrittää asetuksia Konfigurointi-valikosta. ☛ **Signaali** - **Super-resolution** s.77
- Tätä ei voida asettaa, kun tietokoneen kuvasignaalia syötetään.
- Tätä ei voi asettaa, kun muunnat 2D-kuvia 3D-kuviksi. ☛ **Signaali** - **3D-asetus** - **Muunto 2D - 3D** s.77
- Kun projisoidaan 3D-kuvia, tämä asetus on käytössä vain 1080p/24 Hz-/frame packing -signaaleille.

2 Käytä ▲ ▼ -painikkeita valitaksesi **Super-resolution** tai **Yksit.koht. korostus** ja tee sitten säädöt ◀ ▶ -painikkeilla.

Super-resolution -asetuksen osalta pätee: mitä suurempi arvo, sitä voimakkaampi vaikutus.
Yksit.koht. korostus -asetuksen osalta pätee: mitä suurempi arvo, sitä empaattisempi kuviointi.

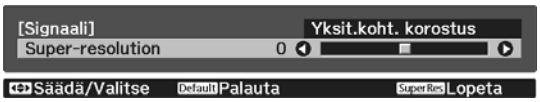

3 Poistu valikosta painamalla Super Res Detail Enh -painiketta tai Menu -painiketta.

Paneelin kohdist.

Säätää LCD-näytön pikselin värisiirtoa.

1 Paina Menu -painiketta.

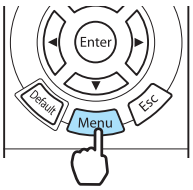

Konfigurointi-valikko näytetään.

2 Valitse **Asetukset** - **Paneelin kohdist.** ja paina sitten Enter -painiketta vahvistaaksesi valinnan.

Paneelin kohdist. -säätönäyttö tulee esiin.

3 Aseta **Paneelin kohdist.** arvoon **Päällä**.

Kun asetuksena on **Päällä**, säädetty arvo on käytössä. Kun asetuksena on **Pois**, korjattu arvo palautetaan oletusarvoon.

4 Valitse kohdassa **Valitse väri** väri, jota haluat säätää.

5 Valitse kohdassa **Kuvion väri** säätöihin käytettävä malli (väriyhdistelmä).

6 Valitse **Aloita säädöt** ja paina sitten Enter -painiketta vahvistaaksesi valinnan.

Säädä ensin koko nestekidenäyttöä. Kun esiin tulee ilmoitus, jossa kehotetaan aloittamaan säätäminen, paina Enter -painiketta aloittaaksesi.

7 Käytä ▲ ▼ ◀ ▶ -painikkeita säätämiseen ja paina sitten Enter -painiketta.

Kun haluat palauttaa säätöjä edeltäneet arvot, paina Esc -painiketta.

8 Kun haluat tehdä tarkempia säätöjä, valitse **Säädä neljä kulmaa.** ja paina sitten Enter -painiketta vahvistaaksesi valinnan.

- Lopeta säätäminen valitsemalla **Lopeta**.
- Paina Esc -painiketta palataksesi Aloita säädöt -näyttöön.

9 Säädä käyttämällä ▲ ▼ ◀ ▶ -painikkeita, ja siirry seuraavaan säätökohtaan painamalla sitten Enter -painiketta.

Säädöt suoritetaan neljälle kulmalle alkaen ylävasemmasta kulmasta.

10 Kun olet säätänyt neljä kulmaa, valitse **Lopeta** ja vahvista painamalla sitten Enter -painiketta.

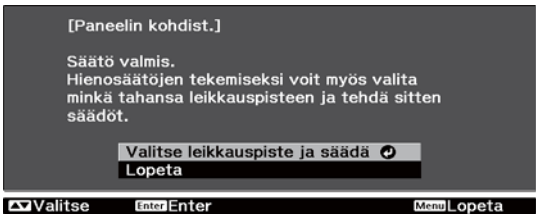

Jos neljää kulmaa on edelleen säädettävä, valitse **Valitse leikkauspiste ja säädä** ja jatka säätämistä.

11 Poistu valikosta painamalla Menu -painiketta.

Kuvankäsittely

Parantaa suurella nopeudella projisoitujen kuvien, kuten pelien vasteaikaa.

Tämä on käytettävissä vain, kun vastaanotetaan progressiivista tulosignaalia Component- Video- HDMI1- tai HDMI2-porteista tai WirelessHD -laitteesta.

Fine/Fast -painikkeella vaihdellaan **Hieno**- ja **Nopea**-tilojen välillä.

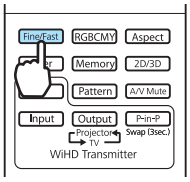

- Voit määrittää asetuksia Konfigurointi-valikosta. ☛ **Signaali** - **Lisäasetukset** - **Kuvankäsittely** s.77
- Tämä ei tue 3D-kuvia.
- Jos **Kuvankäsittely** on asetettu asentoon **Nopea**, seuraavia asetuksia ei voi muuttaa:
  -**Kohinasalpa**- ja **Muunto 2D - 3D** -asetuksena on kiinteästi Pois.
  -**Terävyys** on kiinteä asennossa **Standardi**.
  -**Kuva kuvassa** ei ole käytettävissä.

Kuvan tarkastelu tallennetulla kuvanlaadulla (muistitoiminto)

Tallennustoiminto

Voit tallentaa säätöarvot joillekin kuville ja kuvan laatuasetuksille Konfigurointi-valikkoon myöhempää käyttöä varten (Tallenna muisti).

Koska nämä tallennetut arvot voidaan ladata kaukosäätimellä, voit vaihtaa kätevästi haluamaasi kuvanlaatuun (Lataa muisti).

Seuraavat Konfigurointi-valikon toiminnot voidaan tallentaa.

Kuva ☛ s.75	Väritila, Kirkkaus, Kontrasti, Värikylläisyys, Värisävy, Ihonsävy, Terävyys, Värilämpötila., Virrankulutus, Aut. himmennin	
	Lisäasetukset	Gamma, Siirtymä, Vahvistus, Sävy, Kylläisyys, Kirkkaus, EPSON Super White
Signaali ☛ s.77	Lomituksen poisto, Liikkeentunnistus, Super-resolution	
	Lisäasetukset	Kohinasalpa, Asetustaso, Yliskannaus, HDMI-videoalue

Muistin tallennus

Voit rekisteröidä muistin, kun **Väritila** on asetettu johonkin muuhun asetukseen kuin **Automaattinen**.

1 Tee asetukset, jotka haluat tallentaa Konfigurointi-valikkoon.

2 Paina Memory -painiketta.

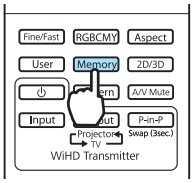

3 Käytä ▲ ▼ -painikkeita ja valitse **Tallenna muisti**, ja vahvista valinta sitten painamalla Enter -painiketta.

Tallenna muisti -näyttö tulee näkyviin.

4 Valitse tallennettavan muistin nimi käyttämällä ▲ ▼ -painikkeita ja vahvista valinta sitten painamalla Enter -painiketta.

Projektorin nykyiset asetukset tallennetaan muistiin.

Jos muistin nimen vasemmalla puolella oleva merkki muuttuu siniseksi, muisti on jo rekisteröity. Kun valitset rekisteröidyn muistin, esiin tulee viesti, jossa pyydetään vahvistamaan, että haluat korvata muistin. Jos valitset **Kyllä**, edellinen sisältö poistetaan ja nykyiset asetukset tallennetaan.

Muistin lataus

1. Paina Memory -painiketta ja valitse sitten **Lataa muisti**.

   Lataa muisti -näyttö tulee näkyviin.

2. Valitse kohdemuistin nimi.

   - Muistiin tallennettu väritila näytetään oikealla.
   - Tulosignaalista riippuen osaa ladatusta muistikohteesta ei voida soveltaa heijastettuun kuvaan.
   - 2D-kuville tallennetut muistit voidaan ladata vain heijastettaessa 2D-kuvia. 3D-kuville tallennetut muistit voidaan ladata vain heijastettaessa 3D-kuvia.

Tallennetun muistin poisto

1. Paina Memory -painiketta ja valitse sitten **Tyhjennä muisti**.

   Tyhjennä muisti -näyttö tulee näkyviin.

2. Valitse kohdemuistin nimi.

   Näyttöön tulee vahvistusviesti. Jos valitset **Kyllä**, tallennetun muistin sisältö tyhjennetään.

   Jos haluat tyhjentää kaikki tallennetut muistit, mene Konfigurointi-valikon kohtaan **Palauta - Muistin palautus**. ☛ s.87

Muistin uudelleen nimeäminen

Voit nimetä kunkin muistin nimen uudelleen käyttämällä 12 merkkiä. On hyödyllistä antaa muistille helposti muistettava nimi, kun sitä ladataan.

1. Paina Memory -painiketta ja valitse sitten **Nimeä muisti uud.**.

   Nimeä muisti uud. -näyttö tulee näkyviin.

2. Valitse kohdemuistin nimi.

   Nimiluettelonäyttö tulee näkyviin.

3. Valitse näytössä oleva nimi tai **Mukautettu**.

   Kun haluat antaa itse valitsemasi nimen, valitse **Mukautettu**, ja mene sitten vaiheeseen 4. Jos valitset **Mukautettu**, näyttöön tulee näppäimistö.

   Jos valitset nimiluettelosta, tarkista, että muistin nimi on muuttunut.

4 Anna nimi.

Valitse merkki käyttämällä ▲ ▼ ◄ ► -painikkeita ja vahvista valinta sitten painamalla Enter -painiketta. Anna korkeintaan 12 merkkiä.

Kun olet lopettanut nimen syötön, valitse **Finish**.

Muistin nimi on muuttunut.

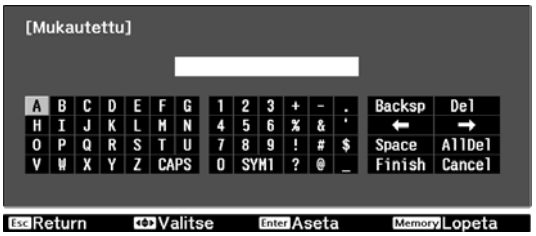

3D-kuvien käyttö

3D-kuvien asetus

Aseta lähteeksi HDMI1, HDMI2 tai WirelessHD (vain EH-TW6600W) 3D-kuvien katselemiseksi.

Projektori tukee seuraavia 3D-muotoja.

- Frame Packing -muoto
- Side by Side -muoto
- Top and Bottom -muoto

Kun projektori tunnistaa 3D-muodon

Projektori projisoi 3D-kuvan automaattisesti tunnistaessaan 3D-muodon.

Kun projektori ei tunnista 3D-muotoa

Jotkin 3D-TV-lähetykset eivät ehkä sisällä 3D-muodon signaaleja. Aseta 3D-muoto tässä tapauksessa manuaalisesti. Paina [3D Format] -painiketta asettaaksesi 3D-muodon AV-laitteessa.

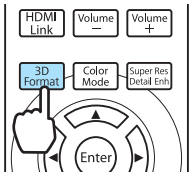

- Kun 3D-kuvia katsellaan liitetyllä AV-vahvistimella, käytä 3D-yhteensopivaa AV-vahvistinta.
- Katso lisätietoja AV-laitteen 3D-muodon asetuksista AV-laitteen mukana toimitetuista asiakirjoista.
- Kun 3D-muotoa ei ole asetettu oikein, kuvaa ei projisoida oikein, ks. alla oleva kuva.

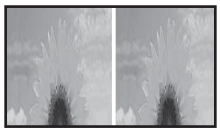

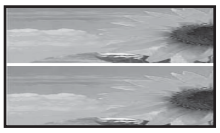

Jos 3D-kuvien katselu ei onnistu

Tarkista seuraavat seikat, jos 3D-tehostetta ei näytetä oikein vaikka 3D-muodot olisi asetettu.

- 3D-lasien synkronointiajoitus on ehkä käännetty. Käännä synkronointiajoitus käyttämällä **Käänteiset 3D-lasit** -asetusta ja yritä sitten uudestaan. ☛ **Signaali** - **3D-asetus** - **Käänteiset 3D-lasit** s.77
- Kuvaa ei näytetä 3D-muodossa, jos **3D-näyttö**-asetuksena on **Pois**. Paina kaukosäätimen [2D/3D] -painiketta. ☛ **Signaali** - **3D-asetus** - **3D-näyttö** s.77

- 3D-kuvien hahmottaminen vaihtelee henkilön mukaan.
- Kun näytössä on 3D-kuva, esiin tulee 3D-kuvien katseluun liittyvä varoitus. Voit kytkeä tämän varoituksen pois asettamalla **3D-katseluilmoitus**-asetukseksi **Pois**. ☛ **Signaali** - **3D-asetus** - **3D-katseluilmoitus** s.77
- Voit myös muuttaa 2D-kuvia 3D-kuviksi. ☛ s.52
- 3D-projisoinnin aikana seuraavia Konfigurointi-valikon toimintoja ei voi muuttaa.
  Kuvasuhde (asetuksena Normaali), Kohinasalpa (asetuksena Pois), Yliskannaus (asetuksena Pois), Super-resolution, Kuvankäsittely, Lisäasetukset - Terävyys, Kuva kuvassa
- Se kuinka 3D-kuva nähdään voi muuttua ympäristön lämpötilan mukaan ja sen mukaan, kuinka kauan lamppua on käytetty. Älä käytä projektoria, jos kuvaa ei heijasteta normaalisti.

3D-lasien käyttö

Katsele 3D-kuvia käyttämällä toimitukseen kuuluvia tai valinnaisia 3D-laseja (ELPGS03).

Mallista riippuen 3D-laseja ei välttämättä toimiteta.

3D-lasit on toimitettaessa suojattu suojatarroilla. Poista suojatarrat ennen käyttöä.

3D-lasien lataus

Käytettävissä ovat seuraavat lataustavat 3D-lasien mallista riippuen.

Jos sinulla on WirelessHD Transmitter, voit ladata lasit sen avulla.

Jos sinulla ei ole WirelessHD Transmitter -lähetintä, voit ladata lisävarusteena saatavalla USB-lataussovittimella.

Voit ladata 3D-lasit myös liittämällä ne projektorin takapuolella olevaan USB-porttiin (tyyppi A) USB-kaapelilla (vain kun projektorin virta on kytketty päälle).

Lataus WirelessHD Transmitter -lähettimen avulla

Liitä 3D-lasit WirelessHD Transmitter -lähettimeen USB-kaapelilla.

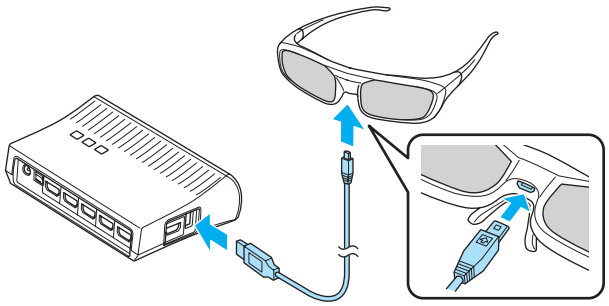

Kun kaapeli kytketään HDMI5-porttiin, WirelessHD Transmitter ei voi ladata 3D-laseja.

Lataus USB-lataussovittimella

Liitä 3D-lasit lisävarusteena saatavaan USB-lataussovittimeen USB-johdolla ja liitä sitten USB-lataussovitin sähköpistorasiaan.

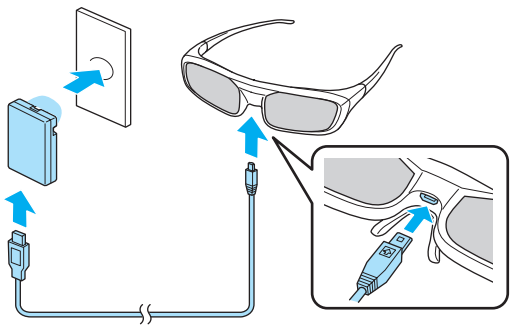

Likimääräiset lataus- ja käyttöajat ovat seuraavia:

Latausaika	Käyttöaika
3 minuuttia	Noin 3 tuntia
50 minuuttia	Noin 40 tuntia

Huomaa

- Käytä vain sähköpistorasiaa, jonka jännite vastaan 3D-laseissa näytettyä jännitettä.
- Huomioi seuraavat seikat käsitellessäsi mukana toimitettua microUSB-kaapelia:
  - Älä taivuta, kierrä tai vedä kaapelia liian voimakkaasti.
  - Älä tee kaapeliin muutoksia.
  - Älä asenna sähköjohtoja sähkölämmittimen lähelle.
  - Älä käytä vahingoittunutta kaapelia.

3D-lasien yhdistäminen

3D-kuvien luomiseksi 3D-lasit pitää yhdistää projektorin kanssa.

Paina 3D-lasien [Pairing]-painiketta lyhyen aikaa aloittaaksesi yhdistämisen.

1 Kytke 3D-lasit päälle liu'uttamalla [Virta]-kytkin On-asentoon.

Merkkivalo syttyy useaksi sekunniksi ja sammuu sitten.

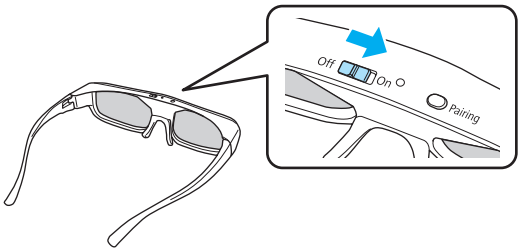

2 Pidä painiketta painettuna kolme sekuntia.

Merkkivalo vilkkuu vuorotellen vihreänä ja punaisena. Jos yhdistäminen on suoritettu oikein, merkkivalo syttyy kymmeneksi sekunniksi ja sammuu sitten.

- Jos 3D-laseja ei ole vielä käytetty, niiden yhdistäminen suoritetaan, kun 3D-lasit kytketään päälle. Yhdistämistä ei tarvitse suorittaa, jos 3D-kuvat näkyvät jo oikein.
- Kun yhdistäminen on suoritettu, voit katsella 3D-kuvia seuraavalla kerralla, kun laitteet kytketään päälle.
- Voit suorittaa yhdistämisen kolmen metrin säteellä projektorista. Kun yhdistäminen on suoritettu, varmista, että olet kolmen metrin säteellä projektorista. Muuten yhdistäminen epäonnistuu.
- Jos synkronointia ei voida suorittaa 30 sekunnin kuluessa, yhdistäminen peruutetaan automaattisesti. Kun yhdistäminen peruutetaan, 3D-kuvia ei voida katsella yhdistämisen epäonnistumisen vuoksi.

3D-lasien käyttö

1 Kytke 3D-lasit päälle liu'uttamalla [Virta]-kytkin On-asentoon.

Merkkivalo syttyy useaksi sekunniksi ja sammuu sitten.

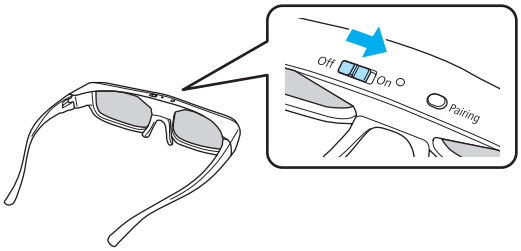

2 Aseta 3D-lasit silmillesi ja nauti ohjelmasta.

- Kun et enää käytä 3D-laseja, sammuta ne liu'uttamallla [Virta]-kytkin Off-asentoon.
- Jos 3D-laseja ei käytetä vähintään 30 sekuntiin, ne sammuvat automaattisesti. Kytkeäksesi 3D-lasit uudelleen päälle liu'uta [Virta]-kytkin Off-asentoon ja sitten takaisin On-asentoon.
- Tarvitset enemmän valinnaisia 3D-laseja, jos useampi kuin yksi henkilö katselee 3D-kuvia samanaikaisesti. ☛ s.108

Kytke 3D-lasien merkkivalon lukeminen

Voit tarkistaa 3D-lasien tilan vilkkuvista ja palavista merkkivaloista.

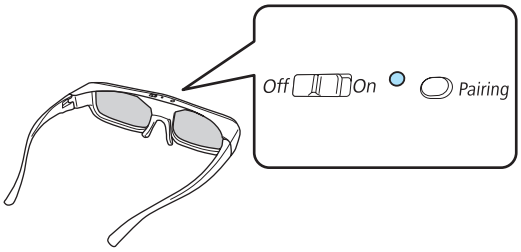

Merkkivalot	Tila
Vilkkuu punaisena kaksi kertaa ×5	Heikko akku
Palaa punaisena	Lataus
Palaa vihreänä	Lataus suoritettu
Vilkkuu vuorotellen vihreänä ja punaisena	Yhdistää
Palaa vihreänä kymmenen sekuntia ja sammuu sen jälkeen	Virta on päällä tai yhdistäminen on onnistunut

3D-kuvien katselualue

Tällä projektorilla voit katsella 3D-kuvia alueella, joka näytetään alla olevassa kuvassa.
Voit katsella 3D-kuvia 10 metrin säteellä projektorista.

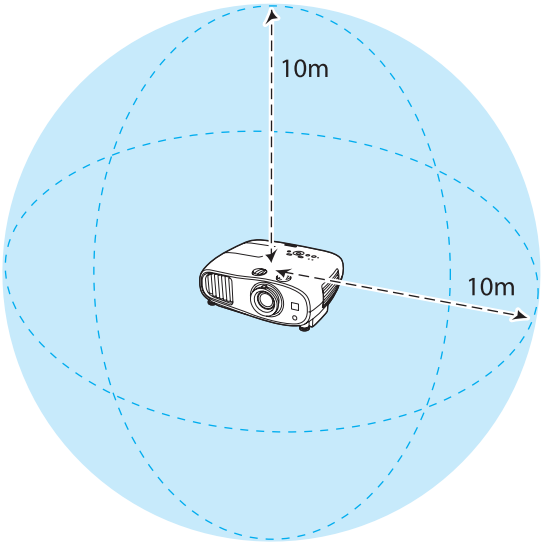

- 3D-kuvia ei ehkä näytetä oikein, jos muut Bluetooth-laitteet aiheuttavat häiriöitä. Älä käytä muita laitteita samaan aikaan.
- 3D-lasien tiedonsiirrossa käytetään samaa taajuutta (2,4 GHz), jota langaton lähiverkko (IEEE802.11b/g) ja mikroaaltouunit käyttävät. Näin ollen, jos näitä laitteita käytetään samaan aikaan, saattaa esiintyä radioaaltohäiriöitä, kuva saattaa keskeytyä tai tiedonsiirto ei välttämättä ole mahdollista. Jos sinun ei tarvitse käyttää näitä laitteita samaan aikaan, varmista, että niiden ja projektorin välillä on riittävästi etäisyyttä.
- Tämän projektorin 3D-lasit ovat Bluetooth-aktiivisia sulkimellisia 3D-laseja.

3D-kuvien katseluun liittyvät varoitukset

Huomioi seuraavat tärkeät seikat, kun katselet 3D-kuvia.

Varoitus

Purku tai muokkaus

- Älä pura tai muuta 3D-laseja.
  Tämä saattaa aiheuttaa tulipalon, tai kuvat näyttävät katseltaessa epänormaaleilta, mikä aiheuttaa pahoinvointia.

Säilytyspaikat

- Älä jätä 3D-laseja tai muita toimitukseen kuuluvia osia lasten ulottuville.
  Niitä voidaan niellä vahingossa. Jos mitään osia niellään vahingossa, ota heti yhteys lääkäriin.

Langaton (Bluetooth) tiedonsiirto

- Sähkömagneettiset häiriöt saattavat johtaa lääkinnällisten laitteiden toimintavikoihin. Ennen kuin käytät laitetta, varmista, että sen läheisyydessä ei ole lääkinnällisiä laitteita.
- Sähkömagneettiset häiriöt saattavat johtaa automaattisesti hallittujen laitteiden toimintavikoihin, jotka saattavat johtaa onnettomuuteen. Älä käytä laitteita automaattisten laitteiden, kuten automaattisten ovien tai palohälyttimien lähellä.

Lämmitys

- Älä laita 3D-laseja tuleen, lämpölähteeseen, äläkä jätä niitä valvomatta paikkaan, jonka lämpötila saattaa nousta korkeaksi. Tässä laitteessa on sisäänrakennettu ladattava litiumakku, joka saattaa aiheuttaa palovaurioita tai tulipalon, jos se syttyy tai räjähtää.

Lataus

- Kytke mukana toimitettu kaapeli latauksen aikana Epsonin määrittämään USB-porttiin. Ladattaessa on käytössä oltava joko WirelessHD, tämä projektori tai alkuperäinen sovitin. Älä lataa käyttämällä muita laitteita, sille se saattaa johtaa akun vuotoihin, ylikuumenemiseen tai räjähdykseen.
- Lataa 3D-lasit ainoastaan mukana toimitetulla latauskaapelilla. Muuten ne saattavat ylikuumentua, syttyä tai räjähtää.

Huom

3D-lasit

- Älä pudota tai paina 3D-laseja liian voimakkaasti.
  Jos lasiosat tai mikään muu osa rikkoutuvat, tästä voi aiheutua vammoja. Säilytä laseja pehmeässä kotelossa.
- Varo kehyksen reunoja, kun käytät 3D-laseja.
  Jos kehys pistä silmääsi, seurauksena voi olla vammoja.
- Älä aseta sormeasi mihinkään 3D-lasien liikkuvaan osaan (kuten saranoihin).
  Muussa tapauksessa seurauksena voi olla loukkaantuminen.

Huom

3D-lasien käyttö

- Varmista, että pidät 3D-laseja oikein.
  Äällä pidä 3D-laseja ylösalaisin.
  Jos kuva ei näy oikein oikeaan ja vasempaan silmään, seurauksena voi olla pahoinvointia.
- Älä pidä laseja, ellet katso 3D-kuvaa.
- 3D-kuvien hahmottaminen vaihtelee henkilön mukaan. Lopeta 3D-toiminnon käyttö, jos sinulla on outo olo tai et voi nähdä 3D:tä.
  3D-kuvien katselun jatkaminen voi aiheuttaa pahoinvointia.
- Lopeta 3D-lasien käyttö heti, jos ne vaikuttavat epänormaaleilta tai jos tapahtuu vikatoiminto.
  Jos jatkat 3D-lasien pitämistä, seurauksena voi olla loukkaantuminen tai pahoinvointia.
- Lopeta 3D-lasien pitäminen, jos korvat, nenä tai ohimot tulevat punaisiksi, kipeiksi tai kutiaviksi.
  Jos jatkat 3D-lasien pitämistä, seurauksena voi olla pahoinvointia.
- Lopeta 3D-lasien pitäminen, jos ihosi tuntuu epätavalliselta, kun pidät laseja.
  Joissakin hyvin harvinaisissa tapauksissa 3D-laseissa käytetty maali tai muut materiaalit voivat aiheuttaa allergisen reaktion.

Huom

Katseluaika

- Kun katselet 3D-kuvia pitkän aikaa, pidä aina ajoittaisia taukoja.
  Pitkäaikainen 3D-kuvien katselu voi aiheuttaa silmien väsymistä.
  Taukojen pituus ja taajuus vaihtelee henkilön mukaan. Jos silmät tuntuvat edelleen väsyneiltä tai epämiellyttäviltä katselutauon jälkeen, lopeta katselu välittömästi.

Huom

3D-kuvien katselu

- Jos silmät tuntuvat väsyneiltä tai epämiellyttäviltä, kun katselet 3D-kuvia, lopeta katselu välittömästi.
  3D-kuvien katselun jatkaminen voi aiheuttaa pahoinvointia.
- Kun katselet 3D-kuvia, varmista, että pidät aina 3D-laseja. Älä yritä katsella 3D-kuvia ilman 3D-laseja.
  Niin tekeminen voi aiheuttaa pahoinvointia.
- Älä pidä mitään rikkoutuvia tai hauraita esineitä lähelläsi, kun käytät 3D-laseja.
  3D-kuvat voivat aiheuttaa sen, että vartalosi liikkuu tahattomasti, mikä aiheuttaa vaurioita lähellä oleviin esineisiin tai henkilövahinkoja.
- Pidä 3D-laseja vain silloin, kun katselet 3D-kuvia. Älä liiku ympäriinsä, kun käytät 3D-laseja.
  Näkö voi vaikuttaa normaalia tummemmalta, mikä voi aiheuttaa kaatumisen tai muun henkilövahingon.
- Yritä pysyä mahdollisimman samalla tasolla näyttöruudun kanssa, kun katselet 3D-kuvia.
  Kun 3D-kuvia katsotaan kulmassa, tämä pienentää 3D-efektiä ja saattaa aiheuttaa pahoinvointia tahattomien värimuutosten vuoksi.
- Jos 3D-laseja käytetään huoneessa, jossa on loisteputki- tai LED-valaistus, voit nähdä huoneessa vilkkumista tai värinää. Jos näin käy, vähennä valaistusta, kunnes värinä poistuu tai sammuta valot täysin, kun katselet 3D-kuvia. Joissakin harvinaisissa tapauksissa tämä värinä voi aiheuttaa joillekin henkilöille kohtauksia tai pyörtymistä. Jos olosi alkaa tuntua epämiellyttävältä tai tunnet pahoinvointia milloin tahansa 3D-kuvien katselun aikana, lopeta välittömästi.
- Kun katselet 3D-kuvia, pysy ainakin kolme kertaa valkokankaan korkeuden mittaisella etäisyydellä valkokankaasta.
  Suositeltu katseluetäisyys 80 tuuman valkokankaalle on ainakin 3 metriä, ja 100 tuuman valkokankaalle ainakin 3,6 metriä.
  Istuminen tai seisominen lähempänä kuin suositeltu katseluetäisyys saattaa aiheuttaa silmien väsymistä.

Huom

Terveysriskit

- 3D-laseja ei tule käyttää, jos olet herkkä valolle, sinulla on sydänsairaus tai tunnet pahoinvointia. Jos näin tehdään, nykyinen sairaus saattaa pahentua.

Huom

Käyttöön suositeltu ikä

- Suositeltu minimi-ikä 3D-kuvien katseluun on kuusi vuotta.
- Alle kuusivuotiaat lapset kehittyvät vielä ja 3D-kuvien katselu voi aiheuttaa komplikaatioita. Kysy neuvoa lääkäriltä, jos sinulla on asiaan liittyviä kysymyksiä.
- 3D-kuvia 3D-laseilla katsovien lasten seurassa on aina oltava aikuinen. Usein on vaikeaa päätellä, kun lapsi on väsynyt tai tuntee olonsa epämiellyttäväksi, mistä voi seurata yhtäkkinen pahoinvointi. Tarkista aina lapselta varmistaaksesi, ettei hän koe silmien väsymistä katselun aikana.

2D-kuvien muunto 3D-kuviksi ja kuvien katselu

Voit muuntaa 2D-kuvia HDMI1-, HDMI2- tai WirelessHD-teknologiasta (vain EH-TW6600W).

1 Paina Menu -painiketta.

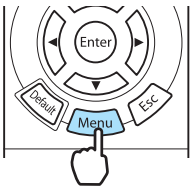

Konfigurointi-valikko näytetään.

2 Valitse **Signaali** - **3D-asetus** ja paina Enter -painiketta vahvistaaksesi valinnan.

3D-asetus-näyttö tulee näkyviin.

3 Valitse **Muunto 2D - 3D** ja paina sitten Enter -painiketta vahvistaaksesi valinnan.

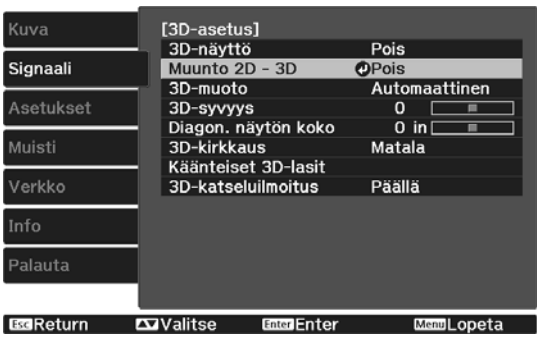

4 Valitse 3D-tehosteen vahvuus ja vahvista sitten valinta painamalla Enter -painiketta.

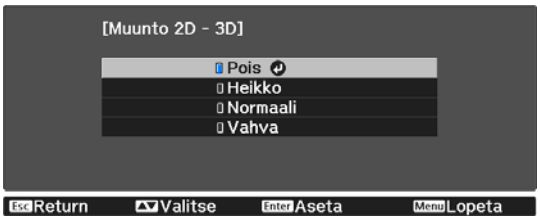

5 Paina 2D/3D -painiketta asettaaksesi **3D-näyttö** -tilaksi **Päällä**.

2D/3D -painikkeella vaihdellaan **3D-näyttö** -tilojen **Päällä** ja **Pois** välillä.

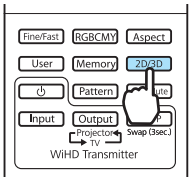

- Kun käytetään **Muunto 2D - 3D** -asetusta, aseta **3D-muoto** kohtaan **Automaattinen** tai **2D**.
  ☛ **Signaali** - **3D-asetus** - **3D-muoto** s.77
- Jos **Kuvankäsittely** on asetettu asentoon **Nopea**, ei ole mahdollista säätää kohtaa **Muunto 2D - 3D**.
  ☛ **Signaali** - **Lisäasetukset** - **Kuvankäsittely** s.77

Kytkentä WirelessHD-asetuksella (vain EH-TW6600W)

WirelessHD Transmitter -lähettimen asennus

Voit käyttää mukana toimitettua WirelessHD Transmitter -lähetintä vastaanottaaksesi langattomasti kuva- ja äänidataa.

Tämä on hyödyllistä, kun projektoria ei voi asentaa lähelle AV-laitteita, koska voit kytkeä laitteet projektoriin ilman kaapeleiden käyttöä.

WirelessHD Transmitter -lähetintä voidaan käyttää seuraavilla tavoilla.

- Voit liittää korkeintaan viisi AV-laitetta samaan aikaan ja siirtyä kuvien välillä kaukosäätimen avulla.
- Projektorin lisäksi voit liittää Output -porttiin toisen monitorilaitteen, kuten television, ja vaihtaa sitten lähtöä kaukosäätimellä.
- Näin Output -porttiin liitetyistä muista monitorilaitteista voidaan projisoida niihin liitetyn AV-laitteen kuvia, vaikka projektori olisi pois päältä.
- Voit liittää älykkäitä laitteita ja tablet-tietokoneita, jotka tukevat MHL-tekniikkaa, ja projisoida sitten kuvia kytketystä MHL-laitteesta. Voit käyttää MHL-laitteita myös projektorin kaukosäätimellä sekä ladata MHL-laitetta.

WirelessHD Transmitter -lähettimen osien nimet

Etuosa

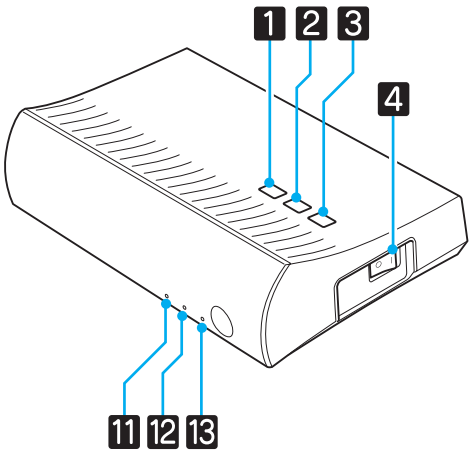

Takaosa

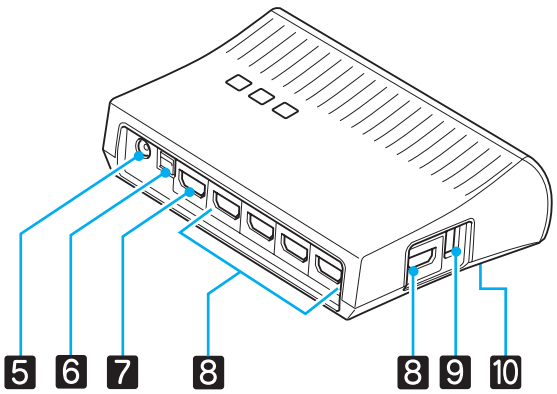

	Nimi	Toiminto
1	⏻-painike	Kytkee lähettimen päälle ja pois päältä. Tämä suorittaa samat toiminnot, kuin WiHD Transmitter -lähettimen [⏻] -painike kaukosäätimen alaosassa.
2	Input-painike	Muuttuu kunkin tuloportin kuvaan. Tämä suorittaa samat toiminnot, kuin WiHD Transmitter -lähettimen [Input] -painike kaukosäätimen alaosassa.
3	Output-painike	Vaihtaa kuvien lähetyksen Wireless- ja Output-porttien välillä. Tämä suorittaa samat toiminnot, kuin WiHD Transmitter -lähettimen [Output] -painike kaukosäätimen alaosassa.
4	Päävirtakytkin	Kytkee lähettimen päävirran päälle tai pois päältä.
5	Vaihtovirtasovittimen portti	Vaihtovirtasovitin liitetään tähän porttiin.
6	Optical Audio-Out -portti	Tähän liitetään audiolaitteet, jotka on varustettu optisella digitaalisella audiotuloportilla.
7	HDMI Output -portti	Tähän liitetään monitorilaitteet, kuten televisiot. Lähetys kytketään päälle Output -painikkeella.
8	HDMI Input -portti	Tähän liitetään AV-laite, jota halutaan toistaa. Voit kytkeä tulokuvan Input-painikkeella. Yksikön HDMI5-portti vastaa MHL-standardeja. Voit toistaa sisältöä MHL-yhteensopivista älylaitteista tai tablet-tietokoneista, jotka on kytketty MHL-yhteensopivalla kaapelilla.
9	3D-lasien latausportti	Tähän liitetään 3D-lasien latauksessa käytettävä USB-kaapeli.
10	Setup-painike	Tämä painike on WirelessHD Transmitter -lähettimen takaosassa. Sitä käytetään asettamaan WirelessHD Transmitter.
11	⏻-merkkivalo (oranssi/vihreä)	Palaa, kun WirelessHD Transmitter on päällä. Palaa valmiustilassa oranssina ja käytön aikana vihreänä (kuvien lähetys tai vastaanotto).
12	WiHD-merkkivalo (oranssi)	Ilmoittaa WirelessHD-laitteen tiedonsiirtotilan. • Palaa, kun kuvia lähetetään langattomasti projektoriin. • Ei pala, kun dataa lähetetään Output-portista.
13	Link-merkkivalo (oranssi)	Ilmoittaa yhteystilan projektoriin. • Tämä kytkeytyy päälle, kun liitetty projektoriin. • Vilkkuu, kun projektoria etsitään. • Vilkkuu hitaasti, kun laite on valmiustilassa virransäästötilassa.

- Vastaanotin sijaitsee projektorin ilmanottoaukossa ja sen vuoksi se ei pysty vastaanottamaan signaaleja suoraan takaa. Asenna se niin, että projektorin etuosa osoittaa WirelessHD Transmitter -lähettimeen.
  Varmista myös, että projektorin vasemmalla puolella oleva ilmanottoaukko ei ole peittynyt.
- Aseta WirelessHD Transmitter tasaiselle pinnalle projektoriin päin.
- Voit tarkastella signaalinvoimakkuutta **WirelessHD**-asetusvalikosta. ☛ **Asetukset** - **WirelessHD** - **Videon vastaanotto** s.79

WirelessHD Transmitter -kytkentäesimerkki ja signaalien kulku

Kytkentäesimerkki 1: Katselu ilman AV-vahvistinta

Kytke laite WirelessHD Transmitter -lähettimeen käyttämättä AV-vahvistinta, ja kytke soundbar-kaiuttimet ja vastaavat Optical Audio-Out -porttiin äänen lähettämiseksi.

Kun lähetetään ääntä kytketystä laitteesta, tarvitaan optinen digitaalinen audiokaapeli.

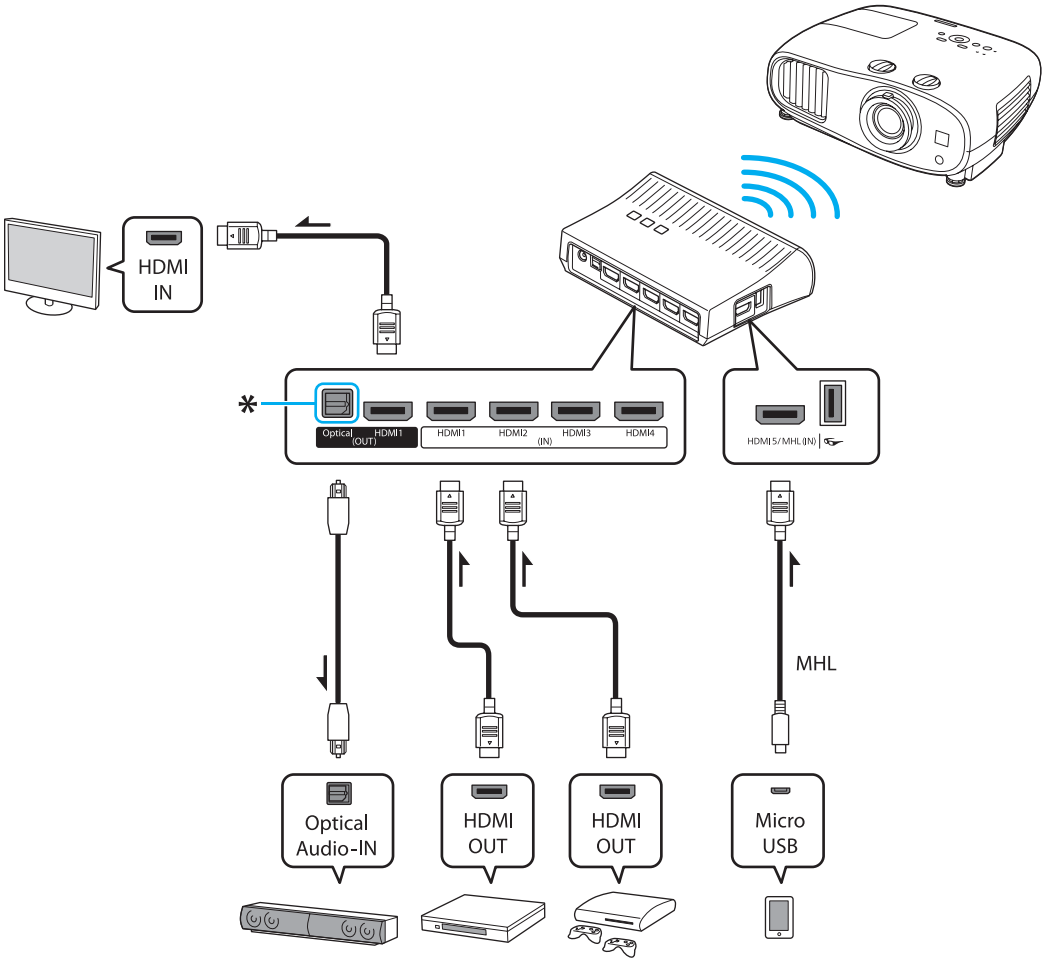

* Kun liität laitteen, kuten sound bar -kaiuttimen Optical Audio-Out -porttiin WirelessHD Transmitter -lähettimessä, tarkista, että **Audiolähtö-laite** -asetuksena on **WirelessHD-lähetin**. ☛ **Asetukset** - **HDMI-linkki** - **Audiolähtö-laite** s.79

Kytkentäesimerkki 2: Katselu, kun AV-vahvistin on kytkettynä

AV-vahvistimeen kytketyn laitteen ääni lähetetään vahvistimen äänen tuloportista ilman, että ääni kulkee WirelessHD Transmitter -lähettimen kautta.

Kun lähetetään ääntä laitteesta, joka on kytketty MHL-kaapelilla, tarvitaan optinen digitaalinen audiokaapeli.

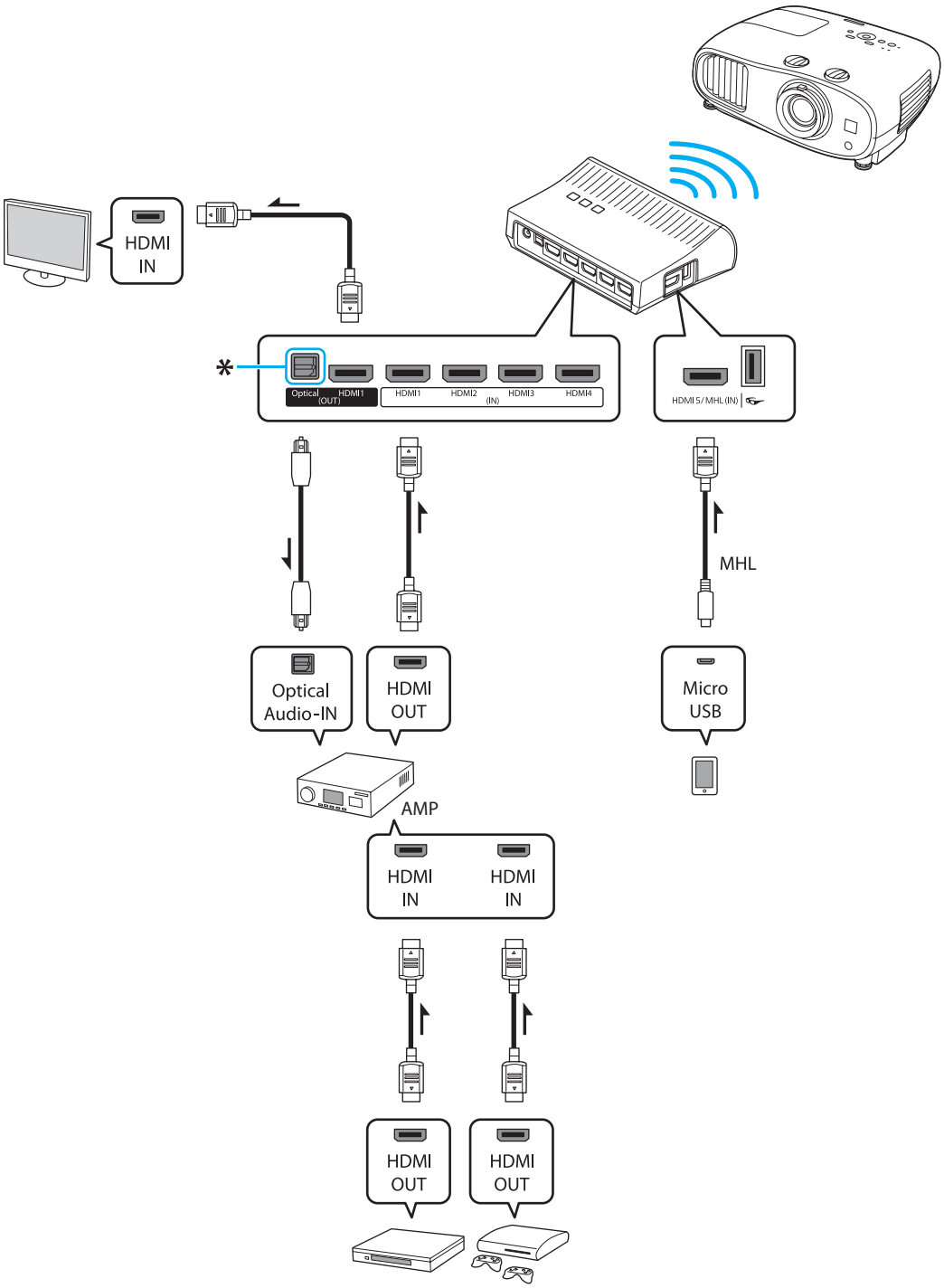

* Kun liitätä MHL-yhteensopivan älypuhelimen HDMI5 -porttiin MHL-kaapelilla, sinun on liitettävä AV-vahvistin Optical Audio-Out -porttiin WirelessHD Transmitter -lähettimessa toistaaksesi ääntä. Varmista myös, että **Audiolähtö-laite** -asetuksena on **AV-järjestelmä**. ☛ **Asetukset** - **HDMI-linkki** - **Audiolähtö-laite** s.79 Output -porttiin kytketyn monitorilaitteen, kuten television, määritykset voivat rajoittaa äänen lähetystapaa AV-vahvistimeen. Katso lisätietoja äänilähdön asetuksista AV-laitteen toimitukseen kuuluvista asiakirjoista.

WirelessHD Transmitter -lähettimen asetukset

1 Aseta projektoriin liitetty WirelessHD Transmitter niin, että laitteiden etuosat osoittavat toisiinsa päin.

☛ s.61

- Vastaanotin sijaitsee projektorin edessä ja sen vuoksi se ei pysty vastaanottamaan signaaleja suoraan takaa. Asenna se niin, että projektorin etuosa osoittaa WirelessHD Transmitter -lähettimeen.
  Varmista myös, että vastaanotin ei ole peitetty.
- Aseta WirelessHD Transmitter tasaiselle pinnalle projektoriin päin.

2 Liitä WirelessHD Transmitter sähköpistorasiaan mukana toimitetulla vaihtovirtasovittimella.

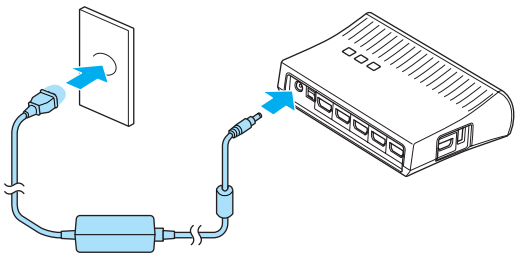

3 Liitä AV-laite HDMI-kaapelilla WirelessHD Transmitter -lähettimen Input-porttiin.

Voit liittää korkeintaan viisi multimediasoitinta.

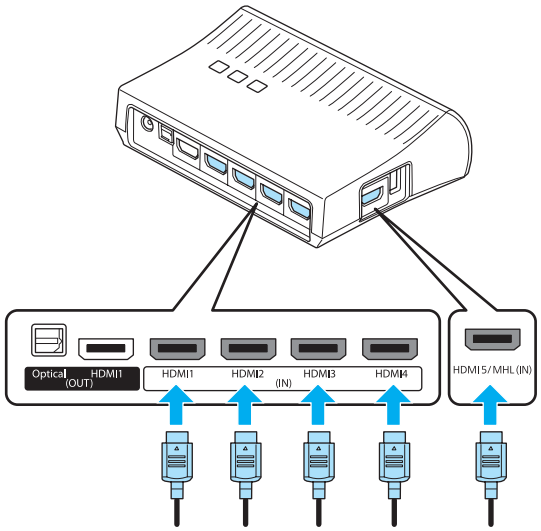

- Voit liittää toisen monitorilaitteen, kuten television WirelessHD Transmitter -lähettimen Output-porttiin. Voit siirtyä lähetettävien kuvien välillä kaukosäätimen avulla. ☛ s.63
- WirelessHD Transmitter -lähettimen HDMI5-portti tukee MHL-tulosignaalia. Voit toistaa sisältöä MHL-yhteensopivista älylaitteista tai tablet-tietokoneista, jotka on kytketty MHL-yhteensopivalla kaapelilla.
- Jos esiin tulee seuraava viesti, kun kytket MHL-laitteen, laite on kytketty muuhun kuin HDMI5-porttiin tai kytketty laite ei ole MHL-yhteensopiva.
  "Ei signaalia"
- Voit käyttää HDMI-linkkitoimintoa, vaikka käyttäisit WirelessHD Transmitter -lähetintä. ☛ s.68

Kuvien projisointi

1 Aloita toisto AV-laitteella, ja kytke sitten virta projektoriin ja WirelessHD Transmitter -lähettimeen.

WirelessHD Transmitter -lähettimen ⏻-merkkivalo syttyy.

2 Tarkista WirelessHD Transmitter -lähettimen WiHD-merkkivalo.

Jos WiHD-merkkivalo palaa, siirry seuraavaan kohtaan.

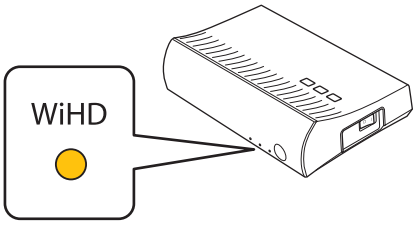

Jos merkkivalo ei pala, paina kaukosäätimen tai WirelessHD Transmitter -lähettimen Output -painiketta.

Osoita kaukosäätimellä WirelessHD Transmitter -lähetintä, jos käytät kaukosäätimen Output -painiketta.

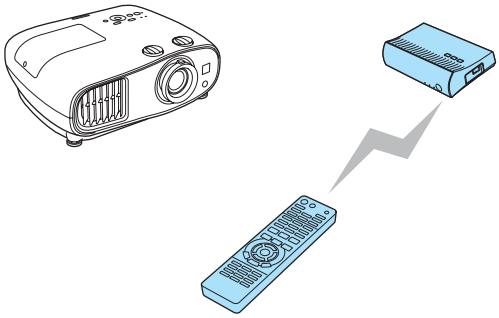

Kaukosäädin

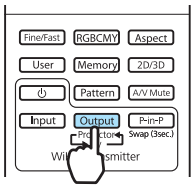

WirelessHD Transmitter

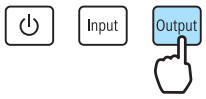

3 Tarkista WirelessHD Transmitter -lähettimen Link-merkkivalo.

Jos WirelessHD Transmitter on liitetty projektoriin, Link-merkkivalo vilkkuu ja jää sitten palamaan.

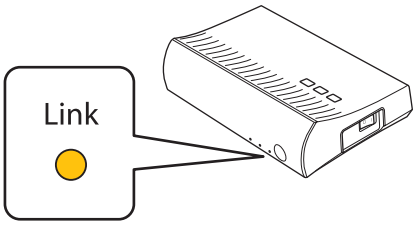

- Jos merkkivalo vilkkuu edelleen hitaasti, WirelessHD Transmitter ei saa yhteyttä projektoriin ja se on siirtynyt valmiustilaan. Varmista, että projektori on asennettu oikein, että sen virta on päällä jne.
- Voit tarkastella signaalinvoimakkuutta **WirelessHD** -asetusvalikosta kuvien projisoinnin aikana.
  ☛ **Asetukset** - **WirelessHD** - **Videon vastaanotto** s.79

4 Jos projisointi ei ala, paina kaukosäätimen WirelessHD -painiketta vaihtaaksesi lähdettä.

Osoita kaukosäätimellä projektoria, jos käytät kaukosäätimen WirelessHD -painiketta.

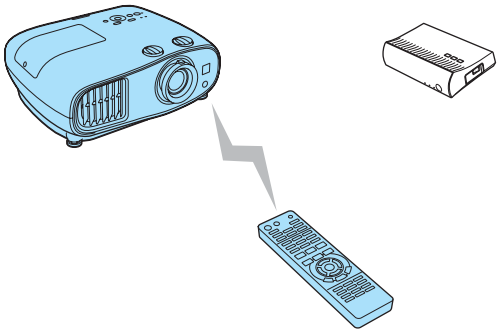

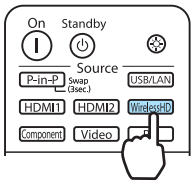

Projisointi alkaa.

5 Kun liität kaksi tai useampia AV-laitteita WirelessHD Transmitter -lähettimeen, vaihda kuvien välillä painamalla Input -painiketta. ☛ s.64

- Kun vastaanotetaan WirelessHD-kuvia, varmista, että **WirelessHD**-asetuksena Konfigurointi-valikossa on **Päällä**. ☛ **Asetukset** - **WirelessHD** - **WirelessHD** s.79
- Kytke WirelessHD Transmitter -lähettimen virta pois päältä, jos sitä ei aiota käyttää pitkään aikaan.

WirelessHD-asetusvalikko

1 Paina Menu -painiketta.

Konfigurointi-valikko näytetään.

2 Valitse **Asetukset** - **WirelessHD** ja paina sitten Enter -painiketta vahvistaaksesi valinnan.

WirelessHD-asetusnäyttö tulee näkyviin.

3 Tee asetukset kullekin näytetylle toiminnolle.

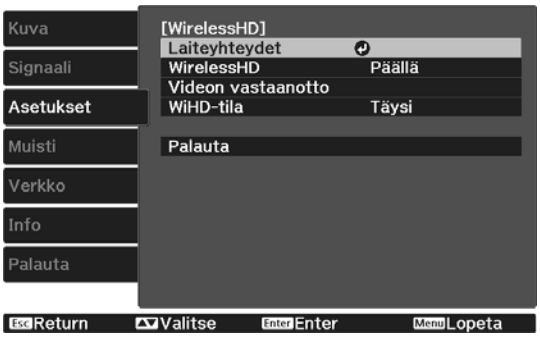

WirelessHD-asetusvalikossa käytettävissä olevat toiminnot

Toiminto	Selitys
Laiteyhteydet	Näyttää luettelon käytettävissä olevista WirelessHD-laitteista, jotka voidaan liittää. Luettelossa näytetään laitenimet ja MAC-osoitteet (laitenumerot). MAC-osoite näytetään pohjassa olevassa tarrassa.
WirelessHD	Ottaa käyttöön tai poistaa käytöstä WirelessHD-toiminnon.
Videon vastaanotto	Näyttää vastaanoton projisoidulle kuvalle.
WiHD-tila	Käytä **Täysi** useimpia tilanteita varten. **Täysi**-tilassa käytetään videon maksimikaistanleveyttä koko ajan. **Dynaaminen**-tila laajentaa langatonta aluetta ja säätää videon kaistanleveyden optimaaliseksi. Aseta **Dynaaminen**, jos kuva keskeytyy heikon signaalin tai muiden syiden vuoksi.
Palauta	Palauttaa **WirelessHD**-asetukset oletusasetuksiin.

Vaikka WirelessHD Transmitter ja projektori on kytketty, näytössä on **Videon vastaanotto** -arvona 0%, kun kuvasignaalia ei syötetä. Tarkista yhteystila Link-merkkivalosta. ☛ s.54

WirelessHD-tiedosnsiirtoalue

Seuraavassa on esitetty WirelessHD-lähetysalue. Aseta WirelessHD Transmitter niin, että sen etuosa osoittaa projektoriin päin.

Vaakasuunta (kun **WiHD-tila** -asetukseksi on määritetty **Täysi**)

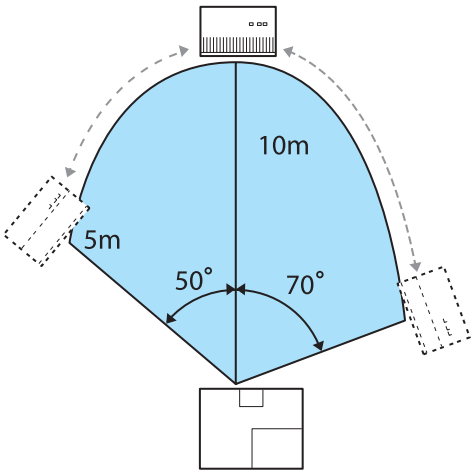

Vaakasuunta (kun **WiHD-tila** -asetukseksi on määritetty **Dynaaminen**).

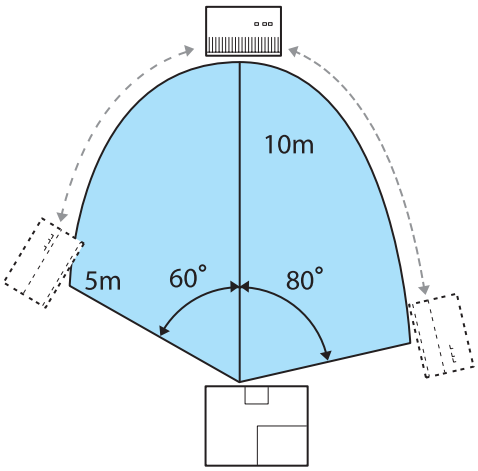

Pystysuunta (ripustettu kattoon)

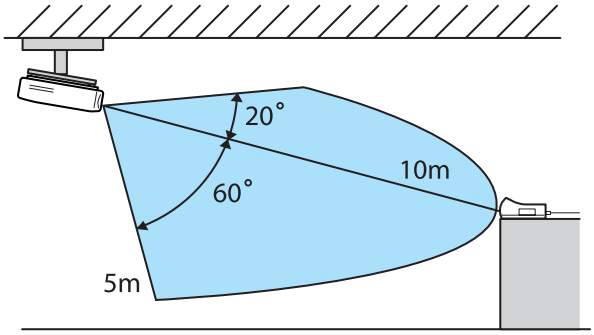

Pystysuunta (ripustettu kattoon)

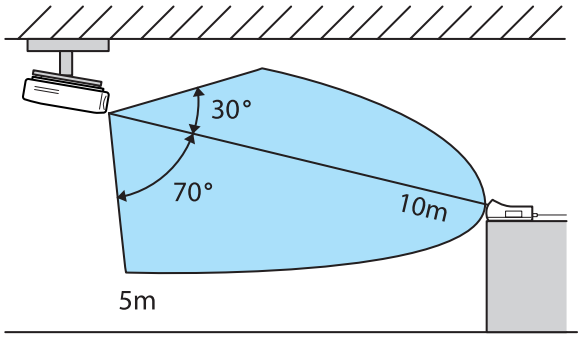

Pystysuunta (asetettu pöydälle tai vastaavalle)

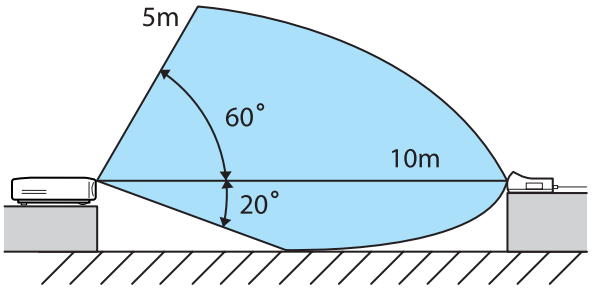

Pystysuunta (asetettu pöydälle tai vastaavalle)

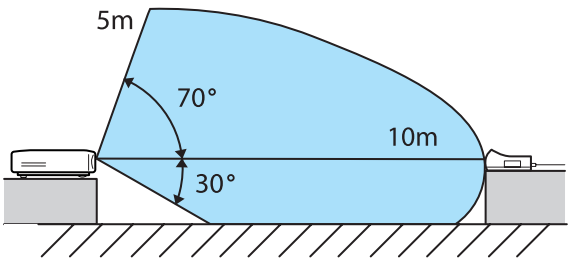

- Langaton tiedonsiirtoalue vaihtelee ympäröivien huonekalujen ja seinien sijainnin ja materiaalin mukaan. Tässä annetut arvot ovat vain viitteellisiä.
- Projektori ei pysty kommunikoiman seinien läpi.
- Projektorin ja WirelessHD Transmitter -lähettimen etuosaan on asennettu antennit. Varmista, että antennit osoittavat toisiinsa päin (etuosa eteenpäin) laitteiden asennuksen aikana.
- Älä aseta mitään esinettä projektorin ja WirelessHD Transmitter -lähettimen etupuolen päälle. Jos teet niin, se voi häiritä kuvaa tai estää sen näyttämisen. Asenna siten, että lähettimen etupuolelta lähtevä signaali ei häiriydy.
- Älä asenna lähetintä metallihyllylle. Metalli voi tehdä signaalista epävakaan. Asenna puuhyllylle tai vastaavalle.
- Kun tarkistat toimintoja, sijoita projektori ja WirelessHD Transmitter toistensa lähelle, ja varmista, ettei lähettyvillä ole muita käytössä olevia projektoreita.
- Vastaanoton voimakkuuden mukaan kuvan väritiedot saatetaan hylätä automaattisesti, jotta vältetään keskeytykset ja säilytetään vakioyhteys. Jota vältetään kuvan laadun heikkeneminen, säädä WirelessHD Transmitter -lähettimen paikkaa niin, että **Videon vastaanotto** on mahdollisimman voimakas.

Kaukosäätimen käyttäminen

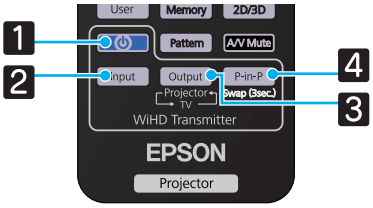

Nimi		Toiminto
1	⏻	Kytkee WirelessHD Transmitter -lähettimen virran päälle tai pois päältä.
2	Input	Vaihtaa WirelessHD Transmitter -lähettimeen liitetyn AV-laitteen kuvalähdettä. ☛ s.64
3	Output	Vaihtaa monitorilaitteen, kuten television, joka on kytketty WirelessHD Transmitter -lähettimen Output-porttiin, ja projektorin välillä. ☛ s.63
4	P-in-P	Mahdollistaa kahden kuvalähteen projisoimisen samanaikaisesti, yhden päänäytölle ja toisen alinäytölle. (Kuva kuvassa) ☛ s.67

Osoita kaukosäätimellä WirelessHD Transmitter -lähettimeen.

Kaukosäätimen käyttöalue

Alla on esitetty kaukosäätimen ja WirelessHD Transmitter -lähettimen välinen käyttöalue.

Käyttöalue (vasemmalta oikealle)

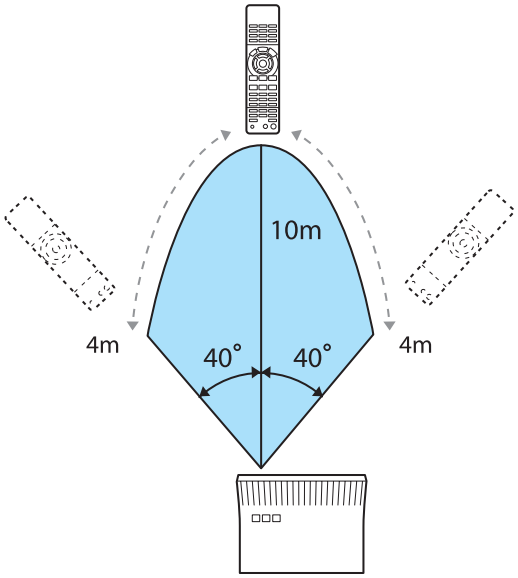

Käyttöalue (ylhäältä alas)

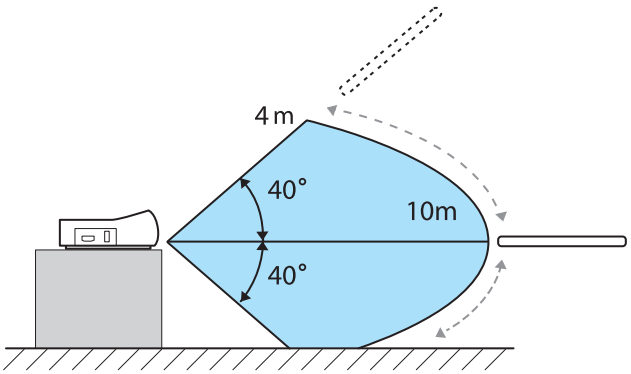

Tulon ja lähdön vaihto

WirelessHD Transmitter -lähettimen avulla voidaan liittää toisiinsa enintään viisi multimediasoitinta (toistettavaa datansyöttölaitetta) ja yksi monitorilaite (monitorilaite, joka näyttää kuvaa, kuten televisio) sekä vaihtaa niiden välillä.

Osoita kaukosäätimellä WirelessHD Transmitter -lähettimeen ja paina sen Input -painiketta vaihtaaksesi tulolaitteiden välillä, ja paina Output -painiketta vaihtaaksesi lähtölaitteiden välillä.

Kohdekuvan vaihto

Voit vaihtaa monitorilaitteen, kuten television, joka on kytketty WirelessHD Transmitter -lähettimen Output-porttiin, ja projektorin välillä.

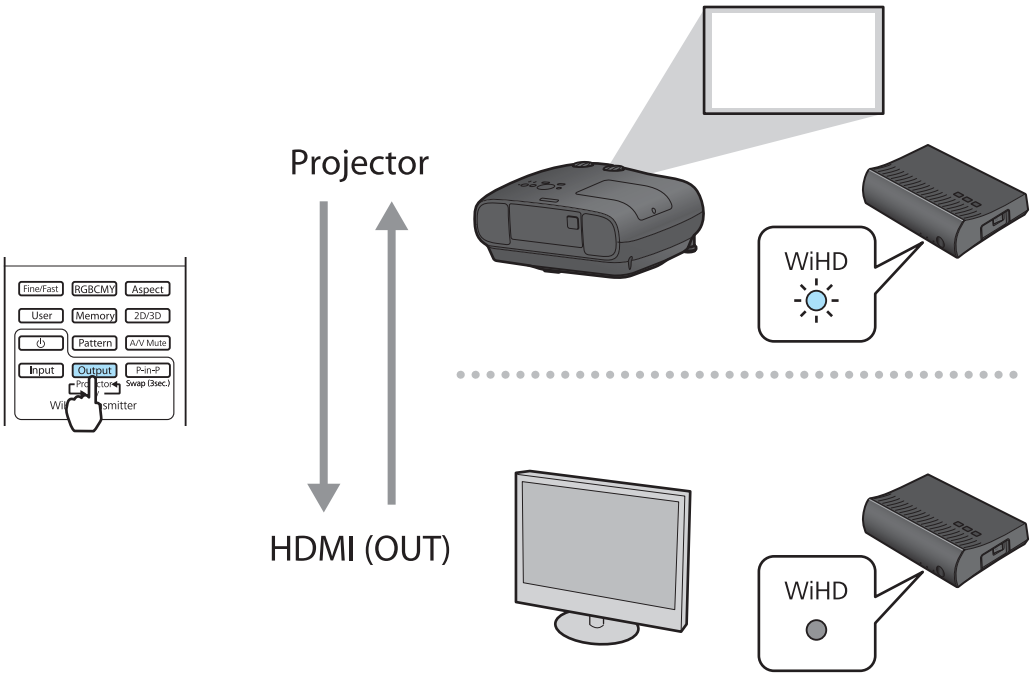

1 Kytke virta projektoriin tai monitorilaitteeseen, kuten televisioon.

2 Kytke WirelessHD Transmitter päälle.

WirelessHD Transmitter -lähettimen ⏻-merkkivalo syttyy.

3 Osoita kaukosäätimellä WirelessHD Transmitter -lähetintä ja paina sitten Output -painiketta.

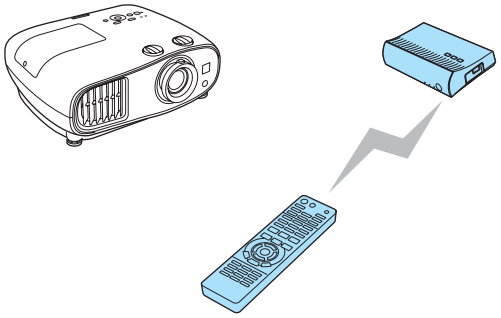

Kaukosäädin

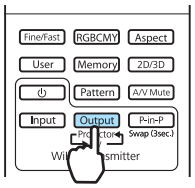

WirelessHD Transmitter

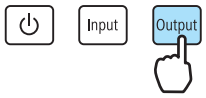

Lähetyskohteesta riippuen WirelessHD Transmitter -lähettimen WiHD-merkkivalo ilmoittaa seuraavan tilan. Viimeksi projisoitua lähetyskohdetta projisoidaan myös seuraavalla kerralla, kun projektori kytketään päälle.
Päällä: Kuvaa lähetetään projektoriin.
Pois: Kuvaa lähetetään monitorilaitteeseen.

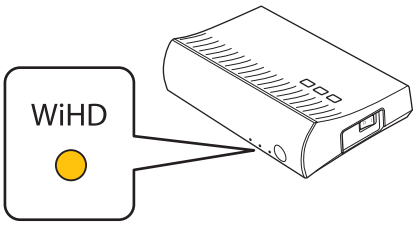

Voit vaihtaa toiseen monitorilaitteeseen, vaikka projektori olisi pois päältä.

Kuvalähteiden vaihto

Voit vaihtaa WirelessHD Transmitter -lähettimeen liitetyn AV-laitteen kuvalähdettä. Kun lähdettä vaihdetaan, kukin tulolähde näytetään näytössä esikatseluna. Tämä mahdollistaa helpon siirtymisen kuvalähteiden välillä, vaikka kaksi tai useampia laitteita olisi liitetty HDMI-tekniikan avulla.

Projektori käyttää Silicon Image, Inc. -yrityksen Insta Prevue -teknologiaa.

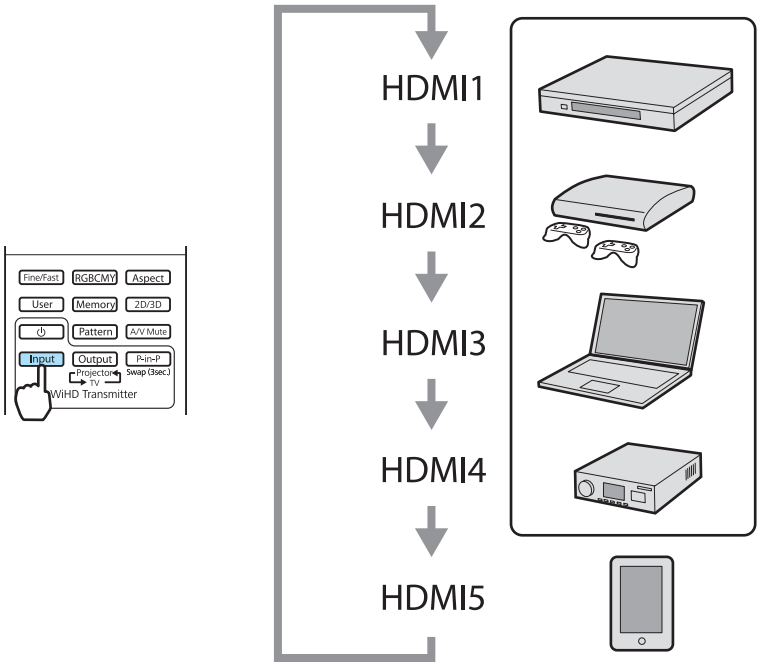
Fine/Fast
RGBCMY
Aspect
User
Memory
2D/3D
Pattern
A/V Mute
Input
Output
P-in-P
Projector
TV
Swap (3sec.)
WiHD Transmitter
HDMI1
HDMI2
HDMI3
HDMI4
HDMI5

1 Osoita kaukosäätimellä WirelessHD Transmitter -lähetintä ja paina sitten Input -painiketta.

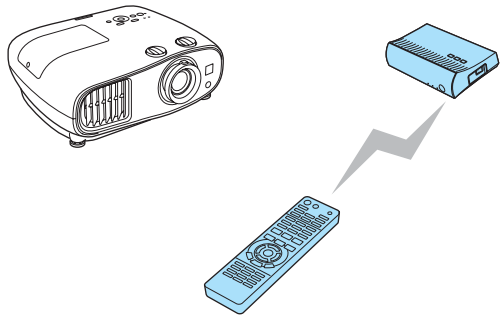

Kaukosäädin

WirelessHD Transmitter

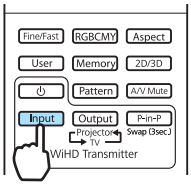

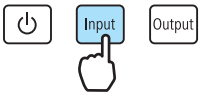

Näyttää liitetyn laitteen alinäytön (pienen näytön).

Esim.) Kun projisoidaan kuvia laitteelle, joka on kytketty HDMI2-porttiin

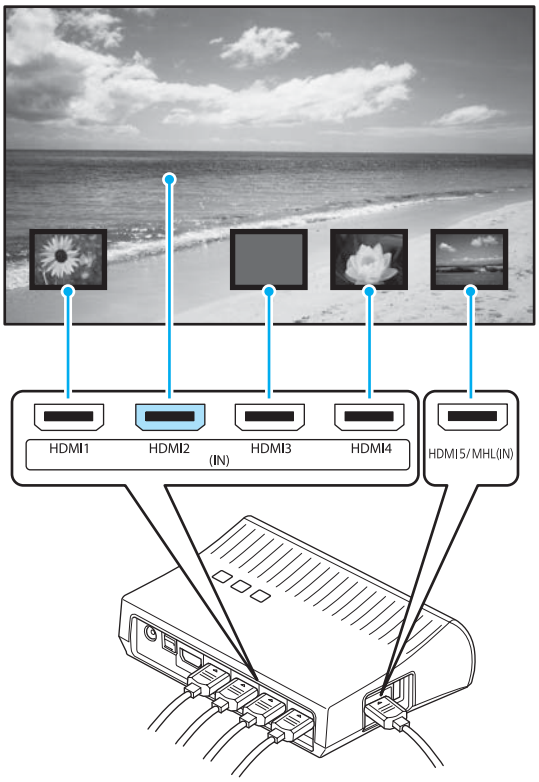

2 Kohdenäyttö vaihtuu joka kerta, kun Input -painiketta painetaan.

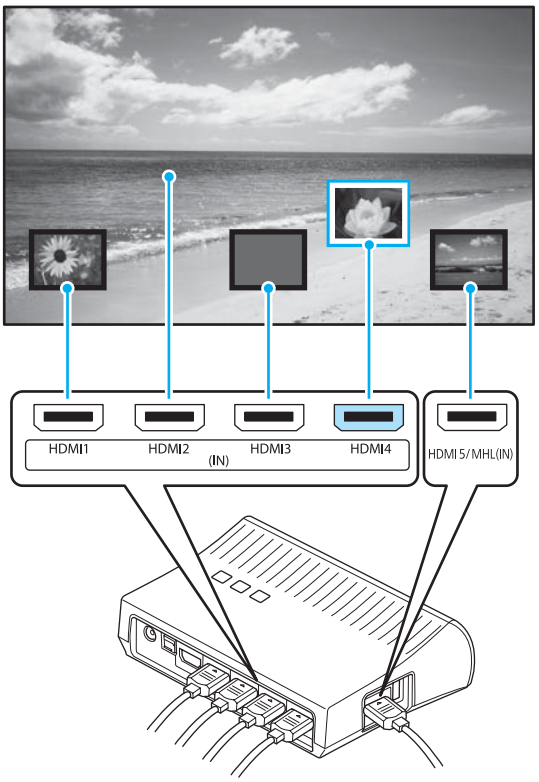

3 Valittuasi kohdenäytön odota hetki.

Projisoitu kuva vaihtuu.

Näyttö, joka ei vastaanota kuvasignaalia, näytetään sinisenä tai mustana.

Esim.) Kun projisoidut kuvat laitteesta, joka on kytketty HDMI2-porttiin, eivät näy

Liitetty AV-laite ei ole päällä tai kaapeleita ei ole kytketty oikein. Tarkista, että AV-laite on kytketty päälle tai että kaikki projisointiin tarvittavat kaapelit on kytketty oikein.

Alinäytön näyttäminen

1 Osoita kaukosäätimellä WirelessHD Transmitter -lähetintä ja paina sitten P-in-P -painiketta.

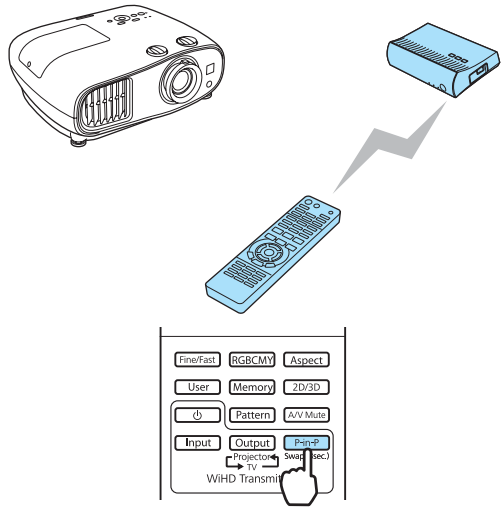

Näyttää liitetyn laitteen alinäytön (pienen näytön).

2 Kun haluat vaihtaa alinäytön ja päänäytön (suuri näyttö) välillä, pidä P-in-P -painike painettuna (3 sekuntia), kunnes näyttö vaihtuu.

3 Sulje alinäyttö painamalla P-in-P -painiketta uudestaan.

Projisoitu kuva vaihtuu.

- Kun alinäyttö näytetään, paina Input -painiketta vaihtaaksesi alinäytön kuvaa.
- Alinäytön ollessa näytössä sen asentoa ja kokoa (suuri/pieni) voidaan muuttaa painamalla Output -painiketta. Joka kerta kun Output -painiketta painetaan, näytön paikka liikkuu alaoikealta, yläoikealta, ylävasemmalta ja alavasemmalta mahdollistaen näin kuvan koon muutokset.

HDMI-linkkitoiminnon käyttö

HDMI-linkkitoiminto

Kun projektorin HDMI-porttiin on kytketty AV-laite, joka on HDMI CEC -standardien mukainen, voit suorittaa linkitettyjä toimintoja, kuten linkitetty virta päällä ja äänenvoimakkuuden säätö AV-järjestelmälle yhdellä kaukosäätimellä. Kun projisoidaan kuvia WirelessHD-toiminnolla, voit käyttää HDMI-linkkitoimintoa (vain EH-TW6600W).

- Kun AV-laite täyttää HDMI CEC -standardit, voit käyttää HDMI-linkkitoimintoa, vaikka välissä oleva AV-järjestelmä ei täytä HDMI CEC -standardeja.
- Samaan aikaan voidaan yhdistää korkeintaan 3 multimediasoitinta, jotka noudattavat HDMI CEC -standardeja.

Kytkentäesimerkki

HDMI-linkkiasetukset

Painamalla kaukosäätimen [HDMI Link] -painiketta ja asettamalla **HDMI-linkki**-asetukseksi **Päällä**, voit käyttää seuraavia toimintoja.

Toiminto	Selitys
Käynnistyslinkki	Kytkee projektoriin virran, kun sisältöä toistetaan liitetyssä laitteessa. Tai kytkee virran liitettyyn laitteeseen, kun projektoriin kytketään virta.
Virrankatkaisulinkki	Kytkee virran pois liitetystä laitteesta, kun projektori sammutetaan. • Tämä toimii vain, kun kytketyn laitteen CEC-virtalinkkitoiminto on otettu käyttöön. • Huomaa, että liitetyn laitteen tilan mukaan (esimerkiksi jos tallennus on käynnissä), laitteen virta ei ehkä katkea.
Audiolähtö-laite	Valitsee, mikä laite toistaa ääntä. **Projektori**: ääntä toistetaan projektorin sisäisistä kaiuttimista. **AV-järjestelmä**: ääntä toistetaan HDMI CEC -yhteensopivasta AV-vahvistimesta, joka on liitetty HDMI -porttiin. **WirelessHD-lähetin***: toistaa ääntä kaiuttimista, kuten sound bar -kaiuttimista, jotka on liitetty Optical Audio-Out -porttiin WirelessHD Transmitter -lähettimessä.
Syötön muutoslinkki	Muuttaa projektorin tulolähteen HDMI:ksi, kun sisältöä toistetaan liitetyssä laitteessa.
Liitettyjen laitteiden toiminnot	Voit suorittaa projektorin kaukosäätimellä toimintoja, kuten Toisto, Pysäytys, Nopea kelaus eteenpäin, Seuraava luku, Edellinen luku ja Tauko.

* Näytetään vain EH-TW6600W.

- Kun haluat käyttää HDMI-linkkitoimintoa, liitetty laite on konfiguroitava. Katso lisätietoja liitetyn laitteen toimitukseen kuuluvista asiakirjoista.
- Vaikka WirelessHD Transmitter olisi käytössä **Käynnistyslinkki** -asetuksen ollessa **Laite -> PJ** tai **Kaksisuuntainen**, jos **WirelessHD** asetuksena on **Päällä**, tämä projektori kytkeytyy päälle myös silloin, kun WirelessHD Transmitter lähettimeen liitetty AV-laite kytketään päälle (vain EH-TW6600W).
  ☛ **Asetukset-HDMI-linkki-Käynnistyslinkki** s.79

Laiteyhteydet

Voit tarkistaa HDMI-linkille käytettävissä olevat liitetyt laitteet ja valita laitteen, josta haluat projisoida kuvan. Laitteet, joita HDMI-linkki voi ohjata, tulevat automaattisesti valituksi laitteeksi.

1 Paina [HDMI Link] -painiketta ja valitse sitten **Laiteyhteydet**.

Näyttöön tulee **Laiteyhteydet**-luettelo.

Laitteet, joiden vasemmalla puolella on sininen kuvake, linkitetään.

Jos laitenimeä ei voi määrittää, tämä kenttä jätetään tyhjäksi.

2 Valitse käytettävä laite HDMI-linkkitoiminnon avulla.

- Vain yksi AV-vahvistin tunnistetaan. Jos on kytketty useita vahvistimia, ensin tunnistettu vahvistin näytetään.
- Jos kaapeli ei ole HDMI-standardien mukainen, toiminnot eivät ole mahdollisia.
- Jotkin liitetyt laitteet tai kyseisten laitteiden toiminnot eivät saata toimia kunnolla, vaikka laitteet ovat HDMI CEC -standardien mukaisia. Katso lisätietoja liitetyn laitteen toimitukseen kuuluvista asiakirjoista ja vastaavista dokumenteista.

Kuvatietojen toisto (diaesitys)

Yhteensopivat tiedot

USB-tallennuslaitteisiin, kuten USB-muistit, digitaalikamerat ja vastaavat, tallennetut seuraavan tyyppiset tiedostot voidaan esittää diaesityksenä. Laitteet on kytketty projektorin USB-porttiin (Tyyppi A).

Diaesitysyhteensopivat tiedostotyypit

Tiedostotyyppi (tarkenne)	Huomautukset
.jpg	• Kuvat, joissa käytetään CMYK-väritilaa, eivät ole yhteensopivia. • Progressiivisen muodon kuvat eivät ole yhteensopivia. • Kuvat, joiden kuvatarkkuus on suurempi kuin 8192 x 8192, eivät ole yhteensopivia. • JPEG-tiedostojen ominaisluonteesta johtuen kuvia ei ehkä voi heijastaa tarkasti, jos pakkaussuhde on liian korkea.

Huomaa

Liitä digitaalikamera käyttämällä laitteelle tarkoitettua USB-kaapelia. Älä käytä 3D-lasien mukana toimitettua kaapelia.

Diaesitys-toisto

1 Kytke USB-tallennuslaite.

Tiedostot näytetään pikkukuvina.

Kun haluat avata kansion, valitse se ja paina sitten Enter -painiketta.

Jos tiedostojen pikkukuvia ei näytetä, vaihda lähde painamalla kaukosäätimen USB/LAN -painiketta.

2 Valitse **Diaesitys**.

Käytä ▲ ▼ ◀ ▶ -painikkeita ja valitse **Diaesitys** näytön oikeassa alakulmassa, ja paina sitten Enter -painiketta.

Diaesitys alkaa.

- Kun haluat sulkea Diaesitys-toiminnon, irrota USB-tallennuslaite.
- Valitse kuva pikkukuvista ja suurenna valittua kuvaa painamalla Enter -painiketta.
  Jos haluat vaihtaa kuvien välillä, paina kaukosäätimen ◄ ► -painikkeita, kun tarkastelet suurennettua kuvaa. Voit myös kiertää kuvaa käyttämällä ▲ ▼ -painikkeita.

Näyttöasetukset kuvatiedostoille ja diaesityksen käyttöasetukset

Voit asettaa tiedostojen näyttöjärjestyksen ja diaesitystoiminnot valintanäytössä.

1 Sijoita kohdistin sen kansion päälle, jonka näyttöasetukset haluat asettaa, painamalla ▲ ▼ ◄ ► -painikkeita ja paina sitten Esc -painiketta. Valitse **Valinta** näytetystä alavalikosta ja paina sitten Enter -painiketta.

2 Kun seuraava valintanäyttö tulee näkyviin, aseta kukin kohde.

Ota asetukset käyttöön asettamalla kohdistin kohteen kohdalle ja painamalla Enter -painiketta. Seuraavassa taulukossa näytetään kunkin kohteen tiedot.

Näyttöjärjestys	Voit valita tiedostojen näyttöjärjestykseksi **Nimijärj.** tai **Päiv.järj.**.
Lajittelusuunta	Voit valita tiedostojen lajittelujärjestykseksi **Nousevassa** tai **Laskevassa**.
Jatkuva toisto	Voit määrittää, toistetaanko toisto.
Kuvan vaihtumis-aika	Kun toistetaan diaesitystä, voit asettaa yksittäisen tiedoston esitykseen käytetyn ajan. Voit asettaa ajan väliltä **Pois** (0) - 60 sekuntia. Kun asetus on **Pois**, automaattinen toisto ei ole käytössä.
Vaikutus	Voit asettaa diojen vaihtamisen näyttötehosteet.

3 Kun asetukset ovat valmiit, käytä ▲ ▼ ◄ ► -painikkeita ja aseta kohdistin kohtaan **OK**, ja paina sitten Enter -painiketta.

Asetukset otetaan käyttöön.

Jos et halua ottaa asetuksia käyttöön, aseta kohdistin kohtaan **Peruuta**, ja paina sitten Enter -painiketta.

Kahden kuvan projisointi käyttäen Kuva kuvassa -asetusta

Samanaikaisesti näytettävissä olevat kuvatyypit

Kahta eri kuvalähdettä voidaan projisoida samaan aikaan, yhtä päänäytölle (suuri näyttö) ja toista alinäytölle (pieni näyttö). Voit katsella alinäyttöä samaan aikaan, kun katselet päänäyttöä.

Kuva kuvassa -projisoinnin tulolähteiden yhdistelmät

	HDMI1	HDMI2	WirelessHD*	Component	Video	PC
HDMI1	-	-	-	✓	✓	✓
HDMI2	-	-	-	✓	✓	✓
WirelessHD*	-	-	-	✓	✓	✓
Component	✓	✓	✓	-	-	-
Video	✓	✓	✓	-	-	-
PC	✓	✓	✓	-	-	-

* vain EH-TW6600W

Projisointi Kuva kuvassa -asetuksella

Kuva kuvassa -toiminnon käynnistys ja suoritus

Paina kaukosäätimen P-in-P -painiketta, kun projektori heijastaa.

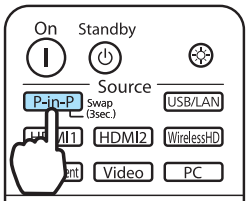

Parhaillaan syötetty kuva näytetään Kuva kuvassa -muodossa.

Päänäyttö: Nykyinen kuva
Alinäyttö: Päänäytöstä poikkeava lähde

Sulje Kuva kuvassa -näyttö painamalla P-in-P -painiketta uudelleen.

- Kuva kuvassa -näyttöä ei voi käyttää 3D-kuvien projisoimiseen.
- Voit vaihtaa pää- ja alanäytön välillä pitämällä P-in-P -painiketta painettuna.
- Jos syötettyä lähdettä ei tueta, näytössä ei näy mitään.
- Kuva kuvassa -toimintoa ei voi käyttää, kun **Signaali** -valikon **Kuvankäsittely** -asetuksena on **Nopea**.
  ☛ **Signaali** - **Lisäasetukset** - **Kuvankäsittely** s.77

Kuva kuvassa -asetusten muuttaminen

Käytä **Kuva kuvassa** -valikkoa muuttaaksesi alinäytön kokoa tai asentoa.

1 Paina Menu -painiketta.

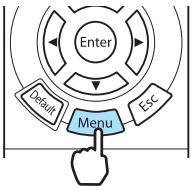

> **Kuva kuvassa** -valikko näytetään suoraan painamalla Menu -painiketta Kuva kuvassa -projisoinnin aikana.

2 Tee asetukset kullekin näytetylle toiminnolle.

Kuva kuvassa -valikossa käytettävissä olevat toiminnot

Toiminto	Selitys
Alinäyttö	Valitse alinäytön koko käyttäen **Pieni** ja **Iso**.
Alinäytön paikka	Muuta alinäytön asentoa käyttäen **Yläoikea**, **Alaoikea**, **Ylävasen** ja **Alavasen**.
Alinäytön lähde	Valitsee, mikä lähde näytetään alinäytössä.
Vaihda pää/ali	Vaihtaa päänäytön ja alinäytön.
Lopeta Kuva kuvassa	Lopettaa Kuva kuvassa -näytön.

Konfigurointi-valikon toiminnot

Konfigurointi-valikon toiminnot

Konfigurointi-valikosta voit tehdä säätöjä ja asetuksia signaalille, kuvalle ja muille vastaaville.

1 Paina Menu -painiketta.

Kaukosäädin

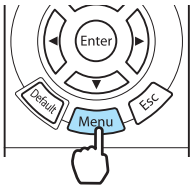

Käyttöpaneeli

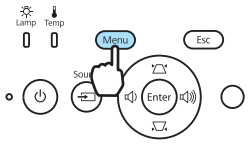

Konfigurointi-valikko näytetään.

2 Valitse vasemmalla oleva päävalikko käyttämällä ▲ ▼ -painikkeita ja vahvista sitten valinta painamalla Enter -painiketta.

Kun valitse vasemmalla olevan päävalikon, oikealla oleva alavalikko muuttuu.

Alhaalla oleva rivi antaa toimintaohjeet.

3 Valitse oikealla oleva alavalikko käyttämällä ▲ ▼ -painikkeita ja vahvista sitten valinta painamalla Enter -painiketta.

Valitun toiminnon säätönäyttö tulee näkyviin.

4 Säädä asetuksia käyttämällä ▲ ▼ ◀ ▶ -painikkeita.

Esim.) Säätöpalkki

Esim.) Vaihtoehdot

Vaihda valintanäyttö tietylle kohteelle painamalla kohteessa olevaa Enter -painiketta, jossa näkyy tämä ↵ -kuvake.

Palaa edelliselle tasolle painamalla Esc -painiketta.

5 Poistu valikosta painamalla Menu -painiketta.

Niille kohteille, joita säädetään säätöpalkista, kuten kirkkaustaso, voit palauttaa säätöarvon oletusarvoon painamalla Default -painiketta, kun säätönäyttö on näkyvissä.

Konfigurointi-valikon taulukko

Jos mitään kuvasignaalia ei syötetä, et voi säätää kuvaan tai signaaliin liittyviä kohteita Konfigurointi-valikosta. Huomaa, että kuvalle, signaalille ja muille tiedoille näytetyt kohteet vaihtelevat projisoidun kuvasignaalin mukaan.

Kuva-valikko

Toiminto	Valikko/Asetukset			Selitys
Väritila	Automaattinen, Dynaaminen, Olohuone, Luonnollinen, Elokuva, Dynaaminen 3D, 3D-elokuva			Valitse kuvanlaatu ympäristön ja projisoidun kuvan mukaan. ☛ s.32
Kirkkaus*1				Säätää kuvan kirkkautta.
Kontrasti*1				Säätää kontrastia valon ja varjon välillä kuvissa. Lisäämällä kontrastia kuvista tulee kirkkaita.
Värikylläisyys*1*2				Säätää kuvien värikylläisyyttä.
Värisävy*1*2				Säätää kuvien värisävyä.
Ihonsävy*1				Säätää ihosävyä. Kuvasta tulee vihreämpi, kun asetetaan positiivinen arvo ja punaisempi, kun asetetaan negatiivinen arvo.
Terävyys	Standardi			Säätää kuvan terävyyttä.
	Lisäasetukset*2	Ohuen viivan teräv., Paksun viivan teräv., V-viivan terävöinti, H-viivan terävöinti		Säätää kuvan terävyyttä. Käytä tätä tiettyjen alueiden säätöön. ☛ s.38
Värilämpötila	-3 - 6 (10 lisäyksin)*3			Säätää kuvien värisävyä. Kuva on sinisävyinen suurilla arvoilla ja punasävyinen pienillä arvoilla.

Toiminto	Valikko/Asetukset				Selitys
Lisäasetukset	Gamma	2, 1, 0, -1, -2			Suorittaa gammasäädöt. Voit valita raakaarvon tai säätää gammakorjausta katsoessasi kaaviota. ☛ s.35
		Mukautettu*4	Näytön vahvistuksen graafiopas, värisävyn säätö		
		Palauta			
	RGB	Siirtymä R/G/B			Säätää siirtymän ja vahvistuksen kullekin värille: R, G ja B. ☛ s.36
		Vahvistus R/G/B			
	RGBCMY	R/G/B/C/M/Y	Sävy, Kylläisyys, Kirkkaus		Säätää sävyä, värikylläisyyttä ja kirkkautta kullekin värille: R, G, B, C, M, ja Y. ☛ s.35
	EPSON Super White		Päällä, Pois		(Tämä voidaan asettaa vain, kun **Väritila** -asetuksena on **Luonnollinen**, **Elokuva** tai **3D-elokuva** ja kun vastaanotetaan signaalia HDMI1- tai HDMI2-portista tai WirelessHD:sta). Aseta asetukseksi **Päällä**, jos kuvissa näkyy valkoisen värin kirkasta ylivalottumista. Kun asetuksena on **Päällä**, **HDMI-videoalue**-asetukset poistetaan käytöstä.
Virrankulutus	Korkea, Normaali, ECO				Voit asettaa lampun kirkkauden jollekin kolmesta asetuksesta. Valitse **ECO**, jos projisoidut kuvat ovat liian kirkkaita. Kun valitaan **ECO**, virrankulutus projisoinnin aikana pienenee ja tuulettimen melu vaimenee.
Aut. himmennin	Pois, Normaali, Nopea				Voit asettaa toiminnon seurattavuuden säätääksesi valon määrää automaattisesti näyttökuvan kirkkauden muutoksen mukaan. Aseta Pois, jos valontiheyden säätöä ei tarvita. ☛ s.38
Palauta	Kyllä, Ei				Voit palauttaa kaikki säätöarvot oletusasetuksiin **Kuva**-kohteelle.

*1 Kun ylös- tai alas-painiketta painetaan säätönäytössä, voit siirtyä edelliseen tai seuraavaan valikkoon.
*2 Tätä ei näytetä, kun tietokoneen kuvasignaalia syötetään.
*3 Kun **Väritila**-asetuksena on **Luonnollinen**, asetuksiksi vaihtuu **5000K** - **10000K**.
*4 Asetukset tallennetaan kullekin tulolähteen tai Väritila -signaalin tyypille.

Signaali-valikko

Toiminto	Valikko/Asetukset		Selitys
3D-asetus*1	3D-näyttö	Päällä, Pois	Ottaa käyttöön tai poistaa käytöstä 3D-kuvien näyttötoiminnon. ☛ s.46
	Muunto 2D - 3D	Pois, Heikko, Normaali, Vahva	Asettaa 3D-tehosteen voimakkuuden, kun 2D-kuvat muunnetaan 3D-kuviksi. ☛ s.52
	3D-muoto	Automaattinen, Side by Side, Top and Bottom, 2D	Asettaa tulosignaalin 3D-muodon. Kun asetuksena on **Automaattinen**, muoto tunnistetaan automaattisesti.
	3D-syvyys	-10 - 10	Asettaa syvyyden 3D-kuvalle.
	Diagon. näytön koko	60 - 300	Asettaa projektiokoon 3D-kuvalle. Kun tämä vastaa todellista kokoa, saavutetaan paras mahdollinen 3D-tehoste.
	3D-kirkkaus	Matala, Normaali, Korkea	Asettaa kirkkauden 3D-kuvalle.
	Käänteiset 3D-lasit	Kyllä, Ei	Kääntää synkronointiajoituksen 3D-lasien vasemmalle/oikealle himmentimelle ja vasemman-/oikeanpuoleisille kuville. Ota tätä toiminto käyttöön, jos 3D-kuvaa ei näytetä oikein.
	3D-katseluilmoitus	Päällä, Pois	Kytkee 3D-sisältöä katseltaessa näytetyn ilmoituksen päälle tai pois.
Kuvasuhde*2	Automaattinen, Normaali, Täysi, Zoomaus		Valitsee kuvasuhteen. ☛ s.33
Seuranta*2 *3	Vaihtelee tulosignaalin mukaan.		Säätää tietokonekuvia, kun kuvissa näkyy pystysuoria viivoja.
Synkronointi*2 *3	0 - 31		Säätää tietokonekuvia, kun kuvissa näkyy välkkymistä, sumeutta tai häiriöitä. • **Kirkkaus**-, **Kontrasti**- tai **Terävyys**-asetusten säätö voi aiheuttaa välkkymistä tai sumeutta. • Synkroinnin säätö seurannan säädön jälkeen mahdollistaa tarkemmat säädöt.
Paikka*2 *4	▲ ▼ ◀ ▶		Jos kuva ei näy kokonaan, säätää kuvan paikkaa ylös, alas, vasemmalle ja oikealle. Näin saat koko kuvan näkymään näytössä.
Lomituksen poisto*2	Pois, Video, Filmi/autom.		(Tämä voidaan asettaa vain, kun vastaanotetaan tulosignaalia Video-portista tai kun vastaanotetaan 480i-, 576i- tai 1080i-tulosignaalia Component-, HDMI1- tai HDMI2-porteista tai WirelessHD-laitteesta.) Muuntaa signaalin lomitetusta (i) progressiiviseksi (p) käyttämällä kuvasignaalille sopivaa menetelmää. • **Pois**: Tämä on ihanteellinen dynaamisen liikkeen sisältäville kuville. • **Video**: Tämä on paras asetus tavallisten videokuvien katseluun. • **Filmi/autom.**: Suorittaa optimaalisen muunnoksen elokuvan, CG:n tai animaation tulosignaaleille.

Toiminto	Valikko/Asetukset		Selitys
Liikkeentunnistus*2 *5	1 - 5		Asettaa kuvan liikenopeuden arvosta 1 (hidas, valokuville) arvoon 5 (nopea, elokuville). Muuta tämä asetus, jos valokuvien laatu on huono tai elokuvissa on välkkymistä.
Super-resolution*5	0 - 5		Vähentää epäselvyyttä, jota ilmenee kuvan reunoissa, kun kuvatarkkuutta lisätään. ☛ s.39
	Yksit.koht. korostus	0 - 100	Tämä asetus parantaa kontrastia kuvassa luodakseen kuvaan empaattisemman kuvioinnin ja materiaalin tunnun. Mitä suurempi numero, sitä voimakkaampi parannusvaikutus ääriviiva-alueella. ☛ s.39
Aut. säätö*3	Päällä, Pois		Asettaa sen, säädetäänkö kuvaa automaattisesti vai ei aina, kun tulosignaali muuttuu. Kun tämä on käytössä, Seuranta, Paikka ja Synkronointi määritetään automaattisesti.
Lisäasetukset	Kohinasalpa*2 *5	Pois, 1, 2, 3	(Tämä voidaan asettaa vain, kun **Kuvankäsittely** -asetus on **Hieno**). Tasoittaa rakeiset kuvat. Käytettävissä on kolme tilaa. Valitse mieluisin asetus. Asetukseksi kannattaa valita **Pois**, kun näytetään kuvaa lähteistä, joissa on hyvin vähän kohinaa, kuten DVD-levyt.
	Asetustaso*2	0%, 7,5%	(Tämä voidaan asettaa, kun vastaanotetaan NTSC- tai komponenttivideosignaalia Videoportista.) Muuta tämä asetus, kun käytetään laitteita erilaisella mustan tasolla (asetustaso), kuten tuotteet, jotka on suunniteltu Korean markkinoille. Tarkista liitetyn laitteen määritykset, ennen kuin muutat tätä asetusta.

Toiminto	Valikko/Asetukset		Selitys
(Lisäasetukset)	Yliskannaus*2 *5	Automaattinen, Pois, 2%, 4%, 6%, 8%	Muuttaa lähtökuvasuhteen (projisoitavan kuvan alue). • **Pois**, 2 - 8 %: Määrittää kuva-alueen. **Pois** projisoi kaikki alueet. Kuvasignaalista riippuen huomaat ehkä kohinaa kuvan ylä- ja alareunoissa. • **Automaattinen**: Tämä voidaan asettaa vain, kun signaali vastaanotetaan HDMI1- tai HDMI2-portista tai WirelessHD -laitteesta. Tämän asetukseksi voidaan määrittää automaattisesti **Pois** tai **8%** tulosignaalin mukaan.
	HDMI-videoalue*2	Automaattinen, Normaali, Laajennettu	(Tämä voidaan asettaa, kun **EPSON Super White** -asetuksena on **Pois**.) Kun asetuksena on **Automaattinen**, DVD-tulosignaalin videotaso HDMI1 tai HDMI2-portteihin tunnistetaan ja asetetaan automaattisesti. Jos huomaat ali- tai ylivalottumista, kun asetus on **Automaattinen**, aseta projektorin videotaso sopimaan DVD-soittimen videotasoon. DVD-soittimen tasoksi on ehkä asetettu normaali tai laajennettu. **Automaattinen**-vaihtoehtoa ei näytetä, kun se kytketään liitetyn laitteen DVI-porttiin.
	Kuvankäsittely*5	Hieno, Nopea	Parantaa kuvanlaatua tai vasteaikaa käsittelemällä kuvaa. ☛ s.41
Palauta	Kyllä, Ei		Palauttaa kaikki **Signaali**-asetukset, paitsi **Diagon. näytön koko**, **3D-katseluilmoitus**, **Kuvasuhde** ja **Kuvankäsittely**, oletusasetuksiin.

*1 Tämä näytetään vain, kun syötetään HDMI1, HDMI2 tai WirelessHD -kuvasignaalia. (WirelessHD koskee vain mallia EH-TW6600W).
*2 Asetukset tallennetaan kullekin tulolähteen tai -signaalin tyypille.
*3 Tämä näytetään vain, kun syötetään PC-kuvasignaalia.
*4 Tämä näytetään vain, kun syötetään Component, PC tai Video -kuvasignaalia.
*5 Tämä näkyy vain silloin, kun syötetään Component, HDMI1, HDMI2, Video tai WirelessHD -kuvasignaalia (WirelessHD on vain mallissa EH-TW6600W).

Asetukset-valikko

Toiminto	Valikko/Asetukset			Selitys
V/P-trapetsikorj	Pystytrapetsi	-60 - 60		suorittaa pystysuuntaisen trapetsikorjauksen. ☛ s.29
	Vaakatrapetsi	-60 - 60		Suorittaa vaakasuuntaisen trapetsikorjauksen. ☛ s.29
Audio	Äänenvoimakkuus	Äänenvoimakkuus	0 - 40	Säätää äänenvoimakkuutta.
	Käänteinen audio	Päällä, Pois		Määrittää, käännetäänkö vasemmat ja oikeat audiolähtökanavat. Aseta **Päällä**, kun projektori on ripustettu kattoon ja käyttää sisäisiä kaiuttimia.

Toiminto	Valikko/Asetukset		Selitys
HDMI-linkki	Laiteyhteydet	-	Näyttää luettelon laitteista, joka on kytketty HDMI1- tai HDMI2-porteista tai WirelessHD-laitteesta*.
	HDMI-linkki	Päällä, Pois	Ottaa käyttöön tai poistaa käytöstä HDMI-linkkitoiminnon.
	Audiolähtö-laite	Projektori, AV-järjestelmä, WirelessHD-lähetin*	Asettaa, mikä laite toistaa ääntä käytettäessä HDMI Link -toimintoa. ☛ s.68
	Käynnistyslinkki	Pois, Kaksisuuntainen, Laite -> PJ, PJ -> Laite	Asettaa linkkitoiminnon, kun virta on päällä. Aseta käynnistämään projektori, kun sisältöä toistetaan liitetyllä laitteella (Kaksisuuntainen tai Laite -> PJ) tai käynnistämään liitetty laite, kun projektori on päällä (Kaksisuuntainen tai PJ -> Laite).
	Virrankatk.-linkki	Päällä, Pois	Määrittää, katkaistaanko virta liitetyistä laitteista, kun projektorin virta katkaistaan.
WirelessHD*	Laiteyhteydet	-	Näyttää luettelon käytettävissä olevista WirelessHD-laitteista, jotka voidaan liittää.
	WirelessHD	Päällä, Pois	Ottaa käyttöön tai poistaa käytöstä WirelessHD-toiminnon.
	Videon vastaanotto	Videon vastaanotto 100 % Lähetin tunnistettu	Videon vastaanotto ilmoittaa yhteystilan WirelessHD Transmitter -lähettimeen. Kun projektori on yhdistetty WirelessHD Transmitter -lähettimeen ja se vastaanottaa kuvasignaalin, Lähetin tunnistettu tulee esiin.
	WiHD-tila	Täysi, Dynaaminen	Asettaa WirelessHD -laitteiden liitäntätilan.
	Palauta	Kyllä, Ei	Palauttaa **WirelessHD**-asetukset oletusasetuksiin. Huomaa, että vaikka palautat projektorin, WirelessHD Transmitter -asetuksia ei palauteta. Palauta WirelessHD Transmitter painamalla pohjassa olevaa Setup-painiketta vähintään 5 sekunnin ajan. ☛ s.54

Toiminto	Valikko/Asetukset		Selitys
Lukkoasetus	Lapsilukko	Päällä, Pois	Tämä lukitsee projektorin käyttöpaneelin ⏻ -painikkeen, mikä estää lapsia kytkemästä projektoria päälle tahattomasti. Voit kytkeä virran lukitustilassa pitämällä ⏻ -painiketta painettuna noin kolmen sekunnin ajan. Voit edelleen katkaista laitteen virran tavanomaisesti ⏻ -painikkeella tai suorittaa toimintoja kaukosäätimellä. Jos tätä muutetaan, tämä asetus otetaan käyttöön sen jälkeen, kun sammutat projektorin virran ja jäähtyminen on valmis. Huomaa, että vaikka **Lapsilukko** -asetuksena on **Päällä**, projektorin virta kytkeytyy, kun virtajohto kytketään, jos **Suora käynnistys** -asetuksena on **Päällä**.
	Toimintalukko	Päällä, Pois	Kun asetus on **Päällä**, kaikki käyttöpaneelin painikkeet, paitsi ⏻ -painike, poistetaan käytöstä. Ruudulla näkyy 🔒, jos mitä tahansa painiketta painetaan. Avaa lukitus painamalla käyttöpaneelin Enter -painiketta ja pitämällä sitä painettuna ainakin 7 sekuntia. Jos sitä muutetaan, tämä asetus otetaan käyttöön, kun suljet Konfigurointi-valikon.
Projisointi	Etuala, Etuala/katto, Taka-ala, Taka-ala/katto		Muuta tätä asetusta sen mukaan, miten projektori on asennettu. • **Etuala**: Valitse, jos projisoit valokankaan edestä. • **Etuala/katto**: Valitse, jos projisoit valokankaan edestä, kun projektori on ripustettu kattoon. • **Taka-ala**: Valitse, jos projisoit taka-alan valkokankaalle takapuolelta. • **Taka-ala/katto**: Valitse, jos projisoit taka-alan valkokankaalle takapuolelta, kun projektori on ripustettu kattoon.
Käyttäjäpainike	Muunto 2D - 3D, Virrankulutus, Info		Valitse Konfigurointi-valikon kohde ja määritä kaukosäätimen User -painikkeelle. Kun painiketta painetaan, määritetty valikkokohteen valinta/säätönäyttö tulee näytölle, jolloin voit tehdä yhden painalluksen asetuksia/säätöjä.

Toiminto	Valikko/Asetukset		Selitys
Kuva kuvassa	-		Käynnistää Kuva kuvassa -näytön. ☛ s.72
Toiminta	Suora käynnistys	Päällä, Pois	Voit tehdä projektorin asetukset siten, että projisointi alkaa heti, kun virtajohto kytketään ilman mitään painiketoimintoja. Huomaa, että kun asetuksena on **Päällä**, projisointi alkaa, jos virta palautuu sähkökatkoksen jälkeen ja virtajohto on edelleen liitetty projektoriin.
	Virransäästötila	Pois, 5 min, 10 min, 20 min	Jos asetettu aika ylitetään eikä mitään signaalia syötetä, projektori sammutetaan automaattisesti ja se siirtyy virransäästötilaan. Kun asetuksena on **Pois**, projektori ei koskaan siirry virransäästötilaan. Kun projektori on virransäästötilassa, käynnistä projisointi painamalla kaukosäätimen ⏽ -painiketta tai käyttöpaneelin ⏻ -painiketta.
	Valaistus	Päällä, Pois	Aseta tämä tilaan **Pois**, jos käyttöpaneelin merkkivalojen valo on häiritsevää, kun katsot elokuvaa pimeässä huoneessa.
	Trigger Out	Päällä, Pois	Aseta Trigger Out -toiminto kommunikoimaan ulkoisille laitteille, että projektorin virta on päällä jne. Kun asetus on kohdassa **Pois**, jännitettä ei lähetetä Trigger Out -portista. Kun asetus on kohdassa **Päällä**, jännitettä lähetetään Trigger Out -portista projektorin ollessa päällä. Jos muutat tätä asetusta, uusi asetus tulee voimaan seuraavalla kerralla, kun projektorin virta kytketään päälle.
	Korkeapaikkatila	Päällä, Pois	Aseta tämä tilaan **Päällä**, jos käytät projektoria yli 1500 m:n korkeudessa.

Toiminto	Valikko/Asetukset		Selitys
Kytk.	Sanoma	Päällä, Pois	Määrittää, näytetäänkö seuraavat viestit (Päällä tai Pois). • Kohteiden nimet kuvasignaaleille, väritiloille, kuvasuhteille ja muistin lataukselle. • Jos sisäinen lämpötila nousee, kun kuvasignaalia ei syötetä tai tunnistetaan signaali, jota ei tueta.
	Näytä tausta	Musta, Sininen, Logo	Valitsee näytön tilan, kun mitään kuvasignaalia ei syötetä.
	Aloitusruutu	Päällä, Pois	Määrittää, näytetäänkö aloitusruutu, kun heijastus käynnistyy (Päällä tai Pois). Jos tätä muutetaan, tämä asetus otetaan käyttöön sen jälkeen, kun sammutat projektorin virran ja jäähtyminen on valmis.
	Valmiustilan vahv.	Päällä, Pois	Määrittää, näytetäänkö valmiustilan vahvistuksen viesti (Päällä tai Pois). ☛ s.25
Paneelin kohdist.	Paneelin kohdist.	Päällä, Pois	Ota käyttöön tai poista käytöstä **Paneelin kohdist.**.
	Valitse väri	R, B	Valitse korjattava väri.
	Kuvion väri	R/G/B, R/G, G/B	Valitse korjaukseen käytettävä malli.
	Aloita säädöt	-	Käynnistä **Paneelin kohdist.**. ☛ s.40
	Palauta	Kyllä, Ei	Palauttaa korjausarvon.
Kieli	-		Valitsee näytön kielen.
Palauta	Kyllä, Ei		Kaikki **Asetukset**-säätöarvot palautetaan oletusasetuksiin, paitsi seuraavat. • **Käänteinen audio** • **Audiolähtö-laite** • **Käynnistyslinkki** • **Virrankatk.-linkki** • **Projisointi** • **Käyttäjäpainike** • **Korkeapaikkatila** • **Kieli**

* Näytetään vain EH-TW6600W.

Muisti-valikko

Toiminto	Selitys
Lataa muisti	Lataa asetukset, jotka on tallennettu **Tallenna muisti** -toiminnolla. ☛ s.44 Tätä ei voi valita, jos et ole tallentanut mitään asetuksia **Tallenna muisti** -toiminnolla.
Tallenna muisti	Tallentaa tietyt **Kuva**- ja **Signaali**-asetukset muistiin. ☛ s.43
Tyhjennä muisti	Tyhjentää muistiin tallennettuja asetuksia, joita et enää tarvitse. ☛ s.44
Nimeä muisti uud.	Nimeää muistin uudelleen. ☛ s.44

Verkko-valikko

Toiminto	Selitys
Verkkoinf-Langaton LAN	Näyttää seuraavat verkon asetusten tilatiedot. • Liitäntätila • Langaton lähiverkko • Antennin voimakkuus • Projektorin nimi • SSID • DHCP • IP-osoite • Aliverkon peite • Yhd.käyt. os. • MAC-osoite • Aluekoodi*
Verkon määritykseen	Siirrytään verkon konfigurointivalikkoon. ☛ s.85

* Tämä näyttää tiedot alueesta, johon langaton lähiverkkoyksikkösi voi muodostaa yhteyden. Ota lisätietoja varten yhteyttä seuraavaan osoitteeseen. ☛ *Epson-projektoreiden yhteystietoluettelo*

Huomautuksia koskien Verkko -valikon toimintoja

Kun valitset Verkko-valikon, valikon välilehdet muuttuvat.

Peruskäyttötoiminnot ovat samoja kuin Konfigurointi-valikossa.

Muista kuitenkin valita **Asennus valmis** -valikko poistuessasi valikosta, ja tallenna asetuksesi.

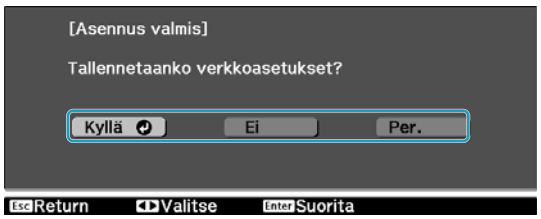

Kyllä: Tallentaa asetukset ja poistuu Verkko-valikosta.

Ei: Ei tallenna asetuksia ja poistuu Verkko-valikosta.

Peruuta: Jatkaa Verkko -valikkoa.

Pehmonäppäimistön toiminnot

Verkko-valikossa on pehmonäppäimistö, kun asetuksia määritettäessä on syötettävä aakkosnumeerisia arvoja. Paina kaukosäätimen ▲ ▼ ◀ ▶ -painiketta tai ohjauspaneelin -painiketta valitaksesi näppäimet ja syötä tiedot painamalla sitten Enter -painiketta. Valitsemalla **Finish** vahvistat syöttämäsi tiedot, ja valitsemalla **Peruuta** peruutat syöttämäsi tiedot.

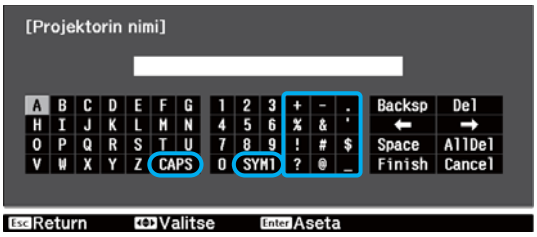

CAPS-näppäin: Asettaa ja vaihtaa isojen ja pienten kirjainten välillä.

SYM1/2-näppäin: Vaihtaa ja vaihtaa symbolinäppäimiä.

Perus-valikko

Toiminto	Selitys
Projektorin nimi	Näyttää yksilöllisen nimen, jota käytetään verkossa tämän projektorin tunnistukseen. Voit syöttää enintään 16 yksitavuista aakkosnumeerista merkkiä nimeä muokatessa.

Langaton lähiverkko

Toiminto	Valikko/Asetukset	Selitys
Langatt.lähiv. Virta	Päällä, Pois	Määritä (Päällä/Pois) käytetäänkö langatonta lähiverkkoa. Valitsemalla **Pois** voidaan estää luvaton käyttö ulkopuolisten toimesta.
Liitäntätila	Nopea, Kehittynyt	Asettaa langattoman lähiverkon yhteystilan. **Nopea**: Projektori tarjoaa tukiaseman. Liitä tietokone tai älypuhelin suoraan projektoriin. **Kehittynyt**: Jos langaton lähiverkkoympäristö on jo muodostettu, yhdistä projektori olemassa olevaan tukiasemaan.
Kanava	1ch, 6ch, 11ch	(Tämä voidaan asettaa vain, kun **Liitäntätila** -asetus on **Nopea**). Valitse langattoman lähiverkon käyttämän taajuuden kaistanleveys.
SSID	-	(Tämä voidaan asettaa vain, kun **Liitäntätila** -asetus on **Kehittynyt**). Syötä SSID. Kun SSID on olemassa projektoriin yhdistetylle langattomalle lähiverkolle, syötä SSID. Voit syöttää enintään 32 yksitavuista aakkosnumeerista merkkiä.
Hae tukiasema	-	(Tämä voidaan asettaa vain, kun **Liitäntätila** -asetus on **Kehittynyt**). ilmaisee parhaillaan yhdistetyn tukiaseman. ilmaisee tukiaseman, jossa on määritetty suojausasetukset. Kun valitset tukiaseman, jonka suojausasetukset on määritetty, siirryt Turvallisuus -valikkoon. ☛ s.86

Toiminto	Valikko/Asetukset	Selitys
IP-asetukset (Tämä voidaan asettaa vain, kun **Liitäntätila** -asetus on **Kehittynyt**).	DHCP	Määritä, onko (Päällä/Pois) DHCP käytössä vai ei. Jos määrität seuraavan osoitteen, määritä asetukseksi **Pois**.
	IP-osoite	Anna projektorin IP-osoite. Seuraavia IP-osoitteita ei voi käyttää. 0.0.0.0, 127.x.x.x, 224.0.0.0 - 255.255.255.255 (joissa x on numero välillä 0 to 255)
	Aliverkon peite	Anna projektorin aliverkon peite. Seuraavia aliverkon peitteitä ei voi käyttää. 0.0.0.0, 255.255.255.255
	Yhd.käyt. os.	Anna projektorin yhdyskäytävän IP-osoite. Seuraavia yhdyskäytävän osoitteita ei voi käyttää. 0.0.0.0, 127.x.x.x, 224.0.0.0 - 255.255.255.255 (joissa x on numero välillä 0 to 255)
SSID-näyttö	Päällä, Pois	Määritä (Päällä/Pois) näytetäänkö SSID langattoman lähiverkon valmiusnäytöllä.
IP-osoitteen näyttö	Päällä, Pois	Määritä (Päällä/Pois), näytetäänkö IP-osoite lähiverkon valmiustilanäytöllä.

Turvallisuus-valikko

Toiminto	Valikko/Asetukset	Selitys
Turvallisuus	Pois, WPA2-PSK, WPA/WPA2-PSK	Asettaa suojausjärjestelmän. **Nopea**, **WPA2-PSK** on valittavissa **Kehittynyt**, **WPA2-PSK**/**WPA/WPA2-PSK** on valittavissa.
Ohita lause	-	Syöttää salasana. Salasana voi koostua 8 - 32 yksitavuisesta aakkosnumeerisesta merkistä, joissa kirjainten koolla on merkitystä. Turvallisuuden takaamiseksi on suositeltavaa vaihtaa se aika ajoin.

Palauta-valikko

Toiminto	Selitys
Palauta verkkoasetukset.	Palauttaa kaikki **Verkko**-säätöarvot oletusasetuksiin.

Info-valikko

Toiminto	Valikko/Asetukset	Selitys
Projektoritiedot	Lampun käyttöaika	Esittää kumulatiivisen lampun käyttöajan.
	Lähde	Näyttää lähteen nimen siltä laitteelta, jonka kuvaa parhaillaan projisoidaan.
	Tulosignaali	Näyttää video-tulosignaalin.
	Kuvatarkkuus	Näyttää kuvatarkkuuden.
	Skannaustila	Näyttää skannatustilan.
	Virkistystaajuus	Näyttää virkistystaajuuden.
	3D-muoto	Näyttää 3D-projisoinnin aikana syötetyn signaalin 3D-muodon (Frame Packing, Side by Side tai Top and Bottom).
	Synkr.tiedot	Näyttää kuvasignaalin tiedot. Näitä tietoja voidaan tarvita mahdollisen huollon yhteydessä.
	Deep Color	Näyttää deep color -syvävärit.
	Videosignaali	Näyttää Video-porttiin kytketyn videolaitteen signaalin tyypin.
	Tila	Tässä on tietoa projektorilla esiintyneistä virheistä. Näitä tietoja voidaan tarvita mahdollisen huollon yhteydessä.
	Sarjanumero	Näyttää projektorin sarjanumeron.
	Event ID	Näyttää sovellusvirheiden lokin. ☛ s.100
Versio	Main	Näyttää projektorin kiinteän ohjelmiston version.
	Video	
	Video2	

Palauta-valikko

Toiminto	Selitys
Palauta kaikki	Palauttaa kaikki kohdat oletusasetuksiin Konfigurointi-valikossa. Seuraavia kohteita ei palauteta oletusarvoihin: **Paneelin kohdist.**, **Lampun käyttöaika**, **Kieli**, **Verkko**, **Muisti**.
Muistin palautus	Tyhjentää kaikki asetukset, jotka on tallennettu **Tallenna muisti** -toiminnolla.
Lampun käyttöajan pal.	Palauttaa kumulatiivisen lampun käyttöajan arvoon **0 H**. Nollaa arvo, kun vaihdat lampun.

Kuva kuvassa -valikko

Näytetään painamalla Menu -painiketta Kuva kuvassa -projisoinnin aikana.

Toiminto	Valikko/Asetukset		Selitys
Kuva kuvassa	Alinäyttö	Pieni, Iso	Muuttaa alinäytön koon. ☛ s.73
	Alinäytön paikka	Yläoikea/Alaoikea/Ylävasen/Alavasen	Muuttaa alinäytön asennon.
	Alinäytön lähde	HDMI1, HDMI2, WirelessHD*, Komponentti, Video, PC	Valitsee, mikä lähde näytetään alinäytössä. ☛ s.73
	Vaihda pää/ali		Vaihtaa päänäytön ja alinäytön. ☛ s.73
	Lopeta Kuva kuvassa		Lopettaa Kuva kuvassa -näytön. ☛ s.73

* Näytetään vain EH-TW6600W.

Ongelmien ratkaisu

Merkkivalojen tulkinta

Voit tarkistaa projektorin tilan käyttöpaneelin vilkkuvasta ja palavasta ⏻ -, ○ - (käytön merkkivalot), 🌡- ja ☼ -painikkeista.

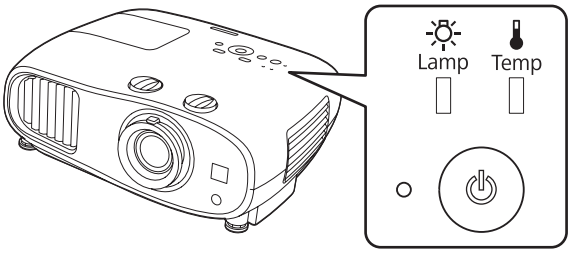

Katso seuraavasta taulukosta, kuinka tarkistat projektorin tilan ja miten voit korjata ongelmia, joihin merkkivalot viittaavat.

Merkkivalon tila virheen/varoituksen aikana

▮ : Palaa ▮ : Vilkkuu ▮ : Tila säilyy ▯ : Pois

Merkkivalot	Tila	Korjauskeino
(sininen)/(oranssi)	Vaihda lamppu	On aika vaihtaa lamppu. Vaihda lamppu uuteen mahdollisimman pian. ☛ s.105 Lamppu voi räjähtää, jos jatkat sen käyttöä tässä tilassa.
(sininen)/(oranssi)	Kor. Lämpöt. Varoit.	Voit jatkaa projisointia. Jos lämpötila nousee uudelleen liian korkeaksi, kuvien projisointi lopetetaan automaattisesti. • Jos projektori on asennettu seinän viereen, varmista, että seinän ja projektorin ilmanpoistoaukon välillä on ainakin 20 cm. • Jos ilmansuodatin on tukossa, puhdista se. ☛ s.101

Merkkivalot	Tila	Korjauskeino
(sininen)/(oranssi)	Sisäinen virhe	Projektorissa on toimintahäiriö. Irrota sähköpistoke pistorasiasta ja ota yhteys paikalliseen jälleenmyyjään tai lähimpään Epsonin korjauskeskukseen. ☛ *Epson-projektoreiden yhteystietoluettelo*
(sininen)/(oranssi)	Tuulettimen virhe Tunnistimen virhe	
(sininen)/(oranssi)	Autom. iiriks. virhe	
(sininen)/(oranssi)	Virtavirhe(kuristin)	
(sininen)/(oranssi)	Lampun virhe Lamppu epäkunnossa	Lampussa on vikaa tai se ei syttynyt. • Irrota virtajohto ja tarkista sitten, onko lamppu murtunut. ☛ s.105 Jos lamppu ei ole murtunut, aseta lamppu takaisin paikoilleen ja kytke virta päälle. Jos lampun uudelleenasennus ei korjaa ongelmaa tai jos lamppu on murtunut, irrota sähköpistoke pistorasiasta ja ota yhteys paikalliseen jälleenmyyjään tai lähimpään Epsonin korjauskeskukseen. ☛ *Epson-projektoreiden yhteystietoluettelo* • Tarkista, että lampun suojus on suljettu kunnolla.
(sininen)/(oranssi)	Kork. Lämpöt. Virhe (ylikuumenee)	Sisälämpötila on liian korkea. • Lamppu kytkeytyy automaattisesti pois päältä ja kuvien heijastaminen loppuu. Odota noin viisi minuuttia. Kun tuuletin on pysähtynyt, irrota virtajohto. • Jos projektori on asennettu seinän viereen, varmista, että seinän ja projektorin ilmanpoistoaukon välillä on ainakin 20 cm. • Jos ilmansuodatin on tukossa, puhdista se. ☛ s.101 • Jos virran kytkentä ei korjaa ongelmaa, lopeta projektorin käyttö ja irrota virtajohto pistorasiasta. Ota yhteys paikalliseen jälleenmyyjään tai lähimpään Epsonin korjauskeskukseen. ☛ *Epson-projektoreiden yhteystietoluettelo* • Jos käytät laitetta vähintään 1500 metrin korkeudessa, valitse **Korkeapaikkatila**-asetukseksi **Päällä**. ☛ **Asetukset** - **Toiminta** - **Korkeapaikkatila** s.79

Merkkivalon tila normaalin käytön aikana

: Palaa : Vilkkuu : Pois

Merkkivalot	Tila	Korjauskeino
○ ⏻	Valmiustila	Kun painat kaukosäätimen Ⓘ -painiketta tai käyttöpaneelin ⏻ -painiketta, projisointi käynnistyy lyhyen hetken päästä.
⏻ (sininen)	Lämpeneminen meneillään	Lämpeneminen kestää noin 30 sekuntia. Virran sammutustoiminto ei ole käytössä, kun projektori on lämpenemässä.
	Jäähtyminen meneillään	Kaikki toiminnot on poistettu käytöstä, kun projektori on jäähtymässä. Projektori siirtyy valmiustilaan, kun jäähtyminen on valmis. Jos virtajohto irrotetaan jostakin syystä jäähtymisen aikana, odota, kunnes lamppu on jäähtynyt riittävästi (n. 10 minuuttia), kytke virtajohto uudelleen ja paina sitten kaukosäätimen Ⓘ -painiketta tai käyttöpaneelin ⏻ -painiketta.
⏻ (sininen)	Projisointi käynnissä	Projektori toimii normaalisti.

- Normaaleissa käyttöolosuhteissa 🌡- ja ☼ -merkkivalot ovat pois päältä.
- Kun **Valaistus**-toiminnon asetuksena on **Pois**, kaikki merkkivalot ovat pois päältä normaaleissa projisointiolosuhteissa. ☛ **Asetukset** - **Toiminta** - **Valaistus** s.79

Kun merkkivaloista ei ole apua

Tarkista ongelma

Tarkista seuraavasta taullukosta, onko ongelmasi mainittu. Siirry vastaavalle sivulle, josta löytyvät tiedot ongelman käsittelyä varten.

Ongelma		Sivu
Kuviin liittyvät ongelmat	Kuvia ei näy Kuvien heijastus ei käynnisty, heijastusalue on täysin musta, heijastusalue on täysin sininen jne.	s.92
	Tietokoneesta projisoituja liikkuvia kuvia ei pystytä heijastamaan	s.93
	"Ei tueta." näytetään	s.93
	"Ei signaalia" näytetään	s.93
	Kuvat ovat epäselviä tai epätarkkoja	s.94
	Kuvissa on häiriöitä tai vääristymiä	s.94
	Kuva on katkaistu (suuri) tai pieni tai vain osa kuvaa heijastetaan	s.94
	Kuvan värit eivät ole oikeat Koko kuvan sävy on purppuranpunertava tai vihertävä, kuvat ovat mustavalkoisia, värit ovat himmeät.*	s.94
	Kuvat näyttävät tummilta	s.95
	Kuvien projisointi päättyy automaattisesti	s.95
Ongelmia kuvien projisoinnin alkaessa	Projektori ei kytkeydy päälle	s.95
Kaukosäätimen ongelmat	Kaukosäädin ei reagoi	s.96

Ongelma		Sivu
Ongelmia ohjauspaneelissa	Ohjauspaneelissa ei voi määrittää asetuksia	s.96
Ongelmat 3D:ssä	Ei pystytä projisoimaan oikein 3D-muodossa	s.96
	3D-kuvaa suurennetaan ja pienennetään	s.97
Ongelmat HDMI:ssä	HDMI-linkki ei toimi	s.97
	Laitteen nimeä ei näytetä laiteyhteyksissä	s.98
Ongelmat WirelessHD:ssä	Ei pystytä projisoimaan WirelessHD-kuvia	s.98
	WirelessHD-audio ei toistu oikein	s.99
	Häiriöitä, vääristymiä tai katkoksia esiintyy WirelessHD-tilassa	s.99
Ongelmat USB-tallennuslaitteissa	Diaesitys ei käynnisty	s.99
Muita ongelmia	Ääntä ei kuulu, tai se on liian hiljainen	s.99
	Verkkoon ei voi yhdistää langattoman lähiverkon kautta	s.100

* Koska värien toisto vaihtelee eri monitorien ja tietokoneen LCD-näyttöjen välillä, projektorin monitoriin heijastama kuva ja värisävyt eivät ehkä täsmää. Tämä ei kuitenkaan ole vika.

Kuviin liittyvät ongelmat

Kuvia ei näy

Tarkista	Korjauskeino
Onko projektorin virta päällä?	Paina kaukosäätimen ⏽ -painiketta tai käyttöpaneelin ⏻ -painiketta.
Onko virtajohto kytketty?	Kytke virtajohto.
Ovatko merkkivalot sammuksissa?	Irrota projektorin virtajohto ja kytke se uudelleen. Tarkista, että virtapainiketta on painettu, kun projektoriin syötetään virtaa.
Syötetäänkö kuvasignaalia?	Tarkista, että liitetty laite on päällä. Kun **Sanoma**-asetukseksi on määritetty **Päällä** Konfigurointi-valikosta, näytetään kuvasignaalin viestit. ☛ **Asetukset** - **Kytk.** - **Sanoma** s.79
Onko AV-vahvistimen virta katkaistu?	Jos AV-vahvistin on irrotettu, tarkista AV-vahvistimen virransyöttö.
Lähetetäänkö laitteesta kuvasignaalia?	Tarkista, että liitetystä laitteesta lähetetään kuvasignaalia.
Ovatko Konfigurointi-valikon asetukset oikeat?	Palauta kaikki asetukset. ☛ **Palauta** - **Palauta kaikki** s.87
(Vain projisoitaessa kuvasignaaleja tietokoneesta) Luotiinko yhteys, kun projektorin tai tietokoneen virta oli jo kytketty päälle?	Jos yhteys luodaan, kun virta on jo kytketty päälle, näppäin (Toimintonäppäin tai vastaava), joka vaihtaa tietokoneen kuvasignaalin ulkoiseen lähtöön, ei ehkä toimi. Kytke tietokoneen virta pois päältä ja sitten takaisin päälle.

Liikkuvat kuvat eivät näy

Tarkista	Korjauskeino
(Vain projisoitaessa kuvasignaaleja tietokoneesta) Onko tietokoneen kuvasignaali asetettu ulkoiseen lähtöön ja nestekidenäytön lähtöön samanaikaisesti?	Tietokoneen spesifikaatioiden mukaan liikkuvia kuvia ei saateta näyttää, kun tietokone on asetettu ulkoiseen lähtöön ja nestekidenäytön lähtöön samanaikaisesti. Muuta sitä siten, että kuvasignaali on asetettu vain ulkoiseen lähtöön. Katso tietokoneen spesifikaatiot sen toimitukseen kuuluvista asiakirjoista.

"Ei tueta." tulee näyttöön.

Tarkista	Korjauskeino
(Vain projisoitaessa kuvasignaaleja tietokoneesta) Ovatko kuvasignaalin taajuus ja kuvatarkkuus tilaa vastaavat?	Tarkista syötetty kuvasignaali kohdasta **Kuvatarkkuus** Konfigurointi-valikosta ja tarkista, että se vastaa projektorin kuvatarkkuutta. ☛ s.109

"Ei signaalia" tulee näyttöön.

Tarkista	Korjauskeino
Onko johdot kytketty oikein?	Tarkista, että kaikki kuvien heijastamiseen tarvittavat johdot on kytketty oikein. ☛ s.18
Onko oikea kuvan tuloportti valittu?	Muuta kuvaa painamalla kaukosäätimen lähdepainikkeita tai käyttöpaneelin ⊡ -painiketta. ☛ s.24
Onko liitetyn laitteen virta päällä?	Kytke laitteeseen virta.
(Vain projisoitaessa kuvasignaaleja tietokoneesta) Lähetetäänkö kuvasignaalit projektoriin?	Muuta se siten, että kuvasignaali on asetettu ulkoiseen lähtöön eikä vain tietokoneen nestekidenäytön lähtöön. Joissakin malleissa kuvasignaalit eivät enää näy nestekidenäytössä, kun ne lähetetään ulkoiseen kohteeseen. Katso tietokoneen spesifikaatiot sen toimitukseen kuuluvista asiakirjoista.
	Jos yhteys luodaan niin, että projektoriin tai tietokoneeseen on jo kytketty virta, tietokoneen kuvasignaalin ulkoiseen näyttöön lähettävä Fn-näppäin (toimintonäppäin) ei välttämättä toimi. Kytke tietokoneen ja projektorin virta pois päältä ja se ne sitten takaisin päälle.

Projisoidun kuvan trapetsivääristymä

Tarkista	Korjauskeino
Säädetäänkö trapetsivääristymää korjausalueen sisällä?	Kun kuvaa projisoidaan korjattavan alueen ulkopuolelta, trapetsivääristymää ei välttämättä voida korjata kokonaan. Asenna projektori vaakasuorasti näytön eteen mahdollisimman etäälle siitä ja säädä projisointipaikkaa linssin siirron avulla. ☛ s.13

Kuvat ovat epäselviä tai epätarkkoja

Tarkista	Korjauskeino
Onko kohdistusta säädetty?	Säädä kohdistusta. ☛ s.27
Onko linssisuojus kiinnitetty?	Poista linssisuojus.
Onko projektorin etäisyys sopiva?	Tarkista suositeltu projisointialue. ☛ s.15
Onko linssiin muodostunut kosteutta?	Jos projektori siirretään yhtäkkiä kylmästä lämpimään ympäristöön tai ympäristön lämpötila muuttuu nopeasti, linssin pintaan voi muodostua kosteutta, mikä voi tehdä kuvista epäselviä. Asenna projektori huoneeseen noin tunti ennen sen käyttöä. Jos projektori on kastunut tiivistymisen vuoksi, sammuta projektorin virta, irrota virtajohto ja anna projektorin olla käyttämättä jonkin aikaa.

Kuvissa on häiriöitä tai vääristymiä

Tarkista	Korjauskeino
Onko johdot kytketty oikein?	Tarkista, että kaikki kuvien heijastamiseen tarvittavat johdot on kytketty oikein. ☛ s.18
Onko käytössä jatkojohto?	Jos käytössä on jatkojohto, sähköiset häiriöt voivat vaikuttaa signaaleihin.
(Vain projisoitaessa kuvasignaaleja tietokoneesta) Onko **Synkronointi**- ja **Seuranta**-asetukset säädetty oikein?	Projektori käyttää automaattisia säätötoimintoja optimitilan projisointiin. Kuitenkin riippuen signaalista joitakin ei ehkä säädetä oikein siinäkään tilanteessa, että suoritetaan itsekorjauksia. Jos näin käy, säädä **Seuranta**- ja **Synkronointi**-asetuksia Konfigurointi-valikosta. ☛ **Signaali** - **Seuranta**/**Synkronointi** s.77
(Vain projisoitaessa kuvasignaaleja tietokoneesta) Onko sopiva tarkkuus valittu?	Määritä tietokoneen asetukset niin, että lähetettävät signaalit ovat yhteensopivia projektorin kanssa. ☛ s.109

Osa kuvaa on katkaistu (suuri) tai se on pieni

Tarkista	Korjauskeino
Onko valittu oikea **Kuvasuhde**?	Paina Aspect -painiketta, ja valitse sitten **Kuvasuhde**, joka vastaa tulosignaalia. ☛ **Signaali** - **Kuvasuhde** s.77
Onko kuvan **Paikka** säädetty oikein?	Säädä **Paikka**-asetusta Konfigurointi-valikosta. ☛ **Signaali** - **Paikka** s.77
(Vain projisoitaessa kuvasignaaleja tietokoneesta) Onko sopiva tarkkuus valittu?	Määritä tietokoneen asetukset niin, että lähetettävät signaalit ovat yhteensopivia projektorin kanssa. ☛ s.109

Kuvan värit eivät ole oikeat

Tarkista	Korjauskeino
Onko johdot kytketty oikein?	Tarkista, että kaikki kuvien heijastamiseen tarvittavat johdot on kytketty oikein. ☛ s.18 Varmista Video- ja Component-portteja käytettäessä, että liitin on samanvärinen kuin kaapelin portti. ☛ s.18

Tarkista	Korjauskeino
Onko kontrasti säädetty oikein?	Säädä **Kontrasti**-asetusta Konfigurointi-valikosta. ☛ **Kuva** - **Kontrasti** s.75
Onko väri säädetty oikein?	Säädä **Lisäasetukset**-asetusta Konfigurointi-valikosta. ☛ **Kuva** - **Lisäasetukset** s.75
(Vain heijastettaessa kuvia videolaitteesta) Onko värikylläisyys ja värisävy säädetty oikein?	Säädä **Värikylläisyys**- ja **Värisävy**-asetusta Konfigurointi-valikosta. ☛ s.75

Kuvat näyttävät tummilta

Tarkista	Korjauskeino
Onko kuvan kirkkaus asetettu oikein?	Säädä **Kirkkaus**-asetusta Konfigurointi-valikosta. ☛ **Kuva** - **Kirkkaus** s.75
Onko kontrasti säädetty oikein?	Säädä **Kontrasti**-asetusta Konfigurointi-valikosta. ☛ **Kuva** - **Kontrasti** s.75
Onko aika vaihtaa lamppu, kun?	Kun lampun käyttöiän loppu on lähellä, kuvista tulee tummempia ja värin laatu heikkenee. Kun näin käy, vaihda lamppu uuteen. ☛ s.105

Kuvien projisointi päättyy automaattisesti

Tarkista	Korjauskeino
Onko **Virransäästötila** käytössä?	Jos asetettu aika ylitetään eikä mitään signaalia syötetä, lamppu kytkeytyy automaattisesti pois ja projektori siirtyy valmiustilaan. Projektori palaa valmiustilasta, kun painat kaukosäätimen ⏻ -painiketta tai käyttöpaneelin ⏻ -painiketta. Jos et halua käyttää **Virransäästötila**-asetusta, vaihda asetukseksi **Pois**. ☛ **Asetukset** - **Toiminta** - **Virransäästötila** s.79

Ongelmia kuvien projisoinnin alkaessa

Projektori ei kytkeydy päälle

Tarkista	Korjauskeino
Onko virta päällä?	Paina kaukosäätimen ⏻ -painiketta tai käyttöpaneelin ⏻ -painiketta.
Onko **Lapsilukko**-asetuksena **Päällä**?	Kun **Lapsilukko**-asetukseksi on määritetty **Päällä** konfigurointi-valikosta, pidä käyttöpaneelin ⏻ -painiketta painettuna noin kolmen sekunnin ajan tai tee toiminnot kaukosäätimellä. ☛ **Asetukset** - **Lukkoasetus** - **Lapsilukko** s.79
Syttyvätkö ja sammuvatko merkkivalot, kun virtajohtoa kosketetaan?	Sammuta projektorin virta sekä irrota sitten ja kytke uudelleen projektorin virtajohto. Jos ongelma jatkuu, lopeta projektorin käyttö, irrota sähköpistoke pistorasiasta ja ota yhteys paikalliseen jälleenmyyjään tai lähimpään projektorin tiedotuskeskukseen. ☛ *Epson-projektoreiden yhteystietoluettelo*

Kaukosäätimen ongelmat

Kaukosäädin ei reagoi

Tarkista	Korjauskeino
Osoittaako kaukosäätimen valoa säteilevä alue käytön aikana projektorin kaukovastaanottimeen?	Osoita kaukosäätimellä kaukovastaanotinta. Tarkista myös käyttöalue. ☛ s.23
Onko kaukosäädin liian kaukana projektorista?	Tarkista käyttöalue. ☛ s.23
Osuuko kaukovastaanottimeen suoraa auringonvaloa tai loisteputkivalaisinten voimakasta valoa?	Asenna projektori paikkaan, jossa kaukovastaanottimeen ei osu voimakasta valoa.
Ovatko paristot tyhjät tai asetettu väärin paikoilleen?	Varmista, että paristot ovat oikein paikoillaan, tai vaihda ne tarvittaessa uusiin. ☛ s.23
Osoitetaanko kaukosäätimellä WirelessHD Transmitter -lähetintä käytettäessä WiHD Transmitter -painiketta? (vain EH-TW6600W)	Osoita kaukosäätimellä WirelessHD Transmitter -lähetintä, kun käytät kaukosäätimen WiHD Transmitter -painiketta. ☛ s.62

Ongelmia ohjauspaneelissa

Ohjauspaneelissa ei voi määrittää asetuksia

Tarkista	Korjauskeino
Onko **Toimintalukko**-asetuksena **Päällä**?	Jos **Toimintalukko**-asetukseksi on määritetty **Päällä** konfigurointi-valikosta, kaikki käyttöpaneelin painikkeet, paitsi ⏻, on poistettu käytöstä. Tee toiminnot kaukosäätimellä. ☛ **Asetukset** - **Lukkoasetus** - **Toimintalukko** s.79

Ongelmat 3D:ssä

Ei pystytä projisoimaan oikein 3D-muodossa

Tarkista	Korjauskeino
Onko 3D-lasien virta päällä?	Kytke 3D-lasien virta.
Projisoidaanko 3D-kuvaa?	Jos projektori projisoi 2D-kuvaa, tai jos projektorissa esiintyy virhe, joka estää 3D-kuvan projisoinnin, et voi katsella 3D-kuvia, vaikka käyttäisit 3D-laseja.
Onko tulosignaali 3D-muodossa?	Tarkista, että syöttökuva on 3D-yhteensopiva. Koska useimmat TV-lähetykset eivät sisällä 3D-muotoista signaalia, 3D-vastaanotto on asetettava manuaalisesti.
Onko **3D-näyttö**-asetuksena **Pois**?	Jos **3D-näyttö**-asetukseksi on määritetty **Pois** Konfigurointi-valikosta, projektori ei vaihda automaattisesti 3D-muotoon, vaikka 3D-kuvaa syötetään. Paina 2D/3D -painiketta. ☛ **Signaali** - **3D-asetus** - **3D-näyttö** s.77

Tarkista	Korjauskeino
Onko asetettu oikea 3D-muoto?	Projektori valitsee automaattisesti sopivan 3D-muodon, mutta jos 3D-kuvaa ei näytetä oikein, valitse toinen muoto käyttämällä **3D-muoto** -toimintoa Konfigurointi-valikosta. ☛ **Signaali** - **3D-asetus** - **3D-muoto** s.77
Katsotko vastaanottoalueella?	Tarkista alue, jolla 3D-lasit pystyvät kommunikoimaan projektorin kanssa. Katsele kyseisellä alueella. ☛ s.49
Onko yhdistäminen suoritettu oikein?	Katso 3D-lasien Käyttäjän opas saadaksesi lisätietoja laiteparin muodostamista.
Onko läheisyydessä laitteita, jotka voivat aiheuttaa radioaaltohäiriöitä?	Kun käytetään samanaikaisesti muita laitteita, joilla on sama taajuusalue (2,4 GHz) kuten Bluetooth-laitteita, langatonta lähiverkkoa (IEEE802.11b/g), tai mikroaaltouunia, saattaa esiintyä radioaaltohäiriöitä, kuva saattaa keskeytyä tai tiedonsiirto ei välttämättä ole mahdollista. Älä käytä projektoria näiden laitteiden lähellä.

3D-kuvaa suurennetaan ja pienennetään

Tarkista	Korjauskeino
Onko asetettu oikea 3D-videon muoto?	Video voidaan typistää, jos on asetattu väärä 3D-muoto. Aseta oikea 3D-muoto. ☛ s.46

Ongelmat HDMI:ssä

HDMI-linkki ei toimi

Tarkista	Korjauskeino
Käytätkö kaapelia, joka on HDMI-standardien mukainen?	Toiminnot eivät ole mahdollisia kaapeleilla, jotka eivät noudata HDMI-standardeja.
Onko liitetty laite HDMI CEC -standardien mukainen?	Jos liitetty laite ei ole HDMI CEC -standardien mukainen, se ei voi toimia, vaikka se on liitetty HDMI-porttiin. Katso lisätietoja liitetyn laitteen toimitukseen kuuluvista asiakirjoista ja vastaavista dokumenteista. Paina myös [HDMI Link] -painiketta ja tarkista sitten, onko laite käytettävissä kohdassa **Laiteyhteydet**. ☛ s.69
Onko johdot kytketty oikein?	Tarkista, että kaikki HDMI-linkkiin tarvittavat johdot on kytketty oikein. ☛ s.68
Onko vahvistimen, DVD-tallentimen ja muiden laitteiden virta päällä?	Aseta kukin laite valmiustilaan. Katso lisätietoja liitetyn laitteen toimitukseen kuuluvista asiakirjoista ja vastaavista dokumenteista. Jos olet liittänyt kaiuttimen tms., kiinnitä kytketty laite PCM-ulostuloon.
Kytkettiinkö uusi laite vai onko kytkentä muuttunut?	Jos CEC-toiminto liitetylle laitteelle on asetettava uudelleen, esimerkiksi, kun uusi laite on liitetty tai kytkentä on muuttunut, laite on ehkä käynnistettävä uudelleen.
Onko liian useita multimediasoittimia liitetty?	Samaan aikaan voidaan yhdistää korkeintaan 3 multimediasoitinta, jotka noudattavat HDMI CEC -standardeja.

Laitteen nimeä ei näytetä laiteyhteyksissä

Tarkista	Korjauskeino
Onko liitetty laite HDMI CEC -standardien mukainen?	Jos liitetty laite ei ole HDMI CEC -standardien mukainen, sitä ei näytetä. Katso lisätietoja liitetyn laitteen toimitukseen kuuluvista asiakirjoista ja vastaavista dokumenteista.

Ongelmat WirelessHD:ssä (vain EH-TW6600W)

Ei pystytä projisoimaan WirelessHD-kuvia

Tarkista	Korjauskeino
Onko kaapeli, jolla toimitettu WirelessHD Transmitter kytketään, HDMI-standardien mukainen?	Jos kaapeli ei ole HDMI-standardien mukainen, toiminnot eivät ole mahdollisia.
Onko **WirelessHD**-asetuksena **Pois**?	Kun **WirelessHD**-asetukseksi on määritetty **Pois** Konfigurointi-valikosta, WirelessHD-tulosignaaleja ei voi projisoida. Määritä **WirelessHD**-asetukseksi **Päällä**, ja paina sitten [WirelessHD] -painiketta. ☛ **Asetukset** - **WirelessHD** s.79
Ovatko vastaanotetut signaalit WirelessHD-lähetysalueella?	Tarkista alue, jolla WirelessHD-lähetin-vastaanotin voi kommunikoida, ja katsele tällä alueella. ☛ s.61
Onko toimitettu WirelessHD Transmitter kytketty päälle?	Tarkista WirelessHD Transmitter -laitteen virran merkkivalo. Jos se ei saa virtaa, varmista, että AC-sovitin on kytketty pitävästi, ja käännä sitten virta päälle virtakatkaisijasta.
Onko toimitetun WirelessHD Transmitter -laitteen WirelessHD-merkkivalo pois päältä?	Ei signaalia AV-laitteesta, joka on kytketty WirelessHD Transmitter -laitteeseen. Tarkista, että AV-laitteen ja WirelessHD Transmitter -laitteen kaapelit on kytketty pitävästi.
	Kun katselit viimeksi monitorilaitteeseen, kuten televisioon, Output -portin kautta lähetettyjä kuvia, kuvat projisoidaan samalla monitorilaitteella kuin viimeksi, kun projektori kytketään päälle. Kun haluat peruuttaa asetuksen, paina kaukosäätimen [Output] -painiketta (vaihda lähtö) osoittaen kaukosäätimellä kohti WirelessHD Transmitter -lähetintä. ☛ s.63
Onko linkin merkkivalo toimitetun WirelessHD Transmitter -laitteen linkin merkkivalo pois päältä?	WirelessHD ei voi kommunikoida projektorin kanssa. Tarkista alue, jolla WirelessHD-lähetin-vastaanotin voi kommunikoida, ja aseta tälle alueelle.
Onko WirelessHD Transmitter -lähettimen ilmanottoon kerääntynyt pölyä?	Onko WirelessHD Transmitter -lähettimen ilmanottoon kerääntynyt pölyä? Kommunikointi ei välttämättä ole mahdollista, jos ilmanottoaukkoon on kerääntynyt pölyä. Asenna projektori niin, että ilmanottoaukkoon ei kerääntyä pölyä.
Osoittavatko projektori ja WirelessHD Transmitter toisiaan kohti oikealla tavalla?	Aseta projektori ja WirelessHD Transmitter niin, että niiden etupuolet osoittavat toisiaan kohti.
Näkyykö ruudun vasemmassa osassa **"Lähde: WirelessHD X"**/**"Ei signaalia"**?	Tarkista, että AV-laite, joka on liitetty HDMI-porttiin WirelessHD Transmitter -lähettimessä, on päällä. Ruudulla näkyvä tulosignaalin numero on sama kuin HDMI-portin numero. Lisäksi, jos **HDMI-linkki**-asetuksena on **Päällä**, liitetty laite ei käynnisty. Aseta **HDMI-linkki** arvoon **Päällä**. ☛ **Asetukset** - **HDMI-linkki** - **HDMI-linkki** s.79

WirelessHD-audio ei toistu oikein.

Tarkista	Korjauskeino
Kuuluuko ääntä, kun WirelessHD on kytketty?	Kun liität laitteen, kuten sound bar -kaiuttimen Optical Audio-Out -porttiin WirelessHD Transmitter -lähettimessä toistaaksesi ääntä siitä, aseta **Audiolähtö-laite** -asetukseksi **WirelessHD-lähetin**. Liitetyn sound bar -kaiuttimen asetuksena on oltava surround sound. Kun haluat toistaa ääntä projektorista, aseta **Projektori**. ☛ **Asetukset** - **HDMI-linkki** - **Audiolähtö-laite** s.79

Häiriöitä, vääristymiä tai katkoksia esiintyy WirelessHD-tilassa

Tarkista	Korjauskeino
Ovatko vastaanotetut signaalit WirelessHD-lähetysalueella?	Tarkista alue, jolla WirelessHD-lähetin-vastaanotin voi kommunikoida, ja katsele tällä alueella. ☛ s.61
Onko WirelessHD Transmitter -laitteen ja projektorin välillä mitään esteitä?	Koska WirelessHD kommunikoi käyttämällä tiivissäteistä sähkömagneettista aaltoa, jos kommunikointireitillä on edessä ihmisiä tai esineitä, tällä voi olla häiritsevä vaikutus kuvaan. Varmista, että WirelessHD Transmitter-laitteen ja projektorin välissä ei ole esteitä WirelessHD-lähetysalueella. ☛ s.61
Onko vastaanotto liian heikko?	Jos vastaanotto ei ole tarpeeksi voimakas, kommunikointi voi olla epästabiilia. Tarkista **Videon vastaanotto**, kun teet lähettimen asetuksia, koska joskus on mahdollista parantaa lähetyksen voimakkuutta siirtämällä WirelessHD Transmitter -laitetta tai muuttamalla sen suuntaa. ☛ **Asetukset** - **WirelessHD** - **Videon vastaanotto** s.79
	Lähetyksen voimakkuus voi vaihdella ympäristön mukaan tai olla epästabiili. Kun tarkistetaan **Videon vastaanotto**, aseta lähetin paikkaan, jossa näytetty numero pysyy vakaana. ☛ **Asetukset** - **WirelessHD** - **Videon vastaanotto** s.79

Ongelmat USB-tallennuslaitteissa

Diaesitys ei käynnisty

Tarkista	Korjauskeino
Käyttääkö USB-tallennuslaite suojaustoimintoa?	Et ehkä voi käyttää USB-tallennuslaitteita, joihin on yhdistetty suojaustoimintoja.

Muita ongelmia

Ääntä ei kuulu, tai se on liian hiljainen

Tarkista	Korjauskeino
Onko audiokaapeli kytketty oikein?	Irrota kaapeli Audio (L-R) -portista ja liitä se sitten uudestaan.
Onko äänenvoimakkuus liian alhainen?	Säädä äänenvoimakkuutta niin, että voit kuulla äänen. ☛ s.30
Onko laite kytketty HDMI-kaapelilla?	Jollei ääntä kuulu, kun laite on kytketty HDMI-kaapelilla, kiinnitä kytketty laite PCM-ulostuloon.

Verkkoon ei voi yhdistää langattoman lähiverkon kautta

Tarkista	Korjauskeino
Onko salasana oikea?	Muista, että salasanassa isoilla ja pienillä kirjaimilla on merkitystä. Jos unohdat salasanasi, aseta uusi salasana.
Oletko tarkastanut Event ID -tapahtumatunnuksen?	Tarkista Event ID -numero ja suorita seuraava korjaus. ☛ s.100 Event ID voidaan tarkistaa **Info** -valikosta. ☛ **Info** - **Projektoritiedot** - **Event ID** s.87

Event ID

Tarkista numero ja suorita alla kuvattu korjauskeino. Jos ongelma ei poistu, ota yhteys paikalliseen jälleenmyyjään tai lähimpään Epsonin korjauskeskukseen.

☛ *Epson-projektoreiden yhteystietoluettelo*

Event ID	Syy	Korjauskeino
0432 0435	EasyMP Network Projection ei käynnistynyt.	Käynnistä projektori uudelleen.
0434 0481 0482 0485	Verkkoyhteyden tila on epävakaa.	Tarkista verkkoyhteyden tila ja yhdistä uudelleen odotettuasi hetken.
0433	Siirrettyjä kuvia ei voi toistaa.	Käynnistä EasyMP Network Projection uudelleen.
0484	Yhteys tietokoneeseen katkesi.	
0483 04FE	EasyMP Network Projection sulkeutui odottamattomasti.	Tarkista verkkoyhteyden tila ja käynnistä projektori uudelleen.
0479 04FF	Tapahtui projektorin järjestelmä virhe.	Käynnistä projektori uudelleen.
0891	Saman SSID:n omaavaa tukiasemaa ei löydy.	Aseta sama SSID kuin tietokoneelle ja projektorin tukiasemalle.
0892	WPA/WPA2:n varmennusmetodit ovat epäyhtenäisiä.	Tarkista, että langattoman lähiverkon suojausasetukset on määritetty oikein.
0894	Yhteys katkesi, koska yhteys muodostettiin valtuuttamattomaan tukiasemaan.	Tarkista asia verkon ylläpitäjältä ja noudata hänen neuvojaan.
0898	DHCP:n hakeminen epäonnistui.	Tarkista, että DHCP-palvelin toimii oikein. Jos DHCP ei ole käytössä, kytke DHCP-asetus pois.
0899	Muut yhteydenmuodostukseen liittyvät virheet	Jos ongelma ei ratkea käynnistämällä projektori tai EasyMP Network Projection uudelleen, ota yhteyttä johonkin seuraavista osoitteista. ☛ *Epson-projektoreiden yhteystietoluettelo*

Huoltotoimenpiteet

Osien puhdistus

Projektori on puhdistettava, jos se likaantuu tai jos heijastettujen kuvien laatu alkaa heikentyä.

Varoitus

Älä käytä projektorin linssin, ilmansuodattimen ja muiden osien puhdistamiseen liasta ja pölystä suihkeita, jotka sisältävät helposti syttyvää kaasua. Projektori saattaa syttyä tuleen lampun korkean sisälämpötilan vuoksi.

Ilmansuodattimen puhdistus

Puhdista ilmansuodatin, jos siihen on kertynyt pölyä tai kun seuraava viesti tulee näkyviin.
"Projektori ylikuumenee. Varmista, että ilmanottoaukko on esteetön, ja puhdista tai vaihda ilmansuodatin."

Huomaa

- Jos ilmansuodattimeen kertyy pölyä, se voi nostaa projektorin sisäistä lämpötilaa, mikä voi aiheuttaa käyttöongelmia ja lyhentää optisen moottorin käyttöikää. Suosittelemme ilmansuodattimen puhdistamista vähintään joka kolmas kuukausi. Puhdista ne useammin, jos projektoria käytetään erityisen pölyisessä ympäristössä.
- Älä huuhdo ilmansuodatinta vedessä. Älä käytä pesuaineita tai liuottimia.
- Puhdista ilmansuodatin harjaamalla sitä kevyesti. Jos sitä harjataan liian voimakkaasti, pölyä pääsee ilmansuodattimeen eikä sitä voi poistaa.

1 Katkaise virta painamalla kaukosäätimen tai ohjauspaneelin ⏻ -painiketta, ja irrota sitten virtajohto.

2 Irrota ilmansuodattimen suojus.

Tartu sormella ilmansuodattimen suojuksessa olevaan kielekkeeseen, ja poista se alaspäin.

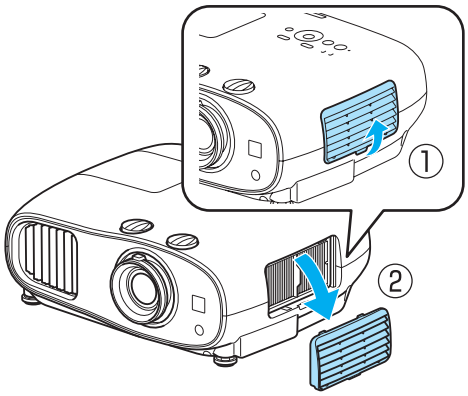

3 Irrota ilmansuodatin.

Tartu ilmansuodattimen keskellä olevaan nuppiin ja vedä suodatin ulos.

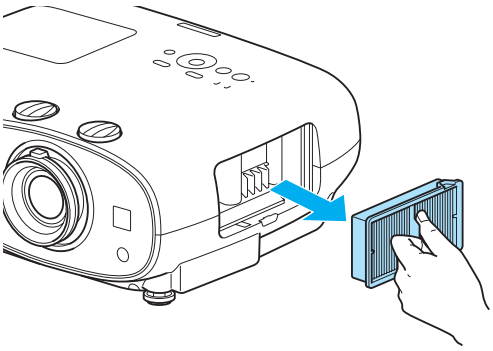

4 Pidä ilmansuodatinta pohja alaspäin ja poista pöly napauttamalla sitä 4 tai 5 kertaa.

Käännä se ympäri sekä napsauta toista puolta samalla tavoin.

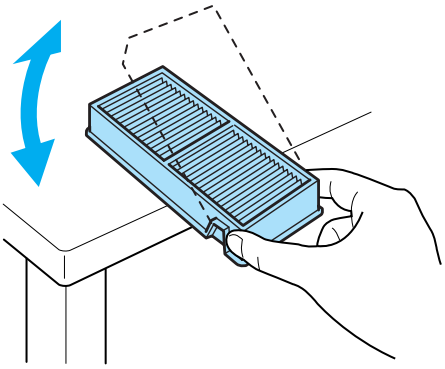

Huomaa

Jos ilmansuodatinta lyödään liian kovaa, se saattaa tulla käyttökelvottomaksi epämuotoisuuden tai halkeamien vuoksi.

5 Poista kaikki ilmansuodattimeen jäänyt pöly pölynimurilla etuosan kautta.

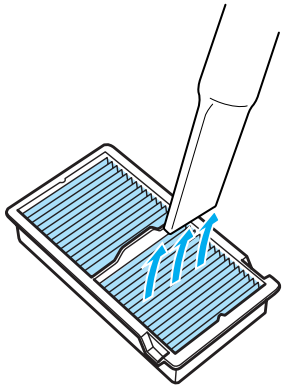

6 Asenna ilmansuodatin.

Tartu ilmansuodattimen keskellä olevaan nuppiin ja aseta se suorassa.

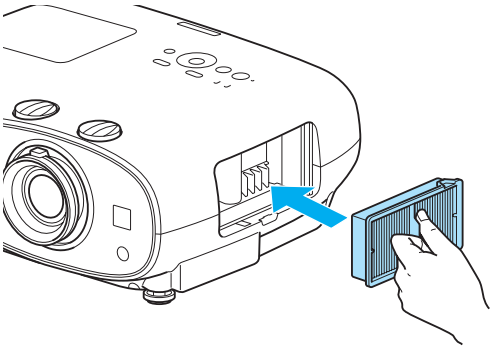

7 Asenna ilmansuodattimen suojus.

Kiinnitä ylempi kiinnike ja sitten alempi.

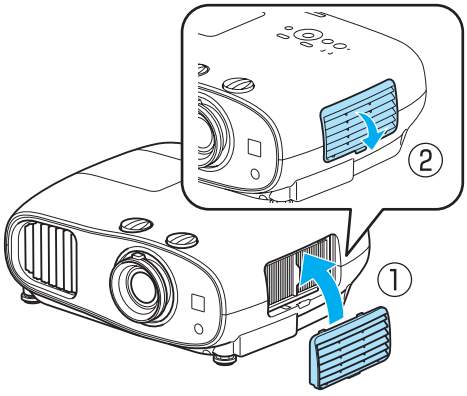

Pääyksikön puhdistus

Puhdista projektorin pinta pyyhkimällä sitä varovasti pehmeällä liinalla.

Jos se on erityisen likainen, kostuta liina vedessä, joka sisältää hieman neutraalia puhdistusainetta, ja kierrä liina lujasti kuivaksi, ennen kuin käytät sitä pinnan pyyhkimiseen.

Huomaa

Älä käytä projektorin pinnan puhdistamiseen haihtuvia aineita, kuten vahaa, alkoholia tai tinneriä. Kotelon laatu voi muuttua tai maali voi lohkeilla.

Linssin puhdistus

Pyyhi linssistä lika pois varovasti kaupoista saatavalla lasipintojen puhdistukseen tarkoitetulla liinalla.

Huomaa

Älä hankaa linssiä kovilla materiaaleilla tai käsittele linssiä liian kovakouraisesti, koska se voi vaurioitua helposti.

3D-lasien puhdistus

Pyyhi lika 3D-lasien linsseistä kevyesti käyttämällä liinaa.

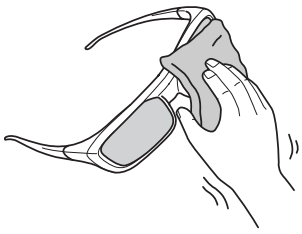

Huomaa

- Älä hankaa linssejä kovilla materiaaleilla tai käsittele linssiä liian kovakouraisesti, koska ne voivat vaurioitua helposti.
- Kun huolto on tarpeen, irrota USB-sovitin sähköpistorasiasta ja tarkista, että kaikki kaapelit on irrotettu.
- 3D-laseissa on ladattavat paristot. Noudata paikallisia määräyksiä hävittäessäsi niitä.

Tarvikkeiden vaihtovälit

Ilmansuodattimen vaihtoväli

- Jos näytössä näkyy viesti, vaikka ilmansuodatin on puhdistettu ☛ s.101

Lampun vaihtoväli

- Seuraava viesti tulee näkyviin, kun projisointi alkaa
  "On aika vaihtaa lamppu. Ota yhteys Epson-projektorin jälleenmyyjään tai osta www.epson.com-sivuston kautta."
- Heijastettu kuva on tummentunut tai huonontunut.

- Lampunvaihtoviesti on asetettu tulemaan esiin 3400H:n kuluttua, jotta heijastettujen kuvien alkuperäinen valoisuus ja laatu säilyisivät. Viestin näyttöaika muuttuu käyttötilanteen mukaan, kuten väritilan asetus tai vastaava.
  Jos käytät lamppua sen vaihtoaikavälin kulumisen jälkeen, lampun räjähtämismahdollisuus kasvaa. Kun lampunvaihtoviesti ilmestyy, vaihda lamppu uuteen mahdollisimman pian, vaikka se toimisi yhä.
- Lampun ominaisuuksista ja sen käyttötavasta riippuen lamppu voi muuttua tummemmaksi tai lakata toimimasta ennen lampun varoitusviestin ilmestymistä. Pidä varalamppuyksikkö aina valmiina siltä varalta, että sitä tarvitaan.

Tarvikkeiden vaihtaminen

Ilmansuodattimen vaihtaminen

Käytetyt ilmansuodattimet tulee hävittää paikallisten säännösten mukaisesti.
Materiaali: polypropeeni

1 Katkaise virta painamalla kaukosäätimen tai ohjauspaneelin ⏻ -painiketta, ja irrota sitten virtajohto.

2 Irrota ilmansuodattimen suojus.

Tartu sormella ilmansuodattimen suojuksessa olevaan kielekkeeseen, ja poista se alaspäin.

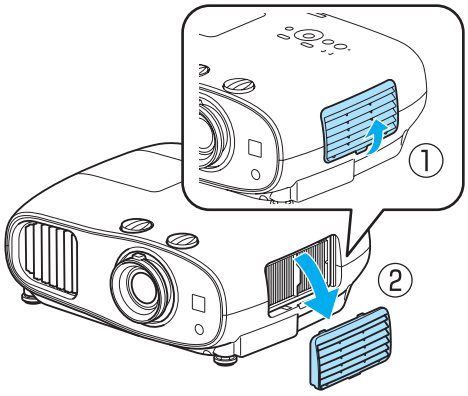

3 Poista vanha ilmansuodatin.

Tartu ilmansuodattimen keskellä olevaan nuppiin ja vedä suodatin ulos.

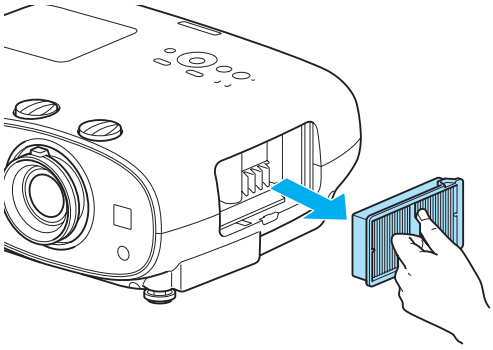

4 Asenna uusi ilmansuodatin.

Tartu ilmansuodattimen keskellä olevaan nuppiin ja aseta se suorassa.

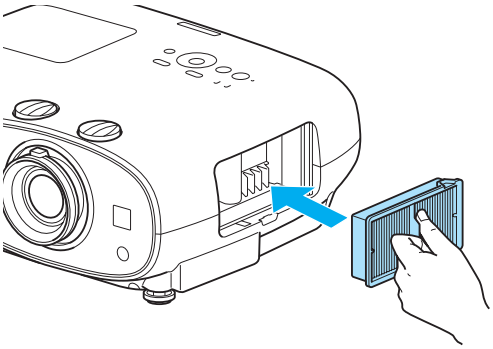

5 Asenna ilmansuodattimen suojus.

Kiinnitä ulkopuolinen kiinnike ja sitten alempi.

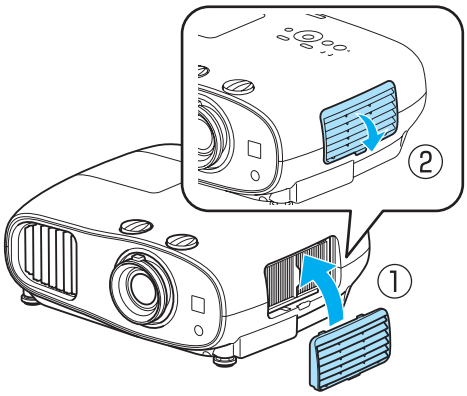

Lampun vaihtaminen

Varoitus

Kun lamppu vaihdetaan, koska se ei enää pala, lamppu voi olla rikki. Jos vaihdetaan kattoon asennetun projektorin lamppua, tulee aina olettaa, että lamppu on rikki ja irrottaa lampun suojus varovasti. Kun avaat lampun suojuksen, pieniä lasinsiruja voi pudota. Jos lasinsiruja joutuu silmiin tai suuhun, ota välittömästi yhteys lääkäriin.

Huom

- Älä kosketa lampun suojusta heti, kun katkaiset projektorin virran, koska se on edelleen kuuma. Odota ennen lampun suojuksen poistamista, että lamppu on jäähtynyt riittävästi. Muussa tapauksessa voit saada palovamman.
- Suosittelemme käyttämään aitoja EPSON-lisävarustelamppuja. Muiden kuin aitojen lamppujen käyttäminen voi heikentää projisointilaatua ja turvallisuutta.
  Epsonin myöntämä takuu ei kata muiden kuin aitojen lamppujen käytöstä aiheutuvia vahinkoja tai toimintahäiriöitä.

1 Katkaise virta painamalla kaukosäätimen tai ohjauspaneelin ⏻ -painiketta, ja irrota sitten virtajohto.

2 Löysää lampun suojuksen kiinnitysruuvia.

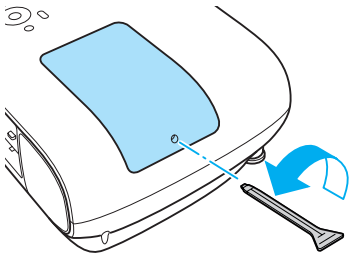

3 Irrota lampun suojus.

Siirrä lampun suojusta suoraan eteenpäin ja irrota se.

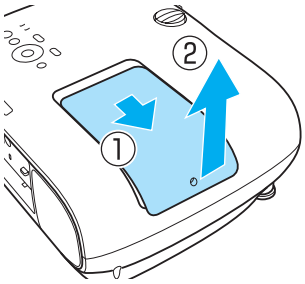

4 Löysää lampun kaksi kiinnitysruuvia.

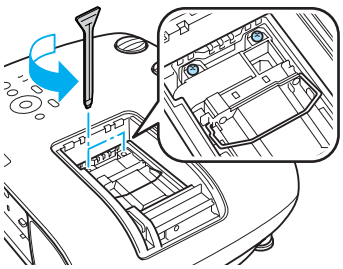

5 Poista vanha lamppu.

Tartu nuppiin lujasti ja vedä se suoraan ulos.

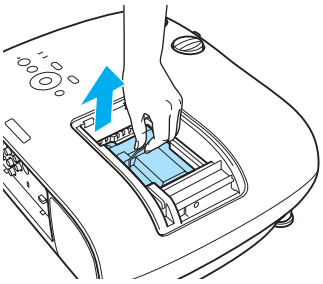

6 Asenna uusi lamppu.

Varmista, että lamppu osoittaa oikeaan suuntaan ja paina sitä.

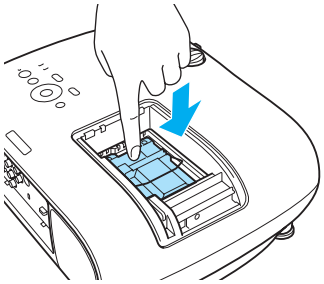

7 Kiristä kaksi lampun kiinnitysruuvia.

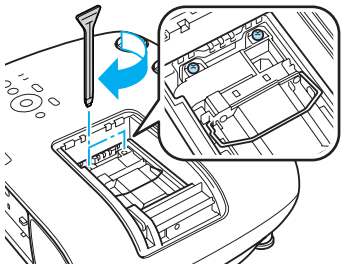

8 Aseta lampun suojus takaisin paikalleen.

Aseta suojus takaisin paikalleen.

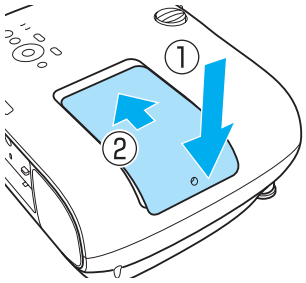

9 Kiristä lampun kaksi kiinnitysruuvia.

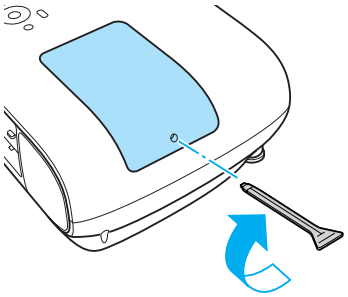

Varoitus

Älä pura tai muokkaa lamppua. Muunnellun tai uudelleenkootun lampun asennus ja käyttö projektorissa voi aiheuttaa tulipalon, sähköiskun tai tapaturman.

Huom

- Varmista, että asennat lampun ja lampun suojuksen tukevasti paikallaan. Jos niitä ei ole asennettu oikein, virta ei kytkeydy päälle.
- Lamppu sisältää elohopeaa (Hg). Käytetyt lamput tulee hävittää loisteputkien hävittämistä koskevien paikallisten lakien ja säännösten mukaisesti.

Lampun käyttöajan palautus

Varmista, että palautat lampun käyttöajan lampun vaihtamisen jälkeen.

Projektori rekisteröi ajan, jonka lamppu on ollut päällä, ja viesti ja merkkiääni ilmoittavat, kun on aika vaihtaa lamppu.

1 Kytke virta päälle.

2 Paina Menu -painiketta.

Konfigurointi-valikko näytetään.

3 Valitse **Palauta** - **Lampun käyttöajan pal.**.

Näyttöön tulee palautuksen vahvistusviesti.

4 Käytä ◀▶ -painikkeita ja valitse **Kyllä**, ja suorita sitten painamalla Enter -painiketta.

Lampun käyttöaika palautetaan.

Valinnaiset lisävarusteet ja tarvikkeet

Seuraavia lisävarusteita ja kulutusosia on saatavana tarvittaessa. Tämä lisävarusteiden ja kulutusosien luettelo on voimassa alkaen: 2014.7. Lisävarusteiden yksityiskohtia voidaan muuttaa ilman eri ilmoitusta.

Saatavuus voi vaihdella ostomaasta riippuen.

Valinnaiset kohteet

Nimi	Mallinumero	Selitys
Kattoteline*	ELPMB20	Käytä asentaessasi projektoria kattoon.
	ELPMB22	
	ELPMB30	
Kattoputki 450 (450 mm valkoinen)*	ELPFP13	Käytä asentaessasi projektoria korkeaan kattoon.
Kattoputki 700 (700 mm valkoinen)*	ELPFP14	
Aktiivisella sulkijalla varustetut 3D-lasit	ELPGS03	Nämä ovat Bluetooth-yhteensopivat aktiivisella sulkijalla varustetut 3D-lasit. Käytä niitä katsellessasi 3D-kuvia tällä projektorilla.
USB-lataussovitin	ELPAC01	Käytä 3D-lasien lataamiseen.
Langaton lähiverkkoyksikkö 802.11b/g/n (2,4 GHz)	ELPAP07	Käytä liittäessäsi projektoriin ulkoisen laitteen langattoman lähiverkon kautta kuvien projisoimiseksi.

* Projektori on ripustettava kattoon erityistä asennustapaa noudattaen. Ota yhteys paikalliseen jälleenmyyjään.

Tarvikkeet

Nimi	Mallinumero	Selitys
Lamppuyksikkö	ELPLP85	Nämä ovat vaihtolamppuja kuluneiden lamppujen tilalle. (1 lamppu)
Ilmansuodatin	ELPAF39	Nämä ovat vaihtoilmansuodattimia kuluneiden tilalle. (1 ilmansuodatin)

Tuetut kuvatarkkuudet

Komponenttivideo

Signaali	Virkistystaajuus (Hz)	Kuvatarkkuus (kuvapisteitä)
SDTV (480i)	60	720 x 480
SDTV (576i)	50	720 x 576
SDTV (480p)	60	720 x 480
SDTV (576p)	50	720 x 576
HDTV (720p)	50/60	1280 x 720
HDTV (1080i)	50/60	1920 x 1080
HDTV (1080p)	50/60	1920 x 1080

Komposiittivideo

Signaali	Virkistystaajuus (Hz)	Kuvatarkkuus (kuvapisteitä)
TV (NTSC)	60	720 x 480
TV (SECAM)	50	720 x 576
TV (PAL)	50/60	720 x 576

Tietokonesignaalit (analoginen RGB)

Signaali	Virkistystaajuus (Hz)	Kuvatarkkuus (kuvapisteitä)
VGA	60	640 x 480
SVGA	60	800 x 600
XGA	60	1024 x 768
SXGA	60	1280 x 960
	60	1280 x 1024
WXGA	60	1280 x 768
	60	1366 x 768
	60	1280 x 800
WXGA++	60	1600 x 900

HDMI1/HDMI2-tulosignaali

Signaali	Virkistystaajuus (Hz)	Kuvatarkkuus (kuvapisteitä)
VGA	60	640 x 480
SDTV (480i)	60	720 x 480
SDTV (576i)	50	720 x 576

Signaali	Virkistystaajuus (Hz)	Kuvatarkkuus (kuvapisteitä)
SDTV (480p)	60	720 x 480
SDTV (576p)	50	720 x 576
HDTV (720p)	50/60	1280 x 720
HDTV (1080i)	50/60	1920 x 1080
HDTV (1080p)	24/30/50/60	1920 x 1080

MHL-tulosignaali

Signaali	Virkistystaajuus (Hz)	Kuvatarkkuus (kuvapisteitä)
VGA	60	640 x 480
SDTV (480i)	50	720 x 480
SDTV (576i)	60	720 x 576
SDTV (480p)	50	720 x 480
SDTV (576p)	60	720 x 576
HDTV (720p)	50/60	1280 x 720
HDTV (1080i)	50/60	1920 x 1080
HDTV (1080p)	24/30	1920 x 1080

3D-tulosignaali HDMI

Signaali	Virkistystaa-juus (Hz)	Kuvatarkkuus (ku-vapisteitä)	3D-muoto		
			Frame Pac-king -muoto	Side by Side -muoto	Top and Bot-tom -muoto
HDTV (720p)	50/60	1280 x 720	✓	✓	✓
HDTV (1080i)	50/60	1920 x 1080	-	✓	-
HDTV (1080p)	50/60	1920 x 1080	-	✓	-
HDTV (1080p)	24	1920 x 1080	✓	✓	✓

WirelessHD-tulosignaali

Signaali	Virkistystaajuus (Hz)	Kuvatarkkuus (kuvapisteitä)
VGA	60	640 x 480
SDTV (480i)	60	720 x 480
SDTV (576i)	50	720 x 576
SDTV (480p)	60	720 x 480
SDTV (576p)	50	720 x 576
HDTV (720p)*	50/60	1280 x 720
HDTV (1080i)	50/60	1920 x 1080
HDTV (1080p)*	24/50/60	1920 x 1080

* Kun projisoidaan WirelessHD -tilassa, seuraavat signaalit eivät tue Deep Color -syvävärejä.
  2D: 1080p 60/50 Hz
  3D: 1080P 24 Hz frame packing/720P 50/60 Hz frame packing/1080p 60/50 Hz side by side

3D-tulosignaali MHL (via WirelessHD Transmitter*)

Signaali	Virkistystaajuus (Hz)	Kuvatarkkuus (kuvapisteitä)	3D-muoto		
			Frame Packing -muoto	Side by Side -muoto	Top and Bottom -muoto
HDTV (720p)	50/60	1280 x 720	-	✓	✓
HDTV (1080i)	50/60	1920 x 1080	-	✓	-
HDTV (1080p)	50/60	1920 x 1080	-	-	-
HDTV (1080p)	24	1920 x 1080	-	✓	✓

* vain HDMI5-portti

Tekniset tiedot

Tuotteen nimi		EH-TW6600W	EH-TW6600
Ulkonäkö (ei sisällä säädettävää jalkaa)		410 (L) x 157 (K) x 304 (S) mm	
Paneelin koko		Leveys 0,61 tuumaa	
Näyttötapa		Polysilikoni-TFT-aktiivimatriisi	
Kuvatarkkuus		1920 (L) x 1080 (K) x 3	
Skannaus-taajuus	Digitaalinen	Pikselikello: 13,5 - 148,5 MHz	
		Vaakasuunta: 15,63 - 67,5 kHZ	
		Pystysuunta: 24, 30, 50 - 60 Hz	
	Analoginen	Pikselikello: 13,5 - 148,5 MHz	
		Vaakasuunta: 15,63 - 67,5 kHZ	
		Pystysuunta: 50 - 60 Hz	
Kohdistuksen säätö		Manuaalinen	
Zoomauksen säätö		Manuaalinen (noin 1 - 1,6)	
Lamppu (valon lähde)		UHE-lamppu, 250 W, mallinro: ELPLP85	
Virtalähde		100 - 240 V AC ±10%, 50/60 Hz, 3,9-1,8 A	
Virrankulu-tus	100 - 120 V:n alue	Toiminnassa: 385 W	
		Valmiustilan virrankulutus: 0,29 W Valmiustilan virrankulutus: 1,6 W*1	
	220 - 240 V:n alue	Toiminnassa: 366 W	
		Valmiustilan virrankulutus: 0,43 W Valmiustilan virrankulutus: 1,8 W*1	
Käyttökorkeus		Korkeus 0 -3000 m	
Käyttölämpötila		+5 - +35°C*2 (ei tiivistymistä)	
Säilytyslämpötila		-10 - +60°C (ei tiivistyvä)	
Paino		Noin 6,8 kg	Noin 6,7 kg
Liittimet		Component-portti x 1, 3RCA-liitin	
		PC-portti x 1, Mini D-Sub15-pin (naaras) sininen	
		HDMI-portti x 2, HDMI HDCP:lle, CEC-signaaleille, MHL-signaaleille (vain HDMI1-portti), lineaarisel-le PCM:lle, Deep Color	
		Video-portti x 1, RCA-liitin	
		RS-232C-portti x 1, 9-nastainen D-sub-liitin (uros)	
		Trigger Out -portti x 1, 3,5 mm:n miniliitin	
		Audio-L/R-portti x 1, RCA-liitin	
		Audio Out -portti x 1, stereominiliitin	
		USB 2.0 -portti, tyyppi A x 1	
Kaiutin		10 W x 2	

*1 Käytettäessä WirelessHD Transmitter -lähetintä EH-TW6600W -laitteen kanssa ja seuraavat olosuhteet täyttyvät:
Asetukset - **WirelessHD** - **WirelessHD** -asetuksena on **Päällä**
Asetukset - **HDMI-linkki** - **Käynnistyslinkki** -asetuksena on **Kaksisuuntainen** tai **Laite -> PJ** ☛ s.79
*2 Vähintään 2286 metrin korkeudessa tapahtuvassa käytössä, se on +5 - +30°C.

Laite on liitettävä suojakoskettimilla varustettuun pistorasiaan.

Kallistuskulma

Jos projektoria käytetään kallistettuna yli 10° kulmassa, se voi vaurioitua tai aiheuttaa tapaturman.

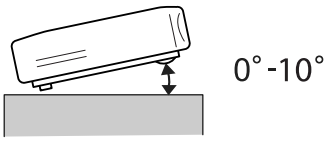

ESC/VP21-komennot

ESC/VP21:n käyttö mahdollistaa projektorin ohjaamisen ulkoisesta laitteesta. Katso lisätietoja seuraavalta Internet-sivulta.

http://www.epson.com

RS-232C-johdinkaaviot

- Liittimen muoto: 9-nastainen D-Sub (uros)
- Projektorin tuloportin nimi: RS-232C
- Signaalin nimi:

Signaalin nimi	Toiminto
GND	Signaalin maadoitus
TD	Tiedon lähetys
RD	Tiedon vastaanotto

- Yhteysprotokolla
  Oletusbaudinopeus: 9600 b/s
  Datan pituus: 8 bittiä
  Pariteetti: ei mitään
  Stop-bitti: 1 bitti
  Vuonohjaus: ei mitään

Indication of the manufacturer and the importer in accordance with requirements of directive 2011/65/EU (RoHS)

Manufacturer: SEIKO EPSON CORPORATION

Address: 3-5, Owa 3-chome, Suwa-shi, Nagano-ken 392-8502 Japan

Telephone: 81-266-52-3131

Importer: SEIKO EUROPE B.V.

Address: Azië building, Atlas ArenA, Hoogoorddreef 5, 1101 BA Amsterdam Zuidoost The Netherlands

Telephone: 31-20-314-5000

Sanasto

Tässä osassa kuvataan lyhyesti vaikeita termejä, joita ei ole selitetty asiayhteydessä tämän oppaan tekstiosassa. Katso tarkempia tietoja kaupoista saatavista muista julkaisuista.

HDCP	HDCP on lyhenne sanoista High-bandwidth Digital Content Protection. Sen avulla pyritään estämään laitonta kopiointia ja suojaamaan tekijänoikeuksia salaamalla DVI- ja HDMI-porttien kautta lähetettävät digitaaliset signaalit. Koska tämän projektorin HDMI-portti tukee HDCP:tä, se voi projisoida HDCP-tekniikalla suojattuja digikuvia. Projektori ei kuitenkaan välttämättä pysty näyttämään kaikkia kuvia, joiden suojauksessa on käytetty HDCP-salauksen päivitettyjä versioita.
HDMI™	Lyhenne sanoista High Definition Multimedia Interface. Tämä on standardi, jonka mukaan HD-kuvat ja monikanavaiset audiosignaalit lähetetään digitaalisesti. HDMI™ on standardi, joka on tarkoitettu digitaaliseen kuluttajaelektroniikkaan ja tietokoneisiin. Koska digitaalista signaalia ei pakata, kuva voidaan siirtää mahdollisimman korkealaatuisena. Siinä on myös salaustoiminto digitaalisignaalille.
HDTV	Lyhenne sanoista High Definition Television. Se viittaa teräväpiirtojärjestelmiin, jotka täyttävät seuraavat ehdot. • Kuvatarkkuus pystysuunnassa 720p tai 1080i tai suurempi (p = Progressiivinen, i = Lomittainen) • Kuvasuhde 16:9 Dolby Digital -audion vastaanotto ja toisto (tai tulostus)
MHL	Lyhenne sanoista Mobile High-definition Link, joka on videosignaalien nopean siirron mobiililaitteissa mahdollistava teräväpiirtolinkki. Se on älypuhelimille ja tablet-tietokoneille tarkoitettu standardi, joka siirtää pakkaamattomat digitaaliset signaalit laatua heikentämättä ja mahdollistaa myös näiden laitteiden samanaikaisen lataamisen.
NTSC	Lyhenne sanoista National Television Standards Committee. Maanpäällinen analoginen värilähetysmenetelmä. Tämä menetelmää käytetään Japanissa, Pohjois-Amerikassa ja Latinalaisessa Amerikassa.
PAL	Lyhenne sanoista Phase Alternation by Line. Maanpäällinen analoginen värilähetysmenetelmä. Tätä menetelmää käytetään useissa Länsi-Euroopan maissa (paitsi Ranskassa), Aasian maissa, kuten Kiinassa, ja Afrikkassa.
SDTV	Lyhenne sanoista Standard Definition Television. Se viittaa normaaleihin televisiojärjestelmiin, jotka eivät täytä HDTV-teräväpiirtotelevisiolle asetettuja vaatimuksia.
SECAM	Lyhenne sanoista SEquential Couleur A Memoire. Maanpäällinen analoginen värilähetysmenetelmä. Tätä menetelmää käytetään mm. Ranskassa, Itä-Euroopassa, aiemmassa Neuvostoliitossa, Lähi-Idässä, Afrikassa.
SVGA	Näytön koon vakio tarkkuudella 800 (vaakasuuntainen) x 600 (pystysuuntainen) pistettä.
SXGA	Näytön koon vakio tarkkuudella 1280 (vaakasuuntainen) x 1024 (pystysuuntainen) pistettä.
VGA	Näytön koon vakio tarkkuudella 640 (vaakasuuntainen) x 480 (pystysuuntainen) pistettä.
XGA	Näytön koon vakio tarkkuudella 1024 (vaakasuuntainen) x 768 (pystysuuntainen) pistettä.
YCbCr	Komponenttikuvasignaalit SDTV:lle, Y on kirkkaus ja Cb ja Cr osoittavat värieroa.
YPbPr	Komponenttikuvasignaalit HDTV:lle, Y on kirkkaus ja Pb ja Pr osoittavat värieroa.

Kuvasuhde	Kuvan pituuden ja korkeuden suhde. Ruudut, joiden vaaka:pystysuuntainen suhde on 16:9, kuten HDTV-ruudut, tunnetaan laajakuvina. SDTV- ja yleisillä tietokoneen näytöillä on kuvasuhde 4:3.
Lomittainen	Siirtää tietoja, joita tarvitaan yhden näytön luomiseen lähettämällä joka toinen rivi, aloittamalla kuvan yläosasta ja etenemällä kohti alaosaa. Kuvat todennäköisesti välkkyvät, koska yksi kehys näytetään joka toisella rivillä.
Yhdistäminen	Rekisteröi laitteet etukäteen liittäessäsi Bluetooth-laitteisiin varmistaaksesi molemminpuolisen tiedonsiirron.

Yleisiä huomautuksia

Kaikki oikeudet pidätetään. Tämän julkaisun osia ei saa kopioida, tallentaa tallennusjärjestelmään tai siirtää missään muodossa tai millään tavalla sähköisesti, mekaanisesti, valokopiona, nauhoittamalla tai muuten ilman Seiko Epson Corporationin myöntämää kirjallista lupaa. Tämän julkaisun sisällön käyttöön ei liity patenttivastuuta. Emme myöskään vastaa vahingoista, joita voi aiheutua näiden tietojen käytöstä.

Seiko Epson Corporation tai sen tytäryhtiöt eivät ole vastuussa tämän tuotteen ostajalle tai kolmansille osapuolille ostajan tai kolmansien osapuolten aiheuttamista vahingoista, menetyksistä, kustannuksista tai kuluista, jotka johtuvat tapaturmasta, tämän tuotteen väärin- tai hyväksikäytöstä tai valtuuttamattomista muunnoksista, korjauksista tai muutoksista tai (Yhdysvaltoja lukuun ottamatta) siitä, että Seiko Epson Corporationin käyttö- ja huolto-ohjeita ei noudateta täsmälleen.

Seiko Epson Corporation ei vastaa mistään vahingoista tai ongelmista, joita aiheutuu muiden kuin Seiko Epson Corporationin alkuperäisiksi Epson-tuotteiksi tai Epsonin hyväksymiksi tuotteiksi nimeämien lisävarusteiden tai tarvikkeiden käytöstä.

Tämän oppaan sisältöä voidaan muuttaa tai päivittää ilman eri ilmoitusta.

Tämän oppaan piirrokset ja itse projektori voivat poiketa toisistaan.

Käyttöä koskeva rajoitus

Laitteen käytön yhteydessä on harkittava huolellisesti, edellyttääkö järjestelmän turvallisuus ja luotettavuus erillisiä turvajärjestelmiä ja varalaitteita, mikäli laitetta käytetään korkeaa luotettavuus- ja turvallisuustasoa edellyttävissä kohteissa. Tällaisia kohteita ovat mm. lento-, juna-, laiva- ja autoliikenteen kulkuneuvot, katastrofien suojajärjestelmät ja muut turvalaitteet. Tätä laitetta ei ole suunniteltu käytettäväksi erittäin korkeaa luotettavuus- ja turvallisuustasoa edellyttävissä kohteissa, kuten avaruusaluksissa, pääasiallisissa viestintävälineissä, ydinvoimalan ohjauslaitteissa tai hoitotilanteessa käytettävissä lääkintälaitteissa. Tämän vuoksi käyttäjän tulee arvioida huolellisesti, sopiiko laite kyseisiin käyttötarkoituksiin.

Yleinen huomautus

EPSON is a registered trademark, EXCEED YOUR VISION, ELPLP and their logos are registered trademarks or trademarks of Seiko Epson Corporation.

HDMI ja High-Definition Multimedia Interface ovat HDMI Licensing LLC -yhtiön tavaramerkkejä tai rekisteröityjä tavaramerkkejä.

WirelessHD, WiHD, ja WiHD-logo ovat WirelessHD LLC:n tavaramerkkejä tai rekisteröityjä tavaramerkkejä.

InstaPrevue ja InstaPrevue-logo ovat Silicon Image, Inc. -yrityksen tavaramerkkejä tai rekisteröityjä tavaramerkkejä.

Bluetooth® ja Bluetooth-logo ovat Bluetooth SIG, Inc.:n tavaramerkkejä.

MHL- ja MHL-logo ovat MHL, LLC:n tavaramerkkejä, Yhdysvalloissa ja/tai muissa maissa rekisteröityjä tavaramerkkejä tai palvelumerkkejä.

WPA™ ja WPA2™ ovat Wi-Fi Alliencen rekisteröityjä tavaramerkkejä.

App Store on tavaramerkki, jonka omistaa Apple Inc.

Google Play on tavaramerkki, jonka omistaa Google Inc.

All other trademarks are the property of their respective owners and used for identification purpose only.

©SEIKO EPSON CORPORATION 2014. All rights reserved.

3

3D-asetukset 77
3D-katseluilmoitus 77
3D-kirkkaus 77
3D-kuvat 46
3D-lasien latausportti 54
3D-lasien puhdistus 103
3D-lasit 46
3D-muoto 77, 87
3D-näyttö 77
3D-syvyys 77

A

Alavalikko 74
Alinäyttö 67
Alinäytön asento 88
Alinäytön koko 88
Alinäytön lähde 88
Aliverkon peite 86
Aloita säädöt 83
Aloitusruutu 83
Asetukset-valikko 79
Asetustaso 78
Audio 79
Auto setup 78
Automaattinen himmennin 38, 76

C

CEC-standardit 68

D

Deep Color 87
DHCP 86
Diaesitys 70
Diagon. näytön koko 77

E

EPSON Super White 76
Event ID 87, 100

G

Gain 76
Gamma 35, 76

H

Hae tukiasema 85
HDMI1-portti 18, 19, 21
HDMI2-portti 18
HDMI-linkki 68, 80
HDMI-portti 68
HDMI-videoalue 79

I

Ihonsävy 75
Ilmansuodatin 101
Ilmansuodattimen puhdistus 101
Ilmansuodattimen suojus 101, 104
Ilmansuodattimen vaihtaminen 104
Ilmansuodattimen vaihtoväli 103
Ilmoitukset 83
Infovalikko 87
IP-asetukset 86
IP-osoite 86
IP-osoitteen näyttö 86

J

Jäähtyminen 25

K

Kallistuksen säätö 28
Kanava 85
Katselualue 49
Kaukosäädin 8, 23
Kieli 83
Kirkkaus 35, 75, 76
Kohdistuksen säätö 27
Kohdistus 94
Kohdistusrengas 6, 27
Kohina 94
Kohinasalpa 78
Komponenttiportti 18
Konfigurointivalikko 74
Kontrasti 75
Korkeapaikkatila 82
Kuva 32
Kuva kuvassa 72, 88
Kuvankäsittely 79
Kuvasuhde 33, 77
Kuvat 70
Kuvatarkkuus 87
Kuvavalikko 75
Kuvion väri 83
Kytkentä 18
Käynnistyslinkki 80
Käyttäjäpainike 81
Käyttöaika 106
Käyttöalue 23
Käyttöpaneeli 6, 7
Käänteinen audio 79
Käänteiset 3D-lasit 77

L

Laiteyhteydet 60, 80
Lampun käyttöajan pal. 87
Lampun käyttöajan palautus 106
Lampun käyttötunnit 87
Lampun suojuksen kiinnitysruuvi 105
Lampun suojus 6, 105
Lampun vaihtaminen 105
Lampun vaihtoväli 103
Langatt.lähiv. Virta 85
Langattoman lähiverkon valikko 85
Lapsilukko 81
Lataa muisti 44, 84
Liikkeentunnistus 78
Liitäntätila 85
Link-merkkivalo 54
Linssin puhdistus 103
Lisäasetukse 76
Lisäasetukset 78
Lomituksen poisto 77
Lopeta Kuva kuvassa 88
Lukkoasetus 81
Lähde 24, 87

M

Merkkivalot 89
MHL-yhteensopivien laitteiden kytkeminen 19, 21
Muistin palautus 87
Muistitoiminto 43
Muistivalikko 84
Muunto 2D - 3D 77

N

Nimeä muisti uudelleen 44, 84
Nollaa kaikki 87
Näyttö 83
Näytön tausta 83

O

Offset 76
Ohita lause 86

P

Paikka 77
Palauta 76, 79, 80, 83
Palauta muisti 44
Palauta-valikko 86, 87
Paneelin kohdist. 83
PC-portti 18
Pehmonäppäimistö 85
Perus-valikko 85
Projektorin tiedot 87
Projisointi 81
Projisointikoko 15, 27
P-trapetsikorjaus 79
Päävalikko 74
Pääyksikön puhdistus 102

R

RGB 76
RGB-asetuksen säätö 36
RGBCMY 35, 76

S

Sarjanumero 87
Seuranta 77
Signaalivalikko 77
Siirtymä 36
Skannaustila 87
SSID 85
SSID-näyttö 86
Suora käynnistys 82
Super-resolution 78
Synkr.tiedot 87
Synkronointi. 77
Sävy 35, 76

T

Tallenna muisti 43, 84
Tarvikkeiden vaihtaminen 104
Tarvikkeiden vaihtovälit 103
Tekniset tiedot 112
Terävyys 38, 75
Testikuvan esitys 27
Tiedonsiirtoalue 61
Tietokoneen kytkeminen 18
Tila 87
Toiminta 82
Toimintalukko 81
Trapetsivääristymä 29
Trigger Out 82
Tuetut kuvatarkkuudet 109
Tulosignaali 87
Turvallisuus 86
Turvallisuus-valikko 86
Tyhjennä muisti 44, 84
Täysi 33

U

Ulkonäkö 12
USB 70

USB-laitteiden liitäntä 20
USB-portti 20

V

V/P-trapetsikorjaus 29, 79
Vahvistus 36
Vaihda Pää/ali 88
Vaihtoaika 103
Valaistus 82
Valikko 74
Valitse väri 83
Valmiustilan vahv. 83
Vastaanotto 60, 80
Verkko-valikko 84
Versio 87
Videolaitteiston kytkentä 18
Videoportti 18
Videosignaali 87

W

WiHD-merkkivalo 54
WiHD-tila 80
WirelessHD 54, 80
WirelessHD-laitteiden liitännät 20

V

Virhe-/varoitusmerkkivalot 89
Virkistystaajuus 87
Virrankatk.-linkki 80
Virrankulutus 76
Virransäästötila 82
Virta 25
Virtalähde 24
V-trapetsikorjaus 79
Värikylläisyys 35, 75, 76
Värilämpötila 75
Värisävy 75
Väritila 32, 75

Y

Yhd.käyt. os. 86
Yhdistäminen 48
Yksit.koht. korostus 39
Yksityiskohtien korostus 78
Yliskannaus 79

Z

Zoom 33
Zoomauksen säätö 27
Zoomausrengas 6

Ä

Älypuhelimien tai tablet-tietokoneiden kytkeminen 19, 21
Äänenvoimakkuus 30, 79