EPSON
EXCEED YOUR VISION

EB-1430Wi
EB-1420Wi

Орнату нұсқаулығы

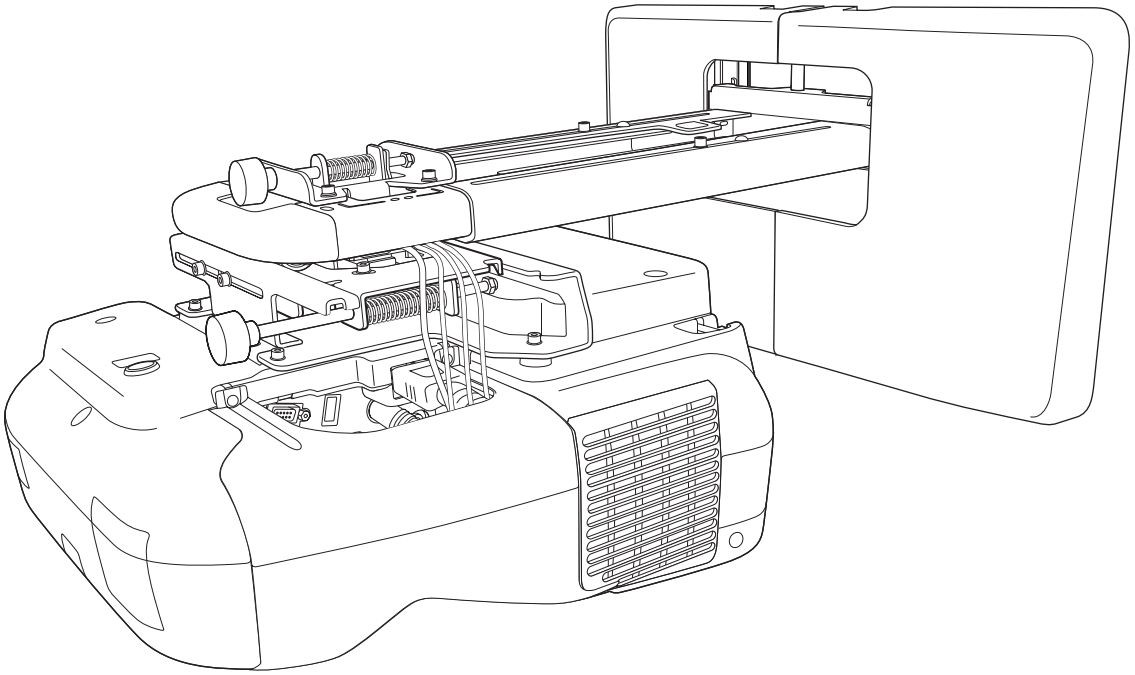

Қауіпсіздік бойынша нұсқаулар

Өзіңіздің қауіпсіздігіңіз үшін, осы өнімді қолданбас бұрын барлық нұсқауларды оқып шығыңыз. Осы нұсқаулықтағы нұсқауларды елемей, дұрыс емес қолдану осы өнімді зақымдауы мүмкін немесе адамның жарақаттануына не жиһаздың зақымдалуына алып келуі мүмкін. Осы орнату нұсқаулығын болашақ анықтама үшін сақтаңыз.

Проекторға арналған *Пайдаланушы нұсқаулығын* және *Қауіпсіздік бойынша нұсқауларды* оқып, осы құжаттардағы нұсқауларды орындаңыз.

Қауіпсіздік көрсеткіштері

Осы өнімді қауіпсіз пайдалану жолдарын көрсету үшін, құжаттама мен осы өнім сызбалық таңбаларды қолданады.

Көрсеткіштер мен олардың мағыналары төменде берілген. Нұсқаулықты оқымас бұрын, оларды дұрыс түсінгендігіңізге көз жеткізіңіз.

Таңба	Түсініктеме
Ескерту	Бұл таңба еленбеген жағдайда, дұрыс қолданбау салдарынан адамның жарақаттануы, тіпті оның өліміне себеп болуы мүмкін ақпаратты көрсетеді.
Сақ болыңыз	Бұл таңба еленбеген жағдайда, дұрыс қолданбау салдарынан адамның жарақаттануына немесе сырттай зақым алуына себеп болуы мүмкін ақпаратты көрсетеді.

Таңбалар түсініктемесі

Таңбалар	Түсініктеме
	Жасалмауы тиіс әрекетті көрсететін таңба
	Жасалуы тиіс әрекетті көрсететін таңба
	Қатысты немесе пайдалы ақпаратты көрсететін таңба

Орнатуға арналған қауіпсіздікті сақтау шаралары

Ескерту	
Орнату тақтасы проекторды қабырғаға орнатуға ғана арналған. Егер проектордан басқа зат орнатылса, оның салмағы зақымдауы мүмкін. Егер осы өнім құласа, ол адамның жарақатануына немесе өліміне себеп болуы мүмкін.	
Орнату жұмысы (қабырғаға орнату) техникалық білімі мен қабілеттілігі бар мамандар арқылы орындалуы тиіс. Аяқталмаған немесе дұрыс емес орнату өнімнің құлауына және адамның жарақаттануы не жиһаздың бүлінуіне себеп болуы мүмкін.	
Осы өнімді орнату кезінде, осы нұсқаулықтағы нұсқауларды орындаңыз. Егер нұсқаулар орындалмаса, осы өнім құлап, адамның жарақаттануына немесе оқыс оқиғаның орын алуына себеп болуы мүмкін.	

Ескерту	
Қуат сымын абайлап ұстаңыз. Дұрыс емес ұстау өрттің шығуына немесе токтың соғуына алып келуі мүмкін. Ұстау кезінде келесі сақтық шараларын сақтаңыз: • Қуат штепселін сулы қолмен ұстамаңыз. • Зақымдалған немесе өзгертілген қуат сымын қолданбаңыз. • Кабельді орнату тақтасының бойымен орнатқан кезде, қуат сымын тым қатты күшпен тартпаңыз.	
Орнату тақтасын діріл немесе соққы тиетін жерге орнатпаңыз. Бұл өнімге немесе орнату бетіне зақым келтіруі мүмкін. Егер осы өнім құласа, ол адамның жарақатануына немесе өліміне себеп болуы мүмкін.	
Орнату тақтасын ол проектор мен орнату тақтасының массасына жеткілікті түрде қолдау көрсете алатындай етіп және кез келген көлденең дірілге төтеп бере алатындай етіп орнатыңыз. M10 гайкалары мен болттарын пайдаланыңыз. M10 өлшемінен кіші гайкалар мен болттар орнату тақтасының құлауына себеп болуы мүмкін. Epson компаниясы қабырға беріктігінің жетіспеуінен немесе толыққанды емес орнатудан туындайтын кез келген зақымдалу немесе жарақаттану үшін өзіне жауапкершілік алмайды.	
Орнату жұмысы кем дегенде екі білікті маман арқылы орындалуы тиіс. Орнату кезінде кез келген бұранданы босату қажет болса, осы өнімді түсіріп алмау үшін мұқият болыңыз. Егер осы өнім құласа, ол адамның жарақатануына немесе өліміне себеп болуы мүмкін.	
Осы өнімді қабырғаға орнату кезінде, проекторды, орнату тақтасын, Control Pad және Сенсорлық құрылғыны (тек EB-1430Wi) ұстап тұру үшін қабырға жеткілікті түрде берік болуы қажет. Бұл өнім бетонды қабырғаға орнатылуы тиіс. Проектордың, орнату тақтасының және Control Pad максималды жалпы салмағы шамамен 14 кг (кабельдерді қоспағанда) болады. Сенсорлық құрылғы (тек EB-1430Wi) орнатылғанда, максималды салмақ шамамен 14,5 кг (кабельдерді қоспағанда) құрайды. Осы өнімді қабырғаға орнатпас бұрын, қабырғаның беріктігіне көз жеткізіңіз. Егер қабырға жеткілікті түрде берік болмаса, орнатпас бұрын қабырғаны бекемдеңіз.	
Сынған бөлшектер немесе босаған бұрандалардың жоқтығына көз жеткізу үшін, мықты негіздегі орнату тақтасын тексеріңіз. Егер кез келген бөлшектері зақымдалған болса, орнату тақтасын қолдануды дереу тоқтатыңыз. Егер осы өнім құласа, ол адамның жарақатануына немесе өліміне себеп болуы мүмкін.	
Осы өнімді демонтаж жасамаңыз немесе қайта құрастырмаңыз. Өнім ішінде өрттің шығуына, токтың соғуына немесе оқыс оқиғаның орын алуына себеп болуы мүмкін бірнеше жоғары кернеулі бөлімдер бар.	
Осы өнімге асылмаңыз немесе өнімге ауыр нысанды асып қоймаңыз. Егер осы өнім құласа, ол адамның жарақатануына немесе өліміне себеп болуы мүмкін.	
Орнату тақтасын бекіту немесе баптау үшін, желімдерді, майлағыштарды немесе майларды пайдаланбаңыз. Егер бұрандалардың босап кетуінің алдын алу үшін желімдерді пайдалансаңыз немесе майлағыштар не майлар сияқты заттарды проектордың ысырмасын бекіту бөлшегіне пайдалансаңыз, бұл жағдай адамның жарақаттануына немесе жиһаздың бүлінуіне алып келетін проектордың шатынап, құлауына себеп болуы мүмкін.	

Ескерту	
Баптағаннан кейін, барлық бұрандаларды бекітіңіз. Әйтпесе, өнім құлап, адамның жарақаттануына немесе жиһаздың бүлінуіне себеп болуы мүмкін.	
Орнатқаннан кейін болттарды және гайкаларды босатпаңыз. Бұрандалардың жүйелі негізде босап кетпейтіндігіне сенімді болыңыз. Егер босаған бұрандаларды тапсаңыз, оларды мықтап бекітіңіз. Әйтпесе, өнім құлап, адамның жарақаттануына немесе жиһаздың бүлінуіне себеп болуы мүмкін.	
Кабельдерді гайкалар мен болттарға байланып қалмайтындай етіп, бағыттаңыз. Кабельдерді дұрыс емес ұстау өрттің шығуына немесе токтың соғуына алып келуі мүмкін.	
Проекторды іске қосқан кезде, оның проекциялық терезесіне қарамаңыз. Бұл түсірілетін қуатты сәуле себебінен көздің көру қабілетіне зақым келтіруі мүмкін. Егер қасында балалар болса, өте мұқият болыңыз. Проекторды қашықтан басқару пульті арқылы іске қосқан кезде, проекциялық терезеге қарап тұрған адамның жоқ екендігіне көз жеткізіңіз.	
Проекторды қолданған кезде, кез келген нысанды немесе қолыңызды проекциялық терезе қасына қоймаңыз. Бұл аймақ қауіпті, себебі ол шоғырланған проекция жарығына байланысты жоғары температураға жетеді.	
Проектордың ауа кіргізетін тесігін немесе ауа шығаратын тесігін жаппаңыз. Егер тесіктердің бірі жабылып қалса, ішкі температура көтеріліп, өрттің шығуына себеп болуы мүмкін. Жылытқыштарға жақын жер сияқты жоғары температура туғызатын орындарды болдырмаңыз және қабырға мен ауа шығаратын тесік арасында кем дегенде 20 см саңылау қалдырыңыз.	
Проекторды жаңғыш немесе жарылғыш газ тудыратын орында қолданбаңыз. Проектордың ішіндегі шамның жоғары температурасынан проектор жанып кетуі мүмкін.	
Егер осы өнімге байланысты кез келген ақаулық орын алса, кабельдерді өнімнен дереу ажыратып, содан кейін жергілікті дилеріңізге немесе жақындағы Epson қызмет көрсету орталығының байланыс орталығына хабарласыңыз. Өнімді қолайсыз режимде қолдануды жалғастыру өрттің шығуына, токтың соғуына немесе көру қабілетінің нашарлауына себеп болуы мүмкін.	

Сақ болыңыз	
Осы өнімді проектор үлгісіне арналған жұмыс істеу температурасы көтерілуі мүмкін орынға орнатпаңыз. Проекторға зақым келтіруі мүмкін орталарға орнатпаңыз.	
Осы өнімді оның объективі немесе оптикалық құрамдастарының кір басуын болдырмау үшін, шамадан тыс шаң мен ылғалдылығы жоқ орынға орнатыңыз.	
Осы өнімді баптау кезінде, шамадан тыс күш қолданбаңыз. Бұл өнім сынып, адамның жарақаттануына алып келуі мүмкін.	

Сенсорлық құрылғыны (тек EB-1430Wi) қолдану бойынша ескертпелер

Ескерту	
Сенсорлық құрылғыны бөлшектемеңіз немесе қайта құрастырмаңыз. Сенсорлық құрылғыда өрттің шығуына, токтың соғуына немесе оқыс оқиғаның орын алуына себеп болуы мүмкін жоғары қуатты лазер өнімі бар.	
Сенсорлық құрылғыны орнату және басқару үшін осы нұсқаулықтағы нұсқауларды орындаңыз. Егер Сенсорлық құрылғы дұрыс орнатылмаса және жұмыс жасамаса, лазер жарығы себебінен көздің көру қабілетіне зақым келтіруі мүмкін.	
Сенсорлық құрылғыдан таралатын лазер сәулесіне үлкейткіш әйнек немесе телескоп сияқты оптикалық құрылғыларды қолданбаңыз. Оны мұндай жағдайда пайдалану адам денесіне кері әсерін тигізуі мүмкін. Сондай-ақ өрттің шығуына немесе оқыс жағдайға әкелуі мүмкін.	
Сенсорлық құрылғының лазерлік диффузия саңылауларына қарамаңыз. Бұл шығарылатын қуатты лазер сәулесіне байланысты көздің көру қабілетіне зақым келтіруі мүмкін. Егер қасында балалар болса, өте мұқият болыңыз.	
Үлкейткіш әйнек сияқты оптикалық құрылғылармен лазер сәулесін Сенсорлық құрылғының лазерлік диффузия саңылауларынан 70 мм аралық шеңберінде қарамаңыз. Ол көру қабілетінің нашарлауына себеп болуы мүмкін	
EB-1430Wi проекторына тек бір сенсорлық құрылғыны жалғаңыз. Оны басқа проекторларға немесе құрылғыларға жалғамаңыз. Құрылғы дұрыс жұмыс жасамауы немесе лазер сәулесі шектелген аймағынан тыс ағуы мүмкін.	
Жүрек стимуляторы сияқты медициналық жабдықты пайдалансаңыз, Сенсорлық құрылғыға жақындамаңыз. Сонымен қатар, Сенсорлық құрылғыны пайдалану кезінде айналаңызда жүрек стимуляторы сияқты медициналық жабдықты пайдаланатын адамдардың жоқ екеніне көз жеткізіңіз. Құрылғының ішіндегі қуатты магнит медициналық жабдықтың ақаулығына әкелуі ықтимал электромагниттік кедергіні шығарады.	

Сақ болыңыз	
Магниттік карталар сияқты магниттік есте сақтау құралымен немесе компьютерлер, сандық сағаттар не мобильді телефондар сияқты дәлдік электрондық құрылғылармен сенсорлық құрылғыға жақындамаңыз. Құрылғы ішіндегі қуатты магнит деректерді бүлдіріп, ақаулыққа әкелуі мүмкін.	

Осы орнату нұсқаулығы туралы

Бұл нұсқаулық EB-1430Wi/EB-1420Wi қысқа проекторын қабырғаға орнату әдісін сипаттайды. Сонымен қоса қабырғаға бекіткеннен кейін Control Pad және Сенсорлық құрылғыны (тек EB-1430Wi) орнату әдісін түсіндіреді.

Орнату орнын таңдау

Проекторды орнату орны

- Орнату тақтасының орнату орны үшін қуатпен қамтамасыз ету сымын орнатуды алдын ала жүргізіңіз.
- Проекторды люминесценцияға негізделген шамдар немесе ауа кондиционерлері сияқты басқа электрлік құрылғылардан алыс орнатыңыз. Люминесценцияға негізделген шамның кейбір түрлері проектордың қашықтан басқару пультіне кедергі жасайды.
- Сыртқы шуды азайту үшін, жалғанатын кабель ұзындығын 20 метрден қысқа етіп ұстаған жөн.
- Ілінетін экрандарды немесе үстелге қойылатын экрандарды қолдануды ұсынамыз.
- Проектор келесі шарттарға сәйкес орнатылғандығына көз жеткізіңіз.
  - Проекцияланған кескін бұрмаланусыз тікбұрышты пішін болып табылады.
  - Проектор экранға сәйкес ±3° шамасынан артық емес бұрышқа тік және көлденеңнен еңкейтіледі.
- Интерактивті функцияны (Easy Interactive Function) қолданған кезде, проекцияланған кескін жететін жерге орнатыңыз.
- Проекторды немесе экранды күн сәулесі тікелей түсетін жерге орнатпаңыз. Егер проекторға немесе экранға тікелей күн сәулесі түсетін болса, интерактивті функция дұрыс жұмыс істемеуі мүмкін.

Control Pad орнату орны

Control Pad құралын батареяларды пайдаланып іске қосқан кезде орнату орны келесі талаптарға сәйкес келуін тексеріңіз.

- Control Pad құралын проекция экраны орнатылған дәл сол бетке орнатыңыз.

  Проекция экраны және Control Pad құралын орнату нүктесі тегіс болмаса, Control Pad құралын экран бетінен шамамен 20 см аралықта орнатыңыз.
- Control Pad және проектор арасында кедергілер жоқ екеніне көз жеткізіңіз (Сенсорлық құрылғыны қоспағанда).

Проектордан Control Pad құралын қуатпен қамтамасыз ету үшін келесі жағдайларда қосымша Қашықтан басқару кабельдерінің жинағын (ELPKC28) пайдаланыңыз.

- Жоғарыда көрсетілген талаптар орындалмағанда.
- Проекция экраны және Control Pad құралын орнату нүктесі тегіс болмағанда және биіктіктер арасындағы айырмашылық 5 см артық болғанда.
- Проектор үстелге орнатылғанда және экранға проекцияланғанда.
- Бірнеше проекторлар қолданылғанда.

Сенсорлық құрылғыны орнату орны (тек EB-1430Wi)

- Сенсорлық құрылғыны пайдаланған кезде келесі әдістердің бірін пайдаланып проекторды орнатыңыз. Егер басқа орнату әдісі пайдаланылса, Сенсорлық құрылғыны пайдалану мүмкін болмайды.
  - Проекторды қабырғаға орнатыңыз немесе оны төбеге іліп, кескіндерді экранның алдынан проекциялаңыз.
  - Үстелдің үстіне тігінен орнатып, тақтаның алдынан проекциялаңыз. (Үстелдің үстіне тігінен орнатқан кезде сізге Интерактивті үстел бекіткіші (ELPMB29) қажет.)
- Сенсорлық құрылғыны орнатпас бұрын, орнатылатын орынның келесі шарттарға сәйкес екеніне көз жеткізіңіз.
  - Сенсорлық құрылғыны магниттермен немесе бұрандалармен бекітуге болады.

- Экран бетінде 5 мм-ден асатын кедір-бұдырлық жоқ жазық, тегіс, қисығы жоқ бет.

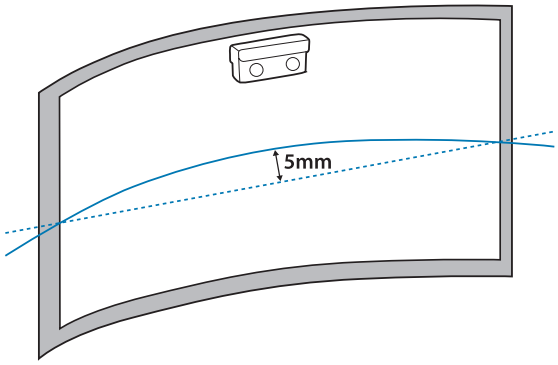

- Ақ тақтаға орнату кезінде Сенсорлық құрылғыны ақ тақта жақтауының шеңберінде орнатыңыз.

Дұрыс орнату күйі	Дұрыс емес орнату күйі
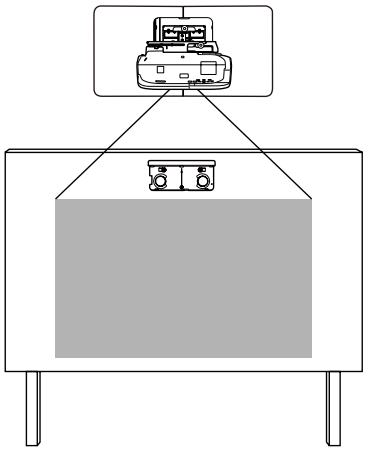	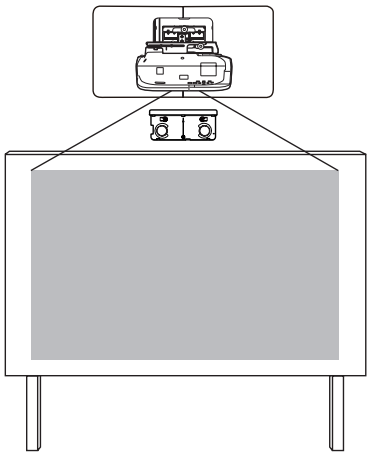

- Сенсорлық құрылғыны орнату кезінде кабельдер сияқты кедергілердің немесе ақ тақта науалары, ұстағыштары не келесі суреттегі көлеңкеленген аймақтағы қалыңдатылған жақтаулар сияқты алға шығып тұрған элементтердің жоқ екеніне көз жеткізіңіз. Сенсорлық құрылғы дұрыс жұмыс жасамайды.

[Бірлік: мм]

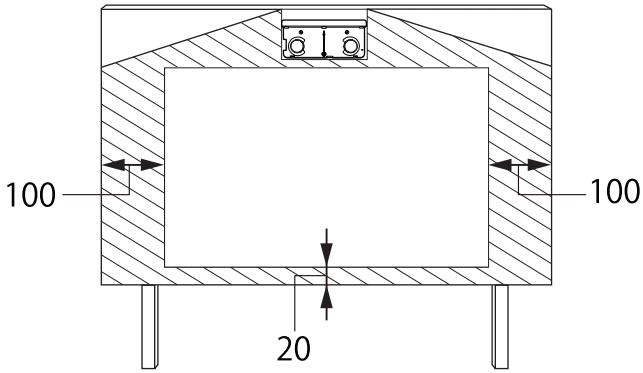

Өнімді қауіпсіз пайдалану

Қауіпсіздік бойынша нұсқаулар . . 1
Қауіпсіздік көрсеткіштері 1
Таңбалар түсініктемесі 1
Орнатуға арналған қауіпсіздікті сақтау шаралары 1
Сенсорлық құрылғыны (тек EB-1430Wi) қолдану бойынша ескертпелер 4
Осы орнату нұсқаулығы туралы 4
Орнату орнын таңдау 5
Проекторды орнату орны 5
Control Pad орнату орны 5
Сенсорлық құрылғыны орнату орны (тек EB-1430Wi) 5

Орнату нұсқаулығы

Орнату жұмыстары 9
Бума мазмұндары 10
Орнату тақтасы 10
Control Pad 11
Сенсорлы құрылғы (тек EB-1430Wi) 11
Сипаттамалары 12
Орнату тақтасы 12
Қабырға тақтасы 12
Тігінен сырғыту тетігін баптау ауқымы 13
Көлденең сырғыту тетігін баптау ауқымы 13
Алға/артқа сырғуды баптау ауқымы 14
Control Pad 14
Control Pad (сыртқы өлшемдер/салмақ) 14
Кабельді бағыттау тесіктері 15
Сенсорлы құрылғы (тек EB-1430Wi) 15
Сенсорлық құрылғы (сыртқы өлшемдер/салмақ) 15
Бекітілген жапсырмалар 16
Лазерлік диффузия саңылауы 16
Проекция арақашықтығының кестесі 17
Орнату өлшемдерінің суреттері 17
Сенсорлық құрылғыны орнату кезінде (тек EB-1430Wi) 18
Control Pad құралын орнату кезінде 19
Проекцияланатын кескін 75 дюймнен кіші болса 20
16:10 қатынаста проекцияланатын кескін 21
16:9 қатынаста проекцияланатын кескін 21
4:3 қатынаста проекцияланатын кескін 22
Проекцияланатын кескін 75 дюймнен үлкен болса 23
16:10 қатынаста проекцияланатын кескін 24
16:9 қатынаста проекцияланатын кескін 25
4:3 қатынаста проекцияланатын кескін 26
Орнату тақтасын орнату 27
Қосатын құрылғылар 27
Қажетті кабельдер 27
Орнату процедурасы 30
Бөлшектерді демонтаждау 30
Бөлшектерді құрастыру 30
Қабырға тақтасын қабырғаға орнату 32
Проекция арақашықтығын анықтап, содан кейін кабельдерді орнату тақтасы арқылы өткізіңіз 34
Орнату тақтасын қабырға тақтасына тіркеу 36
Проекторды орнату тақтасына бекіту 38
Проекцияланатын кескінді баптау 40
Проекцияланатын позицияны баптау 40
Фокусты дәл баптау 46
Қаламды калибрлеу 47
Жабындарды бекіту 51
Control Pad орнату 53
Орнату процедурасы 53
Сенсорлық құрылғыны орнату (тек EB-1430Wi) 57

Орнату процедурасы 57
Angle Adjustment 62
Touch Calibration 74

Қосымша

Топтық орнату функциясы 77
USB флэш жетегіне параметрлерді сақтау 77
Сақталған параметрлерді басқа проекторларға қолдану 79
Орнату сәтсіз аяқталған жағдайда 80
Бірнеше проекторлар орнатылған кезде интерактивті функцияны қолдану 81
Құлыпталатын кабельді бекіту 82
Жалпы ескертпе 83

Орнату жұмыстары

Проекторды қабырғаға орнату үшін төмендегі процедураларды орындаңыз.

1. Реттеу тақтасын және проекторды орнату (☛ 27-б)
2. Проекцияланған кескінді реттеу (☛ 40-б)
3. Интерактивті қаламды калибрлеу (☛ 47-б)
4. Control Pad орнату (☛ 53-б)

Сенсорлық құрылғыны орнату кезінде алдымен проектордың орнатуын аяқтап, содан кейін төмендегі процедураларды орындаңыз (тек EB-1430Wi).

1. Сенсорлық құрылғыны орнату (☛ 57-б)
2. Лазерлік диффузия бұрыштарын реттеу (☛ 62-б)
3. Сенсорлық құрылғы арқылы калибрлеуді орындау (☛ 74-б)

Бума мазмұндары

Орнату тақтасы

Проекторды қабырғаға орнату үшін, келесі берілген элементтер қажет. Бастамас бұрын барлық элементтердің бар екендігін растаңыз.

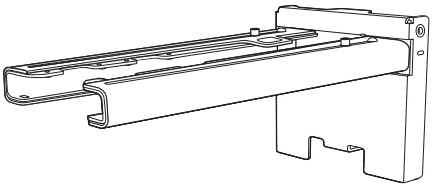

Орнату тақтасы

Алты бұрышты ось

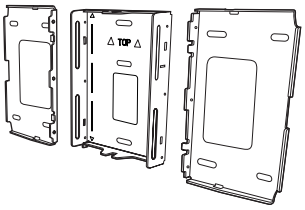

Қабырға тақтасы

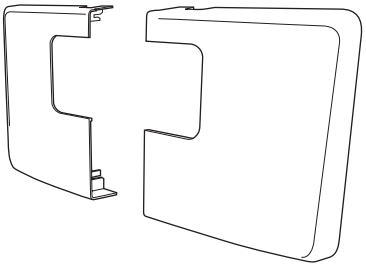

Қабырға тақтасының жабыны

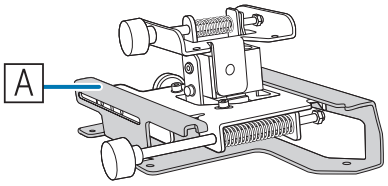

3 осьті баптау құралы
*Ысырма (A) тасымалдау кезінде бекітіледі.

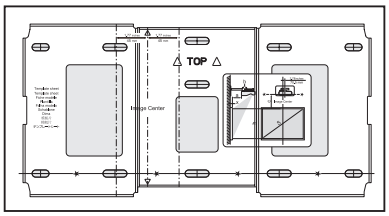

Үлгі
(қабырға тақтасын орнатуға арналған)

Шеткі қақпақ

Алты бұрышты гайкаға арналған кілт (M4 үшін)

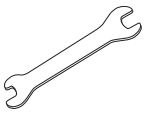

Екі жақты кілт
13 мм (M8 және M6),
6 мм (алты бұрышты ось)

Пішіні	Аты	Саны	Қолданылуы
	Шайба/серіппелі шайбасы бар M4 x 12 мм алты бұрышты алты қырлы саңылаулы бұранда	6	Қабырға тақтасын құрастыру үшін
		4	3 осьті баптау құралы/тұтқасын орнату үшін
		4	Ысырма/проекторды орнату үшін
		2	Ысырманы/3 остьті баптау құралын орнату үшін (тасымалдау кезінде тіркелген)
	Шайбасы/серіппелі шайбасы бар M6 x 20 мм алты қырлы шығыңқы басты болт	1	Орнату тақтасы/қабырға тақтасын орнату үшін
	Пластмассадан жасалған шайбалары бар M6 x 20 мм айқас оймалы басты бұрандалар	3	

- Өнімді осы нұсқаулықта көрсетілгендей орнату үшін, өніммен бірге берілген болттарды немесе бұрандаларды қолданыңыз. Осы болттарды басқа болт түрлерімен ауыстырмаңыз.
- Қабырға тақтасын қабырғаға бекіту үшін, сатып алуға болатын M10 x 60 мм анкерлерін (кем дегенде 3) қолдануыңыз қажет.
- Орнатуды бастамас бұрын, қажетті құралдар мен бөлшектерді жинаңыз.

Control Pad

Control Pad құралын бекіту кезінде келесі ұсынылған өнімдер қажет. Бастамас бұрын барлық элементтердің бар екендігін растаңыз.

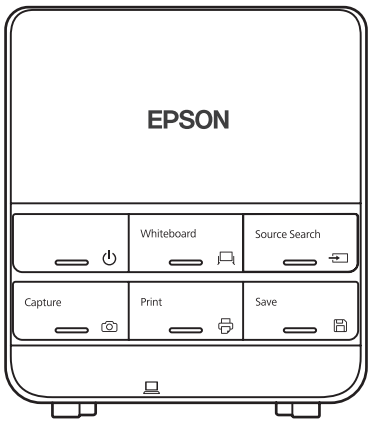

Control Pad құралының негізгі бөлімі

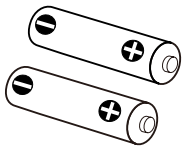

АА өлшемді батареялар (x2)

Резеңке тірек

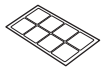

Портты қорғайтын жапсырмалар

Control Pad қабырғаға және т.б. орнату кезінде сатылымда бар M4 бұрандаларын (20 мм x4) дайындаңыз.

Сенсорлы құрылғы (тек EB-1430Wi)

Келесі қамтылған өнімдер Сенсорлық құрылғыны бекіту кезінде қажет. Бастамас бұрын барлық элементтердің бар екендігін растаңыз.

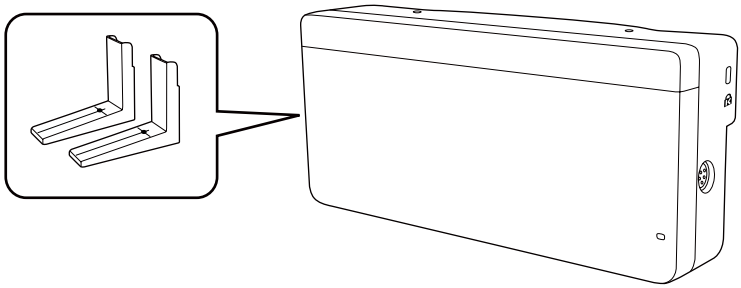

Сенсорлық құрылғы/Тіреуіштер x2 (Сенсорлық құрылғыға бекітіледі)

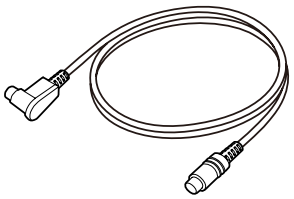

Сенсорлық құрылғының байланыс кабелі

Бұранда тесігіне арналған төсеме x3

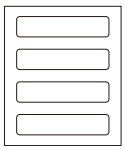

Жапсырма x4

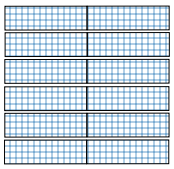

Тіреуіштерді бекітуге арналған тасп а (шамамен 6 см) x12

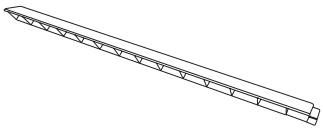

Инфрақызыл дефлектор (шамамен 28,5 см) x8

Сенсорлық құрылғыны магниттік емес бетке орнату кезінде үш M4 бұрандаларын дайындаңыз.

Сипаттамалары

Орнату тақтасы

Элемент	Сипаттамасы	Ескертпе	Сілтемелік беті
Орнату тақтасының салмағы	Шамамен 8,1 кг	Орнату тақтасы (3,0 кг), 3 осьті баптау құралы (1,2 кг), ысырма (0,8 кг), қабырға тақтасы (2,7 кг), қабырға тақтасының жабыны және шеткі қақпақ (0,4 кг)	
Мүмкін болатын максималды жүктемесі	7 кг		
Алға/артқа сырғуды баптау ауқымы	0-ден 360-ке дейін мм	Тұтқаны сырғыту тетігін баптау ауқымы: 0-ден 273-ке дейін мм 3 осьті баптау құралын орнатуға арналған орын: 87 мм	Төмендегі суретті қараңыз
Тігінен сырғыту тетігін баптау ауқымы	±38 мм		Төмендегі суретті қараңыз
Көлденең айналдыру тетігін баптау ауқымы	±3°	Дәл баптауды баптау дискісі арқылы жасауға болады	☛ 40-б
Көлденең айналдыру тетігін баптау ауқымы	±8°	Дәл баптауды баптау дискісі арқылы жасауға болады	☛ 40-б
Тігінен еңкейту тетігін баптау ауқымы	±3°	Дәл баптауды баптау дискісі арқылы жасауға болады	☛ 40-б
Көлденең сырғыту тетігін баптау ауқымы	±45 мм		Төмендегі суретті қараңыз

Қабырға тақтасы

Келесі сурет бір тақтаны (жеткізілген кезде бөлек болған) құрастыру үшін қосылған үш қабырға тақталарын көрсетеді.

[Бірлік: мм]

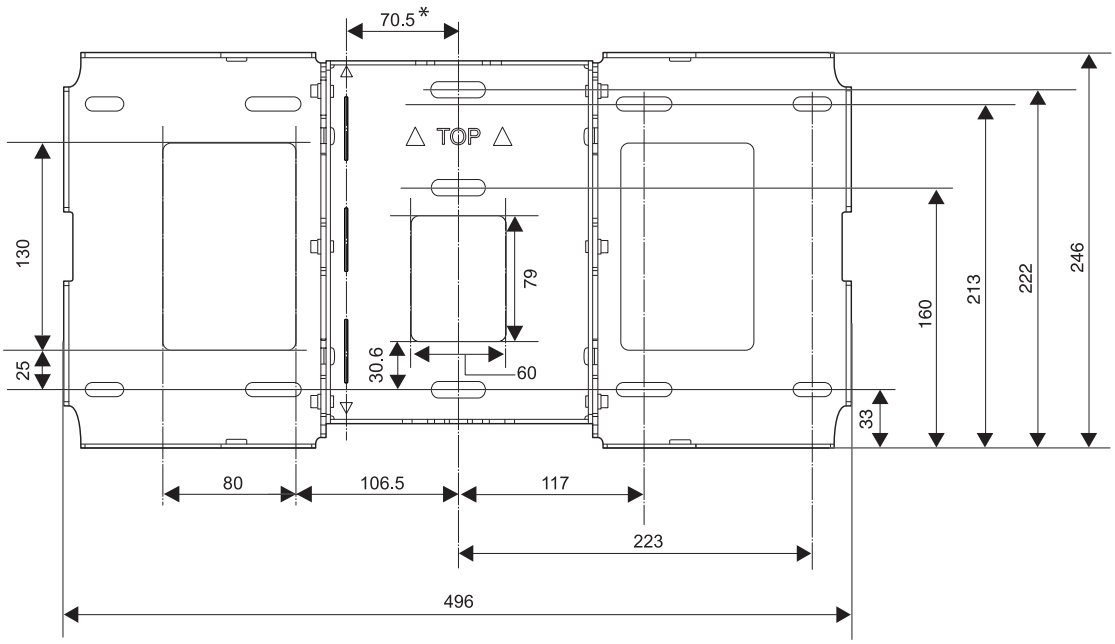

*Проекцияланатын кескін ортасының позициясы мен қабырға тақтасының ортасына арналған ығысу мәні

Кабельді бағыттау тесіктері

Кабельдерді проекторға қабырға арқылы жалғау үшін, кабельдерді жүргізу кезінде, кабельді жүргізу тесіктері ретінде келесі суреттегі (A) және (B) позицияларын қолданыңыз.

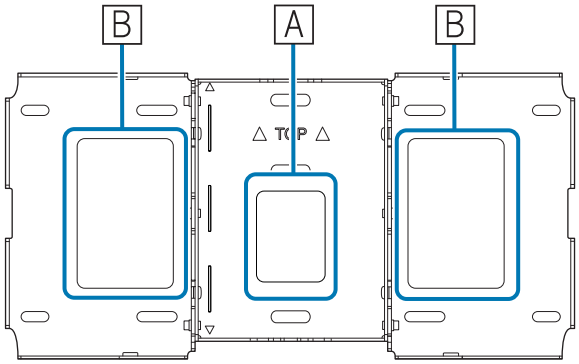

Тігінен сырғыту тетігін баптау ауқымы

[Бірлік: мм]

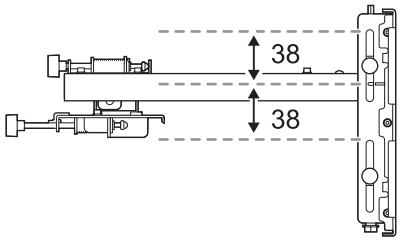

Көлденең сырғыту тетігін баптау ауқымы

[Бірлік: мм]

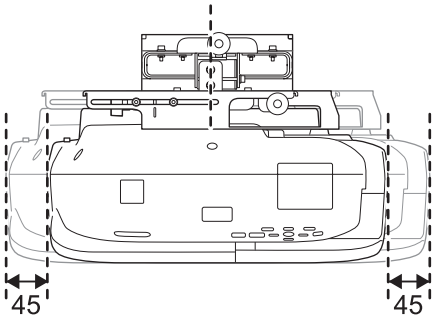

Алға/артқа сырғуды баптау ауқымы

Тұтқаны сырғыту тетігін баптау ауқымы

[Бірлік: мм]

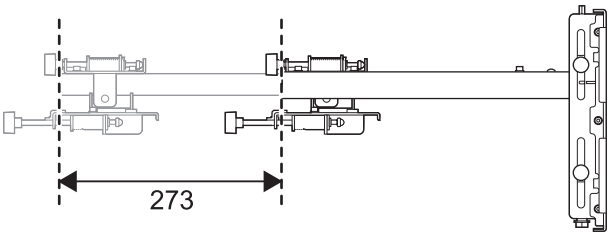

3 осьті баптау құралын орнатуға арналған позицияны баптау ауқымы

[Бірлік: мм]

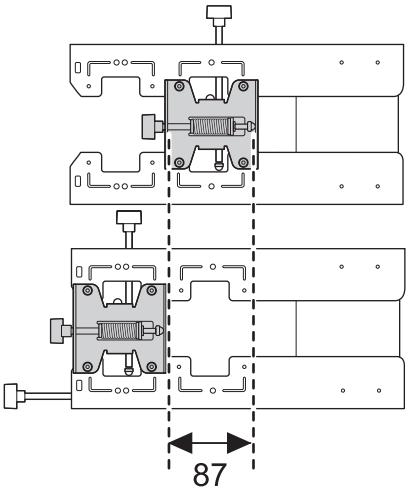

Control Pad

Control Pad (сыртқы өлшемдер/салмақ)

[Бірлік: мм]

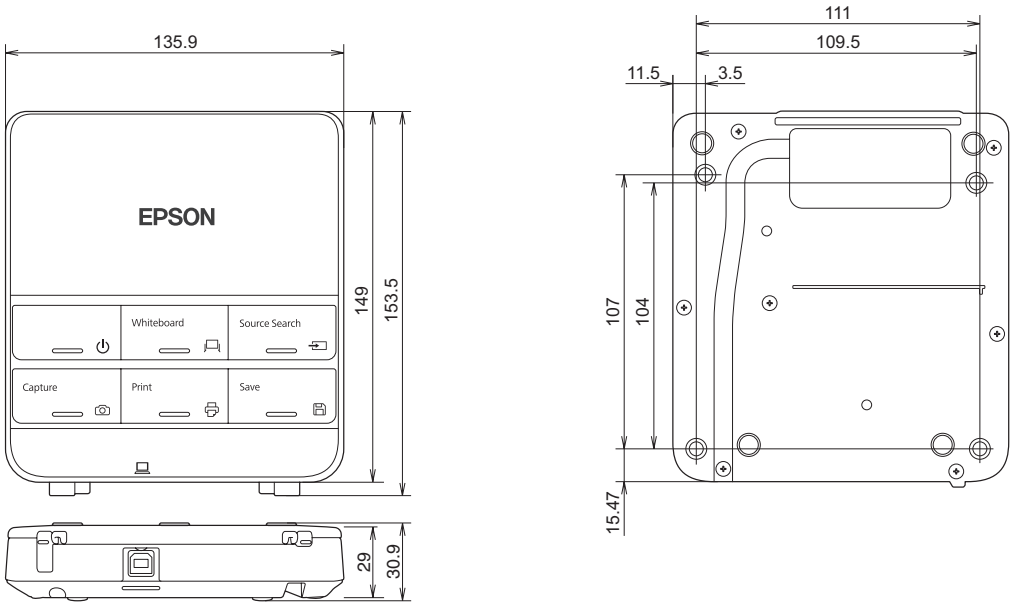

- Салмағы: шамамен 240 гр. (батареялар және резеңке тіректі қоспағанда)
- Жұмыс температурасы: 0 бастап +50°C дейін (конденсатсыз)
- Жұмыс температурасы: -20 бастап +60°C дейін (конденсатсыз)

Кабельді бағыттау тесіктері

Кабельдерді қабырға арқылы бағыттау кезінде, кабельді бағыттау тесіктері ретінде келесі суреттегі (A) орынды қолданыңыз. Басқа жағдайда кабель қақпағын алып тастаңыз (B) және кабельдерді мына жерден бағыттаңыз. Принтер кабелін Control Pad құралының артындағы ойық арқылы бағыттаңыз.

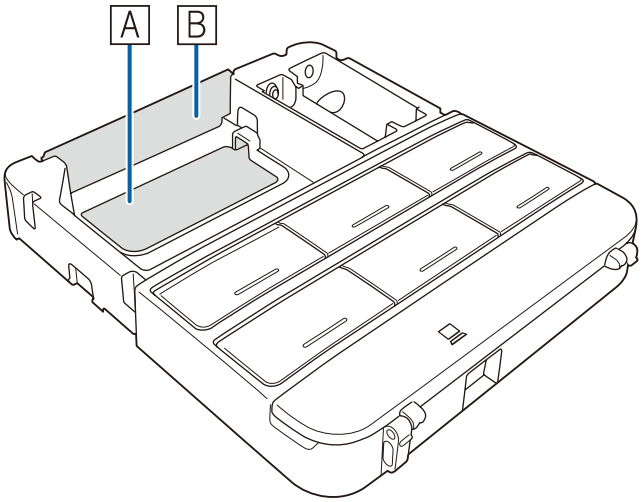

Сенсорлы құрылғы (тек EB-1430Wi)

Сенсорлық құрылғы (сыртқы өлшемдер/салмақ)

[Бірлік: мм]

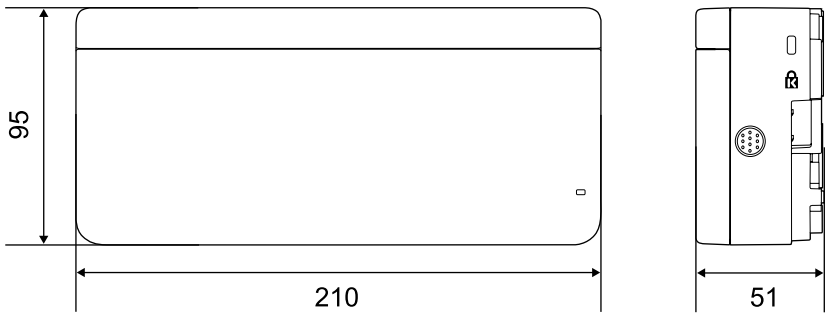

Сенсорлық құрылғының салмағы 450 гр.

Бекітілген жапсырмалар

Сенсорлық құрылғы JIS C 6802:2011 стандартына сай 1-класс лазерлік өнімі болып табылады. Сенсорлық құрылғы 1-класс лазерлік өнімі екенін көрсететін, құрылғыға бекітілген ескерту жапсырмалары бар.

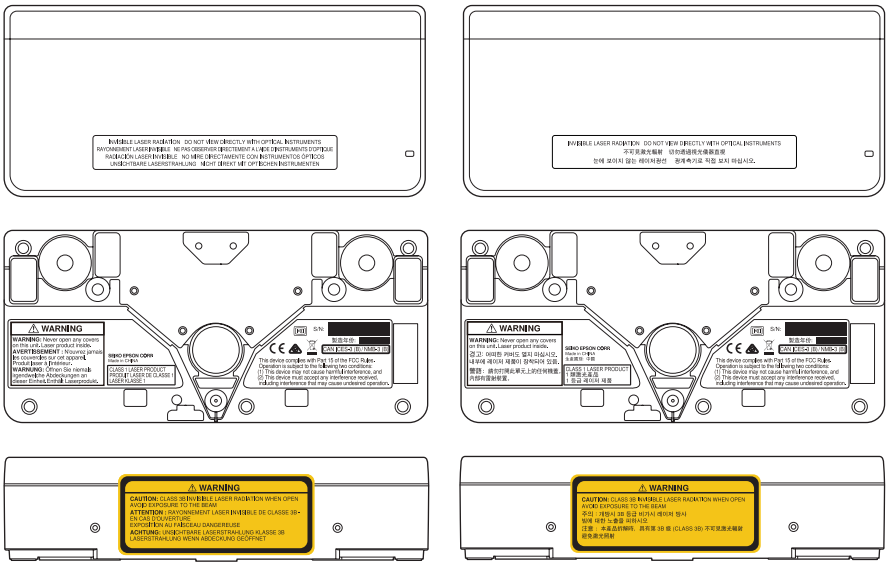

Жапсырмаларда келесі ақпарат бар.

- CLASS 1 LASER PRODUCT
- ЕСКЕРТУ: Осы құрылғыдағы қақпақтарды ешқашан ашпаңыз. Ішінде лазер өнімі бар.
- ЕСКЕРТУ:
  - САҚТАНДЫРУ: CLASS 3B, АШЫҚ КҮЙДЕ КӨЗГЕ КӨРІНБЕЙТІН ЛАЗЕР РАДИАЦИЯСЫ
  - СӘУЛЕГЕ ҰШЫРАУДЫ БОЛДЫРМАҢЫЗ

Лазерлік диффузия саңылауы

Лазер сәулесі Сенсорлық құрылғының артындағы лазерлік диффузия саңылауларынан тарайды.

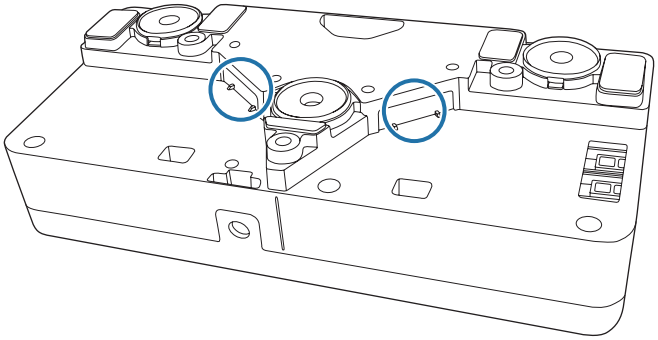

Проекция арақашықтығының кестесі

Орнату өлшемдерінің суреттері

Сәйкес экран өлшемін табу үшін, орнату кезінде келесі суреттерді қараңыз. Мәндер тек шамалас өлшемдер болып табылады.

Проекция арақашықтығы (a) үшін ұсынылған ауқым: 62-ден 311-ге дейін мм.

Проекцияланатын кескін ортасының позициясы мен қабырға тақтасының ортасына арналған ығысу мәні - 70,5 мм.

Проекцияланатын кескін өлшемі (S) 75 дюйм немесе одан артық болса, тұтқаны сырғыту шкаласы (b) проекция арақашықтығына (a) тең болады.

Егер проекцияланатын кескін өлшемі (S) 75 дюймнен кем болса, (a) және (b) сандары әртүрлі болады.

[Бірлік: мм]

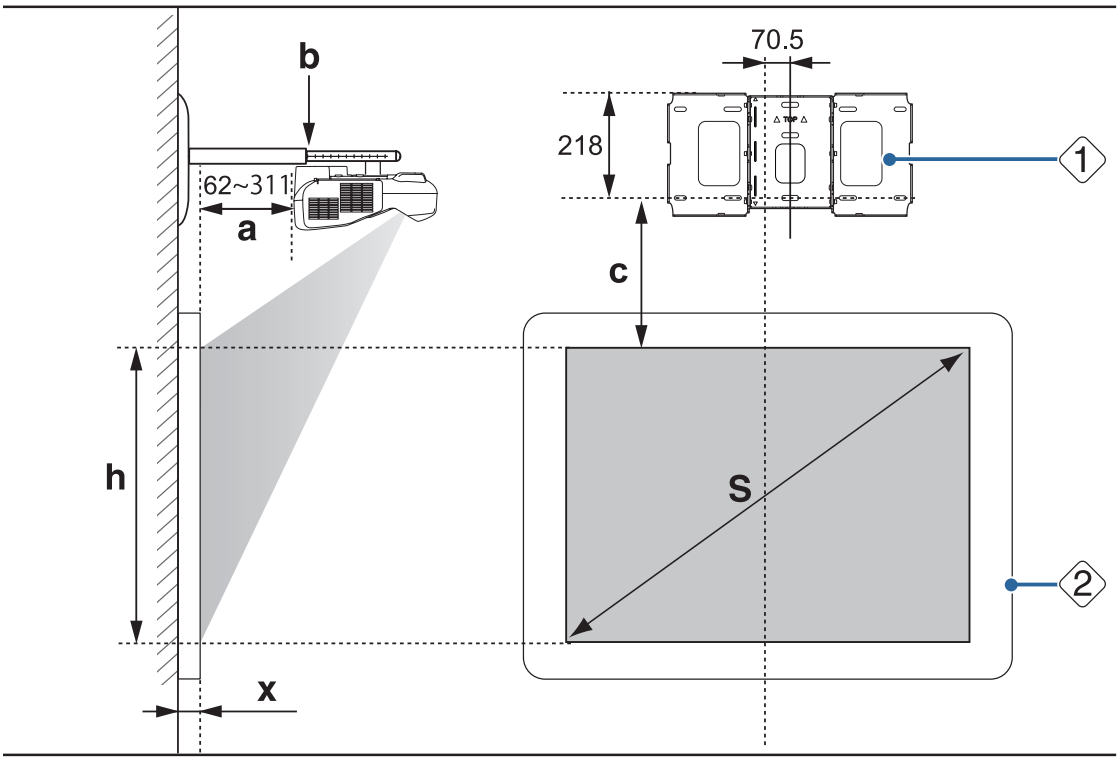

S : Проекцияланатын кескін өлшемі

a : Минималды проекция арақашықтығы (кең: максималды масштаб) максималды проекция арақашықтығына дейін (теле: минималды масштаб)

b : Тұтқаны сырғыту шкаласындағы сандар

c : Проекцияланатын кескіннен қабырға тақтасына дейінгі арақашықтық

h : Проекцияланатын кескін биіктігі

x : Экран бетінен қабырғаға дейінгі арақашықтық (100 мм немесе кіші)

1 : Қабырға тақтасы

2 : Экран

Сенсорлық құрылғыны орнату кезінде (тек EB-1430Wi)

Сенсорлық құрылғыны орнату кезінде оны проекциялау үшін пайдаланылатын экранға орнатыңыз.

Сенсорлық құрылғыны орнату үшін проекцияланған кескіннің жоғарғы жиегі мен ағымдағы экранның жоғарғы жиегінің арасында 120 мм қашықтық болуы қажет.

Абай болыңыз

Экран жиегінің айналасында келесі аралықтарды қалдырыңыз.

- Проекцияланған экранның жоғарғы жағынан Сенсорлық құрылғының төменгі жағына дейін: 25 мм
- Проекцияланған кескін жиектерінен экран жиектеріне дейін: Сол және оң жағынан кем дегенде 100 мм
- Проекцияланған кескіннің төменгі жағынан экранның төменгі жағына дейін: Кем дегенде 20 мм

Жоғарыда аталған аймақтарда кабельдер, ақ тақта науалары, ұстағыштар немесе жақтаулар сияқты кедергілер болса, Сенсорлық құрылғы дұрыс жұмыс жасамайды.

[Бірлік: мм]

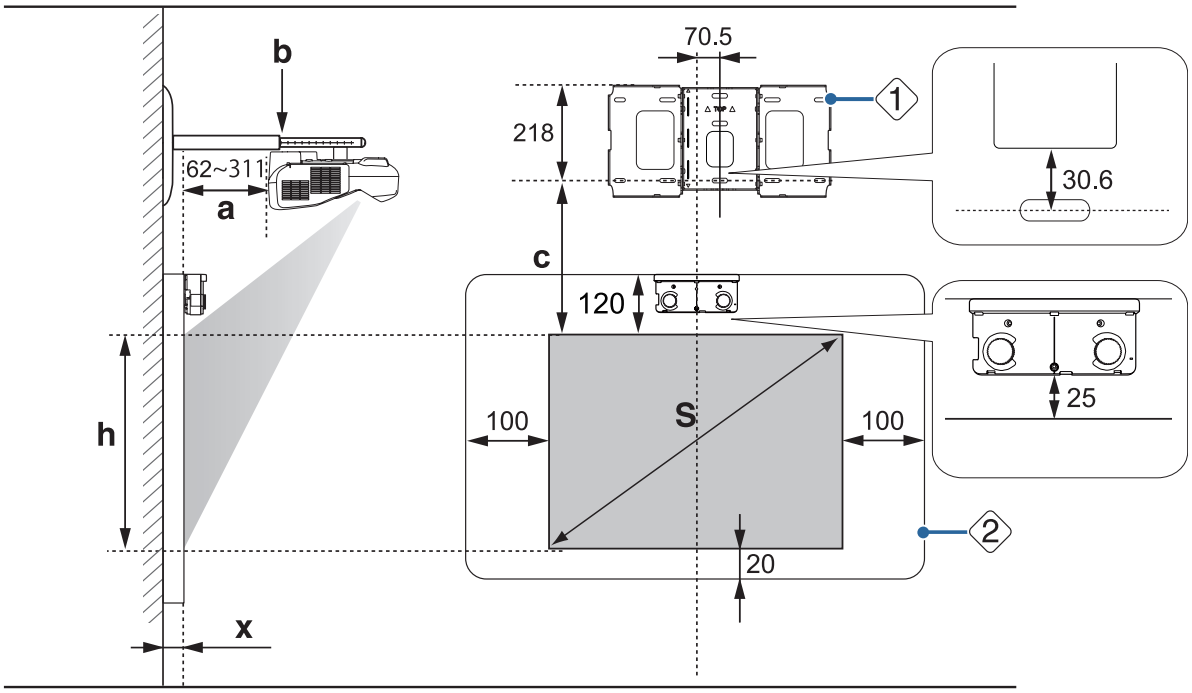

S : Проекцияланатын кескін өлшемі

a : Минималды проекция арақашықтығы (кең: максималды масштаб) максималды проекция арақашықтығына дейін (теле: минималды масштаб)

b : Тұтқаны сырғыту шкаласындағы сандар

c : Проекцияланатын кескіннен қабырға тақтасына дейінгі арақашықтық

h : Проекцияланатын кескін биіктігі

x : Экран бетінен қабырғаға дейінгі арақашықтық (100 мм немесе кіші)

1 : Қабырға тақтасы

2 : Экран

Стандартты проекцияланатын кескінге арналған аспектілік қатынас

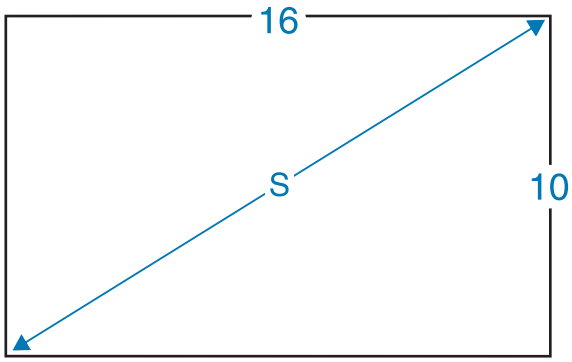

Control Pad құралын орнату кезінде

Control Pad құралын орнату кезінде келесі суретте көрсетілгендей айналасындағы кеңістік жеткілікті екендігіне көз жеткізіңіз. Жоғарғы қақпақ сол жақтан ашылатындықтан, Control Pad құралының сол жағында бос кеңістік қажет.

[Бірлік: мм]

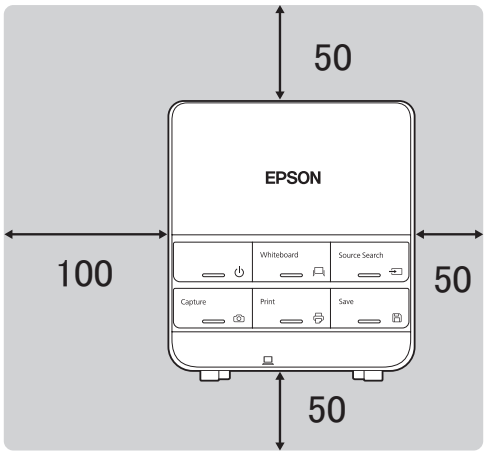

Батареяларды пайдаланып қуатпен қамтамасыз еткенде Control Pad құралын келесі суретте көрсетілген көлеңкелі аумақ ішінде орнатыңыз.

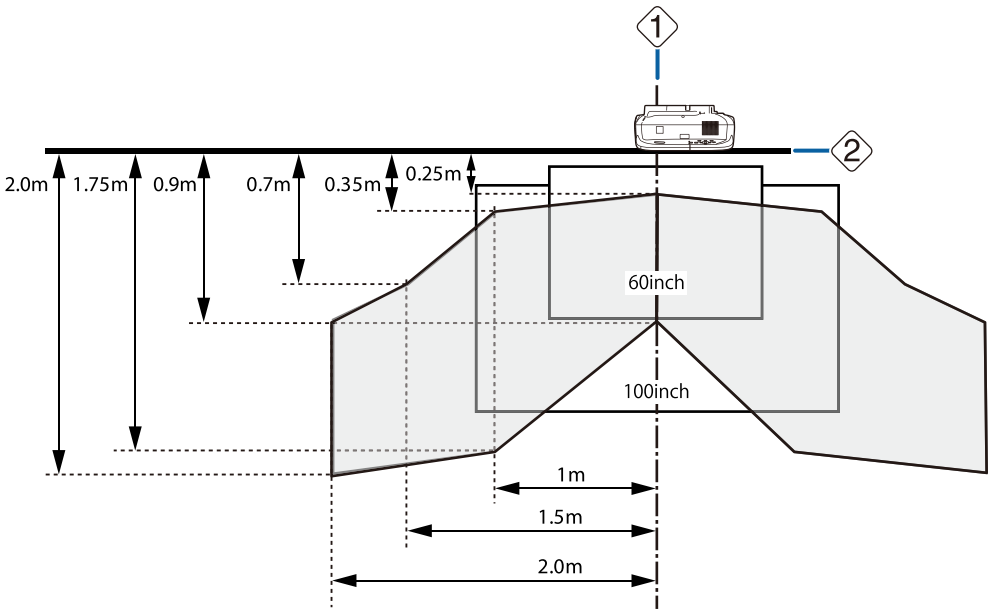

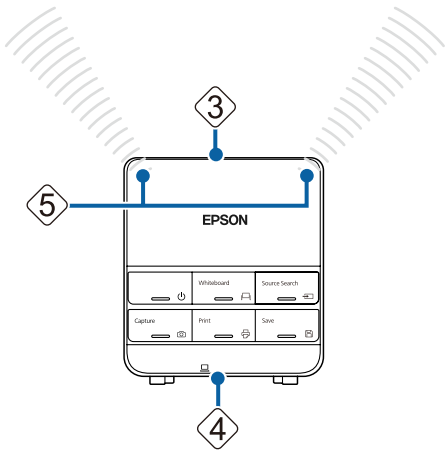

1 : Экранның ортасы

2 : Проектордың жоғарғы жағы

3 : Control Pad құралының жоғарғы жағы

4 : Control Pad құралының төменгі жағы

5 : Қашықтан басқару пультінің сәуле шығару аумағы

Проектордың жоғары жағын Control Pad құралының жоғарғы жағымен жәнеControl Pad құралын проектордағы қашықтан басқару құралының жарық шығару аумағына бағыттаңыз.

Сенсорлық құрылғыны орнатқан кезде Control Pad құралын проекцияланатын экранға және қоршаған аумаққа (келесі суретте көлеңкелі аумақ) орнатпаңыз (тек EB-1430Wi). Сенсорлық құрылғы дұрыс жұмыс жасамайды.

[Бірлік: мм]

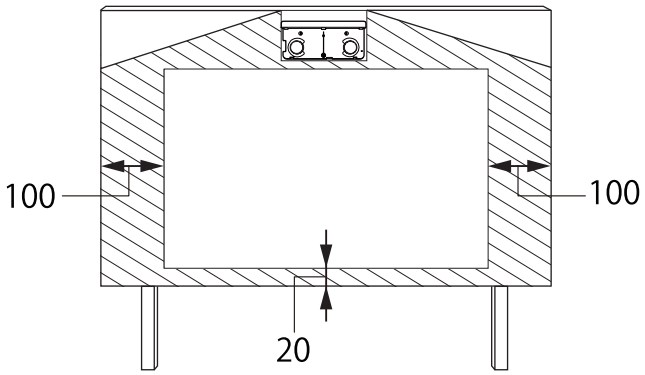

Проекцияланатын кескін 75 дюймнен кіші болса

3 осьті баптау құралын ○ таңбасымен белгіленген позицияға орнатыңыз (A).

3 осьті баптау құралы ○ таңбасымен белгіленген позицияға орнатылған кезде, проекция арақашықтығының кестесі суреттермен қамтамасыз етеді (A). Тұтқаны сырғыту шкаласындағы (b) сандар проекция арақашықтығынан (a) өзгеше.

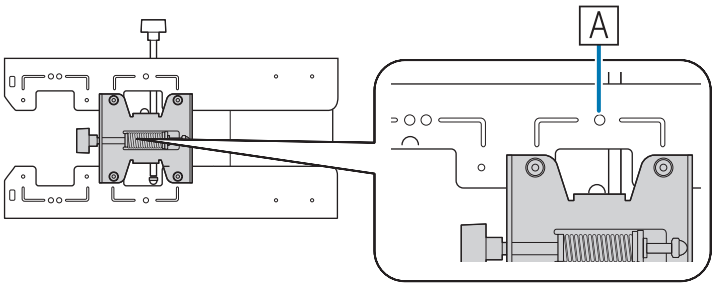

Проекцияланатын кескіннен қабырға тақтасына дейінгі арақашықтық (c) саны тігінен сырғыту тетігі стандартты позицияға орнатылған кезде берілген сан болып табылады (B).

Орнату тақтасындағы ойықты қабырға тақтасындағы таңба позициясымен сәйкестендіріңіз.

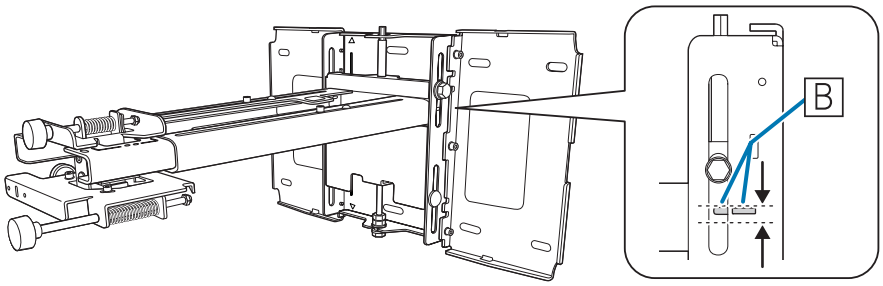

16:10 қатынаста проекцияланатын кескін

[Бірлік: см]

S Проекцияланатын кескін өлшемі		a Проекция арақашықтығы Минимум (кең) - максимум (теле)	b Тұтқаны сырғыту шкаласындағы сандар	c Проекцияланатын кескіннен қабырға тақтасына дейінгі арақашықтық	h Проекцияланатын кескін биіктігі
60"	129,2 x 80,8	6,2 - 19,3	14,9 - 28,0	17,4	80,8
61"	131,4 x 82,1	6,9 - 20,1	15,6 - 28,8	17,7	82,1
62"	133,5 x 83,5	7,5 - 20,9	16,2 - 29,6	17,9	83,5
63"	135,7 x 84,8	8,1 - 21,8	16,8 - 30,5	18,2	84,8
64"	137,9 x 86,2	8,7 - 22,6	17,4 - 31,3	18,5	86,2
65"	140,0 x 87,5	9,3 - 23,5	18,0 - 32,2	18,7	87,5
66"	142,2 x 88,8	10,0 - 24,3	18,7 - 33,0	19,0	88,8
67"	144,3 x 90,2	10,6 - 25,1	19,3 - 33,8	19,3	90,2
68"	146,5 x 91,5	11,2 - 26,0	19,9 - 34,7	19,5	91,5
69"	148,6 x 92,9	11,8 - 26,8	20,5 - 35,5	19,8	92,9
70"	150,8 x 94,2	12,4 - 27,6	21,1 - 36,3	20,1	94,2
71"	152,9 x 95,6	13,1 - 28,5	21,8 - 37,2	20,3	95,6
72"	155,1 x 96,9	13,7 - 29,3	22,4 - 38,0	20,6	96,9
73"	157,2 x 98,3	14,3 - 30,2	23,0 - 38,9	20,9	98,3
74"	159,4 x 99,6	14,9 - 31,0	23,6 - 39,7	21,1	99,6

60 дюймнен кіші кескіндер дұрыс проекцияланбайды.

16:9 қатынаста проекцияланатын кескін

[Бірлік: см]

S Проекцияланатын кескін өлшемі		a Проекция арақашықтығы Минимум (кең) - максимум (теле)	b Тұтқаны сырғыту шкаласындағы сандар	c Проекцияланатын кескіннен қабырға тақтасына дейінгі арақашықтық	h Проекцияланатын кескін биіктігі
59"	130,6 x 73,5	6,6 - 19,8	15,3 - 28,5	21,7	73,5
60"	132,8 x 74,7	7,3 - 20,7	16,0 - 29,4	22,0	74,7
61"	135,0 x 76,0	7,9 - 21,5	16,6 - 30,2	22,3	76,0
62"	137,3 x 77,2	8,6 - 22,4	17,3 - 31,1	22,7	77,2
63"	139,5 x 78,5	9,2 - 23,3	17,9 - 32,0	23,0	78,5
64"	141,7 x 79,7	9,8 - 24,1	18,5 - 32,8	23,4	79,7
65"	143,9 x 80,9	10,5 - 25,0	19,2 - 33,7	23,7	80,9
66"	146,1 x 82,2	11,1 - 25,8	19,8 - 34,5	24,1	82,2
67"	148,3 x 83,4	11,7 - 26,7	20,4 - 35,4	24,4	83,4
68"	150,5 x 84,7	12,4 - 27,6	21,1 - 36,3	24,8	84,7
69"	152,8 x 85,9	13,0 - 28,4	21,7 - 37,1	25,1	85,9
70"	155,0 x 87,2	13,7 - 29,3	22,4 - 38,0	25,4	87,2
71"	157,2 x 88,4	14,3 - 30,1	23,0 - 38,8	25,8	88,4
72"	159,4 x 89,7	14,9 - 31,0	23,6 - 39,7	26,1	89,7
73"	161,6 x 90,9	15,6 - 31,1	24,3 - 39,8	26,5	90,9
74"	163,8 x 92,1	16,2 - 31,1	24,9 - 39,8	26,8	92,1

59 дюймнен кіші кескіндер дұрыс проекцияланбайды.

4:3 қатынаста проекцияланатын кескін

[Бірлік: см]

S Проекцияланатын кескін өлшемі		a Проекция арақашықтығы Минимум (кең) - максимум (теле)	b Тұтқаны сырғыту шкаласындағы сандар	c Проекцияланатын кескіннен қабырға тақтасына дейінгі арақашықтық	h Проекцияланатын кескін биіктігі
53"	107,7 x 80,8	6,2 - 19,3	14,9 - 28,0	17,4	80,8
54"	109,7 x 82,3	6,9 - 20,2	15,6 - 28,9	17,7	82,3
55"	111,8 x 83,8	7,6 - 21,2	16,3 - 29,9	18,0	83,8
56"	113,8 x 85,3	8,3 - 22,1	17,0 - 30,8	18,3	85,3
57"	115,8 x 86,9	9,1 - 23,1	17,8 - 31,8	18,6	86,9
58"	117,9 x 88,4	9,8 - 24,0	18,5 - 32,7	18,9	88,4
59"	119,9 x 89,9	10,5 - 25,0	19,2 - 33,7	19,2	89,9
60"	121,9 x 91,4	11,2 - 25,9	19,9 - 34,6	19,5	91,4

S Проекцияланатын кескін өлшемі		a Проекция арақашықтығы Минимум (кең) - максимум (теле)	b Тұтқаны сырғыту шкаласындағы сандар	c Проекцияланатын кескіннен қабырға тақтасына дейінгі арақашықтық	h Проекцияланатын кескін биіктігі
61"	124,0 x 93,0	11,9 - 26,9	20,6 - 35,6	19,8	93,0
62"	126,0 x 94,5	12,6 - 27,8	21,3 - 36,5	20,1	94,5
63"	128,0 x 96,0	13,3 - 28,8	22,0 - 37,5	20,4	96,0
64"	130,0 x 97,5	14,0 - 29,7	22,7 - 38,4	20,7	97,5
65"	132,1 x 99,1	14,7 - 30,7	23,4 - 39,4	21,0	99,1
66"	134,1 x 100,6	15,4 - 31,1	24,1 - 39,8	21,3	100,6
67"	136,1 x 102,1	16,1 - 31,1	24,8 - 39,8	21,6	102,1
68"	138,2 x 103,6	16,8 - 31,1	25,5 - 39,8	21,9	103,6
69"	140,2 x 105,2	17,5 - 31,1	26,2 - 39,8	22,2	105,2
70"	142,2 x 106,7	18,2 - 31,1	26,9 - 39,8	22,5	106,7
71"	144,3 x 108,2	18,9 - 31,1	27,6 - 39,8	22,8	108,2
72"	146,3 x 109,7	19,6 - 31,1	28,3 - 39,8	23,2	109,7
73"	148,3 x 111,3	20,3 - 31,1	29,0 - 39,8	23,5	111,3
74"	150,4 x 112,8	21,0 - 31,1	29,7 - 39,8	23,8	112,8

53 дюймнен кіші кескіндер дұрыс проекцияланбайды.

- Мәндер тек шамалас өлшемдер болып табылады. Мән проектордың орналасқан жеріне қарай өзгеруі мүмкін.
- Теле режимінде проекциялау кезінде, проекцияланатын кескіндер сапасы төмендейді.
- Кескіндерді 4:3 өлшемінде проекциялаған кезде, кескіндердің өлшемі автоматты түрде қайта өзгереді және проекцияланатын кескіндердің сапасы төмендейді.

Проекцияланатын кескін 75 дюймнен үлкен болса

3 осьті баптау құралын ○○ таңбасымен белгіленген позицияға орнатыңыз (A).

3 осьті баптау құралы ○○ таңбасымен белгіленген позицияға орнатылған кезде, проекция арақашықтығының кестесі суреттермен қамтамасыз етеді (A). Тұтқаны сырғыту шкаласындағы (b) сандар проекция арақашықтығымен (a) бірдей.

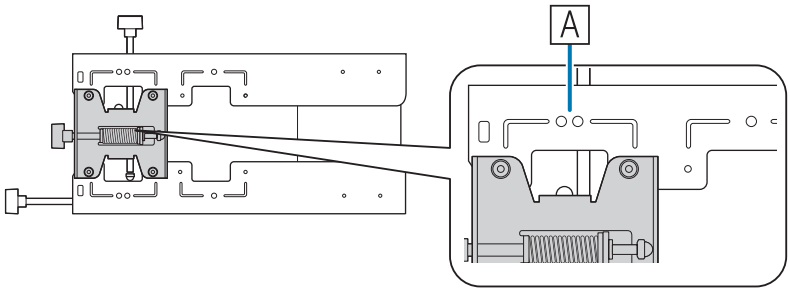

Проекцияланатын кескіннен қабырға тақтасына дейінгі арақашықтық (c) саны тігінен сырғыту тетігі стандартты позицияға орнатылған кезде берілген сан болып табылады (B).

Орнату тақтасындағы ойықты қабырға тақтасындағы таңба позициясымен сәйкестендіріңіз.

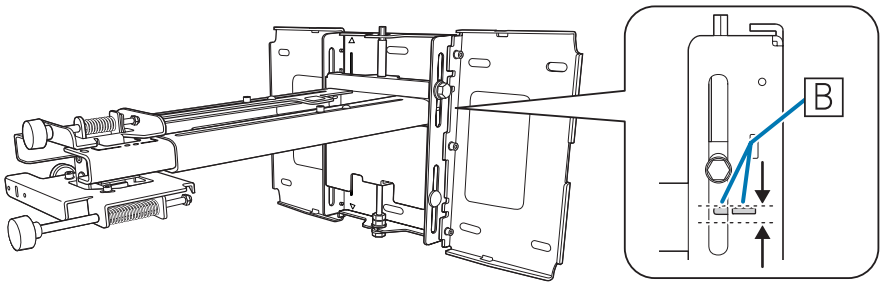

16:10 қатынаста проекцияланатын кескін

[Бірлік: см]

S Проекцияланатын кескін өлшемі		a Проекция арақашықтығы Минимум (кең) - максимум (теле)	b Тұтқаны сырғыту шкаласындағы сандар	c Проекцияланатын кескіннен қабырға тақтасына дейінгі арақашықтық	h Проекцияланатын кескін биіктігі
75"	161,5 x 101,0	15,5 - 31,1		21,4	101,0
76"	163,7 x 102,3	16,2 - 31,1		21,7	102,3
77"	165,9 x 103,7	16,8 - 31,1		21,9	103,7
78"	168,0 x 105,0	17,4 - 31,1		22,2	105,0
79"	170,2 x 106,3	18,0 - 31,1		22,5	106,3
80"	172,3 x 107,7	18,7 - 31,1		22,7	107,7
81"	174,5 x 109,0	19,3 - 31,1		23,0	109,0
82"	176,6 x 110,4	19,9 - 31,1		23,3	110,4
83"	178,8 x 111,7	20,5 - 31,1		23,5	111,7
84"	180,9 x 113,1	21,1 - 31,1		23,8	113,1
85"	183,1 x 114,4	21,8 - 31,1		24,1	114,4
86"	185,2 x 115,8	22,4 - 31,1		24,3	115,8
87"	187,4 x 117,1	23,0 - 31,1		24,6	117,1
88"	189,5 x 118,5	23,6 - 31,1		24,9	118,5
89"	191,7 x 119,8	24,2 - 31,1		25,2	119,8
90"	193,9 x 121,2	24,9 - 31,1		25,4	121,2
91"	196,0 x 122,5	25,5 - 31,1		25,7	122,5
92"	198,2 x 123,9	26,1 - 31,1		26,0	123,9
93"	200,3 x 125,2	26,7 - 31,1		26,2	125,2
94"	202,5 x 126,5	27,3 - 31,1		26,5	126,5
95"	204,6 x 127,9	28,0 - 31,1		26,8	127,9
96"	206,8 x 129,2	28,6 - 31,1		27,0	129,2
97"	208,9 x 130,6	29,2 - 31,1		27,3	130,6
98"	211,1 x 131,9	29,8 - 31,1		27,6	131,9
99"	213,2 x 133,3	30,4 - 31,1		27,8	133,3

S Проекцияланатын кескін өлшемі		a Проекция арақашықтығы Минимум (кең) - максимум (теле)	b Тұтқаны сырғыту шкаласындағы сандар	c Проекцияланатын кескіннен қабырға тақтасына дейінгі арақашықтық	h Проекцияланатын кескін биіктігі
100"	215,4 x 134,6	31,1*		28,1	134,6

*Кең режиміне арналған сурет (максималды масштаб)

100 дюймнен үлкен кескіндер дұрыс проекцияланбайды.

16:9 қатынаста проекцияланатын кескін

[Бірлік: см]

S Проекцияланатын кескін өлшемі		a Проекция арақашықтығы Минимум (кең) - максимум (теле)	b Тұтқаны сырғыту шкаласындағы сандар	c Проекцияланатын кескіннен қабырға тақтасына дейінгі арақашықтық	h Проекцияланатын кескін биіктігі
75"	166,0 x 93,4	16,8 - 31,1		27,2	93,4
76"	168,2 x 94,6	17,5 - 31,1		27,5	94,6
77"	170,5 x 95,9	18,1 - 31,1		27,8	95,9
78"	172,7 x 97,1	18,8 - 31,1		28,2	97,1
79"	174,9 x 98,4	19,4 - 31,1		28,5	98,4
80"	177,1 x 99,6	20,0 - 31,1		28,9	99,6
81"	179,3 x 100,9	20,7 - 31,1		29,2	100,9
82"	181,5 x 102,1	21,3 - 31,1		29,6	102,1
83"	183,7 x 103,4	21,9 - 31,1		29,9	103,4
84"	186,0 x 104,6	22,6 - 31,1		30,3	104,6
85"	188,2 x 105,8	23,2 - 31,1		30,6	105,8
86"	190,4 x 107,1	23,9 - 31,1		30,9	107,1
87"	192,6 x 108,3	24,5 - 31,1		31,3	108,3
88"	194,8 x 109,6	25,1 - 31,1		31,6	109,6
89"	197,0 x 110,8	25,8 - 31,1		32,0	110,8
90"	199,2 x 112,1	26,4 - 31,1		32,3	112,1
91"	201,5 x 113,3	27,0 - 31,1		32,7	113,3
92"	203,7 x 114,6	27,7 - 31,1		33,0	114,6
93"	205,9 x 115,8	28,3 - 31,1		33,3	115,8
94"	208,1 x 117,1	29,0 - 31,1		33,7	117,1
95"	210,3 x 118,3	29,6 - 31,1		34,0	118,3
96"	212,5 x 119,5	30,2 - 31,1		34,4	119,5

S Проекцияланатын кескін өлшемі		a Проекция арақашықтығы Минимум (кең) - максимум (теле)	b Тұтқаны сырғыту шкаласындағы сандар	c Проекцияланатын кескіннен қабырға тақтасына дейінгі арақашықтық	h Проекцияланатын кескін биіктігі
97"	214,7 x 120,8	30,9 - 31,1		34,7	120,8

97 дюймнен үлкен кескіндер дұрыс проекцияланбайды.

4:3 қатынаста проекцияланатын кескін

[Бірлік: см]

S Проекцияланатын кескін өлшемі		a Проекция арақашықтығы Минимум (кең) - максимум (теле)	b Тұтқаны сырғыту шкаласындағы сандар	c Проекцияланатын кескіннен қабырға тақтасына дейінгі арақашықтық	h Проекцияланатын кескін биіктігі
75"	152,4 x 114,3	21,7 - 31,1		24,1	114,3
76"	154,4 x 115,8	22,4 - 31,1		24,4	115,8
77"	156,5 x 117,3	23,1 - 31,1		24,7	117,3
78"	158,5 x 118,9	23,8 - 31,1		25,0	118,9
79"	160,5 x 120,4	24,5 - 31,1		25,3	120,4
80"	162,6 x 121,9	25,2 - 31,1		25,6	121,9
81"	164,6 x 123,4	25,9 - 31,1		25,9	123,4
82"	166,6 x 125,0	26,6 - 31,1		26,2	125,0
83"	168,7 x 126,5	27,3 - 31,1		26,5	126,5
84"	170,7 x 128,0	28,0 - 31,1		26,8	128,0
85"	172,7 x 129,5	28,7 - 31,1		27,1	129,5
86"	174,8 x 131,1	29,4 - 31,1		27,4	131,1
87"	176,8 x 132,6	30,1 - 31,1		27,7	132,6
88"	178,8 x 134,1	30,8 - 31,1		28,0	134,1

88 дюймнен үлкен кескіндер дұрыс проекцияланбайды.

- Мәндер тек шамалас өлшемдер болып табылады. Мән проектордың орналасқан жеріне қарай өзгеруі мүмкін.
- Теле режимінде проекциялау кезінде, проекцияланатын кескіндер сапасы төмендейді.
- Кескіндерді 4:3 өлшемінде проекциялаған кезде, кескіндердің өлшемі автоматты түрде қайта өзгереді және проекцияланатын кескіндердің сапасы төмендейді.

Орнату тақтасын орнату

Қосатын құрылғылар

Қажетті кабельдер

Құрылғыға сәйкес қолданылатын қажетті кабельдерді дайындаңыз.

- Бірге берілген қуат сымы (қажет)
- USB кабелі беріледі
- Сенсорлық құрылғының байланыс кабелі беріледі (тек EB-1430Wi)
- Қосымша компьютер кабельдері, Қашықтан басқару кабельдерінің жинағын мен басқа кабельдер (қосылған құрылғыларға сәйкес дайындау)

Толық ақпарат үшін, проектордың *Пайдаланушы нұсқаулығын* (CD-ROM құжатындағы) қараңыз.

Easy Interactive Function функциясын қолданған кездегі қажетті кабельдер

Easy Interactive Function функциясын қолдану арқылы тінтуір операцияларын орындау кезінде, қуат сымы мен USB кабелі қажет болады. Компьютер кабелін қолдану арқылы проекциялау кезінде де, тінтуір операцияларын орындау үшін USB кабелі қажет.

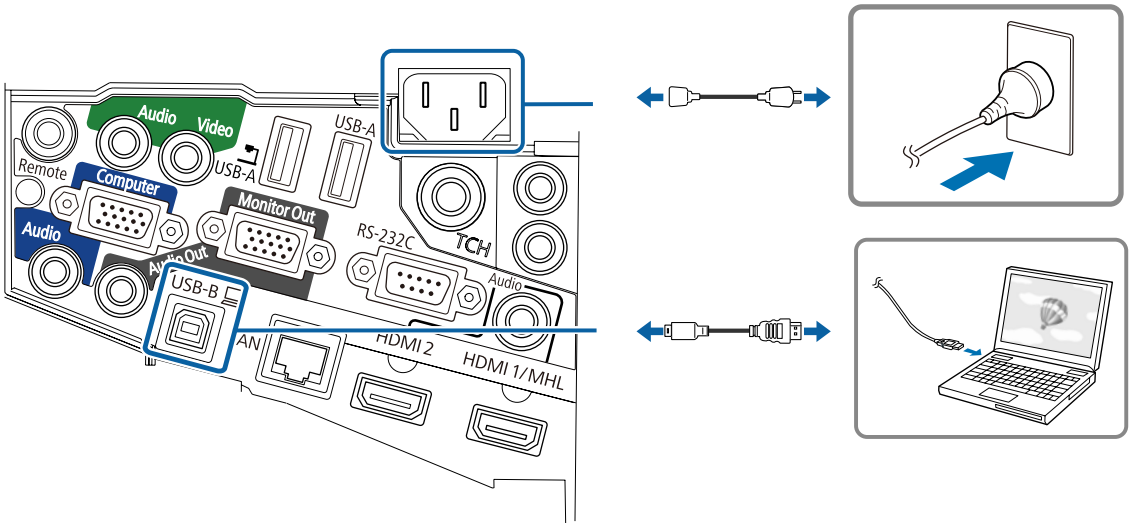

Control Pad құралын орнату кезінде қажет кабельдер

- Кескіндерді USB сақтау құралынан проекциялау немесе деректерді USB сақтау құралына сақтау кезінде бірге ұсынылған USB кабелі қажет болады (①).
- Проектордан қуатпен қамтамасыз ету кезінде қосымша Қашықтан басқару кабельдерінің жинағын (ELPKC28) қажет болады (②).
- Компьютер кескіндерін проекциялаған жағдайда (USB дисплейі) немесе Easy Interactive Function пайдаланып тінтуірмен басқару кезінде бірге ұсынылған USB кабелі қажет болады (③).
- Проекцияланған кескіндерді басып шығару кезінде бірге ұсынылған USB кабелі қажет болады. Control Pad құралы мен принтерді жалғау үшін, принтермен бірге ұсынылған USB кабелін пайдаланыңыз (④).

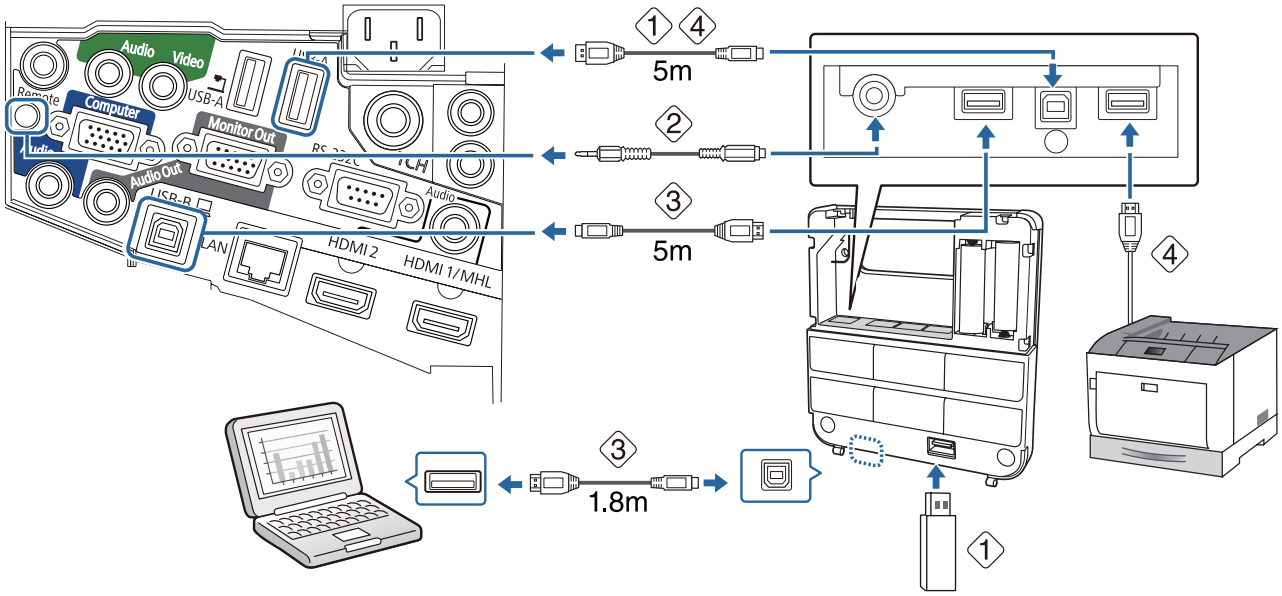

Келесі Epson проекторлары Control Pad құралына жалғана алады. Проектордағы техникалық төлқұжат жапсырмасын қараңыз.

- H480x (мұндағы x - A мен Z арасындағы әріптердің бірі)
- H481x (мұндағы x - A мен Z арасындағы әріптердің бірі)
- H612x (мұндағы x - A мен Z арасындағы әріптердің бірі)
- H665x (мұндағы x - A мен Z арасындағы әріптердің бірі)

Бұл ақпарат 2014 жылдың 30 мамырындағы ақпаратпен бірдей. Басқа проекторды жалғағыңыз келсе немесе кез келген сұрақтарыңыз болса, құжаттың CD-ROM ішінде берілген *Epson проекторының контактілер тізімі* көрсетілген жергілікті дилеріңізбен хабарласыңыз.

Сенсорлық құрылғыны орнату кезінде қажетті кабельдер (тек EB-1430Wi)

Сенсорлық құрылғыны орнату және проекторға жалғау кезінде сенсорлық құрылғының байланыс кабелі қажет болады. Басқа да сатып алуға болатын кабельмен операциялар дұрыс орындалмауы мүмкін.

Проекторға жалғанатын тығын мен сенсорлық құрылғыға жалғанатын тығынның пішіндерінде айырмашылық бар. Тиісті порттарға дұрыс жалғау үшін төмендегі суретті қараңыз.

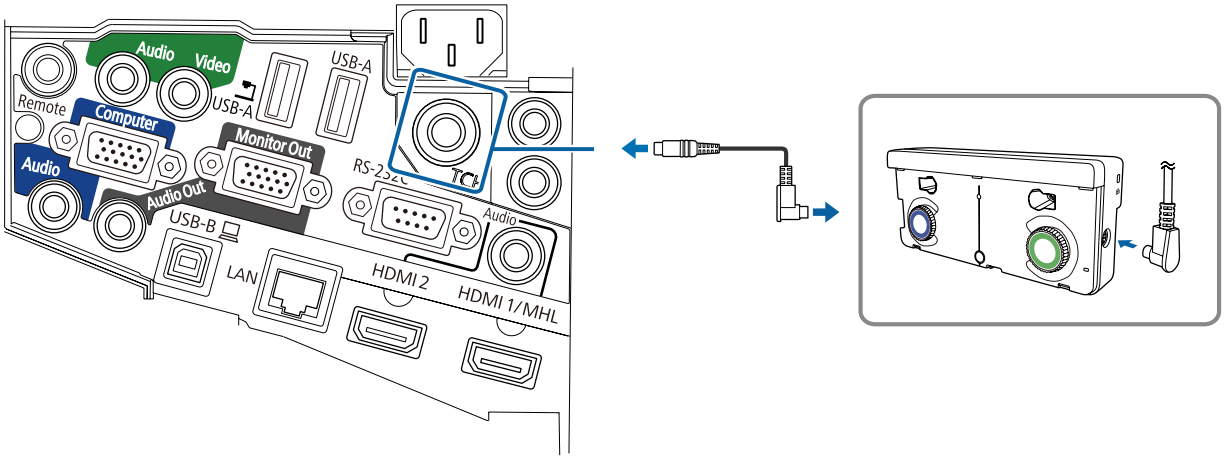

Жалғанатын құрылғыларға арналған кабельдерді дайындау (мысал)

Құжат камерасы

Ұсынылған USB кабелі (құжаттық камерамен бірге берілген)

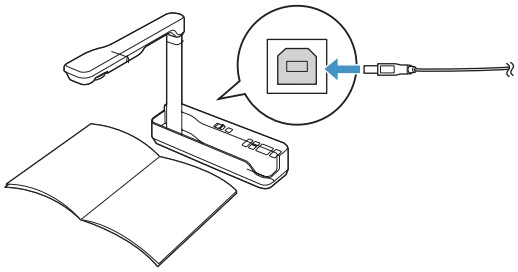

Компьютер

Компьютер кабелі (қосымша аксессуар)

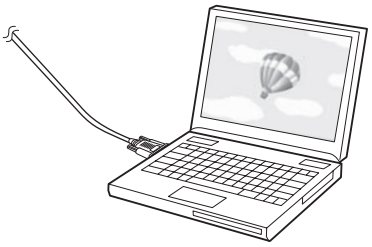

Сыртқы үндеткіштер

Аудио кабелі (сатып алуға болатын)

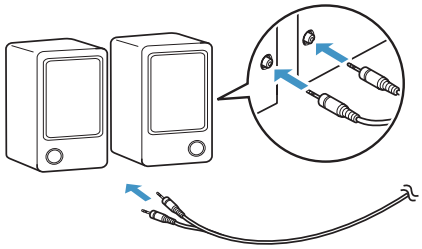

LAN құрылғысы

LAN кабелі (сатып алуға болатын)

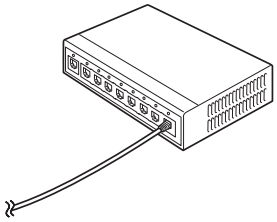

Орнату процедурасы

Орнату тақтасын бекіту үшін, төмендегі қадамдарды орындауға сенімді болыңыз. Егер осы қадамдар орындалмаса, өнім құлап, адамның жарақатануы немесе жиһаздың зақымдалуы мүмкін.

Ескерту

Орнату тақтасын бекіту немесе баптау үшін, желімдерді, майлағыштарды немесе майларды пайдаланбаңыз. Егер бұрандалардың босап кетуінің алдын алу үшін желімдерді пайдалансаңыз немесе майлағыштар не майлар сияқты заттарды проектордың ысырмасын бекіту бөлшегіне пайдалансаңыз, бұл жағдай адамның жарақаттануына немесе жиһаздың бүлінуіне алып келетін проектордың шатынап, құлауына себеп болуы мүмкін.

Бөлшектерді демонтаждау

M4 болттарын (x2) алып, содан кейін 3 осьті баптау құралынан ысырманы алыңыз.

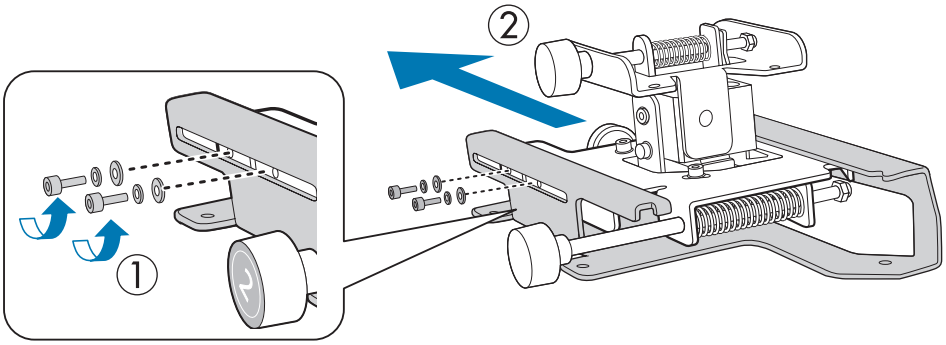

Бөлшектерді құрастыру

1 Үш қабырға тақталарын бір құралға құрастырып, оларды өніммен бірге берілген M4 болттарымен (x6) бекітіңіз

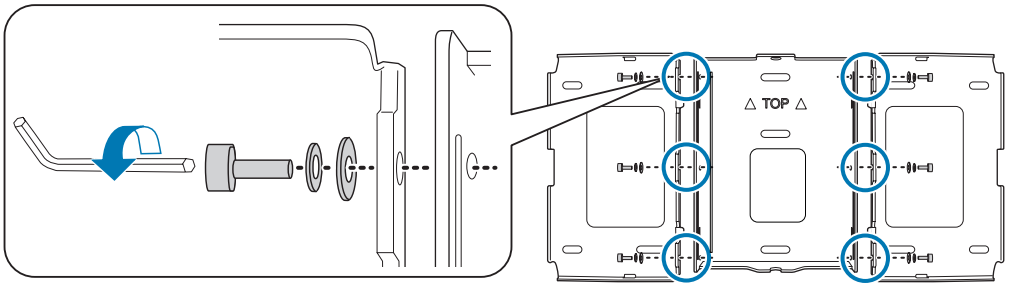

2 Ысырманы проектордың негізіне бірге берілген M4 болттарымен (x4) бекітіңіз

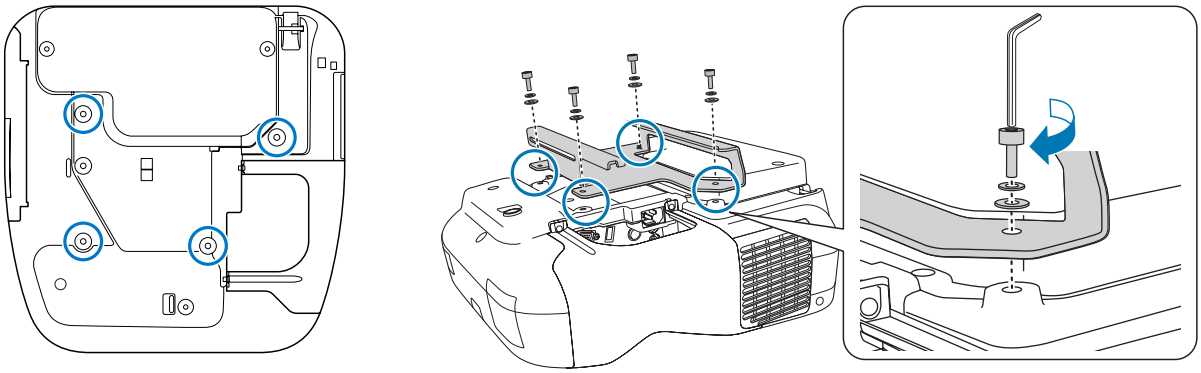

Болтты орнату позициялары

3 3 осьті баптау құралын орнату тақтасына бірге берілген M4 болттарымен (x4) бекітіңіз

- Проекцияланатын кескін 75 дюймнен кіші болғанда: Құралды ◯ таңбасына орнатыңыз (A).
- Проекцияланатын кескін 75 дюймнен үлкен болғанда: Құралды ◯◯ таңбасына орнатыңыз (B).

◯ : 75 дюймнен кіші

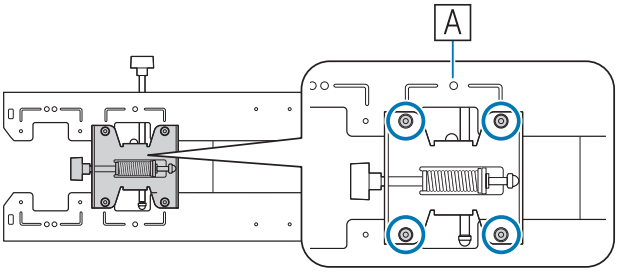

◯◯ : 75 дюймнен үлкен

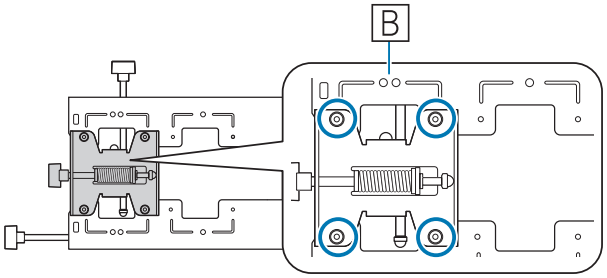

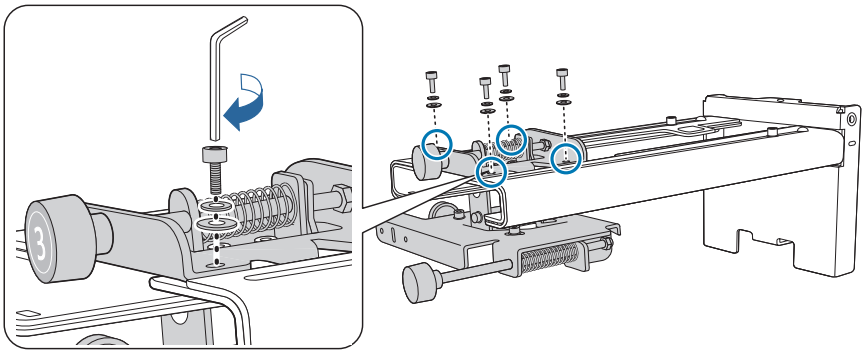

Қабырға тақтасын қабырғаға орнату

1 Проекцияланатын кескін өлшеміне негізделген проекция позициясын анықтау

Проекцияланатын кескін өлшемін (S) және проекцияланатын кескіннен қабырға тақтасына дейінгі арақашықтықты (c) есептеу үшін, проекция арақашықтығы кестесін қараңыз.

☛ "Проекция арақашықтығының кестесі" 17-6

Келесі позицияларды белгілеуді ұсынамыз. Бұлар қабырға тақтасын орнату позициясын анықтауға арналған негіз болады.

- Проекцияланатын кескіннің жоғарғы шеті мен қабырға тақтасы арасындағы арақашықтық биіктігі (1)
- Проекцияланатын кескіннің ортаңғы сызығы (2)

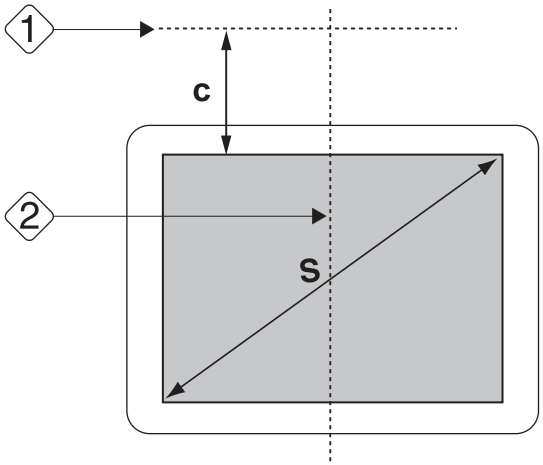

2 Үлгіні қабырғаға ілу

- 1-қадамда тексерілген ортаңғы сызықты (2) үлгідегі Image Center сызығымен сәйкестендіріңіз.
  Қабырғадағы сәуле орнын растап, позицияны солға немесе оң жаққа қажетінше жылжытыңыз. (Позицияны проекция бетінің ортаңғы сызығынан максимум 45 мм-ге дейін тігінен сол жаққа немесе оң жаққа жылжытуға болады.)
- 1-қадамда тексерілген биіктікті (1) үлгідегі ★ сызығымен сәйкестендіріңіз.

[Бірлік: мм]

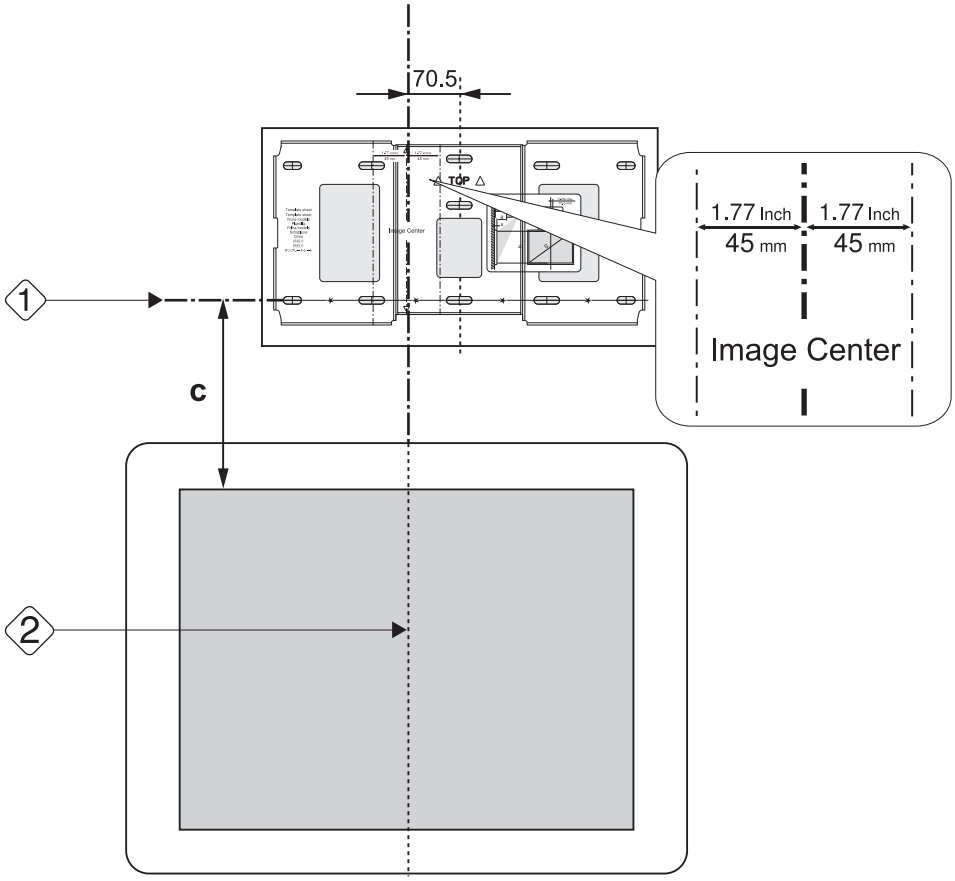

3 Қабырға тақтасына арналған орнату тесіктерінің позицияларын анықтау

Қабырға тақтасын кем дегенде үш нүктеде бекітіңіз

- Егер қабырға тақтасын төрт нүктеде бекітсеңіз, суретте A немесе B әріптерімен көрсетілген тесіктерді жасаңыз.
- Егер қабырға тақтасын үш нүктеде бекітсеңіз, суретте C әрпімен көрсетілген тесіктерді жасаңыз.

Төрт орнату тесіктері

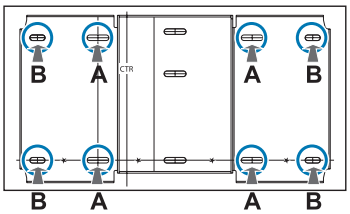

Үш орнату тесіктері

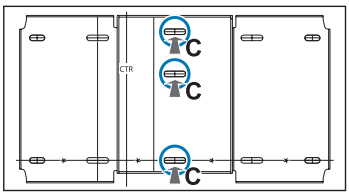

4 Қабырғада тесіктерді тесу

Тесу диаметрі: 10,5 мм
Орнату тесігінің тереңдігі: 45 мм
Анкер тесігінің тереңдігі: 40 мм

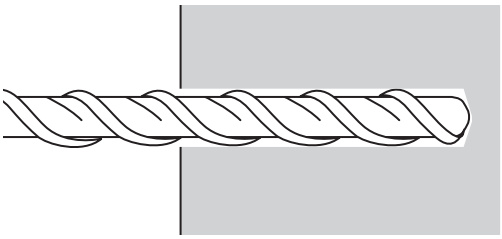

5 Үлгіні алып, тесіктердегі бетон шаңын шаң сорабымен тазалау

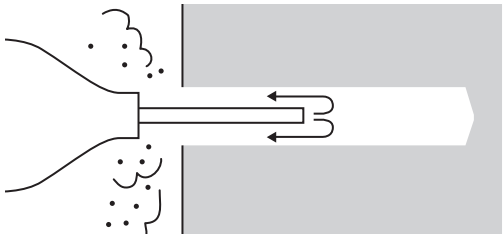

6 Қабырға тақтасын қабырғаға қойып, сатып алуға болатын M10 x 60 мм анкерлерді тесіктерге енгізу

Гайканы бекітіп, оның ядросы анкердің жоғарғы жағына тигенше балғамен жайлап ұрыңыз.

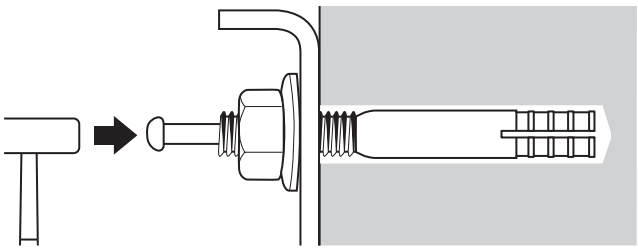

7 Қабырға тақтасын қабырғаға бекіту үшін, сатып алуға болатын кілтпен гайканы бекітіңіз

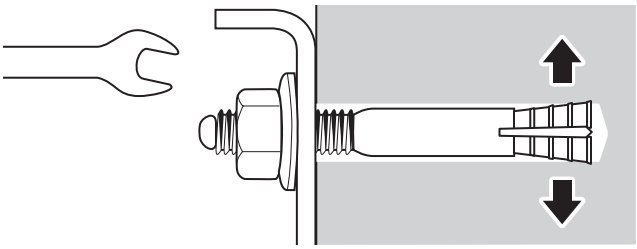

Проекция арақашықтығын анықтап, содан кейін кабельдерді орнату тақтасы арқылы өткізіңіз

1 Проекция арақашықтығы кестесінен келесі мәндерді тексеру

- Тұтқаны сырғыту шкаласындағы сандар (b)
- Экран бетінен қабырғаға дейінгі арақашықтық (x)

☛ "Проекция арақашықтығының кестесі" 17-6

2 M4 болттарын (x2) босатып, орнату тақтасындағы тұтқаны сырғыту шкаласын ұзарту

Жүгірткіні 1-қадамда тексерілген тіркескен (b) және (x) арақашықтықтарымен сәйкестендіріңіз.

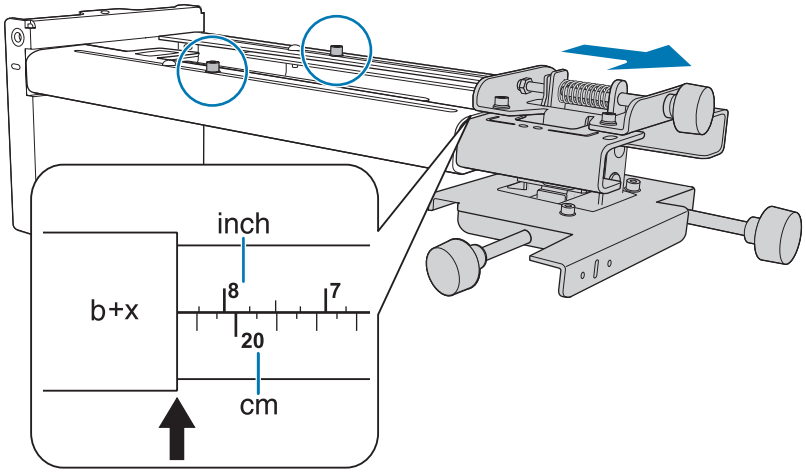

3 Қажетті кабельдерді орнату тақтасы арқылы бағыттаңыз

Проекторға қосылған кабельдердің шеттері проектордың интерфейстік бетіне болатындай етіп кабельдерді бағыттау үшін, келесі суретті қараңыз.

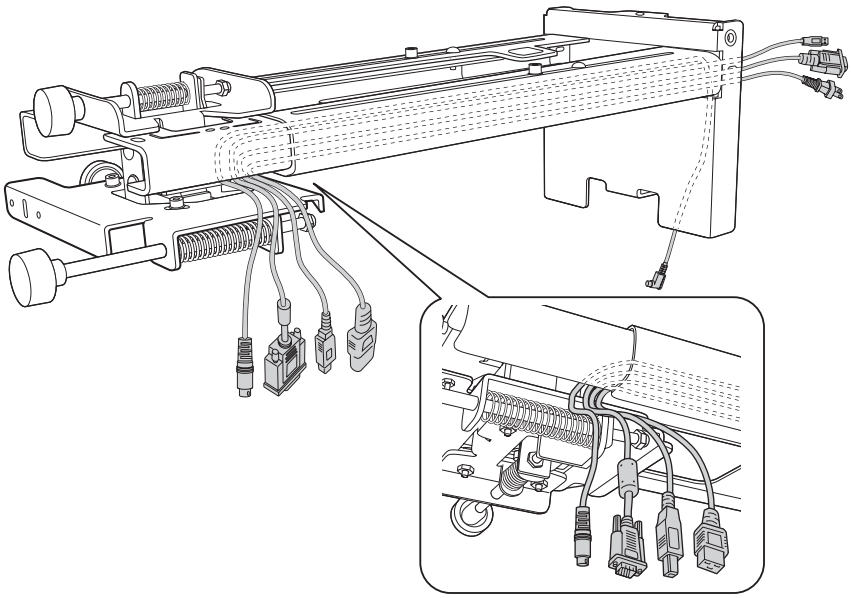

Ескерту

Кабельдің қалған бөлігін орнату тақтасының үстіне асып қоймаңыз. Олар құлап, оқыс оқиғаның орын алуына себеп болуы мүмкін.

- Control Pad құралына жалғанған кабельдерді орнату тақтасы арқылы бағыттаңыз.
- Сенсорлық құрылғыға жалғанған кабельдерді орнату тақтасы арқылы бағыттаңыз (тек EB-1430Wi). Сенсорлық құрылғыға жалғанатын кабельдің ұшы орнату тақтасының төменгі жағынан пайда болатындай етіп бағыттаңыз.

Орнату тақтасын қабырға тақтасына тіркеу

1 Алты бұрышты осьті орнату тақтасына енгізу

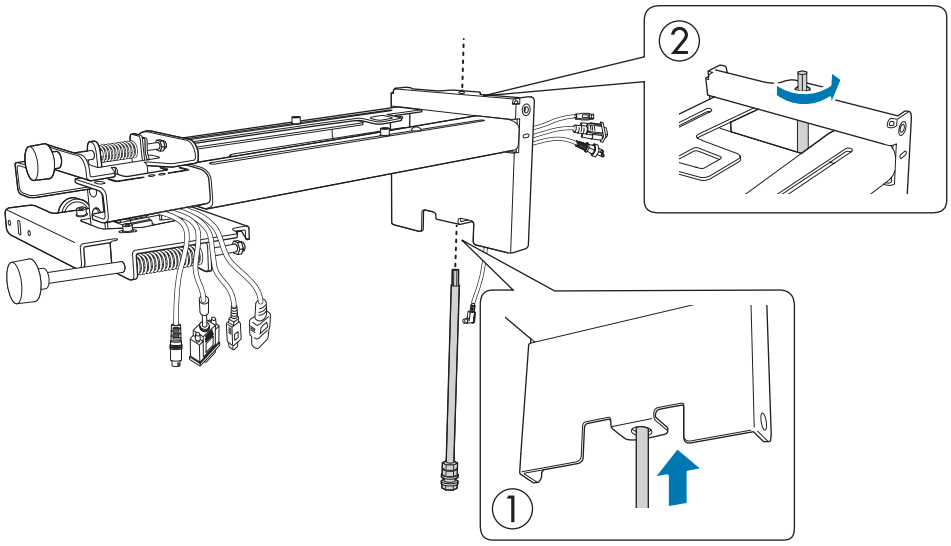

2 Орнату тақтасын қабырға тақтасына орнату

Алты бұрышты осьтің жоғарғы жағын қабырға тақтасына енгізіп, содан кейін M8 болтын төменгі жақтағы ұяшыққа енгізіңіз.

Абай болыңыз

- Сенсорлық құрылғының байланыс кабелін қабырғаға бекітпеңіз (тек EB-1430Wi). Егер ол қабырғаға бекітілсе, сенсорлық құрылғыға жалғана алмауы мүмкін.
- Орнату тақтасы мен қабырға тақтасы арасында кабельдердің тұрып қалмауына мұқият болыңыз.

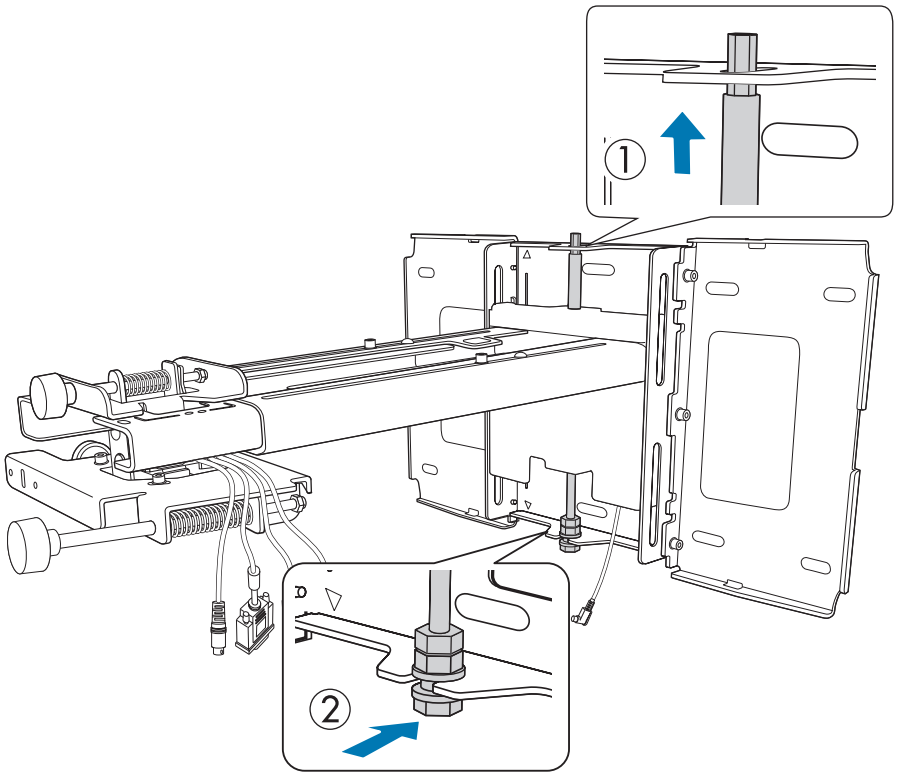

3 Орнату тақтасы мен қабырға тақтасын бекіту

Өніммен бірге берілген M6 бұрандаларын (x3) сатып алуға болатын No.3 ұшы крест тәрізді бұрауышпен бекітіп, содан кейін берілген M6 болтын (x1) гайкалық кілтпен бекемдеңіз.

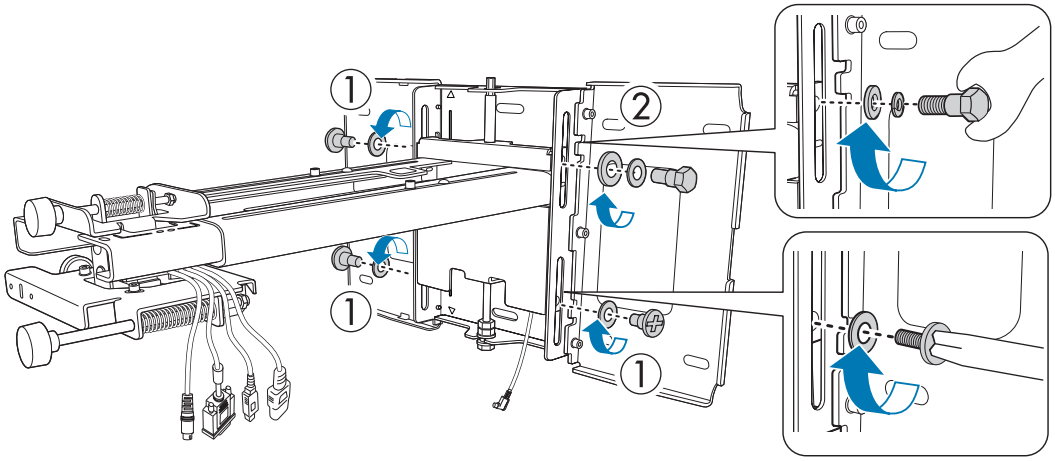

4 Тігінен сырғыту тетігін екі жақты кілтпен баптап, оны стандартты позициямен туралаңыз (C)

- Жоғарғы жақтағы (A) алты бұрышты осьті бекемдеу орнату тақтасын көтереді, ал осьті босату оны төмен түсіреді.
- Төменгі жақтағы (B) M8 болтын бекемдеу орнату тақтасын көтереді, ал болтты босату оны төмен түсіреді.

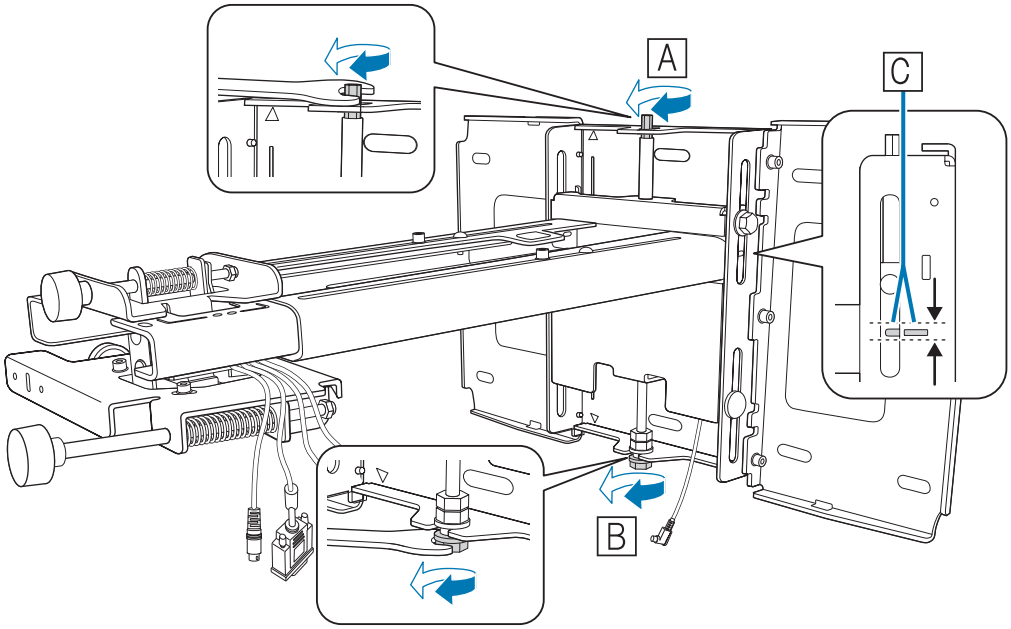

5 Орнату тақтасын орнында бекіту үшін M6 болтын (x1) бекемдеңіз

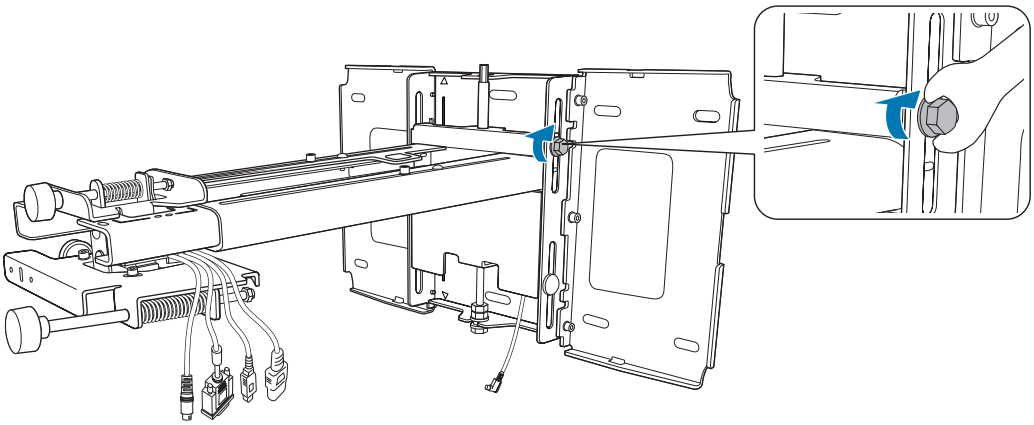

Проекторды орнату тақтасына бекіту

1 Бұрандаларды (x2) босатып, кабель жабынын проектордан алыңыз

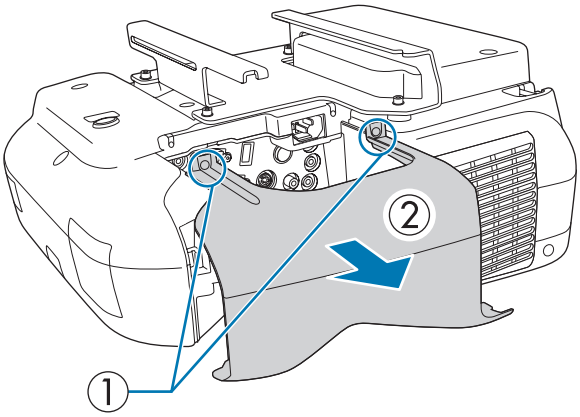

2 Ысырманы проектордың интерфейстік жағындағы орнату тақтасына енгізіңіз

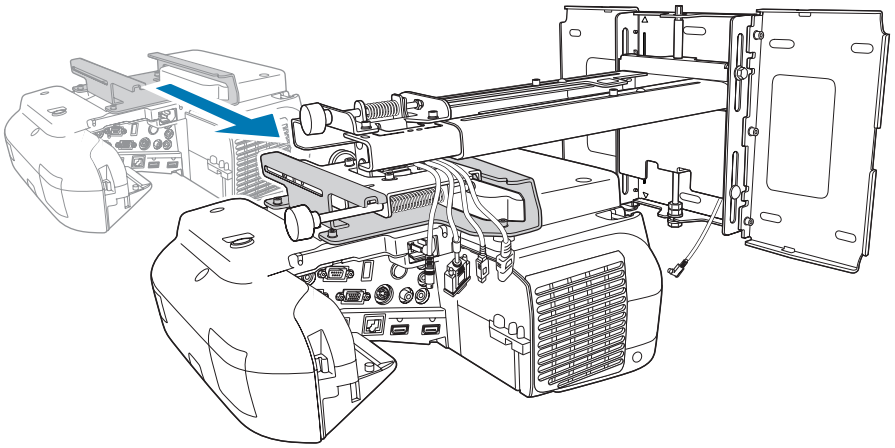

3 3 осьті баптау құралын ысырманың стандартты позициясымен туралаңыз (A) (B) болттарға арналған бұранда тесіктерін көрсетеді.

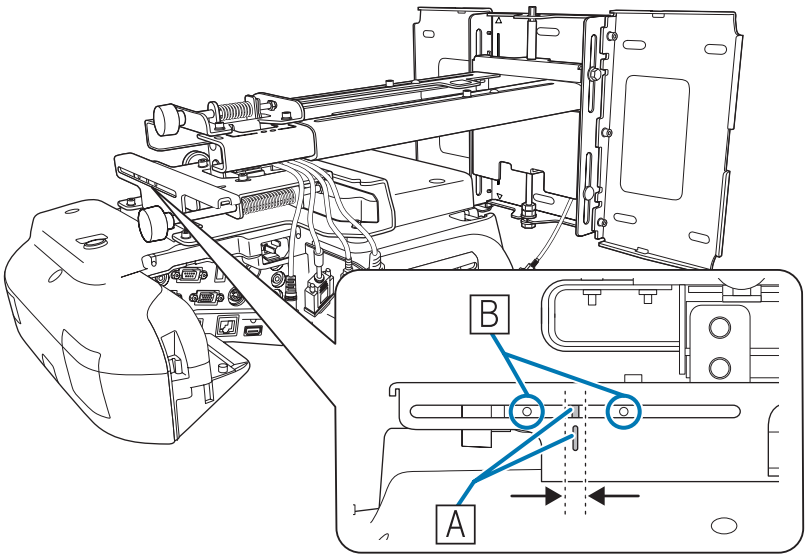

4 Бірге берілген M4 болттарын (x2) бекемдеу

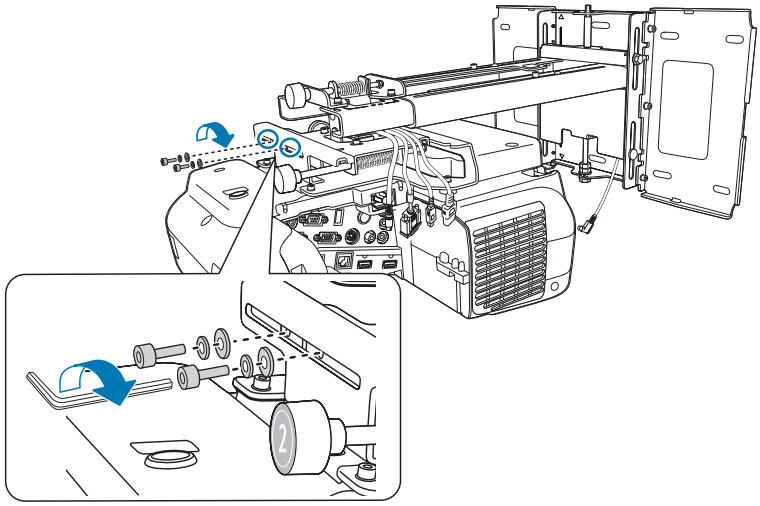

5 Кабельдерді проекторға жалғаңыз

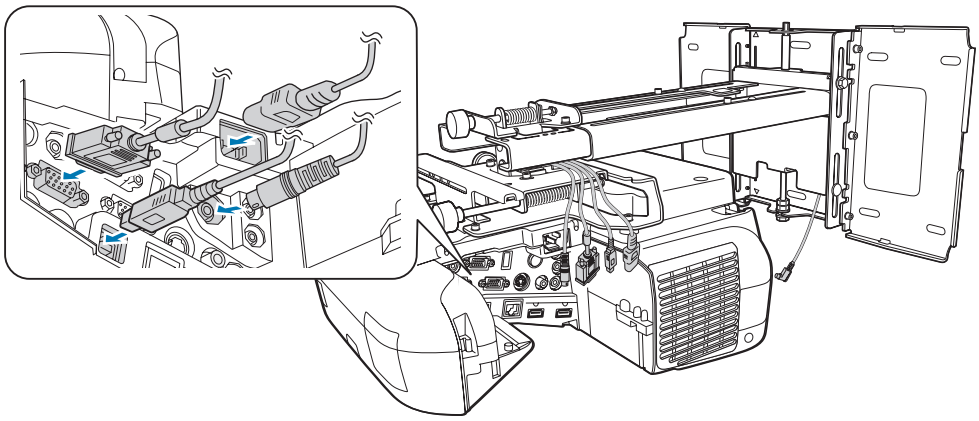

Сымсыз жергілікті желі құрылғысының орнату бөлімінде бірге берілген Сымсыз жергілікті желі құрылғысы бекітіңіз.

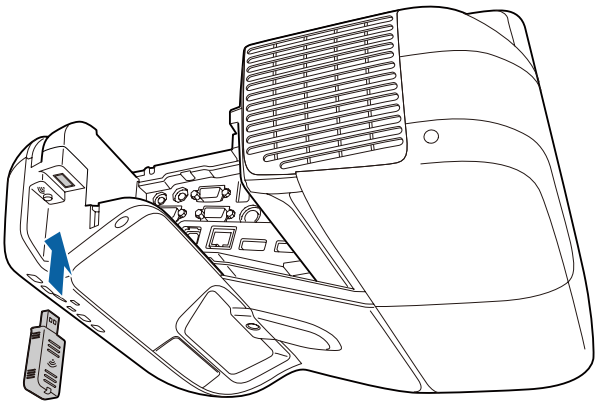

- Қуат сымын соңынан жалғаңыз.
- Audio1, Audio Out және Computer порттарына жалғау кезінде, жалғанатын кабельдерді келесі рет бойынша жалғауды ұсынамыз: Audio1, Audio Out және содан кейін Computer.

Проекцияланатын кескінді баптау

Проекцияланатын кескінді баптау үшін, төмендегі процедураларды орындаңыз.

1. Проекцияланатын позицияны баптау (☛ 40-б)
2. Фокусты дәл баптау (☛ 46-б)
3. Қаламды калибрлеу (☛ 47-б)

Проекцияланатын позицияны баптау

- Проектордың Keystone функциясы арқылы баптау жасамаңыз. Осылай жасау кескін сапасының төмендеуіне алып келеді.
- Топтық орнату функциясы арқылы бірнеше проекторларды орнату кезінде, проекцияланатын кескінді баптау алдында осы процедураны орындаңыз.

  ☛ "Топтық орнату функциясы" 77-б

1 Проекторды іске қосу үшін, қашықтан басқару пультіндегі немесе басқару панеліндегі [⏻] түймесін басыңыз

Қашықтан басқару пультін қолдану

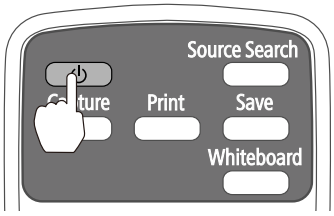

Басқару панелін қолдану

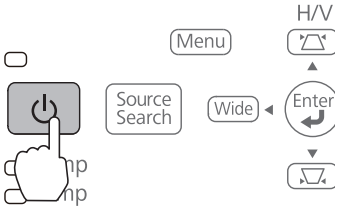

⚠ Абай болыңыз

Проекциялау кезінде, бетіңізді немесе қолдарыңызды проектордың ауа шығаратын тесігіне қоймаңыз, тесіктің қасына ыстықтан бұрмаланатын немесе зақымдалатын нысандарды қоймаңыз. Ауа шығаратын тесіктің ыстық ауасы жану, бұрмалану немесе оқыс оқиғаның орын алуына алып келуі мүмкін.

2 Проекцияланатын кескіннің аспектілік қатынасын өзгерту (тек қажет болғанда)

Қосылған құрылғыдан кескіндерді проекциялаңыз және содан кейін қашықтан басқару пультіндегі [Aspect] түймесін басыңыз.

Түймені басқан сайын, экранда аспект аты көрсетіледі және аспект қатынасы өзгереді.

Қашықтан басқару пультін қолдану

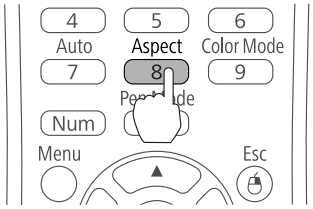

- Құрылғыға қосылу және кескіндерді проекциялау туралы мәліметтер үшін, *Қысқаша іске қосу нұсқаулығын* қараңыз.
- Қосылған құрылғыдан ешқандай кескіндер проекцияланбаған кезде, аспектілік қатынас өзгермейді.
- Сонымен қатар, Конфигурация мәзіріндегі **Signal** - **Aspect** аспектілік қатынасын өзгерте аласыз.

☛ Проектордың *Пайдаланушы нұсқаулығы* - Конфигурация мәзірі

3 Нұсқаулық экранын көрсету үшін, келесі түймелерді басыңыз

- Қашықтан басқару пультін қолдану

  [Help] түймесін және содан кейін [ ] түймесін басыңыз.

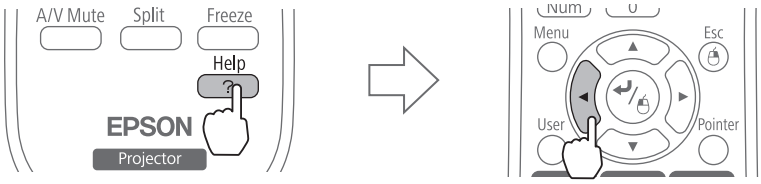

- Басқару панелін қолдану

  [Help] түймесін және содан кейін [Wide] түймесін басыңыз.

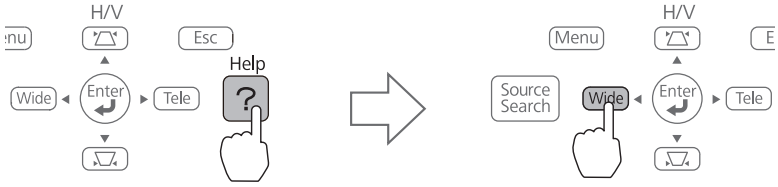

Нұсқаулық экраны көрсетіледі.

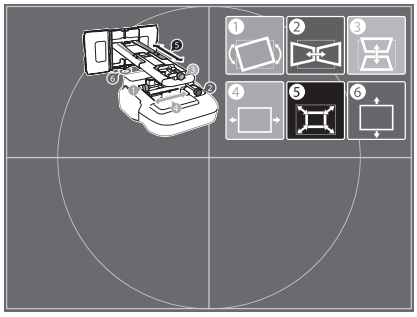

4 Ауа сүзгісі қақпағын ашып, содан кейін фокус иінтірегін пайдаланып фокусты баптаңыз

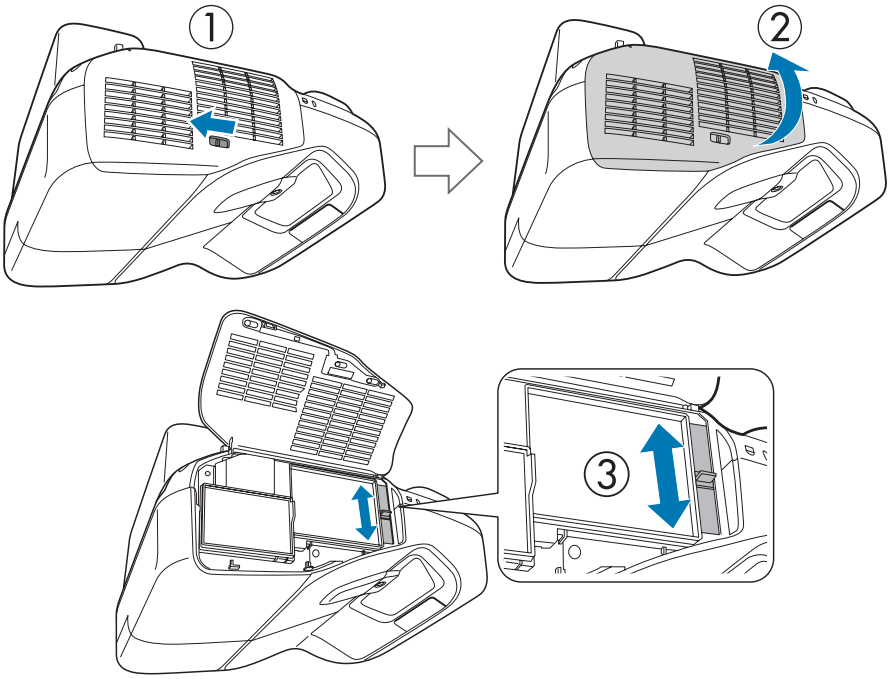

Баптаулар жасап болғаннан кейін, ауа сүзгісі қақпағын жабыңыз.

5 Алты бұрышты гайкаға арналған кілтпен M4 бұрандасын (x1) босатып, содан кейін баптау дискісі арқылы көлденең айналдыру тетігін баптаңыз

5-тен 10-ға дейінгі қадамдарды қажетінше қайталаңыз.

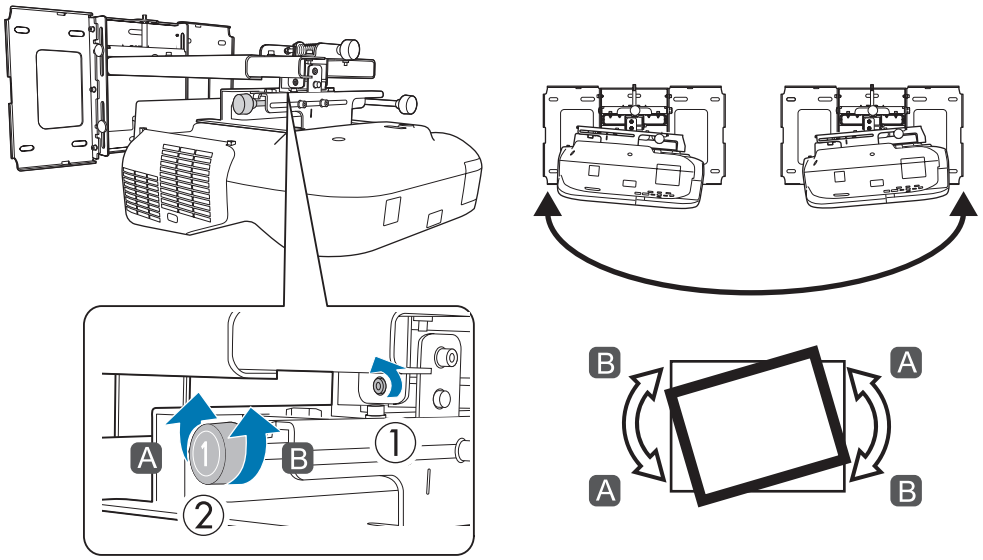

Баптау жасап біткеннен кейін, өзіңіз босатқан M4 бұрандасын бекітіңіз.

6 Алты бұрышты гайкаға арналған кілтпен M4 бұрандаларын (x2) босатып, содан кейін баптау дискісі арқылы көлденең айналдыру тетігін баптаңыз

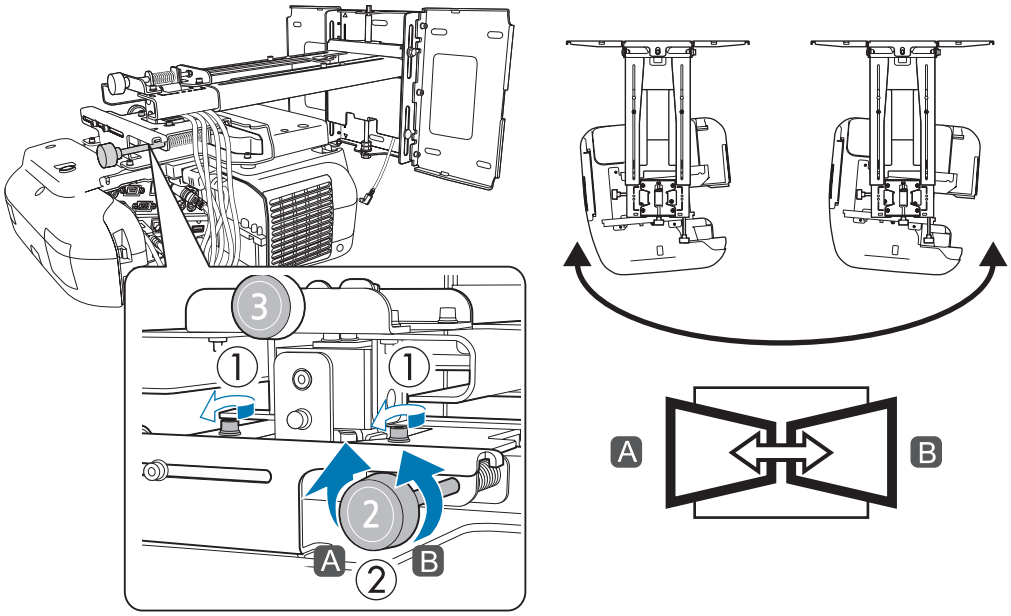

Баптау жасап біткеннен кейін, өзіңіз босатқан M4 бұрандаларын бекітіңіз.

7 Алты бұрышты гайкаға арналған кілтпен M4 бұрандасын (x1) босатып, содан кейін баптау дискісі арқылы тігінен еңкейту тетігін баптаңыз

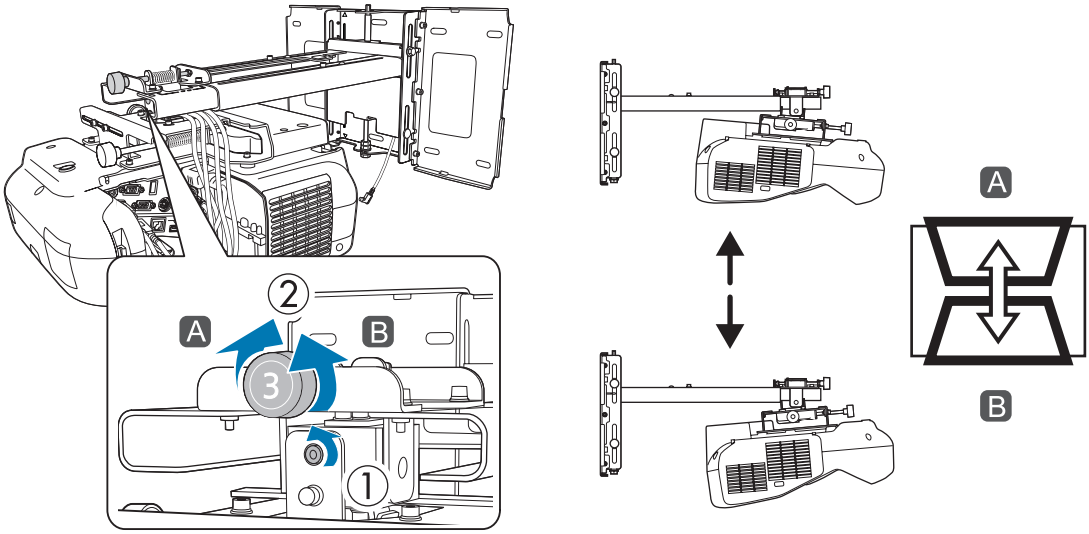

Баптау жасап біткеннен кейін, өзіңіз босатқан M4 бұрандасын бекітіңіз.

8 Алты бұрышты гайкаға арналған кілтпен M4 болттарын (x2) босатып, содан кейін көлденең сырғыту тетігін баптаңыз

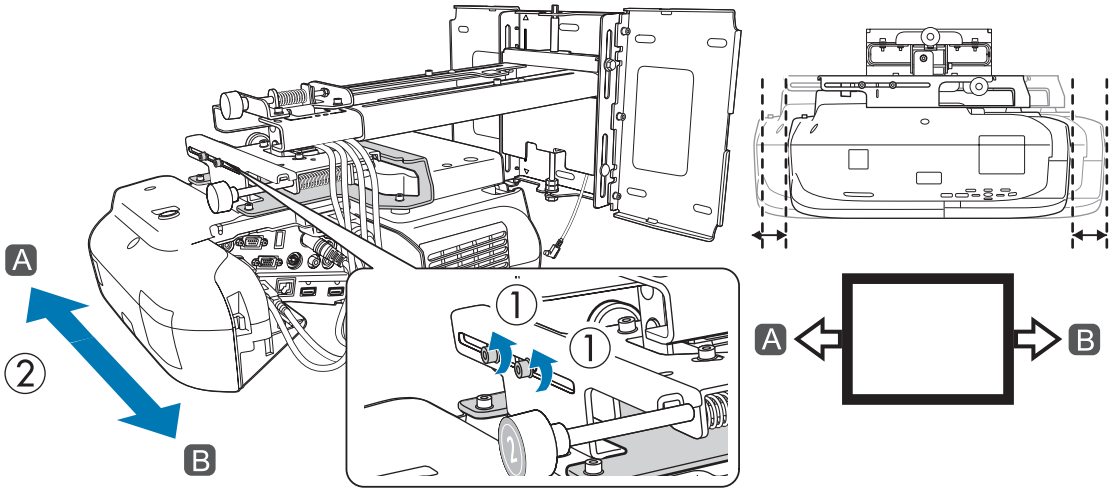

Баптау жасап біткеннен кейін, өзіңіз босатқан M4 болттарын бекітіңіз.

9 Алты бұрышты гайкаға арналған кілтпен M4 болттарын (x2) босатып, содан кейін алға/артқа сырғыту тетігін баптаңыз

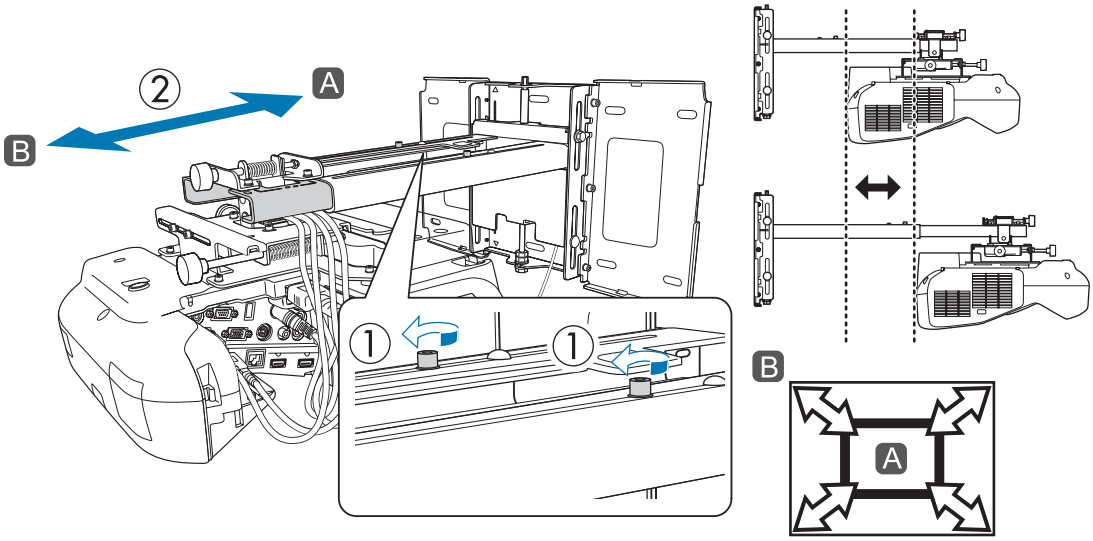

Баптау жасап біткеннен кейін, өзіңіз босатқан M4 болттарын бекітіңіз.

10 M6 болтын (x1) екі жақты кілтпен босатып, содан кейін тігінен сырғыту тетігін баптаңыз

Жоғарғы жағындағы немесе төменгі жағындағы алты бұрышты ось арқылы тігінен сырғыту тетігін баптаңыз.

- Жоғарғы жақтағы алты бұрышты осьті бекемдеу орнату тақтасын көтереді, ал осьті босату оны төмен түсіреді.
- Алты бұрышты осьтің жоғарғы жағындағы M8 болтын бекемдеу орнату тақтасын көтереді, ал болтты босату оны төмен түсіреді.

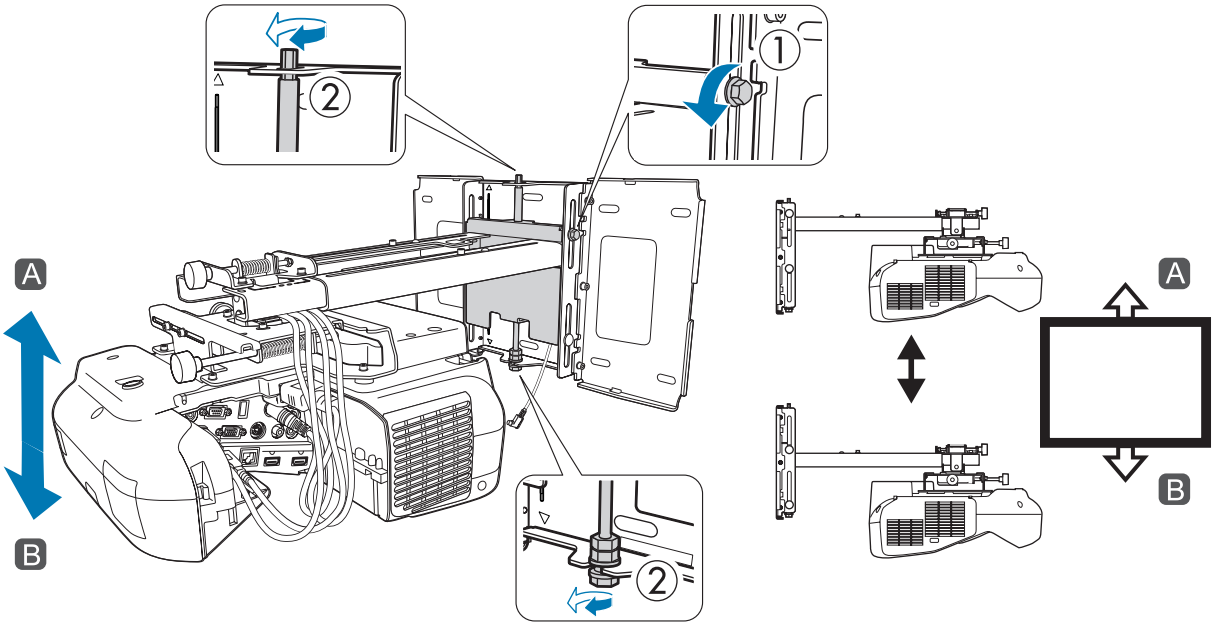

Баптау жасап біткеннен кейін, өзіңіз босатқан M6 болтын бекітіңіз.

11 5-тен 10-ға дейінгі қадамдарда сіз босатқан барлық болттардың берік түрде бекітілгендігіне көз жеткізіңіз

> ⚠ Ескерту
>
> Барлық болттарды және бұрандаларды мықтап бекітіңіз. Әйтпесе, өнім құлап, адамның жарақаттануына немесе жиһаздың бүлінуіне себеп болуы мүмкін.

12 Нұсқаулық экранын алу үшін, қашықтан басқару пультіндегі немесе басқару панеліндегі [Esc] түймесін басыңыз

Фокусты дәл баптау

1 Проекторды іске қосып, содан кейін [Menu] түймесін басыңыз

Қашықтан басқару пультін қолдану

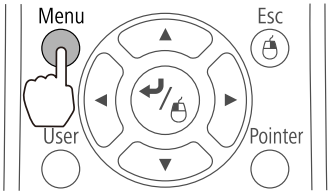

Басқару панелін қолдану

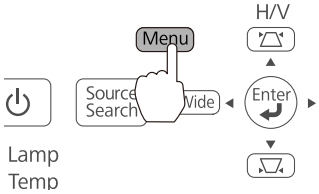

2 **Settings** тармағынан **Pattern** опциясын таңдаңыз

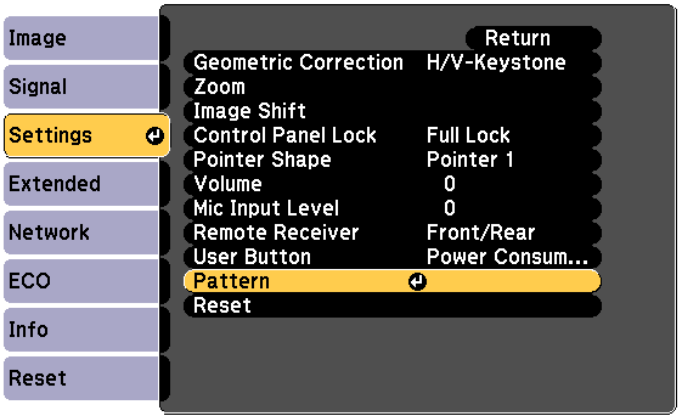

3 **Test Pattern** опциясын таңдаңыз

4:3 өлшемді экранда көрсету кезінде, **Pattern Type** параметрін **Pattern 5** етіп орнатыңыз, содан кейін **Pattern Display** таңдаңыз.

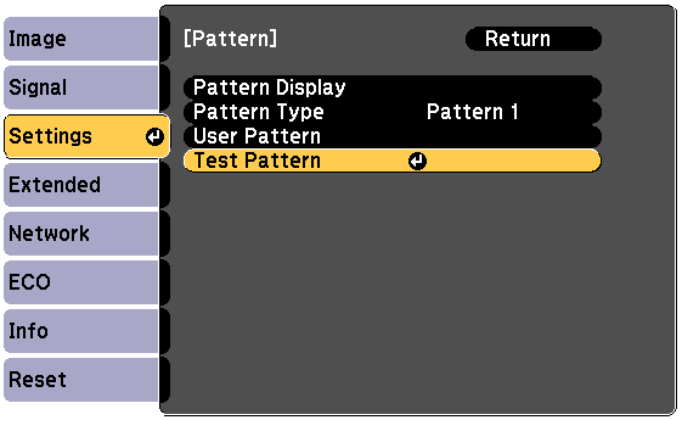

4 Келесі суреттегі фокусты сәйкестендіру үшін, фокусты баптаңыз (A)

Ауа сүзгісі қақпағын ашып, содан кейін фокусты баптаңыз.

☛ "Проекцияланатын позицияны баптау" 40-6

(A) мәні фокусталғанда, (B) аймақтарын тексеріңіз. Егер (B) аймақтарының кез келгені фокустан тыс болса, (B) аймақтары бірыңғай болғанша, фокусты баптаңыз.

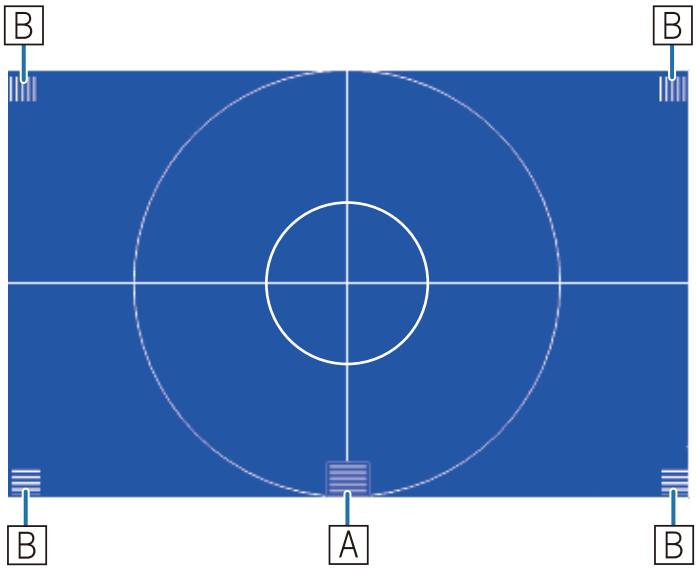

Баптаулар жасап болғаннан кейін, ауа сүзгісі қақпағын жабыңыз.

5 Test Pattern опциясын жою үшін, қашықтан басқару пультіндегі немесе басқару панеліндегі [Esc] түймесін басыңыз

Қаламды калибрлеу

Интерактивті қаламды калибрлеуді бастамас бұрын, проекцияланатын кескінді баптау аяқталғандығын тексеріңіз.

☛ "Проекцияланатын кескінді баптау" 40-6

Қаламды калибрлеу үшін қолжетімді екі әдіс бар; олар **Auto Calibration** және **Manual Calibration**. Проекторды орнатқаннан кейін, қаламды алғаш рет калибрлеу кезінде, оңтайлы калибрлеу үшін **Manual Calibration** функциясын орындаңыз.

Auto Calibration туралы ақпарат үшін, проектордың *Пайдаланушы нұсқаулығын* (CD-ROM құжатындағы) қараңыз.

1 Проекторды іске қосып, содан кейін [Menu] түймесін басыңыз

Қашықтан басқару пультін қолдану

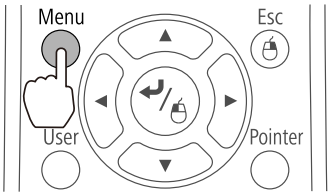

Басқару панелін қолдану

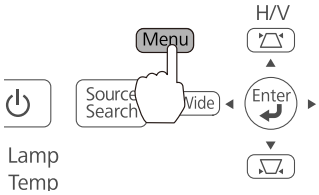

2 **Extended** мәзірінен **Easy Interactive Function** функциясын таңдаңыз

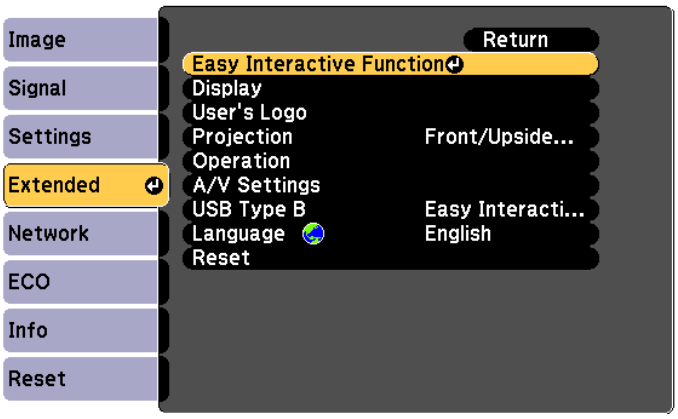

3 **Manual Calibration** опциясын таңдаңыз

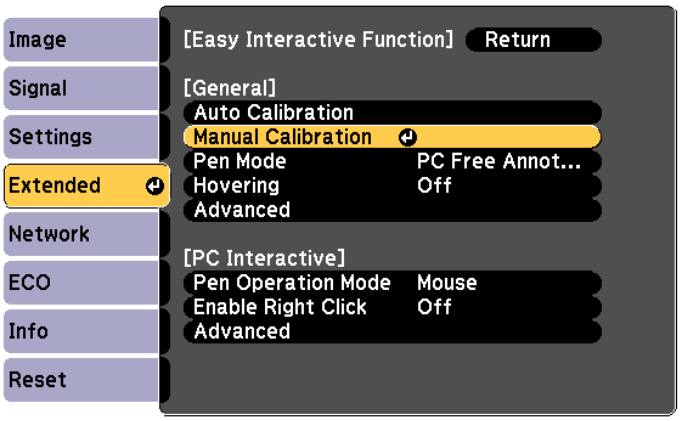

4 Экранның фокуста екендігін тексеріңіз, содан кейін **Yes** түймесін басыңыз

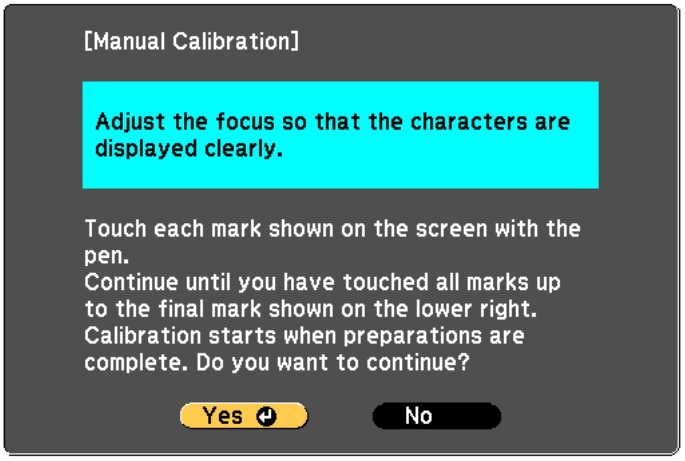

Проекциялау экранының жоғарғы сол жағында жасыл нүкте көрсетіледі.

5 Нүктенің ортасын қалам ұшы түймесімен түртіңіз

Нүкте жоғалып, келесі позицияға ауысады.

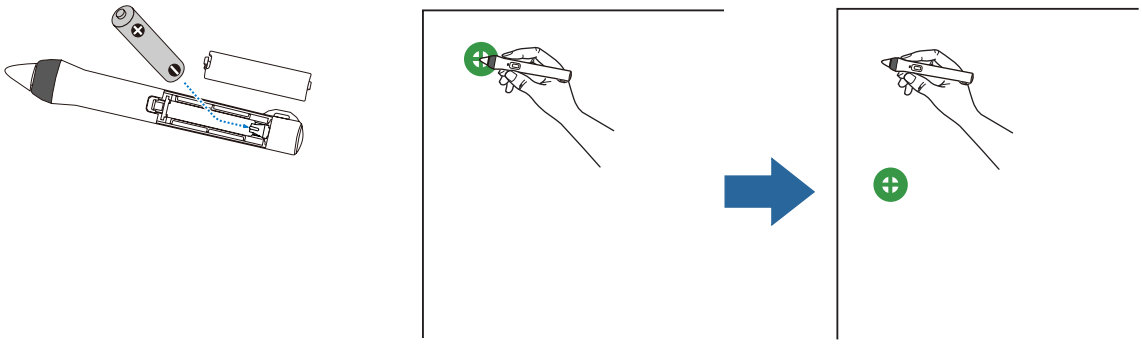

Нүктенің ортасын түртіңіз. Әйтпесе ол дұрыс орналастырылмайды.

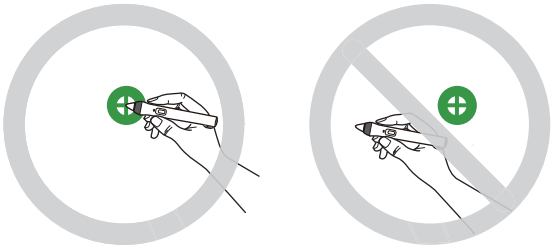

6 Барлық нүктелер жойылмағанша 5-қадамды қайталаңыз

Нүкте алдымен жоғарғы сол жақта орын алып, содан кейін төменгі оң жаққа қарай жылжиды.

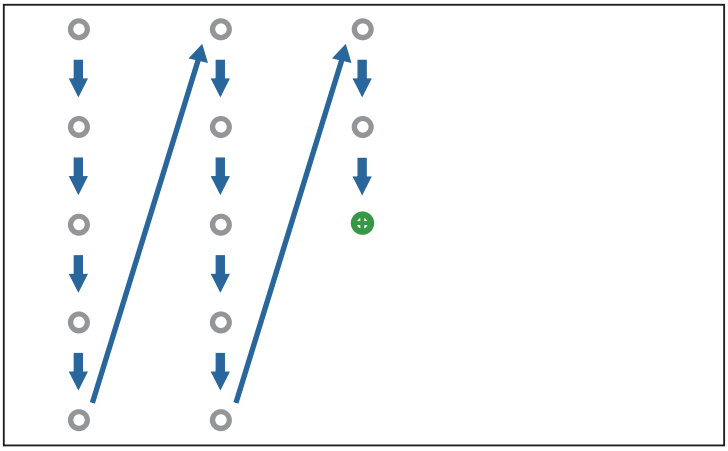

Барлық нүктелер жойылғанда, калибрлеу аяқталады.

- Интерактивтік қалам мен Easy Interactive Function қабылдағышы (A) арасында кедергілердің жоқ екендігін тексеріңіз.

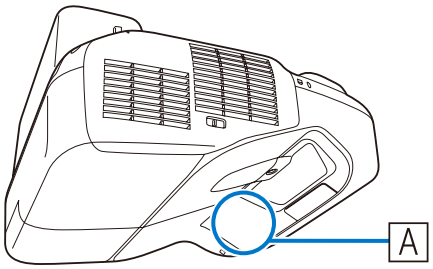

- Қате орынға тисеңіз, алдыңғы нүктеге оралу үшін қашықтан басқару пультіндегі [Esc] түймесін басыңыз.
- Калибрлеуді болдырмау үшін, [Esc] түймесін екі секунд басып тұрыңыз.

Жабындарды бекіту

1 Қабырға тақтасының жабындарын бекіту

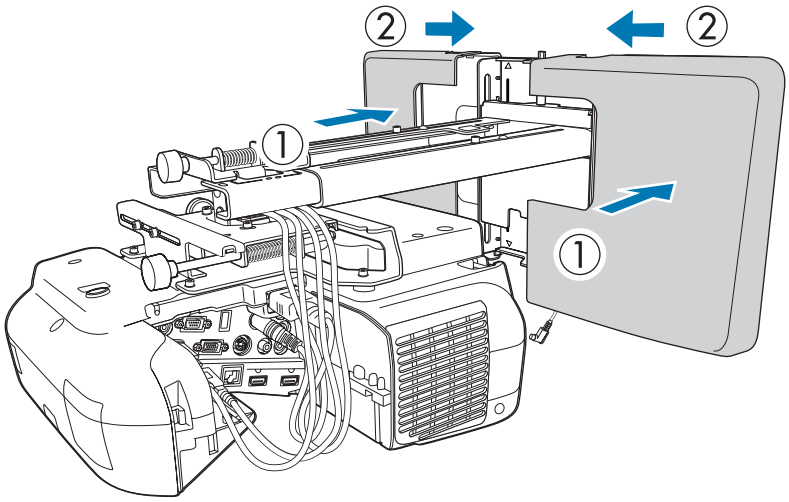

Кабель конфигурацияларына байланысты, кабельдерді бағыттау үшін қабырға тақтасының жабындарындағы ойықтарды (A) кесу қажет болуы мүмкін. Барлық өткір шеттерді тегістеу үшін кесілген жақтарда қылауларды жойыңыз.

Кабельдерді кесілген саңылаулар арқылы өткізу кезінде оларды зақымдап алмаңыз.

Сондай-ақ, кескішті қауіпсіз қолданыңыз.

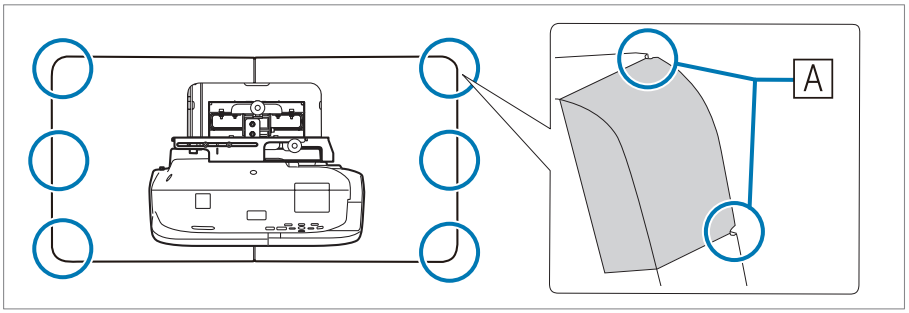

2 Шеткі қақпақты, иілген бөлігін жоғары қаратып, орналастырыңыз

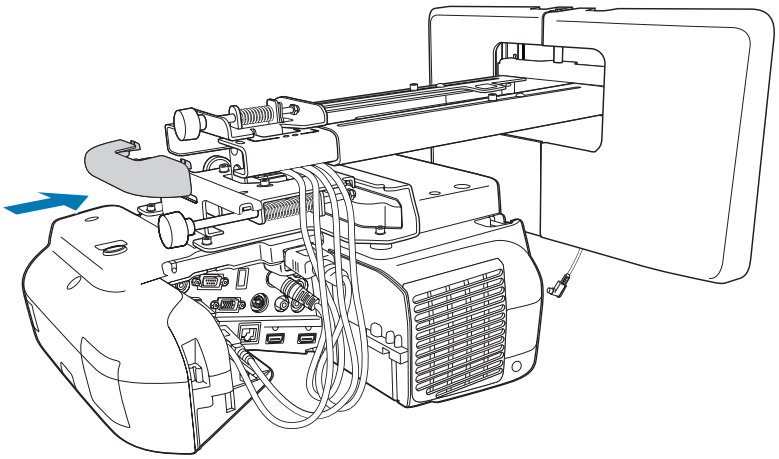

3 Кабель жабынын проекторға бекітіңіз де, содан кейін оны бұрандалармен (x2) бекемдеңіз

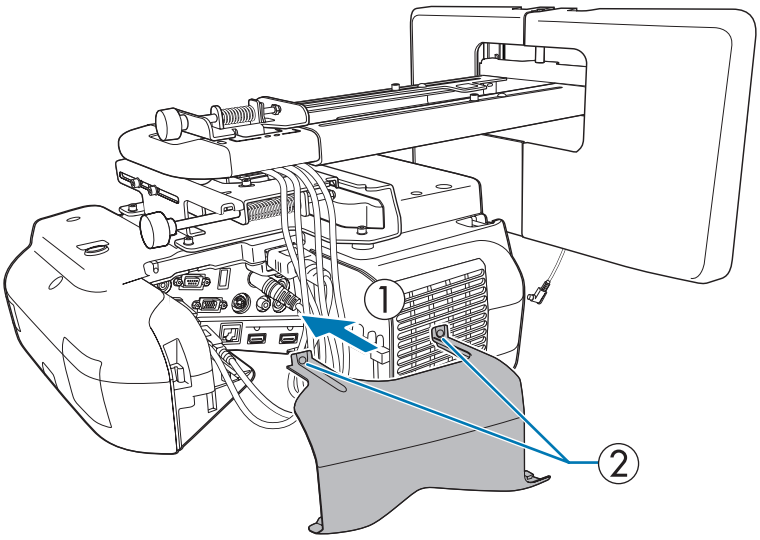

Абай болыңыз

Тек маман проекторды алып тастау не орнату, соның ішінде техникалық қызмет көрсету мен жөндеу жұмыстарын орындай алады. Техникалық қызмет көрсету және жөндеу бойынша нұсқауларды проектордың *Пайдаланушы нұсқаулығынан* қараңыз.

Ескерту

- Орнатқаннан кейін болттарды және гайкаларды босатпаңыз. Бұрандалардың жүйелі негізде босап кетпейтіндігіне сенімді болыңыз. Егер босаған бұрандаларды тапсаңыз, оларды мықтап бекітіңіз. Әйтпесе, өнім құлап, адамның жарақаттануына немесе жиһаздың бүлінуіне себеп болуы мүмкін.
- Осы өнімге асылмаңыз немесе өнімге ауыр нысанды асып қоймаңыз. Егер осы өнім құласа, ол адамның жарақатануына немесе өліміне себеп болуы мүмкін.

Control Pad орнату

Орнату процедурасы

Control Pad құралын орнату орны үшін келесі нұсқаулармен танысыңыз.

☛ "Control Pad орнату орны" 5-б
☛ "Control Pad құралын орнату кезінде" 19-б

1 Кабель қақпағын алып тастаңыз

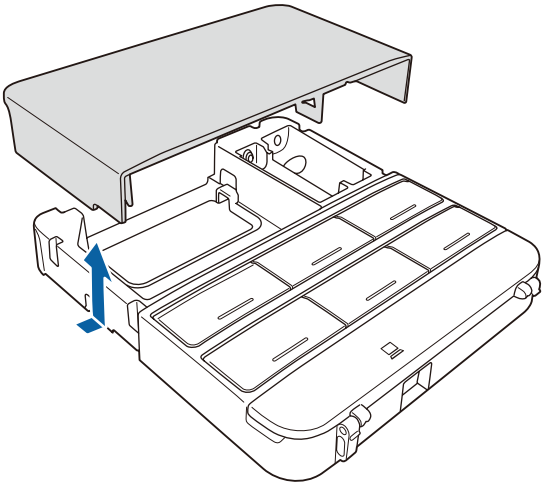

2 Орнату орнын тексеріңіз және сатылымда бар M4 бұрандаларымен (20 мм x4) бекемдеңіз

Control Pad құралын сатылымда бар M4 бұрандаларымен (20 мм x4) бекемдеңіз

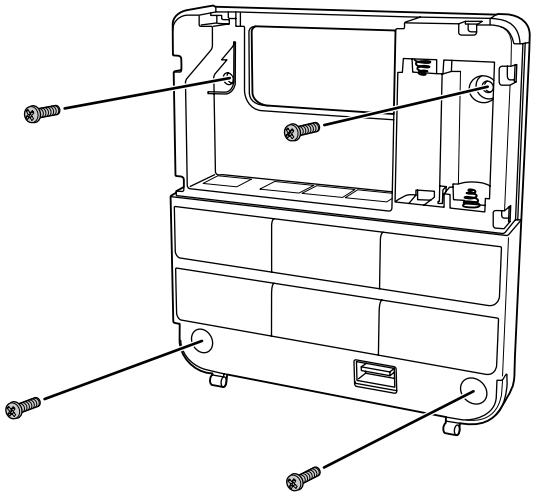

Ескерту

- Бұрандалар орнату орнында еңкейтілмейтіндей бекемдеңіз.
- Control Pad құралы мықты бекемделгеніне көз жеткізіңіз.
- Control Pad құралын екіжақты жабысқақ таспамен немесе магнитпен бекемдемеңіз.

- Control Pad құралын бұрандалармен бекемдеудің алдында оның жұмысын тексеру ұсынылады.
- Control Pad құралының сырғуын болдырмау үшін, оны үстелге орнату кезінде Control Pad құралының негізімен бірге ұсынылатын резеңке тіректерді (x4) бекітіңіз.

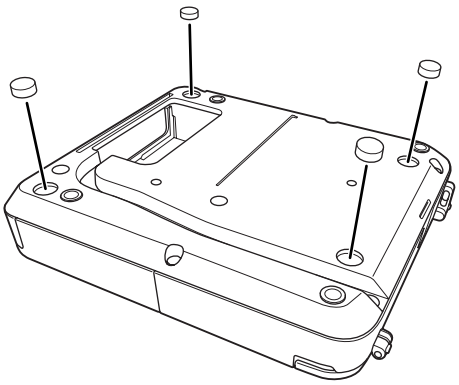

3 Ұсынылған батареяларды пайдаланып қуатпен қамтамасыз ету (x2)

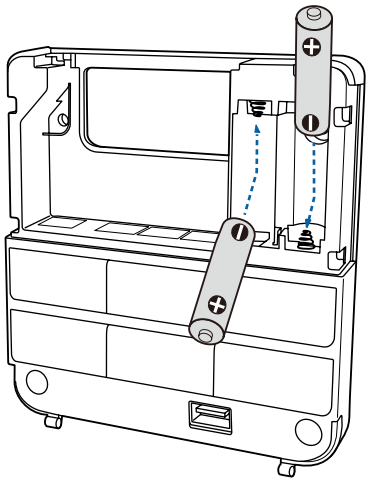

Абай болыңыз

Батареяларды пайдаланудан бұрын құжаттағы CD-ROM ішінен *Қауіпсіздік бойынша нұсқаулар* оқып шығыңыз.

- Екі AA өлшемді марганец немесе сілтілі (ұсынылады) батареяларды алыңыз. Батареялардың басқа ешқандай түрлерін пайдаланбаңыз. Қайта зарядталатын батареяларды пайдалануға болмайды.
- Проектордан қуатпен қамтамасыз ету кезінде қосымша Қашықтан басқару кабельдерінің жинағын (ELPKC28) проектордың Remote портына және Control Pad құралының Remote портына жалғаңыз. Проектордан қуатпен қамтамасыз ету кезінде Control Pad құралына батареяларды орнатпаңыз.

4 Қажет болса, Control Pad құралының порттарын проекторға жалғанған кабельдерге жалғаңыз.

Кабельді жалғау әдістерін білу үшін келесі нұсқаулармен танысып шығыңыз.

☛ "Control Pad құралын орнату кезінде қажет кабельдер" 28-6

5 Control Pad құралында қолданылмайтын порттармен бірге берілген портты қорғау жапсырмаларын жабыстырыңыз.

6 Кабель қақпағын бекітіңіз

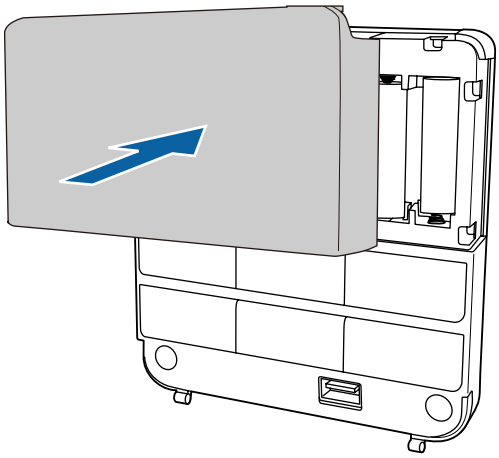

Сенсорлық құрылғыны орнату (тек EB-1430Wi)

Сенсорлық құрылғыны орнатпас бұрын төмендегі процедуралардың аяқталғанын тексеріңіз.

- Проекторды орнату (☛ 27-б)
- Проекцияланған кескінді реттеу (☛ 40-б)
- Интерактивті қаламды калибрлеу (☛ 47-б)

Орнату туралы

- Сенсорлық құрылғының артына орнатылған магниттер бар. Қалыпты жағдайда сенсорлық құрылғы магниттерді экранға жабыстыру арқылы орнатылады.
- Егер магниттер экранға жабыспайтын болса, сатып алуға болатын M4 бұрандаларын (x3) пайдаланыңыз.
- Сенсорлық құрылғыны экран бетіне деңгейлес бетке бекітіңіз.
- Сенсорлық құрылғыны жазық, тегіс, қисығы жоқ бетке бекітіңіз. Экран бетінде 5 мм-ден асатын кедір-бұдырлық болса, саусақтарыңыздың орны анықталмайды, сенсорлық операциялар дұрыс орындалмауы мүмкін.

Орнату процедурасы

Сенсорлық құрылғыны орнатыңыз және содан кейін проекторға қойыңыз.

⚠ Абай болыңыз

EB-1430Wi проекторына тек бір сенсорлық құрылғыны жалғаңыз. Оны басқа проекторларға немесе құрылғыларға жалғамаңыз.

1 Проекторды іске қосып, содан кейін [Menu] түймесін басыңыз

Қашықтан басқару пультін қолдану

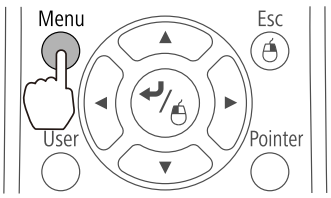

Басқару панелін қолдану

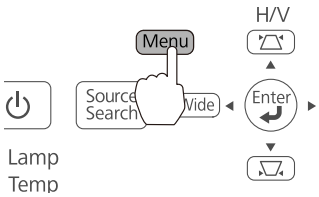

2 **Extended** мәзірінен **Easy Interactive Function** функциясын таңдаңыз

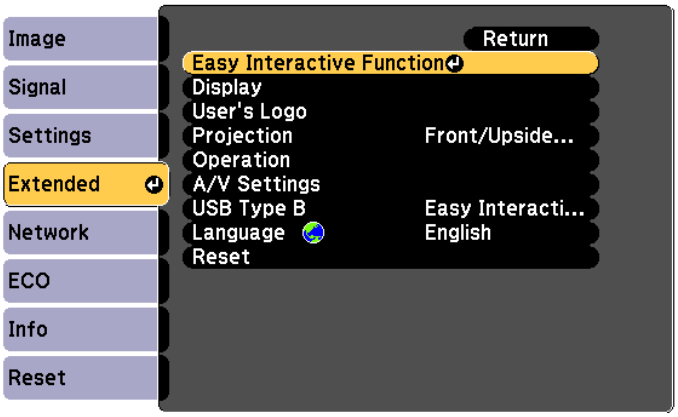

3 **Touch Unit Setup** таңдаңыз

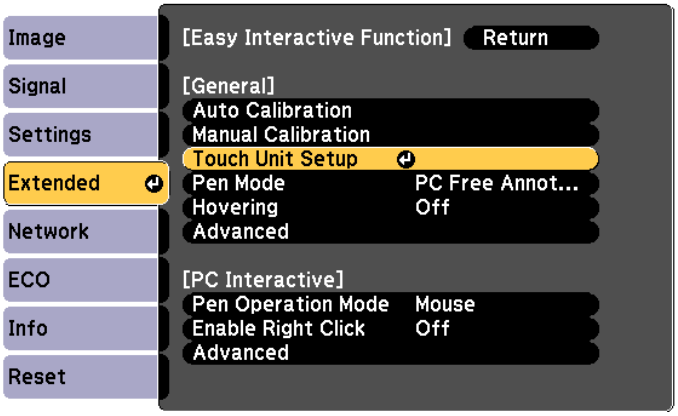

4 **Installation Pattern** таңдаңыз

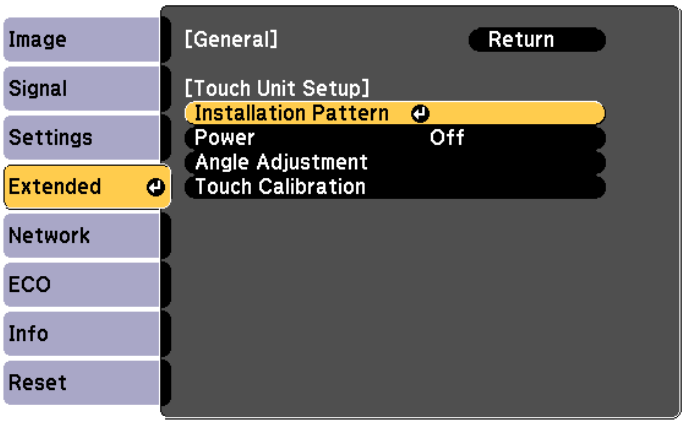

Проекцияланған кескінде орнату үлгісі көрсетіледі.

5 Сатып алуға болатын № 2 айқас ұшты бұрауыш көмегімен шкала қақпағының төменгі жағындағы бұранданы босатыңыз

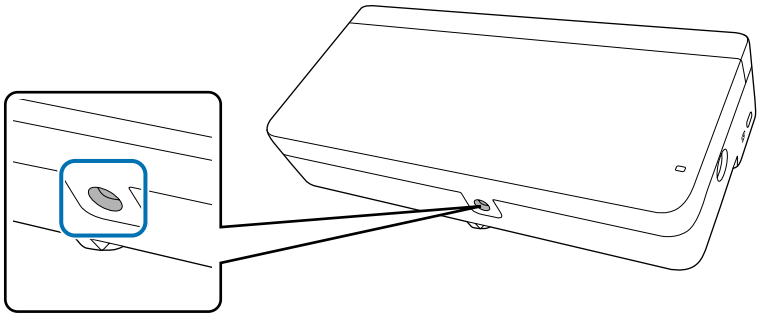

6 Шкала қақпағын алу үшін, оны сырғытыңыз

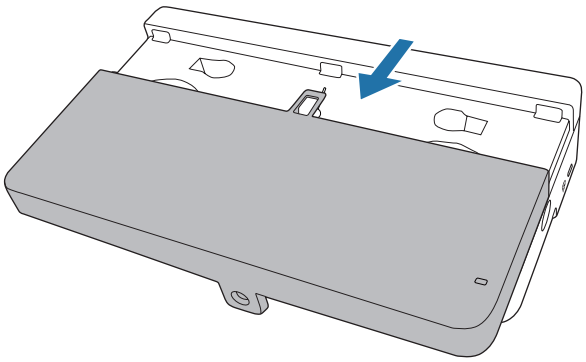

7 Сенсорлық құрылғыдағы тіреуіштерді (x2) алыңыз

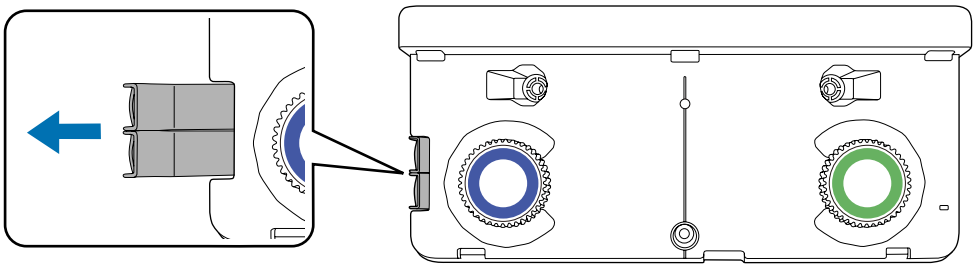

Сенсорлық құрылғыны орнатқаннан кейін лазерлік диффузияға арналған бұрышты реттеу үшін, алынған тіреуіштерді пайдаланыңыз.

8 Сенсорлық құрылғыға арналған орнату күйін анықтаңыз

Орнату жұмыстарын жеңілдету үшін, төмендегі орнату орындарын белгілеп алғаныңыз жөн.

(①): Орнату үлгісінің орталық сызығы. Сенсорлық құрылғының орталық сызығын туралаңыз (③).

(②): проекцияланған кескіннің жоғарғы ұшынан бастап 25 мм. Сенсорлық құрылғының төменгі ұшын туралаңыз.

[Бірлік: мм]

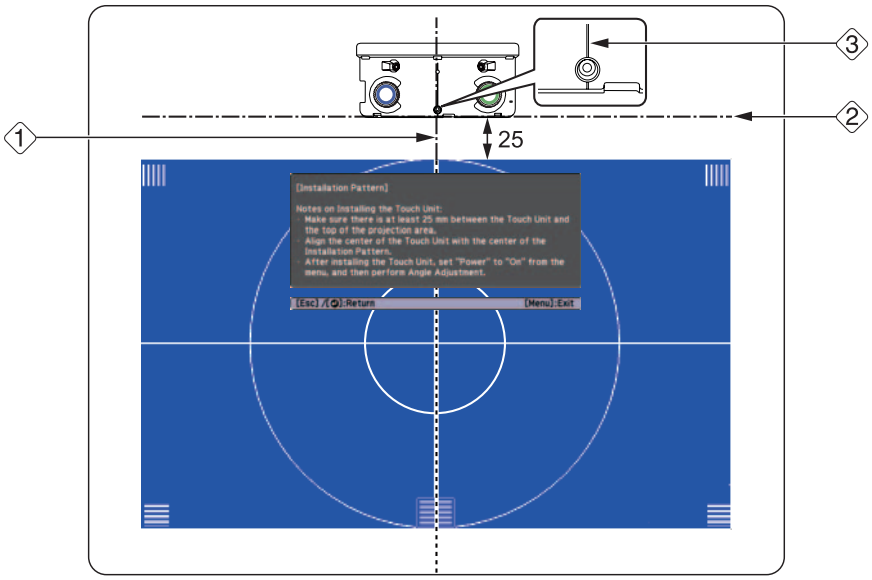

9 Сенсорлық құрылғыны бекіту

- Магниттік экрандар: Экранның бетіне сенсорлық құрылғылардың артын қойып, бекітіңіз.

> ⚠ **Абай болыңыз**
>
> Сенсорлық құрылғыны магниттік бетке орнатып жатқанда, саусақтарыңызды немесе денеңіздің басқа да мүшелерін магниттер мен орнату бетінің ортасына қысып алмаңыз. Саусақтарыңызды қысып алған жағдайда жарақаттануға себеп болатын қуатты магниттер пайдаланылады.

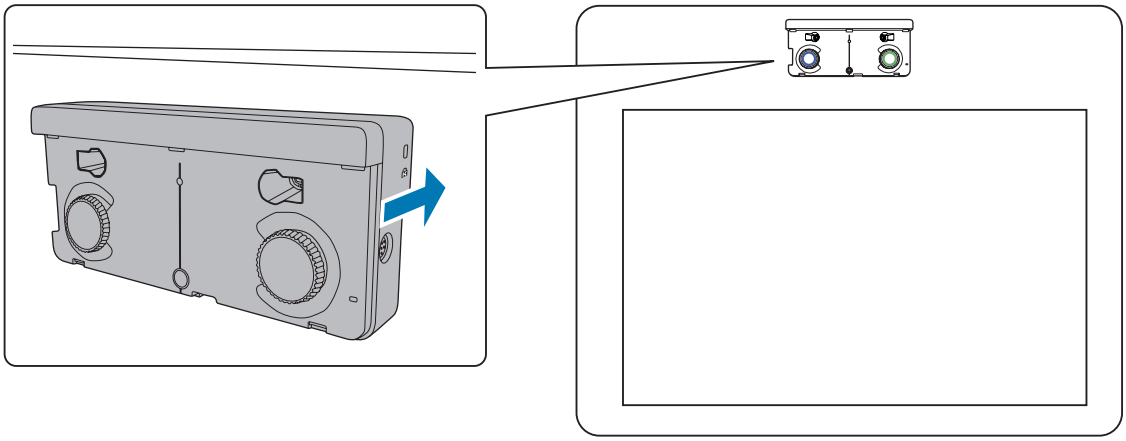

- Магниттік емес экрандар: Төсемшелерді орнатып, M4 бұрандаларын (x3) бекітіңіз.

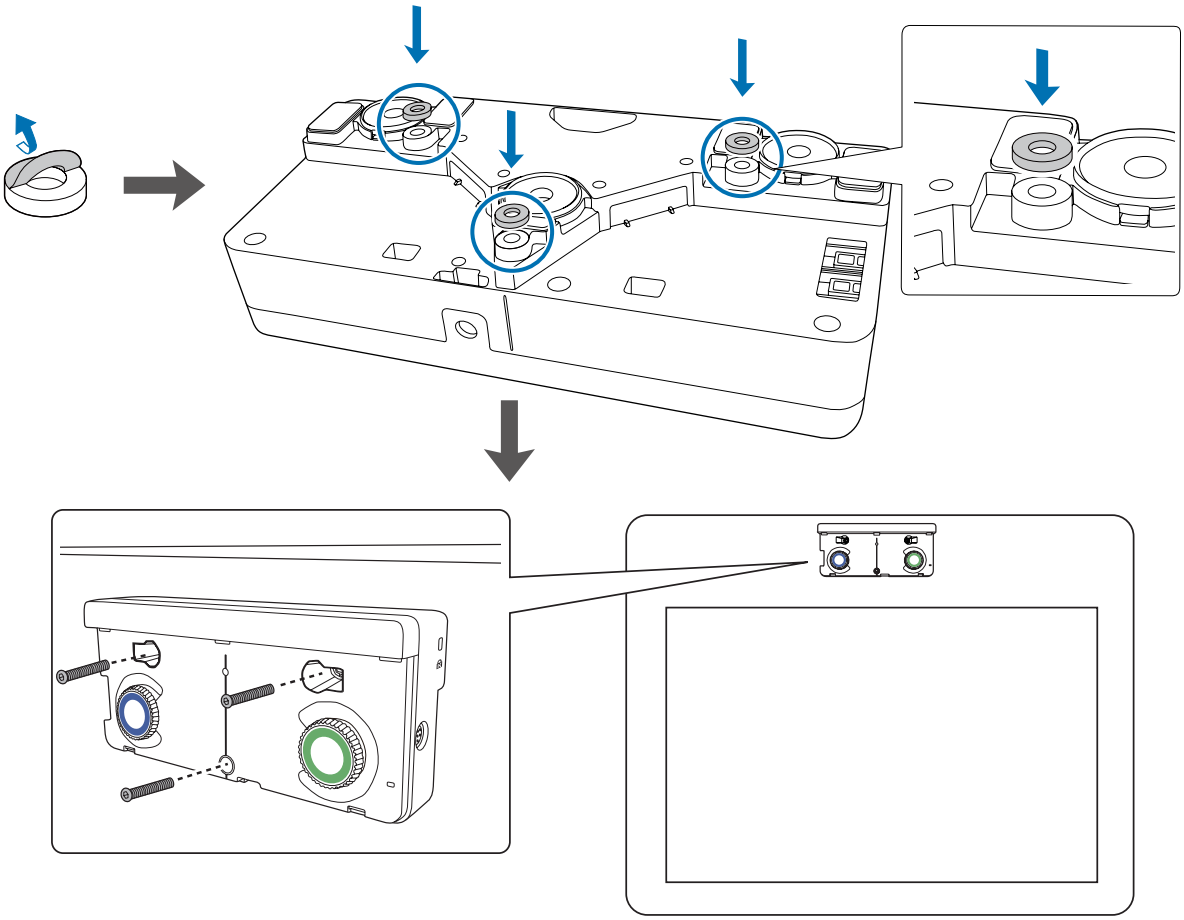

[Бірлік: мм]

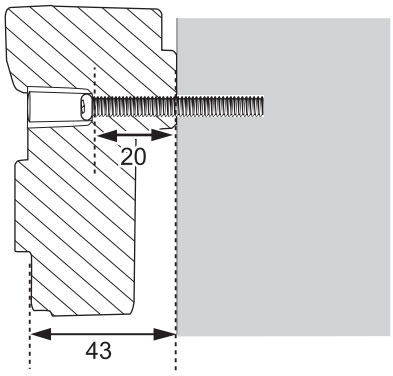

Бұранда тесігінің көлденең жырығы

10 Проекторға жалғанған сенсорлық құрылғы кабелін сенсорлық құрылғыдағы TCH портына жалғаңыз

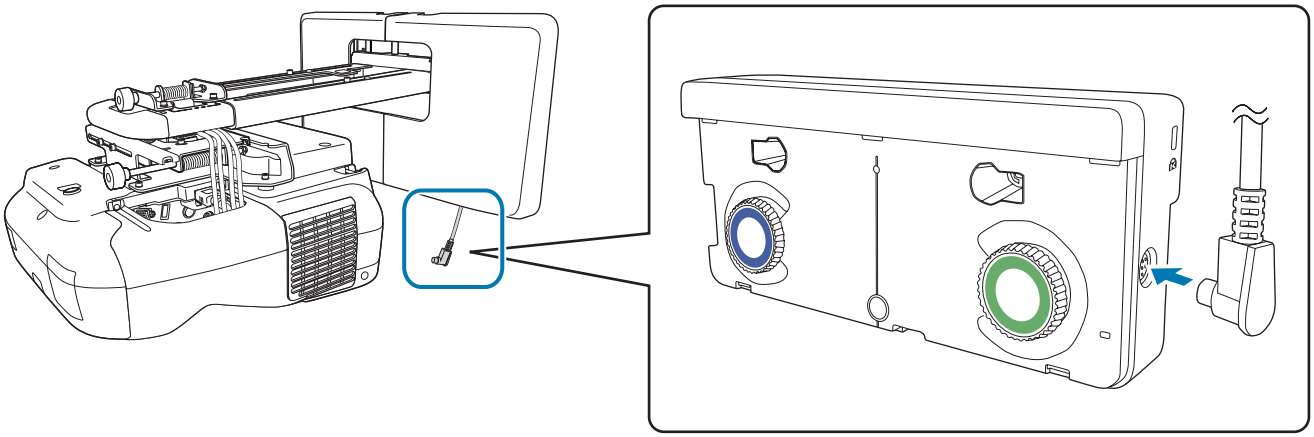

Angle Adjustment

Сенсорлық құрылғыдан шығатын лазер жарығының бұрышын сенсорлық құрылғы сіздің саусақтарыңызды анықтай алатындай реттеңіз.

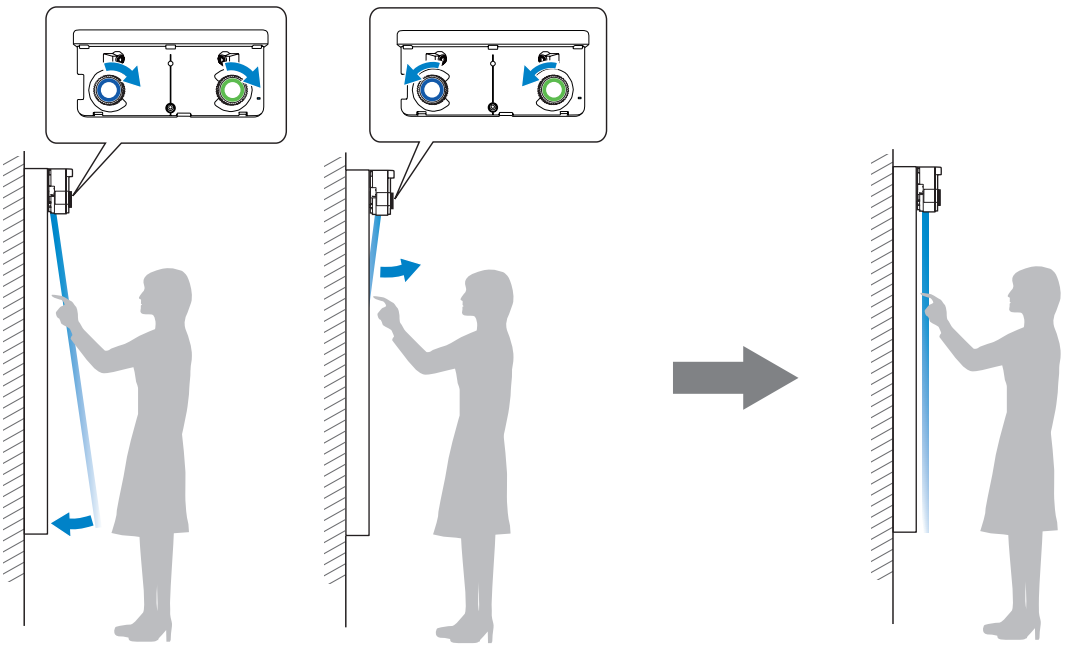

Бұрышты баптамас бұрын, интерактивті қалам калибрлеуі аяқталғанына көз жеткізіңіз.
☛ "Қаламды калибрлеу" 47-6

1 Проектордың Конфигурация мәзіріндегі **Extended** бөлімінен **Easy Interactive Function** таңдаңыз

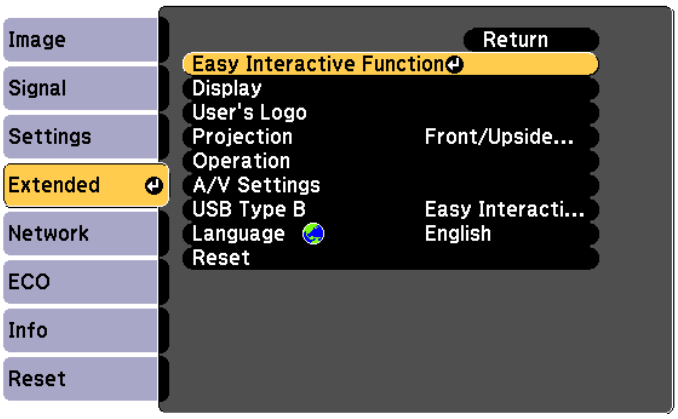

2 **Touch Unit Setup** таңдаңыз

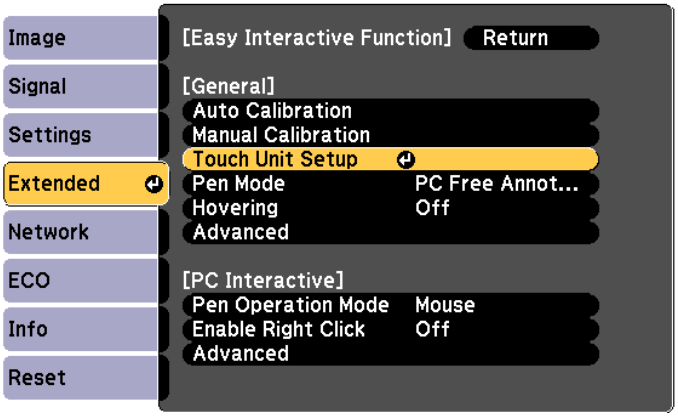

3 **Power** параметрін **On** күйіне орнатыңыз

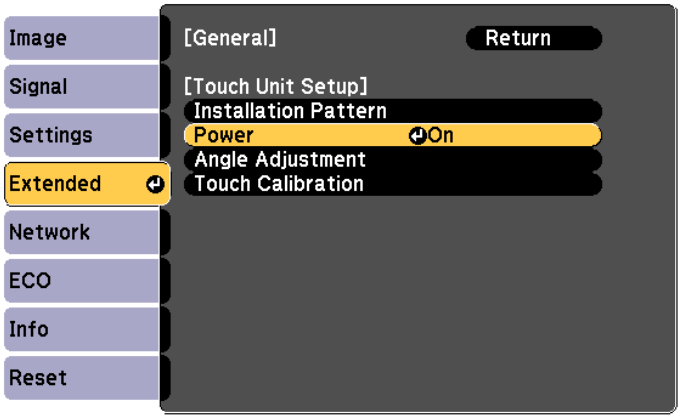

Сенсорлық құрылғы қуаты қосылады және индикатор көк түсте жанады.

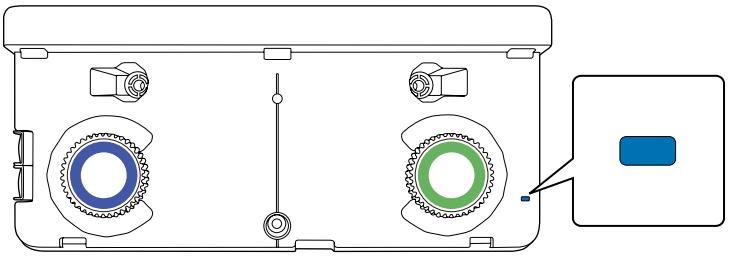

Ескерту

Проектордың проекциялау терезесіне немесе сенсорлық құрылғының лазерлік диффузия порттарына қарамаңыз. Бұл шығарылатын қуатты лазер сәулесіне байланысты көздің көру қабілетіне зақым келтіруі мүмкін.

Power параметрі **On** күйне орнатылғанда, проектор қосылады, сенсорлық құрылғы автоматты түрде қосылады.

4 **Angle Adjustment** таңдаңыз

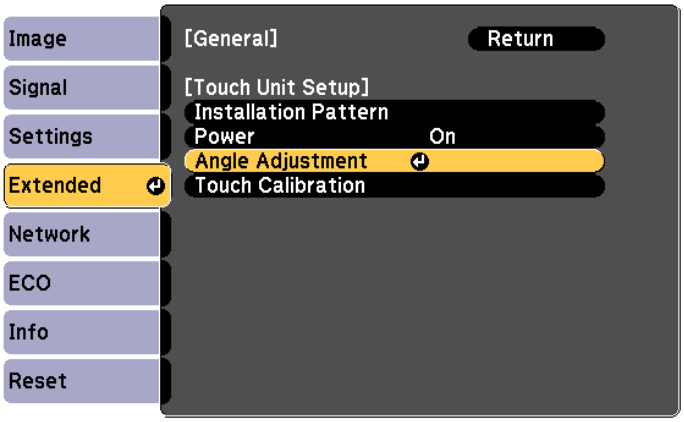

Төмендегі экран көрсетіледі.

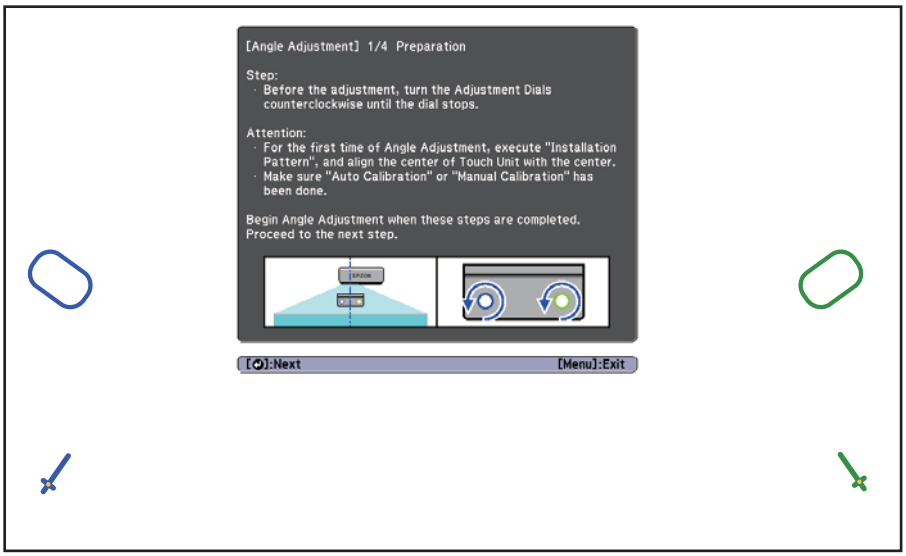

5 Сенсорлық құрылғыдағы реттеу шкалаларын сағат тіліне қарсы бағытта орнына нық орнатылғанша бұраңыз

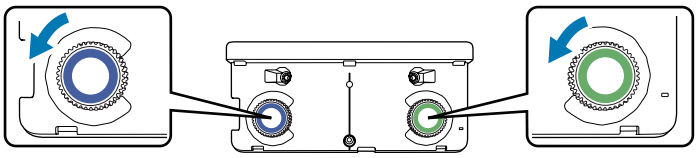

Реттеу шкаласынан шытыр еткен дауыс шыққан кезде, бұрауды тоқтатыңыз және қашықтықтан басқару пультіндегі [↵] түймесін басыңыз. Төмендегі экран көрсетіледі.

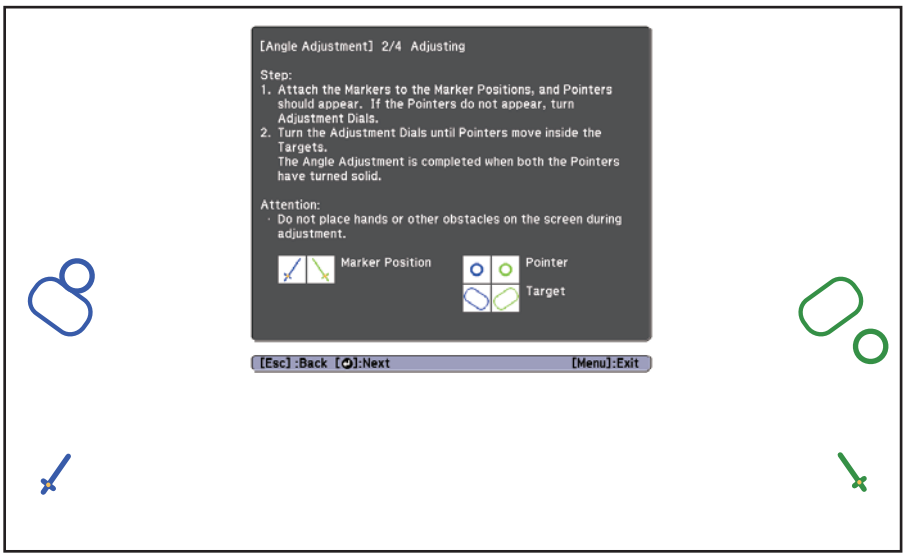

6 Сенсорлық құрылғыдан алған екі тіреуішті проекциялау экранындағы ( ) ( ) орындарына бекітіңіз

Тіреуіштерге арналған (B) крестері ( ) ( ) арналған (A) нүктелерімен қабаттасатындай сәйкестендіріңіз.

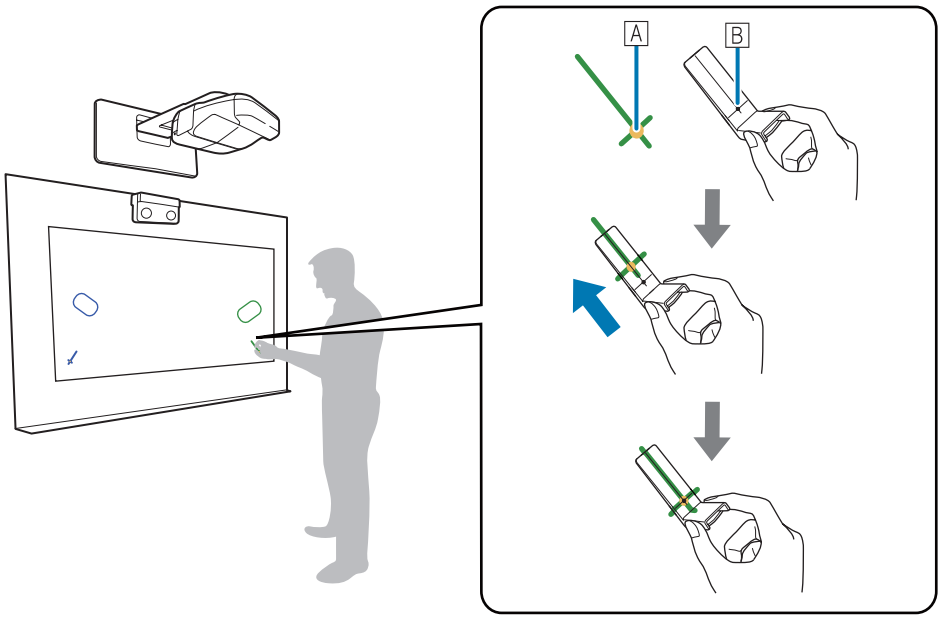

Тіреуіштер орындарының түстерімен бірдей нүктелер ( ) ( ) проекция экранының сол және оң жағында көрсетіледі, тіреуіштерді проекция экранына бекітіңіз.

- Магниттік экрандар: Тіреуіштердің төменгі жағын экранға қойыңыз.
- Магниттік емес экрандар: Тіреуіштерді бекіту үшін берілген таспаны пайдаланыңыз. Таспаны тіреуіштің екі ұшы да экраннан босап тұрмайтындай бекітіңіз.

Дұрыс	Дұрыс емес
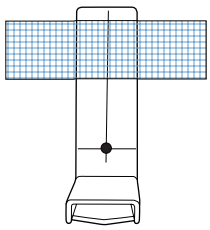	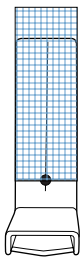

Бұрышты туралау кезінде проекцияланған кескіннің жанына тіреуіштерден басқа ештеңе қоймаңыз. Егер проекцияланған кескінде бөгде заттар болса, бұрыш дұрыс тураланбауы мүмкін.

7 ( ) ( ) көрсеткілерін екі жағындағы түстері бірдей ( ) ( ) нысанымен қабаттасатындай жылжыту үшін сенсорлық құрылғыдағы реттеу шкалаларын бұраңыз

Реттеу шкаласын сағат тілінің бойымен бұрағанда, көрсеткі проекцияланған кескіннің ортасына қарай диагональ бойымен жоғары жылжиды.

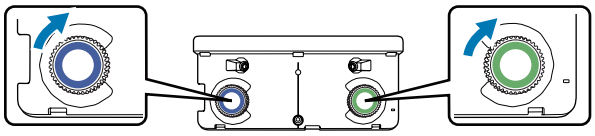

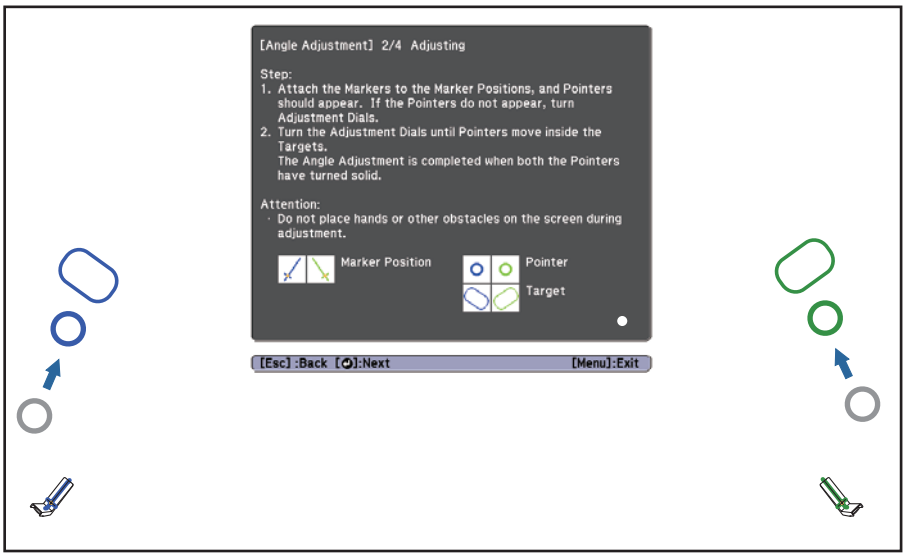

Реттеу шкаласын сағат тіліне қарсы бұрағанда, көрсеткі проекцияланған кескіннің ортасынан кері диагональ бойымен төмен жылжиды.

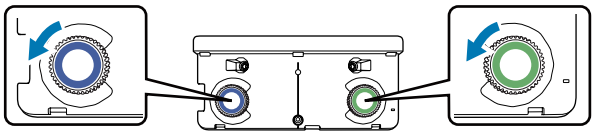

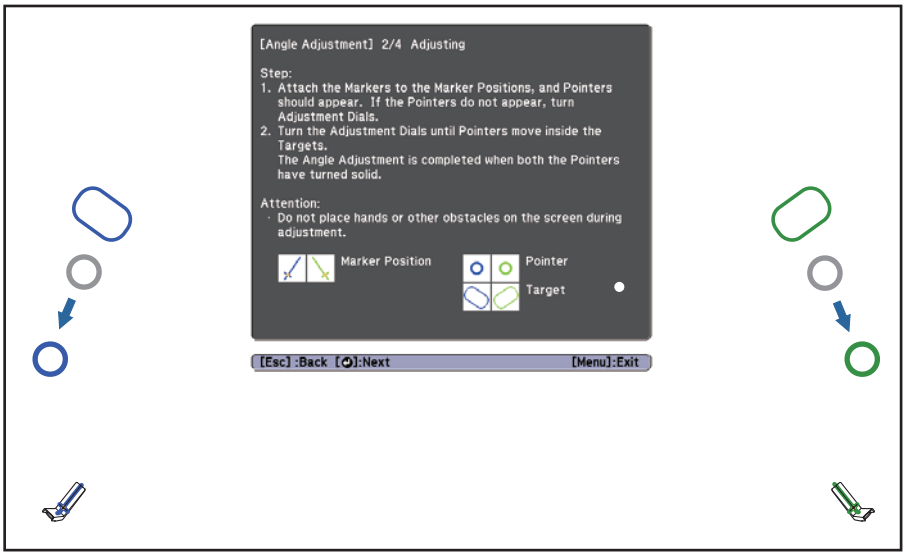

Көрсеткілер дұрыс күйде қабаттасқан кезде, түстер біркелкілене түседі ( ) ( ).

- Егер шкаладан сытырлаған дауысты естісеңіз, көрсеткі одан ары қозғалмайды.
- Шкалаларды бұрау кезінде, қолыңыздың немесе денеңіздің көлеңкесі тіреуіштерді жауып қалмауын қадағалаңыз.

8 Сол және оң жақтағы көрсеткілердің түсі ( ) ( ) біркелкілене түскенде қашықтықтан басқару пультіндегі [↵] түймесін басыңыз

Төмендегі экран көрсетіледі.

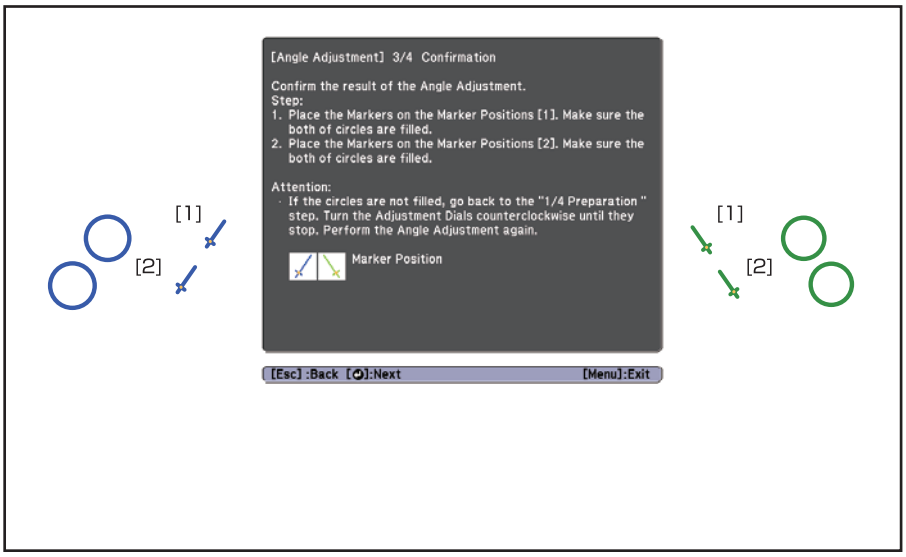

9 Тіреуіштерді жоғарғы тіреуіш орындарына қойыңыз [1] ( ) ( )

Бұрыш дұрыс реттелген кезде, жоғарғы көрсеткілердің түсі біркелкілене түседі ( ) ( ).

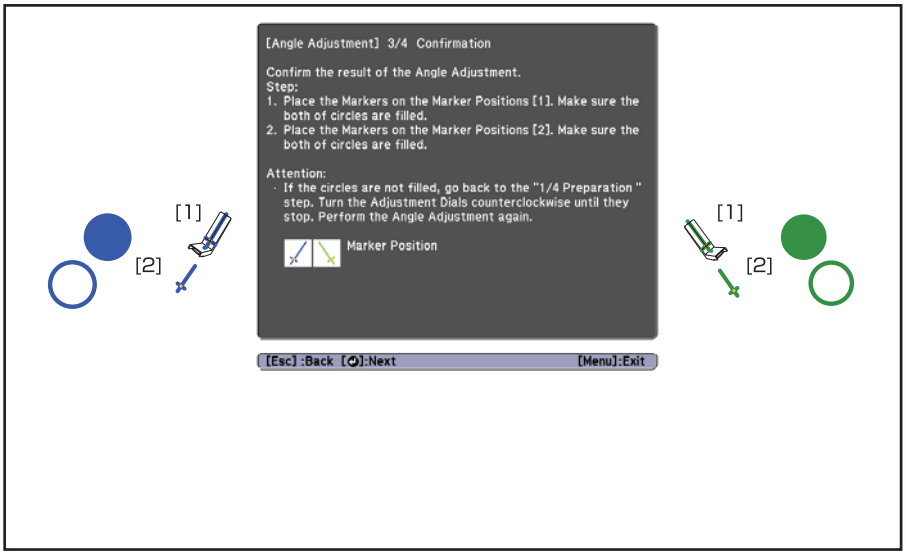

Егер жоғарғы көрсеткілердің түсі біркелкіленбесе ( ) ( ), 4-қадамнан қайта бастаңыз

10 Тіреуіштерді төменгі тіреуіш орындарына қойыңыз [2] ( ) ( )

Бұрыш дұрыс реттелген кезде, төменгі көрсеткілердің түсі біркелкілене түседі ( ) ( ).

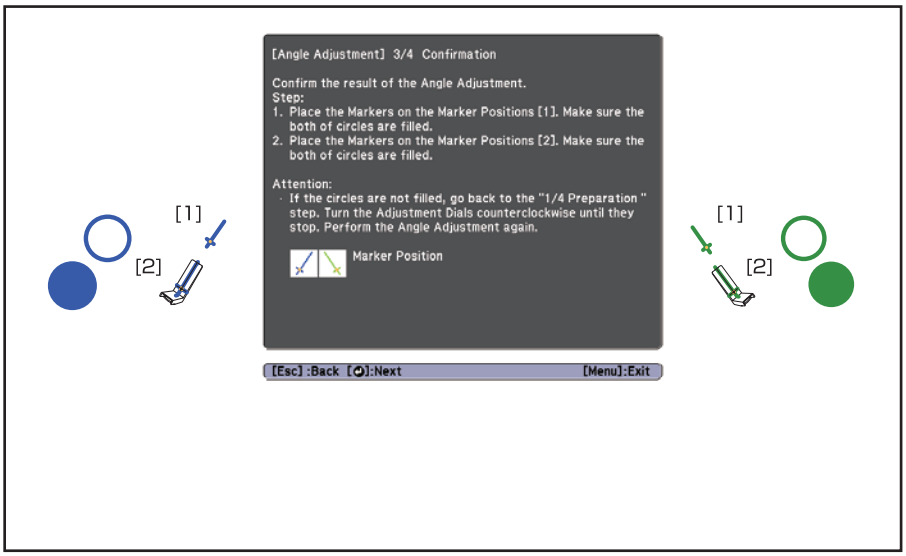

Егер төменгі көрсеткілердің түсі біркелкіленбесе ( ) ( ), 4-қадамнан қайта бастаңыз.

11 Тексеруді аяқтаған кезде, тіреуіштерді алып тастаңыз және содан кейін қашықтықтан басқару пультіндегі [↵] түймесін басыңыз

Төмендегі экран көрсетіледі.

12 Саусағыңызбен (●) нүктелерді тексеріп шығыңыз

Бұрыш туралау жұмысы дұрыс аяқталған кезде, тексерілмеген нүктелер жоғалады.

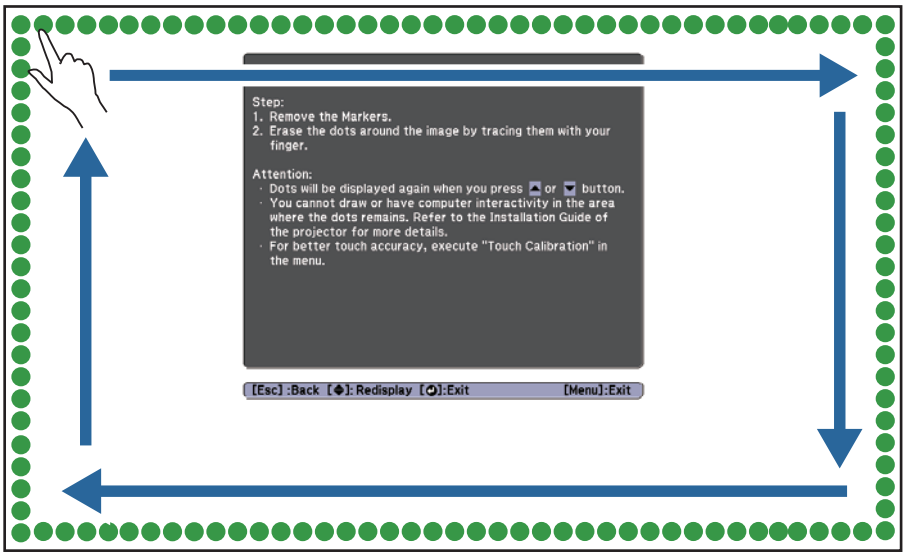

> Тырнақтарыңыз жасанды болса, тырнағыңызға лак жағылған болса немесе саусағыңыз бинтпен оралған болса, сенсорлық операциялар дұрыс орындалмауы мүмкін.

Нүктелердің барлығы жоғалған кезде, қашықтықтан басқару пультіндегі [↵] түймесін басыңыз, содан кейін 14 қадамға өтіңіз.

Төмендегі суретте көрсетілгендей кейбір нүктелер қалады, төмендегі нүктелерді тексеріңіз.

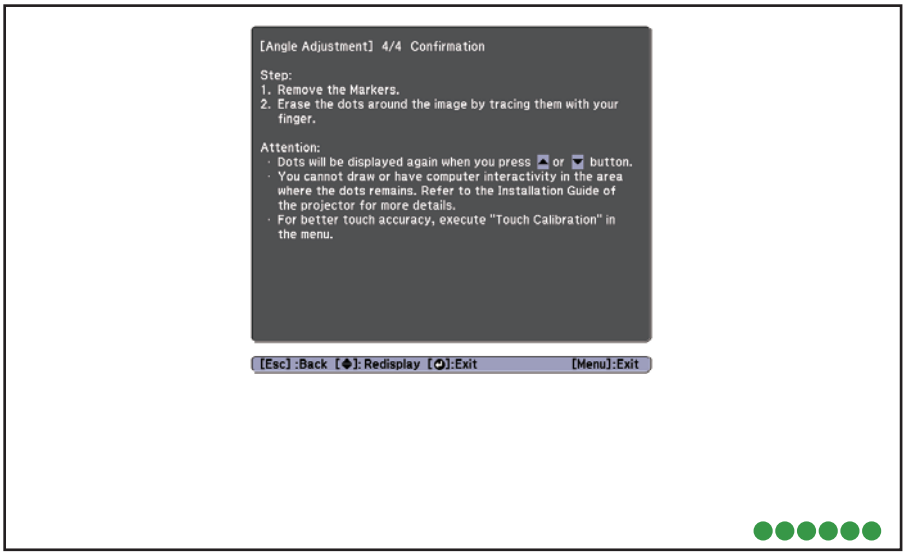

- Проекция экранының айналысындағы кез келген кедергіні алып тастаңыз. Кедергілерді алып тастағаннан кейін, қашықтықтан басқару пультіндегі [▲] немесе [▼] түймесін басыңыз, содан кейін 12-қадамды қайта орындаңыз.
- Кедергілерді алып тастағаннан кейін де нүктелер қалса, реттеу шкалаларын сағат тіліне қарсы бағытта ширек айналымға бұраңыз. Содан кейін, қашықтықтан басқару пультіндегі [▲] немесе [▼] түймесін басыңыз, содан кейін 12-қадамды қайта орындаңыз.
- Бұл қадамды орындағаннан кейін де нүктелер жоғалмайтын болса немесе тақта науасы немесе жақтауы сияқты алып тастауға келмейтін кедергілер бар болса, 13-қадамға өтіңіз.

13 Инфрақызыл сәулелену дефлекторларын лазер кедергілерге тап болмайтындай бекітіңіз (проекция экранының жанындағы жылжытуға келмейтін кедергілер болмаса)

Дефлекторларды нүктелер мен кедергілердің арасына бекітіңіз. Дефлекторлардың санын нүктелердің санына сәйкес реттеңіз.

Инфрақызыл сәулелену дефлекторларының артынан таспаны алып, оларды экранға жапсырыңыз.

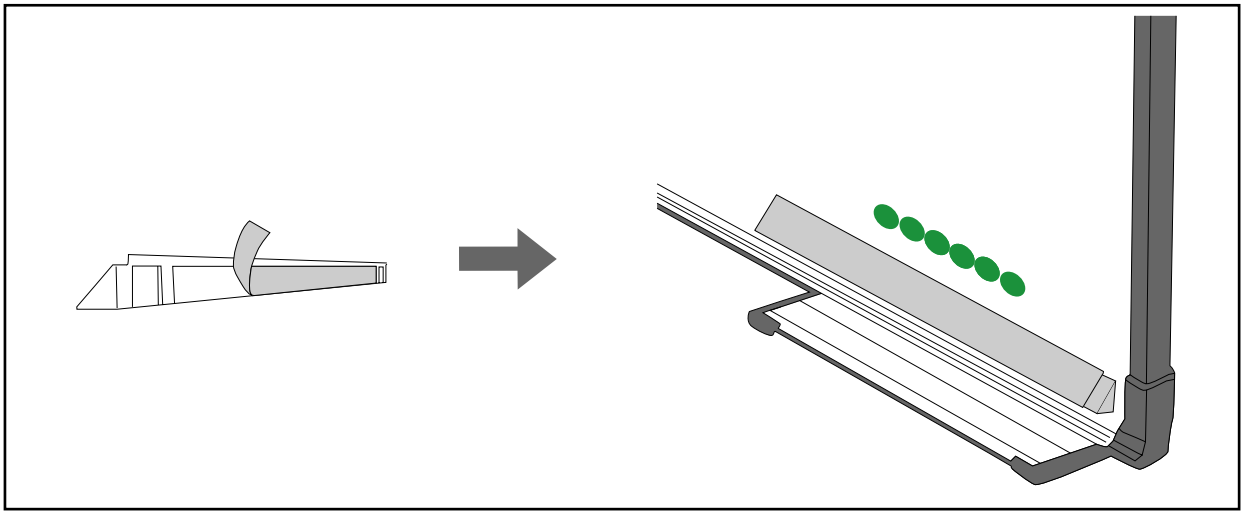

- Орнына жабыстырылған инфрақызыл сәулелену дефлекторларын алмаңыз. Ол таспаның желімдік қасиетін төмендетуі мүмкін.
- Инфрақызыл сәулелену дефлекторларына таспаны жапсырмаңыз немесе үстіне ештеңе қоймаңыз. Инфрақызыл дефлекторы дұрыс жұмыс істемейтін болады.

Инфрақызыл сәулелену дефлекторларын қойғаннан кейін, қашықтықтан басқару пультіндегі [▲] немесе [▼] түймесін басыңыз, содан кейін 12-қадамды қайта орындаңыз.

Инфрақызыл сәулелену дефлекторларын бекіткеннен кейін де нүктелер жоғалмаса, реттеу шкаласын сағат тіліне қарсы бағытта ширек айналымға бұраңыз. Содан кейін, қашықтықтан басқару пультіндегі [▲] немесе [▼] түймесін басыңыз, содан кейін 12-қадамды қайта орындаңыз.

Жоғарыдағы процедуралар орындалғаннан кейін де нүктелер жоғалмаса, құжаттың CD-ROM ішінде қамтамасыз етілген *Epson проекторының контактілер тізімі* жергілікті дилерге хабарласыңыз.

14 Тіреуіштерді сенсорлық құрылғыда сақтаңыз

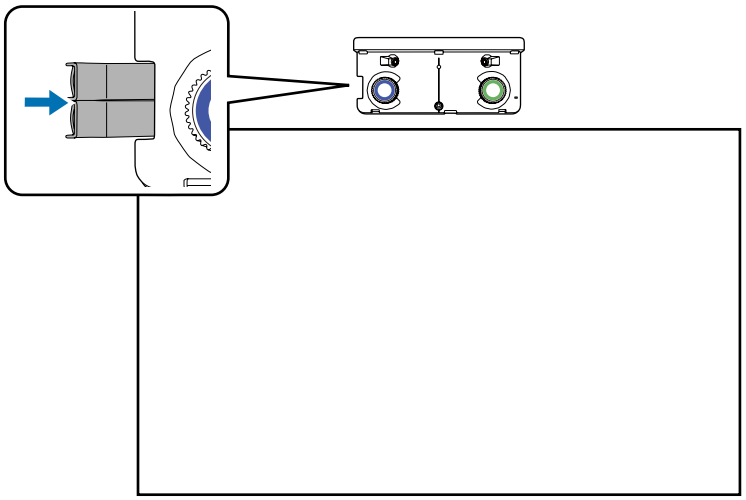

15 Жапсырмаларды сенсорлық құрылғының екі жағындағы қойындыларға тіркеңіз

Жапсырмалардың ортасын Сенсорлық құрылғыдағы қойындылармен сәйкестендіріңіз.

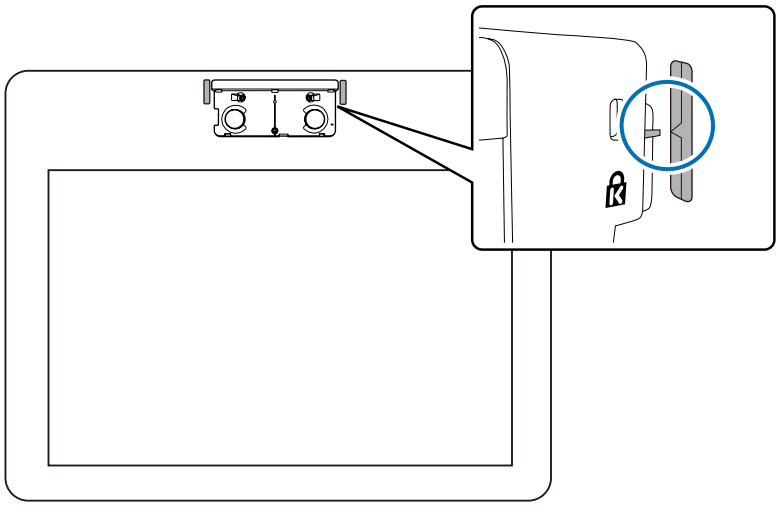

Егер Сенсорлық құрылғы орнынан жылжыса, оны дұрыс күйге қайта орнату үшін жапсырмаларды пайдаланыңыз.

16 Шкала қақпағын бекітіңіз, содан кейін шкала қақпағының төменгі жағындағы бұранданы бекемдеңіз

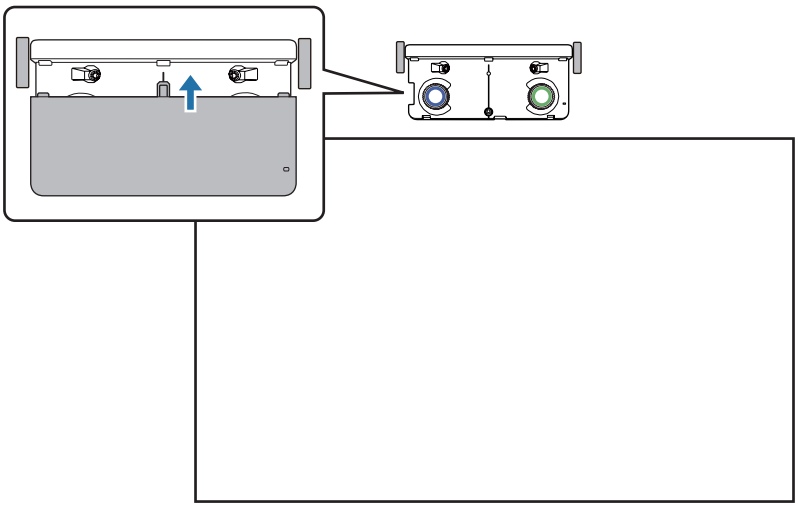

Touch Calibration

Проектор сенсорлық операцияларды нақты анықтау үшін, сенсорлық құрылғы арқылы калибрлеуді орындаңыз

1 Проектордың [Menu] түймесін басыңыз

Қашықтан басқару пультін қолдану

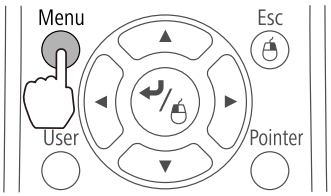

Басқару панелін қолдану

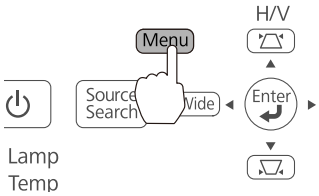

2 **Extended** мәзірінен **Easy Interactive Function** функциясын таңдаңыз

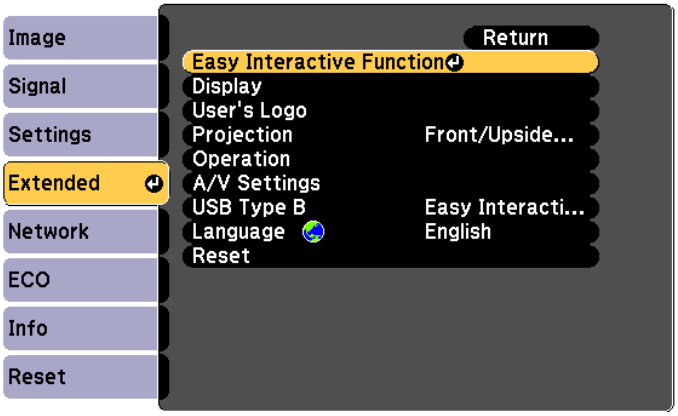

3 **Touch Unit Setup** таңдаңыз

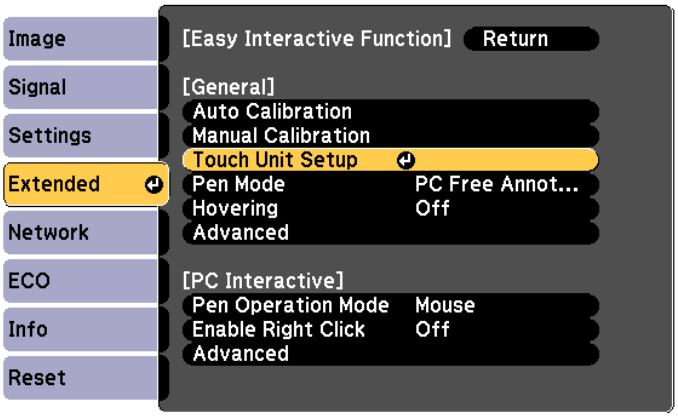

4 **Touch Calibration** опциясын таңдаңыз

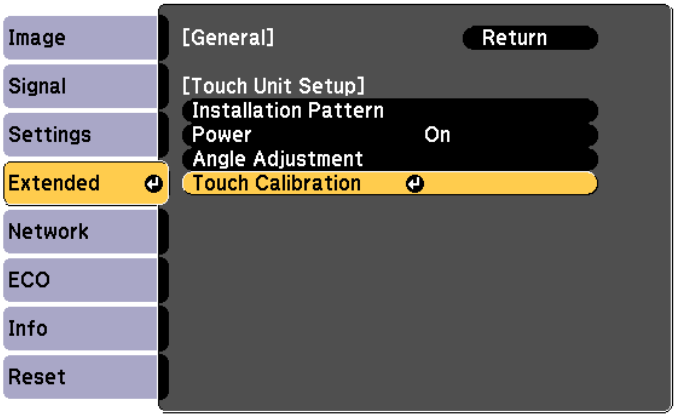

Фокусты реттеу туралы хабар көрсетіледі.

5 Экранның фокуста екендігін тексеріңіз, содан кейін **Yes** түймесін басыңыз

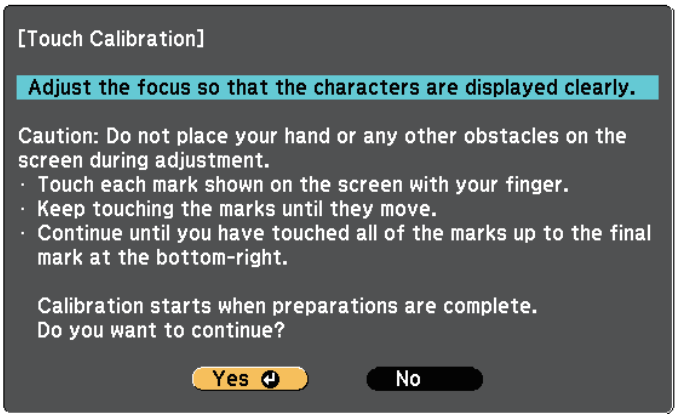

Проекция экранның жоғарғы сол жағында нүкте көрсетіледі.

6 Саусағыңызбен нүктенің ортасын түртіңіз

Нүкте жоғалған кезде, келесі позицияға ауысады, саусағыңызды алыңыз.

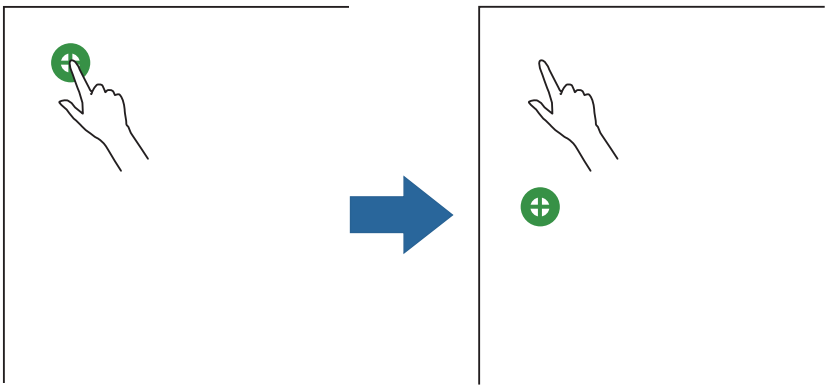

- Нүктенің ортасын түртіңіз. Әйтпесе ол дұрыс орналастырылмайды.

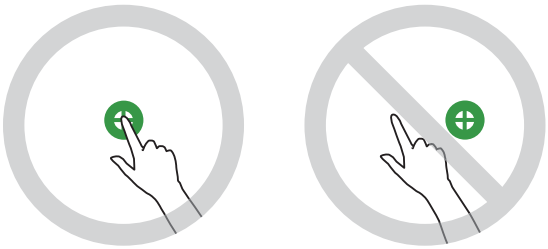

- Саусағыңыздың ұшынан басқа заттармен түртпеңіз.

7 Барлық нүктелер жойылғанша 6-қадамды қайталаңыз

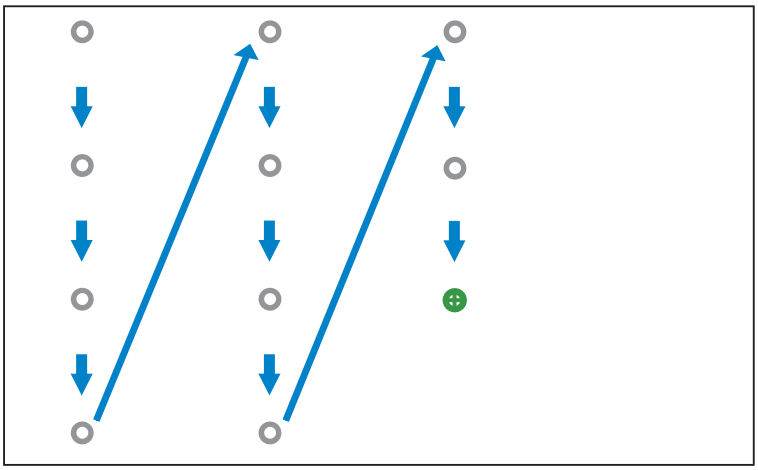

Барлық нүктелер жойылғанда, сенсорлық құрылғы арқылы калибрлеу аяқталады.

- Қате орынға тисеңіз, алдыңғы нүктеге оралу үшін қашықтан басқару пультіндегі немесе басқару панеліндегі [Esc] түймесін басыңыз. Алдыңғы нүктеге қайтарады. Екі нүкте арқылы артқа қайту мүмкін емес.
- Сенсорлық құрылғы арқылы калибрлеуді болдырмау үшін, [Esc] түймесін екі секунд басып тұрыңыз.
- Барлық нүктелер жоғалғаннан кейін сенсорлық құрылғы арқылы калибрлеу аяқталғанша бірнеше секунд кетуі мүмкін.

Топтық орнату функциясы

Конфигурация мәзірінің мазмұны проектор үшін орнатылғаннан кейін, бірнеше проектор үшін топтық орнатуды (топтық орнату функциясын) орындау үшін оны пайдалануға болады. Топтық орнату функциясы тек бірдей үлгі нөмірімен проекторлар үшін қолжетімді.

Келесі әдістердің бірін пайдаланыңыз.

- USB флэш жетегін пайдаланып орнату.
- EasyMP Network Updater көмегімен орнату.

Бұл нұсқаулықта USB флэш жетегін пайдалану жолы сипатталған.

- Топтық орнату функциясы келесі мазмұнға әсер етпейді.
  - Network мәзір параметрлері (Mail мәзірі мен Others мәзірінен басқа)
  - Info мәзіріндегі Lamp Hours және Status
- Проекцияланған кескінді реттеу алдында топтық орнатуды орындаңыз. Топтық орнату функциясы проекцияланған кескінге арналған Keystone сияқты реттеу мәндеріне әсер етеді. Егер топтық орнату проекцияланған кескінді реттегеннен кейін орындалса, жасалған реттеулер өзгеруі мүмкін.
- Топтық орнату функциясын пайдалану арқылы, тіркелген пайдаланушы логотипі басқа проекторлар үшін орнатылады. Құпиялы ақпарат пен басқа ақпаратты пайдаланушы логотипі ретінде тіркемеңіз.

Абай болыңыз

Топтық орнатуды орындау тұтынушылардың жауапкершілігіне жатады. Егер топтық орнату қуат ақаулықтарына және т.б. байланысты орындалмаса, тұтынушы кез келген жөндеу шығындары үшін жауапты болады.

USB флэш жетегіне параметрлерді сақтау

- FAT пішімді USB флэш жетегін пайдаланыңыз.
- Топтық орнату функциясын қауіпсіздік функцияларын қамтитын USB флэш жетектерінде пайдалануға болмайды. Қауіпсіздік функцияларын қамтымайтын USB флэш жетегін пайдаланыңыз.
- Топтық орнату функциясын USB карта оқу құралдарында немесе USB қатты дискілерінде пайдалануға болмайды.

1 Проектордан қуат сымын ажыратыңыз да, проектордың барлық индикаторлары өшірілгенін тексеріңіз

2 USB флэш жетегін проектордың USB-A портына жалғаңыз

- USB флеш жетегін ⇲ портына жалғамаңыз.
- USB флэш жетегін тікелей проекторға жалғаңыз. Егер USB флэш жетегі проекторға USB хабы арқылы жалғанған болса, параметрлер дұрыс сақталмауы мүмкін.
- Бос USB флэш жетегін жалғаңыз. Егер USB флэш жетегінде топтық орнату файлынан басқа дерек бар болса, параметрлер дұрыс сақталмауы мүмкін.
- Егер топтық орнату файлы басқа проектордан USB флэш жетегіне сақталғаг болса, файлды жойыңыз не оның атын өзгертіңіз. Топтық орнату функциясы топтық орнату файлын қайта жаза алмайды.
- Топтық орнату файлының аты - PJCONFDATA.bin. Егер файл атауын өзгерту қажет болса, PJCONFDATA жазуынан кейін мәтін қосыңыз. Егер файл атының PJCONFDATA бөлімін өзгертсеңіз, проектор файлды дұрыс анықтай алмайды.
- Файл аты үшін тек бір байттық таңбаларды қолдана аласыз.

3 Қашықтан басқару пультіндегі немесе басқару панеліндегі [Esc] түймесін басып тұрып, қуат сымын проекторға жалғаңыз

Күй индикаторы мен қуат индикаторы көк түсте жанады, және шам индикаторы мен температура индикаторы сарғылт түсте жанады.

Проектордың барлық индикаторлары қосылғанда, [Esc] түймесін жіберіңіз.

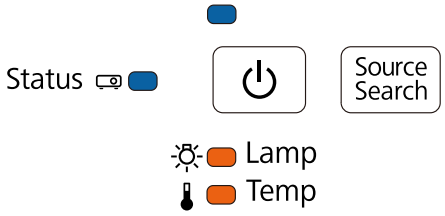

Барлық индикаторлар жыпылықтауды бастағанда, топтық орнату файлы жазылады.

⚠ Абай болыңыз

- Файл жазылып тұрған кезде, қуат сымын проектордан ажыратпаңыз. Егер қуат сымы ажыратылса, проектор дұрыс іске қосылмауы мүмкін.
- Файл жазылып тұрған кезде, USB флэш жетегін проектордан ажыратпаңыз. Егер USB флэш жетегі ажыратылса, проектор дұрыс іске қосылмауы мүмкін.

Жазу қалыпты түрде аяқталғанда проектор өшіп, қуат индикаторы ғана көк түсте жанады.

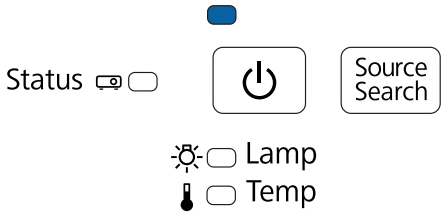

Құрылғы өшкенде, USB флэш жетегін шығарыңыз.

Сақталған параметрлерді басқа проекторларға қолдану

1 Проектордан қуат сымын ажыратыңыз да, проектордың барлық индикаторлары өшірілгенін тексеріңіз

2 Сақталған топтық орнату файлын қамтитын USB флэш жетегін проектордың USB-A портына жалғаңыз

- USB флеш жетегін ⊐ портына жалғамаңыз.
- USB флэш жетегінде топтық орнату файлдарының 1-ден 3-ке дейінгі түрі бар болғанда, файл проекторға бірдей үлгі нөмірімен қолданылады. Егер проектор үшін бірдей үлгі нөмірімен бірнеше файл бар болса, параметрлер дұрыс сақталмауы мүмкін.
- Егер USB флэш жетегінде топтық орнату файлдарының төрт не одан көп түрі бар болса, параметрлер дұрыс сақталмауы мүмкін.
- USB флэш жетегінде топтық орнату файлдарынан басқа ешқандай деректі сақтамаңыз. Егер USB флэш жетегінде топтық орнату файлынан басқа дерек бар болса, параметрлер дұрыс қолданылмауы мүмкін.

3 Қашықтан басқару пультіндегі немесе басқару панеліндегі [Menu] түймесін басып тұрып, қуат сымын проекторға жалғаңыз

Күй индикаторы мен қуат индикаторы көк түсте жанады, және шам индикаторы мен температура индикаторы сарғылт түсте жанады.

Проектордың барлық индикаторлары қосылғанда, [Menu] түймесін жіберіңіз. Индикаторлар шамамен 75 секунд іске қосулы болады.

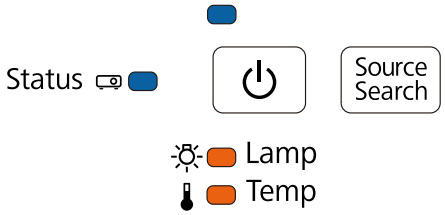

Барлық индикаторлар жыпылықтауды бастағанда, параметрлер жазылып тұрады.

⚠ Абай болыңыз

- Параметрлер жазылып тұрған кезде, қуат сымын проектордан ажыратпаңыз. Егер қуат сымы ажыратылса, проектор дұрыс іске қосылмауы мүмкін.
- Параметрлер жазылып тұрған кезде, USB флэш жетегін проектордан ажыратпаңыз. Егер USB флэш жетегі ажыратылса, проектор дұрыс іске қосылмауы мүмкін.

Жазу қалыпты түрде аяқталғанда проектор өшіп, қуат индикаторы ғана көк түсте жанады.

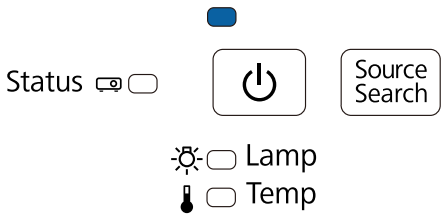

Құрылғы өшкенде, USB флэш жетегін шығарыңыз.

Орнату сәтсіз аяқталған жағдайда

Тексеру	Шешім
Шам индикаторы мен температура индикаторы сарғылт түсте жыпылықтап тұр ма? 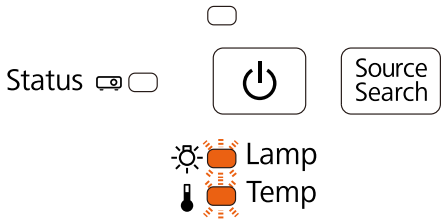 	Топтық орнату файлы бүлінуі мүмкін немесе USB флэш жетегі дұрыс жалғанбауы мүмкін. USB флэш жетегін ажыратып, өшіріңіз және содан кейін проектордың қуат сымын розеткаға қосып, әрекетті қайта қайталаңыз.
Қуат индикаторы мен күй индикаторы көк түсте жылдам жыпылықтап тұр ма және шам индикаторы мен температура индикаторы сарғылт түсте жылдам жыпылықтап тұр ма? 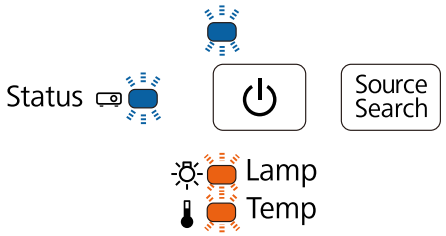 	Параметрлерді жазу сәтсіз болып, проектордың микробағдарламасында қате орын алуы мүмкін. Проекторды қолдануды тоқтатып, қуат штепселін электрлік розеткадан алыңыз және жергілікті дилеріңізге немесе Epson проекторы байланыс орталықтарының тізімінде берілген ең жақын орналасқан мекенжайға хабарласыңыз.

Бірнеше проекторлар орнатылған кезде интерактивті функцияны қолдану

Бірнеше проекторлар орналасқан бөлмеде интерактивті қаламды қолдану кезінде, инфрақызыл кедергі қалам операцияларының тұрақсыз болуына себеп болуы мүмкін. Интерактивті қалам жұмыстары проекторларды кабельдермен байланыстыру арқылы тұрақталады.

Қосымша Қашықтан басқару кабельдерінің жинағын (ELPKC28) қолдану арқылы, SYNC порттарын сериясы бойынша проекторларға жалғай аласыз. Порттарды жалғағаннан кейін, **Extended** - **Easy Interactive Function** - **Advanced** - **Sync of Projectors** параметрлерін Конфигурация мәзіріндегі **Wired** күйіне орнатыңыз.

Толық ақпарат үшін, проектордың *Пайдаланушы нұсқаулығын* (CD-ROM құжатындағы) қараңыз.

- SYNC портында IN және OUT ұяшығы бар. Кабельдің бір ұшын IN ұяшығына жалғаған кезде, екінші ұшын OUT ұяшығына жалғаңыз.
- Үш немесе одан көп проекторларды жалғау кезінде, бірінші проекторды соңғы проекторға жалғамауыңыз қажет.

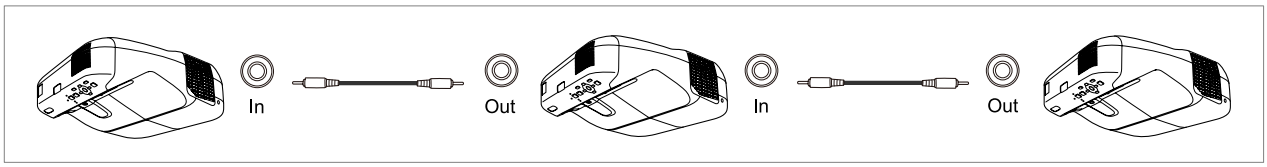

Құлыпталатын кабельді бекіту

Сатып алуға болатын ұрлықтан қорғайтын сымды құлыпты осы өнімге тіркеуге болады.

Ұрлықтан қорғайтын сымды құлыпқа арналған сымды проектордағы және орнату тақтасындағы құлыпталатын кабельді орнату нүктелері арқылы өткізіңіз. Құлыптау нұсқаулары үшін сымды құлыппен бірге берілген пайдаланушы нұсқаулығын қараңыз.

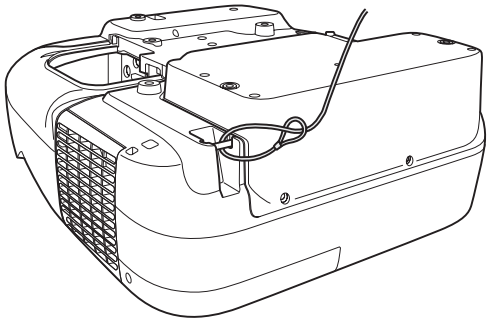

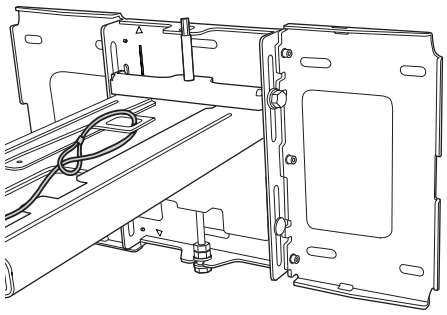

Осы өнімдегі қауіпсіздік ұяшығы Кенсингтон арқылы өндірілген Microsaver қауіпсіздік жүйесімен үйлесімді болып табылады. Microsaver қауіпсіздік жүйесі туралы толық ақпаратты алу үшін келесіні қараңыз.

http://www.kensington.com/

Проектор

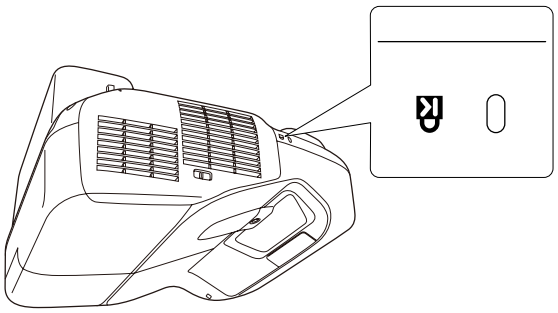

Сенсорлы құрылғы (тек EB-1430Wi)

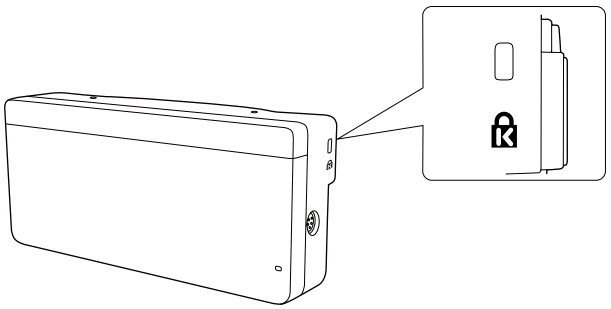

Жалпы ескертпе

OS X - Apple Inc. компаниясының сауда белгісі

Microsoft және Windows - Америка Құрама Штаттары және/немесе басқа елдердегі Microsoft корпорациясының сауда белгілері немесе тіркелген сауда белгілері.

©SEIKO EPSON CORPORATION 2014. All rights reserved.