EPSON
EXCEED YOUR VISION

ET-M1170 Series / M1170 Series

Ръководство на потребителя

NPD6078-00 BG

Съдържание

Кратко описание на ръководството

Въведение в ръководствата. 6
Използване на ръководството за търсене на информация. 6
Знаци и символи. 8
Описания, използвани в това ръководство. 8
Справки за операционните системи. 8

Важни инструкции

Инструкции за безопасност. 10
Инструкции за безопасност за мастилото. . . . 10
Съвети и предупреждения за принтера. 11
Съвети и предупреждения за настройка на принтера. 11
Съвети и предупреждения относно използването на принтера. 11
Съвети и предупреждения за транспортиране и съхранение на принтера. . . 12
Съвети и предупреждения относно използването на принтера с безжична връзка. 12
Защита на Вашата лична информация. 12

Основни функции на принтера

Наименования и функции на частите. 13
Панел за управление. 15
Бутони и функции. 15
Светлинни индикатори и състояние на принтера. 16

Мрежови настройки

Видове мрежови връзки. 19
Ethernet връзка. 19
Wi-Fi връзка. 19
Връзка Wi-Fi Direct (обикновена точка за достъп). 20
Свързване към компютър. 20
Свързване към смарт устройство. 21
Конфигурация на Wi-Fi настройките от принтера. 21
Конфигуриране на Wi-Fi настройки чрез бутон за настройка. 22
Конфигуриране на Wi-Fi настройки чрез настройка на PIN кода (WPS). 23
Конфигуриране на връзките на Wi-Fi Direct (обикновена точка за достъп). 24
Проверка на състоянието на мрежовата връзка. 25
Проверка на състоянието на мрежата чрез светлинния индикатор за мрежа. 25
Печат на отчет за мрежовата връзка. 26
Печат на лист за състоянието на мрежата. 32
Подмяна или добавяне на нови безжични рутери. 32
Промяна на начина на свързване на компютър. . 32
Възстановяване на мрежовите настройки от контролния панел. 33

Подготовка на принтера

Зареждане на хартия. 35
Налична хартия и капацитети. 35
Зареждане на хартия в Касета за хартия. 38
Зареждане на хартия в Заден отвор за хартия. 41
Зареждане на пликове и предпазни мерки. . . .43
Списък с типове хартия. 43
Извеждане на хартията. 44
Пестене на енергия. 44
Пестене на енергия — Windows. 44
Пестене на енергия — Mac OS. 45

Печат

Отпечатване от драйвера на принтера на Windows. 46
Достъп до драйвера на принтера. 46
Основни функции за печат. 47
Двустранен печат. 48
Печат на няколко страници върху един лист. . 49
Отпечатване и подреждане по реда на страниците (отпечатване в обратен ред). 49
Печат на намален или уголемен документ. . . . 50
Отпечатване на едно изображение на множество листове за увеличение (Създаване на плакат). 51
Отпечатване с горен и долен колонтитул. 57
Отпечатване на воден знак. 58
Отпечатване на множество файлове заедно. . .59
Регулиране на тона на печат. 59

Отпечатване за подчертаване на тънки линии. 60
Отпечатване за подобряване на блед текст и линии. 60
Отпечатване на ясни баркодове. 61
Отмяна на отпечатване. 61
Опции на менюто за драйвера на принтера. . . 62
Отпечатване от драйвера на принтера на Mac OS. 65
Основни функции за печат. 65
Двустранен печат. 67
Печат на няколко страници върху един лист. . 68
Отпечатване и подреждане по реда на страниците (отпечатване в обратен ред). 68
Печат на намален или уголемен документ. . . . 69
Отмяна на отпечатване. 70
Опции на менюто за драйвера на принтера. . . 70
Извършване на операционни настройки за драйвера на принтера в Mac OS. 72
Отпечатване от смарт устройства. 72
Употреба на Epson iPrint. 72
Използване на Epson Print Enabler. 74
Отмяна на печатането — бутон на принтера. . . . 74

Допълване на мастило и смяна на кутиите за поддръжка

Проверка на състоянието на оставащото мастило и кутията за поддръжка. 75
Проверка на състоянието на контейнер за отпадъчно мастило — Windows. 75
Проверка на състоянието на контейнер за отпадъчно мастило — Mac OS X. 75
Кодове на бутилките с мастило. 76
Предпазни мерки при работа с бутилка с мастило. 77
Допълване на резервоара за мастило. 78
Код на кутията за поддръжка. 81
Предпазни мерки при работа с кутиите за поддръжка. 82
Подмяна на кутията за поддръжка. 82

Поддръжка на принтера

Предотвратяване на изсъхване на печатащата глава. 85
Проверете дали дюзите са запушени (проверка на дюзи). 85
Проверете дали дюзите са запушени (проверка на дюзи) — бутони на принтера. . . 85
Проверете дали дюзите са запушени (проверка на дюзи) — Windows. 87
Проверете дали дюзите са запушени (проверка на дюзи) — Mac OS. 87
Почистване на печатащата глава (Почистване на главата). 88
Почистване на печатащата глава — бутони на принтера. 89
Почистване на печатащата глава — Windows. . 89
Почистване на печатащата глава — Mac OS. . . 90
Мощно почистване на печатащата глава (Дълбоко почистване). 90
Стартиране на Дълбоко почистване — Windows. 91
Стартиране на Дълбоко почистване — Mac OS. 91
Подравняване на печатащата глава. 92
Подравняване на печатащата глава — Windows. 92
Подравняване на печатащата глава — Mac OS. 92
Почистване на пътя на хартията. 92
Почистване на пътя на хартията — Windows. . 92
Почистване на пътя на хартията — Mac OS X. 93
Почистване на пътя на хартията при проблеми с подаването на хартията. 93
Проверка на общия брой на страниците, подадени през принтера. 95
Проверка на общия брой на страниците, подадени през принтера — бутони на принтера. 95
Проверка на общия брой на страниците, подадени през принтера – Windows. 95
Проверка на общия брой на страниците, подадени през принтера — Mac OS. 95

Информация за мрежови услуги и софтуер

Приложение за конфигуриране на операции на принтера (Web Config). 96
Работа с Web Config в уеб браузър. 96
Работа с Web Config на Windows. 97
Работа с Web Config на Mac OS. 97
Приложение за печат на уебстраници (E-Web Print). 97
Инструменти за актуализиране на софтуер (EPSON Software Updater). 98
Инсталиране на най-новите приложения. 98

Съдържание

Актуализиране на приложения и фърмуер. 99
Деинсталиране на приложения. 100
Деинсталиране на приложения — Windows. . 100
Деинсталиране на приложения — Mac OS. . . 101
Отпечатване с помощта на мрежова услуга. . . . 102

Решаване на проблеми

Проверка на състоянието на принтера. 103
Светлинни индикатори и състояние на принтера. 103
Проверка на състоянието на принтера – Windows. 106
Проверка на състоянието на принтера — Mac OS. 106
Проверка на състоянието на софтуера. 106
Отстраняване на заседнала хартия. 106
Отстраняване на заседнала хартия от предния капак. 107
Отстраняване на заседнала хартия от Заден отвор за хартия. 108
Отстраняване на заседнала хартия от вътрешността на принтера. 108
Отстраняване на заседнала хартия от Задния капак. 110
Хартията не се подава правилно. 110
Заседнала хартия. 111
Хартията се подава под ъгъл. 111
Излизащата хартия пада от изходната тава. . 111
Излизане на хартията по време на печат. . . . 111
Проблеми в захранването и в панела за управление. 111
Захранването не се включва. 111
Захранването не се изключва. 112
Захранването се изключва автоматично. . . . 112
Не може да печата от компютър. 112
Проверка на връзката (USB). 112
Проверка на връзката (мрежа). 113
Проверка на софтуера и данните. 114
Проверка на състоянието на принтера от компютъра (Windows). 116
Проверка на състоянието на принтера от компютъра (Mac OS). 117
Кога не можете да правите настройки на мрежата. 117
Не може да се установи връзка от устройства, независимо че мрежовите настройки не представляват проблем. 117
Когато не можете да се свържете с помощта на връзка Wi-Fi Direct (обикновена точка за достъп). 119
Проверка на свързан към принтера SSID. . . .120
Проверка на SSID за компютъра. 121
Ethernet връзката става нестабилна. 122
Проблеми с разпечатките. 123
Разпечатката е надраскана или липсва цвят. .123
Появяват се ивици или неочаквани цветове. 123
Цветни ленти на интервали от около 3.3 см. .124
Вертикални ивици или разместване. 124
Качеството на печат е лошо. 124
Хартията е размазана или надраскана. 126
Хартията се размазва при автоматичен двустранен печат. 126
Отпечатаните снимки лепнат. 126
Позицията, размерът или полетата на разпечатката са неправилни. 127
Отпечатаните символи са неправилни или изкривени. 127
Отпечатаното изображение е обърнато. 127
Мозаечни ефекти на разпечатките. 127
Проблемът с разпечатките не може да бъде разрешен. 127
Други проблеми при печат. 128
Печатането е твърде бавно. 128
Отпечатването се забавя драстично при непрекъснат печат. 128
Други проблеми. 128
Шумът при работа е твърде силен. 128
Приложението е блокирано от защитна стена (само за Windows). 129
Разлято мастило. 129

Приложение

Технически спецификации. 130
Спецификации на принтера. 130
Спецификации на интерфейса. 131
Списък с мрежови функции. 131
Спецификации на Wi-Fi. 131
Спецификации за Ethernet. 132
Протокол за защита. 132
Поддържани услуги от трети страни. 132
Размери. 133
Електрически спецификации. 133
Спецификации на околната среда. 134
Изисквания към системата. 134
Нормативна информация. 135
Стандарти и одобрения. 135
Ограничения при копиране. 136
Транспортиране и съхраняване на принтера. . . 136
Авторско право. 139

Съдържание

Търговски марки. 139
Къде можете да получите помощ. 140
Уеб сайт за техническа поддръжка. 140
Свързване с отдела за поддръжка на Epson. . 140

Кратко описание на ръководството

Въведение в ръководствата

Следните ръководства се доставят заедно с Вашия принтер Epson. Освен тези ръководства вижте помощните указания в различните приложни програми на Epson.

❏ Започнете оттук (ръководство на хартиен носител)

Съдържа информация за настройване на принтера, инсталиране на софтуера, употреба на принтера, решаване на проблеми и др.

❏ Ръководство на потребителя (дигитално ръководство)

Това ръководство. Осигурява цялостна информация и инструкции за употребата на принтера, за мрежовите настройки при използване на принтера в мрежа и за решаване на проблеми.

Можете да получите най-новите версии на изброените ръководства по един от следните начини.

❏ Ръководство на хартия

Посетете уебсайта Epson Europe на адрес http://www.epson.eu/Support или глобалния уебсайт за поддръжка на Epson на адрес http://support.epson.net/.

❏ Дигитално ръководство

Стартирайте EPSON Software Updater на Вашия компютър. EPSON Software Updater проверява за налични актуализации на софтуерните приложения Epson и дигиталните ръководства и Ви позволява да изтеглите най-новите.

Още по темата

➡ “Инструменти за актуализиране на софтуер (EPSON Software Updater)” на страница 98

Използване на ръководството за търсене на информация

PDF ръководството Ви позволява да търсите информация с помощта на ключова дума или да отидете направо до конкретни раздели с помощта на отметките.Можете също така да отпечатвате само необходимите Ви страници.В този раздел е разяснено как да използвате PDF ръководство, което е било отворено в Adobe Reader X на Вашия компютър.

Кратко описание на ръководството

Търсене по ключова дума

Щракнете върху **Редактиране** > **Разширено търсене**.Въведете ключовата дума (текст) за информацията, която искате да намерите, в прозореца за търсене и след това щракнете върху **Търсене**.Резултатите се извеждат във вид на списък.Щракнете върху един от изведените резултати, за да отидете на тази страница.

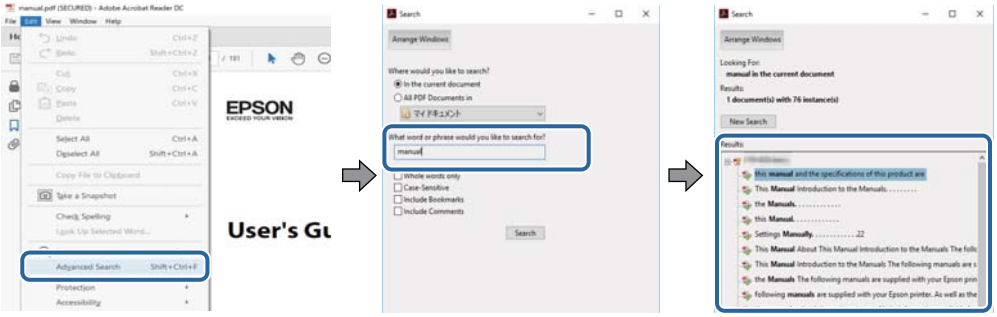

Прескачане директно от отметки

Щракнете върху дадено заглавие, за да прескочите до тази страница.Щракнете + или >, за да прегледате заглавията от по-ниски нива в този раздел.За да се върнете на предишната страница, извършете следната операция на Вашата клавиатура.

❏ Windows: Задръжте натиснат **Alt**, след което натиснете ←.

❏ Mac OS: Задръжте натиснат клавиша за команда и след това натиснете ←.

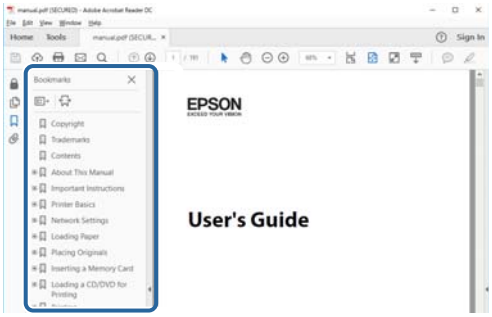

Отпечатване само на необходимите Ви страници

Можете да извличате и отпечатвате само необходимите Ви страници.Щракнете върху **Печат** в менюто **Файл** и след това посочете страниците, които искате да отпечатате в **Страници**, в **Страници за печат**.

❏ За да посочите серия от страници, въведете тире между началната и крайната страница.

Пример: 20-25

❏ За да посочите страниците, които не са в серия, разделете страниците със запетаи.

Пример: 5, 10, 15

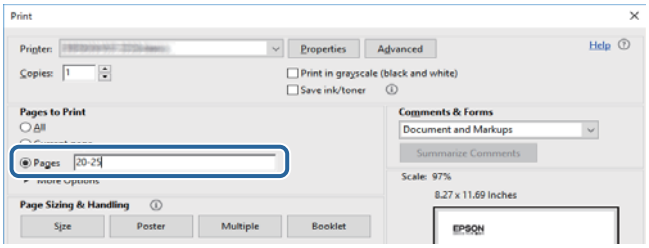

Знаци и символи

Внимание:
Инструкции, които трябва да се следват внимателно, за да се избегнат наранявания.

Важно:
Инструкции, които трябва да се спазват внимателно, за да се избегнат повреди на оборудването.

Забележка:
Предоставя допълнителна и справочна информация.

Още по темата

➡ Връзки към свързани раздели.

Описания, използвани в това ръководство

❏ Екранните снимки от екраните на драйвера на принтера са от Windows 10 или macOS High Sierra. Съдържанието, показвано на екраните, варира в зависимост от модела и ситуацията.

❏ Илюстрациите, използвани в това ръководство, са само примерни. Въпреки че може да има малки разлики в зависимост от модела, методът на работа е същият.

❏ Можете да прочетете QR кода посредством специално приложение за това.

Справки за операционните системи

Windows

Употребените в това ръководство термини, като например „Windows 10“, „Windows 8.1“, „Windows 8“, „Windows 7“, „Windows Vista“, „Windows XP“, „Windows Server 2016“, „Windows Server 2012 R2“, „Windows Server 2012“, „Windows Server 2008 R2“, „Windows Server 2008“, „Windows Server 2003 R2“, и „Windows Server 2003“, се отнасят до следните операционни системи. В допълнение, „Windows“ се отнася към всички версии.

❏ Операционна система Microsoft® Windows® 10

❏ Операционна система Microsoft® Windows® 8.1

❏ Операционна система Microsoft® Windows® 8

❏ Операционна система Microsoft® Windows® 7

❏ Операционна система Microsoft® Windows Vista®

❏ Операционна система Microsoft® Windows® XP

❏ Операционна система Microsoft® Windows® XP Professional x64 Edition

❏ Операционна система Microsoft® Windows Server® 2016

❏ Операционна система Microsoft® Windows Server® 2012 R2

- ❏ Операционна система Microsoft® Windows Server® 2012
- ❏ Операционна система Microsoft® Windows Server® 2008 R2
- ❏ Операционна система Microsoft® Windows Server® 2008
- ❏ Операционна система Microsoft® Windows Server® 2003 R2
- ❏ Операционна система Microsoft® Windows Server® 2003

Mac OS

В настоящото ръководство „Mac OS“ се отнася до macOS High Sierra, macOS Sierra, OS X El Capitan, OS X Yosemite, OS X Mavericks, OS X Mountain Lion, Mac OS X v10.7.x и Mac OS X v10.6.8.

Важни инструкции

Инструкции за безопасност

Прочетете и следвайте тези инструкции, за да се гарантира безопасната употреба на този принтер. Непременно запазете това ръководство за бъдещи справки. Също така, не забравяйте да следвате всички предупреждения и инструкции върху принтера.

- ❏ Някои от символите, използвани в този принтер, целят да гарантират безопасността и правилното използване на принтера. Посетете следния уеб сайт, за да научите повече за значението на символите.

  http://support.epson.net/symbols

- ❏ Използвайте само захранващия кабел, доставен с принтера, и не го използвайте с друго оборудване. Използването на други кабели с този принтер или използването на доставения захранващ кабел с друго оборудване може да причини пожар или токов удар.
- ❏ Уверете се, че AC захранващият кабел отговаря на съответните местни стандарти за безопасност.
- ❏ Никога не разглобявайте, не модифицирайте и не се опитвайте да ремонтирате захранващия кабел, щепсела, принтера или друго устройство сами, освен ако не е специално описано в ръководствата му.
- ❏ Изключете захранването на принтера и потърсете квалифициран сервизен персонал при следните обстоятелства:

  Захранващият кабел или щепселът са повредени; в принтера е навлязла течност; принтерът е падал или корпусът е повреден; принтерът не работи нормално или показва някакви промени в работата. Не настройвайте средства за управление, които не са посочени в инструкциите за работа.

- ❏ Поставете принтера близо до стенен контакт, така че щепселът да може лесно да бъде изключен.
- ❏ Не поставяйте или не съхранявайте принтера навън, близо до прекомерно замърсяване или запрашване, вода, източници на топлина или на места, подложени на удари, вибрации, висока температура или влажност.
- ❏ Внимавайте да не разлеете течност върху принтера и не работете с него с мокри ръце.
- ❏ Този принтер трябва да бъде на най-малко 22 cm разстояние от сърдечни пейсмейкъри. Радиовълните от този принтер могат да нарушат работата на сърдечни пейсмейкъри.

Инструкции за безопасност за мастилото

- ❏ Внимавайте да не докоснете мастило, когато боравите с резервоара за мастило, капачката на резервоара за мастило, отворената бутилка с мастило или капачката на бутилка с мастило.
  - ❏ Ако върху кожата Ви попадне мастило, измийте мястото обилно със сапун и вода.
  - ❏ Ако в очите Ви попадне мастило, измийте ги незабавно с вода. Ако усетите дискомфорт или проблемите със зрението продължат след като сте измили очите си обилно, потърсете незабавно лекар.
  - ❏ В случай че в устата Ви попадне мастило, незабавно посетете лекар.
- ❏ Не разглобявайте набора за поддръжка, защото в противен случай мастилото може да попадне в очите или върху кожата ви.
- ❏ Не клатете прекалено силно бутилката с мастило и не я подлагайте на силни удари, тъй като това може да доведе до теч на мастило.

❏ Дръжте бутилката с мастило, модула на резервоара за мастило и набора за поддръжка далеч от достъпа на деца. Не позволявайте на деца да пият от или да боравят с бутилката с мастило и капачката й.

Съвети и предупреждения за принтера

Прочетете и следвайте тези инструкции, за да избегнете повреда на принтера или собствеността ви. Непременно запазете този наръчник за бъдещи справки.

Съвети и предупреждения за настройка на принтера

❏ Не блокирайте и не покривайте вентилационните отвори на принтера.

❏ Използвайте захранващ източник само от типа, посочен върху етикета на принтера.

❏ Избягвайте използването на контакти в една и съща верига с фотокопирни машини или климатизатори, които редовно се включват и изключват.

❏ Избягвайте електрически контакти, контролирани от стенни превключватели или автоматични таймери.

❏ Цялата компютърна система трябва да се държи далеч от потенциални източници на електромагнитни смущения, например високоговорители или бази на безжични телефони.

❏ Захранващите кабели трябва да бъдат поставени така, че да се избягва триене, прорязване, износване, прегъване и пречупване. Не поставяйте предмети върху захранващите кабели и не допускайте те да бъдат настъпвани или прегазвани. Обърнете особено внимание да не прегъвате захранващите кабели в краищата и точките, където влизат и излизат от трансформатора.

❏ Ако използвате разклонител с принтера, се уверете, че общият номинален ампераж на устройствата, включени в разклонителя, не надвишава номиналния му ампераж. Потвърдете също така, че общият номинален ампераж на всички устройства, включени в стенния контакт, не надвишава номиналния му ампераж.

❏ Ако планирате да използвате принтера в Германия, инсталацията на сградата трябва да бъде защитена с прекъсвач от 10 или 16 ампера, за да осигури подходяща защита срещу късо съединение и претоварване с ток на принтера.

❏ Когато свързвате принтера към компютър или друго устройство с кабел, уверете се, че правилно сте ориентирали конекторите. Всеки конектор има само една правилна ориентация. Поставянето на конектор в грешна ориентация може да повреди и двете устройства, свързани с кабела.

❏ Поставете принтера на равна, стабилна повърхност, по-голяма от основата му във всички посоки. Принтерът няма да работи правилно, ако е наклонен под ъгъл.

❏ Оставете място над принтера, така че капакът му да може да се отваря напълно.

❏ Оставете достатъчно пространство пред принтера, за да може хартията да излиза напълно.

❏ Избягвайте места, където възникват бързи промени в температурата и влажността. Също така, дръжте принтера далеч от директна слънчева светлина, силна светлина или източници на топлина.

Съвети и предупреждения относно използването на принтера

❏ Не поставяйте предмети в отворите на принтера.

❏ Не поставяйте ръката си вътре в принтера по време на печат.

❏ Не докосвайте белия плосък кабел и тръбите за мастило в принтера.

- Не използвайте аерозолни продукти, които съдържат лесно запалими газове в или около принтера. Това може да причини пожар.
- Не местете печатащата глава с ръка; в противен случай може да повредите принтера.
- Винаги изключвайте принтера от бутона ⏻. Не изключвайте принтера от контакта и не изключвайте захранването в контакта, докато индикаторът на ⏻ не спре да мига.
- Ако няма да използвате принтера продължително време се уверете, че сте изключили захранващия кабел от електрическия контакт.

Съвети и предупреждения за транспортиране и съхранение на принтера

- Когато съхранявате или транспортирате принтера, избягвайте да го накланяте, да го поставяте вертикално или да го обръщате с горната страна надолу; в противен случай мастилото може да протече.
- Преди да транспортирате принтера, се уверете, че печатащата глава е в начална позиция (най-вдясно).

Съвети и предупреждения относно използването на принтера с безжична връзка

- Радиовълните от този принтер могат да окажат отрицателно въздействие върху функционирането на медицинско електронно оборудване и да причинят неизправност.При използване на този принтер в медицински заведения или в близост до медицинско оборудване спазвайте указанията на оторизираните лица, представляващи медицинските заведения, и всички предупреждения и указания за медицинското оборудване.
- Радиовълните от този принтер може да окажат отрицателно въздействие върху автоматично управлявани устройства, като автоматични врати или противопожарни аларми, и могат да доведат до злополуки поради неизправност.Когато използвате този принтер в близост до автоматично управлявани устройства, спазвайте всички предупреждения и указания за тези устройства.

Защита на Вашата лична информация

Ако ще давате принтера на някой друг или ще го изхвърляте, възстановете мрежовите настройки по подразбиране с помощта на бутоните на принтера.

Още по темата

➡ “Бутони и функции” на страница 15

Основни функции на принтера

Наименования и функции на частите

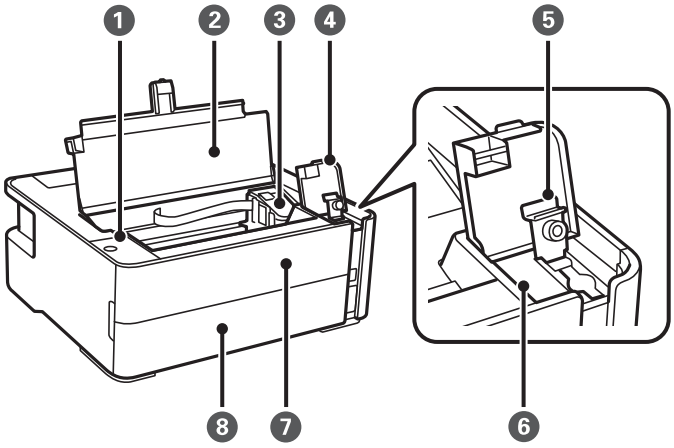

1	Контролен панел	Позволява Ви да работите с принтера и посочва състоянието на принтера.
2	Капак на принтера	Отворете, за да извадите заседналата хартия.
3	Печатаща глава	Мастилото се инжектира от дюзите на печатащите глави отдолу.
4	Капак на резервоара за мастило	Отворете, за да допълните резервоара за мастило.
5	Капачка на резервоара за мастило	
6	Резервоар за мастило	Съдържа черно мастило.
7	Преден капак	Отваря се при премахване на заседнала хартия.
8	Капак на касетата за хартия	Отворете, за да заредите хартия в касетата за хартия.

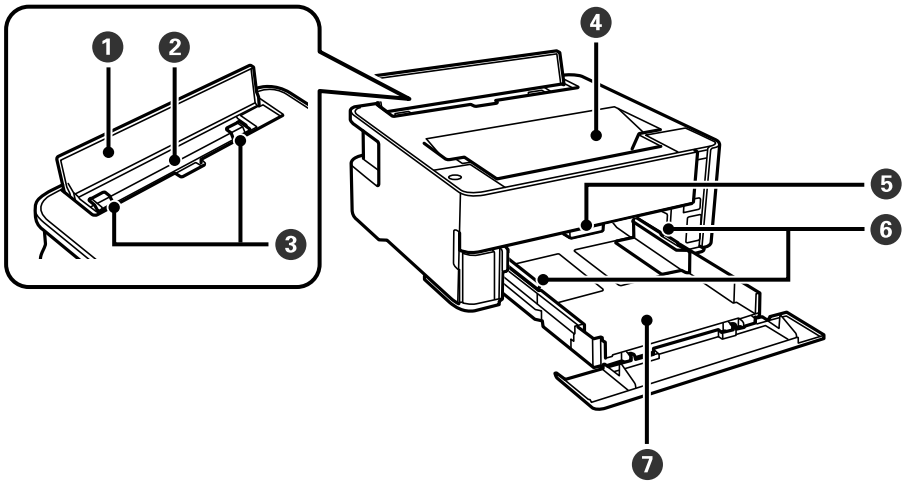

Основни функции на принтера

❶	Предпазител на подаващото устройство	Предпазва принтера от проникване на чужди вещества. Този капак обикновено трябва да е затворен.
❷	Заден слот за подаване на хартия	Зарежда хартия.
❸	Водач за хартия	Подава хартията в принтера. Приплъзнете водачите, докато се подравнят с краищата на хартията.
❹	Изходна тава	Придържа излизащата хартия.
❺	Лост за промяна на посоката на излизащата хартия	Повдигнете за изваждане на хартията върху изходната тава. Натиснете надолу за изваждане на хартията с отпечатаната страна нагоре от предната страна на принтера.
❻	Водач за хартия	Подава хартията в принтера. Приплъзнете водачите, докато се подравнят с краищата на хартията.
❼	Касета за хартия	Зарежда хартия.

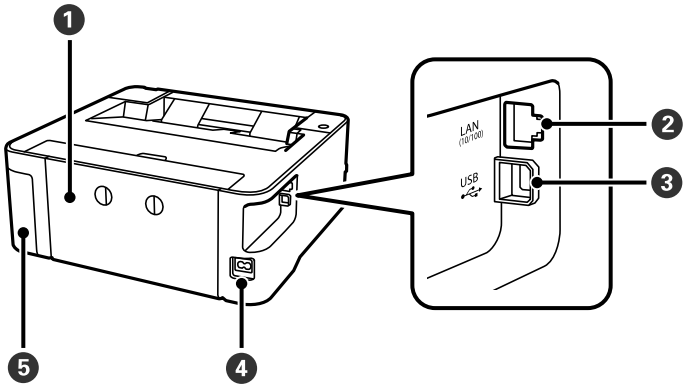

❶	Заден капак	Отстранете при премахване на заседнала хартия.
❷	LAN порт	За свързване с LAN кабел.
❸	USB порт	За свързване на USB кабел за връзка с компютър.
❹	Вход за променливотоково захранване	За свързване на захранващия кабел.
❺	Капак на кутията за поддръжка	Отворете, когато сменяте кутията за поддръжка. Кутията за поддръжка представлява контейнер, който събира много малко количество излишно мастило по време на почистване или печат.

Още по темата

➡ “Панел за управление” на страница 15

Панел за управление

Бутони и функции

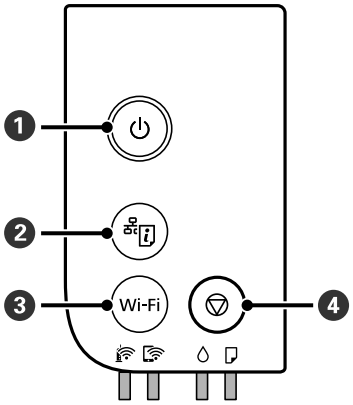

1	Включва или изключва принтера. Изключете захранващия кабел, след като проверите, че индикаторът за захранване е изключен.
2	Разпечатва отчет за мрежовата връзка, като Ви дава възможност да определите причините за евентуални проблеми, които можете да срещнете при употреба на принтера в мрежа. Ако се нуждаете от по-подробна информация за мрежовите настройки и състоянието на връзката, задръжте натиснат този бутон за поне пет секунди, за да разпечатате лист за състоянието на мрежата.
3	Когато възникне мрежова грешка, натискането на този бутон анулира грешката. Задръжте този бутон натиснат за повече от пет секунди за автоматична Wi-Fi настройка чрез бутона WPS.
4	Прекратява текущата операция. Отменя грешките за извадена хартия и грешките за заседнала хартия. Задръжте натиснат този бутон за пет секунди, докато бутонът ⏻ започне да мига, за да стартирате почистване на печатащата глава.

Функции чрез комбинации от бутони

+ Wi-Fi	**Настройка на Wi-Fi Direct (Simple AP)** Задръжте натиснати бутоните Wi-Fi и едновременно, за да започнете настройка на Wi-Fi Direct (Simple AP).
Wi-Fi +	**Настройка на PIN код (WPS)** Задръжте натиснати бутоните Wi-Fi и едновременно, за да започнете настройка на PIN код (WPS).
+ ⏻	**Възстановяване на настройки по подразбиране на мрежата** Включете принтера, докато държите натиснат бутона , за да възстановите настройките по подразбиране на мрежата. Когато настройките на мрежата са възстановени, принтерът се включва и светлинните индикатори за състояние на мрежата мигат един след друг.
Wi-Fi + ⏻	Предотвратява извършване на промени на настройките на Epson Connect и Google Connect Print.

+	**Отпечатване на модел за проверка на дюзите** Включете принтера, докато държите натиснат бутона , за да отпечатате модела за проверка на дюзите. Общият брой страници, които се подават през принтера, също се разпечатва, както и моделът за проверка на дюзите.

Светлинни индикатори и състояние на принтера

Светлинните индикатори на контролния панел указват състоянието на принтера.

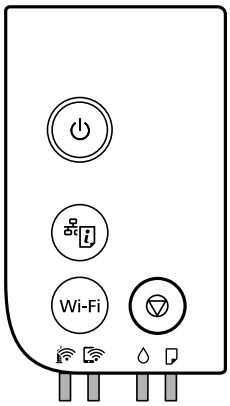

Нормално състояние

: свети

Светлинен индикатор	Състояние
	Принтерът е свързан към безжична (Wi-Fi) мрежа.
	Принтерът е свързан към мрежа в режим Wi-Fi Direct (обикновена точка за достъп).

Състояние на грешка

При възникване на грешка светлинният индикатор свети или мига. Подробности за грешката се показват на екрана на компютъра.

/: свети

/: мига

Светлинен индикатор	Състояние	Решения
	Възникнала е грешка в Wi-Fi връзката.	Натиснете бутона Wi-Fi, за да изчистите грешката, и опитайте отново.

Основни функции на принтера

Светлинен индикатор	Състояние	Решения
	Началното зареждане с мастило не може да бъде завършено.	Вижте постера *Започнете оттук*, за да завършите началното зареждане с мастило. Когато мастилото е на привършване, началното зареждане с мастило не може да бъде завършено.
	Време е за нулиране на нивото на мастилото.	Допълнете резервоара за мастило до горната линия, след което нулирайте нивото на мастилото.
	Няма достатъчно останало мастило за извършване на почистване.	Преди почистването допълнете резервоара за мастило до горната линия, след което нулирайте нивото на мастилото.
	Почти приближава моментът за нулиране на нивото на мастилото.	Можете да печатате, докато настъпи моментът за нулиране на нивото на мастилото. Подгответе нова бутилка с мастило.
	Наближава краят на експлоатационния живот на контейнера за отпадъчно мастило.	Когато на компютъра се покаже съобщение, че можете да продължите да печатате, натиснете бутона ⊽, за да продължите да печатате. Светлинните индикатори спират да мигат за момента, но ще продължат да мигат на равни интервали, докато не бъде сменен контейнерът за отпадъчно мастило.
	Няма заредена хартия или едновременно се подава повече от един лист хартия.	Заредете хартия и натиснете бутона ⊽.
	Размерът на заредената хартия не съвпада с настройките за печат.	Заредете хартия с правилния размер.
	Има проблем с драйвера на принтера.	Натиснете бутона ⊽ за отмяна на заданието за печат.
	Мига бавно (на интервали от 1,25 секунди) Възникнало е задръстване на хартия.	Отстранете хартията и натиснете бутона ⊽.
	Мига бързо (на интервали от 0,5 секунди) Хартията остава вътре в принтера.	Заредете хартия с размер A4 в задния слот за подаване на хартия, след което натиснете бутона ⊽, за да отстраните намиращата се вътре хартия. Заредете хартия в портретна ориентация.
	❏ Принтерът не е бил изключен правилно.* ❏ Тъй като принтерът е бил изключен, докато работи, дюзите може да са изсъхнали и запушени. * Захранването е било изключено с разклонител или прекъсвач, щепселът е бил издърпан от контакта или е прекъснало електрическото захранване.	❏ След изчистване на грешката чрез натискане на бутона ⊽, ние Ви препоръчваме да извършите проверка на дюзите. Отменете всички текущи задания за печат. ❏ За да изключите принтера, не забравяйте да натиснете бутона ⏻.

Основни функции на принтера

Светлинен индикатор	Състояние	Решения
	Едновременно мигане Капакът на принтера е отворен.	Затваряйте капака на принтера, докато не щракне.
	Едновременно мигане Лостът за промяна на посоката на излизащата хартия е спуснат.	Повдигнете лоста за промяна на посоката на излизащата хартия.
	Едновременно мигане Лостът за промяна на посоката на излизащата хартия е повдигнат.	Отворете капака на касетата за хартия, след което спуснете лоста за промяна на посоката на излизащата хартия.
	Последователно мигане Контейнерът за отпадъчно мастило е в края на експлоатационния си живот.	Контейнерът за отпадъчно мастило трябва да бъде сменен.
	Последователно мигане Контейнерът за отпадъчно мастило не може да бъде разпознат.	Вие не можете да монтирате контейнер за отпадъчно мастило, който вече е бил използван в друг принтер. Монтирайте нов контейнер за отпадъчно мастило.
	Последователно мигане Контейнерът за отпадъчно мастило не е монтиран.	Монтирайте отново контейнера за отпадъчно мастило.
	Последователно мигане В контейнера за отпадъчно мастило не е останало достатъчно място, за да се извърши почистване.	Сменете контейнера за отпадъчно мастило преди почистването. Все още е възможно да можете да печатате, дори да не можете да извършите почистване.
	Принтерът е стартирал в режим на възстановяване, защото актуализацията на фърмуера е била неуспешна.	Следвайте стъпките по-долу, за да обновите фърмуера отново. 1. Свържете компютъра и принтера с USB кабел. (По време на режима на възстановяване не можете да актуализирате фърмуера през мрежова връзка.) 2. Посетете местния сайт на Epson за по-подробни инструкции.
	Възникнала е грешка с принтера.	Отворете капака на принтера и отстранете намиращата се в принтера хартия. Изключете захранването и го включете отново. Ако след повторно изключване и включване на захранването съобщението за грешка не е изчезнало, свържете се с отдела за поддръжка на Epson.

Още по темата

➡ “Отстраняване на заседнала хартия” на страница 106
➡ “Свързване с отдела за поддръжка на Epson” на страница 140
➡ “Инсталиране на най-новите приложения” на страница 98

Мрежови настройки

Видове мрежови връзки

Можете да използвате следните начини за връзка.

Ethernet връзка

Свържете принтера към концентратор с Ethernet кабел.

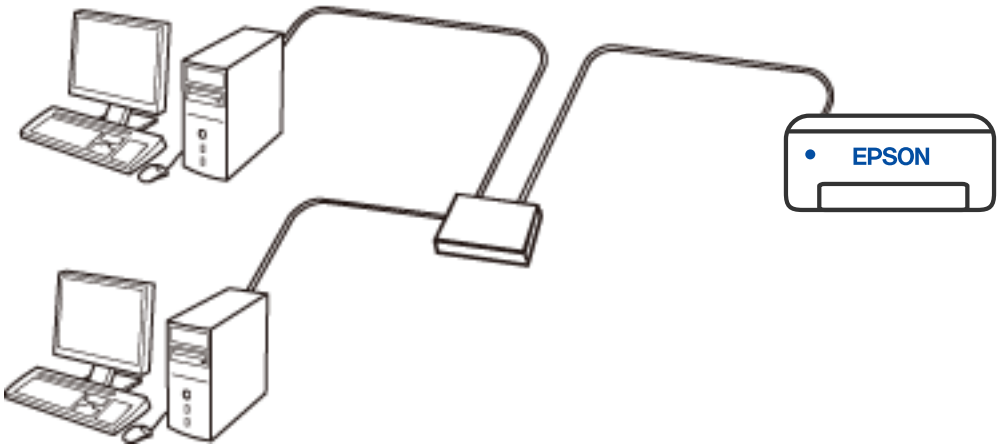

Wi-Fi връзка

Свържете принтера и компютъра или смарт устройство към безжичния рутер. Това е типичен метод за свързване за домашни или офис мрежи, където компютрите са свързани чрез Wi-Fi през безжичния рутер.

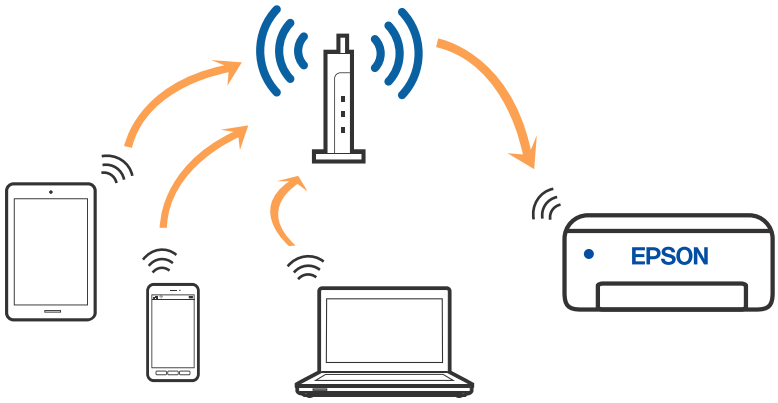

Още по темата

➡ “Свързване към компютър” на страница 20

➡ “Свързване към смарт устройство” на страница 21
➡ “Конфигурация на Wi-Fi настройките от принтера” на страница 21

Връзка Wi-Fi Direct (обикновена точка за достъп)

Използвайте този метод за свързване, когато не използвате Wi-Fi за домашните или офис мрежите или когато искате да свържете принтера и смарт устройството директно. В този режим принтерът действа като безжичен рутер и можете да свържете устройствата към принтера, без да е нужно използването на стандартен безжичен рутер. Въпреки това директно свързаните към принтера устройства не могат да комуникират едно с друго чрез принтера.

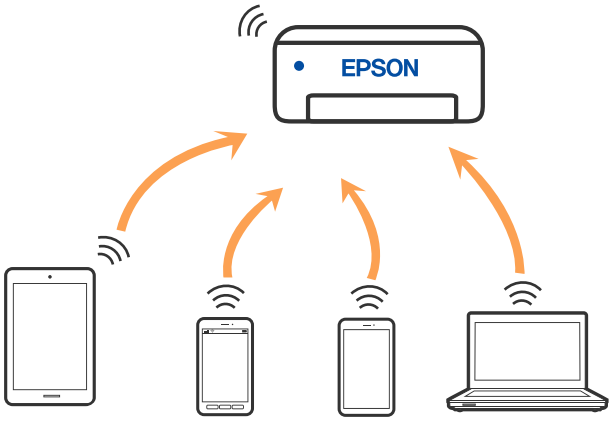

Принтерът може да се свързва чрез връзка Wi-Fi или Ethernet и Wi-Fi Direct (обикновена точка за достъп) едновременно. Въпреки това, ако установите мрежова връзка чрез връзка Wi-Fi Direct (обикновена точка за достъп), когато принтерът е свързан чрез Wi-Fi, Wi-Fi ще бъде временно прекъсната.

Още по темата

➡ “Конфигуриране на връзките на Wi-Fi Direct (обикновена точка за достъп)” на страница 24

Свързване към компютър

Препоръчваме ви да използвате инсталационната програма за свързване на принтера към компютър. Можете да стартирате инсталационната програма по един от следните методи.

❏ Настройка от уебсайта

Отидете на следния уебсайт и въведете името на продукта. Отидете на **Конфигуриране**, след което стартирайте инсталацията.

http://epson.sn

❏ Инсталиране от диска със софтуер (само за модели, които имат диск със софтуер и потребители с компютри с Windows с дискови устройства).

Поставете диска със софтуер в компютъра, след което следвайте инструкциите на екрана.

Избор на начини за свързване

Следвайте инструкциите на екрана, докато се покаже следният екран, после изберете начина на свързване на принтера към компютъра.

Изберете типа на връзката, след което щракнете върху **Следващ**.

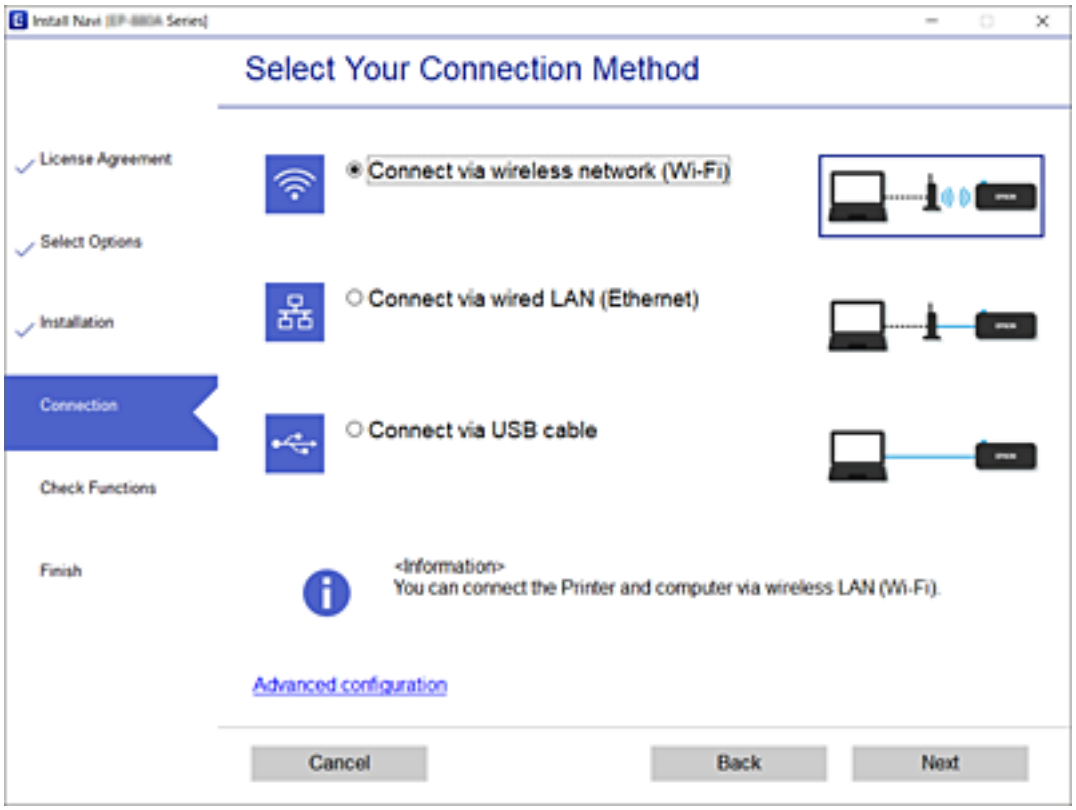

Следвайте инструкциите на екрана.

Свързване към смарт устройство

Можете да използвате принтер от смарт устройство, когато свързвате принтера към Wi-Fi мрежата (SSID), към която е свързано смарт устройството. За да използвате принтер от смарт устройство, извършете настройка от следния уебсайт. Влезте на уебсайта от смарт устройството, което желаете да свържете към принтера.

http://epson.sn > **Конфигуриране**

Забележка:
Ако искате да свържете едновременно компютър и смарт устройство към принтера, препоръчваме първо да свържете компютъра чрез програмата за инсталиране.

Конфигурация на Wi-Fi настройките от принтера

Можете да направите мрежовите настройки от контролния панел на принтера по няколко начина. Изберете начин на свързване, който отговаря на средата и условията, които използвате.

Ако безжичният рутер поддържа WPS, можете да зададете настройките, като използвате настройка с натискане на бутон.

След свързване на принтера към мрежата се свържете към принтера от устройството, което искате да използвате (компютър, смарт устройство, таблет и др.)

Още по темата

➡ “Конфигуриране на Wi-Fi настройки чрез бутон за настройка” на страница 22
➡ “Конфигуриране на Wi-Fi настройки чрез настройка на PIN кода (WPS)” на страница 23
➡ “Конфигуриране на връзките на Wi-Fi Direct (обикновена точка за достъп)” на страница 24

Конфигуриране на Wi-Fi настройки чрез бутон за настройка

Можете автоматично да конфигурирате Wi-Fi мрежа, като натиснете бутон на безжичния маршрутизатор. Ако са спазени следните условия, можете да извършите конфигурация по този начин.

❏ Безжичният маршрутизатор е съвместим с WPS (Wi-Fi защитена настройка).

❏ Текущата Wi-Fi връзка е осъществена чрез натискане на бутон на безжичния маршрутизатор.

Когато принтерът е свързан чрез Ethernet, разединете кабела за Ethernet и след това започнете да правите настройки за Wi-Fi.

1. Задръжте натиснат бутона [WPS] на безжичния маршрутизатор, докато светлинният индикатор за безопасност мига.

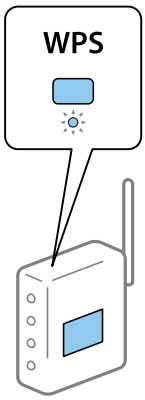

Ако не знаете къде е разположен бутонът [WPS] или ако на безжичния маршрутизатор няма бутони, направете справка с предоставената с безжичния маршрутизатор документация.

2. Задръжте натиснат бутона Wi-Fi на принтера за повече от пет секунди, докато светлинният индикатор и светлинният индикатор започнат да мигат един след друг.

Настройката за свързване ще започне. Когато бъде установена връзка, светлинният индикатор светва.

Забележка:

Принтерът е в състояние на грешка при свързване, когато светлинният индикатор и светлинният индикатор мигат едновременно. След изчистване на грешката в принтера чрез натискане на бутона Wi-Fi на принтера, рестартирайте безжичния маршрутизатор, поставете го в близост до принтера и опитайте отново. Ако все още няма връзка, разпечатайте отчет за мрежовата връзка и проверете решението.

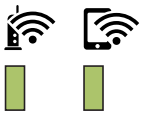

Конфигуриране на Wi-Fi настройки чрез настройка на PIN кода (WPS)

Можете да се свържете към безжичен маршрутизатор с помощта на PIN кода, отпечатан на листа за състоянието на мрежата. Можете да използвате този метод, за да определите дали за даден безжичен маршрутизатор е възможна WPS (Wi-Fi защитена настройка). Използвайте компютър за въвеждането на PIN код в безжичния маршрутизатор.

Когато принтерът е свързан чрез Ethernet, разединете кабела за Ethernet и след това започнете да правите настройки за Wi-Fi.

1. Заредете хартия.

2. Задръжте натиснат бутона на принтера за поне пет секунди, докато светлинният индикатор на захранването мига.

   Ще се отпечата лист за състоянието на мрежата.

   Забележка:

   Ако отпуснете бутона в рамките на пет секунди, преди светлинният индикатор на захранването да започне да мига, тогава се разпечатва отчет за мрежовата връзка. Имайте предвид, че в този отчет не се отпечатва информация за PIN код.

3. Като държите натиснат бутона Wi-Fi, натиснете бутона ⊽, докато светлинният индикатор и светлинният индикатор започнат да мигат един след друг.

4. Използвайте компютъра си, за да въведете в рамките на две минути PIN кода (от осем цифри), отпечатан в колоната [WPS-PIN Code] на листа за състоянието на мрежата в безжичния маршрутизатор.

   Когато бъде установена връзка, светлинният индикатор светва.

Забележка:

❏ *Направете справка в предоставената при покупката на безжичен маршрутизатор документация за подробна информация относно въвеждането на PIN кода.*

❏ *Принтерът е в състояние на грешка при свързване, когато светлинният индикатор и светлинният индикатор мигат едновременно. След изчистване на грешката в принтера чрез натискане на бутона Wi-Fi на принтера, рестартирайте безжичния маршрутизатор, поставете го в близост до принтера и опитайте отново. Ако все още няма връзка, разпечатайте отчет за мрежовата връзка и проверете решението.*

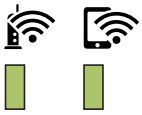

Конфигуриране на връзките на Wi-Fi Direct (обикновена точка за достъп)

Този метод Ви позволява да свържете принтера директно към устройства без безжичен маршрутизатор. Принтерът действа като безжичен маршрутизатор.

1. Като държите натиснат бутона Wi-Fi, натиснете бутона , докато светлинният индикатор и светлинният индикатор започнат да мигат един след друг.

   Изчакайте до приключване на процеса.

   Когато бъде установена връзка, светлинният индикатор светва.

   Забележка:
   Ако активирате веднъж функцията Wi-Fi Direct, тя остава активирана, освен ако не възстановите мрежовите настройки по подразбиране.

2. Заредете хартия.

3. Задръжте натиснат бутона на принтера за поне пет секунди, докато светлинният индикатор на захранването започне да мига.

   Ще се отпечата лист за състоянието на мрежата. На този лист можете да проверите SSID и паролата за Wi-Fi Direct (обикновена точка за достъп).

   Забележка:

   Ако отпуснете бутона в рамките на пет секунди, преди светлинният индикатор на захранването да започне да мига, тогава се разпечатва отчет за мрежовата връзка. Обърнете внимание, че SSID и паролата за Wi-Fi Direct (обикновена точка за достъп) не се отпечатват на този отчет.

4. От екрана за мрежова връзка на компютъра или екрана за Wi-Fi на смарт устройството изберете същото SSID, показано на листа за състояние на мрежата, за да се свържете.

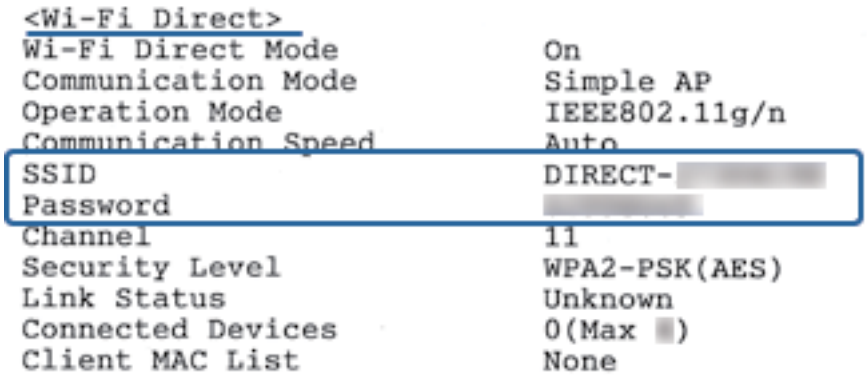

5. Въведете паролата, отпечатана на листа за състояние на мрежата, в компютъра или смарт устройството.

   Можете да потвърдите състоянието на Wi-Fi Direct на листа за състояние на мрежата.

Забележка:
Когато се свързвате от смарт устройство с помощта на Wi-Fi Direct връзка (за Android)

Когато използвате устройство с Android и се свързвате с принтера с помощта на Wi-Fi Direct, светлинните индикатори и мигат едновременно на принтера.

Натиснете бутона Wi-Fi, *за да разрешите заявката за свързване.*

Натиснете бутона , ако желаете да отхвърлите заявката за свързване.

Вижте Съвети на следния уебсайт за подробности.

http://epson.sn > ***Поддръжка***

Проверка на състоянието на мрежовата връзка

Можете да проверите състоянието на мрежовата връзка по следния начин.

Проверка на състоянието на мрежата чрез светлинния индикатор за мрежа

Можете да проверите състоянието на мрежовата връзка чрез светлинния индикатор за мрежа на контролния панел на принтера.

Още по темата

➡ “Светлинни индикатори и състояние на принтера” на страница 16

Печат на отчет за мрежовата връзка

Можете да разпечатате отчет за мрежовата връзка, за да проверите състоянието между принтера и безжичния рутер.

1. Заредете хартия.
2. Натиснете бутона .

   Отпечатва се отчет за мрежовата връзка.

Още по темата

➡ “Съобщения и решения, свързани с доклада за мрежовата връзка” на страница 26

Съобщения и решения, свързани с доклада за мрежовата връзка

Прочетете съобщенията и кодовете на грешки в доклада за мрежовата връзка, след което следвайте решенията за отстраняване на проблемите.

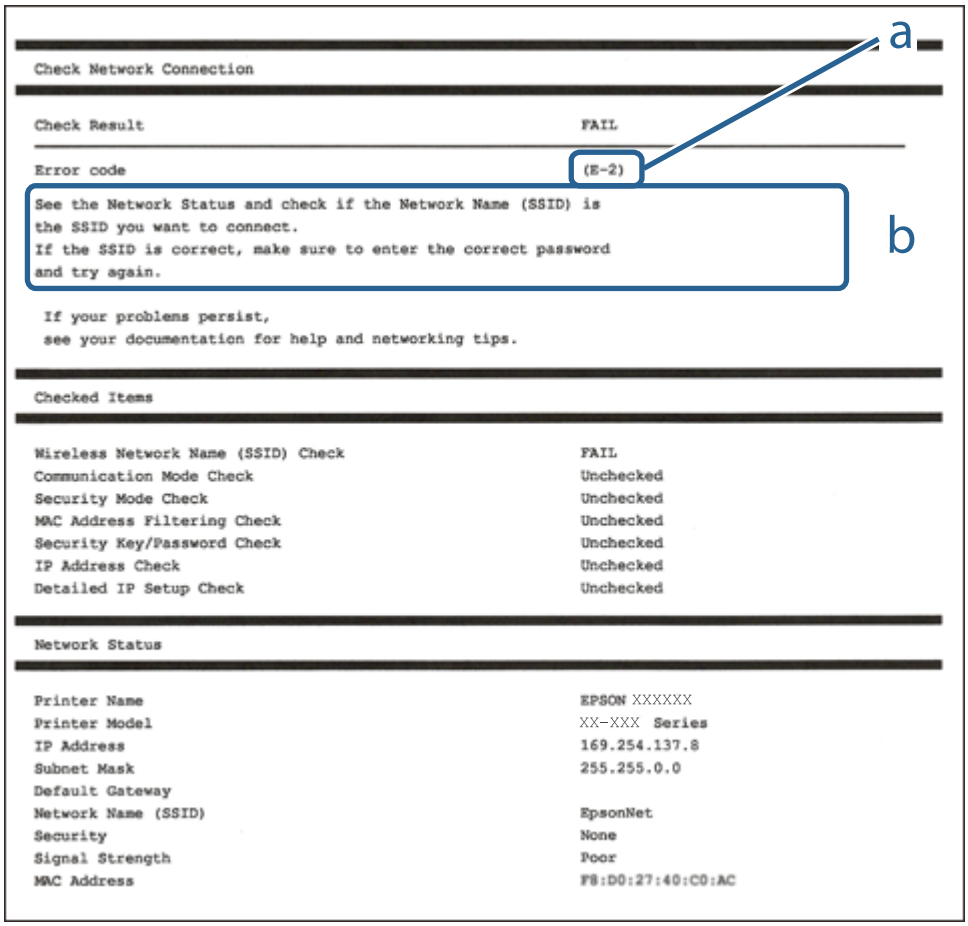

a. Код на грешка

b. Съобщения за мрежовата среда

Още по темата

➡ “E-1” на страница 27
➡ “E-2, E-3, E-7” на страница 27
➡ “E-5” на страница 28
➡ “E-6” на страница 28
➡ “E-8” на страница 29
➡ “E-9” на страница 29
➡ “E-10” на страница 29
➡ “E-11” на страница 30
➡ “E-12” на страница 30
➡ “E-13” на страница 31
➡ “Съобщение за мрежовата среда” на страница 31

E-1

Решения:

- ❏ Уверете се, че кабелът за Ethernet е свързан здраво към Вашия принтер и към Вашия концентратор или към друго мрежово устройство.
- ❏ Уверете се, че Вашият концентратор или другото мрежово устройство са включени.
- ❏ Ако искате да свържете принтера чрез Wi-Fi, конфигурирайте Wi-Fi настройките за принтера отново, тъй като е забранен.

E-2, E-3, E-7

Решения:

- ❏ Уверете се, че Вашият безжичен маршрутизатор е включен.
- ❏ Потвърдете, че Вашият компютър или Вашето устройство са включени правилно към безжичния маршрутизатор.
- ❏ Изключете безжичния маршрутизатор. Изчакайте около 10 секунди, след което го включете отново.
- ❏ Поставете принтера по-близо до Вашия безжичен маршрутизатор и отстранете евентуалните препятствия между тях.
- ❏ Ако сте въвели SSID ръчно, проверете дали е верен. Проверете SSID от частта **Network Status** на отчета за мрежовата връзка.
- ❏ Ако безжичен маршрутизатор има множество SSID, изберете показания SSID. Когато SSID използва несъвместима честота, принтерът не ги показва.
- ❏ Ако използвате инсталиране с натискане на бутони за установяване на мрежова връзка, уверете се, че Вашият безжичен маршрутизатор поддържа WPS. Не можете да използвате инсталиране с натискане на бутони, ако Вашият маршрутизатор не поддържа WPS.
- ❏ Уверете се, че SSID използва само ASCII символи (буквено-цифрови знаци и символи). Принтерът не може да покаже SSID, който съдържа символи, различни от ASCII.

- Уверете се, че знаете своите SSID и парола, преди да се свържете към безжичния маршрутизатор. Ако използвате безжичен маршрутизатор с настройки по подразбиране, SSID и паролата се намират върху етикета на безжичния маршрутизатор. Ако не знаете своите SSID и парола, свържете се с лицето, инсталирало безжичния маршрутизатор, или вижте документацията, предоставена заедно с безжичния маршрутизатор.
- Ако се свързвате към SSID, генериран с помощта на смарт устройство с тетеринг функция, проверете SSID и паролата в документацията, предоставена със смарт устройството.
- Ако Вашата Wi-Fi връзка внезапно бъде прекъсната, проверете следните неща. Ако констатирате някое от тях, нулирайте мрежовите си настройки като изтеглите и пуснете софтуер от следния уеб сайт.

  http://epson.sn > **Конфигуриране**

  - Друго смарт устройство е добавено към мрежата чрез инсталиране с натискане на бутон.
  - Wi-Fi мрежата е конфигурирана чрез метод, различен от инсталиране с натискане на бутон.

Още по темата

➡ "Свързване към компютър" на страница 20

➡ "Конфигурация на Wi-Fi настройките от принтера" на страница 21

E-5

Решения:

Уверете се, че типът защита на безжичния маршрутизатор е един от посочените по-долу. Ако не е, променете типа защита на безжичния маршрутизатор, след което нулирайте мрежовите настройки на принтера.

- WEP-64 бита (40 бита)
- WEP-128 бита (104 бита)
- WPA PSK (TKIP/AES)*
- WPA2 PSK (TKIP/AES)*
- WPA (TKIP/AES)
- WPA2 (TKIP/AES)

* WPA PSK е познат и като WPA Personal (WPA личен). WPA2 PSK е познат и като WPA2 Personal (WPA личен).

E-6

Решения:

- Проверете дали филтрирането на MAC адреси е забранено. Ако е разрешено, регистрирайте MAC адреса на принтера, така че да не се филтрира. Вижте документацията, предоставена с безжичния маршрутизатор, за повече информация. Можете да проверите MAC адреса на принтера от частта **Network Status** в отчета за мрежовата връзка.
- Ако Вашият безжичен маршрутизатор използва споделено удостоверяване със защита WEP, проверете дали ключът за удостоверяване и индексът за правилни.

❏ Ако броят устройства, които могат да се свързват с безжичния маршрутизатор, е по-малък от броя мрежови устройства, които искате да свържете, конфигурирайте настройките на безжичния маршрутизатор, за да увеличите броя на устройствата, които могат да се свързват. Вижте документацията, предоставена с безжичния маршрутизатор, относно конфигурирането на настройки.

Още по темата

➡ "Печат на лист за състоянието на мрежата" на страница 32

E-8

Решения:

❏ Разрешете DHCP на безжичния маршрутизатор, ако настройката за получаване на IP адрес е **Автоматично**.

❏ Ако настройката за получаване на IP адреса на принтера е зададена като "Ръчно", зададеният ръчно IP адрес е невалиден, защото е извън диапазона (например: 0.0.0.0). Задайте валиден IP адрес от командния панел на принтера или с помощта на Web Config.

Още по темата

➡ "Печат на лист за състоянието на мрежата" на страница 32

E-9

Решения:

Проверете следното:

❏ Устройствата са включени.

❏ Можете да получите достъп до интернет и други компютри или мрежови устройства в същата мрежа от устройствата, към които ще свържете принтера.

Ако Вашият принтер и мрежови устройства все още не са свързани, след като сте потвърдили посоченото по-горе, изключете безжичния маршрутизатор. Изчакайте около 10 секунди, след което го включете отново. След това нулирайте мрежовите си настройки като изтеглите и пуснете програма за инсталиране от следния уеб сайт.

http://epson.sn > **Конфигуриране**

Още по темата

➡ "Свързване към компютър" на страница 20

E-10

Решения:

Проверете следното:

❏ Другите устройства в мрежата са включени.

❏ Мрежовите адреси (IP адрес, подмрежова маска и шлюз по подразбиране) са правилни, ако за опцията за получаване на IP адрес на принтера е зададено “Ръчно”.

Възстановете мрежовия адрес, ако данните са грешни. Можете да проверите IP адреса, подмрежовата маска и шлюза по подразбиране в частта **Network Status** в отчета за мрежовата връзка.

Когато DHCP е разрешен, променете настройката за получаване на IP адрес на принтера на **Автоматично**. Ако искате да зададете IP адрес ръчно, проверете IP адреса на принтера от частта **Network Status** в отчета за мрежова връзка, след което изберете Ръчно в екрана за мрежови настройки. Задайте подмрежова маска [255.255.255.0].

Ако Вашият принтер и мрежови устройства все още не са свързани, изключете безжичния маршрутизатор. Изчакайте около 10 секунди, след което го включете отново.

Още по темата

➡ “Печат на лист за състоянието на мрежата” на страница 32

E-11

Решения:

Проверете следното:

❏ Адресът на шлюза по подразбиране е правилен, когато настройката на принтера TCP/IP инсталиране е “ Ръчно”.

❏ Устройството, зададено като шлюз по подразбиране, е включено.

Задайте правилния адрес на шлюза по подразбиране. Можете да проверите адреса на шлюза по подразбиране от частта **Network Status** в отчета за мрежовата връзка.

Още по темата

➡ “Печат на лист за състоянието на мрежата” на страница 32

E-12

Решения:

Проверете следното:

❏ Другите устройства в мрежата са включени.

❏ Мрежовите адреси (IP адрес, подмрежова маска и шлюз по подразбиране) са верни, ако са въведени ръчно.

❏ Мрежовите адреси за другите устройства (подмрежова маска и шлюз по подразбиране) са едни и същи.

❏ IP адресът не е в конфликт с други устройства.

Ако Вашият принтер и мрежови устройства все още не са свързани, след като сте потвърдили посоченото по-горе, опитайте следното.

❏ Изключете безжичния маршрутизатор. Изчакайте около 10 секунди, след което го включете отново.

❏ Конфигурирайте мрежовите настройки отново с помощта на инсталиращата програма. Можете да я пуснете от следния уеб сайт.

http://epson.sn > **Конфигуриране**

❏ Можете да регистрирате няколко пароли за един и същ безжичен маршрутизатор, който използва защита от тип WEP. Ако са регистрирани няколко пароли, проверете дали първата регистрирана парола е зададена за принтера.

Още по темата

➡ "Печат на лист за състоянието на мрежата" на страница 32

➡ "Свързване към компютър" на страница 20

E-13

Решения:

Проверете следното:

❏ Мрежовите устройства като безжичен маршрутизатор, концентратор и маршрутизатор са включени.

❏ TCP/IP инсталирането на мрежови устройства не е конфигурирано ръчно. (Ако настройката за TCP/IP инсталиране на принтера е конфигурирана автоматично, а настройката за TCP/IP инсталиране на други мрежови устройства е извършена ръчно, мрежата на принтера може да се различава от мрежата на другите устройства.)

Ако след проверката на точките по-горе проблемът не изчезне, опитайте следното.

❏ Изключете безжичния маршрутизатор. Изчакайте около 10 секунди, след което го включете отново.

❏ Задайте мрежовите настройки на компютъра в същата мрежа като принтера, използвайки инсталиращата програма. Можете да я пуснете от следния уеб сайт.

http://epson.sn > **Конфигуриране**

❏ Можете да регистрирате няколко пароли за един и същ безжичен маршрутизатор, който използва защита от тип WEP. Ако са регистрирани няколко пароли, проверете дали първата регистрирана парола е зададена за принтера.

Още по темата

➡ "Печат на лист за състоянието на мрежата" на страница 32

➡ "Свързване към компютър" на страница 20

Съобщение за мрежовата среда

Съобщение	Решение
*Multiple network names (SSID) that match your entered network name (SSID) have been detected. Confirm network name (SSID).	Един и същ SSID може да е зададен на няколко безжични рутера. Проверете настройките на безжичния рутер и променете SSID.

Съобщение	Решение
The Wi-Fi environment needs to be improved. Turn the wireless router off and then turn it on. If the connection does not improve, see the documentation for the wireless router.	Изключете безжичния рутер, след като преместите принтера по-близо до безжичния рутер и отстраните всички препятствия между тях. Изчакайте около 10 секунди и след това го включете. Ако все още не може да се осъществи връзка, вижте доставената с безжичния рутер документация.
*No more devices can be connected. Disconnect one of the connected devices if you want to add another one.	Компютър и смарт устройства, които могат да бъдат едновременно свързани, се свързват напълно във връзката Wi-Fi Direct (Simple AP). За да добавите друг компютър или смарт устройство, първо изключете едно от свързаните устройства или го свържете първо към другата мрежа. Можете да потвърдите броя безжични устройства, които могат да бъдат свързани едновременно, и броя на свързаните устройства, като проверите листа за състояние на мрежата.

Печат на лист за състоянието на мрежата

Можете да проверите подробната информация, като я отпечатате така, както максималният брой устройства, които можете да свържете към Wi-Fi Direct (обикновена точка за достъп).

1. Заредете хартия.
2. Задръжте бутона на контролния панел на принтера за поне пет секунди, докато светлинният индикатор на захранването започне да мига.

   Ще се отпечата лист за състоянието на мрежата.

   Забележка:

   Ако отпуснете бутона в рамките на пет секунди, преди светлинният индикатор на захранването да започне да мига, тогава се разпечатва отчет за мрежовата връзка.

Подмяна или добавяне на нови безжични рутери

Ако в SSID настъпи промяна поради подмяна на безжичен рутер или вследствие добавянето на безжичен рутер, при което се установява нова мрежова среда, нулирайте Wi-Fi настройките.

Още по темата

➡ “Промяна на начина на свързване на компютър” на страница 32

Промяна на начина на свързване на компютър

Използване на програма за инсталиране и повторна настройка на различен начин на свързване.

❏ Настройка от уебсайта

Отидете на следния уебсайт и въведете името на продукта. Отидете на **Конфигуриране**, след което стартирайте инсталацията.

http://epson.sn

❏ Инсталиране от диска със софтуер (само за модели, които имат диск със софтуер и потребители с компютри с Windows с дискови устройства).

Поставете диска със софтуер в компютъра, след което следвайте инструкциите на екрана.

Изберете Промяна на начини на свързване

Следвайте инструкциите на екрана, докато се покаже следният екран.

Изберете **Настройка отново на връзката на Принтер (за нов мрежов рутер или промяна на USB към мрежа и т.н.)** в екран Инсталиране на софтуер, после щракнете върху **Следващ**.

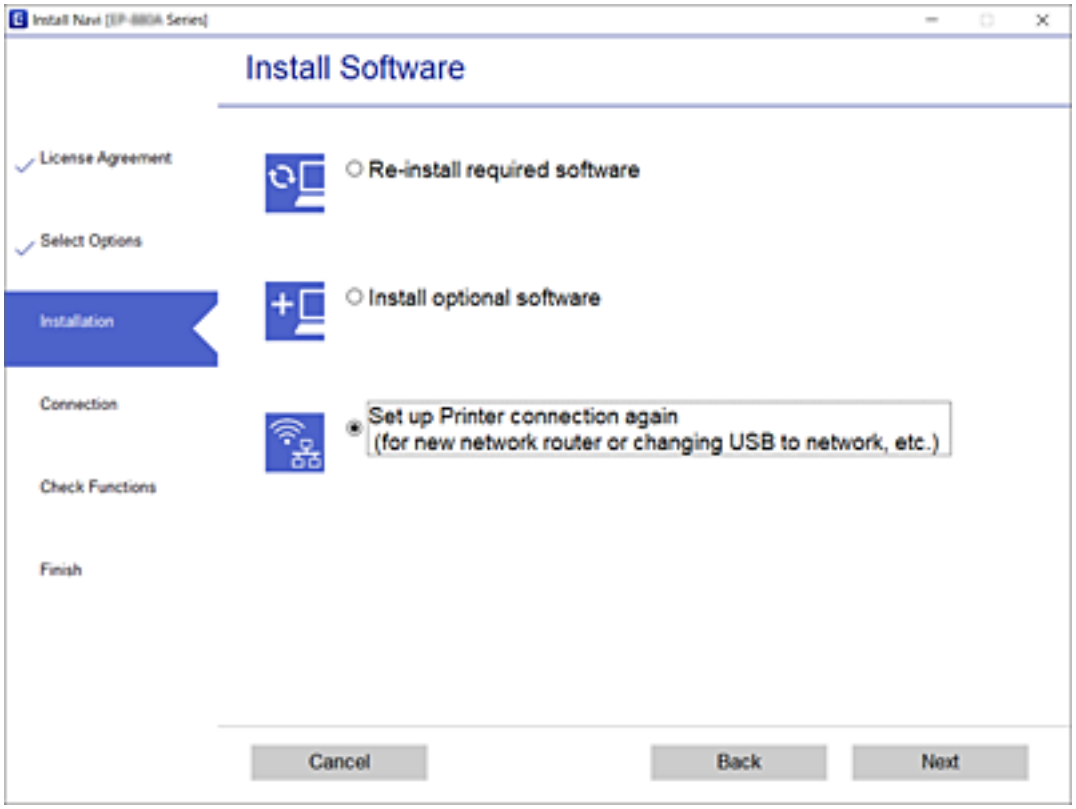

Възстановяване на мрежовите настройки от контролния панел

Можете да възстановите всички мрежови настройки до първоначалните им стойности.

1. Изключете принтера.

Мрежови настройки

2. Като държите натиснат бутона , натиснете бутона , докато светлинният индикатор и светлинният индикатор започнат да мигат един след друг.

   Възстановяването е завършено, когато светлинният индикатор и светлинният индикатор изгаснат.

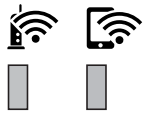

Подготовка на принтера

Зареждане на хартия

Налична хартия и капацитети

Забележка:
Изведеният размер на хартията се различава в зависимост от драйвера.

Оригинална хартия Epson

Epson препоръчва да използвате оригинална хартия Epson, за да се гарантира високо качество на разпечатките.

Забележка:
- ❏ *Наличността на хартията варира според местоположението. За актуална информация за наличната във Вашия регион хартия се свържете с отдела за поддръжка на Epson.*
- ❏ *При печат върху оригинална хартия Epson с размер, определен от потребителя, наличните настройки за качество на печат са* ***Стандартен*** *или* ***Normal****. Въпреки че някои драйвери на принтери Ви позволяват да изберете по-добро качество на печат, разпечатките се отпечатват с помощта на* ***Стандартен*** *или* ***Normal****.*

Хартия, която е подходяща за печат на документи

Наименование на носител	Размер	Капацитет на зареждане (листове)		Двустранен печат
		Касета за хартия	Заден отвор за хартия	
Epson Bright White Ink Jet Paper	A4	200	1	✓

Хартия, която е подходяща за печат на документи и снимки

Наименование на носител	Размер	Капацитет на зареждане (листове)		Двустранен печат
		Касета за хартия	Заден отвор за хартия	
Epson Photo Quality Ink Jet Paper	A4	100	1	–
Epson Matte Paper-Heavyweight	A4	20	1	–
Epson Double-Sided Matte Paper	A4	1	1	–

Още по темата

➡ “Наименования и функции на частите” на страница 13

Хартия, налична в търговската мрежа

Обикновена хартия

Наименование на носител	Размер	Капацитет на зареждане (листове)		Двустранен печат
		Касета за хартия	Заден отвор за хартия	
Обикновена хартия Копирна хартия Фирмени бланки*1 Висококачествена обикновена хартия	Letter, A4	250	1	✓
	B5, 16K (195×270 mm)	250	1	✓
	A5, A6, B6	250	1	–
	Legal, Indian-Legal, 8,5×13 in.	1	1	–
	Зададена от потребителя (mm) От 89×127 до 215,9×1200	1	1	–
	Зададена от потребителя (mm) От 54×86 до 215,9×1200	–	1	–
	Зададена от потребителя (mm) От 182×257 до 215,9×297	1	1	✓

*1 Хартия с предварително отпечатани име на подател или корпоративно наименование в заглавния ред. Необходимо е поле от 3 mm или повече в горната част на хартията. Автоматичен двустранен печат не е възможен при хартия за фирмени бланки.

Плътна хартия

Наименование на носител	Размер	Капацитет на зареждане (листове)		Двустранен печат
		Касета за хартия	Заден отвор за хартия	
Плътна хартия (91 до 256 g/m²)	Letter, A4, B5, A5, A6, Legal	–	1	–
	Зададена от потребителя (mm) От 89×127 до 215,9×1200	–	1	–

Пликове

Наименование на носител	Размер	Капацитет на зареждане (пликове)		Двустранен печат
		Касета за хартия	Заден отвор за хартия	
Плик	Плик №10, плик DL, плик C6	10	1	–

Още по темата

➡ “Наименования и функции на частите” на страница 13

Предпазни мерки за работа с хартия

❏ Прочетете листовете с инструкции, приложени към хартията.

❏ За да постигнете висококачествени разпечатки с оригинална хартия на Epson, използвайте хартията в околна среда, указана на спецификациите, доставени с хартията.

❏ Разлистете и подравнете краищата на хартията преди зареждане. Не разлиствайте и не огъвайте фотохартия. Това може да повреди страната за печат.

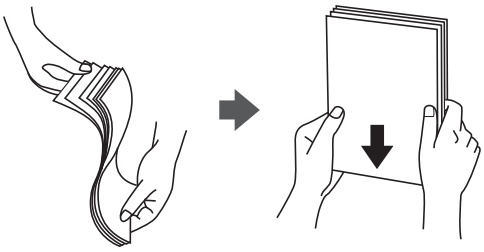

❏ Ако хартията е огъната, изгладете я или я извийте леко в обратната посока преди зареждане. Отпечатването върху огъната хартия може да причини засядане на хартията и размазване на разпечатката.

❏ Не използвайте хартия, която е начупена, скъсана, срязана, сгъната, влажна, твърде дебела, твърде тънка или хартия, на която има залепени стикери. Използването на тези типове хартия причинява засядане на хартията и размазване на разпечатката.

❏ Уверете се, че използвате дълговлакнеста хартия. В случай че не сте сигурни какъв вид хартия използвате, проверете опаковката или се свържете с производителя за потвърждение на нейните технически характеристики.

Още по темата

➡ “Спецификации на принтера” на страница 130

Зареждане на хартия в Касета за хартия

1. Отваряйте капака на касетата за хартия, докато не чуете щракване.

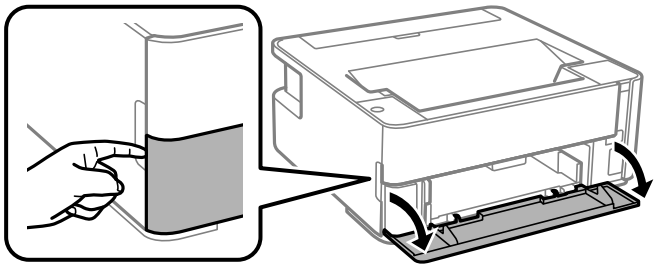

2. Уверете се, че принтерът не работи, и извадете касета за хартия.

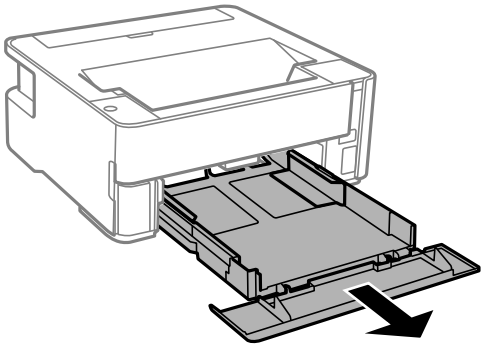

> **Важно:**
> *касета за хартия не може да бъде отстранена.*

3. Плъзнете водачите за хартия до крайното им положение.

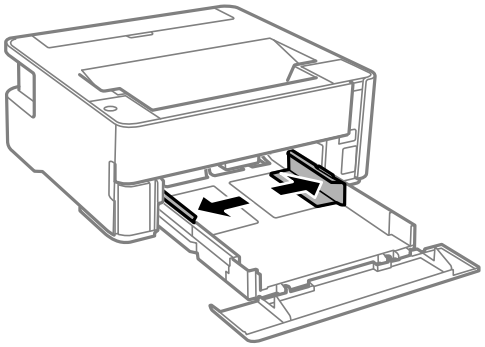

4. Заредете хартия със страната за печат надолу, докато докосне задната страна на касета за хартия.

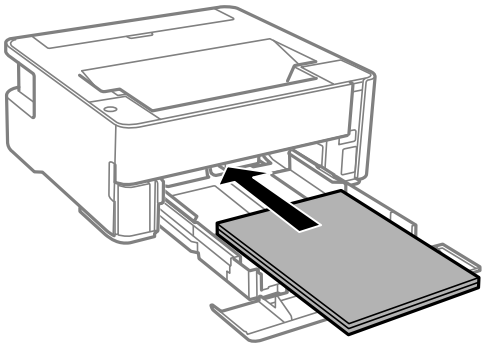

> ***Важно:***
> *Не зареждайте повече от максималния брой листове, посочен за хартията.*

❏ 8,5×13 in.

Заредете хартията с помощта на линията.

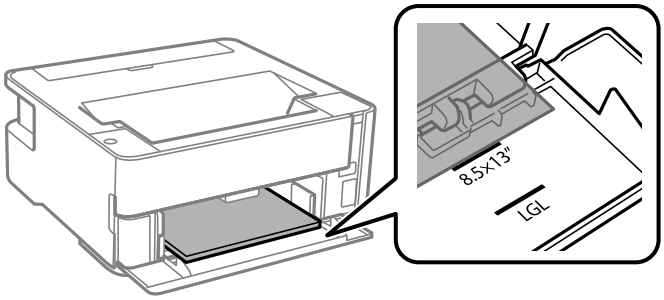

❏ Legal

Заредете хартията с помощта на линията.

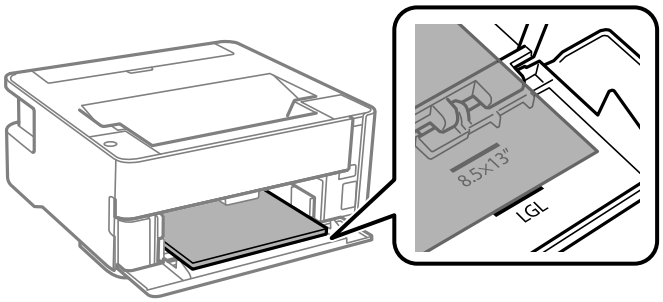

5. Плъзнете водачите за хартия към краищата на хартията.

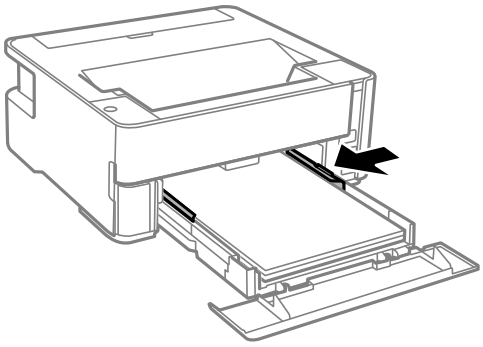

6. Поставете внимателно касета за хартия.

7. Затваряйте капака на касетата за хартия, когато зареждате хартия с по-малък размер от A4.

8. Когато зареждате хартия с размера на визитна картичка, натиснете надолу лоста за промяна на изхода за извеждане на хартията от предната страна на принтера.

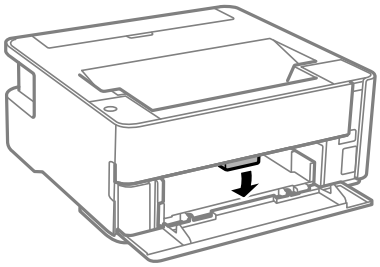

Забележка:

- *Препоръчваме също пликовете да се извеждат от предната страна на принтера.*
- *При хартия за фирмени бланки изберете **Фирмена бланка** за тип хартия.*
- *При хартия за фирмени бланки, ако печатате върху хартия с по-малък размер от зададения в драйвера на принтера, принтерът може да започне да печата извън краищата на хартията, което да доведе до петна от мастило върху разпечатките и натрупване на допълнително количество мастило във вътрешността на принтера. Уверете се, че сте избрали правилната настройка за размер на хартията.*
- *Автоматичен двустранен печат не е възможен при хартия за фирмени бланки. Също така скоростта на печат може да е по-бавна.*

Още по темата

➡ “Предпазни мерки за работа с хартия” на страница 37

➡ “Налична хартия и капацитети” на страница 35

➡ “Списък с типове хартия” на страница 43

➡ “Зареждане на пликове и предпазни мерки” на страница 43

Зареждане на хартия в Заден отвор за хартия

1. Отворете водача на подаващото устройство.

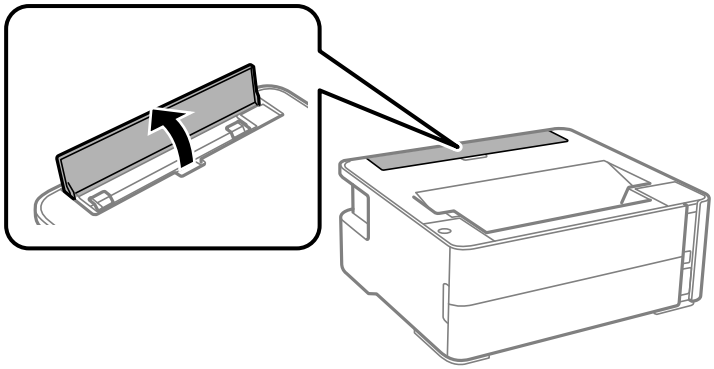

2. Плъзнете водачите на хартия навън.

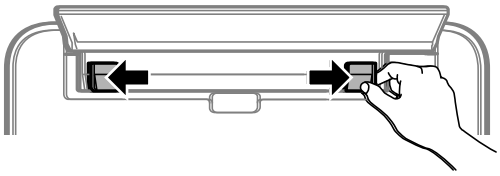

3. Заредете един лист хартия в центъра на заден отвор за хартия със страната за печат нагоре.

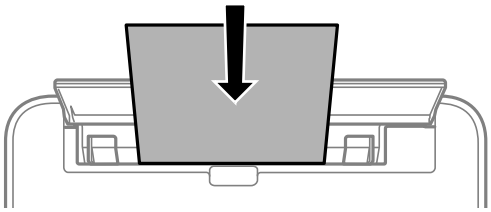

❏ Пликове

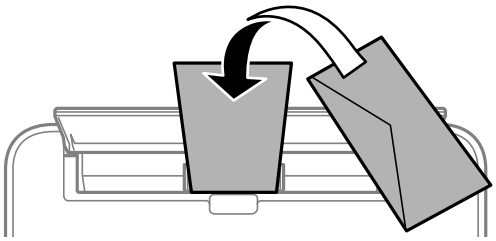

❏ Предварително перфорирана хартия

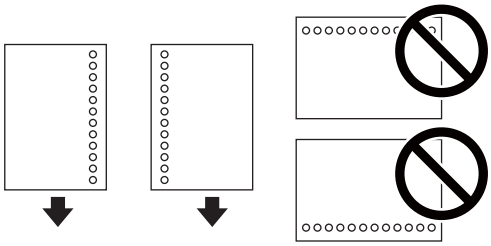

Забележка:
- ❏ *Заредете един лист хартия без отвори за подвързване в горната и долната част.*
- ❏ *Регулирайте позицията за печат във файла, за да избегнете отпечатване върху отворите.*

4. Плъзнете водачите за хартия към краищата на хартията.

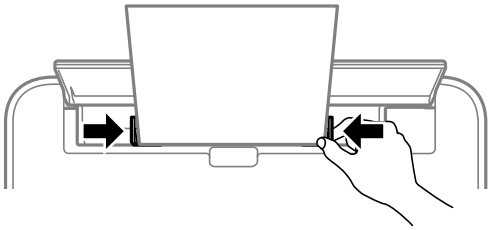

5. Когато зареждате плътна хартия или хартия с размера на визитна картичка, натиснете надолу лоста за смяна на изхода за извеждане на хартията от предната страна на принтера.

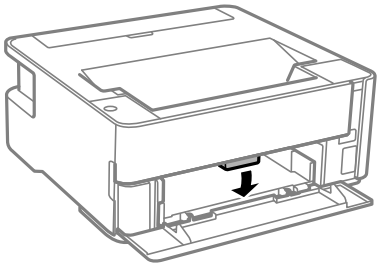

Забележка:
Препоръчваме също пликовете да се извеждат от предната страна на принтера.

Забележка:
- ❏ *При хартия за фирмени бланки изберете **Фирмена бланка** за тип хартия.*
- ❏ *При хартия за фирмени бланки, ако печатате върху хартия с по-малък размер от зададения в драйвера на принтера, принтерът може да започне да печата извън краищата на хартията, което да доведе до петна от мастило върху разпечатките и натрупване на допълнително количество мастило във вътрешността на принтера. Уверете се, че сте избрали правилната настройка за размер на хартията.*
- ❏ *Автоматичен двустранен печат не е възможен при хартия за фирмени бланки. Също така скоростта на печат може да е по-бавна.*

Още по темата

➡ “Предпазни мерки за работа с хартия” на страница 37
➡ “Налична хартия и капацитети” на страница 35
➡ “Зареждане на пликове и предпазни мерки” на страница 43

Зареждане на пликове и предпазни мерки

Зареждайте пликовете в центъра на заден отвор за хартия с късия край напред и с капачето надолу и плъзнете водачите към краищата на пликовете.

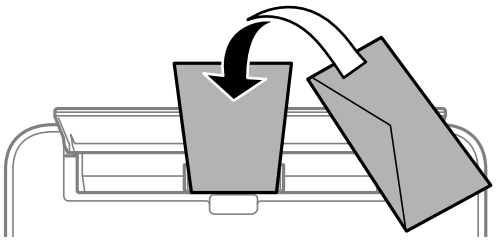

Зареждайте пликовете в касета за хартия с капачето нагоре и плъзнете водачите към краищата на пликовете.

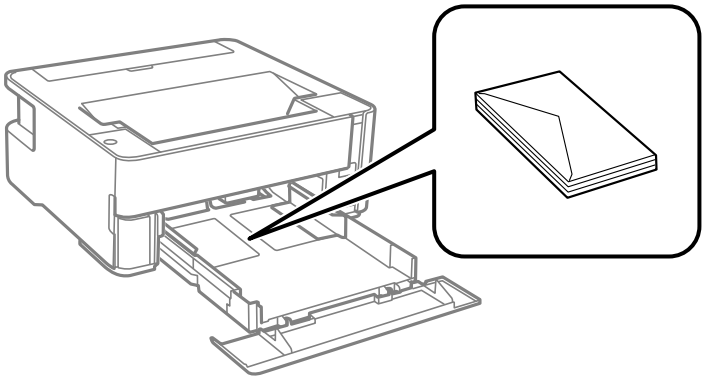

❏ Разлистете и подравнете краищата на пликовете преди зареждане.Когато подредените пликове са се изпълнили с въздух, притиснете ги надолу преди зареждане, за да ги изравните.

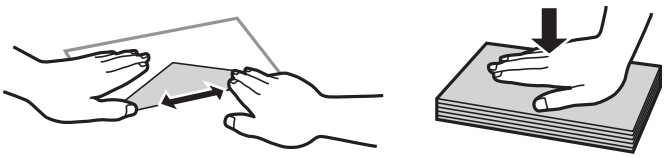

❏ Не използвайте пликове, които са намачкани или огънати.Използването на такива пликове причинява засядане на хартията и размазване на разпечатката.

❏ Не използвайте пликове със залепващи повърхности на капачето, както и пликове с прозорче.

❏ Избягвайте използването на пликове, които са твърде тънки, тъй като могат да се огънат по време на печат.

Още по темата

➡ “Налична хартия и капацитети” на страница 35

➡ “Зареждане на хартия в Касета за хартия” на страница 38

Списък с типове хартия

За постигане на оптимални резултати при печат изберете подходящ тип хартия.

Наименование на носител	Тип носител
Epson Bright White Ink Jet Paper	Обикновени хартии
Epson Matte Paper-Heavyweight Epson Double-Sided Matte Paper	Epson Matte
Epson Photo Quality Ink Jet Paper	Epson Photo Quality Ink Jet

Извеждане на хартията

- Отпечатаната хартия излиза върху изходната тава с отпечатаната страна надолу. За обикновена хартия с формат A4 (с дебелина от 80 g/m²) едновременно могат да бъдат извадени до 100 листа. Изваждането на повече от 100 листа може да доведе до изпадане на хартията или до засядане на хартия. Отстранете излишната хартия, така че да не се надвишава максималният брой листове, който може да бъде изведен.
- Когато зареждате плътна хартия или хартия с размера на визитна картичка, натиснете надолу лоста за смяна на изхода за извеждане на хартията от предната страна на принтера. Препоръчваме също пликовете да се извеждат от предната страна на принтера.

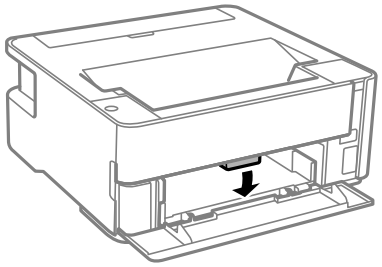

Пестене на енергия

Принтерът влиза в режим на заспиване или се изключва автоматично, ако не се извършват операции за определен период от време. Можете да коригирате интервала, преди да се приложи управление на захранването. Всяко увеличение на времето ще се отрази на енергийната ефективност на продукта. Моля, помислете за околната среда, преди да направите някакви промени.

В зависимост от мястото на покупка, принтерът може да има функция за автоматично изключване, ако не е свързан към мрежата в продължение на 30 минути.

Пестене на енергия — Windows

1. Отворете прозореца на драйвера на принтера.
2. Щракнете върху **Информация за принтера и опциите** в раздела **Поддръжка**.
3. Направете едно от следните неща.

   Забележка:
   *Вашият продукт може да има функцията **Изключен таймер** или функциите Изключване при прекъсване на връзката и **Изкл. при прекъсване на връзката** в зависимост от мястото на покупка.*

❏ Изберете период от време, който да изтече, преди устройството да влезе в режим на сън, като настройка на **Таймер за заспиване**, и щракнете върху **Изпращане**. За автоматично изключване на принтера изберете период от време като настройка на **Изключен таймер** и щракнете върху **Изпращане**.

❏ Изберете период от време, който да изтече, преди устройството да влезе в режим на сън, като настройка на **Таймер за заспиване**, и щракнете върху **Изпращане**. За автоматично изключване на принтера изберете период от време в настройката **Изкл. при неакт.** или **Изкл. при прекъсване на връзката** и щракнете върху **Изпращане**.

4. Щракнете върху **OK**.

Пестене на енергия — Mac OS

1. Изберете **Системни предпочитания** от менюто > **Принтери и скенери** (или **Печат и сканиране**, **Печат и факс**), след което изберете принтера.

2. Щракнете върху **Опции и консумативи** > **Помощна програма** > **Отваряне на помощната програма на принтера**.

3. Щракнете върху **Настройки на принтера**.

4. Направете едно от следните неща.

   Забележка:
   *Вашият продукт може да има функцията **Изключен таймер** или функциите **Изкл. при неакт.** и **Изкл. при прекъсване на връзката** в зависимост от мястото на покупка.*

   ❏ Изберете период от време, който да изтече, преди устройството да влезе в режим на сън, като настройка на **Таймер за заспиване**, и щракнете върху **Приложи**. За автоматично изключване на принтера изберете период от време като настройка на **Изключен таймер** и щракнете върху **Приложи**.

   ❏ Изберете период от време, който да изтече, преди устройството да влезе в режим на сън, като настройка на **Таймер за заспиване**, и щракнете върху **Приложи**. За автоматично изключване на принтера изберете период от време в настройката **Изкл. при неакт.** или **Изкл. при прекъсване на връзката** и щракнете върху **Приложи**.

Печат

Отпечатване от драйвера на принтера на Windows

Достъп до драйвера на принтера

При достъп до драйвера на принтера от контролния панел на компютъра настройките се прилагат към всички приложения.

Достъп до драйвера на принтера от контролния панел

❏ Windows 10/Windows Server 2016

Щракнете върху бутон Старт и след това изберете **Система Windows** > **Контролен панел** > **Преглед на устройства и принтери** в **Хардуер и звук**. Щракнете с десния бутон върху Вашия принтер или го натиснете и задръжте, и след това изберете **Предпочитания за печат**.

❏ Windows 8.1/Windows 8/Windows Server 2012 R2/Windows Server 2012

Изберете **Работен плот** > **Настройки** > **Контролен панел** > **Преглед на устройства и принтери** в **Хардуер и звук**. Щракнете с десния бутон върху Вашия принтер или го натиснете и задръжте, и след това изберете **Предпочитания за печат**.

❏ Windows 7/Windows Server 2008 R2

Щракнете върху бутон Старт и изберете **Контролен панел** > **Преглед на устройства и принтери** в **Хардуер и звук**. Щракнете с десния бутон върху Вашия принтер и изберете **Предпочитания за печат**.

❏ Windows Vista/Windows Server 2008

Щракнете върху бутон Старт и изберете **Контролен панел** > **Принтери** в **Хардуер и звук**. Щракнете с десния бутон върху Вашия принтер и изберете **Предпочитания за печат**.

❏ Windows XP/Windows Server 2003 R2/Windows Server 2003

Щракнете върху бутон Старт и изберете **Контролен панел** > **Принтери и друг хардуер** > **Принтери и факсове**. Щракнете с десния бутон върху Вашия принтер и изберете **Предпочитания за печат**.

Достъп до драйвера на принтера от иконата на принтера в лентата на задачите

Иконата на принтера в лентата на задачите на работния плот е икона на пряк път, която Ви позволява бързо да получите достъп до драйвера на принтера.

Ако щракнете върху иконата на принтера и изберете **Настройки на принтера**, можете да получите достъп до същия прозорец с настройки на принтера като този, показан от контролния панел. Ако щракнете двукратно върху тази икона, можете да проверите състоянието на принтера.

Забележка:
Ако иконата на принтера не е показана в лентата на задачите, осъществете достъп до прозореца на драйвера на принтера, щракнете върху ***Предпочитания за проследяване*** *в раздела* ***Поддръжка*** *и след това изберете* ***Регистрирайте иконата за бърз достъп в лентата със задачите****.*

Основни функции за печат

Забележка:
Операциите може да се различават в зависимост от приложението. Вижте помощните указания на приложението за подробна информация.

1. Отворете файла, който желаете да отпечатате.

   Заредете хартия в принтера, ако вече не е заредена.

2. Изберете **Печат** или **Настройка на страница** от менюто **Файл**.

3. Изберете Вашия принтер.

4. Изберете **Предпочитания** или **Свойства**, за да достигнете до прозореца на драйвера на принтера.

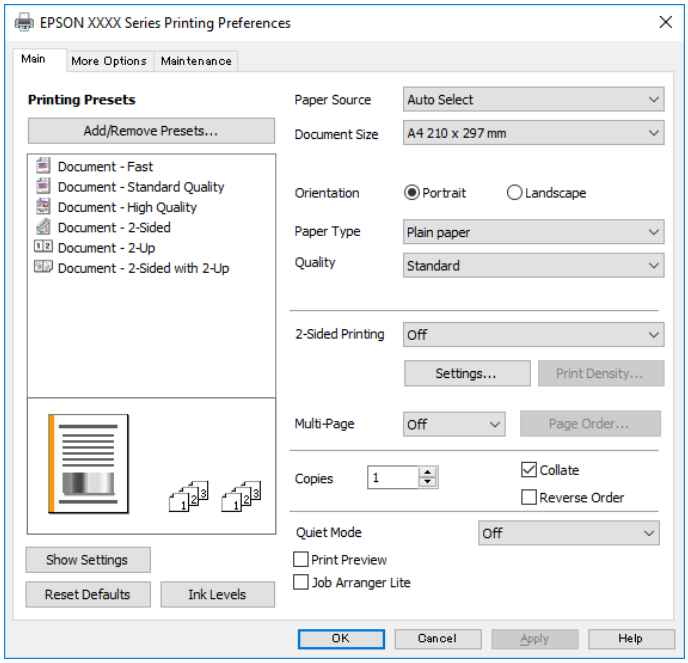

5. Променете настройките, ако е необходимо.

   Вижте опциите на менюто от драйвера на принтера за подробна информация.

   Забележка:
   - *За обяснение относно елементите за настройка вижте онлайн помощта. Щракнете с десен бутон на мишката върху елементи за извеждане на **Помощ**.*
   - *Когато изберете **Преглед преди печат**, можете да видите предварителен изглед на Вашия документ преди отпечатване.*

6. Щракнете върху **OK**, за да затворите прозореца на драйвера на принтера.

7. Щракнете върху **Печат**.

   Забележка:
   *Когато изберете **Преглед преди печат**, се извежда прозорец за предварителен изглед. За да промените настройките, щракнете върху **Отказ** и след това повторете процедурата от стъпка 2.*

Още по темата

➡ “Налична хартия и капацитети” на страница 35
➡ “Зареждане на хартия в Касета за хартия” на страница 38
➡ “Списък с типове хартия” на страница 43
➡ “Раздел Главно” на страница 62

Двустранен печат

Можете да отпечатвате от двете страни на хартията. Можете също да отпечатате и брошура, която можете да създадете чрез пренареждане на страниците и сгъване на разпечатката.

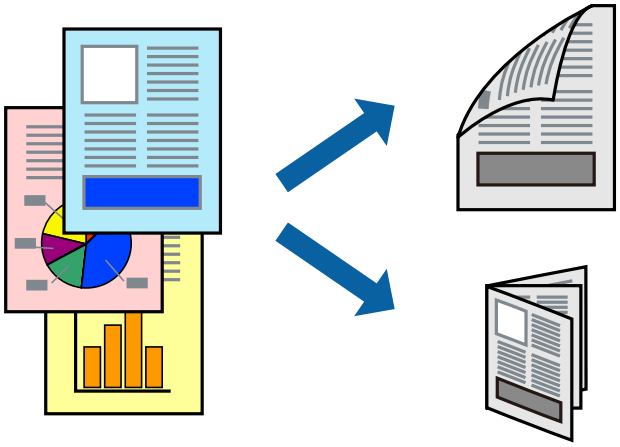

Забележка:

- ❑ *Ако не използвате хартия, която е подходяща за двустранен печат, качеството на печат може да се влоши и да възникне засядане на хартията.*
- ❑ *В зависимост от хартията и данните, от другата страна на хартията може да прозира мастило.*

Още по темата

➡ “Налична хартия и капацитети” на страница 35

Настройки за печат

1. В раздела **Главно** на драйвера на принтера изберете опция от **2-странно отпечатване**.
2. Щракнете върху **Настройки**, направете подходящите настройки, след което щракнете върху **OK**.

   Задайте настройки за **Наситеност на печат**, ако е необходимо.

   Забележка:
   - ❑ *За печат на сгънати брошури изберете **Брошура**.*
   - ❑ *Когато задавате **Наситеност на печат**, можете да регулирате плътността на печат в съответствие с типа на документа.*
   - ❑ *Печатът може да се извършва бавно, в зависимост от комбинацията от опции, избрани за **Изберете тип документ** в прозореца Регулиране наситеността на печата, както и за **Качество** в раздел **Главно**.*
3. Щракнете върху **Печат**.

Още по темата

➡ “Основни функции за печат” на страница 47
➡ “Раздел Главно” на страница 62

Печат на няколко страници върху един лист

Можете да отпечатате две или четири страници с данни върху един лист хартия.

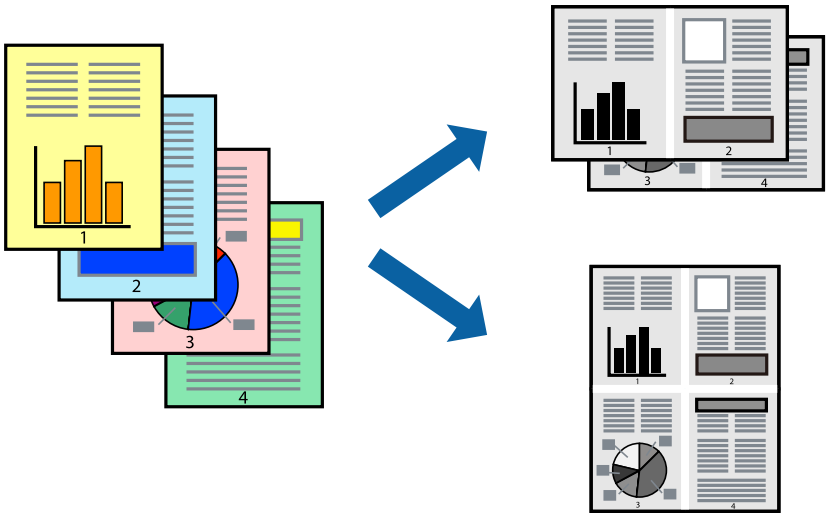

Настройки на печат

В раздела **Главно** на драйвера на принтера изберете **2 на страница** или **4 на страница** като настройката за **Многостраничен**.

Още по темата

➡ “Основни функции за печат” на страница 47
➡ “Раздел Главно” на страница 62

Отпечатване и подреждане по реда на страниците (отпечатване в обратен ред)

Можете да отпечатвате от последната страница, така че документите да бъдат подредени по реда на страниците за изваждане на хартията от предната страна на принтера.

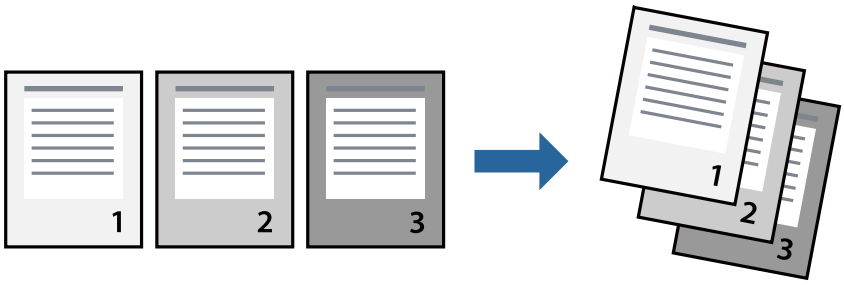

Настройки на печат

В раздела **Главно** на драйвера на принтера изберете **Обратен ред**.

Още по темата

➡ “Основни функции за печат” на страница 47

➡ “Раздел Главно” на страница 62

Печат на намален или уголемен документ

Можете да намалите или увеличите размера на документ със специфичен процент или да вместите размера на хартията, която сте заредили в принтера.

Настройки за печат

В раздела **Повече опции** на драйвера на принтера, изберете размера на документа от настройката **Размер на документ**.Изберете размера на хартията, върху която искате да отпечатвате от настройката **Изходна хартия**.Изберете **Намалява/Увеличава документ**, след което изберете **Преоразмеряване до страница** или **Увеличение до**.Когато изберете **Увеличение до**, въведете процент.

Изберете **Център**, за да отпечатате изображенията в центъра на страницата.

Още по темата

➡ “Основни функции за печат” на страница 47

➡ “Раздел Повече опции” на страница 63

Отпечатване на едно изображение на множество листове за увеличение (Създаване на плакат)

Тази функция ви дава възможност да отпечатате едно изображение върху множество листове хартия. Можете да създадете голям плакат, като ги залепите.

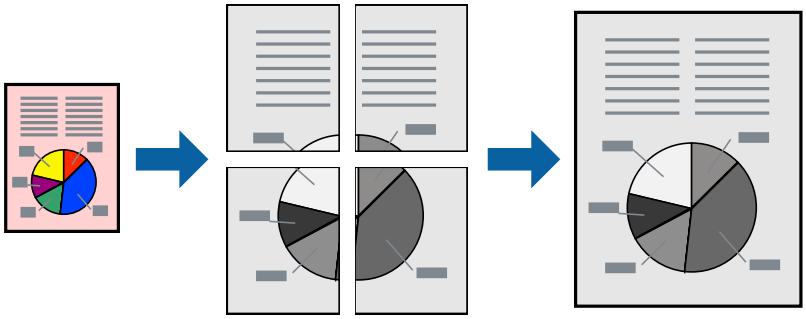

Настройки на печат

В раздела **Главно** на драйвера на принтера изберете **2x1 Постер**, **2x2 Постер**, **3x3 Постер** или **4x4 Постер** като настройката **Многостраничен**. Ако щракнете върху **Настройки**, можете да изберете панелите, които не искате да отпечатвате. Можете също да изберете опциите за водачи за рязване.

Още по темата

➡ “Основни функции за печат” на страница 47

➡ “Раздел Главно” на страница 62

Създаване на плакати с помощта на Знаци за подравняване при застъпване

Пример за създаване на плакат, когато е избрано **2x2 Постер** и **Знаци за подравняване при застъпване** е избрано в **Отпечатай пасери**.

Действителните водачи се отпечатват монохромно, но за това разяснение са показани в сини и червени линии.

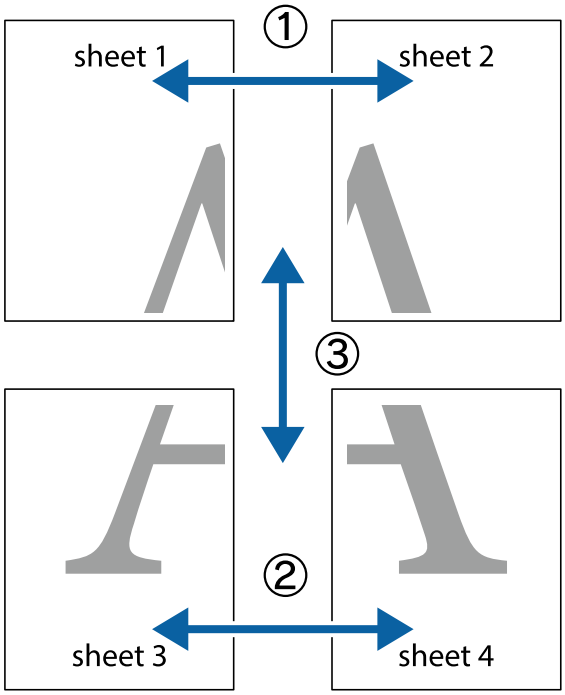

1. Подгответе Sheet 1 и Sheet 2. Отрежете полетата на Sheet 1 по вертикалната синя линия през центъра на горното и долното кръстче.

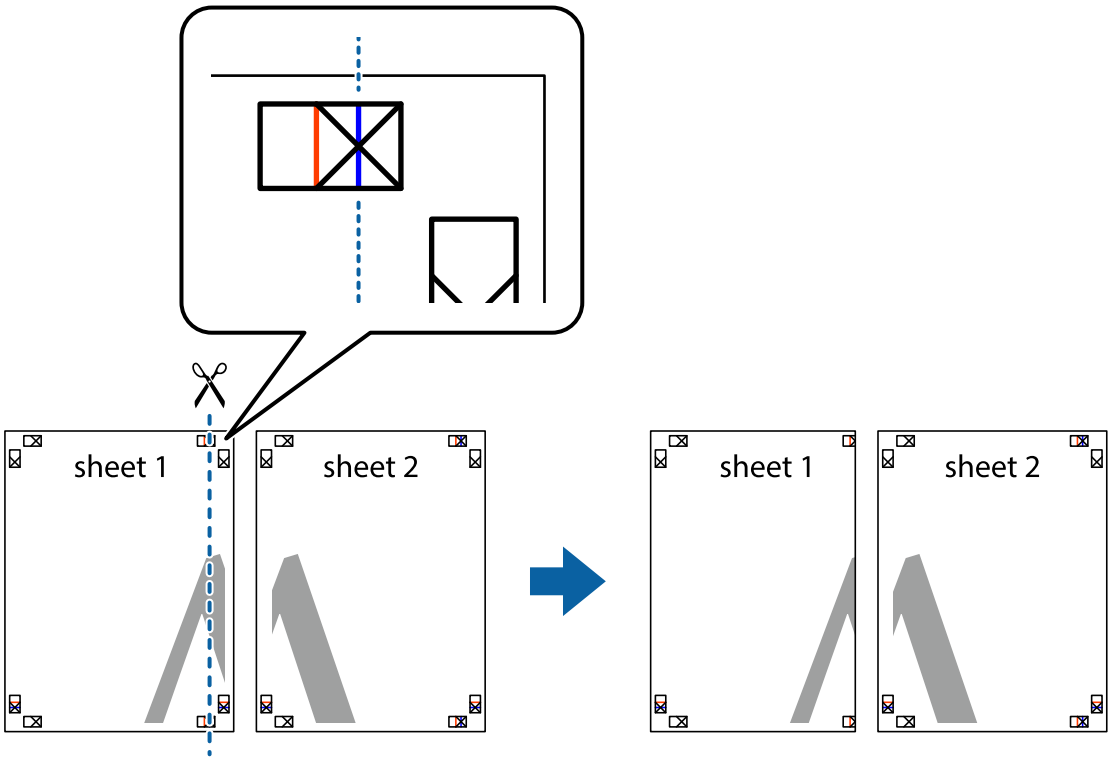

2. Поставете ръба на Sheet 1 на върха на Sheet 2 и подравнете кръстчетата им, след което временно залепете двата листа от задните им страни.

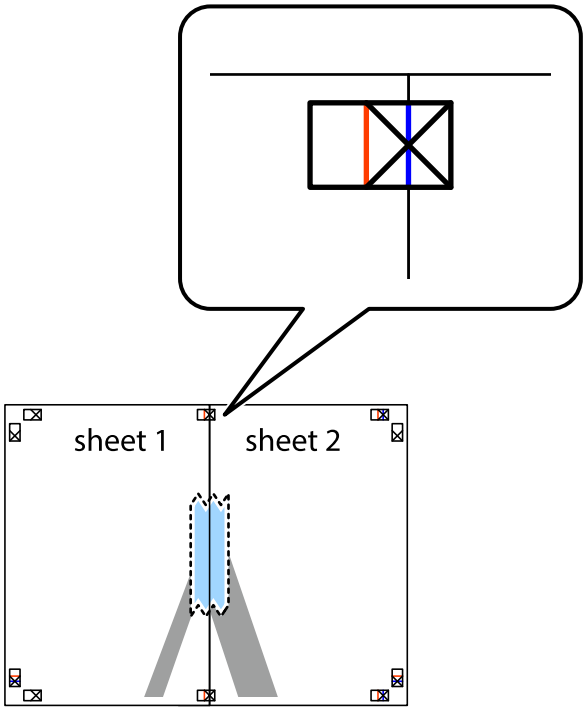

3. Срежете залепените листове на две по вертикалната червена линия през маркерите за подравняване (този път по линията от лявата страна на кръстчетата).

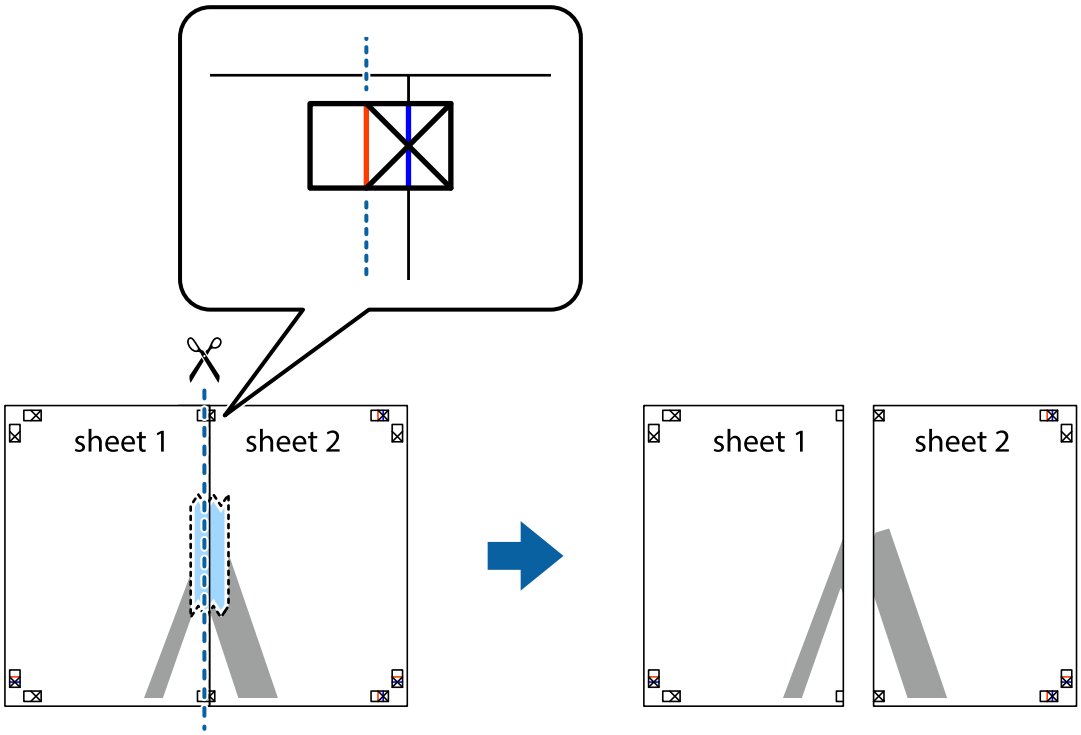

4. Залепете листите от задните им страни.

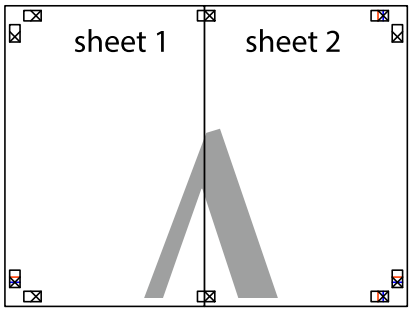

5. Повторете стъпките от 1 до 4, за да залепите Sheet 3 и Sheet 4.

6. Отрежете полетата на Sheet 1 и Sheet 2 по хоризонталната синя линия през центъра на лявото и дясното кръстче.

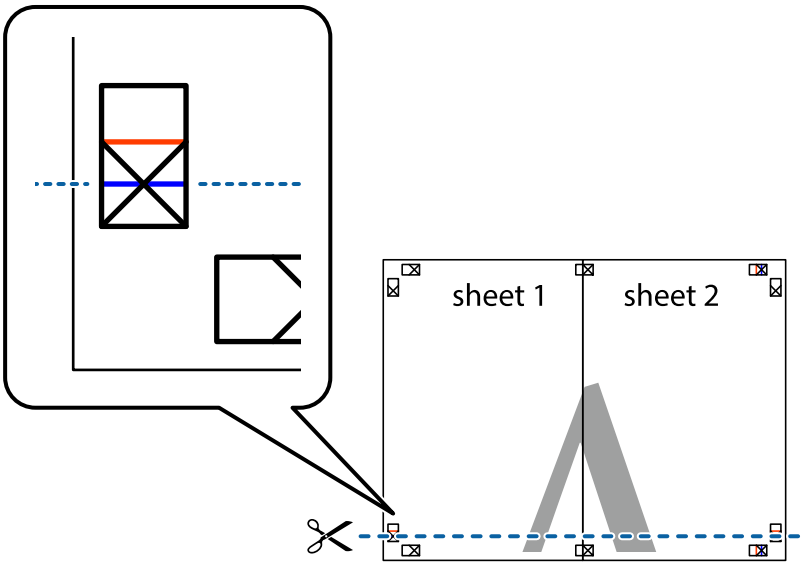

7. Поставете ръба на Sheet 1 и Sheet 2 на върха на Sheet 3 и Sheet 4 и подравнете кръстчетата им, след което временно ги залепете от задните им страни.

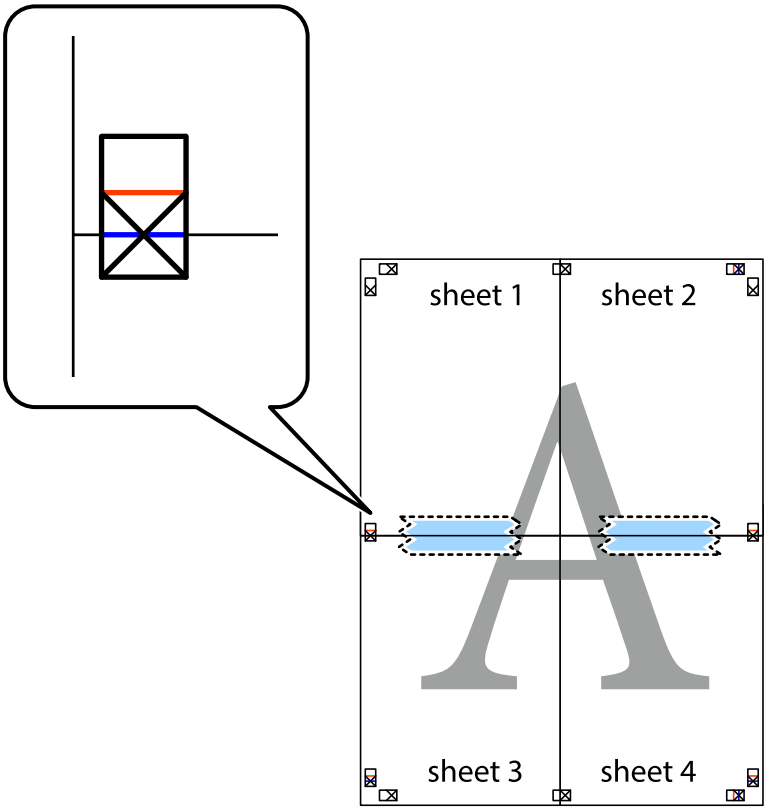

8. Срежете залепените листове на две по хоризонталната червена линия през маркерите за подравняване (този път по линията над кръстчетата).

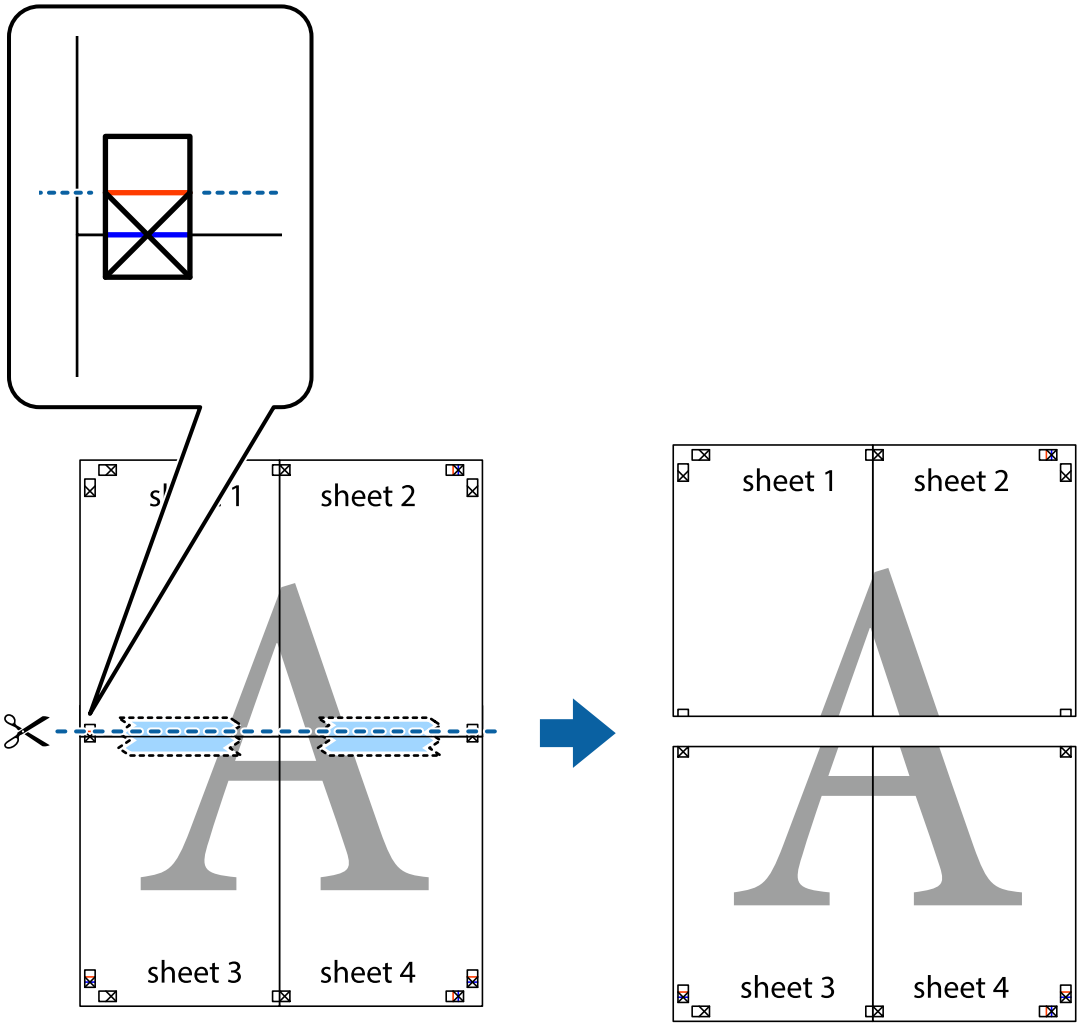

9. Залепете листите от задните им страни.

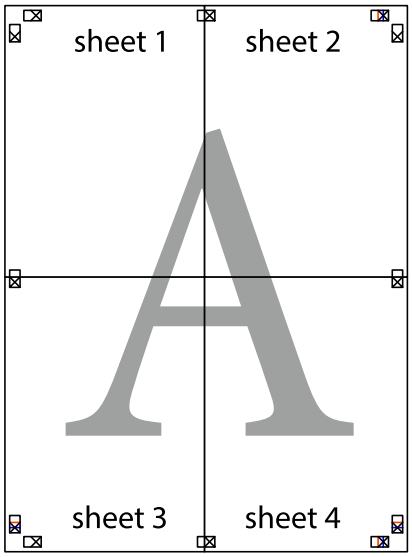

10. Отрежете остатъците от външната страна на полето.

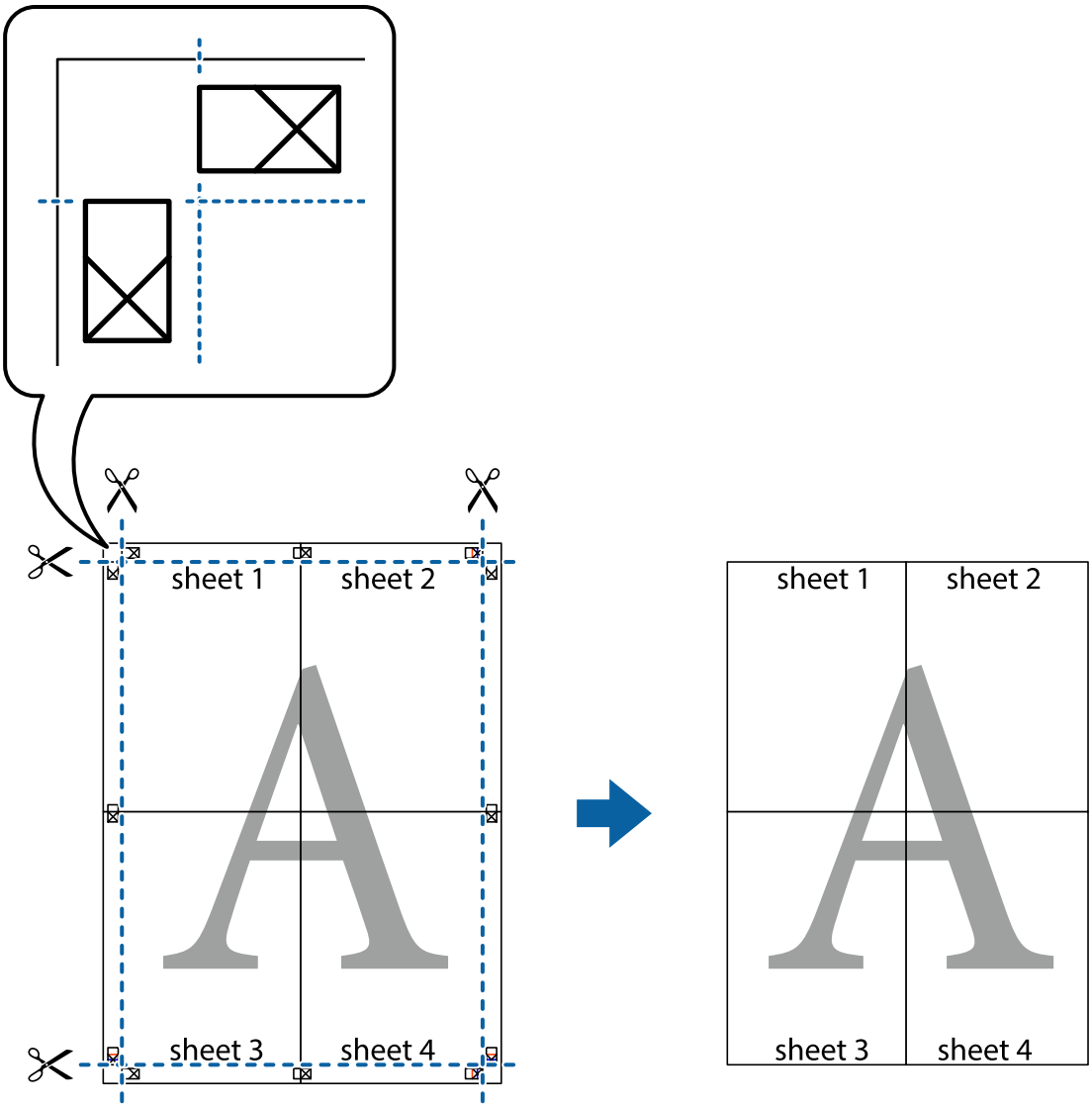

Отпечатване с горен и долен колонтитул

Можете да отпечатвате информация, като потребителско име и дата на печат, в горния или долния колонтитул.

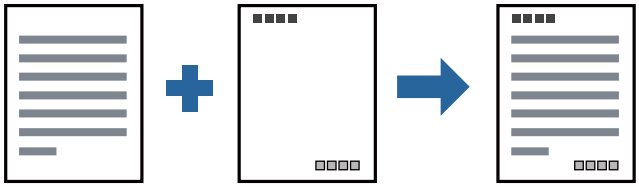

Настройки на печат

В раздела **Повече опции** на драйвера на принтера щракнете върху **Функции на воден знак**, след което изберете **Горен/долен колонтитул**. Щракнете върху **Настройки**, след което изберете елементите, които искате да отпечатате.

Още по темата

➡ "Основни функции за печат" на страница 47

➡ "Раздел Повече опции" на страница 63

Отпечатване на воден знак

Можете да отпечатате воден знак като „Поверително" или модел за защита от копиране на разпечатките си. Ако отпечатвате с модел за защита от копиране, скритите букви се появяват при фотокопиране, за да се разграничи оригиналът от копията.

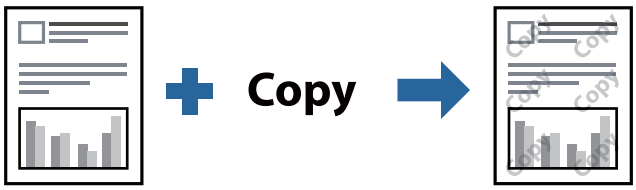

Образец за защита срещу копиране е достъпно при следните условия:

- ❑ Хартия: обикновена, копирна хартия, хартия за фирмени бланки или висококачествена обикновена хартия
- ❑ Качество: Стандартен
- ❑ Автоматичен двустранен печат: не е избрано
- ❑ Корекция на цвят: Автоматичен

Забележка:
Можете да добавите и Ваш собствен воден знак или модел за защита от копиране.

Настройки на печат

В раздела **Повече опции** на драйвера на принтера щракнете върху **Функции на воден знак**, след което изберете Образец за защита срещу копиране или Воден знак. Щракнете върху **Настройки** за промяна на детайли, като размер, плътност или позиция на модела или водния знак.

Още по темата

➡ "Основни функции за печат" на страница 47

➡ "Раздел Повече опции" на страница 63

Отпечатване на множество файлове заедно

Систематизатор на задачи Lite Ви позволява да комбинирате няколко файла, създадени от различни приложения, и да ги отпечатате като единично задание за печат. Можете да определите настройките за печат за комбинирани файлове като оформление на множество страници и 2-странен печат.

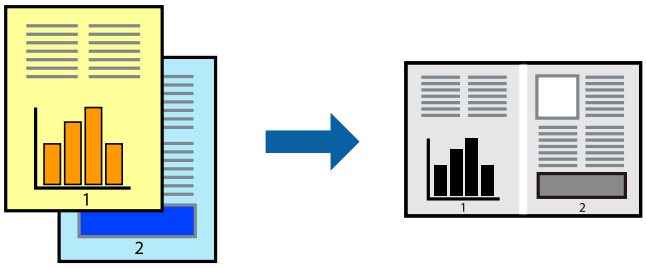

Настройки на печат

В раздела **Главно** на драйвера на принтера изберете **Систематизатор на задачи Lite**. Когато започнете да отпечатвате, се извежда прозорецът Систематизатор на задачи Lite. След като прозорецът Систематизатор на задачи Lite се отвори, отворете файла, който желаете да комбинирате с текущия файл, след което повторете стъпките по-горе.

Когато изберете задание за печат, добавено към Печатен проект в прозореца Систематизатор на задачи Lite, можете да редактирате оформлението на страницата.

Щракнете върху **Печат** от менюто **Файл**, за да започнете да отпечатвате.

Забележка:
*Ако затворите прозореца Систематизатор на задачи Lite, преди да добавите всички данни за печат към Печатен проект, заданието за печат, върху което работите в момента, се отменя. Щракнете върху **Запази** от менюто **Файл**, за да запазите текущото задание. Разширението на запаметените файлове е „ecl“.*

*За да отворите Печатен проект, щракнете върху **Систематизатор на задачи Lite** на раздела **Поддръжка** на драйвера на принтера, за да отворите прозореца Систематизатор на задачи Lite. След това изберете **Отвори** от меню **Файл**, за да изберете файла.*

Още по темата

➡ “Основни функции за печат” на страница 47

➡ “Раздел Главно” на страница 62

Регулиране на тона на печат

Можете да регулирате тона, използван в заданието за печат. Тези корекции не се прилагат на оригиналните данни.

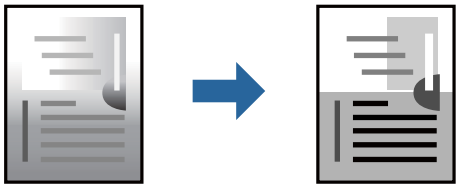

Настройки на печат

В раздела **Повече опции** на драйвера на принтера изберете **Потребителски** за настройката **Корекция на цвят**. Щракнете върху **Разширени**, за да отворите прозореца **Корекция на цвят** и след това изберете метода за регулиране на тон.

Забележка:

❑ ***Автоматичен*** *се избира като настройка по подразбиране на раздела* ***Повече опции****. Тази настройка автоматично регулира това така, че да отговаря на настройките за тип хартия и качество на печат.*

Още по темата

➡ "Основни функции за печат" на страница 47

➡ "Раздел Повече опции" на страница 63

Отпечатване за подчертаване на тънки линии

Можете да удебелите тънките линии, които са прекалено тънки за отпечатване.

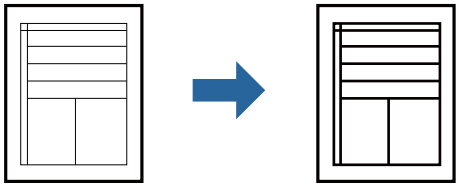

Настройки на печат

В раздела **Повече опции** на драйвера на принтера щракнете върху **Опции за изображение** в настройката на **Корекция на цвят**. Изберете **Подчертаване на тънките линии**.

Още по темата

➡ "Основни функции за печат" на страница 47

➡ "Раздел Повече опции" на страница 63

Отпечатване за подобряване на блед текст и линии

Можете да подобрите бледите букви и линии, за да ги направите по-видими или за изостряне на изображения.

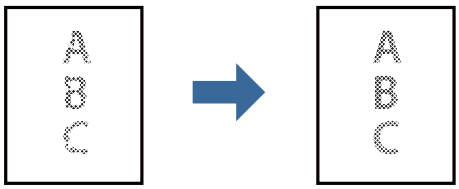

Настройки на печат

В раздела **Повече опции** на драйвера на принтера щракнете върху **Опции за изображение** в настройката на **Корекция на цвят**. Изберете **Подобряване на светъл текст и линии**.

Още по темата

➡ "Основни функции за печат" на страница 47

➡ "Раздел Повече опции" на страница 63

Отпечатване на ясни баркодове

Можете да отпечатате ясни баркодове, които са лесни за сканиране. Разрешете тази функция само ако баркодът, който сте отпечатали, не може да се сканира.

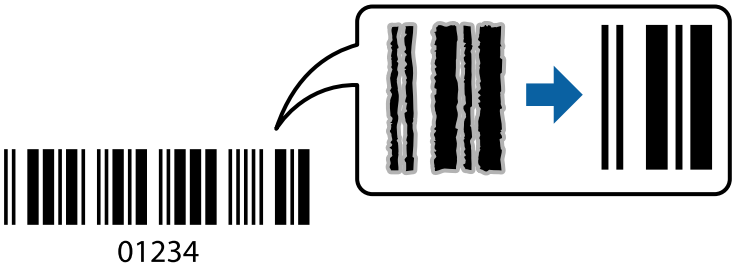

Можете да използвате тази функция при следните условия.

- ❑ Хартия: обикновена хартия, копирна хартия, хартия за фирмени бланки, висококачествена обикновена хартия, плътна хартия или плик
- ❑ Качество: **Стандартен**

Забележка:
Изчистването на размазването не винаги е възможно в зависимост от обстоятелствата.

Настройки на печат

В раздела **Поддръжка** на драйвера на принтера щракнете върху **Разширени настройки**, след което изберете **Режим Баркод**.

Още по темата

➡ "Основни функции за печат" на страница 47

➡ "Раздел Поддръжка" на страница 64

Отмяна на отпечатване

Можете да отпечатате задание за печат от компютъра. Не можете да отмените обаче задание за печат от компютъра, след като изпращането му до принтера е завършено. В този случай откажете заданието за печат от контролния панел на принтера.

Отмяна

От Вашия компютър щракнете с десен бутон на мишката върху Вашия принтер в **Устройства и принтери**, **Принтер** или в **Принтери и факсове**. Щракнете върху **Вижте какво се отпечатва**, щракнете с десен бутон върху заданието, което искате да отмените, и след това изберете **Отмяна**.

Опции на менюто за драйвера на принтера

Отворете прозореца за печат в приложение, изберете принтера и след това влезте в прозореца на драйвера на принтера.

Забележка:
Менютата варират в зависимост от опцията, която сте избрали.

Раздел Главно

Предв. настройки за печат	Добави/Отстрани предварително зададени	Можете да добавяте или премахвате Вашите собствени предварителни настройки за често използвани настройки за печат. От списъка изберете предварителната настройка, която искате да използвате.
Покажи настройките	Извежда списък с елементи, които са зададени в момента на разделите **Главно** и **Повече опции**.	
Връщане фабр. настройки	Връща всички настройки към фабричните стойности по подразбиране. Настройките на раздела **Повече опции** също се нулират до стойности по подразбиране.	
Нива на мастилото	Показва как да проверявате нивото на мастилото.	
Източник на хартия	Изберете източника на хартия, от който се подава хартията. Изберете **Автоматично избиране** за подаване на хартия от задния слот за подаване на хартия, когато хартията е заредена в задния слот за подаване на хартия и касетата за хартия.	
Размер на документ	Изберете размера на хартията, на който искате да печатате. Ако изберете **Дефиниран от потребителя**, въведете ширината и височината на хартията.	
Ориентация	Изберете ориентацията, която желаете да използвате за отпечатване.	
Тип хартия	Изберете типа хартия, върху който да отпечатвате.	
Качество	Изберете качеството на печат, което искате да използвате за печат. Наличните настройки зависят от избрания от Вас тип хартия.	
2-странно отпечатване	Позволява Ви да извършвате 2-странно отпечатване.	
	Настройки	Можете да посочите подвързващия ръб и полетата на свързване. Когато отпечатвате документи от няколко страници, можете да изберете да отпечатвате, като започнете от предната или задната страна на страницата.
	Наситеност на печат	Изберете типа документ, за да регулирате плътността на печат. Ако е избрана подходящата плътност на печат, можете да предотвратите прозирането на изображенията през обратната страна. Изберете **Дефиниран от потребителя**, за да регулирате ръчно плътността на печат.

Многостраничен	Позволява Ви да отпечатвате няколко страници на един лист или да извършвате отпечатване на плакат. Щракнете върху **Ред на страниците**, за да посочите реда, в който да се отпечатват страниците.	
Копия	Задава броя на копията, който искате да отпечатвате.	
	Подреждане	Отпечатва документи от няколко страници, колирани по ред и сортирани в комплекти.
	Обратен ред	Позволява Ви да отпечатвате от последната страница, така че страниците да бъдат подредени по реда на страниците.
Тих режим	Намалява шума, който се издава от принтера. Активирането на това, обаче, може да намали скоростта на печат.	
Преглед преди печат	Извежда предварителен преглед на Вашия документ преди отпечатване.	
Систематизатор на задачи Lite	Изберете да отпечатвате с помощта на функцията Систематизатор на задачи Lite.	

Раздел Повече опции

Предв. настройки за печат	Добави/Отстрани предварително зададени	Можете да добавяте или премахвате Вашите собствени предварителни настройки за често използвани настройки за печат. От списъка изберете предварителната настройка, която искате да използвате.
Покажи настройките	Извежда списък с елементи, които са зададени в момента на разделите **Главно** и **Повече опции**.	
Връщане фабр. настройки	Връща всички настройки към фабричните стойности по подразбиране. Настройките на раздела **Главно** също се нулират до стойности по подразбиране.	
Размер на документ	Изберете размера на Вашия документ.	
Изходна хартия	Изберете размера на хартията, на който искате да печатате. Ако **Изходна хартия** се различава от **Размер на документ**, **Намалява/Увеличава документ** се избира автоматично. Не е необходимо да го избирате, когато отпечатвате, без да намалявате или уголемявате размера на документа.	
Намалява/ Увеличава документ	Позволява Ви да намалявате или уголемявате размера на документа.	
	Преоразмеряване до страница	Автоматично уголемява или намалява документа, за да се събере в размера на хартията, избрана в **Изходна хартия**.
	Увеличение до	Отпечатва в конкретен процент.
	Център	Отпечатва изображения в центъра на хартията.
Корекция на цвят	Автоматичен	Регулира автоматично тона на изображенията.
	Потребителски	Позволява Ви да извършвате ръчно коригиране на тона. Щракнете върху **Разширени** за допълнителни настройки.
	Опции за изображение	Позволява опции за качество на печат като Подчертаване на текста. Можете също да удебелите тънките линии, за да ги направите видими върху разпечатките.

Печат

Функции на воден знак	Позволява Ви да правите настройки на модел против копиране или водни знаци.	
Допълнителни настройки	Завъртане на 180°	Преди печат завърта страниците на 180 градуса. Тази функция е полезна, когато отпечатвате върху хартия като пликове, които са заредени във фиксирана посока в принтера.
	Висока скорост	Печата при движение на печатащата глава в двете посоки. Скоростта на печат се увеличава, но качеството може да се влоши.
	Огледално изображение	Обръща изображение, за да го отпечата в огледален вид.

Раздел Поддръжка

Проверка на дюзите	Отпечатва шаблон за проверка на дюзите, за да проверите дали дюзите на печатащата глава не са запушени.
Почистване на главата	Почиства запушените дюзи в печатащата глава. Тъй като тази функция използва малко мастило, почистете печатащата глава само ако някои от дюзите са запушени, както е показано в илюстрацията на модела за проверка на дюзите. 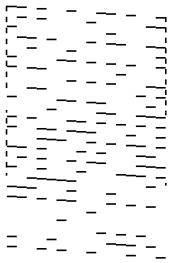
Дълбоко почистване	Извършва мощно почистване за почистване на запушените дюзи в печатащата глава. Тъй като тази функция използва повече мастило от почистването на главата, извършете мощно почистване само ако някои от дюзите са запушени, както е показано в илюстрацията на модела за проверка на дюзите. 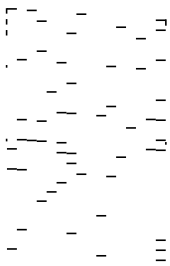
Подравняване на печатащата глава	Подравнява печатащата глава, ако вертикалните линии са разместени.
Почистване на водача за хартията	Почиства пътя на хартията, ако разпечатките са размазани.
Систематизатор на задачи Lite	Отваря прозореца Систематизатор на задачи Lite. Тук можете да отворите и да редактирате предишни запазени данни.
EPSON Status Monitor 3	Отваря прозореца EPSON Status Monitor 3. Тук можете да потвърдите състоянието на принтера и на консумативите.

Предпочитания за проследяване	Позволява Ви да правите настройки за елементи от прозореца EPSON Status Monitor 3.
Разширени настройки	Позволява Ви да правите различни настройки. Щракнете с десен бутон върху всеки елемент, за да прегледате Помощ за повече информация.
Опашка за печат	Извежда заданията, изчакващи да бъдат отпечатани. Можете да проверявате, поставяте на пауза или да възобновявате задания за печат.
Информация за принтера и опциите	Извежда броя на листата хартия, подавани в принтера.
Език	Променя езиците, използвани за прозореца на драйвера на принтера. За да приложите настройките, затворете драйвера на принтера и след това го отворете отново.
Актуализиране на софтуера	Стартира EPSON Software Updater за проверка за най-новата версия на приложенията в интернет.
Техническа поддръжка	Позволява Ви достъп до уебсайта за техническа поддръжка на Epson.

Отпечатване от драйвера на принтера на Mac OS

Основни функции за печат

Забележка:
Операциите се различават в зависимост от приложението. Вижте помощните указания на приложението за подробности.

1. Отворете файла, който желаете да отпечатате.

   Заредете хартия в принтера, ако вече не е заредена.

2. Изберете **Печат** от меню **Файл** или друга команда за достъп до диалоговия прозорец за печат.

   Ако е необходимо, щракнете върху **Покажи подробни данни** или ▼, за да разширите прозореца за печат.

3. Изберете Вашия принтер.

4. Изберете **Настройки за печат** от изскачащото меню.

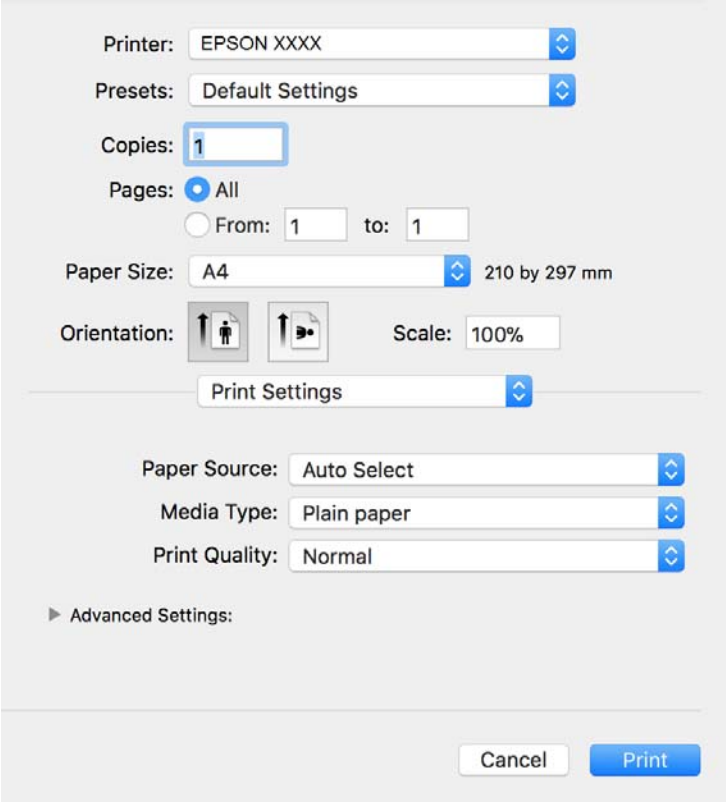

Забележка:
При OS X Mountain Lion или по-нова версия, ако менюто ***Настройки за печат*** *не е показано, драйверът на принтера Epson не е инсталиран правилно.*

Изберете ***Системни предпочитания*** *от меню* > ***Принтери и скенери*** *(или* ***Печат и сканиране***, ***Печат и факс****), отстранете и след това отново добавете принтера. Вижте следното, за да добавите принтер.*

http://epson.sn

5. Променете настройките, ако е необходимо.

   Вижте опциите на менюто от драйвера на принтера за подробности.

6. Щракнете върху **Печат**.

Още по темата

➡ "Налична хартия и капацитети" на страница 35
➡ "Зареждане на хартия в Касета за хартия" на страница 38
➡ "Списък с типове хартия" на страница 43
➡ "Опции на менюто за Настройки за печат" на страница 71

Двустранен печат

Можете да отпечатвате от двете страни на хартията.

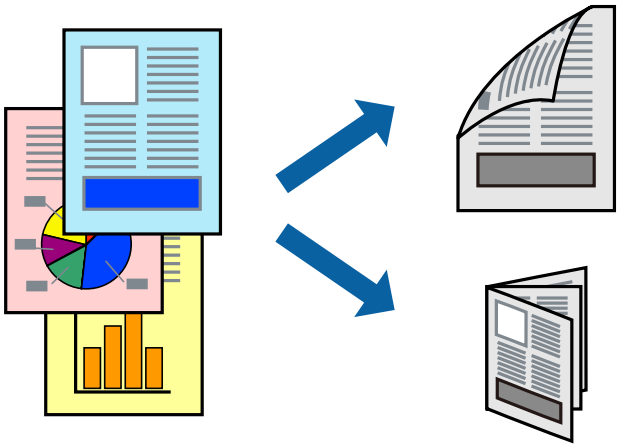

Забележка:

- *Ако не използвате хартия, която е подходяща за 2-странен печат, качеството на печат може да се влоши и да възникне засядане.*
- *В зависимост от хартията и данните, от другата страна на хартията може да прозира мастило.*

Още по темата

➡ “Налична хартия и капацитети” на страница 35

Настройки за печат

Изберете **Two-sided Printing Settings** от изскачащото меню.Изберете метода на 2-странен печат, след което направете настройките **Document Type**.

Забележка:

- *Скоростта на печат може да бъде намалена в зависимост от вида на документа.*
- *При отпечатване на наситени снимки изберете **Text & Graphics** или **Text & Photos** в настройката **Document Type**.Ако разпечатките са размазани или ако прозира мастило от другата страна на хартията, регулирайте **Наситеност на печат** и **Increased Ink Drying Time** в **Adjustments**.*

Още по темата

➡ “Основни функции за печат” на страница 65

➡ “Опции на менюто за Two-sided Printing Settings” на страница 71

Печат на няколко страници върху един лист

Можете да отпечатвате няколко страници с данни върху един лист хартия.

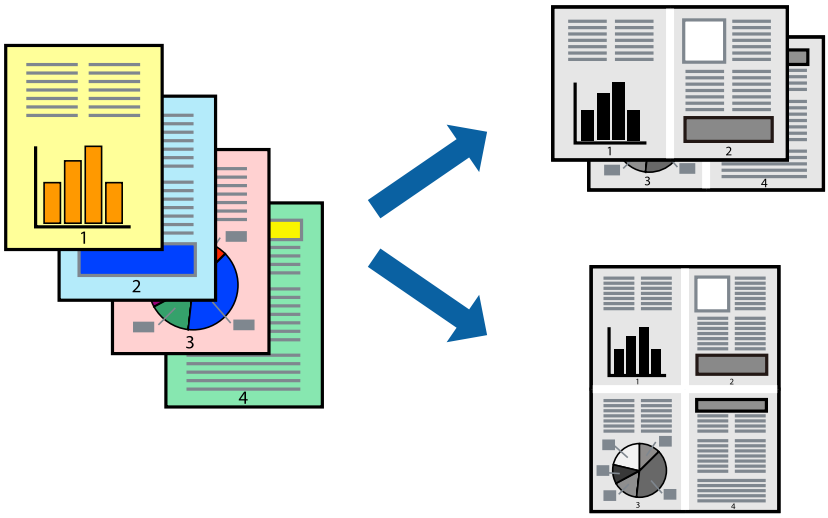

Настройки на печат

Изберете **Оформление** от изскачащото меню. Задайте броя на страниците в **Pages per Sheet**, **Layout Direction** (ред на страниците) и **Borders**.

Още по темата

➡ "Основни функции за печат" на страница 65

➡ "Опции на менюто за оформление" на страница 70

Отпечатване и подреждане по реда на страниците (отпечатване в обратен ред)

Можете да отпечатвате от последната страница, така че документите да бъдат подредени по реда на страниците за изваждане на хартията от предната страна на принтера.

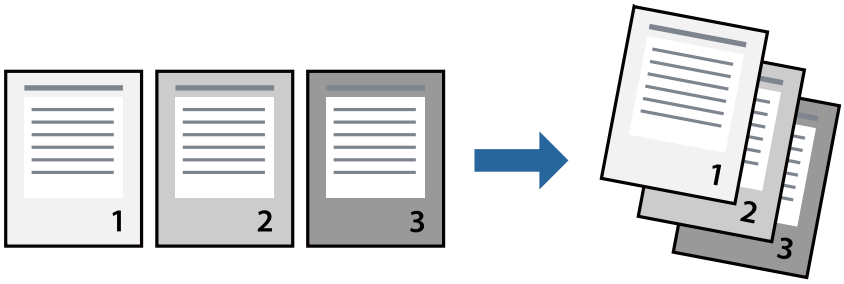

Настройки на печат

Изберете **Подготовка на хартията** от изскачащото меню. Изберете **Обратно** като настройка на **Ред на страницата**.

Още по темата

➡ “Основни функции за печат” на страница 65

➡ “Опции на менюто за работа с хартия” на страница 71

Печат на намален или уголемен документ

Можете да намалите или увеличите размера на документ със специфичен процент или да вместите размера на хартията, която сте заредили в принтера.

Настройки за печат

Когато отпечатвате, за да се вмести в размера на хартията, **Работа с хартия** от изскачащото меню, след което изберете **Мащаб според размера на хартията**.Изберете размер на хартията, която сте заредили в принтера в **Целеви размер на хартията**.Когато намалявате размера на документа, изберете **Само мащабиране надолу**.

Когато отпечатвате при конкретен процент, извършете едно от следните неща.

❑ Изберете **Печат** от меню **Файл** на приложението.Изберете **Принтер**, въведете процент в **Мащаб**, след което щракнете върху **Печат**.

❑ Изберете **Настройка на страница** от меню **Файл** на приложението.Изберете Вашия принтер във **Формат за**, въведете процент в **Мащаб**, след което щракнете върху **OK**.

Забележка:
*Изберете размера на хартията, който сте задали в приложението като настройката **Размер на хартията**.*

Още по темата

➡ “Основни функции за печат” на страница 65

➡ “Опции на менюто за работа с хартия” на страница 71

Отмяна на отпечатване

Можете да отпечатате задание за печат от компютъра. Не можете да отмените обаче задание за печат от компютъра, след като изпращането му до принтера е завършено. В този случай откажете заданието за печат от контролния панел на принтера.

Отмяна

Щракнете върху иконата на принтера в **Докинг**. Изберете заданието, което искате да отмените, и след това направете едно от следните неща.

❏ OS X Mountain Lion или по-нова версия

Щракнете върху ⊗ до индикатора за напредък.

❏ Mac OS X v10.6.8 до v10.7.x

Натиснете **Изтрий**.

Опции на менюто за драйвера на принтера

Отворете прозореца за печат в приложение, изберете принтера и след това влезте в прозореца на драйвера на принтера.

Забележка:
Менютата варират в зависимост от опцията, която сте избрали.

Опции на менюто за оформление

Страници на лист	Изберете броя на страниците за отпечатване на един лист.
Посока на оформлението	Посочете реда, в който да се отпечатват страниците.
Граница	Отпечатва граница около страниците.
Обърната ориентация на страницата	Преди печат завърта страниците на 180 градуса.Изберете този елементи, когато отпечатвате върху хартия, като напр. пликове, които са заредени във фиксирана посока в принтера.
Хоризонтално обръщане	Обръща изображение, за да го отпечата както ще се появи в огледало.

Опции на менюто за съгласуване на цветовете

ColorSync	Изберете метода за корекция на цветовете. Тези опции коригират цветовете между принтера и дисплея на компютъра за намаляване на разликата в цвета.
EPSON Color Controls	

Опции на менюто за работа с хартия

Колиране на страници	Отпечатва документи от няколко страници, колирани по ред и сортирани в комплекти.	
Страници за печат	Изберете да отпечатвате само четни или нечетни страници.	
Ред на страниците	Изберете за отпечатване от най-горната или от последната страница.	
Мащаб според размера на хартията	Разпечатките отговарят на размера на хартията, която сте заредили.	
	Целеви формат на хартията	Изберете формата на хартията, върху която ще отпечатвате.
	Само мащабиране надолу	Изберете кога да намалявате размера на документа.

Опции на менюто за заглавна страница

Отпечатване на заглавна страница	Изберете дали да отпечатате заглавна страница. Когато искате да добавите задна корица, изберете **След документ**.
Тип заглавна страница	Изберете съдържанието на заглавната страница.

Опции на менюто за Настройки за печат

Paper Source	Изберете източника на хартия, от който се подава хартията. Ако принтерът има само един източник на хартия, тази опция не се извежда. Изберете **Автоматично избиране**, за да изберете източника на хартия, който съответства на настройката на хартия на принтера автоматично.
Тип носител	Изберете типа хартия, върху който отпечатвате.
Качество на печат	Изберете качеството на печат, което искате да използвате за печат. Опциите варират в зависимост от вида хартия.
Разширени настройки	Регулира яркостта и контраста на изображенията.

Опции на менюто за Two-sided Printing Settings

Two-sided Printing	Отпечатва от двете страни на хартията.

Извършване на операционни настройки за драйвера на принтера в Mac OS

Достъп до прозореца с операционни настройки на драйвера на принтера в Mac OS

Изберете **Системни предпочитания** от меню > **Принтери и скенери** (или **Печат и сканиране**, **Печат и факс**), след което изберете принтера. Щракнете върху **Опции и консумативи** > **Опции** (или **Драйвер**).

Операционни настройки за драйвера на принтера в Mac OS

- Прескочи празна страница: Избягва отпечатването на празни страници.
- Тих режим: Намалява шума, който прави принтерът, но може да намали и скоростта на печат.
- High Speed Printing: Печата при движение на печатащата глава в двете посоки.Скоростта на печат се увеличава, но качеството може да се влоши.
- Warning Notifications: Позволява на драйвера на принтера да показва предупредителни съобщения.
- Establish bidirectional communication: Обикновено трябва да бъде зададено на **On**.Изберете **Off** ако получаването на информация от принтера е невъзможно поради това, че е споделен с компютри с операционна система Windows в мрежа или поради други причини.

Отпечатване от смарт устройства

Употреба на Epson iPrint

Epson iPrint е приложение, с което можете да печатате снимки, документи и уебстраници от смарт устройство като смартфон или таблет. Можете да използвате локален печат, печат от смарт устройство, което е свързано към същата безжична мрежа като принтера, или отдалечен печат, като печатате от отдалечено местоположение през интернет. За да използвате отдалечен печат, регистрирайте принтера в услугата Epson Connect.

Ако стартирате Epson iPrint, когато принтерът не е свързан към мрежата, се извежда съобщение, което Ви инструктира да се свържете към принтера. Следвайте инструкциите, за да завършите връзката. Вижте URL връзката по-долу за условия на работа.

http://epson.sn

Още по темата

➡ “Отпечатване с помощта на мрежова услуга” на страница 102

Инсталиране на Epson iPrint

Можете да инсталирате Epson iPrint на вашето смарт устройство от следния URL адрес или QR код.

http://ipr.to/c

Печат с помощта на Epson iPrint

Стартирайте Epson iPrint от смарт устройството и изберете опцията, която искате да използвате от началния екран.

Следващите екрани подлежат на промяна без предизвестие. Съдържанието може да се различава в зависимост от продукта.

❶	Началният екран се показва, когато стартира приложението.
❷	Извежда информация как да настроите принтера и често задавани въпроси (ЧЗВ).
❸	Показан е екран, в който можете да изберете принтер и да зададете настройките му. След като веднъж сте избрали принтер, не е нужно да го избирате отново следващия път.
❹	Изберете какво искате да отпечатате, например снимки и документи.
❺	Екранът за печат на снимки се показва, когато сте избрали менюто за снимки.
❻	Извежда екран за настройки за печат, например размер на хартията и тип хартия.

❼	Показва размера на хартията. Ако се показва като бутон, натиснете го, за да видите текущите настройки за хартия, зададени на принтера.
❽	Показва избраните от Вас снимки и документи.
❾	Начало на печат.

Забележка:
За да печатате от менюто на документа с помощта на iPhone, iPad и iPod touch iOS, стартирайте Epson iPrint след като сте прехвърлили документа за отпечатване с функцията за споделяне на файлове в iTunes.

Използване на Epson Print Enabler

Можете безжично да отпечатвате Вашите документи, имейли, снимки и уебстраници направо от Вашия телефон или таблет с Android (Android v4.4 или по-нова версия). Само с няколко докосвания Вашето устройство с Android ще открие принтер на Epson, който е свързан към същата безжична мрежа.

Забележка:
Операциите може да се различават в зависимост от устройството.

1. Заредете хартия в принтера.
2. Настройте принтера за безжичен печат.
3. На Вашето устройство с Android инсталирайте плъгина Epson Print Enabler от Google Play.
4. Свържете Вашето устройство с Android към същата безжична мрежа като на Вашия принтер.
5. Отидете на **Настройки** на Вашето устройство с Android, изберете **Свързани устройства** > **Отпечатване**, след което активирайте Epson Print Enabler.
6. От приложение на Android, например Chrome, докоснете иконата на менюто и отпечатайте това, което е на екрана.

   Забележка:
   *Ако не виждате принтера, докоснете **Всички принтери** и изберете Вашия принтер.*

Още по темата

➡ “Зареждане на хартия в Касета за хартия” на страница 38
➡ “Свързване към смарт устройство” на страница 21

Отмяна на печатането — бутон на принтера

Натиснете бутон ⊘, за да отмените задание в процес на печат.

Допълване на мастило и смяна на кутиите за поддръжка

Проверка на състоянието на оставащото мастило и кутията за поддръжка

За да се потвърди действителното останало мастило, визуално проверете нивото на мастилото в резервоара на принтера.

Можете да проверявате приблизителния експлоатационен живот на кутията за поддръжка от компютъра.

Проверка на състоянието на контейнер за отпадъчно мастило — Windows

1. Отворете прозореца на драйвера на принтера.

2. Щракнете върху **EPSON Status Monitor 3** в раздела **Поддръжка**.

   Забележка:
   *Ако **EPSON Status Monitor 3** е дезактивиран, щракнете върху **Разширени настройки** в раздела **Поддръжка**, след което изберете **Разрешава EPSON Status Monitor 3**.*

Още по темата

➡ "Достъп до драйвера на принтера" на страница 46

Проверка на състоянието на контейнер за отпадъчно мастило — Mac OS X

1. Стартирайте помощната програма за драйвера на принтера:

   ❏ Mac OS X v10.6.x до v10.9.x

   Изберете **Системни предпочитания** от меню > **Принтери и скенери** (или **Печат и сканиране**, **Печат и факс**), след което изберете принтера. Щракнете върху **Опции и консумативи** > **Помощна програма** > **Отваряне на помощната програма на принтера**.

   ❏ Mac OS X v10.5.8

   Изберете **Системни предпочитания** от меню > **Печат и факс**, след което изберете принтера. Щракнете върху **Отвори опашката за печат** > **Помощна програма**.

2. Щракнете върху **EPSON Status Monitor**.

Кодове на бутилките с мастило

Epson препоръчва употребата на оригинални бутилки с мастило на Epson.

По-долу са показани кодовете за оригинални бутилки с мастило на Epson.

Важно:

- *Гаранцията на Epson не покрива повреда заради мастила, различни от посочените, включително оригинално мастило на Epson, което не е предназначено за този принтер, или мастила на други фирми.*
- *Други продукти, непроизведени от Epson, могат да причинят повреда, която не се покрива от гаранциите на Epson, и при определени обстоятелства могат да причинят нестабилна работа на принтера.*

Забележка:

- *Кодовете на бутилките с мастило може да варират според местоположението. За точните кодове за Вашия регион се свържете с отдела за поддръжка на Epson.*
- *Въпреки че бутилките с мастило могат да съдържат рециклирани материали, това не влияе на функциите или ефикасността на принтера.*
- *Спецификациите и външният вид на бутилката с мастило са обект на промяна без предварително известие за подобрение.*

За Европа

Продукт	BK: Black (Черно)
ET-M1170 Series	111
M1170 Series	110*1 110S*2

*1 Висок капацитет

*2 Стандартен капацитет

Забележка:
За потребителите в Европа посетете следния уебсайт за информация относно капацитета на бутилката с мастило на Epson.

http://www.epson.eu/pageyield

За Австралия и Нова Зеландия

BK: Black (Черно)
532

За азиатски страни без Китай

BK: Black (Черно)
005*1 005S*2

*1 Висок капацитет

*2 Стандартен капацитет

Още по темата

➡ “Уеб сайт за техническа поддръжка” на страница 140

Предпазни мерки при работа с бутилка с мастило

Преди зареждане с мастило прочетете следните инструкции.

Предпазни мерки при съхранение на мастило

- ❏ Дръжте бутилките с мастило далеч от пряка слънчева светлина.
- ❏ Не съхранявайте бутилките с мастило при висока температура или при температура на замръзване.
- ❏ След преместване на бутилка мастило вътре от студено място за съхранение, оставете я да се затопли до стайна температура в продължение на най-малко три часа, преди да я използвате.
- ❏ След като отворите бутилка с мастило, Ви препоръчваме да я използвате възможно най-скоро.
- ❏ Epson препоръчва използване на бутилката с мастило преди датата, отпечатана върху опаковката.
- ❏ Не отваряйте пакета на бутилката с мастило, докато не сте готови да напълните резервоара с мастило.Бутилката с мастило е във вакуумна опаковка, за да се запази надеждността ѝ.Ако оставите бутилка с мастило разопакована дълго време, преди да я използвате, възможно е да не постигнете нормален печат.
- ❏ При съхранение или транспортиране на бутилка с мастило не накланяйте бутилката и не я подлагайте на удари или температурни промени.В противен случай може да изтече мастило дори ако капачката на бутилката с мастило е добре затегната.Непременно дръжте бутилката с мастило изправена при затягане на капачката и вземете мерки за предотвратяване изтичането на мастило при транспортиране на бутилката, например при поставяне на бутилката в чанта.

Предпазни мерки при допълване на мастило

- ❏ Трябва да боравите внимателно с мастилото за този принтер. При пълнене или доливане на резервоара с мастило може да се получат пръски от мастило. Ако върху Вашите дрехи или вещи попадне мастило, възможно е да не можете да го почистите.
- ❏ Използвайте бутилки с мастило с правилния артикулен код за този принтер.
- ❏ Не клатете прекалено силно и не стискайте бутилките с мастило.
- ❏ За оптимални резултати не поддържайте ниски нива на мастилото за продължителни периоди от време.
- ❏ За оптимални резултати при печат допълвайте резервоара с мастило до горната линия поне веднъж годишно.
- ❏ За да се гарантира изключителното качество при разпечатване, както и за предпазване на печатащата глава, когато Вашият принтер покаже индикация за допълване с мастило, в резервоара остава известно количество резервно мастило.Посоченият капацитет не включва този резерв.

Консумация на мастило

- ❏ За да се поддържа оптимална производителност на печатащата глава, от резервоара за мастило се изразходва известно количество мастило по време на операциите по поддръжка, като например почистване на печатащата глава. Мастило може да се изразходва и когато включите принтера.

- Част от мастилото в бутилката с мастило, доставена с Вашия принтер, се използва по време на първоначалната настройка.За да се постигнат разпечатки с високо качество, печатащата глава в принтера трябва да бъде напълно заредена с мастило.Този еднократен процес изразходва известно количество мастило, поради което тази бутилка може да отпечата по-малко страници в сравнение със следващите бутилки с мастило.
- Посоченият брой разпечатки може да варира в зависимост от изображенията, които печатате, типа на използваната хартия, честота на печатане и условията на околната среда, например температурата.

Допълване на резервоара за мастило

Важно:

Epson препоръчва употребата на оригинални бутилки с мастило на Epson.

1. Отворете капака на резервоара с мастило.

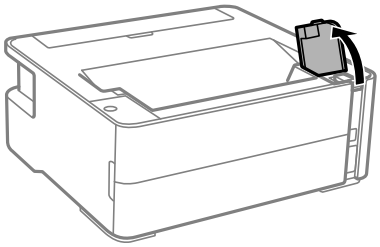

2. Отворете капачката на резервоара за мастило.

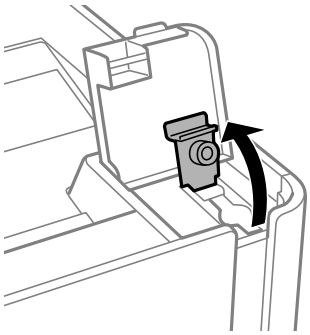

3. Докато държите бутилката с мастило изправена, завъртете бавно капачката, за да я свалите.

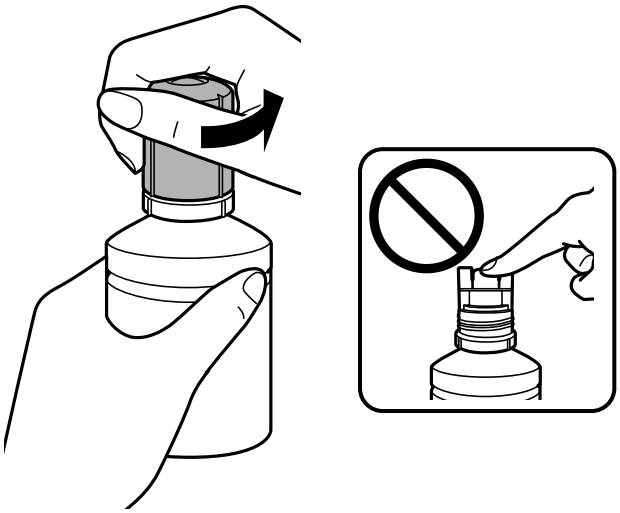

> ***Важно:***
>
> ❏ *Внимавайте да не разлеете мастило.*
>
> ❏ *Не докосвайте горната част на бутилката с мастило след махане на капачката; в противен случай може да се изцапате с мастило.*

4. Подравнете върха на бутилката с порта за пълнене, след което изправете бавно бутилката, за да я поставите в порта за пълнене.

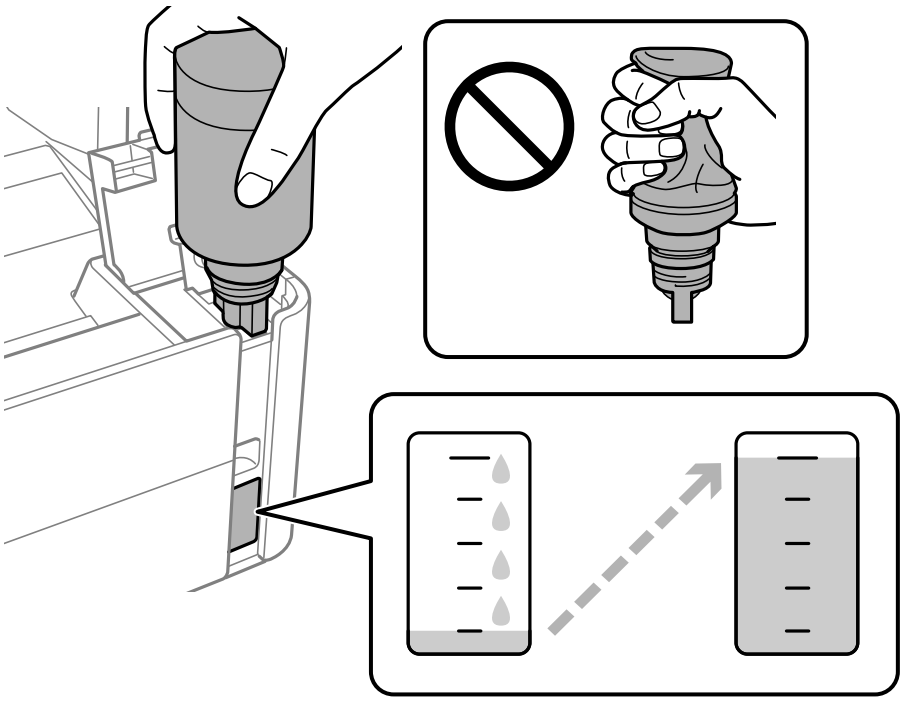

Допълване на мастило и смяна на кутиите за поддръжка

> ***Важно:***
> *Не позволявайте на горната част на бутилката с мастило да се удря в предмети след сваляне на капачката; в противен случай мастилото може да се разлее.*

Забележка:
Ако мастилото не започне да влиза в резервоара, извадете бутилката с мастило и я поставете отново.

5. Когато мастилото достигне до горната линия, извадете бутилката.

   Мастилото се излива в резервоара, като държите бутилката нормално, без да я стискате. Потокът на мастилото спира автоматично, когато мастилото се напълни до горната линия.

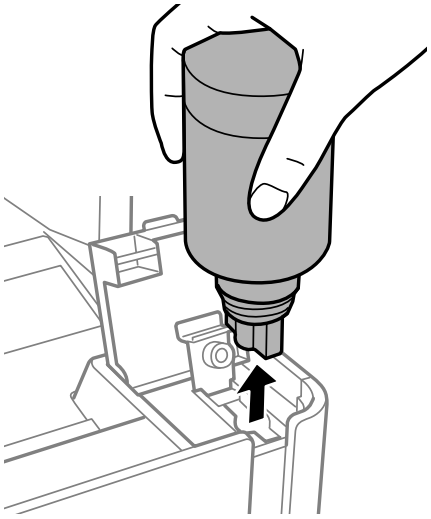

> ***Важно:***
> *Не оставяйте бутилката с мастило поставена; в противен случай бутилката може да е повредена или може да изтича мастило.*

6. Затегнете капачката на бутилката за мастило.

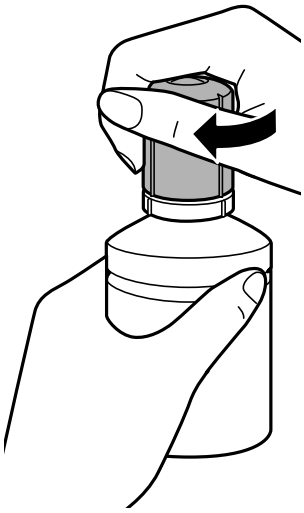

Забележка:
Ако в бутилката с мастило остане мастило, затегнете капачката и поставете бутилката изправена за по-късна употреба.

7. Затворете здраво капачката на резервоара с мастило.

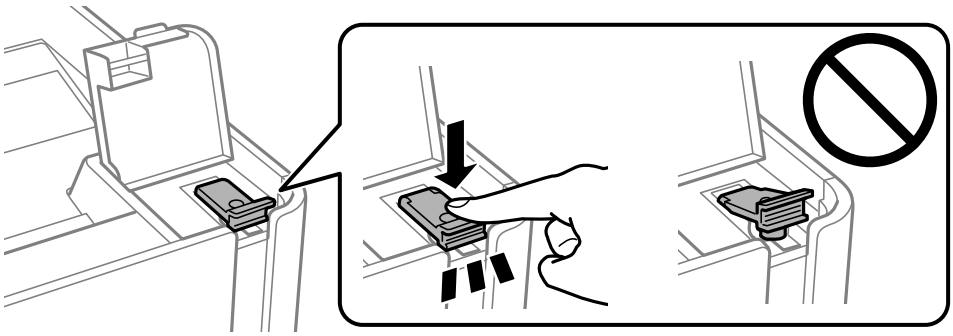

8. Затворете здраво капака на резервоара с мастило.

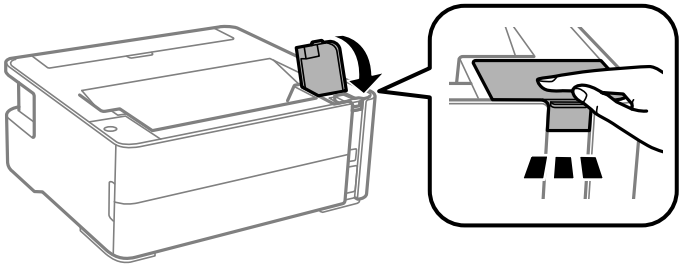

9. Ако светлината на ◊ започне да мига, натиснете бутона ⊘.

Още по темата

➡ "Кодове на бутилките с мастило" на страница 76
➡ "Предпазни мерки при работа с бутилка с мастило" на страница 77
➡ "Разлято мастило" на страница 129

Код на кутията за поддръжка

Кутията за поддръжка може да бъде закупена и заменяна от потребителя.

Epson препоръчва използването на оригинална кутия за поддръжка на Epson.

По-долу е показан кодът на оригиналните кутии за поддръжка на Epson.

T04D1

Важно:
След като монтирате кутията за поддръжка в принтера, тя не може да се използва с други принтери.

Предпазни мерки при работа с кутиите за поддръжка

Прочетете следните инструкции, преди да предприемете подмяна на кутията.

- ❏ Не докосвайте зеления чип от страната на кутията за поддръжка. Това би попречило на нормалната работа и отпечатването.
- ❏ Не изпускайте кутията за поддръжка и не я подлагайте на силни удари.
- ❏ Не подменяйте кутията за поддръжка по време на печат, в противен случай може да се стигне до протичане на мастило.
- ❏ Не отстранявайте кутията за поддръжка и капака й, освен при подмяна; в противен случай може да изтече мастило.
- ❏ Когато не можете да закрепите капака, кутията за поддръжка може да не се инсталира правилно. Извадете кутията за поддръжка и я инсталирайте отново.
- ❏ Не накланяйте употребената кутия за поддръжка преди да бъде запечатана в полиетиленовата торбичка, защото в противен случай може да се стигне до протичане на мастило.
- ❏ Не докосвайте отворите в кутията за поддръжка, тъй като може да се нацапате с мастило.
- ❏ Не използвайте кутия за поддръжка, която е била свалена и оставена отделена за дълъг период от време. Мастилото в кутията ще се втвърди и това ще попречи на бъдещото абсорбиране на мастило в кутията.
- ❏ Дръжте кутията за поддръжка далеч от пряка слънчева светлина.
- ❏ Не съхранявайте кутията за поддръжка при висока температура или при температура на замръзване.

Подмяна на кутията за поддръжка

При някои от циклите на печат минимално количество остатъчно мастило може да бъде събрано в кутията за поддръжка. С цел предотвратяване на изтичане на мастило от кутията за поддръжка, принтерът е проектиран така, че да спре да печата при достигане на лимита на поемния капацитет на кутията. Необходимостта и честотата на това действие зависи от броя на отпечатаните страници, вида на отпечатания материал и броя на циклите на почистване, които е извършил принтера. Заменете кутията за поддръжка при известие, че това е необходимо. Мониторът за състояние на Epson, течнокристалният екран или светлинните индикатори на контролния панел ще Ви известят кога тази част се нуждае от подмяна. Необходимостта от подмяна на кутията не означава, че принтерът е престанал да работи съгласно неговите спецификации. Гаранцията на Epson не покрива цената на тази подмяна. Това е част, която се обслужва от потребителя.

Забележка:
Когато е пълен, Вие не можете да отпечатвате и чистите печатащата глава, докато не замените контейнера за отпадъчно мастило, за да избегнете изтичане на мастило.

1. Извадете новата кутия за поддръжка от опаковката.

> ***Важно:***
> *Не докосвайте зеления чип от страната на кутията за поддръжка. Това би попречило на нормалната работа и отпечатването.*

Забележка:
Заедно с новата кутия за поддръжка се предоставя и прозрачна торбичка за употребената кутия.

2. Развийте винта с плоска отвертка, след което извадете капака.

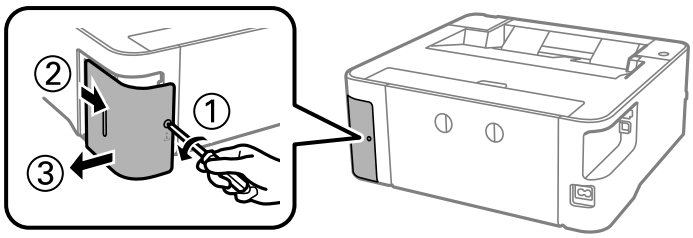

3. Махнете употребената кутия за поддръжка.

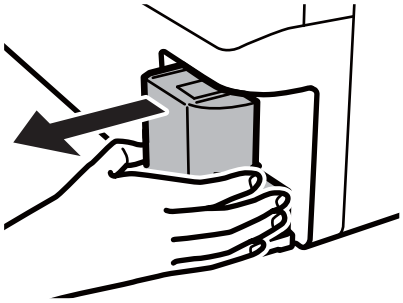

Важно:

Не докосвайте областите, показани на илюстрацията. Това може да попречи на нормалното функциониране и може да се изцапате с мастило.

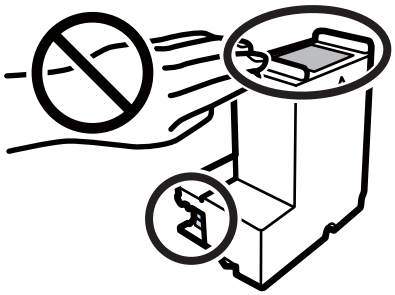

4. Поставете употребената кутия в прозрачната торбичка, предоставена заедно с новата кутия за поддръжка, и я запечатайте.

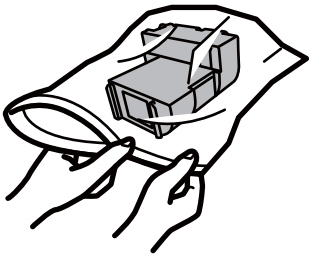

5. Вкарайте новата кутия за поддръжка докрай в принтера. Уверете се, че поставяте кутията в правилната посока.

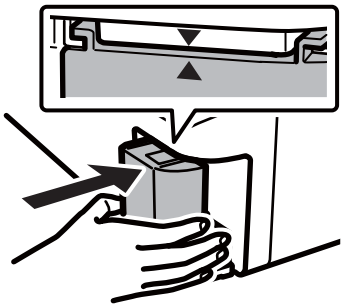

6. Закачете капака обратно.

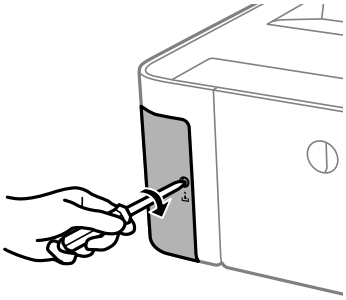

Още по темата

➡ "Код на кутията за поддръжка" на страница 81

➡ "Предпазни мерки при работа с кутиите за поддръжка" на страница 82

Поддръжка на принтера

Предотвратяване на изсъхване на печатащата глава

Винаги използвайте бутона за захранване, когато включвате и изключвате принтера.

Проверете дали бутонът за захранване е изгаснал, преди да извадите захранващия кабел.

Самото мастило може да изсъхне, ако не бъде покрито. Точно както поставяте капачка на химикал, за да не изсъхне, се уверете, че печатащата глава е покрита правилно, за да не позволите мастилото да изсъхне.

Когато захранващият кабел е изваден от контакта или при токов удар, докато принтерът работи, печатащата глава може да не е правилно покрита. Ако оставите печатащата глава както си е, тя ще изсъхне, което ще доведе до запушване на дюзите (изходите за мастило).

В тези случаи включете и изключете отново принтера възможно най-скоро, за да покриете печатащата глава.

Проверете дали дюзите са запушени (проверка на дюзи)

При наличие на запушени дюзи разпечатките стават бледи или се появяват видими ивици.

Когато качеството на печат се влоши, първо използвайте функцията за проверка на дюзите, за да се установи дали са запушени.

Проверете дали дюзите са запушени (проверка на дюзи) — бутони на принтера

1. Заредете обикновена хартия с размер A4 в касетата за хартия.

2. Натиснете бутона ⏻, за да изключите принтера.

3. Задръжте натиснат бутона ▽, натиснете бутона ⏻, за да включите принтера за поне пет секунди, докато светлинният индикатор на захранването започне да мига.

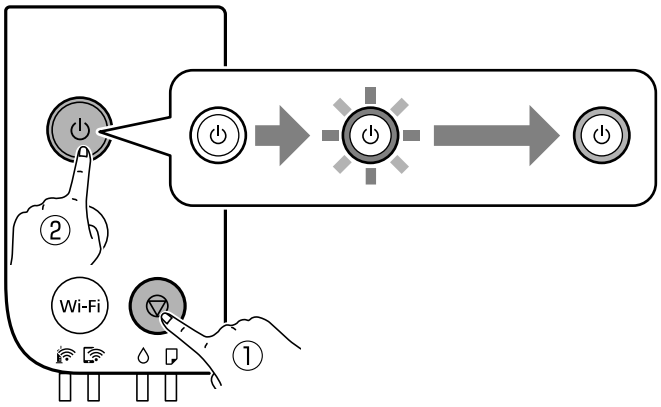

Отпечатва се моделът за проверка на дюзите.

Забележка:
Може да измине известно време до стартиране на отпечатването на модела за проверка на дюзите.

4. Прегледайте отпечатания модел и след това извършете една от следните опции в зависимост от резултатите от печата.

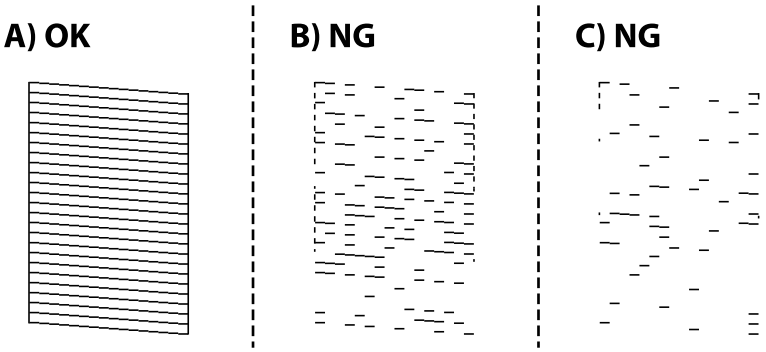

❏ A:

Всички линии са отпечатани. Не са необходими допълнителни стъпки.

❏ B или близо до B: Почистете печатащата глава.

Когато някои дюзи са запушени, извършете почистване на главата. За подробности вижте съответната информация по-долу.

❏ C или близо до C: Извършете мощно почистване на печатащата глава.

Когато повечето линии са прекъснати или повечето сегменти липсват, извършете мощно почистване. За подробности вижте съответната информация по-долу.

Още по темата

➡ “Зареждане на хартия в Касета за хартия” на страница 38
➡ “Почистване на печатащата глава (Почистване на главата)” на страница 88
➡ “Мощно почистване на печатащата глава (Дълбоко почистване)” на страница 90

Проверете дали дюзите са запушени (проверка на дюзи) — Windows

1. Заредете обикновена хартия с размер A4 в касетата за хартия.
2. Отворете прозореца на драйвера на принтера.
3. Щракнете върху **Проверка на дюзите** в раздела **Поддръжка**.
4. Следвайте инструкциите на екрана, за да отпечатате модел за проверка на дюзите.
5. Прегледайте отпечатания модел и след това извършете една от следните опции в зависимост от резултатите от печата.

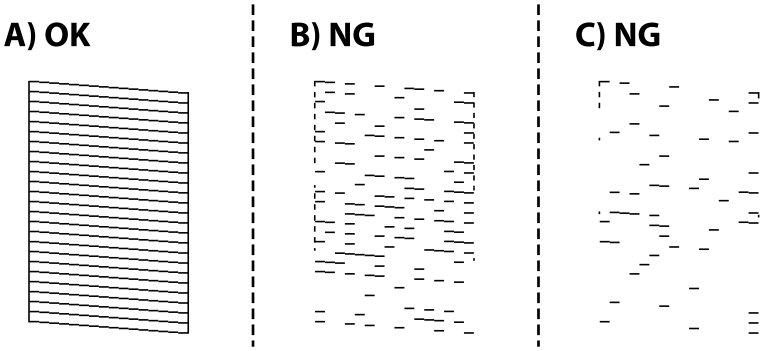

- A:

  Всички линии са отпечатани. Не са необходими допълнителни стъпки.
- B или близо до B: Почистете печатащата глава.

  Когато някои дюзи са запушени, извършете почистване на главата. За подробности вижте съответната информация по-долу.
- C или близо до C: Извършете мощно почистване на печатащата глава.

  Когато повечето линии са прекъснати или повечето сегменти липсват, извършете мощно почистване. За подробности вижте съответната информация по-долу.

Още по темата

➡ "Достъп до драйвера на принтера" на страница 46
➡ "Зареждане на хартия в Касета за хартия" на страница 38
➡ "Почистване на печатащата глава (Почистване на главата)" на страница 88
➡ "Мощно почистване на печатащата глава (Дълбоко почистване)" на страница 90

Проверете дали дюзите са запушени (проверка на дюзи) — Mac OS

1. Заредете обикновена хартия с размер A4 в касетата за хартия.
2. Изберете **Системни предпочитания** от меню > **Принтери и скенери** (или **Печат и сканиране**, **Печат и факс**), след което изберете принтера.

3. Щракнете върху **Опции и консумативи** > **Помощна програма** > **Отваряне на помощната програма на принтера**.

4. Щракнете върху **Проверка на дюзите**.

5. Следвайте инструкциите на екрана, за да отпечатате модел за проверка на дюзите.

6. Прегледайте отпечатания модел и след това извършете една от следните опции в зависимост от резултатите от печата.

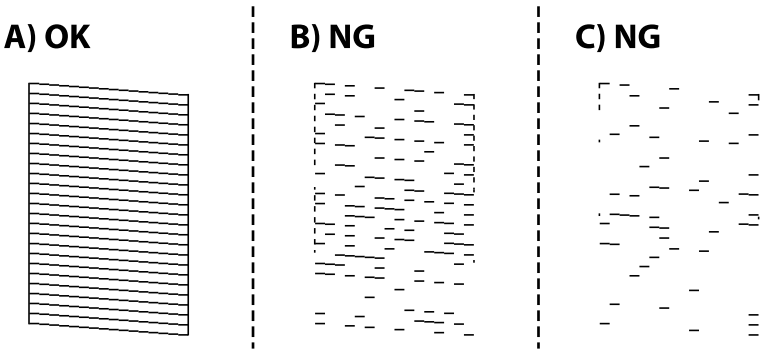

❏ A:

Всички линии са отпечатани. Не са необходими допълнителни стъпки.

❏ B или близо до B: Почистете печатащата глава.

Когато някои дюзи са запушени, извършете почистване на главата. За подробности вижте съответната информация по-долу.

❏ C или близо до C: Извършете мощно почистване на печатащата глава.

Когато повечето линии са прекъснати или повечето сегменти липсват, извършете мощно почистване. За подробности вижте съответната информация по-долу.

Още по темата

➡ “Зареждане на хартия в Касета за хартия” на страница 38

➡ “Почистване на печатащата глава (Почистване на главата)” на страница 88

➡ “Мощно почистване на печатащата глава (Дълбоко почистване)” на страница 90

Почистване на печатащата глава (Почистване на главата)

Когато разпечатките са бледи или ако се виждат ивици, дюзите са запушени. Когато качеството на печат се влоши, използвайте функцията за проверка на дюзите, за да се установи дали дюзите са запушени, след което почистете печатащата глава. За подробности относно извършване на проверка на дюзите вижте съответната информация по-долу.

Важно:

- *Не отваряйте капака на принтера и не изключвайте принтера по време на почистване на главата. Ако почистването на главата е непълно, може да не успеете да отпечатате.*
- *Почистването на печатащата глава изразходва известно количество мастило. Поради тази причина почиствайте главата единствено след като качеството се влоши.*
- *Когато мастилото е на привършване, може да не успеете да почистите печатащата глава.*
- *Ако качеството на печат не се подобри след трикратно повтаряне на проверката на дюзите и почистване на главата, изчакайте поне шест часа, без да печатате, и след това стартирайте отново проверка на дюзите. Препоръчваме да изключите принтера. Ако качеството на печат все още не е подобрено, стартирайте Дълбоко почистване. Ако все още няма подобрение, се свържете с отдела за поддръжка на Epson.*
- *За да предпазите печатащата глава от изсъхване, не изключвайте захранващия кабел на принтера, докато захранването е включено.*

Още по темата

➡ **"Проверете дали дюзите са запушени (проверка на дюзи)"** на страница 85

Почистване на печатащата глава — бутони на принтера

Задръжте натиснат бутона ⊽ за поне пет секунди, докато светлинният индикатор на захранването започне да мига.

Започва почистване на печатащата глава.

Забележка:
Може да измине известно време до стартиране на почистването на печатащата глава.

След като светлинният индикатор на захранването спре да мига, изключете принтера, извършете проверка на дюзите, след което проверете дали дюзите на печатащата глава са се отпушили.

За подробности относно извършване на проверка на дюзите вижте съответната информация по-долу.

Повторете проверката на дюзите и почистването на главата до три пъти, докато всички линии са правилно отпечатани.

Още по темата

➡ **"Проверете дали дюзите са запушени (проверка на дюзи)"** на страница 85

Почистване на печатащата глава — Windows

1. Отворете прозореца на драйвера на принтера.
2. Щракнете върху **Почистване на главата** в раздела **Поддръжка**.
3. Следвайте инструкциите на екрана.

След завършване на почистването на печатащата глава, извършете **Проверка на дюзите**, след което проверете дали дюзите на печатащата глава са се отпушили. За подробности относно извършване на проверка на дюзите вижте съответната информация по-долу.

Повторете стъпките до три пъти, докато всички линии са правилно отпечатани.

Още по темата

➡ "Достъп до драйвера на принтера" на страница 46

➡ "**Проверете дали дюзите са запушени (проверка на дюзи)**" на страница 85

Почистване на печатащата глава — Mac OS

1. Изберете **Системни предпочитания** от меню > **Принтери и скенери** (или **Печат и сканиране**, **Печат и факс**), след което изберете принтера.
2. Щракнете върху **Опции и консумативи** > **Помощна програма** > **Отваряне на помощната програма на принтера**.
3. Щракнете върху **Почистване на главата**.
4. Следвайте инструкциите на екрана.

След завършване на почистването на печатащата глава, извършете **Проверка на дюзите**, след което проверете дали дюзите на печатащата глава са се отпушили. За подробности относно извършване на проверка на дюзите вижте съответната информация по-долу.

Повторете стъпките до три пъти, докато всички линии са правилно отпечатани.

Още по темата

➡ "**Проверете дали дюзите са запушени (проверка на дюзи)**" на страница 85

Мощно почистване на печатащата глава (Дълбоко почистване)

Функцията за мощно почистване може да подобри качеството на печат в следните случаи.

❏ Повечето дюзи са запушени.

❏ Вие сте извършили проверка на дюзите и почистване на главата три пъти и сте изчакали поне шест часа, без да печатате, но качеството на печат не се е подобрило.

Преди задействане на тази функция, използвайте функцията за проверка на дюзите, за да проверите дали дюзите са запушени, прочетете следните инструкции, след което почистете печатащата глава.

Важно:

Уверете се, че има достатъчно мастило в резервоара за мастило.

Проверете визуално дали резервоарът за мастило е пълен поне на една трета. Ниските нива на мастило по време на Дълбоко почистване могат да доведат до повреда на продукта.

> ***Важно:***
>
> *Необходим е интервал от 12 часа между всяко Дълбоко почистване.*
>
> *Обикновено едно Дълбоко почистване би трябвало да разреши проблема с качеството на печат в рамките на 12 часа.Поради това, за да избегнете ненужно използване на мастило, трябва да изчакате 12 часа, преди да опитате отново.*

> ***Важно:***
>
> *Може да се наложи смяна на кутията за поддръжка.*
>
> *В кутията за поддръжка ще бъде депозирано мастило.Ако се напълни, трябва да подготвите и монтирате резервна кутия за поддръжка, за да продължите печата.*

Забележка:
Когато нивата на мастило или свободното място в кутията за поддръжка не са достатъчни за Дълбоко почистване, не можете да стартирате тази функция.Дори в този случай нивата и свободното място за печат може да останат.

Още по темата

➡ "**Проверете дали дюзите са запушени (проверка на дюзи)**" на страница 85

Стартиране на Дълбоко почистване — Windows

1. Отворете прозореца на драйвера на принтера.
2. Щракнете върху **Дълбоко почистване** в раздела **Поддръжка**.
3. Следвайте инструкциите на екрана.

Още по темата

➡ "Достъп до драйвера на принтера" на страница 46
➡ "**Проверете дали дюзите са запушени (проверка на дюзи)**" на страница 85

Стартиране на Дълбоко почистване — Mac OS

1. Изберете **Системни предпочитания** от меню > **Принтери и скенери** (или **Печат и сканиране**, **Печат и факс**), след което изберете принтера.
2. Щракнете върху **Опции и консумативи** > **Помощна програма** > **Отваряне на помощната програма на принтера**.
3. Щракнете върху **Дълбоко почистване**.
4. Следвайте инструкциите на екрана.

Още по темата

➡ “Проверете дали дюзите са запушени (проверка на дюзи)” на страница 85

Подравняване на печатащата глава

Ако забележите разминаване на вертикални линии или размазани изображения, подравнете печатащата глава.

Подравняване на печатащата глава — Windows

1. Заредете четири или повече листа обикновена хартия с формат A4 в принтера.
2. Отворете прозореца на драйвера на принтера.
3. Щракнете върху **Подравняване на печатащата глава** в раздела **Поддръжка**.
4. Следвайте инструкциите на екрана.

Подравняване на печатащата глава — Mac OS

1. Заредете четири или повече листа обикновена хартия с формат A4 в принтера.
2. Изберете **Системни предпочитания** от меню > **Принтери и скенери** (или **Печат и сканиране**, **Печат и факс**), след което изберете принтера.
3. Щракнете върху **Опции и консумативи** > **Помощна програма** > **Отваряне на помощната програма на принтера**.
4. Щракнете върху **Print Head Alignment**.
5. Следвайте инструкциите на екрана.

Почистване на пътя на хартията

Когато разпечатките са размазани или на черти, или хартията не се подава правилно, почистете валяка вътре.

> ***Важно:***
> *Не използвайте тънка хартия при почистване вътрешността на принтера.Дюзите на печатащата глава може да се запушат с власинки.*

Почистване на пътя на хартията — Windows

1. Отворете прозореца на драйвера на принтера.

2. Щракнете върху **Почистване на водача за хартията** в раздела **Поддръжка**.

3. Следвайте инструкциите на екрана.

Още по темата

➡ "Зареждане на хартия в Касета за хартия" на страница 38
➡ "Зареждане на хартия в Касета за хартия" на страница 38

Почистване на пътя на хартията — Mac OS X

1. Изберете **Системни предпочитания** от меню > **Принтери и скенери** (или **Печат и сканиране**, **Печат и факс**), след което изберете принтера.

2. Щракнете върху **Опции и консумативи** > **Помощна програма** > **Отваряне на помощната програма на принтера**.

3. Щракнете върху **Paper Guide Cleaning**.

4. Следвайте инструкциите на екрана.

Почистване на пътя на хартията при проблеми с подаването на хартията

Когато от касета за хартия хартията не се подава както трябва, почистете ролката във вътрешността.

1. Изключете принтера, като натиснете бутона ⏻.

2. Извадете захранващия кабел, след което го изключете.

3. Уверете се, че капачката на резервоара за мастило е добре затворена.

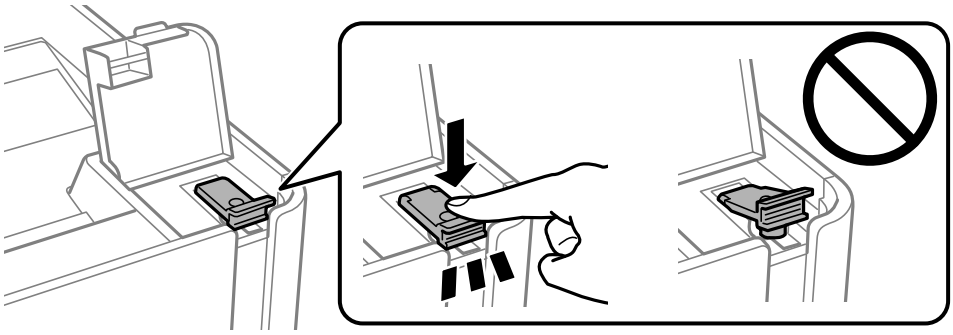

> **Важно:**
> *Ако капачката на резервоара за мастило не е добре затворена, мастилото може да изтече.*

4. капака на принтера.

5. Плъзнете навън касета за хартия и след това отстранете хартията.

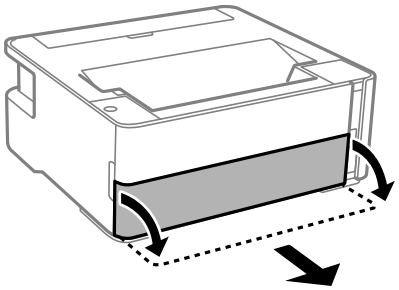

6. Поставете принтера на една страна, като резервоарът за мастило на принтера да е в долната част.

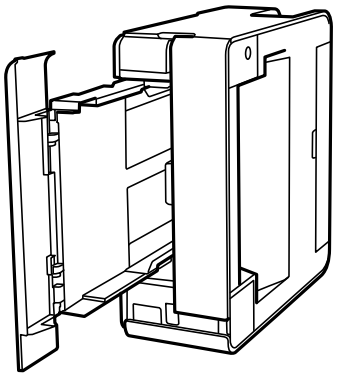

> ***Внимание:***
>
> *Внимавайте да не притиснете ръката или пръстите си при изправянето на принтера. В противен случай може да се нараните.*

> ***Важно:***
>
> *Не оставяйте принтера изправен прекалено дълго.*

7. Навлажнете мека кърпа с вода, изплакнете я внимателно и след това избършете с нея ролката, докато я въртите.

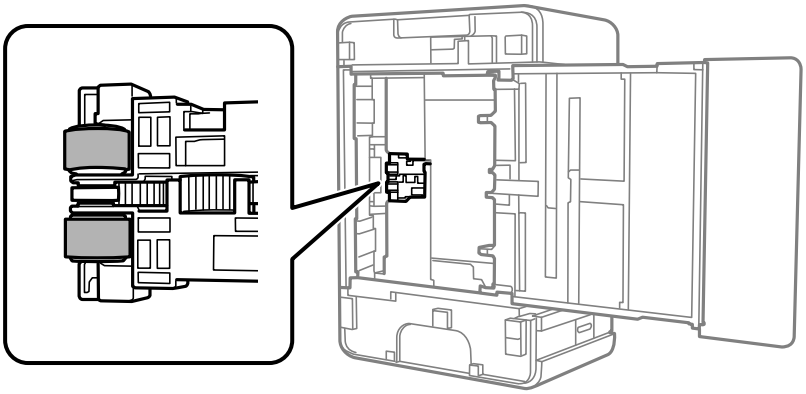

8. Върнете принтера в нормално положение, след което поставете касета за хартия.

9. Свържете захранващия кабел.

Проверка на общия брой на страниците, подадени през принтера

Можете да проверите общия брой страници, подадени през принтера.

Проверка на общия брой на страниците, подадени през принтера — бутони на принтера

Информацията се отпечатва заедно с модела за проверка на дюзите.

1. Заредете обикновена хартия с формат A4 в принтера.
2. Натиснете бутона ⏻, за да изключите принтера.
3. Включете принтера, докато държите натиснат бутона ▽, и след това освободете бутоните, когато индикаторът за захранването започне да мига.

Още по темата

➡ "Зареждане на хартия в Касета за хартия" на страница 38

Проверка на общия брой на страниците, подадени през принтера – Windows

1. Отворете прозореца на драйвера на принтера.
2. Щракнете върху **Информация за принтера и опциите** в раздела **Поддръжка**.

Още по темата

➡ "Достъп до драйвера на принтера" на страница 46

Проверка на общия брой на страниците, подадени през принтера — Mac OS

1. Изберете **Системни предпочитания** от меню > **Принтери и скенери** (или **Печат и сканиране**, **Печат и факс**), след което изберете принтера.
2. Щракнете върху **Опции и консумативи** > **Помощна програма** > **Отваряне на помощната програма на принтера**.
3. Щракнете върху **Printer and Option Information**.

Информация за мрежови услуги и софтуер

Този раздел представя мрежовите услуги и софтуерните продукти за Вашия принтер, налични от уебсайта на Epson или доставения диск със софтуер.

Приложение за конфигуриране на операции на принтера (Web Config)

Web Config е приложение, което работи в уеббраузър, като Internet Explorer и Safari, на компютър или смарт устройство. Можете да проверите състоянието на принтера или да промените настройките на мрежата и принтера. За да използвате Web Config, свържете принтера и компютъра или устройството към същата мрежа.

Поддържат се следните браузъри.

Операционна система	Браузър
Windows XP SP3 или по-нова версия	Microsoft Edge, Internet Explorer 8 или по-нова версия, Firefox*, Chrome*
Mac OS X v10.6.8 или по-нова версия	Safari*, Firefox*, Chrome*
iOS*	Safari*
Android 2.3 или по-нова версия	Браузър по подразбиране
Chrome OS*	Браузър по подразбиране

* Използвайте най-новата версия.

Работа с Web Config в уеб браузър

1. Проверете IP адреса на принтера.

   Натиснете бутона , за да отпечатате отчета за мрежовата връзка, и след това проверете IP адреса на принтера.

2. Стартирайте уеббраузър от компютър или смарт устройство, а след това въведете IP адреса на принтера.

   Формат:

   IPv4: http://IP адреса на принтера/

   Примери:

   IPv4: http://192.168.100.201/

   Забележка:
   С помощта на смарт устройството можете да стартирате Web Config от екрана за поддръжка на Epson iPrint.

Още по темата

➡ “Употреба на Epson iPrint” на страница 72

Работа с Web Config на Windows

Когато свързвате компютър към принтер с помощта на WSD, следвайте стъпките по-долу, за да стартирате Web Config.

1. Отворете списъка с принтери на компютъра.
   - ❏ Windows 10/Windows Server 2016

     Щракнете върху бутон Старт и изберете **Система Windows** > **Контролен панел** > **Преглед на устройства и принтери** в **Хардуер и звук**.
   - ❏ Windows 8.1/Windows 8/Windows Server 2012 R2/Windows Server 2012

     Изберете **Работен плот** > **Настройки** > **Контролен панел** > **Преглед на устройства и принтери** в **Хардуер и звук** (или **Хардуер**).
   - ❏ Windows 7/Windows Server 2008 R2

     Щракнете върху бутон Старт и изберете **Контролен панел** > **Преглед на устройства и принтери** в **Хардуер и звук**.
   - ❏ Windows Vista/Windows Server 2008

     Щракнете върху бутон Старт и изберете **Контролен панел** > **Принтери** в **Хардуер и звук**.
2. Щракнете с десния бутон на мишката върху принтера и изберете **Свойства**.
3. Изберете раздела **Уеб услуга** и щракнете върху URL адреса.

Работа с Web Config на Mac OS

1. Изберете **Системни предпочитания** от меню > **Принтери и скенери** (или **Печат и сканиране**, **Печат и факс**), след което изберете принтера.
2. Щракнете върху **Options & Supplies**> **Show Printer Webpage**.

Приложение за печат на уебстраници (E-Web Print)

E-Web Print е приложение, което Ви позволява лесно да отпечатвате уебстраници с различни оформления. Вижте помощните указания на приложението за подробности. Достъп до помощта имате от меню **E-Web Print** на лентата с инструменти **E-Web Print**.

Забележка:

- ❏ *Windows Server операционни системи не се поддържат.*
- ❏ *Mac OS не се поддържа.*
- ❏ *Проверете за поддържаните браузъри и най-новата версия от страницата за изтегляне.*

Стартиране

При инсталацията на E-Web Print, той се показва на браузъра Ви. Щракнете върху **Print** или **Clip**.

Още по темата

➡ “Инсталиране на най-новите приложения” на страница 98

Инструменти за актуализиране на софтуер (EPSON Software Updater)

EPSON Software Updater е приложение, което проверява за нов или актуализиран софтуер в интернет и го инсталира. Също така можете да актуализирате фърмуера и ръководството на принтера.

Забележка:
Windows Server операционни системи не се поддържат.

Метод на инсталиране

Изтеглете EPSON Software Updater от уебсайта на Epson.

Ако използвате компютър с Windows и не можете да го изтеглите от уебсайта, можете да го инсталирате от предоставения софтуерен диск.

http://www.epson.com

Стартиране в Windows

❏ Windows 10

Щракнете върху бутона Старт и след това изберете **Epson Software** > **EPSON Software Updater**.

❏ Windows 8.1/Windows 8

Въведете името на приложението в препратката за търсене и след това изберете показаната икона.

❏ Windows 7/Windows Vista/Windows XP

Щракнете върху бутон Старт и след това изберете **Всички програми** или **Програми** > **Epson Software** > **EPSON Software Updater**.

Забележка:
*Можете да стартирате EPSON Software Updater и чрез щракване върху иконата на принтера в лентата на задачите на работния плот и след това избиране на **Актуализиране на софтуера**.*

Стартиране в Mac OS

Изберете **Отиди** > **Приложения** > **Epson Software** > **EPSON Software Updater**.

Инсталиране на най-новите приложения

Забележка:
При преинсталиране на приложение трябва първо да го деинсталирате.

1. Уверете се, че принтерът и компютърът са налични за комуникация, както и че принтерът е свързан към интернет.

2. Стартирайте EPSON Software Updater.

   Екранната снимка е пример за Windows.

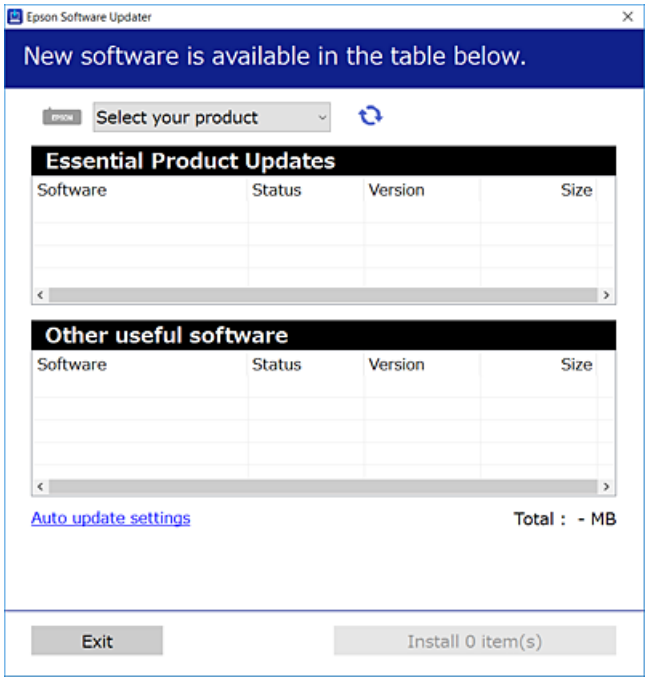

3. За Windows изберете Вашия принтер и след това щракнете върху , за да проверите за най-новите налични приложения.

4. Изберете елементите, които искате да инсталирате или актуализирате, и след това щракнете върху бутона за инсталиране.

> **Важно:**
>
> *Не изключвайте принтера или захранващия кабел, докато актуализацията не приключи; в противен случай принтерът може да не функционира правилно.*

Забележка:

- *Можете да изтеглите най-новите приложения от уебсайта на Epson.*

  http://www.epson.com

- *Ако използвате операционни системи Windows Server, не можете да използвате EPSON Software Updater. Изтеглете най-новите приложения от уебсайта на Epson.*

Още по темата

➡ "Инструменти за актуализиране на софтуер (EPSON Software Updater)" на страница 98

➡ "Деинсталиране на приложения" на страница 100

Актуализиране на приложения и фърмуер

Можете да успеете да изчистите някои проблеми, както и да подобрите или добавите функции чрез актуализиране на приложенията и фърмуера. Уверете се, че използвате последните версии на приложенията и фърмуера.

1. Уверете се, че принтерът и компютърът са свързани, както и че компютърът е свързан към интернет.

2. Стартирайте EPSON Software Updater и актуализирайте приложенията или фърмуера.

> ***Важно:***
> *Не изключвайте компютъра или принтера, докато актуализацията не приключи; в противен случай принтерът може да не функционира правилно.*

Забележка:
Ако не можете да намерите приложението, което искате да актуализирате в списъка, не можете да осъществите актуализация, използвайки EPSON Software Updater. Проверете за най-новите версии на приложения от Вашия местен уебсайт на Epson.

http://www.epson.com

Деинсталиране на приложения

Влезте в компютъра като администратор. Въведете паролата на администратора, ако компютърът Ви подкани за това.

Деинсталиране на приложения — Windows

1. Натиснете бутона ⏻, за да изключите принтера.

2. Затворете всички активни приложения.

3. Отворете **Контролен панел**:

   ❏ Windows 10/Windows Server 2016

   Щракнете върху бутон Старт и изберете **Система Windows** > **Контролен панел**.

   ❏ Windows 8.1/Windows 8/Windows Server 2012 R2/Windows Server 2012

   Изберете **Работен плот** > **Настройки** > **Контролен панел**.

   ❏ Windows 7/Windows Vista/Windows XP/Windows Server 2008 R2/Windows Server 2008/Windows Server 2003 R2/Windows Server 2003

   Щракнете върху бутона Старт и изберете **Контролен панел**.

4. Отворете **Деинсталиране на програма** (или **Добавяне или премахване на програми**):

   ❏ Windows 10/Windows 8.1/Windows 8/Windows 7/Windows Vista/Windows Server 2016/Windows Server 2012 R2/Windows Server 2012/Windows Server 2008 R2/Windows Server 2008

   Изберете **Деинсталиране на програма** в **Програми**.

   ❏ Windows XP/Windows Server 2003 R2/Windows Server 2003

   Щракнете върху **Добавяне или премахване на програми**.

5. Изберете приложението, което желаете да деинсталирате.

   Не можете да деинсталирате драйвера на принтера, ако има задания за печат. Изтрийте или изчакайте, докато заданията се отпечатат, преди да деинсталирате.

6. Деинсталирайте приложенията:
   - ❏ Windows 10/Windows 8.1/Windows 8/Windows 7/Windows Vista/Windows Server 2016/Windows Server 2012 R2/Windows Server 2012/Windows Server 2008 R2/Windows Server 2008

     Щракнете върху **Деинсталиране/промяна** или **Деинсталиране**.
   - ❏ Windows XP/Windows Server 2003 R2/Windows Server 2003

     Щракнете върху **Промяна/премахване** или **Премахване**.

   Забележка:
   *Ако е показан прозорецът **Управление на потребителските акаунти**, щракнете върху **Продължи**.*

7. Следвайте инструкциите на екрана.

Деинсталиране на приложения — Mac OS

1. Изтеглете Uninstaller, използвайки EPSON Software Updater.

   След като вече сте изтеглили Uninstaller, не е нужно да го теглите наново всеки път, когато деинсталирате приложението.

2. Натиснете бутона ⏻, за да изключите принтера.

3. За да деинсталирате драйвера на принтера, изберете **Системни предпочитания** от меню > **Принтери и скенери** (или **Печат и сканиране**, **Печат и факс**) и след това премахнете принтера от списъка с активни принтери.

4. Затворете всички активни приложения.

5. Изберете **Отиди** > **Приложения** > **Epson Software** > **Uninstaller**.

6. Изберете приложението, което желаете да деинсталирате, след което щракнете върху **Uninstall**.

   Важно:
   Uninstaller премахва всички драйвери за мастиленоструйни принтери Epson от компютъра.В случай че използвате няколко мастиленоструйни принтера Epson и искате да изтриете само някои от техните драйвери, първоначално изтрийте всички, след което инсталирайте отново тези, които са ви необходими.

   Забележка:
   *Ако не можете да намерите приложението, което искате да деинсталирате в списъка с приложения, не можете да осъществите деинсталация с помощта на Uninstaller.В такъв случай изберете **Отиди** > **Приложения** > **Epson Software**, изберете приложението, което желаете да деинсталирате и го придвижете до иконата на кошчето.*

Още по темата

➡ “Инструменти за актуализиране на софтуер (EPSON Software Updater)” на страница 98

Отпечатване с помощта на мрежова услуга

С помощта на наличната в интернет услуга Epson Connect можете да отпечатвате от Вашия смартфон, таблет или лаптоп по всяко време и практически от всяка една точка.За да използвате тази услуга, трябва да регистрирате потребителя и принтера в Epson Connect.

Следните функции са налични в интернет.

- Email Print

  когато изпратите имейл с прикачени файлове като документи или изображения до имейл адрес, назначен към принтера, Вие можете да отпечатвате този имейл и прикачените файлове от отдалечени местоположения като Вашия домашен или офис принтер.

- Epson iPrint

  Това приложение е за iOS и Android и Ви позволява да отпечатвате от смартфон или таблет.Можете да отпечатвате документи, изображения и уебсайтове като ги изпращате директно до принтер на същата безжична LAN мрежа.

- Remote Print Driver

  Това е споделен драйвер, поддържан от драйвер за отдалечен печат.Когато отпечатвате с помощта на принтер в отдалечено място, Вие можете да отпечатвате като сменяте принтера на обичайния прозорец за приложения.

За подробности вижте уеб портала Epson Connect.

https://www.epsonconnect.com/

http://www.epsonconnect.eu (само за Европа)

Решаване на проблеми

Проверка на състоянието на принтера

Светлинни индикатори и състояние на принтера

Светлинните индикатори на контролния панел указват състоянието на принтера.

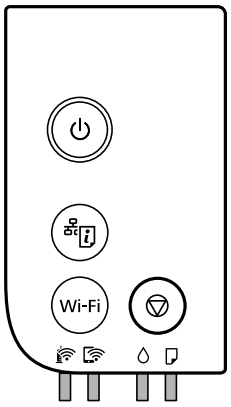

Нормално състояние

: свети

Светлинен индикатор	Състояние
	Принтерът е свързан към безжична (Wi-Fi) мрежа.
	Принтерът е свързан към мрежа в режим Wi-Fi Direct (обикновена точка за достъп).

Състояние на грешка

При възникване на грешка светлинният индикатор свети или мига. Подробности за грешката се показват на екрана на компютъра.

/: свети

/: мига

Светлинен индикатор	Състояние	Решения
	Възникнала е грешка в Wi-Fi връзката.	Натиснете бутона Wi-Fi, за да изчистите грешката, и опитайте отново.

Решаване на проблеми

Светлинен индикатор	Състояние	Решения
	Началното зареждане с мастило не може да бъде завършено.	Вижте постера *Започнете оттук*, за да завършите началното зареждане с мастило. Когато мастилото е на привършване, началното зареждане с мастило не може да бъде завършено.
	Време е за нулиране на нивото на мастилото.	Допълнете резервоара за мастило до горната линия, след което нулирайте нивото на мастилото.
	Няма достатъчно останало мастило за извършване на почистване.	Преди почистването допълнете резервоара за мастило до горната линия, след което нулирайте нивото на мастилото.
	Почти приближава моментът за нулиране на нивото на мастилото.	Можете да печатате, докато настъпи моментът за нулиране на нивото на мастилото. Подгответе нова бутилка с мастило.
	Наближава краят на експлоатационния живот на контейнера за отпадъчно мастило.	Когато на компютъра се покаже съобщение, че можете да продължите да печатате, натиснете бутона ⊽, за да продължите да печатате. Светлинните индикатори спират да мигат за момента, но ще продължат да мигат на равни интервали, докато не бъде сменен контейнерът за отпадъчно мастило.
	Няма заредена хартия или едновременно се подава повече от един лист хартия.	Заредете хартия и натиснете бутона ⊽.
	Размерът на заредената хартия не съвпада с настройките за печат.	Заредете хартия с правилния размер.
	Има проблем с драйвера на принтера.	Натиснете бутона ⊽ за отмяна на заданието за печат.
	Мига бавно (на интервали от 1,25 секунди) Възникнало е задръстване на хартия.	Отстранете хартията и натиснете бутона ⊽.
	Мига бързо (на интервали от 0,5 секунди) Хартията остава вътре в принтера.	Заредете хартия с размер A4 в задния слот за подаване на хартия, след което натиснете бутона ⊽, за да отстраните намиращата се вътре хартия. Заредете хартия в портретна ориентация.
	❏ Принтерът не е бил изключен правилно.* ❏ Тъй като принтерът е бил изключен, докато работи, дюзите може да са изсъхнали и запушени. * Захранването е било изключено с разклонител или прекъсвач, щепселът е бил издърпан от контакта или е прекъснало електрическото захранване.	❏ След изчистване на грешката чрез натискане на бутона ⊽, ние Ви препоръчваме да извършите проверка на дюзите. Отменете всички текущи задания за печат. ❏ За да изключите принтера, не забравяйте да натиснете бутона ⏻.

Решаване на проблеми

Светлинен индикатор	Състояние	Решения
	Едновременно мигане Капакът на принтера е отворен.	Затваряйте капака на принтера, докато не щракне.
	Едновременно мигане Лостът за промяна на посоката на излизащата хартия е спуснат.	Повдигнете лоста за промяна на посоката на излизащата хартия.
	Едновременно мигане Лостът за промяна на посоката на излизащата хартия е повдигнат.	Отворете капака на касетата за хартия, след което спуснете лоста за промяна на посоката на излизащата хартия.
	Последователно мигане Контейнерът за отпадъчно мастило е в края на експлоатационния си живот.	Контейнерът за отпадъчно мастило трябва да бъде сменен.
	Последователно мигане Контейнерът за отпадъчно мастило не може да бъде разпознат.	Вие не можете да монтирате контейнер за отпадъчно мастило, който вече е бил използван в друг принтер. Монтирайте нов контейнер за отпадъчно мастило.
	Последователно мигане Контейнерът за отпадъчно мастило не е монтиран.	Монтирайте отново контейнера за отпадъчно мастило.
	Последователно мигане В контейнера за отпадъчно мастило не е останало достатъчно място, за да се извърши почистване.	Сменете контейнера за отпадъчно мастило преди почистването. Все още е възможно да можете да печатате, дори да не можете да извършите почистване.
	Принтерът е стартирал в режим на възстановяване, защото актуализацията на фърмуера е била неуспешна.	Следвайте стъпките по-долу, за да обновите фърмуера отново. 1. Свържете компютъра и принтера с USB кабел. (По време на режима на възстановяване не можете да актуализирате фърмуера през мрежова връзка.) 2. Посетете местния сайт на Epson за по-подробни инструкции.
	Възникнала е грешка с принтера.	Отворете капака на принтера и отстранете намиращата се в принтера хартия. Изключете захранването и го включете отново. Ако след повторно изключване и включване на захранването съобщението за грешка не е изчезнало, свържете се с отдела за поддръжка на Epson.

Още по темата

➡ “Отстраняване на заседнала хартия” на страница 106

➡ “Свързване с отдела за поддръжка на Epson” на страница 140

➡ “Инсталиране на най-новите приложения” на страница 98

Проверка на състоянието на принтера – Windows

1. Отворете прозореца на драйвера на принтера.

2. Щракнете върху **EPSON Status Monitor 3** в раздела **Поддръжка**.

   Забележка:
   - *Можете да проверите състоянието на принтера и чрез двукратно щракване върху иконата на принтера в лентата на задачите. Ако иконата на принтера не е добавена към лентата на задачите, щракнете върху **Предпочитания за проследяване** в раздела **Поддръжка** и след това изберете **Регистрирайте иконата за бърз достъп в лентата със задачите**.*
   - *Ако **EPSON Status Monitor 3** е деактивиран, щракнете върху **Разширени настройки** в раздела **Поддръжка**, след което изберете **Разрешава EPSON Status Monitor 3**.*

Още по темата

➡ "Достъп до драйвера на принтера" на страница 46

Проверка на състоянието на принтера — Mac OS

1. Изберете **Системни предпочитания** от меню > **Принтери и скенери** (или **Печат и сканиране**, **Печат и факс**), след което изберете принтера.

2. Щракнете върху **Опции и консумативи** > **Помощна програма** > **Отваряне на помощната програма на принтера**.

3. Щракнете върху **EPSON Status Monitor**.

   Можете да проверите състоянието на принтера, нивата на мастилото и грешките.

Проверка на състоянието на софтуера

Можете да успеете да разрешите някои проблеми чрез актуализиране на софтуера до най-новата версия. За да проверите състоянието на софтуера, използвайте инструмента за актуализация на софтуера.

Още по темата

➡ "Инструменти за актуализиране на софтуер (EPSON Software Updater)" на страница 98

➡ "Инсталиране на най-новите приложения" на страница 98

Отстраняване на заседнала хартия

Проверете грешката, показана на контролния панел, и следвайте инструкциите за премахване на заседналата хартия, включително откъснатите парчета.След това изчистете грешката.

Важно:

- *Отстранете заседналата хартия внимателно.Енергичното отстраняване на хартията може да доведе до повреда на принтера.*
- *Когато отстранявате заседнала хартия, избягвайте да накланяте принтера, като го поставяте вертикално или го обръщате с горната страна надолу; в противен случай мастилото може да протече.*

Отстраняване на заседнала хартия от предния капак

Внимание:

Никога не докосвайте бутоните на контролния панел, докато ръката Ви е вътре в принтера. Ако принтерът започне да работи, това може да причини нараняване. Внимавайте и не докосвайте стърчащите части, за да избегнете нараняване.

1. Отворете предния капак.

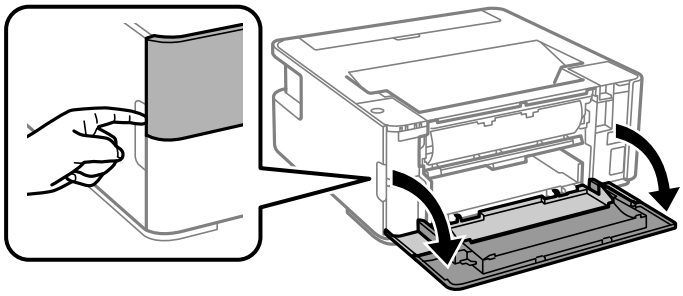

2. Натиснете надолу лоста за смяна на изхода.

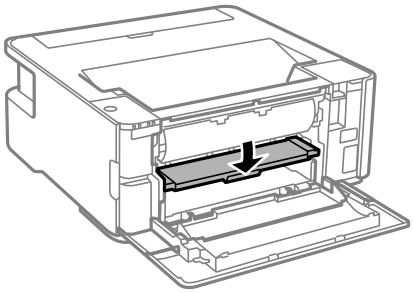

3. Отстранете заседналата хартия.

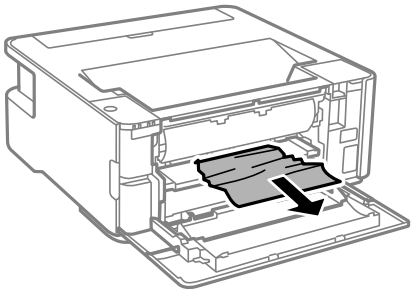

> ***Важно:***
> *Не докосвайте частите, които се намират в принтера. Това може да причини повреда.*

4. Повдигнете лоста за смяна на изхода.

5. Затворете предния капак.

Отстраняване на заседнала хартия от Заден отвор за хартия

Отстранете заседналата хартия.

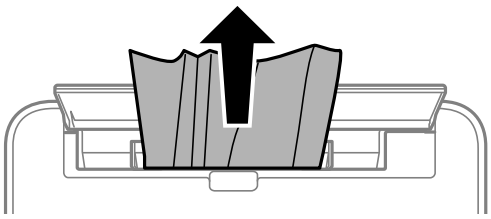

Отстраняване на заседнала хартия от вътрешността на принтера

> ***Внимание:***
> *Никога не докосвайте бутоните на контролния панел, докато ръката Ви е вътре в принтера. Ако принтерът започне да работи, това може да причини нараняване. Внимавайте и не докосвайте стърчащите части, за да избегнете нараняване.*

1. Отворете капака на принтера.

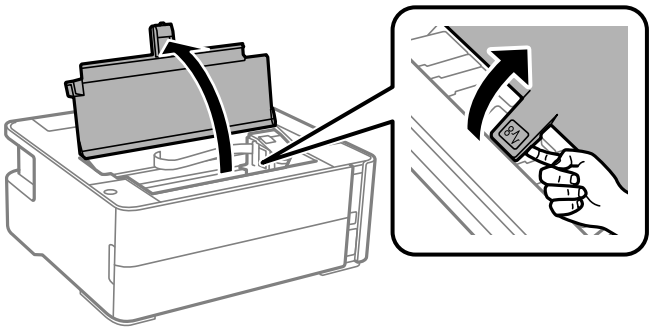

2. Отстранете заседналата хартия.

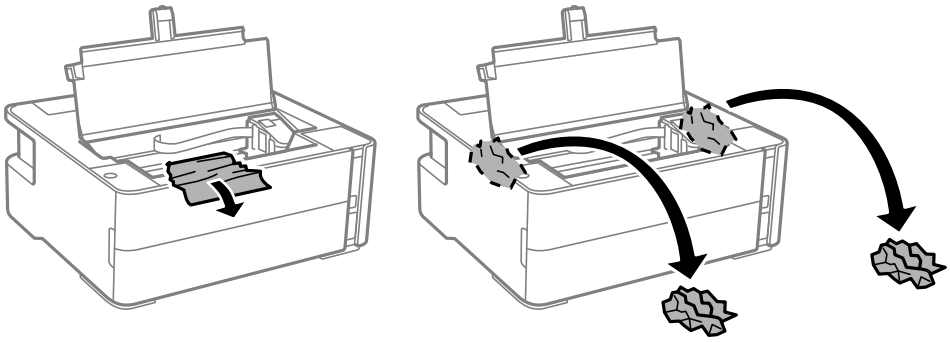

Важно:

Не докосвайте белия плосък кабел, полупрозрачния филм и тръбите за мастило в принтера. Това може да причини повреда. Ако докоснете полупрозрачния филм, не забравяйте да го почистите след това.

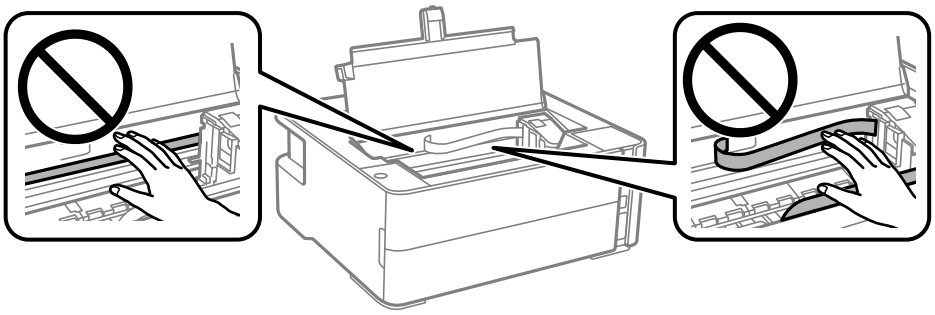

3. Затваряйте капака на принтера, докато не чуете щракване.

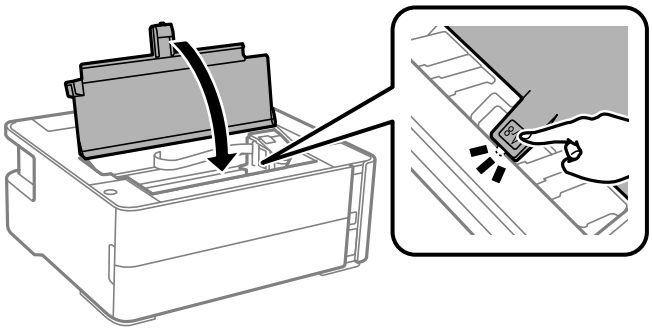

Отстраняване на заседнала хартия от Задния капак

1. Извадете заден капак.

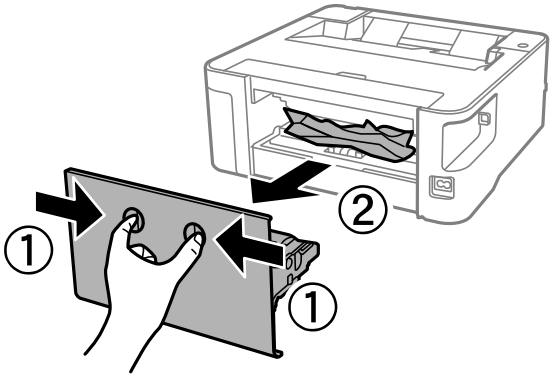

2. Отстранете заседналата хартия.

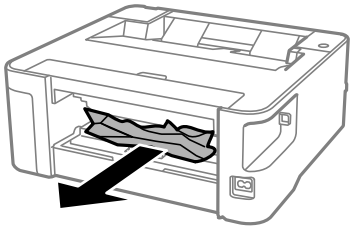

3. Отстранете заседналата хартия от заден капак.

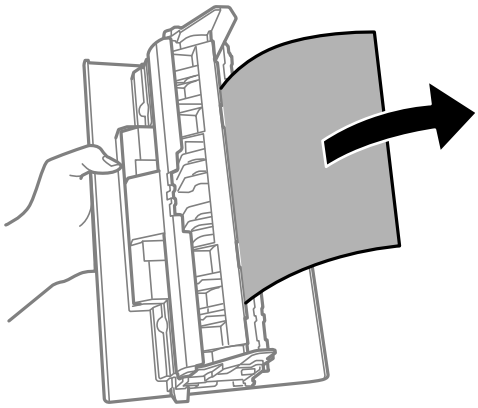

4. Поставете заден капак в принтера.

Хартията не се подава правилно

Проверете следните точки, след което предприемете съответните мерки за решаване на проблема.

- ❏ Поставете принтера върху плоска равна повърхност и го експлоатирайте при препоръчителните условия на околната среда.
- ❏ Използвайте хартия, поддържана от този принтер.
- ❏ Следвайте предпазните мерки при манипулиране с хартия.

❏ Не зареждайте повече от максималния брой листове, посочен за хартията.

❏ Почистете ролката в принтера.

Още по темата

➡ “Спецификации на околната среда” на страница 134
➡ “Предпазни мерки за работа с хартия” на страница 37
➡ “Налична хартия и капацитети” на страница 35
➡ “Списък с типове хартия” на страница 43

Заседнала хартия

Заредете хартията в правилната посока и плъзнете водачите към ръбовете на хартията.

Още по темата

➡ “Отстраняване на заседнала хартия” на страница 106
➡ “Зареждане на хартия в Касета за хартия” на страница 38

Хартията се подава под ъгъл

Заредете хартията в правилната посока и плъзнете водачите към ръбовете на хартията.

Още по темата

➡ “Зареждане на хартия в Касета за хартия” на страница 38

Излизащата хартия пада от изходната тава

Отворете водача на подаващо устройство, за да спрете падането на излизащата хартия от изходната тава.

Излизане на хартията по време на печат

Когато зареждате хартия за фирмени бланки (хартия с предварително отпечатани име на подател или корпоративно наименование в заглавния ред), изберете **Фирмена бланка** като настройка за тип хартия.

Проблеми в захранването и в панела за управление

Захранването не се включва

❏ Уверете се, че захранващият кабел е добре свързан.

❏ Задръжте бутона ⏻ малко по-дълго.

Захранването не се изключва

Задръжте бутона ⏻ малко по-дълго. Ако все още не можете да изключите принтера, изключете захранването от контакта. За да предпазите печатащата глава от изсушаване, включете наново принтера, след което го изключете, като натиснете бутон ⏻.

Захранването се изключва автоматично

❏ Windows

Щракнете върху **Информация за принтера и опциите** в раздела **Поддръжка** на драйвера на принтера.

❏ Дезактивирайте настройките **Изкл. при неакт.** и **Изкл. при прекъсване на връзката**.

❏ Дезактивирайте настройката **Изключен таймер**.

❏ Mac OS

Изберете **Системни предпочитания** от меню > **Принтери и скенери** (или **Печат и сканиране**, **Печат и факс**), след което изберете принтера.Щракнете върху **Опции и консумативи** > **Помощна програма** > **Отваряне на помощната програма на принтера**, след което щракнете върху **Настройки на принтера**.

❏ Дезактивирайте настройките **Изкл. при неакт.** и **Изкл. при прекъсване на връзката**.

❏ Дезактивирайте настройката **Изключен таймер**.

Забележка:
*Вашият продукт може да има функцията **Изключен таймер** или функциите **Изкл. при неакт.** и **Изкл. при прекъсване на връзката** в зависимост от мястото на покупка.*

Не може да печата от компютър

Проверка на връзката (USB)

❏ Свържете стабилно USB кабела към принтера и компютъра.

❏ Ако използвате USB концентратор, опитайте се да свържете принтера директно към компютъра.

❏ Ако USB кабелът не може да бъде разпознат, сменете порта или USB кабела.

❏ Ако принтерът не може да отпечатва чрез USB връзка, опитайте следното.

Откачете USB кабела от компютъра. Щракнете с десния бутон на мишката върху показаната на компютъра икона на принтера и след това изберете **Премахване на устройство**. След това свържете USB кабела към компютъра и опитайте да направите пробно отпечатване.

Задайте повторно USB връзката, като следвате стъпките в това ръководство за смяна на начина на свързване към компютър. Вижте съответната връзка за информация по-долу за подробна информация.

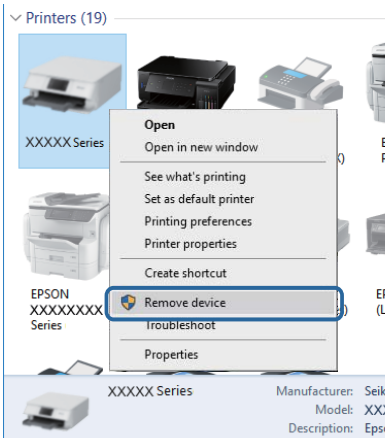

Още по темата

➡ "Промяна на начина на свързване на компютър" на страница 32

Проверка на връзката (мрежа)

❏ Когато сте променили безжичния си рутер или доставчика, опитайте се да направите отново мрежовите настройки за принтера. Свържете компютъра или смарт устройството към същия SSID като този на принтера.

❏ Изключете устройствата, които желаете да свържете към мрежата. Изчакайте около 10 секунди и след това включете устройствата в следната последователност; безжичен рутер, компютър или смарт устройство, а след това и принтера. Преместете принтера и компютъра или смарт устройството по-близо до безжичния рутер, за да подпомогнете радиовръзката, и след това се опитайте да зададете мрежовите настройки отново.

❏ Отпечатайте доклад за мрежовата връзка. Вижте връзката за съответната информация по-долу за подробности. Ако докладът покаже, че мрежовата връзка е неуспешна, проверете доклада за мрежовата връзка и след това изпълнете отпечатаните решения.

❏ Ако IP адресът, назначен към принтера, е 169.254.XXX.XXX, а маската на подмрежата е 255.255.0.0, IP адресът може да не е назначен правилно. Рестартирайте безжичния рутер или нулирайте мрежовите настройки за принтера. Ако това не разреши проблема, вижте документацията за безжичния рутер.

❏ Опитайте се да отидете на някакъв уебсайт от Вашия компютър, за да се уверите, че мрежовите настройки на Вашия компютър са правилни. Ако не можете да отидете на никакъв уебсайт, тогава има проблем в компютъра. Проверка на мрежова връзка с компютър.

Още по темата

➡ "Свързване към компютър" на страница 20

➡ "Печат на лист за състоянието на мрежата" на страница 32

Проверка на софтуера и данните

- Уверете се, че е инсталиран оригинален драйвер за принтер на Epson.Ако няма инсталиран оригинален драйвер за принтер на Epson, наличните функции са ограничени.Препоръчваме Ви да използвате оригинален драйвер за принтер на Epson.Вижте съответната връзка за информация по-долу за подробности.
- Ако печатате изображение с голям размер на данните, свободната памет на компютъра може да се изчерпи.Отпечатайте изображението с по-ниска разрешителна способност или по-малък размер.

Още по темата

➡ "Проверка за оригинални драйвери за принтер на Epson" на страница 114

➡ "Инсталиране на най-новите приложения" на страница 98

Проверка за оригинални драйвери за принтер на Epson

Можете да проверите дали има инсталиран оригинален драйвер за принтер на Epson на Вашия компютър, като използвате един от следните методи.

Windows

Изберете **Контролен панел** > **Преглед на устройства и принтери** (**Принтери**, **Принтери и факсове**) и след това извършете следното, за да отворите прозореца със свойства на сървъра за печат.

- Windows 10/Windows 8.1/Windows 8/Windows 7/Windows Server 2016/Windows Server 2012 R2/Windows Server 2012/Windows Server 2008 R2

  Щракнете върху иконата на принтера, след което щракнете върху **Свойства на сървъра за печат** в горната част на прозореца.

- Windows Vista/Windows Server 2008

  Щракнете с десния бутон на мишката върху папката на **Принтери** и щракнете върху **Изпълни като администратор** > **Свойства на сървъра**.

- Windows XP/Windows Server 2003 R2/Windows Server 2003

  От менюто **Файл** изберете **Свойства на сървъра**.

Щракнете върху раздела **Драйвер**.Ако името на принтера е изведено в списъка, на Вашия компютър има инсталиран оригинален драйвер за принтер на Epson.

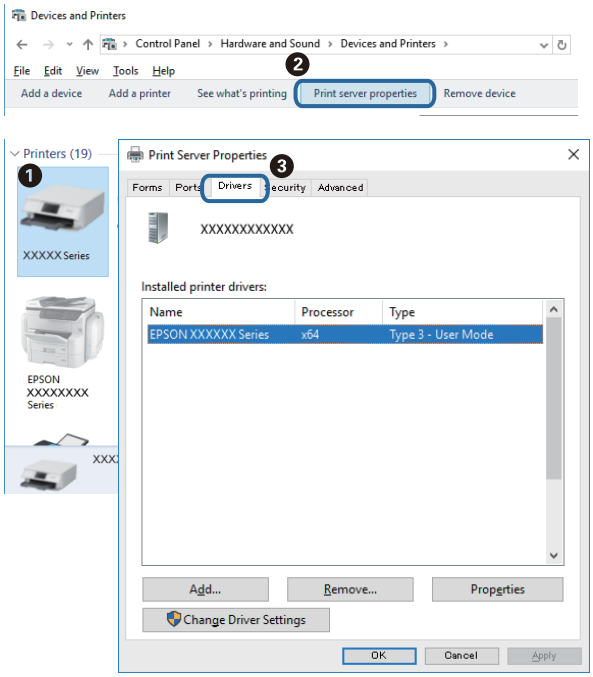

Mac OS

Изберете **Системни предпочитания** от меню > **Принтери и скенери** (или **Печат и сканиране**, **Печат и факс**), след което изберете принтера.Щракнете върху **Опции и консумативи** и ако в прозореца са изведени разделите **Опции** и **Помощна програма**, на Вашия компютър има инсталиран оригинален драйвер за принтер на Epson.

Още по темата

➡ “Инсталиране на най-новите приложения” на страница 98

Проверка на състоянието на принтера от компютъра (Windows)

Щракнете върху **Опашка за печат** в раздела **Поддръжка** на драйвера на принтера и след това проверете следното.

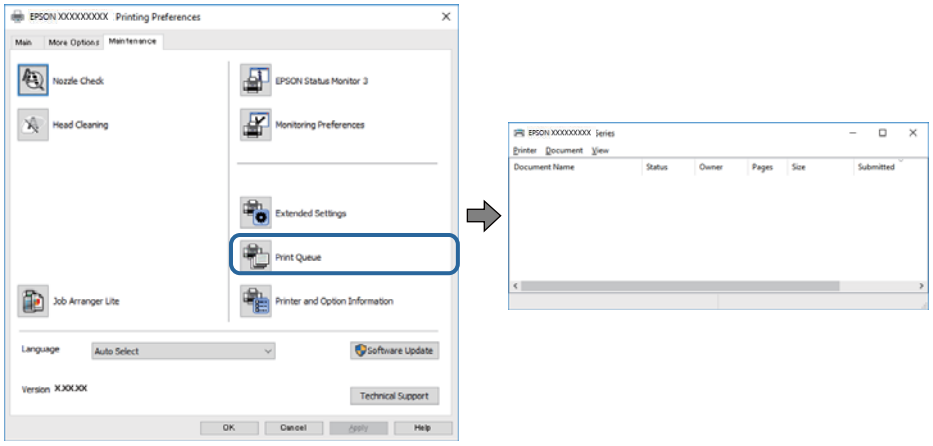

❏ Проверете дали има задания за печат в пауза.

Ако останат ненужни данни, изберете **Отмяна на всички документи** от менюто **Принтер**.

❏ Уверете се, че принтерът не е извън линия или в очакване.

В случай че принтерът е извън линия или в очакване, изчистете настройката за извън линия или в очакване от менюто **Принтер**.

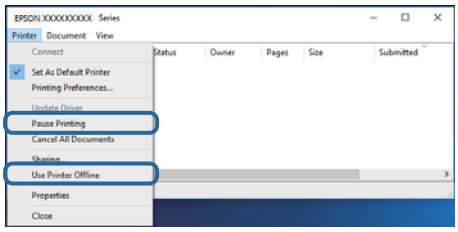

❏ Уверете се, че принтерът е избран като принтер по подразбиране от менюто **Принтер** (трябва да има отметка на този елемент от менюто).

Ако принтерът не е избран като принтер по подразбиране, задайте го като такъв. Ако има няколко икони в **Контролен панел** > **Преглед на устройства и принтери** (**Принтери**, **Принтери и факсове**), вижте следното за избор на икона.

Пример)

USB връзка: серия EPSON XXXX

Мрежова връзка: серия EPSON XXXX (мрежа)

Ако сте инсталирали драйвера на принтера няколко пъти, може да бъдат създадени копия на драйвера на принтера. Ако са създадени копия като „Серия EPSON XXXX (копие 1)“, щракнете с десния бутон на мишката върху иконата на драйвера и след това изберете **Премахване на устройство**.

❏ Уверете се, че портът на принтера е правилно избран в **Свойство** > **Порт** от менюто **Принтер**, както следва.

Изберете „**USBXXX**“ за USB връзка или „**EpsonNet Print Port**“ за мрежова връзка.

Проверка на състоянието на принтера от компютъра (Mac OS)

Уверете се, че състоянието на принтера не е **Пауза**.

Изберете **Системни предпочитания** от меню > **Принтери и скенери** (или **Печат и сканиране**, **Печат и факс**), след което щракнете двукратно върху принтера.Ако принтерът е временно спрян, щракнете върху **Възобновяване** (или **Възобновяване на принтера**).

Кога не можете да правите настройки на мрежата

❏ Изключете устройствата, които желаете да свържете към мрежата. Изчакайте около 10 секунди и след това включете устройствата в следната последователност; безжичен рутер, компютър или смарт устройство, а след това и принтера. Преместете принтера и компютъра или смарт устройството по-близо до безжичния рутер, за да подпомогнете радиовръзката, и след това се опитайте да зададете мрежовите настройки отново.

❏ Натиснете бутона за печат на отчет за мрежовата връзка. Проверете го и след това следвайте отпечатаните решения.

Още по темата

➡ "Печат на лист за състоянието на мрежата" на страница 32

➡ "Проверка на свързан към принтера SSID" на страница 120

➡ "Проверка на SSID за компютъра" на страница 121

Не може да се установи връзка от устройства, независимо че мрежовите настройки не представляват проблем

Ако не можете да се свържете от компютър или смарт устройство към принтера дори когато отчетът на мрежовата връзка не посочва никакви проблеми, вижте следното.

❏ Когато използвате едновременно няколко безжични рутери, е възможно да не можете да използвате принтера от компютъра или смарт устройството в зависимост от настройките на безжичните рутери. Свържете компютъра или смарт устройството към същия безжичен рутер като този на принтера.

Дезактивирайте функцията тетъринг на смарт устройството, ако е активирана.

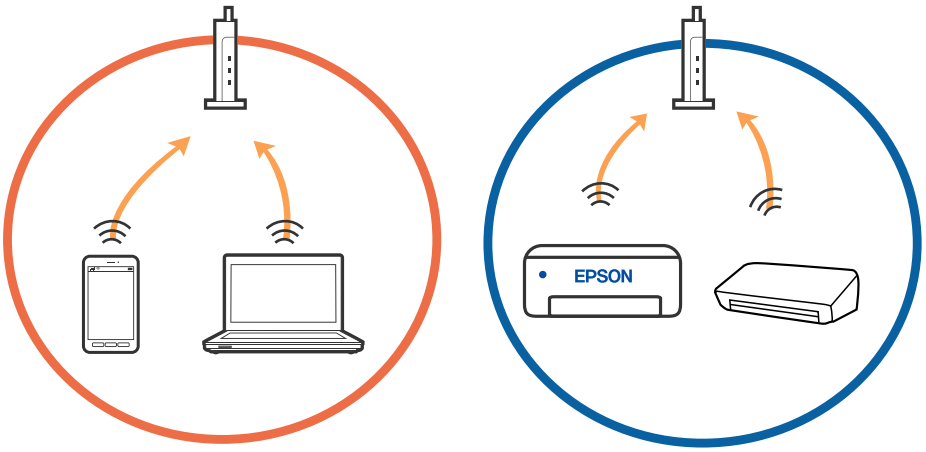

Решаване на проблеми

❏ Възможно е да не успеете да се свържете към безжичния рутер, когато същият има множество SSID и устройствата са свързани към различни SSID в същия безжичен рутер. Свържете компютъра или смарт устройството към същия SSID като този на принтера.

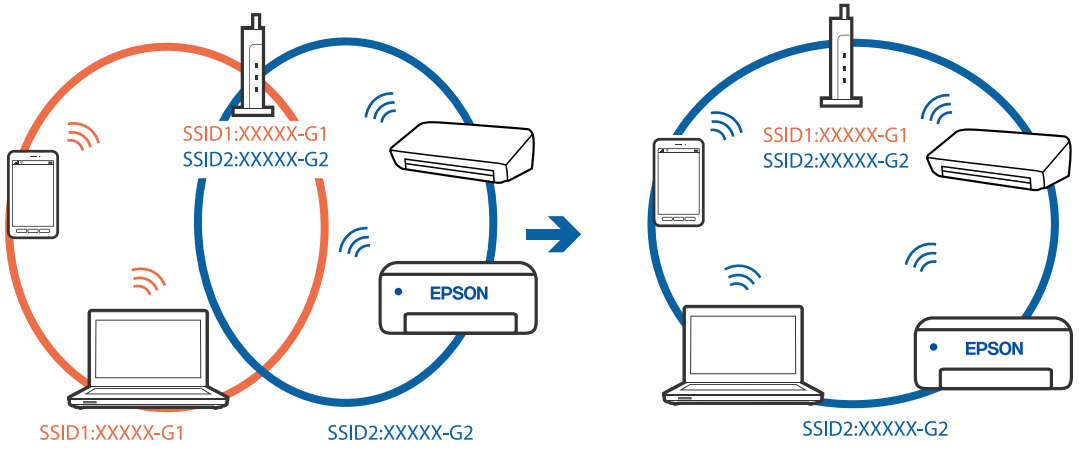

❏ Безжичният рутер, който съответства на IEEE 802.11a и IEEE 802.11g, има SSID от 2,4 GHz и 5 GHz. Ако свържете компютъра или смарт устройството към SSID от 5 GHz, няма да можете да се свържете към принтера, защото той поддържа единствено комуникация над 2,4 GHz. Свържете компютъра или смарт устройството към същия SSID като този на принтера.

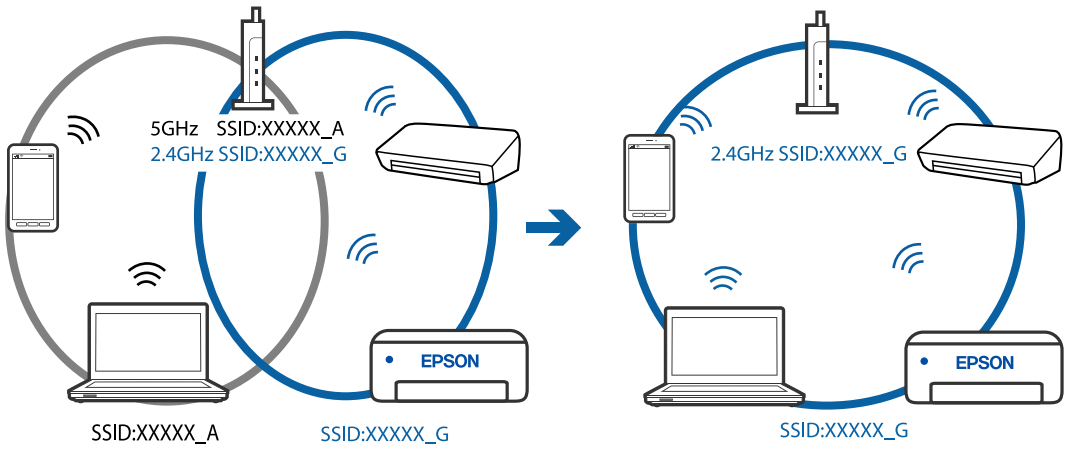

❏ Повечето безжични рутери разполагат с функция за разделител за поверителност, която блокира комуникацията между свързаните устройства. Ако не можете да осъществите комуникация между принтера и компютъра или смарт устройството дори ако са свързани към една и съща мрежа, дезактивирайте разделителя за поверителност на безжичния рутер. Вижте предоставеното с безжичния рутер ръководство за подробна информация.

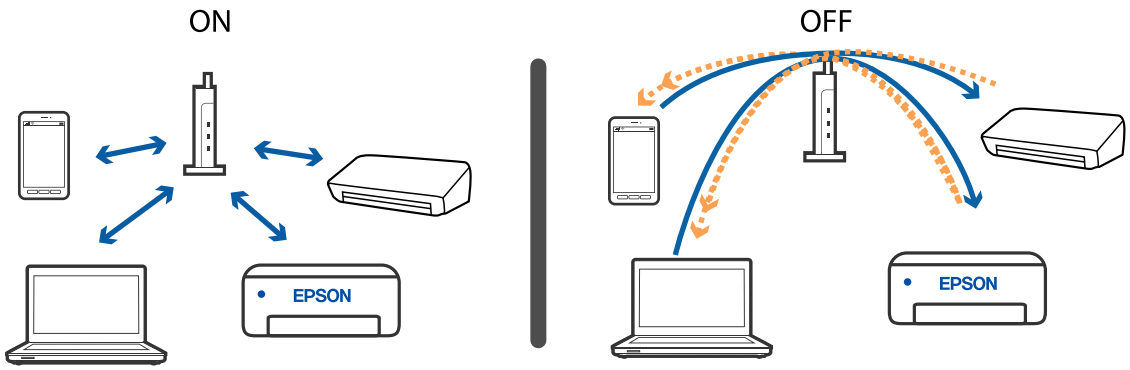

Още по темата

➡ “Проверка на свързан към принтера SSID” на страница 120

➡ “Проверка на SSID за компютъра” на страница 121

Когато не можете да се свържете с помощта на връзка Wi-Fi Direct (обикновена точка за достъп)

Ако вече има свързани максимален брой устройства, Вие не можете да свързвате повече устройства. Вижте следното и се опитайте да се свържете повторно.

Проверете колко устройства са свързани

Проверете колко устройства са свързани към принтера. Ако броят на свързаните устройства не надвишава максималния брой, е възможно да е възникнала грешка при свързване. Преместете принтера и компютъра или смарт устройството по-близо до безжичния рутер, за да подпомогнете радиовръзката, проверете дали SSID и паролата са верни и след това се опитайте да зададете мрежовите настройки отново.

❏ Лист за състоянието на мрежата

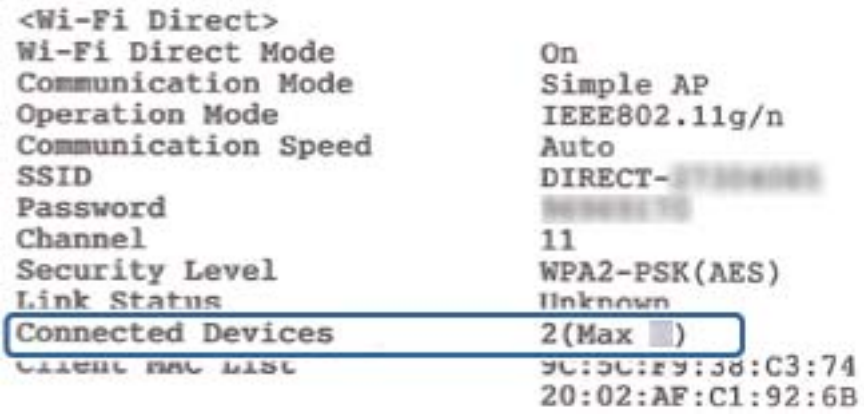

❏ Екран за състояние на продукта за Web Config

Стартирайте уеббраузър от свързаното устройство и след това въведете IP адреса за Wi-Fi Direct (обикновена точка за достъп), за да отворите Web Config. Докоснете **Product Status** > **Wi-Fi Direct** и проверете отново състоянието на Wi-Fi Direct.

Прекъснете връзката с ненужните устройства

Ако вече има свързани максимален брой устройства с принтера, прекъснете връзката с ненужните устройства и се опитайте да свържете новото устройство.

Изтрийте SSID за Wi-Fi Direct на екрана за Wi-Fi за устройството, което не желаете да свързвате с принтера.

Проверка на свързан към принтера SSID

Можете да проверите SSID, като разпечатате доклада за мрежовата връзка, листа за състояние на мрежата или на Web Config.

Проверка на SSID за компютъра

Windows

Щракнете върху в лентата със задачи на работния плот. Проверете името на свързания SSID от показания списък.

Mac OS

Щракнете върху Wi-Fi иконата в горната част на екрана на компютъра. Показва се списък със SSID и свързаният SSID е указан с отметка.

Ethernet връзката става нестабилна

Когато свържете принтера чрез Ethernet с помощта на устройства, които поддържат IEEE 802.3az (енергоефективен Ethernet), възможно е да възникнат следните проблеми в зависимост от концентратора или рутера, който използвате.

- ❑ Връзката става нестабилна, връзката на принтера се установява и прекъсва постоянно.
- ❑ Не можете да се свържете с принтера.
- ❑ Скоростта на комуникация става бавна.

Следвайте стъпките по-долу, за да дезактивирате IEEE 802.3az за принтера и след това се свържете.

1. Отстранете Ethernet кабела, който е свързан към компютъра и принтера.
2. Когато IEEE 802.3az за компютъра е активирана, дезактивирайте я.

   Направете справка в предоставената при покупката на компютъра документация за подробна информация.
3. Свържете директно компютъра и принтера с Ethernet кабел.
4. От принтера отпечатайте доклад за мрежовата връзка.
5. Проверете IP адреса на принтера от доклада за мрежова връзка.
6. От компютъра влезте в Web Config.

   Стартирайте уеббраузър, след което въведете IP адреса на принтера.
7. Изберете **Advanced Settings** от списъка в горния десен край на прозореца.
8. Изберете **Network Settings** > **Wired LAN**.
9. Изберете **OFF** за **IEEE 802.3az**.
10. Щракнете върху **Next**.
11. Щракнете върху **OK**.
12. Отстранете Ethernet кабела, който е свързан към компютъра и принтера.
13. Ако сте дезактивирали IEEE 802.3az за компютъра в стъпка 2, активирайте го.
14. Свържете Ethernet кабелите, които сте премахнали в стъпка 1, към компютъра и принтера.

Ако проблемът продължи, той може да се дължи на устройства, различни от принтера.

Още по темата

➡ “Приложение за конфигуриране на операции на принтера (Web Config)” на страница 96

Проблеми с разпечатките

Разпечатката е надраскана или липсва цвят

- Ако не сте използвали принтера дълго време, дюзите на печатащата глава може да са запушени и да не подават капки мастило. Направете проверка на дюзите и след това почистете печатащата глава, ако някоя от дюзите на печатащата глава е запушена.
- Ако отпечатвате, когато нивото на мастилото е прекалено ниско, за да можете да го видите в прозореца на резервоара за мастило, напълнете резервоара за мастило до горната линия и след това използвайте помощната програма **Дълбоко почистване**, за да замените мастилото вътре в тръбите за мастило. След като използвате помощната програма, извършете проверка на дюзите, за да видите дали качеството на печат се е подобрило.

Още по темата

➡ "**Проверете дали дюзите са запушени (проверка на дюзи)**" на страница 85

➡ "Допълване на резервоара за мастило" на страница 78

➡ "Мощно почистване на печатащата глава (Дълбоко почистване)" на страница 90

Появяват се ивици или неочаквани цветове

Дюзите на главата на принтера може да са запушени. Извършете проверка на дюзите, за да проверите дали дюзите на печатащата глава не са запушени. Почистете печатащата глава, ако някоя от дюзите на същата е запушена.

Още по темата

➡ "**Проверете дали дюзите са запушени (проверка на дюзи)**" на страница 85

Цветни ленти на интервали от около 3.3 см

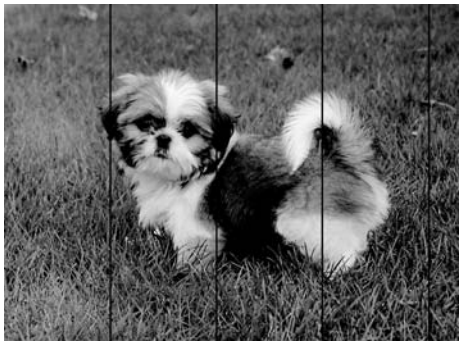

❑ Задайте настройка за тип хартия, съответстваща на заредената в принтера хартия.

❑ Подравнете печатащата глава от компютър.

❑ Когато печатате на обикновена хартия, използвайте настройка за високо качество.

Още по темата

➡ "Списък с типове хартия" на страница 43

➡ "Подравняване на печатащата глава" на страница 92

Вертикални ивици или разместване

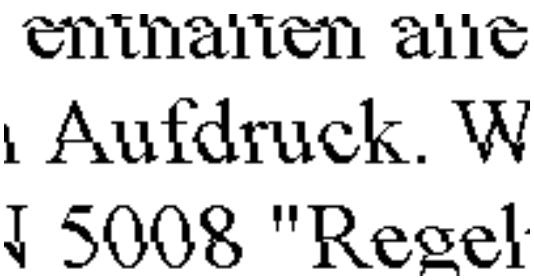

❑ Подравнете печатащата глава.

❑ Ако качеството на печат не се подобрява дори след като подравните печатащата глава, отпечатайте, като използвате по-високо качество.

Още по темата

➡ "Подравняване на печатащата глава" на страница 92

Качеството на печат е лошо

Проверете следното, ако качеството на печат е лошо поради размазани разпечатки, ивици, липсващи цветове, бледи цветове и разместване в разпечатките.

Проверка на принтера

❑ Уверете се, че първоначалното зареждане с мастило е завършило.

- ❏ Допълнете резервоара за мастило, ако нивото на мастилото е под долната линия.
- ❏ Направете проверка на дюзите и след това почистете печатащата глава, ако някоя от дюзите на печатащата глава е запушена.
- ❏ Подравнете печатащата глава.

Проверка на хартията

- ❏ Използвайте хартия, поддържана от този принтер.
- ❏ Не печатайте върху хартия, която е влажна, повредена или твърде стара.
- ❏ Ако хартията е нагъната или пликът е надут с въздух, изгладете ги.
- ❏ Не трупайте листовете един върху друг веднага след отпечатване.
- ❏ Разпечатките трябва да са напълно сухи преди попълване или показване. При сушене на разпечатките избягвайте пряката слънчева светлина, не използвайте сешоар и не докосвайте напечатаната страна на хартията.
- ❏ Когато отпечатвате изображения или снимки, Epson препоръчва да използвате оригинална хартия Epson, а не обикновена хартия. Печатайте върху страната за печат на оригиналната хартия Epson.

Проверка на настройки на принтера

- ❏ Задайте настройка за тип хартия, съответстваща на заредената в принтера хартия.
- ❏ Печатайте с настройка за високо качество.
- ❏ По време на двупосочен (или високоскоростен) печат печатащата глава печата двупосочно, което може да доведе до разместване на вертикалните линии. Ако качеството на печат не се подобри, забранете настройката за двупосочен (или високоскоростен) печат. При забрана на тази настройка може да се намали скоростта на печат.
  - ❏ Windows

    Изчистете **Висока скорост** в раздела **Повече опции** на драйвера на принтера.
  - ❏ Mac OS

    Изберете **Системни предпочитания** от меню > **Принтери и скенери** (или **Печат и сканиране**, **Печат и факс**), след което изберете принтера. Щракнете върху **Опции и консумативи** > **Опции** (или **Драйвер**). Изберете **Off** като настройка за **High Speed Printing**.

Проверка на бутилката с мастило

- ❏ Използвайте бутилки с мастило с правилния артикулен код за този принтер.
- ❏ Epson препоръчва използване на бутилката с мастило преди датата, отпечатана върху опаковката.
- ❏ Опитайте да използвате оригинални бутилки с мастило на Epson.Този продукт е проектиран да коригира цветовете въз основа на използването на оригинални бутилки с мастило на Epson.Използването на неоригинални бутилки с мастило може да доведе до понижаване на качеството на печат.

Още по темата

➡ “**Проверете дали дюзите са запушени (проверка на дюзи)**” на страница 85

➡ “Подравняване на печатащата глава” на страница 92

➡ “Налична хартия и капацитети” на страница 35

➡ “Списък с типове хартия” на страница 43

➡ “Предпазни мерки за работа с хартия” на страница 37

Хартията е размазана или надраскана

❑ Когато хоризонталните ивици отгоре или отдолу на хартията са размазани, заредете хартия в правилната посока и плъзнете водачите за хартия към ръбовете на хартията.

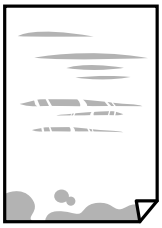

❑ Когато вертикалните ивици на хартията са размазани, почистете пътя на хартията.

❑ Поставете хартията върху плоска повърхност, за да проверите дали е нагъната. Ако е нагъната, изгладете я.

❑ При отпечатване върху дебела хартия печатащата глава е близо до повърхността за печат и хартията може да се надраска. В този случай активирайте настройката за намаляване на надраскването. Ако активирате тази настройка, качеството на печат може да спадне, а скоростта да намалее.

Windows

Щракнете върху **Разширени настройки** в раздела в драйвера на принтера **Поддръжка**, след което изберете **Хартия с къси влакна**.

Още по темата

➡ “Зареждане на хартия в Касета за хартия” на страница 38

➡ “Почистване на пътя на хартията” на страница 92

Хартията се размазва при автоматичен двустранен печат

Когато използвате функцията за автоматичен двустранен печат и печатате данни с голяма наситеност, като например изображения и графики, задайте по-ниска плътност и по-дълго време на изсъхване.

Отпечатаните снимки лепнат

Може би печатате от погрешната страна на фото хартията. Уверете се, че печатате от страната за печат.

Когато печатате върху грешната страна на фото хартията, трябва да почистите канала на хартията.

Още по темата

➡ “Почистване на пътя на хартията” на страница 92

Позицията, размерът или полетата на разпечатката са неправилни

❏ Заредете хартията в правилната посока и плъзнете водачите към ръбовете на хартията.

❏ Изберете подходящата настройка за размер на хартията.

❏ Регулирайте настройката на полето в приложението, така че тя да попада в областта за печат.

Още по темата

➡ “Зареждане на хартия в Касета за хартия” на страница 38

➡ “Област на печат” на страница 130

Отпечатаните символи са неправилни или изкривени

❏ Свържете стабилно USB кабела към принтера и компютъра.

❏ Отменете всички прекъснати задачи за печат.

❏ Не поставяйте компютъра ръчно в режим **Хибернация** или **Спящ режим** по време на печат. Страниците с нечетлив текст могат да бъдат отпечатани следващия път, когато стартирате компютъра.

❏ Ако използвате драйвера на принтера, който сте използвали преди това, отпечатаните символи може да са нечетливи. Уверете се, че драйверът на принтера, който използвате, е за този принтер. Проверете името на принтера в горната част на прозореца на драйвера на принтера.

Отпечатаното изображение е обърнато

Изчистете всички настройки за огледално изображение в драйвера на принтера или приложението.

❏ Windows

Изчистете **Огледално изображение** в раздела **Повече опции** на драйвера на принтера.

❏ Mac OS

Изчистете **Mirror Image** от менюто **Настройки за печат** на диалоговия прозорец за печат.

Мозаечни ефекти на разпечатките

Когато отпечатвате изображения или снимки, използвайте данни с висока разрешителна способност. Изображенията на уеб сайтовете често са с ниска разрешителна способност, въпреки че изглеждат достатъчно добре на екрана, затова качеството на печат може да се влоши.

Проблемът с разпечатките не може да бъде разрешен

Ако сте опитали всички възможни начини и те не са довели до разрешаване на проблема, опитайте да деинсталирате, след което да инсталирате наново драйвера на принтера.

Още по темата

➡ “Деинсталиране на приложения” на страница 100

➡ “Инсталиране на най-новите приложения” на страница 98

Други проблеми при печат

Печатането е твърде бавно

❏ Затворете всички ненужни приложения.

❏ Намалете настройката за качество.Печат с високо качество намалява скоростта на печат.

❏ Активирайте функцията за двупосочен (или високоскоростен) печат.Когато тази настройка бъде активирана, печатащата глава работи, движейки се в двете посоки, като скоростта на печат се увеличава.

❏ Windows

Изберете **Висока скорост** в раздела **Повече опции** на драйвера на принтера.

❏ Mac OS

Изберете **Системни предпочитания** от меню > **Принтери и скенери** (или **Печат и сканиране**, **Печат и факс**), след което изберете принтера.Щракнете върху **Опции и консумативи** > **Опции** (или **Драйвер**).Изберете **On** като настройка за **High Speed Printing**.

❏ Деактивирайте тихия режим на работа.Тази функция намалява скоростта на печат.

❏ Windows

Изберете **Изключен** като настройка **Тих режим** от раздела на драйвера на принтера **Главно**.

❏ Mac OS

Изберете **Системни предпочитания** от меню > **Принтери и скенери** (или **Печат и сканиране**, **Печат и факс**), след което изберете принтера.Щракнете върху **Опции и консумативи** > **Опции** (или **Драйвер**).Изберете **Off** като настройка за **Тих режим**.

Отпечатването се забавя драстично при непрекъснат печат

Отпечатването се забавя с цел предотвратяване на прегряване и повреда на печатащия механизъм. Въпреки това, можете да продължите да печатате. За да се върнете към нормална скорост на печат, оставете принтера в бездействие за най-малко 30 минути. Скоростта на печат не се връща към нормалната, ако захранването е изключено.

Други проблеми

Шумът при работа е твърде силен

Ако шумът при работа е твърде силен, разрешете **Тих режим**.Разрешаването на тази функция може да намали скоростта на печат.

❏ Windows драйвер на принтера

Разрешете **Тих режим** в раздела **Главно**.

❏ Mac OS драйвер на принтера

Изберете **Системни предпочитания** от меню > **Принтери и скенери** (или **Печат и сканиране**, **Печат и факс**), след което изберете принтера.Щракнете върху **Опции и консумативи** > **Опции** (или **Драйвер**).Изберете **On** като настройка за **Тих режим**.

Приложението е блокирано от защитна стена (само за Windows)

Добавете приложението в списъка с разрешени програми на защитната стена на Windows в настройките за защита на **Контролния панел**.

Разлято мастило

❏ При прилепване на мастило към зоната около резервоара го забършете с помощта на чиста кърпа или с памучен тампон.

❏ При разливане на мастило на бюрото или на пода незабавно го забършете.Когато мастилото изсъхне, ще бъде много трудно да отстраните петното.За да предотвратите разпространяването на петното, отстранете мастилото със суха кърпа, след което го забършете с влажна кърпа.

❏ При попадане на мастило върху ръцете ви,ги измийте със сапун и вода.

Приложение

Технически спецификации

Спецификации на принтера

Поставяне на дюзите на печатащата глава		Дюзи за черно мастило: 400×2 реда
Тегло на хартията*	Обикновена хартия	64 до 90 g/m² (17 до 24 lb)
	Пликове	Плик №10, DL, C6: 75 до 90 g/m² (20 до 24 lb)

* Дори когато дебелината на хартията е в рамките на този диапазон, хартията може да не се подава в принтера или качеството на печат може да се влоши в зависимост от свойствата и качеството на хартията.

Област на печат

Област за печат за единични листове

Качеството на печат може да се влоши в потъмнените области поради механизма на принтера.

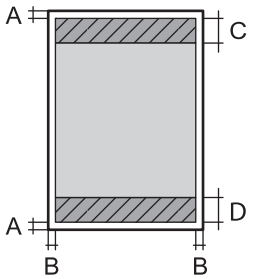

A	3.0 mm (0.12 in.)
B	3.0 mm (0.12 in.)
C	46.0 mm (1.81 in.)
D	44.0 mm (1.73 in.)

Област за печат за пликове

Качеството на печат може да се влоши в потъмнените области поради механизма на принтера.

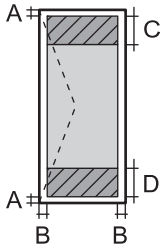

A	3.0 mm (0.12 in.)
B	5.0 mm (0.20 in.)
C	24.0 mm (0.95 in.)
D	46.0 mm (1.81 in.)

Спецификации на интерфейса

За компютър	Hi-Speed USB

Списък с мрежови функции

Мрежови функции и IPv4/IPv6

Функции			Поддържани	Забележки
Мрежов печат	EpsonNet Print (Windows)	IPv4	✓	–
	Standard TCP/IP (Windows)	IPv4, IPv6	✓	–
	WSD печат (Windows)	IPv4, IPv6	✓	Windows Vista или по-нова версия
	Bonjour Отпечатване (Mac OS)	IPv4, IPv6	✓	–
	IPP Отпечатване (Windows, Mac OS)	IPv4, IPv6	✓	–
	UPnP Отпечатване	IPv4	–	Информационно устройство
	PictBridge печат (Wi-Fi)	IPv4	–	Цифров фотоапарат
	Epson Connect (Разпечатване от имейл, отдалечен печат)	IPv4	✓	–
	Google Cloud Print	IPv4, IPv6	✓	–
Сканиране на мрежата	Epson Scan 2	IPv4, IPv6	–	–
	Event Manager	IPv4	–	–
	Epson Connect (Сканиране в облак)	IPv4	–	–
	ADF (2-странно сканиране)		–	–
Факс	Изпращане на факс	IPv4	–	–
	Получаване на факс	IPv4	–	–

Спецификации на Wi-Fi

Стандарти	IEEE 802.11b/g/n*1
Честотен диапазон	2,4 GHz
Максимална излъчвана радиочестотна мощност	20 dBm (EIRP)

Режими на координация	Инфраструктура, Wi-Fi Direct (обикновена точка за достъп)*2*3
Безжични защити*4	WEP (64/128bit), WPA2-PSK (AES)*5

*1 IEEE 802.11n е налично само за HT20.

*2 Не се поддържа за IEEE 802.11b.

*3 Режимът на обикновена точка за достъп е съвместим с Wi-Fi връзка (инфраструктура) или Ethernet връзка.

*4 Wi-Fi Direct поддържа само WPA2-PSK (AES).

*5 Отговаря на стандартите WPA2 с поддръжка за WPA/WPA2 Personal.

Спецификации за Ethernet

Стандарти	IEEE802.3i (10BASE-T)*1 IEEE802.3u (100BASE-TX) IEEE802.3az (Енергоефективен Ethernet)*2
Комуникационен режим	Автоматичен, 10Mbps пълен дуплекс, 10Mbps половин дуплекс, 100Mbps пълен дуплекс, 100Mbps половин дуплекс
Конектор	RJ-45

*1 Използвайте кабел с екранирана усукана двойка от категория 5e или по-висока, за да се предотврати рискът от радиосмущения.

*2 Свързаното устройство трябва да отговаря на изискванията на стандартите IEEE802.3az.

Протокол за защита

SSL/TLS	HTTPS сървър/клиент

Поддържани услуги от трети страни

Google Cloud Print

Размери

Размери	Съхранение ❏ Широчина: 375 mm (14.8 in.) ❏ Дълбочина: 347 mm (13.7 in.) ❏ Височина: 151 mm (5.9 in.) Печат ❏ Широчина: 375 mm (14.8 in.) ❏ Дълбочина: 347 mm (13.7 in.) ❏ Височина: 151 mm (5.9 in.)
Тегло*	Приблиз. 4.4 kg (9.7 lb)

* Без мастилото и захранващия кабел.

Електрически спецификации

Модел	Модел от 100 до 240 V	Модел от 220 до 240 V
Номинален честотен диапазон	От 50 до 60 Hz	От 50 до 60 Hz
Номинален ток	0.5 до 0.2 A	0.3 A
Консумация на енергия (с USB връз-ка)	Печат: приблиз. 13.0 W (ISO/IEC24712) Режим на готовност: приблиз. 3.3 W Режим на заспиване: приблиз. 0.7 W Изключен: приблиз. 0.2 W	Печат: приблиз. 13.0 W (ISO/IEC24712) Режим на готовност: приблиз. 3.3 W Режим на заспиване: приблиз. 0.7 W Изключен: приблиз. 0.2 W

Забележка:

❏ *Проверете етикета на принтера за напрежението му.*

❏ *За потребителите в Европа: вижте следния уеб сайт за подробности относно консумацията на енергия.*
http://www.epson.eu/energy-consumption

Спецификации на околната среда

При работа	Използвайте принтера в диапазона, показан на следната графика. 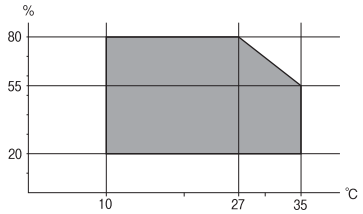 Температура: 10 до 35°C (50 до 95°F) Влажност: 20 до 80% RH (без конденз)
Съхранение	Температура: -20 до 40°C (-4 до 104°F)* Влажност: 5 до 85% RH (без конденз)

* Може да бъде съхранено в продължение на един месец при 40°C (104°F).

Екологични спецификации на бутилките с мастило

Температура на съхранение	-20 до 40°C (-4 до 104°F)*
Температура на замръзване	-15°C (5°F) Мастилото се размразява и става отново годно за ползване след приблизиз. 2 часа при 25°C (77°F).

* Може да бъде съхранено в продължение на един месец при 40°C (104°F).

Изисквания към системата

- Windows 10 (32-битов, 64-битов)/Windows 8.1 (32-битов, 64-битов)/Windows 8 (32-битов, 64-битов)/Windows 7 (32-битов, 64-битов)/Windows Vista (32-битов, 64-битов)/Windows XP SP3 или по-нова версия (32-битов)/Windows XP Professional x64 Edition SP2 или по-нова версия/Windows Server 2016/Windows Server 2012 R2/Windows Server 2012/Windows Server 2008 R2/Windows Server 2008/Windows Server 2003 R2/Windows Server 2003 SP2 или по-нова версия
- macOS High Sierra/macOS Sierra/OS X El Capitan/OS X Yosemite/OS X Mavericks/OS X Mountain Lion/Mac OS X v10.7.x/Mac OS X v10.6.8

Забележка:
- *Mac OS може да не поддържа някои приложения и функции.*
- *Файловата система на UNIX (UFS) за Mac OS не се поддържа.*

Нормативна информация

Стандарти и одобрения

Стандарти и одобрения за модела, предназначен за американския пазар

Безопасност	UL60950-1 CAN/CSA-C22.2 No.60950-1
Електромагнитна съвместимост	FCC Part 15 Subpart B Class B CAN/CSA-CEI/IEC CISPR 22 Class B

Това оборудване съдържа следния безжичен модул.

Производител: Seiko Epson Corporation

Тип: J26H006

Този продукт отговаря на Част 15 от Правилата на Федералната комисия по комуникациите и RSS-210 от Правилата на Министерството на промишлеността на Канада. Epson не носи отговорност за несъответствие с изискванията за защита, възникнало в резултат от непрепоръчана модификация на продукта. Експлоатацията му зависи от следните две условия: (1) това устройство не трябва да причинява опасни смущения и (2) това устройство трябва да приема всяко получено смущение, включително смущение, което може да причини нежелана работа на устройството.

За да се предотврати радиосмущение на лицензирана услуга, това устройство е предназначено за работа в закрито помещение и далеч от прозорци, за да се осигури максимална екранировка. Оборудване (или неговата антена), което е инсталирано на открито, подлежи на лицензиране.

Това оборудване отговаря на ограниченията за експозиция на излъчване на FCC/IC, зададени за неконтролирана среда, и изпълнява изискванията за радиочестотна (RF) експозиция на FCC в Допълнение B към OET65 и RSS-102 в правилата за експозиция на радиочестоти (RF) на IC. Това оборудване трябва да бъде инсталирано и използвано така, че радиаторът да бъде на разстояние най-малко 7,9 инча (20 cm) или повече от тялото на човек (с изключение на крайниците: ръце, китки, крака и глезени).

Стандарти и одобрения за модела, предназначен за европейския пазар

За европейски потребители

С настоящото Seiko Epson Corporation декларира, че следният модел радиооборудване е в съответствие с изискванията на Директива 2014/53/EU. Целият текст на декларацията за съответствие на ЕС е на разположение на следния уебсайт.

http://www.epson.eu/conformity

B632B

За употреба само в Ирландия, Обединеното кралство, Австрия, Германия, Лихтенщайн, Швейцария, Франция, Белгия, Люксембург, Холандия, Италия, Португалия, Испания, Дания, Финландия, Норвегия, Швеция, Исландия, Хърватия, Кипър, Гърция, Словения, Малта, България, Чехия, Естония, Унгария, Латвия, Литва, Полша, Румъния и Словакия.

Epson не носи отговорност за несъответствие с изискванията за защита, възникнало в резултат от непрепоръчани модификации на продуктите.

CE

Стандарти и одобрения за модела, предназначен за австралийския пазар

Електромагнитна съвместимост	AS/NZS CISPR32 Class B

С настоящото Epson декларира, че следните модели оборудване са в съответствие със съществените изисквания и другите приложими разпоредби на AS/NZS4268:

B632B

Epson не носи отговорност за несъответствие с изискванията за защита, възникнало в резултат от непрепоръчани модификации на продуктите.

Ограничения при копиране

За отговорна и законна употреба на вашия принтер спазвайте следните ограничения.

Копиране на следните предмети е забранено по закон:

- ❏ Банкноти, монети, държавни облигации, държавни ценни книжа и общински ценни книжа
- ❏ Неизползвани пощенски марки, пощенски картички с прикрепена пощенска марка и други официални пощенски документи, за които са платени пощенски разходи
- ❏ Гербови марки и ценни книжа, издадени съгласно законна процедура

Бъдете внимателни при копирането на следните предмети:

- ❏ Ценни книжа на частни лица (акции, ценни книжа на приносител, чекове и т.н.), месечни пропуски, билети за намаление и т.н.
- ❏ Паспорти, шофьорски книжки, свидетелства за годност, пътни пропуски, купони за храна, билети и т.н.

Забележка:
Копирането на тези предмети може също да е забранено по закон.

Отговорна употреба на материали, предмет на авторско право:

Некоректна употреба на принтерите може да възникне при неправомерно копиране на материали с авторско право. Освен ако не действате по съвет на компетентен адвокат, проявете отговорност и уважение, като поискате позволение от собственика на авторските права, преди да копирате публикуван материал.

Транспортиране и съхраняване на принтера

Когато трябва да съхранявате принтера или да го транспортирате поради преместване или ремонт, следвайте стъпките по-долу, за да го опаковате.

Важно:

- *Когато съхранявате или транспортирате принтера, го поставете в найлоновия плик и прегънете, за да затворите. Избягвайте да накланяте принтера, да го поставяте вертикално или да го обръщате с горната страна надолу; в противен случай мастилото може да протече.*

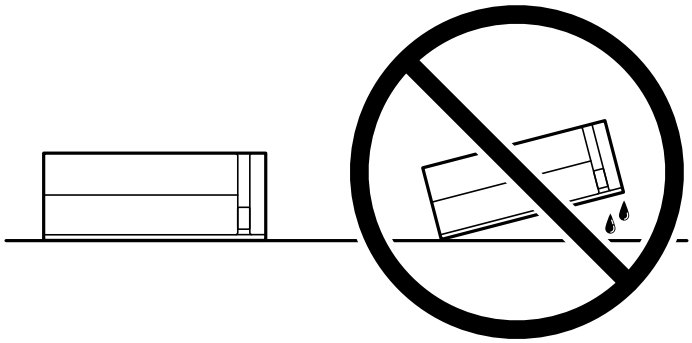

- *При съхранение или транспортиране на бутилка с мастило не накланяйте бутилката и не я подлагайте на удари или температурни промени.В противен случай може да изтече мастило дори ако капачката на бутилката с мастило е добре затегната.Непременно дръжте бутилката с мастило изправена при затягане на капачката и вземете мерки за предотвратяване изтичането на мастило при транспортиране на бутилката, например при поставяне на бутилката в чанта.*
- *Не поставяйте отворени бутилки с мастило в кутията с принтера.*

1. Изключете принтера, като натиснете бутона ⏻.
2. Уверете се, че светлинният индикатор на захранването е изключен, а след това изключете захранващия кабел.

   Важно:

   Изключете захранващия кабел от електрическия контакт само след като светлинният индикатор на захранването се изключи. В противен случай печатащата глава не се връща в изходно положение, което води до изсъхване на мастилото и невъзможност за печат.

3. Изключете всички кабели, като например захранващия кабел и USB кабела.
4. Отстранете всичката хартия от принтера.

5. Отворете капака на принтера. Фиксирайте печатащата глава към корпуса с лента.

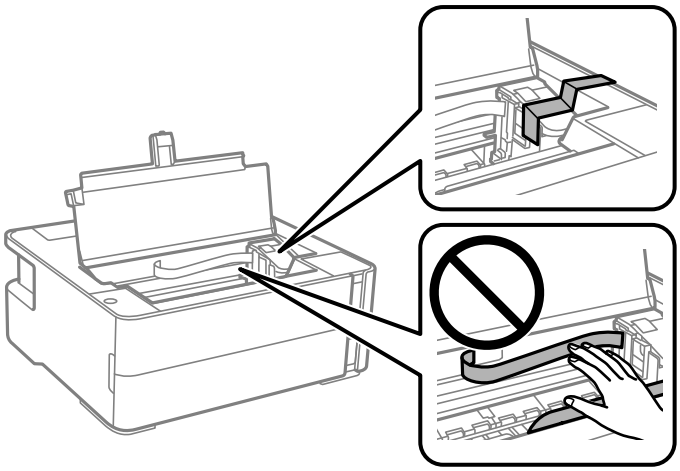

6. Не забравяйте да затворите здраво капачката на резервоара с мастило.

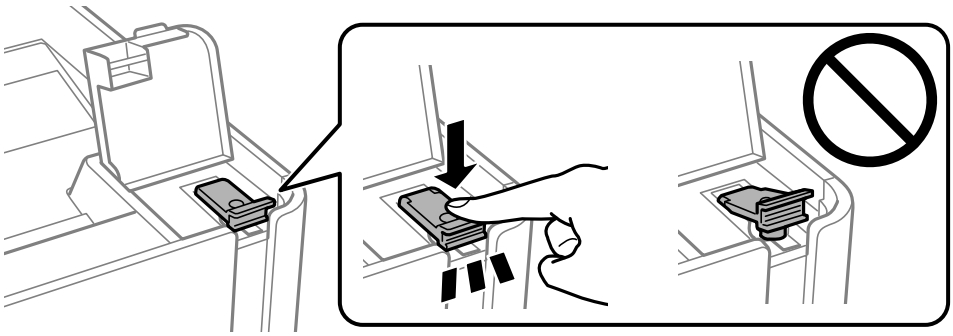

7. Затворете здраво капака на резервоара с мастило.

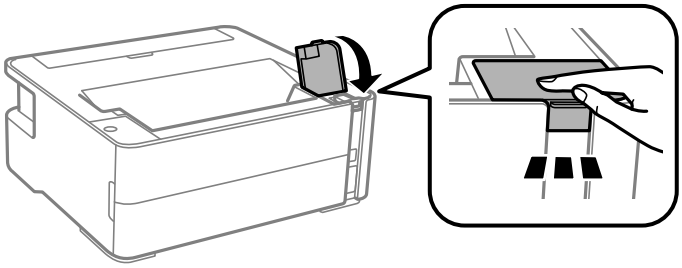

8. Поставете принтера в найлоновия плик и прегънете, за да затворите.

9. Опаковайте принтера в кутията, като използвате защитните материали.

> ***Важно:***
>
> *Уверете се, че принтерът е поставен хоризонтално, когато го транспортирате или съхранявате опакован в кутията; в противен случай мастилото може да протече.*

Когато отново използвате принтера, не забравяйте да махнете лентата, закрепваща печатащата глава. Ако при следващото отпечатване качеството на печат е влошено, почистете и подравнете печатащата глава.

Още по темата

➡ "Наименования и функции на частите" на страница 13

➡ "**Проверете дали дюзите са запушени (проверка на дюзи)**" на страница 85

➡ "Подравняване на печатащата глава" на страница 92

Авторско право

Никоя част от тази публикация не може да се възпроизвежда, съхранява в система за обработка или да се прехвърля под каквато и да е форма или с каквито и да е средства — електронни, механични, фотокопиране, записване или по друг начин — без предварителното писмено разрешение от Seiko Epson Corporation. Не се поема никаква патентна отговорност по отношение на употребата на съдържащата се тук информация. Не се поема отговорност за повреди, дължащи се на използването на информацията тук. Информацията в настоящия документ е предназначена само за използване с този продукт на Epson. Epson не носи отговорност за използването на тази информация по отношение на други продукти.

Нито Seiko Epson Corporation, нито нейните свързани дружества носят отговорност към купувача на този продукт или към трети страни за щети, загуби или разходи, понесени от купувача или от трети страни, в резултат на инцидент, неправилна употреба или злоупотреба с този продукт, или неупълномощени модификации, ремонти или промени на този продукт, или (с изключение на САЩ) липса на стриктно спазване на инструкциите за експлоатация и поддръжка на Seiko Epson Corporation.

Seiko Epson Corporation и нейните филиали не носят отговорност за повреди или проблеми, възникнали от употребата на каквато и да е опция или консумативи, различни от указаните като оригинални продукти на Epson или одобрени от Epson продукти от Seiko Epson Corporation.

Seiko Epson Corporation не носи отговорност за повреди, възникнали в резултат на електромагнитни смущения, които възникват от употребата на интерфейсни кабели, различни от обозначените като одобрени от Epson продукти от Seiko Epson Corporation.

© 2018 Seiko Epson Corporation

Съдържанието на това ръководство и спецификациите на този продукт подлежат на промяна без предизвестие.

Търговски марки

- EPSON® е регистрирана търговска марка, а EPSON EXCEED YOUR VISION или EXCEED YOUR VISION е търговска марка на Seiko Epson Corporation.
- PRINT Image Matching™ и логото PRINT Image Matching са търговски марки на Seiko Epson Corporation.Copyright © 2001 Seiko Epson Corporation. All rights reserved.
- QR Code is a registered trademark of DENSO WAVE INCORPORATED in Japan and other countries.
- Microsoft®, Windows®, Windows Server®, and Windows Vista® are registered trademarks of Microsoft Corporation.
- Apple, Macintosh, macOS, OS X, Bonjour, ColorSync, Safari, iPad, iPhone, iPod touch, and iTunes are trademarks of Apple Inc., registered in the U.S. and other countries.
- Google Cloud Print, Chrome, Chrome OS, Google Play and Android are trademarks of Google Inc.
- Adobe and Adobe Reader are either registered trademarks or trademarks of Adobe Systems Incorporated in the United States and/or other countries.

❏ Обща бележка: Другите имена на продукти, които се използват тук, са само за информация и е възможно да са търговски марки на съответните собственици.Epson не разполага с никакви права над тези марки.

Къде можете да получите помощ

Уеб сайт за техническа поддръжка

Ако имате нужда от допълнителна помощ, посетете сайта за поддръжка на Epson, показан по-долу. Изберете вашата страна или регион и преминете към раздела за поддръжка на вашия местен уебсайт на Epson. Най-новите драйвери, често задавани въпроси, ръководства и други са на разположение за изтегляне от сайта.

http://support.epson.net/

http://www.epson.eu/Support (Европа)

Ако продуктът ви от Epson не работи правилно и не можете да разрешите проблема, свържете се с отдела за поддръжка на Epson за съдействие.

Свързване с отдела за поддръжка на Epson

Преди да се свържете с Epson

Ако вашият продукт Epson не работи правилно и не можете да решите проблема с помощта на информацията за отстраняване на проблеми в ръководствата на продукта, свържете се с отдела за поддръжка на Epson за съдействие. Ако отделът за поддръжка на Epson за вашия район не е в списъка по-долу, свържете се с дилъра, от който сте закупили продукта.

Отделът за поддръжка на Epson ще може да ви помогне много по-бързо, ако им дадете следната информация:

❏ Сериен номер на продукта

(Етикетът със серийния номер обикновено е на гърба на продукта.)

❏ Модел на продукта

❏ Софтуерна версия на продукта

(Щракнете върху **About**, **Version Info**, или подобен бутон в софтуера на продукта.)

❏ Марка и модел на компютъра

❏ Наименование и версия на операционната система на вашия компютър

❏ Наименования и версии на софтуерните приложения, които обикновено използвате с вашия продукт

Забележка:
В зависимост от продукта, мрежовите настройки могат да бъдат съхранени в паметта на продукта. Възможно е настройките да бъдат загубени поради повреда или ремонт на продукта. Epson не носи отговорност за загуба на данни, за архивиране или възстановяване на настройки дори по време на гаранционния период. Препоръчваме сами да архивирате данните си или да ги запишете.

Помощ за потребители в Европа

Проверете своя документ за общоевропейска гаранция за информация как да се свържете с отдела за поддръжка на Epson.

Помощ за потребители в Тайван

Контактите за информация, поддръжка и обслужване са:

Уеб адрес

http://www.epson.com.tw

Налична е информация за спецификации на продукти, драйвери за изтегляне и запитвания относно продукти.

Център за помощ на Epson

Тел.: +886-2-80242008

Екипът ни в Центъра за помощ може да ви помогне по телефона със следното:

- ❏ Запитвания за покупки и информация за продукта
- ❏ Въпроси и проблеми при използването на продукта
- ❏ Запитвания относно услуги за поправка и гаранция

Център за ремонтни услуги:

http://www.tekcare.com.tw/branchMap.page

TekCare corporation е оторизиран сервизен център на Epson Taiwan Technology & Trading Ltd.

Помощ за потребители в Австралия

Epson Австралия желае да ви предостави потребителско обслужване на високо ниво. Освен ръководствата за продукта ви предоставяме следните източници на информация:

URL адрес в интернет

http://www.epson.com.au

Влезте в уеб страниците на Epson Австралия. Струва си да вземете модема си и да посърфирате тук! Този сайт предоставя зона, от която да се изтеглят драйвери, начини за свързване с Epson, информация за нови продукти и техническа поддръжка (имейл).

Център за помощ на Epson

Тел.: 1300-361-054

Центърът за помощ на Epson е предвиден като краен резервен вариант, за да сме сигурни, че клиентите ни имат достъп до експертен съвет. Операторите от Центъра за помощ могат да ви съдействат при инсталирането, конфигурирането и работата с продуктите на Epson. Нашият персонал за предпродажбено съдействие може да предостави информационни материали за новите продукти на Epson и съвети къде е най-близкият търговец или агент. Тук получавате отговори на различни видове запитвания.

Съветваме ви да приготвите цялата необходима информация, преди да позвъните. Колкото повече информация подготвите, толкова по-бързо ще можем да ви помогнем при решаването на проблема. Тази информация включва ръководствата на вашия Epson продукт, типа на компютъра, операционната система, програмните приложения и всяка информация, която мислите, че е необходима.

Транспортиране на продукта

Epson препоръчва да запазите опаковката на продукта за бъдещо транспортиране. Препоръчва се да закрепите резервоара с мастило с тиксо и да държите продукта в изправено положение.

Помощ за потребители в Нова Зеландия

Epson Нова Зеландия желае да ви предостави потребителско обслужване на високо ниво. Освен документацията за продукта ви предоставяме следните източници на информация:

URL адрес в интернет

http://www.epson.co.nz

Влезте в уеб страниците на Epson Нова Зеландия. Струва си да вземете модема си и да посърфирате тук! Този сайт предоставя зона, от която да се изтеглят драйвери, начини за свързване с Epson, информация за нови продукти и техническа поддръжка (имейл).

Център за помощ на Epson

Тел.: 0800 237 766

Центърът за помощ на Epson е предвиден като краен резервен вариант, за да сме сигурни, че клиентите ни имат достъп до експертен съвет. Операторите от Центъра за помощ могат да ви съдействат при инсталирането, конфигурирането и работата с продуктите на Epson. Нашият персонал за предпродажбено съдействие може да предостави информационни материали за новите продукти на Epson и съвети къде е най-близкият търговец или агент. Тук получавате отговори на различни видове запитвания.

Съветваме ви да приготвите цялата необходима информация, преди да позвъните. Колкото повече информация подготвите, толкова по-бързо ще можем да ви помогнем при решаването на проблема. Тази информация обхваща документацията на вашия Epson продукт, типа на компютъра, операционната система, програмните приложения и всяка друга информация, която смятате за необходима.

Транспортиране на продукта

Epson препоръчва да запазите опаковката на продукта за бъдещо транспортиране. Препоръчва се да закрепите резервоара с мастило с тиксо и да държите продукта в изправено положение.

Помощ за потребители в Индия

Контактите за информация, поддръжка и обслужване са:

Уеб адрес

http://www.epson.co.in

Налична е информация за спецификации на продукти, драйвери за изтегляне и запитвания относно продукти.

Помощна линия

- Сервиз, информация за продукти и поръчка на консумативи (BSNL линии)
  Безплатен номер: 18004250011
  Достъпен от 9.00 до 18.00 от понеделник до събота (освен на национални празници)
- Обслужване (CDMA & потребители на мобилни устройства)
  Безплатен номер: 186030001600
  Достъпен от 9.00 до 18.00 от понеделник до събота (освен на национални празници)