EPSON
EXCEED YOUR VISION

ET-M1170 Series / M1170 Series

מדריך למשתמש

NPD6078-00 HE

תוכן עניינים

אודות הוראות למשתמש אלה

הקדמה למדריכים למשתמש. 5
השימוש במדריך כדי לחפש מידע. 5
סימנים וסמלים. 6
תיאורים המשמשים במדריך זה. 7
אזכורים של מערכות הפעלה. 7

הוראות חשובות

הוראות בטיחות. 9
הוראות בטיחות לדיו. 9
אזהרות ועצות לגבי המדפסת. 10
עצות ואזהרות לגבי הגדרת המדפסת. 10
עצות ואזהרות לגבי השימוש במדפסת. 10
עצות ואזהרות לגבי שינוע או אחסון המדפסת 11
עצות ואזהרות לשימוש במדפסת עם חיבור אלחוטי. 11
הגנה על המידע האישי שלך. 11

יסודות המדפסת

שמות החלקים ותפקידיהם. 12
לוח בקרה. 14
לחצנים ופונקציות. 14
נוריות ומצב המדפסת. 15

הגדרות רשת

סוגי חיבור רשת. 18
חיבור Ethernet. 18
חיבור Wi-Fi. 18
חיבור Wi-Fi Direct (חיבור AP פשוט) 19
התחברות למחשב. 19
התחברות להתקן חכם. 20
ביצוע הגדרות Wi-Fi מהמדפסת. 20
ביצוע הגדרות Wi-Fi באמצעות התקנת לחצן. 21
ביצוע הגדרות Wi-Fi באמצעות הגדרת קוד PIN (WPS). 22
ביצוע הגדרות חיבור Wi-Fi Direct (נקודת AP פשוטה). 23
בדיקת מצב חיבור הרשת. 24
בדיקת מצב הרשת באמצעות נורית הרשת. . . . 24
הדפסת דוח חיבור רשת. 24
הדפסת גליון מצב רשת. 31
החלפה או הוספה של נתבים אלחוטיים חדשים 31
שינוי שיטת החיבור למחשב. 31
שחזור הגדרות הרשת מלוח הבקרה. 32

הכנת המדפסת

טעינת ניירות. 33
גודל הנייר וכמויות הדפים. 33
הטענת נייר לתוך ה-מחסנית נייר. 36
הטענת נייר לתוך ה-חריץ מזין נייר אחורי. 39
טעינת מעטפות ואמצעי זהירות. 41
רשימת סוג הנייר. 42
פליטת נייר. 42
חיסכון בחשמל. 42
חסכון בחשמל — Windows. 42
חסכון בחשמל — Mac OS. 43

הדפסה

הדפסה מתוך מנהל התקן המדפסת במערכת הפעלה Windows. 44
גישה אל מנהל ההתקן של המדפסת. 44
יסודות ההדפסה. 45
הדפסה דו-צדדית. 46
הדפסת כמה עמודים על גיליון אחד. 47
הדפסה והערמה בהתאם לסדר העמודים (הדפסה בסדר הפוך). 47
הדפסת מסמך שהוקטן או הוגדל. 48
הדפסת תמונה אחת על גבי דפים רבים על מנת להגדילה (ובכך ליצור פוסטר). 49
הדפסה עם כותרת עליונה וכותרת תחתונה. . . . 55
הדפסת סימן מים. 56
הדפסת קבצים מרובים יחד. 57
התאמת גוון ההדפסה. 57
הדפסה שמדגישה קווים דקים. 58
הדפסה לשימור כיתוב וקווים חיוורים. 58
הדפסת ברקודים ברורים. 59
ביטול הדפסה. 59
אפשרויות תפריט עבור מנהל התקן המדפסת 60
הדפסה מתוך מנהל התקן המדפסת במערכת הפעלה Mac OS. 63
יסודות ההדפסה. 63
הדפסה דו-צדדית. 64
הדפסת כמה עמודים על גיליון אחד. 65
הדפסה והערמה בהתאם לסדר העמודים (הדפסה בסדר הפוך). 66

תוכן עניינים

הדפסת מסמך שהוקטן או הוגדל. 66
ביטול הדפסה. 67
אפשרויות תפריט עבור מנהל התקן המדפסת 67
קביעת הגדרות הפעלה למנהל התקן המדפסת של Mac OS. 69
הדפסה מהתקנים חכמים. 69
שימוש ביישום Epson iPrint. 69
השימוש ב-Epson Print Enabler. 71
ביטול הדפסה — לחצן במדפסת. 71

מילוי דיו והחלפת תיבת התחזוקה

בדיקת המצב של הדיו שנותר ושל תיבת התחזוקה. 72
בדיקת המצב של הדיו שנותר ושל קופסת התחזוקה — Windows. 72
בדיקת המצב של הדיו שנותר ושל קופסת התחזוקה — Mac OS X. 72
קודים של בקבוקי דיו. 72
אמצעי זהירות בנושא בקבוקי דיו. 74
מילוי מיכל הדיו. 75
קוד תיבת התחזוקה. 78
אמצעי זהירות בזמן השימוש בתיבת התחזוקה 78
החלפת תיבת התחזוקה. 79

תחזוקת המדפסת

מניעת ההתייבשות של ראש ההדפסה. 82
בדוק אם הנחירים סתומים (בדיקת נחירים). 82
בדוק אם הנחירים סתומים (בדיקת נחירים) — לחצני מדפסת. 82
בדוק אם הנחירים סתומים (בדיקת נחירים) — Windows. 83
בדוק אם הנחירים סתומים (בדיקת נחירים) — Mac OS. 84
ניקוי ראש ההדפסה (ניקוי ראש). 85
ניקוי ראש ההדפסה — לחצני המדפסת. 85
ניקוי ראש ההדפסה — Windows. 86
ניקוי ראש ההדפסה — Mac OS. 86
ניקוי חשמלי של ראש ההדפסה (ניקוי מכני). 86
הפעלת ניקוי מכני — Windows. 87
הפעלת ניקוי מכני — Mac OS. 87
יישור ראש ההדפסה. 88
יישור ראש ההדפסה — Windows. 88
יישור ראש ההדפסה — Mac OS. 88
ניקוי נתיב הנייר. 88
ניקוי נתיב הנייר — Windows. 89
ניקוי נתיב הנייר — Mac OS X. 89
ניקוי נתיב הנייר כדי לפתור בעיות בהזנת הנייר 89
בדיקת המספר הכולל של העמודים שהוזנו דרך המדפסת. 91
בדיקת המספר הכולל של העמודים שהוזנו דרך המדפסת — כפתורי המדפסת. 91
בדיקת המספר הכולל של העמודים שהוזנו דרך המדפסת — Windows. 91
בדיקת מספרם הכולל של העמודים שהוזנו דרך המדפסת — Mac OS. 91

שירותי רשת ומידע על התוכנה

אפליקציה עבור הגדרת תצורת פעולות מדפסת (Web Config). 92
הפעלת Web Config בדפדפן אינטרנט. 92
הפעלת Web Config ב-Windows. 93
הפעלת Web Config ב-Mac OS. 93
אפליקציה עבור הדפסת דפי אינטרנט (E-Web Print). 93
כלי עדכון תוכנה (EPSON Software Updater). 94
התקנת האפליקציות העדכניות ביותר. 94
עדכון יישומים וחומרה. 95
הסרת אפליקציות. 96
הסרת אפליקציות — Windows. 96
הסרת אפליקציות — Mac OS. 97
הדפסה באמצעות שירות רשת. 98

פתרון בעיות

בדיקת מצב המדפסת. 99
נוריות ומצב המדפסת. 99
בדיקת מצב המדפסת — Windows. 101
בדיקת מצב המדפסת — Mac OS. 102
בדיקת מצב התוכנה. 102
סילוק נייר חסום. 102
הוצאת נייר תקוע מהמכסה הקדמי. 103
הוצאת נייר תקוע מתוך חריץ מזין נייר אחורי 104
סילוק נייר תקוע מתוך המדפסת. 104
הוצאת נייר תקוע מתוך מכסה אחורי. 105
הנייר אינו מוזן כהלכה. 106
נייר תקוע. 106
הנייר מוזן עקום. 107
נייר שנפלט נופל ממגש הפלט. 107
נייר נפלט במהלך ההדפסה. 107
בעיות באספקת החשמל ובלוח הבקרה. 107
המדפסת לא נדלקת. 107
המדפסת לא נכבית. 107

תוכן עניינים

מתבצע כיבוי אוטומטי. 108
לא ניתן להדפיס ממחשב. 108
בדיקת החיבור (USB). 108
בדיקת החיבור (רשת). 109
בדיקת התוכנה והנתונים. 110
בדיקת מצב המדפסת מהמחשב (Windows). 112
בדיקת מצב המדפסת מהמחשב (Mac OS) 113
כאשר אין ביכולתך לבצע הגדרות רשת. 113
אין אפשרות להתחבר מהתקנים אף על פי שאין בעיה בהגדרות הרשת. 113
כאשר אין ביכולתך להתחבר באמצעות חיבור Wi-Fi Direct (חיבור AP פשוט). 115
בדיקת ה-SSID המחובר למדפסת. 116
בדיקת ה-SSID עבור המחשב. 117
חיבור Ethernet מאבד את היציבות שלו. . . . 118
בעיות בתדפיסים. 119
התדפיס משופשף או שחסר בו צבע. 119
מופיעים פסים או צבעים בלתי צפויים. 119
פסים צבעוניים מופיעים במרווחים קבועים של כ-3.3 ס"מ. 119
פסים אנכיים או יציאה מהקו הישר. 120
איכות ההדפסה גרועה. 120
הנייר מרוח או שרוט. 122
הנייר נמרח בזמן הדפסה אוטומטית דו-צדדית 122
התמונות המודפסות דביקות. 122
המיקום, הגודל או השוליים של התדפיס שגויים. 123
התווים המודפסים הם שגויים או מעורבבים 123
התמונה המודפסת היא הפוכה. 123
דפוסים דמויי-מוזאיקה בתדפיסים. 123
לא היה אפשר לפתור את בעיית התדפיס. . . . 123
בעיות הדפסה אחרות. 124
ההדפסה אטית מדי. 124
מהירות ההדפסה מואטת משמעותית במהלך הדפסה רציפה. 124
בעיות אחרות. 124
רעשי הפעולה חזקים. 124
היישום חסום בידי חומת אש (עבור Windows בלבד). 125
דיו שנשפך. 125

נספח

מפרט טכני. 126
מפרט המדפסת. 126
מפרט ממשקים. 127
רשימת פונקציות רשת. 127
מפרט Wi-Fi. 128
מפרט Ethernet. 128
פרוטוקול אבטחה. 128
שירותי צד שלישי נתמכים. 128
מידות. 129
מפרטים חשמליים. 129
מפרט סביבתי. 130
דרישות המערכת. 130
מידע רגולטורי. 131
תקנים ואישורים. 131
מגבלות על העתקה. 132
העברה ואחסון של המדפסת. 132
זכויות יוצרים. 135
סימנים מסחריים. 135
היכן מקבלים עזרה. 136
אתר אינטרנט לתמיכה טכנית. 136
יצירת קשר עם התמיכה של Epson. 136

אודות הוראות למשתמש אלה

הקדמה למדריכים למשתמש

המדריכים הבאים מצורפים למדפסת Epson. נוסף על המדריכים ניתן להיעזר גם בעזרה הכלולה ביישומי התוכנה השונים של Epson.

❑ התחל כאן (מדריך מודפס)

מספק מידע על הגדרת המדפסת, התקנת התוכנה, שימוש במדפסת, פתרון בעיות וכן הלאה.

❑ מדריך למשתמש (מדריך דיגיטלי)

מדריך זה. מספק מידע כללי והוראות ביחס לשימוש במדפסת, להגדרות הרשת המתאימות לשימוש במדפסת ברשת, ולפתרון בעיות.

ניתן להשיג את הגרסאות העדכניות של המדריכים הנ"ל בדרכים הבאות.

❑ מדריך נייר

בקר באתר התמיכה של Epson אירופה בכתובת http://www.epson.eu/Support, באתר התמיכה העולמי של Epson בכתובת http://support.epson.net/.

❑ מדריך דיגיטלי

פתח את EPSON Software Updater במחשב. EPSON Software Updater יבדוק אם יש עדכונים לתוכנות של Epson ולמדריכים הדיגיטליים ויאפשר להוריד את הגרסאות העדכניות.

מידע קשור

← "כלי עדכון תוכנה (EPSON Software Updater)" בעמוד 94

השימוש במדריך כדי לחפש מידע

מדריך ה-PDF מאפשר לך לחפש את המידע שאתה מבקש באמצעות מילת מפתח, או לקפוץ ישירות לסעיפים ספציפיים באמצעות הסימניות.תוכל גם להדפיס רק את העמודים שאתה זקוק להם.סעיף זה מסביר כיצד להשתמש במדריך ה-PDF שנפתח ב-Adobe Reader X במחשב שלך.

חיפוש על פי מילת מפתח

לחץ **ערוך** > **חיפוש מתקדם**.הזן את מילת המפתח (כיתוב) עבור המידע שברצונך למצוא בחלון החיפוש, ואז לחץ **Search** click.הערכים המתאימים מוצגים כרשימה.לחץ על אחד הערכים שהוצגו כדי לעבור לאותו עמוד.

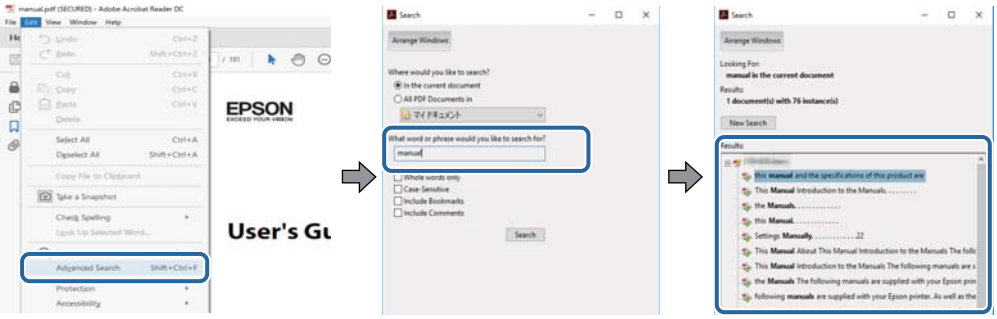

אודות הוראות למשתמש אלה

קפיצה ישירה אל הסימניות

לחץ על כותרת כדי לקפוץ לאותו עמוד.לחץ + או > כדי לצפות בכותרים ברמה יותר נמוכה באותו סעיף.כדי לשוב לעמוד הקודם, בצע את הפעולה הבאה במקלדתך.

❑ Windows: לחץ והחזק **Alt**, ואז לחץ ←.

❑ Mac OS: לחץ והחזק את מקש **command**, ואז לחץ ←.

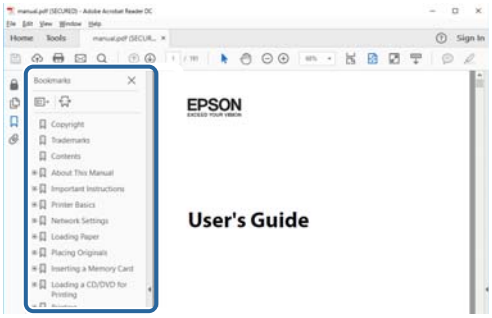

הדפסה רק על העמודים שאתה זקוק להם

תוכל גם לשלוף ולהדפיס רק את העמודים שאתה זקוק להם.לחץ **הדפס** בתפריט **קובץ**, ואז ציין את העמודים שברצונך להדפיס בעמודים בתוך **עמודים להדפסה**.

❑ כדי לציין סדרה של עמודים, הזן מקף בין עמוד ההתחלה לעמוד הסיום.

דוגמה: 20–25

❑ כדי לציין עמודים שאינם מסודרים בסידרה, חלק את העמודים בפסיקים.

לדוגמה: 5, 10, 15

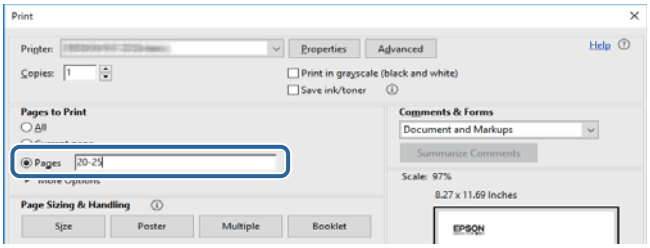

סימנים וסמלים

> ⚠ *זהירות:*
> *הוראות שיש לקיים בזהירות כדי למנוע פגיעה גופנית.*

> ❗ *חשוב:*
> *הוראות שיש לקיים כדי למנוע נזק לציוד שלך.*

לתשומת לבך:
מספק מידע משלים ומקורות לעיון.

אודות הוראות למשתמש אלה

מידע קשור

🡄 קישורים לסעיפים קשורים.

תיאורים המשמשים במדריך זה

- ❑ צילומי מסך של מנהל התקן המדפסת לקוחים מ-Windows 10 או מ-macOS High Sierra. התוכן המוצג על המסך משתנה, תלוי בדגם ובמצב.
- ❑ האיורים המשמשים במדריך זה הם להמחשה בלבד. אמנם יכולים להיות הבדלים קלים בתפעול, תלוי בדגם, אולם שיטת התפעול היא אותה השיטה.
- ❑ תוכל לקרוא את קוד הקודר באמצעות אפליקציה ייעודית.

אזכורים של מערכות הפעלה

Windows

במדריך זה, מונחים כגון, "Windows 10", "Windows 8.1", "Windows 8", "Windows 7", "Windows Vista", "Windows XP", "Windows Server 2016", "Windows Server 2012 R2", "Windows Server 2012", "Windows Server 2008 R2", "Windows Server 2008", "Windows Server 2003 R2", ו- "Windows Server 2003" מתייחסים למערכות ההפעלה שלהלן. כמו כן, המונח Windows משמש לציון כל הגרסאות.

- ❑ מערכת ההפעלה Microsoft® Windows® 10
- ❑ מערכת ההפעלה Microsoft® Windows® 8.1
- ❑ מערכת ההפעלה Microsoft® Windows® 8
- ❑ מערכת ההפעלה Microsoft® Windows® 7
- ❑ מערכת ההפעלה Microsoft® Windows Vista®
- ❑ מערכת ההפעלה Microsoft® Windows® XP
- ❑ מערכת ההפעלה Microsoft® Windows® XP Professional x64 Edition
- ❑ מערכת ההפעלה Microsoft® Windows Server® 2016
- ❑ מערכת ההפעלה Microsoft® Windows Server® 2012 R2
- ❑ מערכת ההפעלה Microsoft® Windows Server® 2012
- ❑ מערכת ההפעלה Microsoft® Windows Server® 2008 R2
- ❑ מערכת ההפעלה Microsoft® Windows Server® 2008
- ❑ מערכת ההפעלה Microsoft® Windows Server® 2003 R2
- ❑ מערכת ההפעלה Microsoft® Windows Server® 2003

אודות הוראות למשתמש אלה

Mac OS

במדריך זה, "Mac OS" משמש כדי להתייחס אל macOS High Sierra, macOS Sierra, OS X El Capitan, OS X Yosemite, OS X Mavericks, OS X Mountain Lion, Mac OS X v10.7.x, ו- Mac OS X v10.6.8.

הוראות חשובות

הוראות בטיחות

קרא את ההוראות להלן ומלא אותן כדי להבטיח שהשימוש במדפסת זאת יהיה בטיחותי. הקפד לשמור את המדריך לעיון בעתיד. כמו כן, הקפד למלא את כל ההוראות והאזהרות המסומנות על גבי המדפסת.

- ❑ חלק מהסמלים שמוצגים במדפסת נועדו להבטיח בטיחות ושימוש נאות במדפסת. בקר באתר האינטרנט שלהלן כדי ללמוד על משמעות הסמלים.

  http://support.epson.net/symbols

- ❑ השתמש אך ורק בכבל החשמל שסופק עם המדפסת ואל תשתמש בכבל זה עם כל ציוד אחר. שימוש בכבלים אחרים עם המדפסת הזאת או שימוש בכבל החשמל שסופק עם ציוד אחר יכול לגרום לשרפה או למכת חשמל.
- ❑ ודא שכבל החשמל שלך עומד בתקני הבטיחות הנהוגים במדינת ישראל.
- ❑ לעולם אל תפרק, אל תשנה ואל תנסה לתקן את כבל החשמל, את התקע, את המדפסת או את הציוד האופציונלי בעצמך, אלא אם פעולות אלה מוסברות ספציפית במדריכים של המדפסת.
- ❑ נתק את המדפסת והפנה לתיקון אצל טכנאי תיקונים מוסמכים בתנאים להלן:

  כבל החשמל או התקע ניזוקו; נוזלים נכנסו למדפסת; המדפסת נפלה או בית המדפסת ניזוק; המדפסת אינה פועלת כרגיל או מפגינה שינוי ניכר בביצועים. אל תכוונן פקדים שאינם מתוארים בהוראות ההפעלה.
- ❑ הצב את המדפסת קרוב לשקע חשמל שממנו אפשר לנתק את התקע בקלות.
- ❑ את המדפסת אסור להציב או לאחסן בחוץ או במקומות שבהם יש הרבה לכלוך, אבק, מים ומקורות חום או במקומות החשופים למכות, לרטט, לטמפרטורה גבוהה או ללחות גבוהה.
- ❑ הקפד לא לשפוך נוזלים על המדפסת ולא לטפל בה בידיים רטובות.
- ❑ הקפד על מרחק של 22 סנטימטרים בין המדפסת לבין קוצבי לב. גלי רדיו מהמדפסת עלולים להשפיע השפעה שלילית על פעולתם של קוצבי לב.

הוראות בטיחות לדיו

- ❑ היזהר לא לגעת בדיו כאשר את מטפל במיכל הדיו, בפקק מיכל הדיו, בבקבוק דיו פתוח או בפקק של בקבוקי דיו.
  - ❑ אם דיו מגיעה אל ידיך שטוף אותן ביסודיות במים ובסבון.
  - ❑ אם דיו מגיעה אל עיניך שטוף אותן מיד במים רבים ובסבון. אם לאחר השטיפה היסודית יש עדיין אי נוחות או בעיות בראיה, פנה מידית לרופא.
  - ❑ אם די מגיעה לפיך, פנה לרופא תכף ומיד.
- ❑ אל תפרק את תיבת התחזוקה מכיוון שהדיו עלול לחדור לעיניים או לעור.
- ❑ אל תנער בקבוק דיו במרץ רב מדי ואל תפעיל עליו מכות חזקות משום שהדבר עלול לגרום לדיו לדלוף.

- ❑ שמור את בקבוק הדיו, את יחידת מיכל הדיו, ואת תיבת התחזוקה הרחק מהישג ידם של ילדים. אל תרשה לילדים לשתות מבקבוקי הדיו ומפקק בקבוק הדיו ואל תרשה להם לגעת בהם.

אזהרות ועצות לגבי המדפסת

קרא את ההוראות הללו ומלא אותן כדי למנוע נזק למדפסת או לרכושך. הקפד לשמור את המדריך לעיון בעתיד.

עצות ואזהרות לגבי הגדרת המדפסת

- ❑ אסור לחסום את פתחי האוורור והפתחים האחרים במדפסת ואסור לכסות אותם.
- ❑ השתמש אך ורק במקור חשמל מהסוג המצוין בתווית המדפסת.
- ❑ הימנע משימוש בשקעים הנמצאים באותו מעגל אם מכונות צילום מסמכים או עם מערכות בקרת אוויר הנדלקות ונכבות לעתים סדירות.
- ❑ הימנע משקעים המבוקרים בידי מתגי קיר או בידי קוצבי זמן אוטומטיים.
- ❑ הרחק את כל מערכת המחשבים ממקורות פוטנציאליים של הפרעות אלקטרומגנטיות כגון רמקולים או יחידות בסיס של טלפונים אלחוטיים.
- ❑ יש להניח כבלי חשמל כך שלא ישתפשפו, ייחתכו, יקוצצו, יתקפלו ויתפתלו. אל תניח חפצים על כבלי החשמל ואל תאפשר לדרוך עליהם או לדרוס אותם. הקפד במיוחד על כך שכבלי החשמל יהיו ישרים בקצוות ובנקודות שבהן הם נכנסים לשנאי ויוצאים ממנו.
- ❑ אם אתה משתמש בחוט מאריך עם המדפסת, ודא שדירוג האמפרים הכולל של ההתקנים המחוברים לחוט המאריך אינו עולה על דירוג האמפרים של החוט המאריך. כמו כן, ודא שדירוג האמפרים הכולל של כל ההתקנים המחוברים לשקע החשמל אינו עולה על דירוג האמפרים של השקע.
- ❑ אם מתכננים להשתמש במדפסת בגרמניה, ההתקנה בבניין חייבת בהגנה של מפסק 10 או 16 אמפר כדי לתת הגנה מספקת מקצר חשמלי ומעומס יתר.
- ❑ כשמחברים את המדפסת למחשב או להתקן אחר בעל כבל יש לוודא שכיוון המחברים נכון. לכל מחבר יש רק כיוון נכון אחד. הכנסת מחבר בכיוון לא נכון עלולה לפגוע בשני ההתקנים המחוברים בכבל.
- ❑ הצב את המדפסת משטח שטוח ויציב הנמשך בכל הכיוונים מעבר לבסיס המדפסת. המדפסת לא תפעל כהלכה אם היא מוטה בזווית.
- ❑ השאר מקום מעל למדפסת כך שתוכל להרים לגמרי את מכסה המדפסת.
- ❑ השאר מספיק מקום מול המדפסת כדי לאפשר לנייר לצאת במלואו.
- ❑ הימנע ממקומות החשופים לשינויים מהירים בטמפרטורה ובלחות. כמו כן, הרחק את המדפסת מאור שמש ישיר, מאור חזק וממקורות חום.

עצות ואזהרות לגבי השימוש במדפסת

- ❑ אסור להכניס חפצים דרך חריצים במדפסת.
- ❑ אל תכניס את ידך לתוך המדפסת בשעת הדפסה.
- ❑ אל תיגע בכבל הלבן והשטוח ובצינורות הדיו שבתוך המדפסת.

הוראות חשובות

- ❑ אל תשתמש בתרסיסים המכילים גזים דליקים בתוך המדפסת או מסביבה. אם תעשה זאת אתה עלול לגרום לשרפה.
- ❑ אל תזיז את ראש ההדפסה ביד; אחרת יתכן שתפגע במדפסת.
- ❑ כבה תמיד את המדפסת באמצעות הלחצן ⏻. אל תנתק את המדפסת ואל תכבה אותה בשקע החשמל עד שהנורה ⏻ מפסיקה להבהב.
- ❑ אם אינך עומד להשתמש במדפסת במשך זמן רב, ודא שניתקת את כבל החשמל משקע החשמל.

עצות ואזהרות לגבי שינוע או אחסון המדפסת

- ❑ בעת אחסון המדפסת או העברתה, הימנע מלהטות אותה, מלהציב אותה במאונך או מלהפוך אותה; אחרת הדיו עלולה לדלוף.
- ❑ לפני העברת המדפסת יש לוודא שראש ההדפסה נמצא במצב הבית (בקצה הימני ביותר).

עצות ואזהרות לשימוש במדפסת עם חיבור אלחוטי

- ❑ גלי רדיו הנפלטים ממדפסת זאת יכולות להשפיע לרעה על פעולתו של ציוד רפואי אלקטרוני ולגרום לתקלה אצלו.בעת שימוש במדפסת זאת בתוך מתקנים רפואיים או בקרבת ציוד רפואי יש למלא את הוראות אנשי הצוות המוסמכים המייצגים את המתקנים הרפואיים, ולמלא את כל ההוראות והאזהרות המופיעות על גבי הציוד הרפואי.
- ❑ גלי רדיו הנפלטים ממדפסת זאת עלולים להשפיע לרעה על פעולתם של התקנים מבוקרים אוטומטית כגון דלתות אוטומטיות או אזעקות שריפה ויכולים לגרום לתאונות בגלל המתרחשות בגלל תקלות.בעת שימוש במדפסת זאת בקרבת התקנים בבקרה אוטומטית יש למלא את כל ההוראות והאזהרות המופיעות על גבי התקנים אלה.

הגנה על המידע האישי שלך

אם תיתן את המדפסת למישהו אחר או תזרוק אותה, החזר את הגדרות ברירת המחדל של הרשת באמצעות שימוש בלחצני המדפסת.

מידע קשור

← "לחצנים ופונקציות" בעמוד 14

יסודות המדפסת

שמות החלקים ותפקידיהם

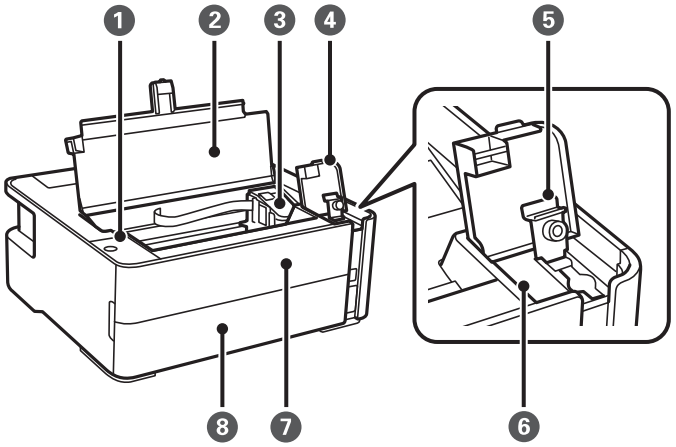

1	לוח בקרה	מאפשר לך להפעיל את המדפסת ומראה את מצב המדפסת.
2	מכסה המדפסת	פתח כדי להסיר נייר חסום.
3	ראש הדפסה	הדיו מוזרק מפיות ראש ההדפסה שלמטה.
4	מכסה יחידת מכל הדיו	פתח כדי למלא מחדש את מיכל הדיו.
5	מכסה מיכל הדיו	
6	מיכל דיו	מכיל דיו שחורה.
7	מכסה קדמי	פתח בעת הסרת נייר חסום.
8	מכסה מחסנית נייר	פתח כדי לטעון נייר לתוך מחסנית הנייר.

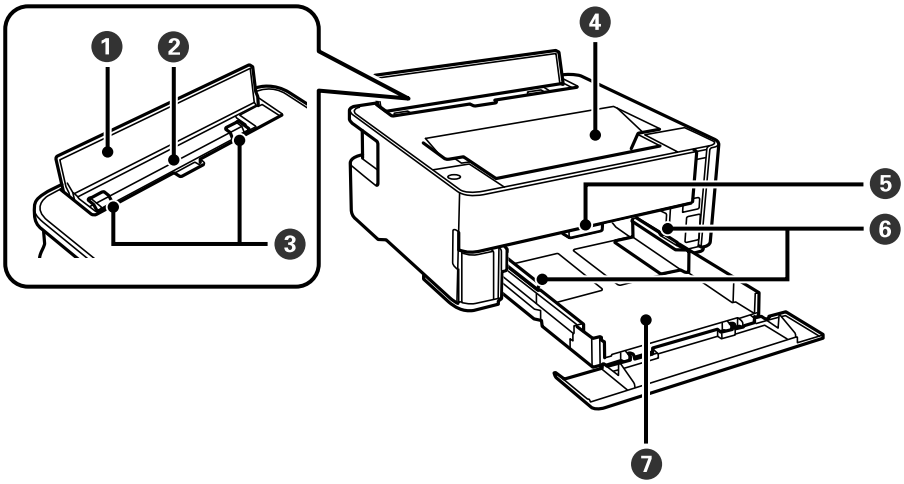

יסודות המדפסת

1	מגן יחידת הזנה	מניעת כניסה של חומרים זרים למדפסת. בדרך כלל יש להחזיק מכסה זה במצב סגור.
2	פתח הזנת נייר אחורי	הכנסת דף.
3	מיישר הקצוות	הזנת הנייר ישר אל תוך המדפסת. החלק לאורך קצוות דף הנייר.
4	מגש פלט	החזקת דפי הנייר שיוצאים.
5	ידית מתג הפלט	הרם כדי לפלוט את הנייר למגש הפלט. הורד כדי לפלוט את הנייר כשפניו כלפי מעלה אל חזית המדפסת.
6	מיישר הקצוות	הזנת הנייר ישר אל תוך המדפסת. החלק לאורך קצוות דף הנייר.
7	מחסנית נייר	הכנסת דף.

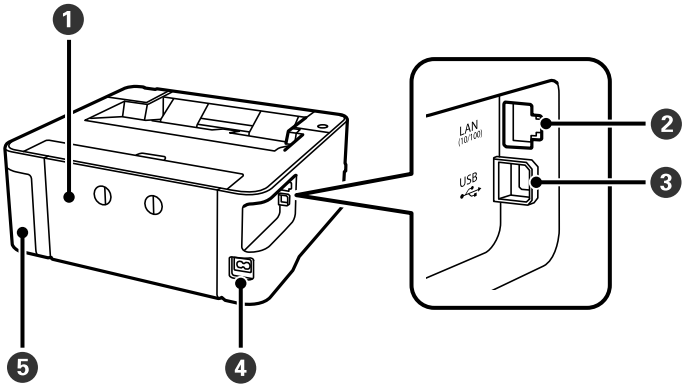

1	מכסה אחורי	הוצא כדי להסיר נייר תקוע.
2	יציאת LAN	מחברת כבל LAN.
3	יציאת USB	חיבור כבל USB כדי לחבר את המוצר למחשב.
4	כניסת AC	חיבור כבל החשמל.
5	מכסה קופסת התחזוקה	פתח בעת החלפת קופסת התחזוקה. קופסת התחזוקה היא מכל שאוסף כמות קטנה מאוד של דיו עודף במהלך הניקוי או ההדפסה.

מידע קשור

← "לוח בקרה" בעמוד 14

לוח בקרה

לחצנים ופונקציות

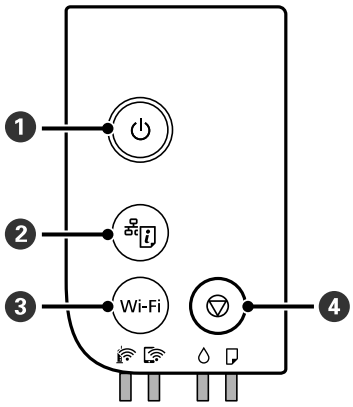

1	מכבה את המדפסת או מדליק אותה. נתק את כבל החשמל אחרי שתוודא שנורית ההפעלה כבויה.
2	פעולה זו מדפיסה דו"ח חיבור רשת המאפשר לך לגלות את הסיבות לכל בעיה בה אתה עשוי להיתקל במהלך שימוש במדפסת ברשת. אם אתה זקוק להגדרות רשת ומצב חיבור מפורטים יותר, החזק לחצן זה לחוץ למשך לפחות חמש שניות כדי להדפיס דף מצב רשת.
3	במקרה של שגיאת רשת לחיצה על הלחצן הזה מבטלת את השגיאה. החזק את הלחצן הזה לחוץ למשך יותר מחמש שניות כדי לעשות הגדרה אוטומטית של Wi-Fi באמצעות לחצן WPS.
4	מפסיק את הפעולה הנוכחית. מבטל שגיאות 'אזל הנייר' ושגיאות 'חסימת נייר'. החזק לחצן זה לחוץ למשך חמש שניות עד שהלחצן ⏻ מהבהב, כדי להפעיל ניקוי ראש הדפסה.

פונקציות המשתמש בשילובי לחצנים

Wi-Fi +	**הגדרת Wi-Fi Direct (חיבור AP פשוט)** לחץ והחזק את הלחצנים Wi-Fi ו- בו-זמנית כדי להתחיל בהגדרת Wi-Fi Direct (נקודת AP פשוטה).
Wi-Fi +	**הגדרת קוד PIN (WPS)** לחץ והחזק את הלחצנים Wi-Fi ו- בו-זמנית כדי להתחיל בהגדרת קוד PIN (WPS).
+	**שחזר את הגדרות ברירת המחדל של הרשת** הדלק את המדפסת ובו-זמנית החזק את הלחצן לחוץ כדי לשחזר את הגדרות הרשת שהן בברירות המחדל. לאחר שחזור הגדרות הרשת, המדפסת נדלקת ונוריות מצב הרשת מהבהבות לסירוגין.
Wi-Fi +	מונע ביצוע שינויים בהגדרות Epson Connect ו- Google Connect Print.

+	**הדפס תבנית בדיקת נחירים** הדלק את המדפסת ובו-זמנית החזק את הלחצן לחוץ כדי להדפיס את תבנית בדיקת הנחירים. יודפס מספר העמודים הכולל שהוזן לתוך המדפסת לצד תבנית בדיקת הנחירים.

נוריות ומצב המדפסת

נוריות בלוח הבקרה מצביעות על מצב המדפסת.

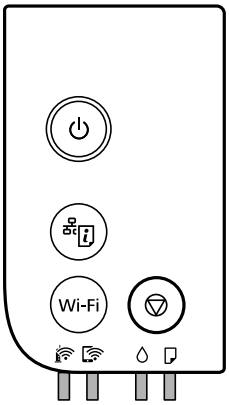

מצב נורמלי

: דלוקה

נורה	מצב
	המדפסת מחוברת לרשת אלחוטית (Wi-Fi).
	המדפסת מחוברת לרשת במצב Wi-Fi Direct (נקודת AP פשוטה).

מצב שגיאה

כאשר מתרחשת שגיאה הנורה נדלקת או מהבהבת. פרטים על השגיאה מופיעים על מסך המחשב.

/: דלוקה

/: מהבהבת

נורה	מצב	פתרונות
	התרחשה שגיאת Wi-Fi.	לחץ על לחצן Wi-Fi כדי לנקות את השגיאה ונסה שוב.

יסודות המדפסת

נורה	מצב	פתרונות
	יתכן שטעינת הדיו הראשונית לא הושלמה.	כדי להשלים את טעינת הדיו, ראה הפוסטר *התחל כאן*. כאשר מפלס הדיו נמוך, אפשר שטעינת הדיו הראשונית לא הושלמה.
	הגיע הזמן לאפס את מפלס הדיו.	מלא מחדש את מכל הדיו עד לקו העליון, ואז אפס את מפלס הדיו.
	לא נשאר מספיק דיו כדי לבצע ניקוי.	מלא מחדש את מכל הדיו עד לקו העליון, ואז אפס את מפלס הדיו לפני הניקוי.
	כמעט הגיע הזמן לאפס את מפלס הדיו.	תוכל להדפיס עד שיגיע הזמן לאפס את מפלס הדיו. הכן בקבוק דיו חדש.
	תיבת התחזוקה מתקרבת לסוף חיי השירות שלה.	כאשר המדפסת מציגה הודעה לפיה אפשר להמשיך להדפיס, לחץ על הלחצן ⊽ כדי להמשיך להדפיס. הנורות מפסיקות להבהב זמנית אולם הם ימשיכו להבהב במרווחים קבועים עד שמחליפים את תיבת התחזוקה.
	לא הוטען נייר או שהוטען יותר מגיליון אחד בבת אחת.	טען נייר ולחץ על הלחצן ⊽.
	גודל הנייר שנטען אינו תואם להגדרות ההדפסה.	טען את גודל הנייר הנכון.
	קיימת בעיה עם מנהל ההתקן של המדפסת.	לחץ על הלחצן ⊽ כדי לבטל את עבודת ההדפסה.
	מהבהבת באיטיות (בהפרשים של 1.25 שניות) נתקע נייר.	סלק את נייר ולחץ על הלחצן ⊽.
	מהבהבת במהירות (בהפרשים של 0.5 שניות) נשאר נייר בתוך המדפסת.	טענן נייר בגודל A4 בתוך הזנת הנייר האחורית, ואז לחץ על לחצני ⊽ כדי לסלק את הנייר שבתוכו. טען נייר בכיוון לאורך.
	❑ המדפסת לא כובתה בצורה נכונה.* ❑ כתוצאה מכך שהמדפסת כובתה בזמן פעולה, אפשר שהנחירים התייבשו ונסתמו. * החשמל כובה באמצעות מתג, או שהתקע הוצא מהשקע בקיר, או שארעה הפסקת חשמל.	❑ אחרי איפוס השגיאה באמצעות לחיצה על לחצן ⊽, אנו ממליצים לבצע בדיקת נחירים. בטל כל עבודת הדפסה הנמצאת בהמתנה. ❑ כדי לכבות את המדפסת, דאג ללחץ על הלחצן ⏻.

יסודות המדפסת

נורה	מצב	פתרונות
	מהבהבות בו-זמנית מכסה המדפסת פתוח.	סגור את מכסה המדפסת עד שהוא ננעל במקומו בנקישה.
	מהבהבות בו-זמנית ידית מתג הפלט נמצאת למטה.	הרם את ידית מתג הפלט.
	מהבהבות בו-זמנית ידית מתג הפלט נמצאת למעלה.	פתח את מכסה מחסנית הנייר, ואז הורד את ידית מתג הפלט.
	מהבהבת לסירוגין תיבת התחזוקה נמצאת בסוף חיי השירות שלה.	צריך להחליף את קופסת התחזקה
	מהבהבת לסירוגין לא ניתן לזהות את תיבת התחזוקה.	לא תוכל להתקין תיבת תחזוקה שכבר היתה בשימוש בתוך מדפסת אחרת. התקן תיבת תחזוקה חדשה.
	מהבהבת לסירוגין תיבת התחזוקה אינה מותקנת.	התקן שוב את תיבת התחזוקה.
	מהבהבת לסירוגין לא נשאר מספיק מקום בתיבת התחזוקה כדי לבצע ניקוי.	החלף את תיבת התחזוקה לפני הניקוי. אפשר שעדיין תוכל להדפיס גם אם לא תוכל לבצע ניקוי.
	המדפסת נכנסה למצב שחזור כיוון שעדכון הקושחה נכשל.	בצע את השלבים הבאים כדי להתחיל מחדש את עדכון הקושחה. 1. חבר את המדפסת למחשב באמצעות כבל USB. (בזמן מצב שחזור אי אפשר לעדכן את הקושחה באמצעות חיבור לרשת.) 2. להוראות נוספות בקר באתר המקומי של Epson.
	התרחשה שגיאת מדפסת.	פתח את מכסה המדפסת וסלק כל נייר מתוך המדפסת. כבה את המדפסת והדלק אותה שוב. אם השגיאה עדיין מופיעה לאחר שמכבים את המדפסת ומדליקים אותה שוב, צור קשר עם התמיכה של Epson.

מידע קשור

- "סילוק נייר חסום" בעמוד 102
- "יצירת קשר עם התמיכה של Epson" בעמוד 136
- "התקנת האפליקציות העדכניות ביותר" בעמוד 94

הגדרות רשת

סוגי חיבור רשת

תוכל להשתמש בשיטות החיבור הבאות.

חיבור Ethernet

חבר את המדפסת לרכזת בכבל Ethernet.

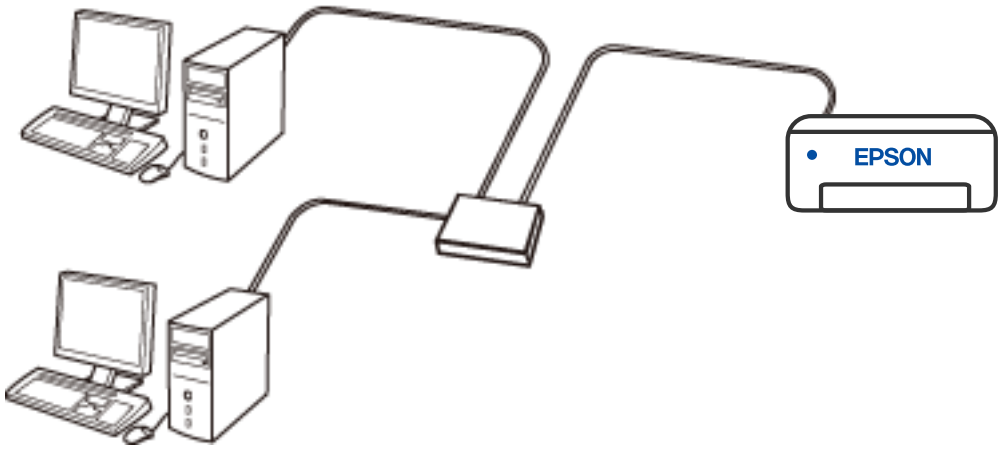

חיבור Wi-Fi

חבר את המדפסת ואת המחשב או את ההתקן החכם אל הנתב האלחוטי. זוהי שיטת חיבור טיפוסית ברשתות ביתיות ומשרדיות שבהן מחברים את המחשבים באמצעות Wi-Fi דרך הנתב האלחוטי.

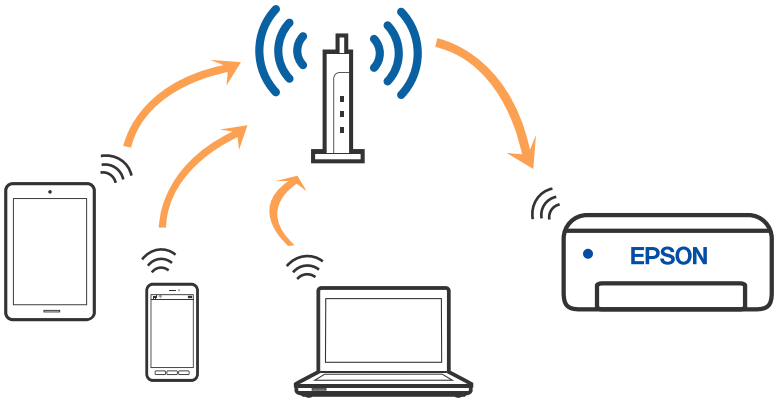

מידע קשור

← "התחברות למחשב" בעמוד 19

"התחברות להתקן חכם" בעמוד 20
"ביצוע הגדרות Wi-Fi מהמדפסת" בעמוד 20

חיבור Wi-Fi Direct (חיבור AP פשוט)

השתמש בשיטת החיבור הזאת כשאינך משתמש ב-Wi-Fi בבית או במשרד או כשאתה רוצה לחבר את המדפסת ואת המחשב או ההתקן החכם ישירות. במצב זה המדפסת מתפקדת כנתב אלחוטי ותוכל לחבר את ההתקנים למדפסת בלא צורך בנתב אלחוטי סטנדרטי. עם זאת, התקנים המחוברים ישירות למדפסת אינם יכולים לתקשר זה עם זה דרך המדפסת.

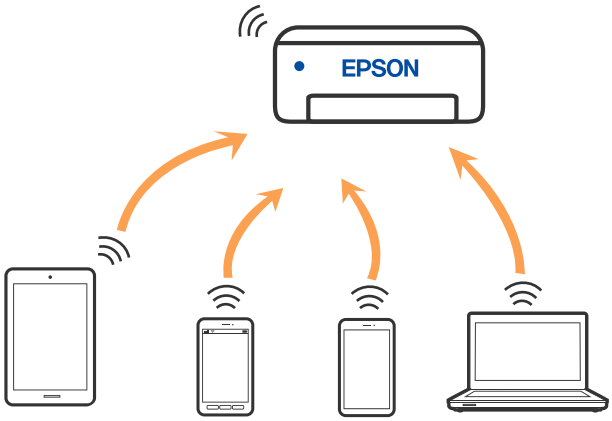

אפשר לחבר את המדפסת בעת ובעונה אחת באמצעות Wi-Fi או Ethernet, ובאמצעות חיבור Wi-Fi Direct (חיבור AP פשוט). עם זאת, אם מתחילים חיבור רשת בשיטת חיבור Wi-Fi Direct (חיבור AP פשוט) כאשר המדפסת כבר מחוברת באמצעות Wi-Fi, ינותק חיבור ה-Wi-Fi באופן זמני.

מידע קשור

"ביצוע הגדרות חיבור Wi-Fi Direct (נקודת AP פשוטה)" בעמוד 23

התחברות למחשב

אנו ממליצים להשתמש בתוכנת ההתקנה כדי לחבר את המדפסת למחשב. תוכל להפעיל את תוכנת ההתקנה באמצעות אחת מהשיטות הבאות.

❑ הגדרה מתוך אתר האינטרנט

גש לאתר האינטרנט שלהלן, ואז הזן את שם המוצר. גש אל **התקנה**, והתחל לבצע את ההגדרה.

http://epson.sn

❑ הגדרה באמצעות דיסק תוכנה (רק עבור דגמים שהגיעו עם דיסק תוכנה ומשתמשים שמחשבים ה- Windows שלהם מצוידים בכונני דיסקים).

הכנס למחשב את דיסק התוכנה, ולאחר פעל על פי ההנחיות שבמסך.

בחירת שיטות החיבור

פעל בהתאם להוראות המוצגות על גבי המסך, עד שיוצג המסך שלהלן, ואז בחר את שיטת החיבור בין המדפסת לבין המחשב.

בחר את סוג החיבור ואז לחץ **הבא**.

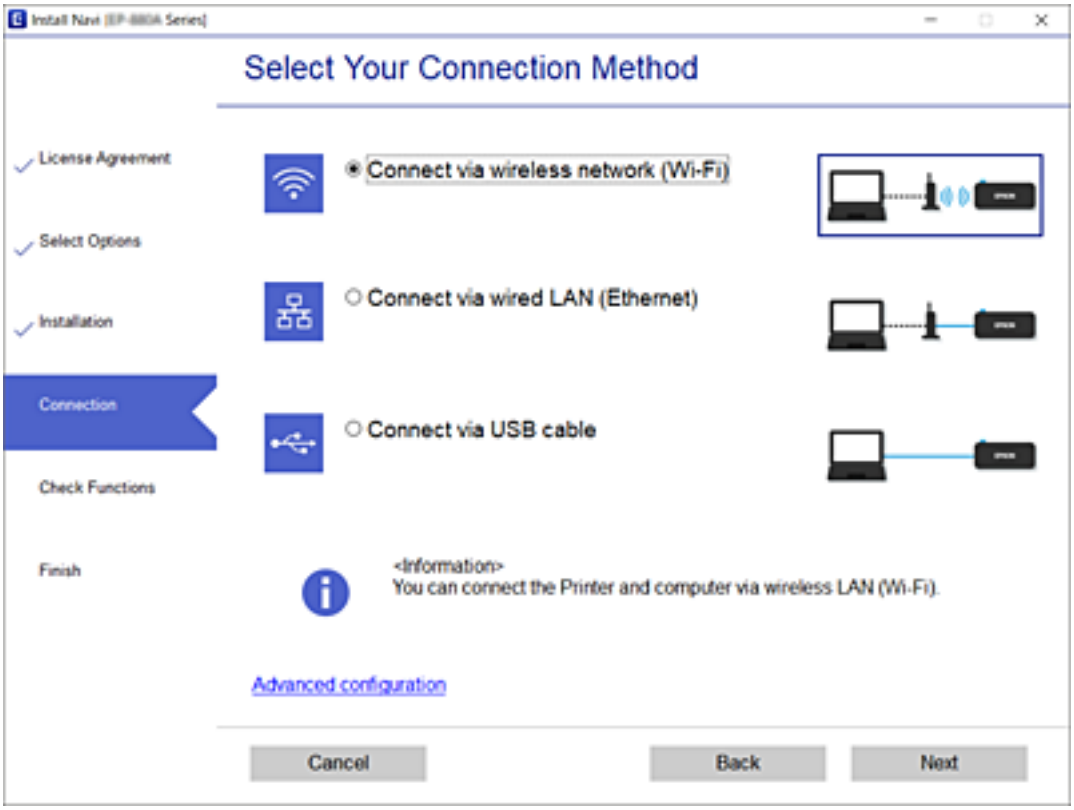

פעל בהתאם להוראות המוצגות על המסך.

התחברות להתקן חכם

תוכל להשתמש במדפסת מהתקן חכם כאשר אתה מחבר את המדפסת לאותה רשת Wi-Fi (רשת SSID) כמו ההתקן החכם. כדי להשתמש במדפסת מהתקן חכם, בצע את ההגדרות מאתר האינטרנט הבא. גישה לאתר האינטרנט מההתקן החכם שברצונך לחבר למדפסת.

http://epson.sn > התקנה

לתשומת לבך:
אם ברצונך לחבר מחשב והתקן חכם למדפסת בעת ובעונה אחת, אנו ממליצים לחבר תחילה את המחשב באמצעות תוכנת ההתקנה.

ביצוע הגדרות Wi-Fi מהמדפסת

תוכל להגדיר הגדרות רשת מלוח הבקרה של המדפסת במספר דרכים. בחר את שיטות החיבור המתאימה לסביבה ולתנאים שלך.

אם הנתב האלחוטי תומך ב-WPS, תוכל לבצע את ההגדרות באמצעות ההגדרה בלחיצת כפתור.

אחרי חיבור המדפסת אל הרשת, חבר את המדפסת מההתקן בו ברצונך להשתמש (מחשב, התקן חכם, טבלט וכן הלאה).

מידע קשור

← "ביצוע הגדרות Wi-Fi באמצעות התקנת לחצן" בעמוד 21
← "ביצוע הגדרות Wi-Fi באמצעות הגדרת קוד PIN (WPS)" בעמוד 22
← "ביצוע הגדרות חיבור Wi-Fi Direct (נקודת AP פשוטה)" בעמוד 23

ביצוע הגדרות Wi-Fi באמצעות התקנת לחצן

תוכל להתקין רשת Wi-Fi באופן אוטומטי בלחיצת כפתור בנתב האלחוטי. אם יתמלאו התנאים הבאים, תוכל להתקין את ה-Wi-Fi באמצעות שיטה זו.

❑ הנתב האחלוטי תואם ל-WPS (התקנת Wi-Fi מוגנת).

❑ חיבור ה-Wi-Fi הנוכחי בוצע באמצעות לחיצת כפתור בנתב האלחוטי.

כשהמדפסת מחוברת באמצעות Ethernet, נתק את כבל ה- Ethernet והתחל לבצע הגדרות Wi-Fi.

1. החזק את לחצן ה-[WPS] במצב לחוץ בנתב האלחוטי עד שנורית האבטחה תהבהב.

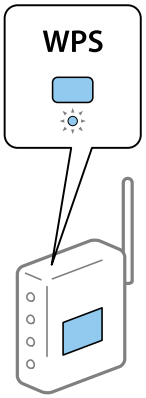

אם אינך יודע היכן נמצא לחצן [WPS], או שאין כפתורים בנתב האלחוטי, עיין בתיעוד שנלווה אל הנתב האלחוטי שלך לפרטים נוספים.

2. החזק את הלחצן Wi-Fi לחוץ במדפסת לפחות חמש שניות עד שנורית ונורית מהבהבות לסירוגין.

הגדרת החיבור תתחיל. כאשר נוצר חיבור, נדלקת הנורית.

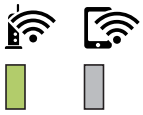

לתשומת לבך:

המדפסת נמצאת במצב של שגיאת חיבור כאשר נורית ונורית מהבהבות בו-זמנית. אחרי שתמחק את שגיאת המדפסת באמצעות לחיצה על כפתור Wi-Fi במדפסת, אתחל מחדש את הנתב האלחוטי, הנח אותו בסמוך למדפסת ונסה שוב. אם החיבור עדיין לא פועל, הדפס דוח חיבור רשת ובדוק את הפיתרון.

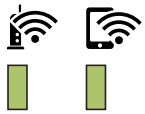

ביצוע הגדרות Wi-Fi באמצעות הגדרת קוד PIN (WPS)

תוכל להתחבר לנתב אלחוטי באמצעות קוד PIN המודפס בגליון מצב הרשת. תוכל להשתמש בשיטה זו כדי לבצע את ההתקנה אם נתב אלחוטי תומך ב-WPS (הגדרה מוגנת Wi-Fi). יש להשתמש במחשב כדי להזין קוד PIN לתוך הנתב האלחוטי.

כשהמדפסת מחוברת באמצעות Ethernet, נתק את כבל ה- Ethernet והתחל לבצע הגדרות Wi-Fi.

1. טען ניירות.
2. לחץ והחזק את לחצן במדפסת למשך לפחות חמש שניות עד שנורית ההפעלה תהבהב.

   גליון מצב הרשת יודפס.

   לתשומת לבך:

   אם תשחרר את הלחצן בתוך חמש שניות לפני שנורית ההפעלה מהבהבת, יודפס דו"ח חיבור רשת. שים לב שמידע קוד ה-PIN אינו מודפסת בדו"ח זה.

3. תוך החזקת לחצן Wi-Fi, לחץ על לחצן עד שנורית ונורית מהבהבות בו-זמנית.
4. תוכל להשתמש במחשב שלך כדי להזין את קוד ה-PIN (מספר בן שמונה ספרות) המודפס בעמודת [WPS-PIN Code] של גליון מצב הרשת לתוך הנתב האלחוטי בתוך שתי דקות.

   כאשר נוצר חיבור, נדלקת הנורית .

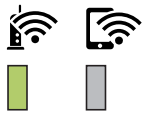

לתשומת לבך:

❑ *עיין בתיעוד הנלווה לנתב האלחוטי שלך לפרטים על הזנת קוד PIN.*

❑ *המדפסת נמצאת במצב של שגיאת חיבור כאשר נורית ונורית מהבהבות בו-זמנית. אחרי שתמחק את שגיאת המדפסת באמצעות לחיצה על כפתור Wi-Fi במדפסת, אתחל מחדש את הנתב האלחוטי, הנח אותו בסמוך למדפסת ונסה שוב. אם החיבור עדיין לא פועל, הדפס דוח חיבור רשת ובדוק את הפיתרון.*

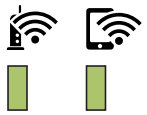

ביצוע הגדרות חיבור Wi-Fi Direct (נקודת AP פשוטה)

שיטה זאת מאפשרת לחבר את המדפסת ישירות עם התקנים, ללא שימוש בנתב אלחוטי. המדפסת פועלת כנתב אלחוטי.

1. תוך החזקת לחצן Wi-Fi, לחץ על לחצן עד שנורית ונורית מהבהבות בו-זמנית.

המתן לסיום התהליך.

כאשר נוצר חיבור, נדלקת הנורית.

לתשומת לבך:

אם תאפשר את Wi-Fi Direct פעם אחת, היא נשארת מאופשרת אלא אם תשחזר הגדרות ברירת המחדל של הרשת.

2. טען ניירות.

3. לחץ והחזק את לחצן במדפסת למשך לפחות חמש שניות עד שנורית ההפעלה תהבהב.

גליון מצב הרשת יודפס. תוכל לבדוק את סיסמת ה-SSID עבור Wi-Fi Direct (נקודת AP פשוטה) בגליון זה.

לתשומת לבך:

אם תשחרר את הלחצן בתוך חמש שניות לפני שנורית ההפעלה מהבהבת, יודפס דו"ח חיבור רשת. שים לב שה-SSID והסיסמה עבור Wi-Fi Direct (נקודת AP פשוטה) אינם מודספים בדו"ח זה.

4. במסך חיבור הרשת של המחשב או במסך ה-Wi-Fi של ההתקן החכם, בחר את אותו SSID שמוצג בגליון מצב הרשת כדי להתחבר.

```
<Wi-Fi Direct>
Wi-Fi Direct Mode          On
Communication Mode         Simple AP
Operation Mode             IEEE802.11g/n
Communication Speed        Auto
SSID                       DIRECT-[illegible]
Password                   [illegible]
Channel                    11
Security Level             WPA2-PSK(AES)
Link Status                Unknown
Connected Devices          0(Max [illegible])
Client MAC List            None
```

5. הזן למחשב או להתקן החכם את הסיסמה המודפסת בגליון מצב הרשת.

תוכל לוודא את המצב של Wi-Fi Direct בגליון מצב הרשת.

לתשומת לבך:

כאשר אתה מתחבר מתוך התקן חכם, באמצעות חיבור Wi-Fi Direct (עבור Android)

כאשר אתה משתמש בהתקן Android ומתחבר למדפסת באמצעות Wi-Fi Direct, הנורית *והנורית* *מהבהבות במדפסת בו-זמנית.*

לחץ על הלחצן Wi-Fi כדי לאפשר את בקשת החיבור.

לחץ על הלחצן ⊘ אם ברצונך לסרב לבקשת החיבור.

לפרטים נוספים, עיין ב-עצות באתר האינטרנט שלהלן.

http://epson.sn > *תמיכה*

בדיקת מצב חיבור הרשת

תוכל לבדוק את מצב חיבור הרשת בדרך הבאה.

בדיקת מצב הרשת באמצעות נורית הרשת

תוכל לבדוק את מצב חיבור הרשת שלך באמצעות נורית הרשת בלוח הבקרה של המדפסת.

מידע קשור

← "נוריות ומצב המדפסת" בעמוד 15

הדפסת דוח חיבור רשת

תוכל להדפיס דו"ח חיבור רשת כדי לבדוק את המצב בין המדפסת לבין הנתב האלחוטי.

1. טען ניירות.

2. לחץ על לחצן .

יודפס דו"ח מצב הרשת.

מידע קשור

← "הודעות ופתרונות בדוח חיבור הרשת" בעמוד 25

הודעות ופתרונות בדוח חיבור הרשת

בדוק את ההודעות ואת קודי השגיאות בדוח חיבור הרשת, ולאחר מכן בצע את הפתרונות.

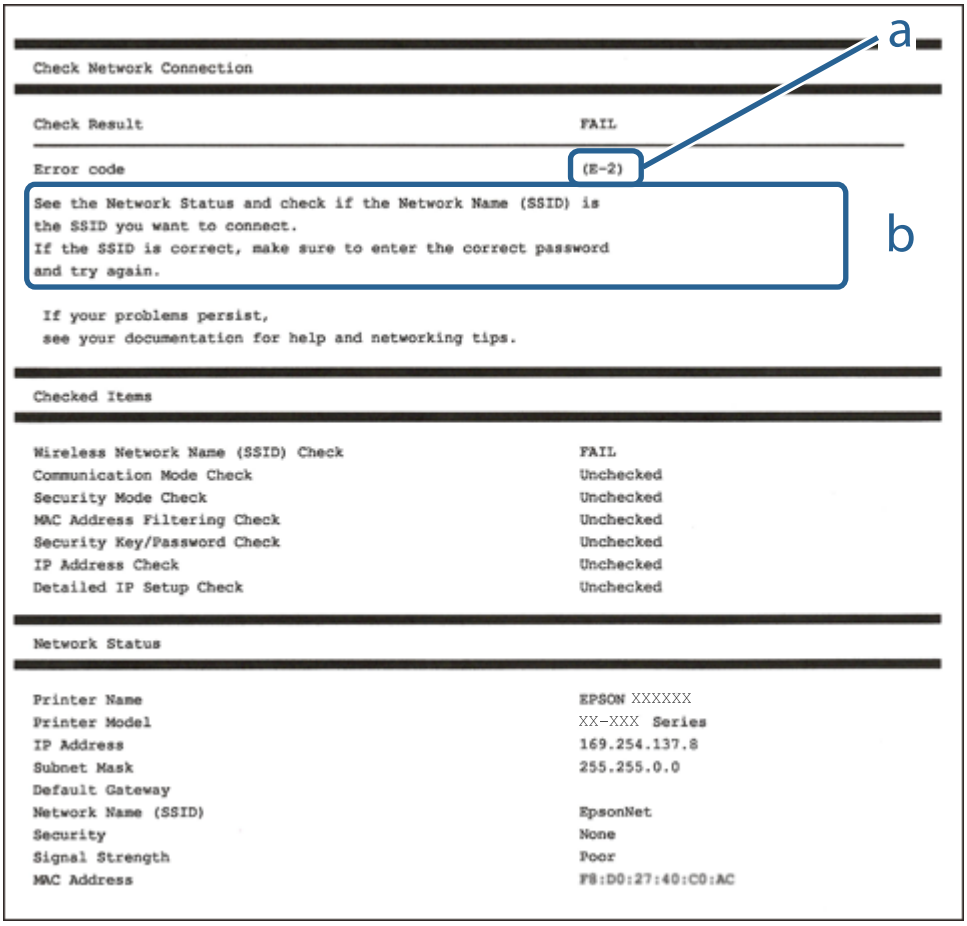

א. קוד שגיאה

ב. הודעות בסביבת הרשת

מידע קשור

← "E-1" בעמוד 26
← "E-2, E-3, E-7" בעמוד 26
← "E-5" בעמוד 27
← "E-6" בעמוד 27
← "E-8" בעמוד 28
← "E-9" בעמוד 28

הגדרות רשת

- "E-10" בעמוד 28
- "E-11" בעמוד 29
- "E-12" בעמוד 29
- "E-13" בעמוד 30
- "הודעה בסביבת הרשת" בעמוד 30

E-1

פתרונות:

- ❑ ודא שכבל הרשת מחובר היטב למדפסת, לרכזת או לכל התקן רשת אחר.
- ❑ ודא שהרכזת או התקן הרשת האחר דולקים.
- ❑ אם רוצים להתחבר למדפסת באמצעות Wi-Fi צריך להגדיר מחדש את הגדרות ה-Wi-Fi של המדפסת כי הן מושבתות.

E-2, E-3, E-7

פתרונות:

- ❑ ודא שהראוטר האלחוטי דולק.
- ❑ ודא שהמחשב או המכשיר מחוברים נכון לראוטר האלחוטי.
- ❑ כבה את הראוטר האלחוטי. המתן כ10- שניות והדלק אותו מחדש.
- ❑ קרב את המדפסת לראוטר האלחוטי ואם יש ביניהם חפצים שעלולים לחסום את התקשורת הזז אותם.
- ❑ אם הזנת את שם הרשת (SSID) ידנית בדוק שהוא נכון. בדוק את ה-SSID בחלק **Network Status** בדוח חיבור הרשת.
- ❑ אם לראוטר האלחוטי יש כמה SSID, בחר את ה-SSID המוצג. אם ה-SSID משתמש בתדר לא תקין, המדפסת לא תציג אותו.
- ❑ אם אתה משתמש בלחצן כדי ליצור חיבור לרשת, ודא שהראוטר האלחוטי תומך ב-WPS. אי אפשר להשתמש בלחצן הזה אם הראוטר לא תומך ב-WPS.
- ❑ ודא שה-SSID מכיל רק תווי ASCII (אותיות וסמלים). המדפסת לא יכולה להציג את ה-SSID אם הוא מכיל תווים שאינם תווי ASCII.
- ❑ ודא שאתה יודע את ה-SSID והסיסמה לפני החיבור לראוטר האלחוטי. אם אתה משתמש בהגדרות ברירת המחדל של הראוטר האלחוטי, השתמש ב-SSID ובסיסמה שרשומים במדבקה שעל הראוטר. אם אינך יודע את ה-SSID והסיסמה, פנה למי שהתקין את הראוטר האלחוטי או עיין במסמכים שצורפו אליו.
- ❑ אם תרצה להתחבר לרשת שנוצרה באמצעות פונקציית שיתוף החיבור במכשיר חכם, בדוק את ה-SSID והסיסמה במסמכים שצורפו למכשיר.

❑ אם החיבור לרשת Wi-Fi מתנתק בפתאומיות בדוק את הדברים הבאים. אם אחד מהמצבים האלה קרה, אפס את הגדרות הרשת על ידי הורדת התוכנה מהאתר הבא והפעלתה.

http://epson.sn > **התקנה**

❑ מכשיר חכם נוסף חובר לרשת באמצעות הלחצן.

❑ רשת ה-Wi-Fi הוגדרה באמצעות שיטה אחרת שאינה לחצן התחברות.

מידע קשור

← "התחברות למחשב" בעמוד 19
← "ביצוע הגדרות Wi-Fi מהמדפסת" בעמוד 20

E-5

פתרונות:

ודא שסוג האבטחה של הראוטר האלחוטי מוגדר לאחת מהאפשרויות הבאות. אם הוא לא מוגדר כך, שנה את סוג האבטחה בראוטר האלחוטי והגדר מחדש את הגדרות הרשת של המדפסת.

❑ WEP-64 bit (40 bit)

❑ WEP-128 bit (104 bit)

❑ WPA PSK (TKIP/AES)*

❑ WPA2 PSK (TKIP/AES)*

❑ WPA (TKIP/AES)

❑ WPA2 (TKIP/AES)

* WPA PSK נקרא גם WPA Personal. WPA2 PSK נקרא גם WPA2 Personal.

E-6

פתרונות:

❑ בדוק אם הסינון של כתובות MAC מושבת. אם הוא מופעל, שמור את כתובת ה-MAC של המדפסת כדי שהיא לא תסונן. למידע נוסף, עיין במסמכים הנלווים של הראוטר האלחוטי. תוכל למצוא את כתובת ה-MAC של המדפסת בקטע **Network Status** בדוח החיבור לרשת.

❑ אם הראוטר האלחוטי משתמש במנגנון אימות משותף עם אבטחת WEP, ודא שמפתח האימות והאינדקס נכונים.

❑ אם מספר המכשירים שניתן לחבר לראוטר האלחוטי קטן ממספר המכשירים שאתה רוצה לחבר לרשת, שנה את ההגדרות של הראוטר האלחוטי כדי להגדיל את מספר המכשירים שניתן לחבר. למידע נוסף על ההגדרות, עיין במסמכים הנלווים של הראוטר האלחוטי.

מידע קשור

← "הדפסת גליון מצב רשת" בעמוד 31

E-8

פתרונות:

❑ הפעל את DHCP בראוטר האחלוטי כאשר ההגדרה "קבל כתובתIP" מוגדרת לאפשרות אוטו.

❑ אם הגדרת את "קבל כתובת IP" לאפשרות "ידנית", כתובת ה-IP שהגדרת ידנית לא חוקית כי היא מחוץ לטווח (למשל: 0.0.0.0). הגדר כתובת IP חוקית מלוח הבקרה של המדפסת או באמצעות Web Config.

מידע קשור

← "הדפסת גליון מצב רשת" בעמוד 31

E-9

פתרונות:

בדוק את הדברים הבאים.

❑ ההתקנים דולקים.

❑ ניתן לגשת לאינטרנט ולמחשבים או התקני רשת אחרים באותה הרשת מההתקנים שברצונך לחבר למדפסת.

אם בדקת את הדברים האלה והמדפסת עדיין לא מתחברת לרשת כבה את הראוטר האלחוטי. המתן כ10- שניות והדלק אותו מחדש. אפס את הגדרות הרשת על ידי הורדת תוכנת ההתקנה מהאתר הבא והפעלתה.

http://epson.sn > התקנה

מידע קשור

← "התחברות למחשב" בעמוד 19

E-10

פתרונות:

בדוק את הדברים הבאים.

❑ התקנים אחרים ברשת דולקים.

❑ כתובות הרשת (כתובת IP, מסכת רשת משנה ושער ברירת המחדל) נכונות, אם הגדרת את ההגדרה "קבל כתובת IP" במדפסת לאפשרות "ידנית".

אם הן שגויות, הגדר מחדש את כתובת הרשת. תוכל למצוא את כתובת ה-IP, מסכת רשת המשנה ושער ברירת המחדל בקטע **Network Status** בדוח החיבור לרשת.

אם ההגדרה DHCP מופעלת עליך לשנות את ההגדרה "קבל כתובת IP לאפשרות אוטו. אם ברצונך להגדיר את כתובת ה-IP ידנית, בדוק את כתובת ה-IP של המדפסת בקטע **Network Status** בדוח חיבור הרשת, ואז בחר באפשרות 'ידנית' במסך הגדרות הרשת. הגדר את מסכת רשת המשנה לערך [255.255.255.0].

אם המדפסת עדיין לא מתחברת לרשת כבה את הראוטר האלחוטי. המתן כ10- שניות והדלק אותו מחדש.

מידע קשור

← "הדפסת גליון מצב רשת" בעמוד 31

E-11

פתרונות:

בדוק את הדברים הבאים.

❑ כתובת שער ברירת המחדל נכונה, אם הגדרת את "הגדרת TCP/IP" במדפסת לאפשרות "ידנית".

❑ ההתקן שמוגדר כשער ברירת המחדל דולק.

הגדר כתובת נכונה לשער ברירת המחדל. תוכל למצוא את כתובת שער ברירת המחדל בקטע **Network Status** בדוח החיבור לרשת.

מידע קשור

← "הדפסת גליון מצב רשת" בעמוד 31

E-12

פתרונות:

בדוק את הדברים הבאים.

❑ התקנים אחרים ברשת דולקים.

❑ כתובות הרשת (כתובת IP , מסכת רשת משנה ושער ברירת המחדל) נכונים, במידה והזנת אותם ידנית.

❑ כתובות הרשת של שאר ההתקנים (מסכת רשת משנה ושער ברירת המחדל) זהות.

❑ כתובת ה-IP לא מתנגשת עם התקנים אחרים.

אם בדקת את הדברים האלה והמדפסת עדיין לא מתחברת לרשת נסה את הפתרון הבא.

❑ כבה את הראוטר האלחוטי. המתן כ10- שניות והדלק אותו מחדש.

❑ הגדר מחדש את הגדרות הרשת באמצעות תוכנת ההתקנה. אפשר להוריד ולהפעיל אותה מהאתר הבא.
http://epson.sn > **התקנה**

❑ ניתן לשמור מספר סיסמאות בראוטר אלחוטי שמשתמש באבטחת WEP. אם שמרת מספר סיסמאות, בדוק אם הסיסמה הראשונה ששמורה מוגדרת במדפסת.

מידע קשור

← "הדפסת גליון מצב רשת" בעמוד 31
← "התחברות למחשב" בעמוד 19

E-13

פתרונות:

בדוק את הדברים הבאים.

❑ התקני הרשת, כגון הראוטר האלחוטי, הרכזת והראוטר, דולקים.

❑ הפונקציה "הגדרת TCP/IP" בהתקני הרשת לא הוגדרה ידנית. (אם הפונקציה "הגדרת TCP/IP" במדפסת הוגדרה אוטומטית בעוד שהפונקציה "הגדרת TCP/IP" של התקני רשת אחרים הוגדרה ידנית, ייתכן שהרשת של המדפסת שונה מזו של ההתקנים האחרים.)

אם בדקת את כל הדברים הנ"ל והבעיה נמשכת, נסה את הדברים הבאים.

❑ כבה את הראוטר האלחוטי. המתן כ10- שניות והדלק אותו מחדש.

❑ הגדר את הגדרות הרשת במחשב שמחובר לאותה רשת כמו המדפסת באמצעות תוכנת ההתקנה. אפשר להוריד ולהפעיל אותה מהאתר הבא.

http://epson.sn > התקנה

❑ ניתן לשמור מספר סיסמאות בראוטר אלחוטי שמשתמש באבטחת WEP. אם שמרת מספר סיסמאות, בדוק אם הסיסמה הראשונה ששמורה מוגדרת במדפסת.

מידע קשור

← "הדפסת גליון מצב רשת" בעמוד 31
← "התחברות למחשב" בעמוד 19

הודעה בסביבת הרשת

הודעה	פתרון
*Multiple network names (SSID) that match your entered network name (SSID) have been detected. Confirm network name (SSID).	אפשר שאותו SSID הוגדר במספר נתבים אלחוטיים. בדוק את ההגדרות בנתב האלחוטי, ושנה את ה-SSID.
The Wi-Fi environment needs to be improved. Turn the wireless router off and then turn it on. If the connection does not improve, see the documentation for the wireless router.	אחרי שתקרב את המדפסת לנתב האלחוטי ותסלק מכשולים ביניהם, כבה את הנתב האלחוטי. המתן בערך 10 שניות, ואז הדלק אותה. אם עדיין לא נוצר חיבור, עיין בתיעוד שסופק עם הנתב האלחוטי.
*No more devices can be connected. Disconnect one of the connected devices if you want to add another one.	מחשב והתקנים חכמים שניתן לחברם בו-זמנית מחוברים באופן מלא בחיבור Wi-Fi Direct (חיבור AP פשוט). כדי להוסיף מחשב או התקן חכם נוסף, נתק קודם את אחד ההתקנים המחוברים או חבר אותו תחילה לרשת האחרת. תוכל לאשר את מספר ההתקנים האלחוטיים שניתן לחבר בו-זמנית ואת מספר ההתקנים המחוברים באמצעות בדיקת גליון מצב הרשת.

הדפסת גליון מצב רשת

תוכל לבדוק את מידע הרשת המפורט באמצעות הדפסתו, כגון מספר ההתקנים המרבי שתוכל לחבר באמצעות Wi-Fi Direct (נקודת AP פשוטה).

1. טען ניירות.
2. לחץ והחזק את לחצן בלוח הבקרה של המדפסת למשך לפחות חמש שניות עד שנורית ההפעלה תהבהב.

   גליון מצב הרשת יודפס.

   לתשומת לבך:

   אם תשחרר את הלחצן בתוך חמש שניות לפני שנורית ההפעלה מהבהבת, יודפס דו"ח חיבור רשת.

החלפה או הוספה של נתבים אלחוטיים חדשים

אם ה-SSID משתנה כתוצאה מהחלפה של נתב אלחוטי, או שנוסף נתב אלחוטי ונוצרת סביבת רשת חדשה, אפס את הגדרות ה-Wi-Fi.

מידע קשור

← "שינוי שיטת החיבור למחשב" בעמוד 31

שינוי שיטת החיבור למחשב

שימוש בתוכנת ההתקנה כדי להגדיר מחדש שיטות חיבור שונה.

❑ הגדרה מתוך אתר האינטרנט

גש לאתר האינטרנט שלהלן, ואז הזן את שם המוצר. גש אל **התקנה**, והתחל לבצע את ההגדרה.

http://epson.sn

❑ הגדרה באמצעות דיסק תוכנה (רק עבור דגמים שהגיעו עם דיסק תוכנה ומשתמשים שמחשבים ה- Windows שלהם מצוידים בכונני דיסקים).

הכנס למחשב את דיסק התוכנה, ולאחר פעל על פי ההנחיות שבמסך.

בחירת שינוי שיטות החיבור

פעל לפי ההוראות שעל-גבי המסך עד שיוצג המסך הבא.

בחר יצירת חיבור מחדש אל מדפסת (לראוטר חדש ברשת או להחלפה מ-USB לרשת וכו) במסך התקנת תוכנות ואז לחץ על הבא.

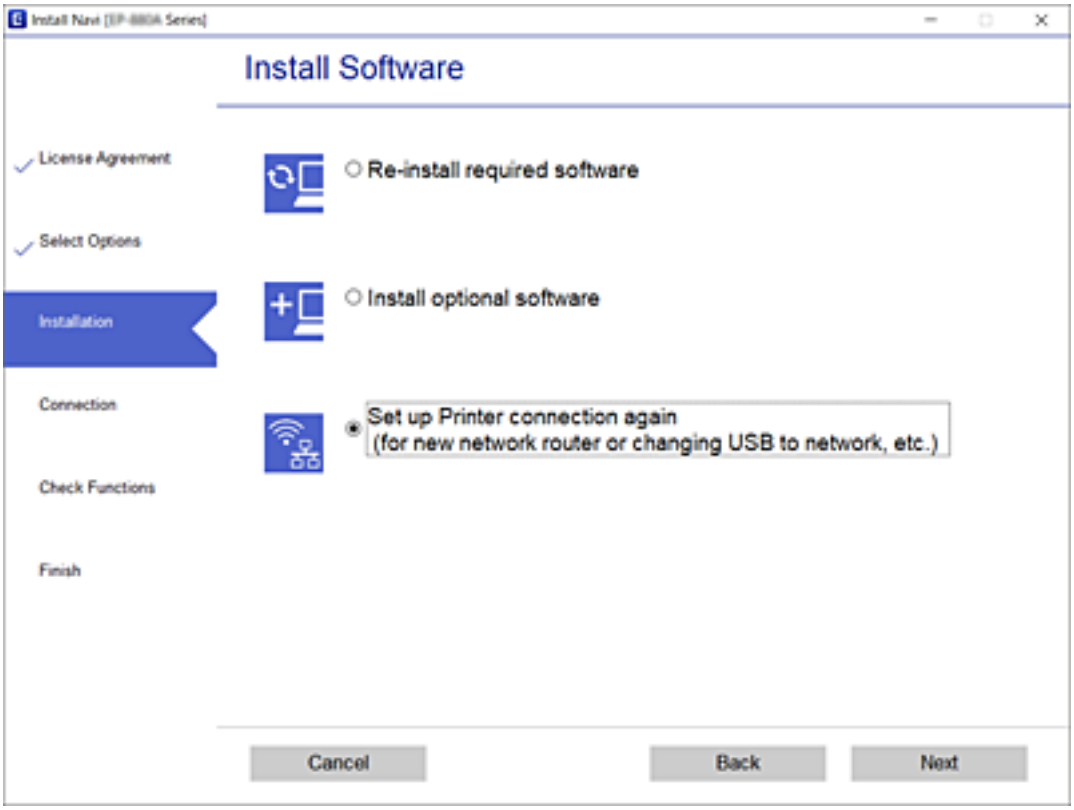

שחזור הגדרות הרשת מלוח הבקרה

תוכל להחזיר את כל הגדרות הרשת לברירות המחדל שלהם.

1. כבה את המדפסת.
2. תוך החזקת לחצן , לחץ על לחצן ⏻ עד שנורית ונורית מהבהבות בו-זמנית.

   השחזור הושלם כאשר נורית ונורית כבויות.

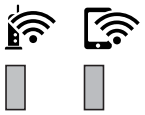

הכנת המדפסת

טעינת ניירות

גודל הנייר וכמויות הדפים

לתשומת לבך:
גודל הנייר המוצג משתנה בהתאם למנהל ההתקן.

נייר מקורי של Epson

Epson ממליצה להשתמש בנייר מקורי של Epson כדי ליהנות מתוצאות הדפסה איכותיות.

לתשומת לבך:

❑ *זמינות הנייר משתנה ממיקום למיקום. למידע עדכני על זמינות הנייר באזורך, פנה לתמיכה של Epson.*

❑ *כשמדפיסים על נייר מקורי של Epson בגודל מותאם אישית, אפשר לבחור רק באיכות ההדפסה רגיל או **Normal**. למרות שחלק ממנהלי ההתקנים למדפסת מאפשרים לבחור איכות הדפסה טובה יותר, ההדפסה תהיה באיכות רגיל או **Normal**.*

נייר מתאים להדפסת מסמכים

שם המדיה	גודל	כמות טעינה (דפים)		הדפסה דו-צדדית
		מחסנית נייר	חריץ מזין נייר אחורי	
Epson Bright White Ink Jet Paper	A4	200	1	✓

נייר מתאים להדפסת מסמכים וצילומים

שם המדיה	גודל	כמות טעינה (דפים)		הדפסה דו-צדדית
		מחסנית נייר	חריץ מזין נייר אחורי	
Epson Photo Quality Ink Jet Paper	A4	100	1	–
Epson Matte Paper-Heavyweight	A4	20	1	–
Epson Double-Sided Matte Paper	A4	1	1	–

מידע קשור

← "שמות החלקים ותפקידיהם" בעמוד 12

נייר מסחרי זמין

ניירות רגילים

שם המדיה	גודל	כמות טעינה (דפים)		הדפסה דו-צדדית
		מחסנית נייר	חריץ מזין נייר אחורי	
נייר רגיל נייר קופי נייר מכתבים*1 נייר רגיל בעל איכות גבוהה	קווארטו, A4	250	1	✓
	16K ,B5 (גודל 195×270 מ"מ)	250	1	✓
	B6 ,A6 ,A5	250	1	-
	גודל Legal, Indian-Legal, פוליו	1	1	-
	בהתאמה אישית (מ"מ) 89×127 עד 215.9×1200	1	1	-
	בהתאמה אישית (מ"מ) 54×86 עד 215.9×1200	-	1	-
	בהתאמה אישית (מ"מ) 182×257 עד 215.9×297	1	1	✓

*1 נייר שבכותרתו מודפס מראש מידע כמו שם השולח או שם החברה. יש להשאיר שוליים של 3 מ"מ או יותר בראש הדף. הדפסה דו-צדדית אינה זמינה עבור נייר מכתבים.

ניירות עבים

שם המדיה	גודל	כמות טעינה (דפים)		הדפסה דו-צדדית
		מחסנית נייר	חריץ מזין נייר אחורי	
נייר עבה (91 עד 256 גרם)	קווארטו, A4, B5, A5, A6, Legal	-	1	-
	מותאם אישית (מ"מ) 89×127 עד 215.9×1200	-	1	-

מעטפות

שם המדיה	גודל	נפח טעינה (מעטפות)		הדפסה דו-צדדית
		מחסנית נייר	חריץ מזין נייר אחורי	
מעטפה	מעטפה #10, מעטפה DL, מעטפה C6	10	1	-

מידע קשור

← "שמות החלקים ותפקידיהם" בעמוד 12

אמצעי זהירות לטיפול בנייר

❑ קרא את דפי ההוראות שסופקו עם הנייר.

❑ על מנת להבטיח תדפיסים באיכות גבוהה על נייר מקורי של Epson, יש להשתמש בנייר בסביבה המתוארת בגליונות שסופקו עם הנייר.

❑ לפני הטענת הנייר במדפסת יש לאוורר את הנייר (לקחת חבילת דפים, להחזיקה ביד אחת ולהעביר את האגודל של היד השנייה על פני קצוות הדפים בצד השני כך שהדפים ייפרדו זה מזה) וליישר את הקצוות. נייר לתצלומים אסור לאוורר ואסור לסלסל. פעולות אלה יכולות להזיק לצד הניתן להדפסה.

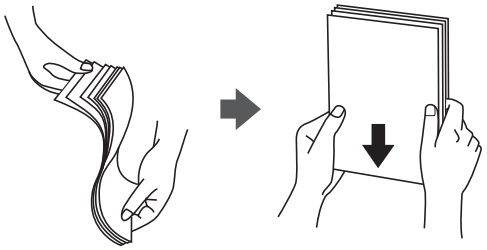

❑ אם הנייר מסולסל יש לשטחו או לסלסל אותו מעט בכיוון הנגדי לפני הטעינה. הדפסה על נייר מסולסל עלולה לגרום לתקיעת נייר ולמריחות על התדפיס.

❑ אל תשתמש בנייר גלי, קרוע, גזור, מקופל, לח, עבה מדי, דק מדי או נייר שהודבקו עליו מדבקות. שימוש בנייר מסוגים אלה עלול לגרום לתקיעת נייר ולמריחות על התדפיס.

❑ ודא שאתה משתמש בנייר עם סיבים לאורך. אם אינך בטוח מהו סוג הנייר שבו אתה משתמש, בדוק את המידע שעל חבילת הנייר או פנה ליצרן כדי לוודא מהו מפרט הנייר.

מידע קשור

← "מפרט המדפסת" בעמוד 126

הטענת נייר לתוך ה-מחסנית נייר

1. פתח את מכסה מחסנית הנייר עד שהוא ישמיע נקישה.

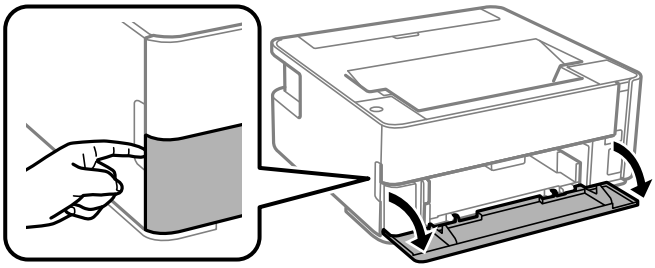

2. בדוק שהמדפסת אינה פועלת ואז החלק החוצה את מחסנית נייר.

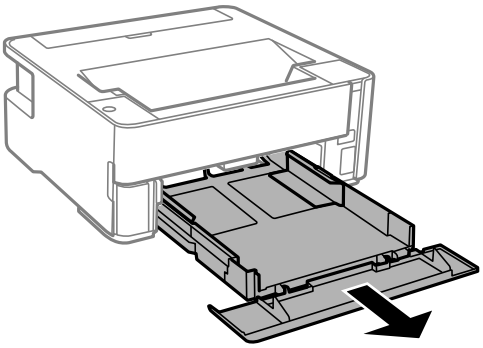

חשוב:

לא ניתן להסיר את מחסנית נייר.

3. הזז את מסילות השוליים למיקום המקסימלי.

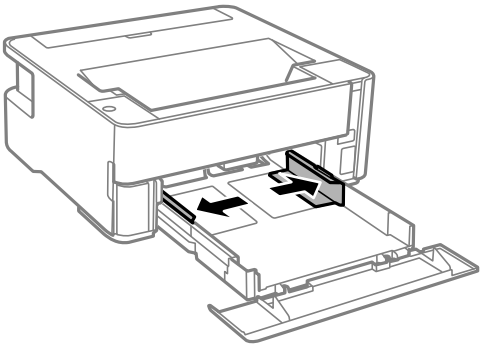

4. הכנס את הנייר כשצד ההדפסה פונה כלפי מטה. טען נייר עד שהוא ייגע בגב ה-מחסנית נייר.

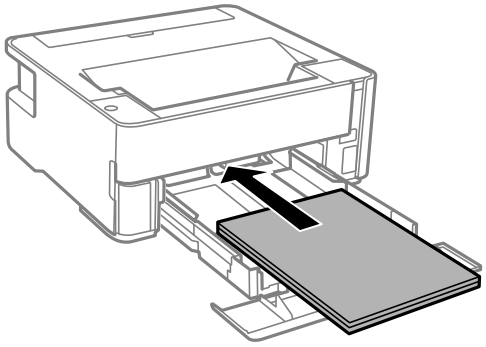

חשוב:
אל תכניס יותר דפים מהכמות המרבית של דפים שניתן.

❑ גודל פוליו

טען נייר באמצעות הקו.

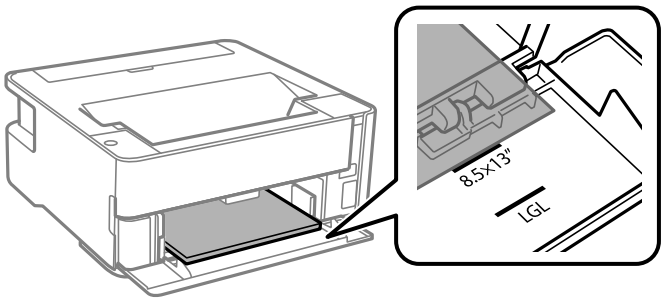

❑ Legal

טען נייר באמצעות הקו.

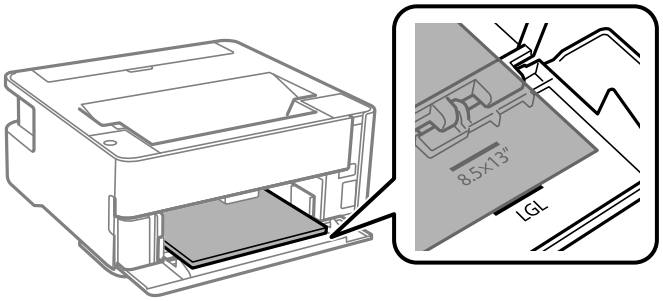

5. החלק את מדריכי הקצוות אל קצה הנייר.

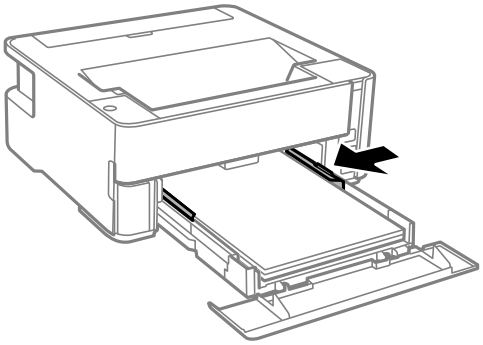

6. הכנס בעדינות את מחסנית נייר.

7. סגור את מכסה מחסנית הנייר בעת טעינת נייר קצר יותר מגודל A4.

8. כאשר אתה טוען נייר בגודל כרטיס ביקור, הורד את ידית מיתוג הפלט כך שהנייר ייפלט מחזית המדפסת.

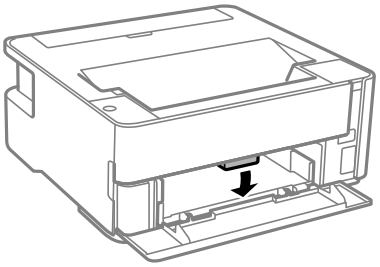

לתשומת לבך:

❑ *אנו גם ממליצים לפלוט מעטפות בחזית המדפסת.*

❑ *עבור נייר מכתבים, בחר **נייר מכתבים** כסוג הנייר.*

❑ *עבור נייר מכתבים, אם תדפיס על נייר קטן יותר מכפי שהוגדר במנהל ההתקן של המדפסת, אפשר שהמדפסת תדפיס אל מעבר לשולי הנייר ובכך תגרום למריחות דיו בתדפיסים שלך ולהצטברות יתר של דיו בתוך המדפסת. ודא שבחרת את ההגדרה הנכונה עבור גודל הנייר.*

❑ *הדפסה דו-צדדית אינה זמינה עבור נייר מכתבים. כמו כן, אפשר שמהירות ההדפסה תהיה איטית יותר.*

מידע קשור

- "אמצעי זהירות לטיפול בנייר" בעמוד 35
- "גודל הנייר וכמויות הדפים" בעמוד 33
- "רשימת סוג הנייר" בעמוד 42
- "טעינת מעטפות ואמצעי זהירות" בעמוד 41

הטענת נייר לתוך ה-חריץ מזין נייר אחורי

1. פתח את מגן יחידת ההזנה.

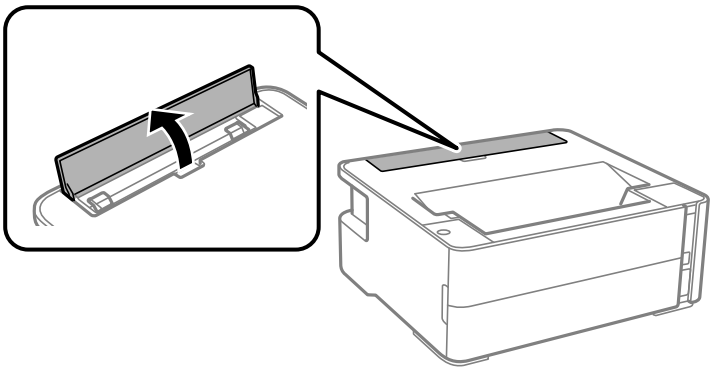

2. החלק את מדריכי הקצוות כלפי חוץ.

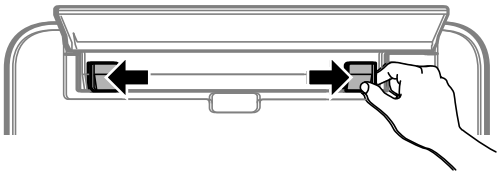

3. הטען גליון נייר בודד במרכז ה-חריץ מזין נייר אחורי כשהצד הניתן להדפסה פונה כלפי מעלה.

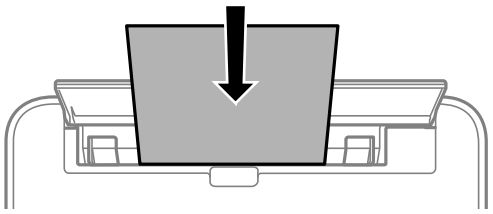

❑ מעטפות

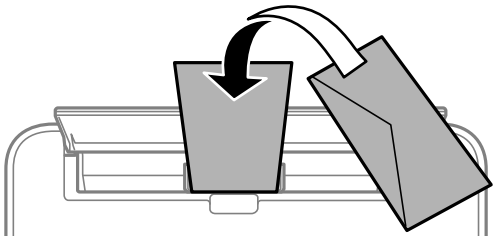

❑ נייר מחורר

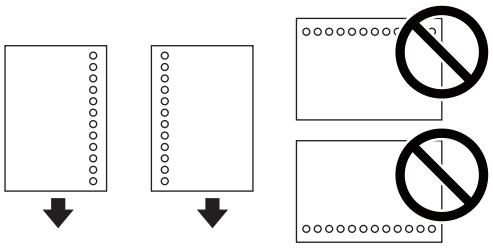

לתשומת לבך:

❑ *הטען גיליון נייר יחיד שאין לו חורי תיוק בקצה העליון ובקצה התחתון.*

❑ *התאם את מיקום ההדפסה של הקובץ כדי לא להדפיס על החורים.*

4. החלק את מדריכי הקצוות אל קצה הנייר.

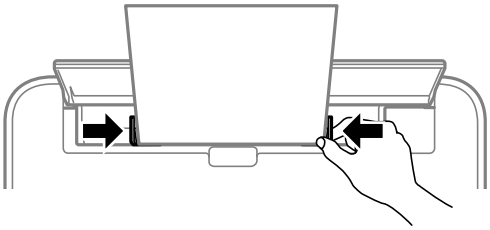

5. כאשר אתה טוען נייר עבה או נייר בגודל כרטיס ביקור, הורד את ידית מתג הפלט כך שהנייר ייפלט מחזית המדפסת.

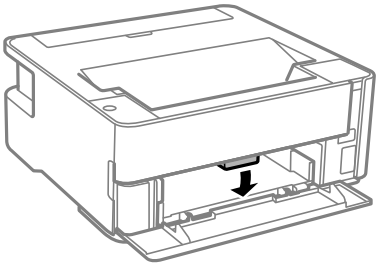

לתשומת לבך:
אנו גם ממליצים לפלוט מעטפות בחזית המדפסת.

לתשומת לבך:

❑ *עבור נייר מכתבים, בחר **נייר מכתבים** כסוג הנייר.*

❑ *עבור נייר מכתבים, אם תדפיס על נייר קטן יותר מכפי שהוגדר במנהל ההתקן של המדפסת, אפשר שהמדפסת תדפיס אל מעבר לשולי הנייר ובכך תגרום למריחות דיו בתדפיסים שלך ולהצטברות יתר של דיו בתוך המדפסת. ודא שבחרת את ההגדרה הנכונה עבור גודל הנייר.*

❑ *הדפסה דו-צדדית אינה זמינה עבור נייר מכתבים. כמו כן, אפשר שמהירות ההדפסה תהיה איטית יותר.*

מידע קשור

← "אמצעי זהירות לטיפול בנייר" בעמוד 35
← "גודל הנייר וכמויות הדפים" בעמוד 33

"טעינת מעטפות ואמצעי זהירות" בעמוד 41

טעינת מעטפות ואמצעי זהירות

טען מעטפות במרכז חריץ מזין נייר אחורי כאשר הקצה הקצר תחילה והדש פונה כלפי מטה, והחלק את מדריכי הקצה עד לקצוות המעטפות.

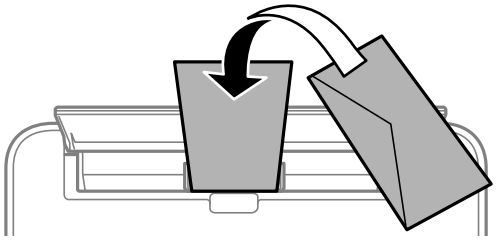

טען מעטפות בתוך מחסנית נייר, כאשר הדש פונה כלפי מעלה, ואז החלק את מדריכי הקצה אל קצוות המעטפות.

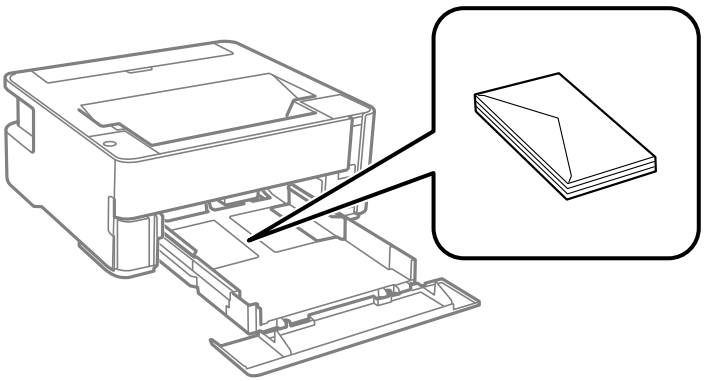

❑ אוורר את המעטפות ויישר את הקצוות לפני טעינתן למדפסת.אם המעטפות בערימה מלאות אוויר יש ללחוץ עליהן כדי לשטח אותן לפני הטעינה.

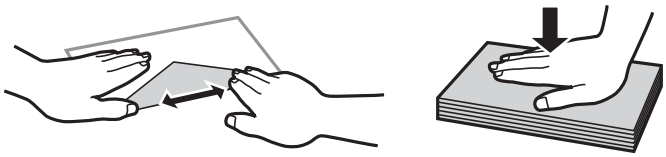

❑ אל תשתמש במעטפות מסולסלות או מקופלות.שימוש במעטפות אלה עלול לגרום לתקיעת נייר ולמריחות על התדפיס.

❑ אל תשתמש במעטפות בעלי משטחים דביקים על פני הדשים או במעטפות בעלות חלונות.

❑ הימנע משימוש במעטפות דקות מדי, הן עלולות להסתלסל בשעת ההדפסה.

מידע קשור

"גודל הנייר וכמויות הדפים" בעמוד 33
"הטענת נייר לתוך ה-מחסנית נייר" בעמוד 36

רשימת סוג הנייר

כדי ליהנות מתוצאות ההדפסה הטובות ביותר יש לבחור סוג נייר בהתאם למדיה שבה משתמשים.

שם המדיה	סוג המדיה
Epson Bright White Ink Jet Paper	דף רגיל
Epson Matte Paper-Heavyweight Epson Double-Sided Matte Paper	Epson Matte
Epson Photo Quality Ink Jet Paper	Epson Photo Quality Ink Jet

פליטת נייר

- ❑ נייר מודפס נפלט אל מגש הפלט כשצד ההדפסה פונה כלפי מטה. עבור נייר רגיל בגודל A4 (שעוביו 80 גרם), ניתן לפלוט עד ל- 100 עמודים בבת אחת. פליטה של יותר מ- 100 גליונות עלולה לגרום לנייר ליפול או להתרחשות של חסימת נייר. הסר כל נייר עודף כדי לא לחרוג ממספר הגליונות המרבי שניתן לפלוט.
- ❑ כאשר אתה טוען נייר עבה או נייר בגודל כרטיס ביקור, הורד את ידית מיתוג הפלט כך שהנייר ייפלט מחזית המדפסת. אנו גם ממליצים לפלוט מעטפות בחזית המדפסת.

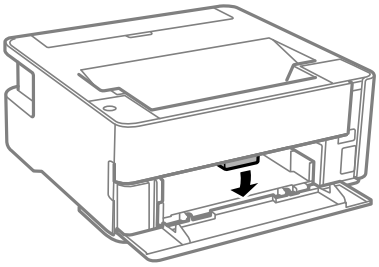

חיסכון בחשמל

המדפסת נכנסת למצב שינה או נכבית אוטומטית אם לא עושים שום פעולה בתוך משך זמן מוגדר. ניתן לכוונן את משך הזמן לפני שהגדרת ניהול צריכת החשמל תופעל. כל הגדלה תשפיע על היעילות האנרגטית של המוצר. יש להתחשב בסביבה לפני שמבצעים שינויים.

בהתאם למיקום שבו רכשת אותה, ייתכן שלמדפסת תהיה תכונה שמכבה אותה אוטומטית אחרי 30 דקות אם היא לא תהיה מחוברת לרשת.

חסכון בחשמל — Windows

1. עבור לחלון של מנהל ההתקן של המדפסת.
2. לחץ על **פרטי מדפסת ואפשרויות** בכרטיסייה **תחזוקה**.

3. בצע אחת מהפעולות הבאות.

לתשומת לבך:
*אפשר שהמוצר שלך כולל את תכונת ההגדרה **טיימר כיבוי** או את תכונות 'החשמל מכובה אם מנותק' ו-**הכיבוי מנותק** בהתאם למקום הרכישה.*

- ❑ בחר את משך הזמן שיחלוף לפני שהמדפסת תיכנס למצב שינה בתור הגדרת **טיימר מצב שינה**, ולחץ על **שלח**. כדי לגרום למדפסת לכבות אוטומטית, בחר את משך הזמן בתור הגדרת **ההגדרה טיימר כיבוי** ולאחר מכן לחץ על **שלח**.
- ❑ בחר את משך הזמן שיחלוף לפני שהמדפסת תיכנס למצב שינה בתור הגדרת **טיימר מצב שינה**, ולחץ על **שלח**. כדי לגרום למדפסת לכבות אוטומטית, בחר את משך הזמן בתוך הגדרת **הכיבוי אינו פעיל** או **הכיבוי מנותק** ואז לחץ **שלח**.

4. לחץ על **אישור**.

חסכון בחשמל — Mac OS

1. בחר באפשרות **העדפות המערכת** מתוך התפריט > **מדפסות וסורקים** (או **הדפסה וסריקה**, **הדפסה ופקס**), ולאחר מכן בחר את המדפסת.
2. לחץ על **אפשרויות וציוד** > **שירות** > **פתח שירות מדפסת**.
3. לחץ על **הגדרות מדפסת**.
4. בצע אחת מהפעולות הבאות.

לתשומת לבך:
*אפשר שהמוצר שלך כולל את תכונת ההגדרה **טיימר כיבוי** או את תכונות **הכיבוי אינו פעיל** ו-**הכיבוי מנותק** בהתאם למיקום הרכישה.*

- ❑ בחר את משך הזמן שיחלוף לפני שהמדפסת תיכנס למצב שינה בתור הגדרת **טיימר מצב שינה**, ולחץ על **החל**. כדי לגרום למדפסת לכבות אוטומטית, בחר את משך הזמן בתור הגדרת **ההגדרה טיימר כיבוי** ולאחר מכן לחץ על **החל**.
- ❑ בחר את משך הזמן שיחלוף לפני שהמדפסת תיכנס למצב שינה בתור הגדרת **טיימר מצב שינה**, ולחץ על **החל**. כדי לגרום למדפסת לכבות אוטומטית, בחר את משך הזמן בתוך הגדרת **הכיבוי אינו פעיל** או **הכיבוי מנותק** ואז לחץ **החל**.

הדפסה

הדפסה מתוך מנהל התקן המדפסת במערכת הפעלה Windows

גישה אל מנהל ההתקן של המדפסת

בעת גישה אל מנהל ההתקן של המדפסת מתוך לוח הבקרה של המחשב, ההגדרות תיושמנה על כל האפליקציות.

גישה אל מנהל ההתקן של המדפסת מלוח הבקרה

❑ Windows 10/Windows Server 2016

לחץ על לחצן 'התחל' ואז בחר **מערכת** > **Windows לוח הבקרה** > **הצג התקנים ומדפסות** תחת **חומרה וקול**. לחץ לחיצה ימנית, או לחיצה שמאלית ממושכת, על המדפסת, ובחר באפשרות **העדפות הדפסה**.

❑ Windows 8.1/Windows 8/Windows Server 2012 R2/Windows Server 2012

בחר **שולחן עבודה** > **הגדרות** > **לוח הבקרה** > **הצג התקנים ומדפסות** תחת **חומרה וקול**. לחץ לחיצה ימנית, או לחיצה שמאלית ממושכת, על המדפסת, ובחר באפשרות **העדפות הדפסה**.

❑ Windows 7/Windows Server 2008 R2

לחץ על לחצן 'התחל' ובחר **לוח הבקרה** > **הצג התקנים ומדפסות** תחת **חומרה וקול**. לחץ באמצעות לחצן העכבר הימני על המדפסת שלך ובחר **העדפות הדפסה**.

❑ Windows Vista/Windows Server 2008

לחץ על לחצן 'התחל' ובחר **לוח הבקרה** > **מדפסות** תחת **חומרה וקול**. לחץ באמצעות לחצן העכבר הימני על המדפסת שלך ובחר **העדפות הדפסה**.

❑ Windows XP/Windows Server 2003 R2/Windows Server 2003

לחץ על לחצן 'התחל' ובחר **לוח הבקרה** > **מדפסות ורכיבי חומרה אחרים** > **מדפסות ופקסים**. לחץ באמצעות לחצן העכבר הימני על המדפסת שלך ובחר **העדפות הדפסה**.

גישה למנהל ההתקן של המדפסת מסמל המדפסת בשורת המשימות

סמל המדפסת בשורת המשימות של שולחן העבודה הוא סמל קיצור דרך המאפשר לגשת במהירות למנהל ההתקן של המדפסת.

אם מקליקים על סמל המדפסת ובוחרים ב-**הגדרות מדפסת** אפשר לגשת לאותו חלון הגדרות מדפסת המוצג מלוח הבקרה. לחיצה כפולה על סמל זה מאפשרת לבדוק את מצב המדפסת.

לתשומת לבך:
*אם סמל המדפסת אינו מוצג בשורת המשימות, היכנס אל חלון מנהל ההתקן של המדפסת, לחץ על **העדפות מעקב** על הלשונית **תחזוקה** ולאחר מכן בחר ב-**הוסף את סמל קיצור הדרך לשורת המשימות**.*

יסודות ההדפסה

לתשומת לבך:
הפעולות יכולות להשתנות, תלוי ביישום. לקבלת מידע נוסף, עיין בעזרה של היישום.

1. פתח את הקובץ שברצונך להדפיס.
   טען נייר לתוך המדפסת אם עדיין לא טענו לתוכה נייר.
2. בחר **הדפס** או **הגדרות עמוד** מתוך התפריט **קובץ**.
3. בחר את המדפסת שלך.
4. בחר **העדפות** או **מאפיינים** כדי לגשת אל חלון מנהל ההתקן של המדפסת.

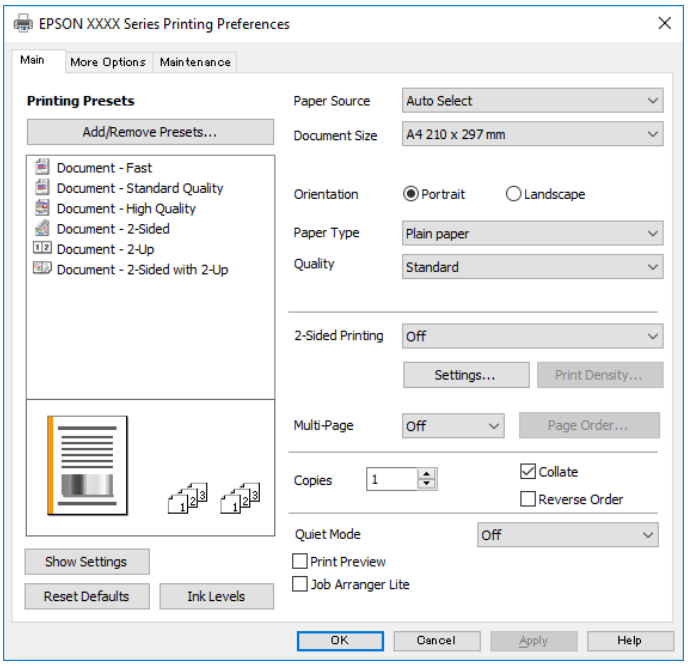

5. שנה את ההגדרות בהתאם לצורך.
   לפרטים, עיין באפשרויות התפריט עבור מנהל התקן המדפסת.
   לתשומת לבך:
   ❑ *להסבר על פריטי ההגדרות תוכל גם לעיין בעזרה המקוונת. לחיצת עכבר ימנית על פריט מציגה את **עזרה**.*
   ❑ *כאשר אתה בוחר **תצוגה לפני ההדפסה**, ביכולתך לצפות בתצוגה מקדימה של המסמך שלך לפני הדפסתו.*
6. לחץ **אישור** כדי לסגור את חלון מנהל ההתקן של המדפסת.
7. לחץ על **הדפס**.
   לתשומת לבך:
   *כאשר אתה בוחר **תצוגה לפני ההדפסה**, מוצג חלון של תצוגה מקדימה. כדי לשנות את ההגדרות, לחץ **ביטול**, ואז חזור על הנוהל החל משלב 2.*

מידע קשור

🡐 "גודל הנייר וכמויות הדפים" בעמוד 33

"הטענת נייר לתוך ה-מחסנית נייר" בעמוד 36
"רשימת סוג הנייר" בעמוד 42
"לשונית ראשי" בעמוד 60

הדפסה דו-צדדית

תוכל להדפיס משני צידי הנייר. תוכל גם להדפיס חוברת שאפשר ליצור אותה באמצעות סידור העמודים מחדש וקיפול התדפיס.

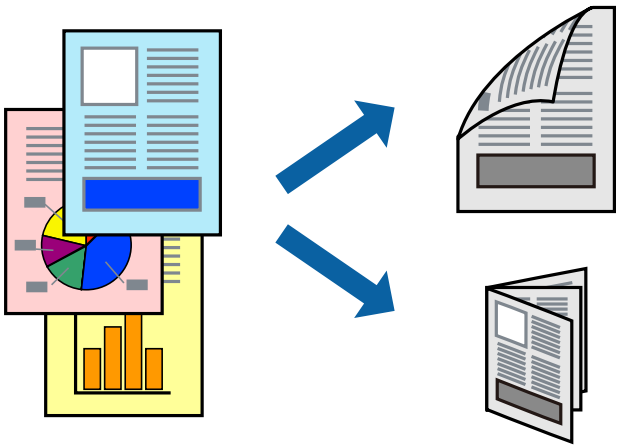

לתשומת לבך:

❑ *אם אינך משתמש בנייר המתאים להדפסה דו-צדדית, איכות ההדפסה עלולה להיות ירודה והנייר עלול להיתקע.*

❑ *דיו עלולה להיספג מבעד לנייר ולהגיע אל צדו השני.*

מידע קשור

"גודל הנייר וכמויות הדפים" בעמוד 33

הגדרות הדפסה

1. בלשונית **ראשי** של מנהל התקן המדפסת, בחר אפשרות מתוך **הדפסה דו-צדדית**.
2. לחץ על **Settings**, קבע את ההגדרות המתאימות ולאחר מכן לחץ על **אישור**.

   בצע הגדרות עבור **צפיפות הדפסה** בהתאם לצורך.

   לתשומת לבך:

   ❑ *כדי להדפיס חוברת מקופלת בחר באפשרות **חוברת**.*

   ❑ *בעת הגדרת **צפיפות הדפסה**, ניתן לשנות את צפיפות ההדפסה בהתאם לסוג המסמך.*

   ❑ *ההדפסה עשויה להיות איטית, בהתאם לשילוב האפשרויות שבחרת בהגדרה **בחר סוג מסמך** בחלון התאמת צפיפות ההדפסה ובהגדרה **איכות** בלשונית **ראשי**.*
3. לחץ על **הדפס**.

מידע קשור

← "יסודות ההדפסה" בעמוד 45
← "לשונית ראשי" בעמוד 60

הדפסת כמה עמודים על גיליון אחד

באפשרותך להדפיס שני עמודים או ארבעה עמודים על גיליון נייר אחד.

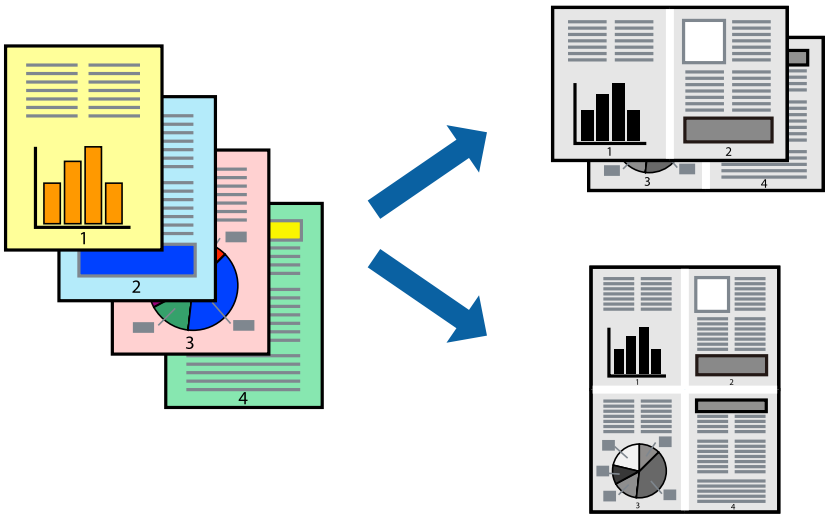

הגדרות הדפסה

בלשונית **ראשי** של מנהל התקן המדפסת, לחץ **2 עמודים בדף** או **4 עמודים בדף** כהגדרה של **ריבוי עמודים**.

מידע קשור

← "יסודות ההדפסה" בעמוד 45
← "לשונית ראשי" בעמוד 60

הדפסה והערמה בהתאם לסדר העמודים (הדפסה בסדר הפוך)

תוכל להדפיס מהעמוד האחרון כך שהמסמכים יסודרו בסדר עמודים המתאים לפליטת הנייר בחזית המדפסת.

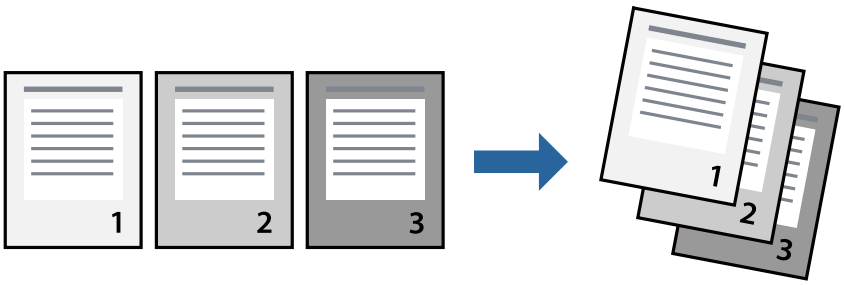

הגדרות הדפסה

בחר **סדר הפוך** בלשונית **ראשי** של מנהל ההתקן של המדפסת.

מידע קשור

← "יסודות ההדפסה" בעמוד 45
← "לשונית ראשי" בעמוד 60

הדפסת מסמך שהוקטן או הוגדל

תוכל להקטין או להגדיל את גודל המסמך בשיעור ספציפי באחוזים או כך שיתאים לגודל הנייר שהטענת לתוך המדפסת.

הגדרות הדפסה

בלשונית מנהל ההתקן של המדפסת, **אפשרויות נוספות**, בחר את גודל המסמך מהגדרת **גודל המסמך**.בחר את גודל הנייר שעליו ברצונך להדפיס מהגדרת **הנייר שיוצא**.בחר באפשרות **הקטן/הגדל מסמך** ולאחר מכן באפשרות **התאם לעמוד** או **הגדל ל-**.כאשר אתה בוחר **הגדל ל-**, הזן אחוז.

בחר **מרכז** כדי להדפיס את התמונות במרכז העמוד.

מידע קשור

← "יסודות ההדפסה" בעמוד 45
← "לשונית אפשרויות נוספות" בעמוד 61

הדפסת תמונה אחת על גבי דפים רבים על מנת להגדילה (ובכך ליצור פוסטר)

תכונה זו מאפשרת להדפיס תמונה אחת על מספר דפים.כך ניתן ליצור פוסטר גדול באמצעות הדבקתם זה אל זה.

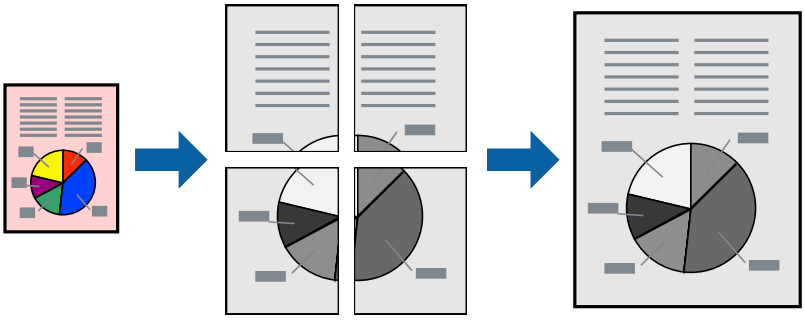

הגדרות הדפסה

בלשונית מנהל התקן המדפסת **ראשי** בחר **פוסטר 2x1**, **פוסטר 2x2**, **פוסטר 3x3**, או **פוסטר 4x4** כהגדרת **ריבוי עמודים**. אם תלחץ על **הגדרות**, תוכל לבחור את הפנלים שאין ברצונך להדפיס. תוכל גם לבחור את אפשרויות מדריך החיתוך.

מידע קשור

← "יסודות ההדפסה" בעמוד 45
← "לשונית ראשי" בעמוד 60

הכנת פוסטרים באמצעות סימוני יישור חופפים

הנה דוגמה לאופן שבו אפשר להכין פוסטר כאשר בוחרים **פוסטר 2x2** ובוחרים **סימוני יישור חופפים** ב-**הדפס שולי חיתוך**.

הדפסה

המדריכים בפועל מודפסים בשחור לבן, אך במסגרת הסבר זה הם מוצגים כקווים כחולים ואדומים.

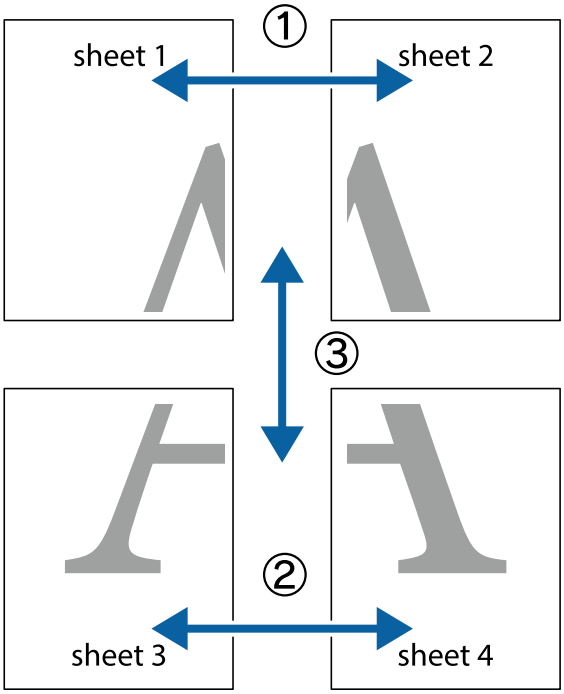

1. הכן את Sheet 1 ואת Sheet 2. גזור את השוליים של Sheet 1 לאורך הקו הכחול האנכי דרך המרכז של סימני הצלב העליונים והתחתונים.

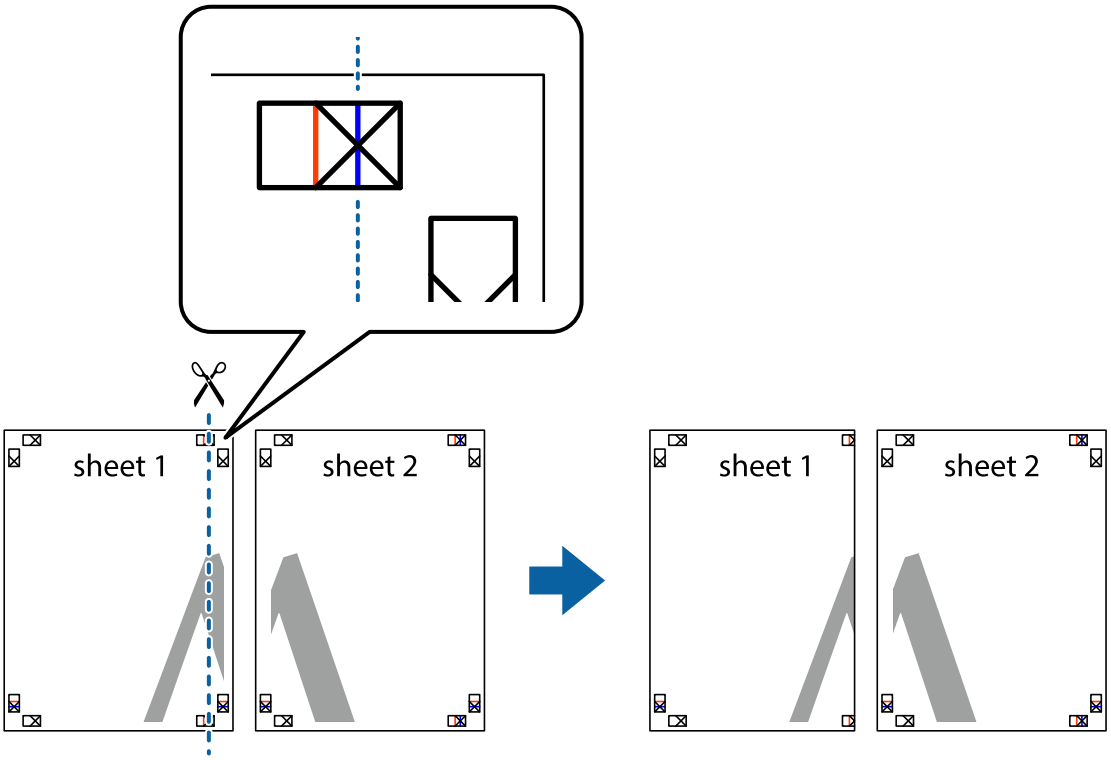

2. הנח את הקצה של Sheet 1 בקצה העליון של Sheet 2 ויישר את סימני הצלב; לאחר מכן הדבק בסרט הדבקה את שני הגיליונות יחד מהצד האחורי, הדבקה זמנית.

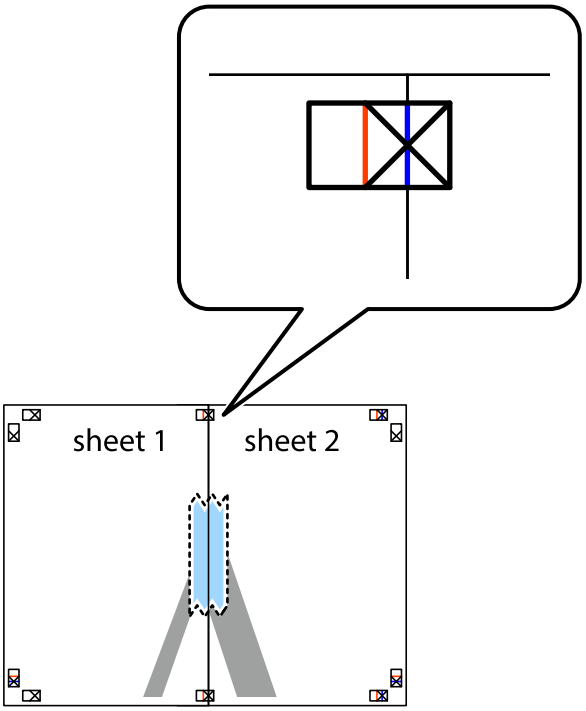

3. גזור את שני הגיליונות המודבקים לשניים לאורך הקו האדום האנכי דרך סמני היישור (הפעם, הקו לשמאל סימני הצלב).

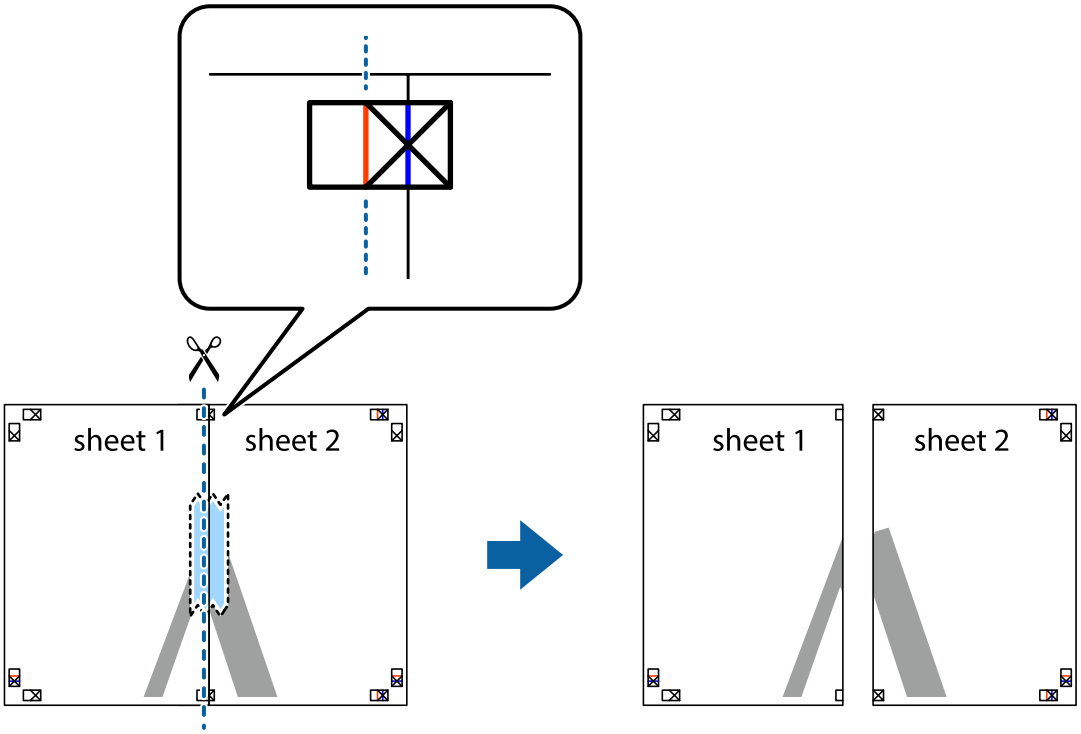

4. הדבק בסרט הדבקה את שני הגיליונות יחד מהצד האחורי.

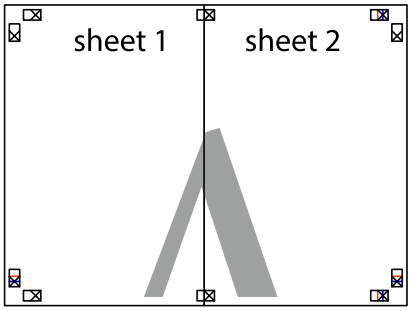

5. חזור על שלבים 1 עד 4 כדי להדביק יחד בסרט הדבקה את Sheet 3 ואת Sheet 4.

6. גזור את השוליים של Sheet 1 ושל Sheet 2 לאורך הקו הכחול האופקי דרך המרכז של סימני הצלב השמאליים והימניים.

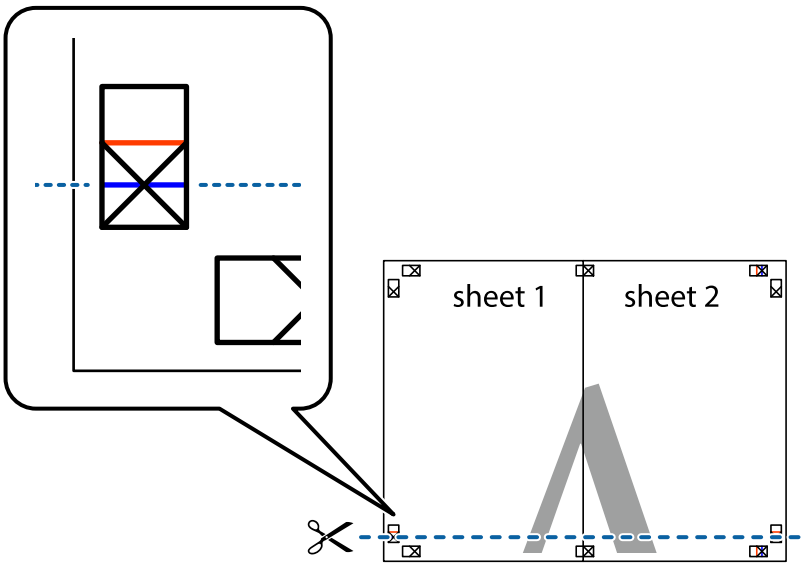

הדפסה

7. הנח את הקצה של Sheet 1 ושל Sheet 2 על גבי Sheet 3 ו-Sheet 4, יישר את סימני הצלב ולאחר מכן הדבק בסרט הדבקה את שני הגיליונות יחד מהצד האחורי, הדבקה זמנית.

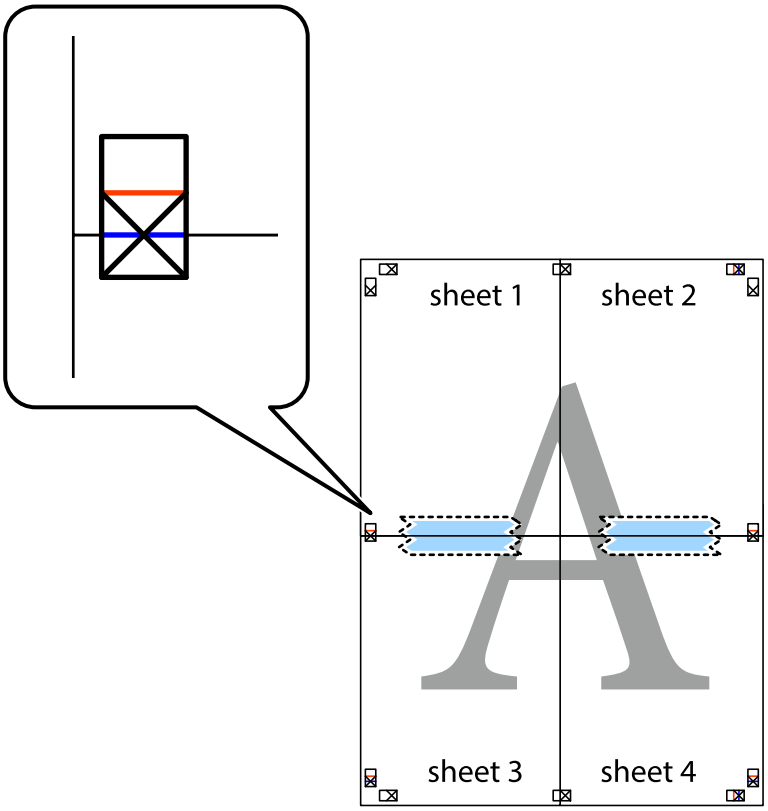

8. גזור את שני הגיליונות המודבקים לשניים לאורך הקו האדום האופקי דרך סמני היישור (הפעם, הקו מעל לסימני הצלב).

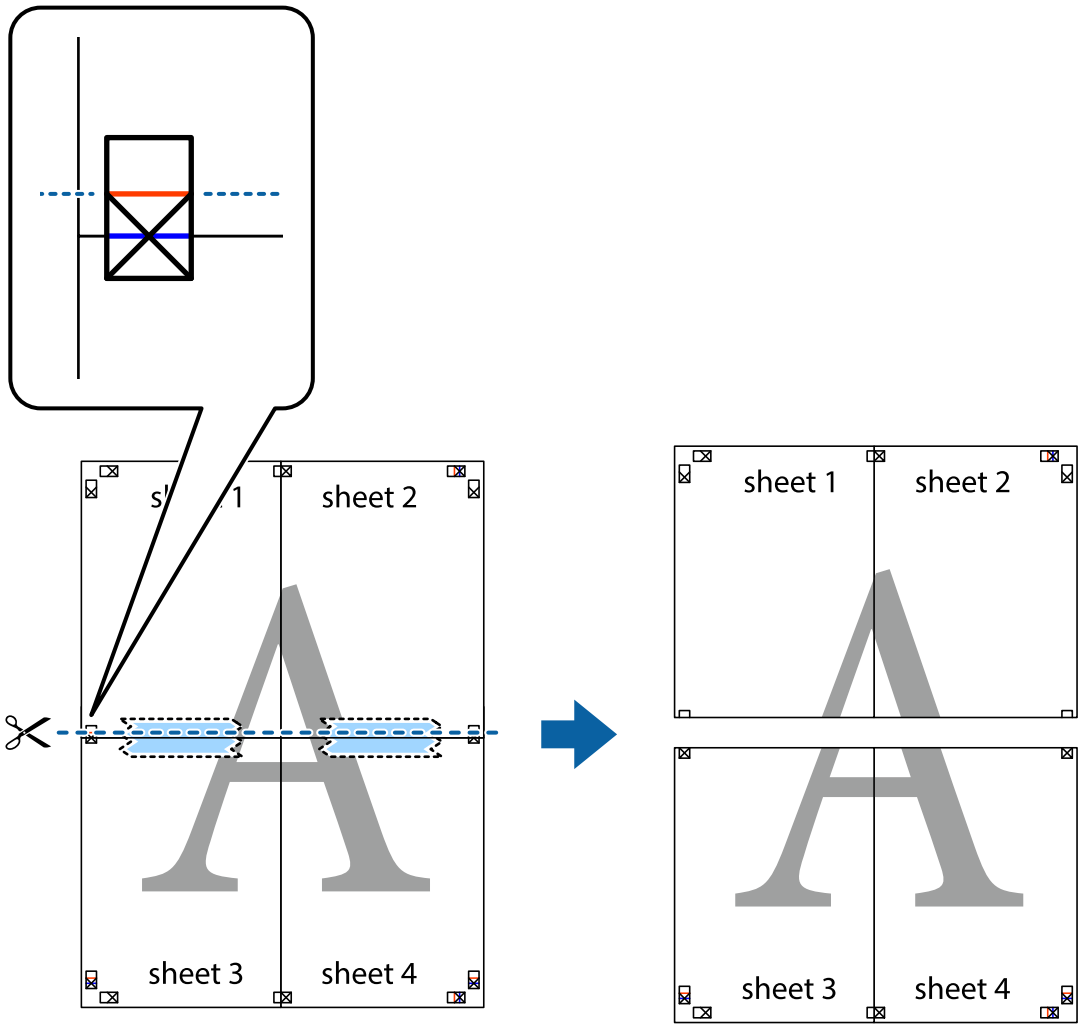

9. הדבק בסרט הדבקה את שני הגיליונות יחד מהצד האחורי.

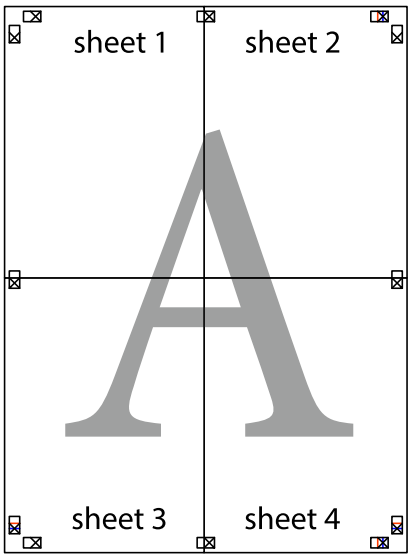

10. גזור את השוליים שנשארו לאורך המוליך החיצוני.

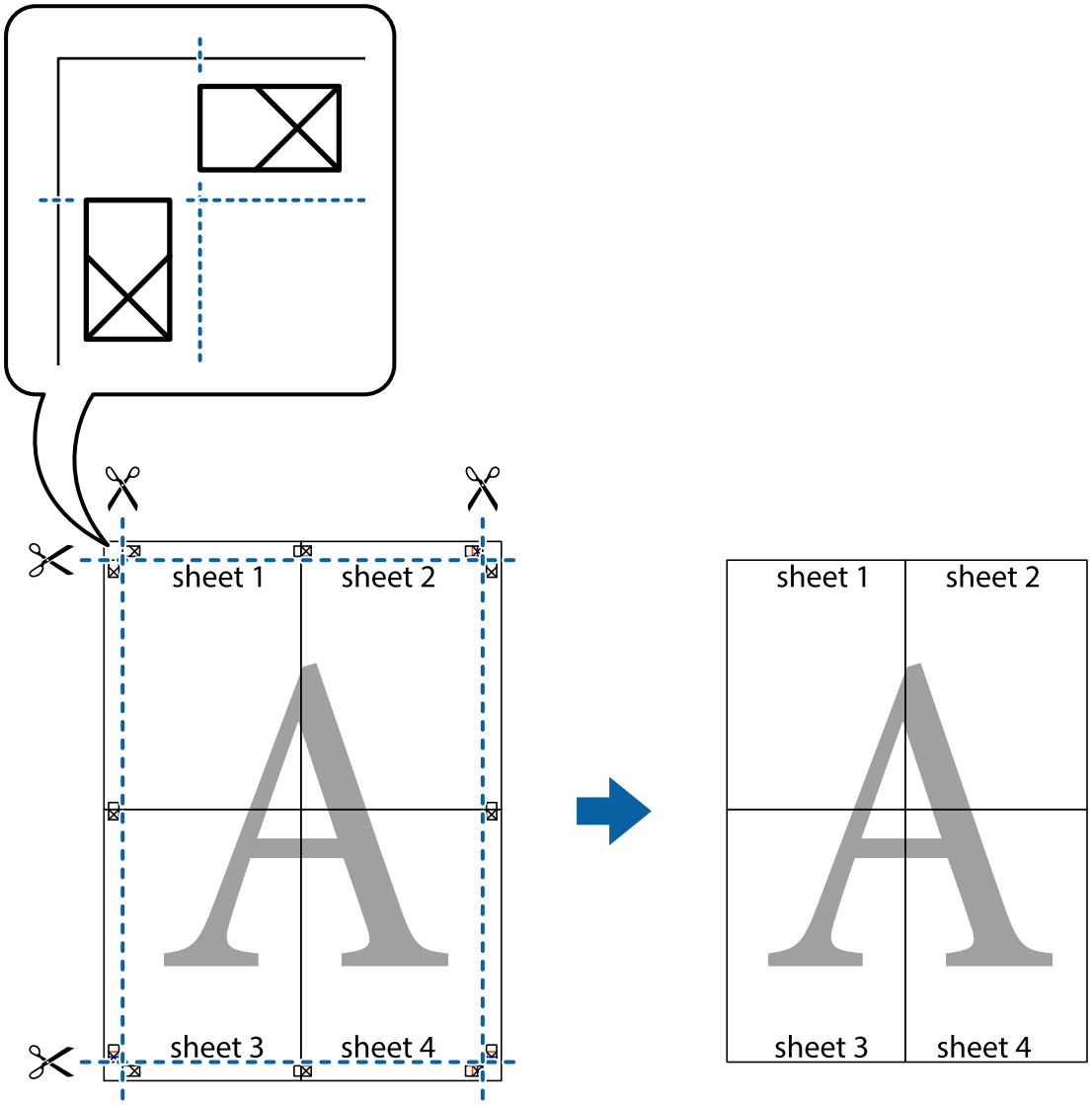

הדפסה עם כותרת עליונה וכותרת תחתונה

באפשרותך להדפיס מידע כגון שם משתמש ותאריך הדפסה בתור כותרות עליונות או תחתונות.

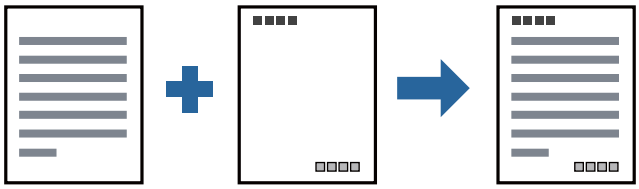

הגדרות הדפסה

בלשונית **אפשרויות נוספות** של מנהל התקן המדפסת לחץ **תכונות סימני מים**, ואז בחר **כותרת עליונה/תחתונה**. לחץ **הגדרות** ואז בחר את הפריטים שברצונך להדפיס.

מידע קשור

← "יסודות ההדפסה" בעמוד 45
← "לשונית אפשרויות נוספות" בעמוד 61

הדפסת סימן מים

באפשרותך להדפיס סימן מים כגון "חסוי" או דפוס נגד-העתקה על-גבי התדפיסים שלך. אם תבצע הדפסה עם דפוס נגד-העתקה, יופיעו האותיות הסמויות בעת ביצוע העתקה על מנת להבדיל בין מסמך המקור לבין העותקים.

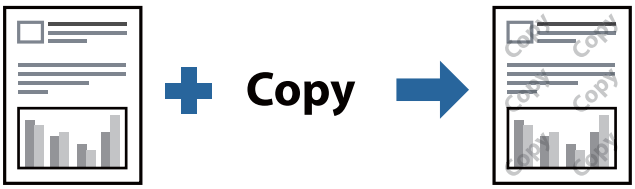

הדפס למניעת העתקה זמין בתנאים הבאים:

- ❑ נייר: נייר רגיל, נייר העתקה, נייר מכתבים, או נייר רגיל באיכות גבוהה
- ❑ איכות: רגיל
- ❑ הדפסה דו-צדדית אוטומטית: לא נבחרה
- ❑ תיקון גוון: אוטומטי

לתשומת לבך:
תוכל גם להוסיף סימן מים או דפוס נגד- העתקה משלך.

הגדרות הדפסה

בלשונית **אפשרויות נוספות** של מנהל התקן המדפסת לחץ **תכונות סימני מים**, ואז בחר הדפס למניעת העתקה או סימן מים.לחץ על **הגדרות** כדי לשנות פרטים כגון גודל, צפיפות או מיקום הדפוס או הסימן.

מידע קשור

← "יסודות ההדפסה" בעמוד 45
← "לשונית אפשרויות נוספות" בעמוד 61

הדפסת קבצים מרובים יחד

Job Arranger Lite מאפשר לך לשלב כמה קבצים שנוצרו בידי יישומים שונים ואז להדפיסם כעבודת הדפסה אחת.באפשרותך לקבוע את הגדרות ההדפסה לקבצים משולבים, כגון פריסה מרובת עמודים והדפסה דו-צדדית.

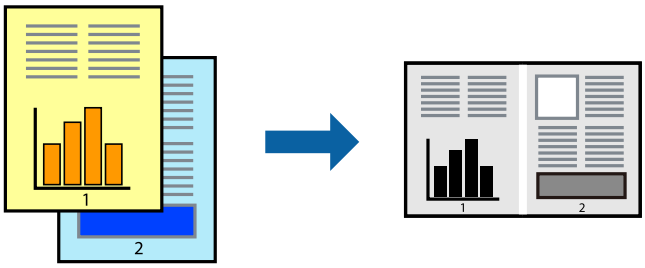

הגדרות הדפסה

בחר **ראשי** בלשונית **Job Arranger Lite** של מנהל ההתקן של המדפסת.כאשר אתה מתחיל להדפיס, מוצג חלון Job Arranger Lite.כאשר החלון Job Arranger Lite פתוח, פתח את הקובץ שברצונך לשלב עם הקובץ הנוכחי וחזור על השלבים הנ"ל.

כאשר אתה בוחר משימת הדפסה שנוספה אל פרויקט הדפסה בחלון Job Arranger Lite תוכל לערוך את פריסת העמוד.

לחץ **הדפס** מתוך תפריט **קובץ** כדי להתחיל להדפיס.

לתשומת לבך:
*אם תסגור את חלון Job Arranger Lite לפני שתוסיף את כל נתוני ההדפסה אל פרויקט הדפסה תבוטל עבודת ההדפסה עליה אתה עובד כרגע.לחץ **שמור** מתוך תפריט **קובץ** כדי לשמור את העבודה הנוכחית.הסיומת של הקבצים השמורים היא "ecl".*

*כדי לפתוח פרויקט הדפסה, לחץ **Job Arranger Lite** בלשונית **תחזוקה** של מנהל התקן המדפסת, על מנת לפתוח את חלון Job Arranger Lite.כעת בחר **פתח** מהתפריט **קובץ** כדי לבחור את הקובץ.*

מידע קשור

← "יסודות ההדפסה" בעמוד 45
← "לשונית ראשי" בעמוד 60

התאמת גוון ההדפסה

באפשרותך להתאים את הגוון המשמש בעבודת ההדפסה. התאמות אלה אינן חלות על הנתונים המקוריים.

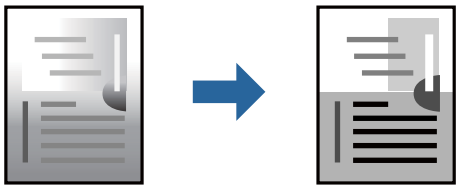

הגדרות הדפסה

בלשונית **אפשרויות נוספות** של מנהל התקן המדפסת, בחר **מותאם אישית** כהגדרה של **תיקון גוון**. לחץ **מתקדם** כדי לפתוח את חלון **תיקון גוון** ואז בחר את שיטת תיקון הגוון.

לתשומת לבך:

❑ ***אוטומטי*** *נבחרת כברירת המחדל בלשונית* ***אפשרויות נוספות****. הגדרה זו מתאימה את הגוון באופן אוטומטי לסוג הנייר ולהגדרות של איכות ההדפסה.*

מידע קשור

← "יסודות ההדפסה" בעמוד 45
← "לשונית אפשרויות נוספות" בעמוד 61

הדפסה שמדגישה קווים דקים

תוכל לעבות קווים דקים שהם שקים מכדי להדפיס.

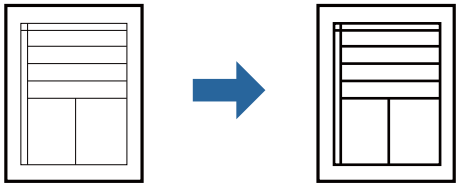

הגדרות הדפסה

בלשונית **אפשרויות נוספות** של מנהל התקן המדפסת, לחץ **אפשרויות תמונה** בהגדרת **תיקון גוון**. בחר **הדגש קווים דקים**.

מידע קשור

← "יסודות ההדפסה" בעמוד 45
← "לשונית אפשרויות נוספות" בעמוד 61

הדפסה לשימור כיתוב וקווים חיוורים

תוכל לשפר אותיות וקווים חיוורים כדי שיהיה קל יותר לראותם, או כדי לחדד תמונות.

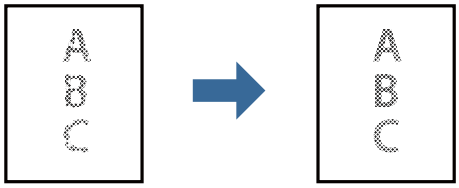

הגדרות הדפסה

בלשונית **אפשרויות נוספות** של מנהל התקן המדפסת, לחץ **אפשרויות תמונה** בהגדרת **תיקון גוון**. בחר **שיפור קווים וטקסטים בהירים**.

מידע קשור

← "יסודות ההדפסה" בעמוד 45
← "לשונית אפשרויות נוספות" בעמוד 61

הדפסת ברקודים ברורים

תוכל להדפיס ברקוד ברור ובכך להקל על סריקתו. יש לאפשר תכונה זו רק אם לא ניתן לסרוק את הברקוד שהדפסת.

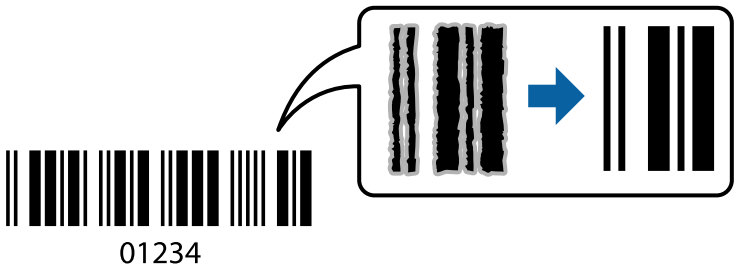

תוכל להשתמש בתכונה זו בתנאים הבאים.

❑ נייר: נייר רגיל, נייר העתקה, נייר מכתבים, נייר רגיל בעל איכות גבוהה, נייר עבה או מעטפה

❑ איכות: **רגיל**

לתשומת לבך:
בהתאם לנסיבות, אפשר שלא תמיד ניתן יהיה לצמצם את הטשטוש.

הגדרות הדפסה

בלשונית תחזוקה של מנהל התקן המדפסת לחץ **הגדרות מורחבות**, ואז בחר **מצב ברקוד**.

מידע קשור

← "יסודות ההדפסה" בעמוד 45
← "לשונית תחזוקה" בעמוד 61

ביטול הדפסה

תוכל לבטל עבודת הדפסה מהמחשב.אולם, אין באפשרותך לבטל אי אפשר לבטל עבודת הדפסה מהמחשב ברגע שהיא נשלחה למדפסת בשלמותה.במקרה זה, בטל את עבודה ההדפסה באמצעות לוח הבקרה של המדפסת.

ביטול

במחשב שלך, לחץ לחיצה ימנית על המדפסת שלך בתוך **התקנים ומדפסות**, **מדפסות**, או בתוך **מדפסות ופקסים**.לחץ **ראה מה נמצא בהדפסה**, לחץ לחיצה ימנית על העבודה שברצונך לבטל, ואז בחר **ביטול**.

אפשרויות תפריט עבור מנהל התקן המדפסת

פתח את חלון ההדפסה באפליקציה, בחר את המדפסת ואז גש לחלון מנהל התקן המדפסת.

לתשומת לבך:
התפריטים עשויים להשתנות בהתאם לאפשרות שבחרת.

לשונית ראשי

מצבי הדפסה קבועים מראש	הוסף/הסר מצבים קבועים מראש	תוכל להוסיף או להסיר הגדרות קבועות מראש משלך עבור הגדרות הדפסה בהן אתה משתמש לעיתים תדירות. בחר מתוך הרשימה את ההגדרה הקבועה מראש בה ברצונך להשתמש.
הצג הגדרות	מציגה רשימה של פריטים מוגדרים בלשוניות **ראשי** ו-**אפשרויות נוספות**.	
אפס לברירת מחדל	מחזירה את כל ההגדרות לערכי ברירת המחדל שקבע היצרן. גם ההגדרות בלשונית **אפשרויות נוספות** תוחזרנה לערכי ברירת המחדל שלהן.	
רמות דיו	מציג כיצד לבדוק את מפלס הדיו.	
מקור נייר	בחר את מקור הנייר שממנו מוזן הנייר. בחר **בחירה אוטומטית** כדי להזין נייר מתוך חריץ מזין הנייר האחורי כאשר הנייר נטען לתוך חריץ מזין הנייר האחורי ומחסנית הנייר.	
גודל המסמך	בחר את גודל הנייר עליו תרצה להדפיס. אם בחרת **מוגדר אישית**, הזן את רוחב וארוך הנייר.	
כיוון	בחר את כיוון ההדפסה.	
סוג דף	בחר את סוג הנייר עליו ברצונך להדפיס.	
איכות	בחר את איכות ההדפסה בה תרצה לבצע את ההדפסה. הגדרות זמינות תלויות בסוג הנייר שתבחר.	
הדפסה דו-צדדית	מאפשר לך לבצע הדפסה דו-צדדית.	
	Settings	תוכל לציין את הצד המיועד לכריכה ואת שולי הכריכה. בעת הדפסה של מסמכים מרובי-עמודים, תוכל לבחור להדפיס החל מצידו הקדמי או מצידו האחורי של העמוד.
	צפיפות הדפסה	בחר את סוג המסמך על מנת להתאים את צפיפות ההדפסה. אם נבחרת צפיפות ההדפסה המתאימה, תוכל למנוע מתמונות לחלחל אל הצד הנגדי. בחר **מוגדר אישית** כדי לכוון באופן ידני את צפיפות ההדפסה.
ריבוי עמודים	מאפשר לך להדפיס מספר עמודים על גליון אחד או לבצע הדפסה של פוסטר. לחץ **סדר עמודים** כדי לציין את הסדר שבו יודפסו הדפים.	
Copies	הגדר את מספר העותקים שברצונך להדפיס.	
	איסוף	מדפיס מסמכים רבי-עמודים תוכך איסוף בסדר הנכון ומיונם לסטים נפרדים.
	סדר הפוך	מאפשר לך להדפיס מהעמוד האחרון כך שהעמודים ייערמו בסדר הנכון אחרי הדפסתם.
מצב שקט	מצמצם את הרעש שמשמיע המדפסת. עם זאת, הפעלת תכונה זו עשויה להאט את מהירות המדפסת.	

תצוגה לפני ההדפסה	מציג תצוגה מקדימה של המסמך שלך לפני הדפסתו.
Job Arranger Lite	בחר להדפיס באמצעות תכונת Job Arranger Lite.

לשונית אפשרויות נוספות

מצבי הדפסה קבועים מראש	הוסף/הסר מצבים קבועים מראש	תוכל להוסיף או להסיר הגדרות קבועות מראש משלך עבור הגדרות הדפסה בהן אתה משתמש לעיתים תדירות. בחר מתוך הרשימה את ההגדרה הקבועה מראש בה ברצונך להשתמש.
הצג הגדרות	מציגה רשימה של פריטים מוגדרים בלשוניות **ראשי** ו-**אפשרויות נוספות**.	
אפס לברירת מחדל	מחזירה את כל ההגדרות לערכי ברירת המחדל שקבע היצרן. גם ההגדרות בלשונית **ראשי** תוחזרנה לערכי ברירת המחדל שלהן.	
גודל המסמך	בחר את גודל המסמך שלך.	
הנייר שיוצא	בחר את גודל הנייר עליו תרצה להדפיס. אם **הנייר שיוצא** שונה מ-**גודל המסמך**, תיבחר האפשרות **הקטן/הגדל מסמך** באופן אוטומטי. אין צורך לבחור אפשרות זו בעת הדפסה בלא להקטין או להגדיל את גודל המסמך.	
הקטן/הגדל מסמך	מאפשרת לך להקטין או להגדיל את גודלו של מסמך.	
	התאם לעמוד	מקטינה או מגדילה באופן אוטומטי את המסמך כך שיתאים לגודל הנייר שנבחר ב-**הנייר שיוצא**.
	הגדל ל-	הדפסה עם אחוז סציפי.
	מרכז	הדפסת תמונות במרכז הנייר.
תיקון גוון	אוטומטי	מתאימה הגוון של תמונות באופן אוטומטי.
	מותאם אישית	מאפשרת לך לבצע תיקון טון ידני. לחץ על **מתקדם** להגדרות נוספות.
	אפשרויות תמונה	מפעילה אפשרויות שונות של איכות הדפסה כגון הדגש טקסט. תוכל גם לעבות קווים דקים כדי להפוך אותם לגלויים בתדפיסים.
תכונות סימני מים	מאפשרת לך לבצע הגדרות לדפוסים נגד-העתקה או סימני מים.	
הגדרות נוספות	סובב ב-180°	מסובבת את העמודים 180 מעלות לפני הדפסתם. תכונה זו מועילה כאשר מדפיסים על נייר כמו מעטפות המוטענות בכיוון קבוע בתוך המדפסת.
	מהירות גבוהה	הדפסה כשראש ההדפסה זז בשני הכיוונים. ההדפסה מהירה יותר אך האיכות נמוכה יותר.
	תמונת מראה	הופכת תמונה כדי להדפיסה כפי שהיתה נראית בראי.

לשונית תחזוקה

בדיקת פיה	מדפיסה דפוס בדיקת נחיר במטרה לבדוק אם יש סתימה בנחירי ראש ההדפסה.

הדפסה

ניקוי ראש	מנקה את הנחירים הסתומים בראש ההדפסה. בגלל שתכונה זו משתמשת בכמות מסוימת של דיו, נקה את ראש ההדפסה רק אם כמה נחירים סתומים, כפי שמוצג באיור של תבנית בדיקת הנחירים.
ניקוי מכני	מפעילה ניקוי חשמלי כדי לנקות נחירים סתומים בראש ההדפסה. בגלל שתכונה זו משתמשת ביותר דיו מאשר ניקוי ראש, יש להפעיל את תכונת הניקוי החשמלי רק אם מרבית הנחירים סתומים, כפי שמוצג באיור של תבנית בדיקת הנחירים.
יישור ראש הדפסה	מיישרת את ראש ההדפסה אם הקווים האנכיים אינם ישרים.
ניקוי מסילות דפים	מנקה את נתיב הנייר אם התדפיסים מרוחים.
Job Arranger Lite	פותחת את חלון Job Arranger Lite. כאן תוכל לפתוח נתונים ששמרת קודם לכן ולערוך אותם.
EPSON Status Monitor 3	פותחת את חלון EPSON Status Monitor 3. כאן תוכל לוודא את מצב המדפסת והחומרים המתכלים.
העדפות מעקב	מאפשרת לך לבצע הגדרות לשל פריטים בחלון EPSON Status Monitor 3.
הגדרות מורחבות	מאפשרת לך לבצע מקוון הגדרות. לפרטים נוספים, לחץ לחיצה ימנית על כל פריט כדי לצפות ב-עזרה.
תור הדפסה	מציגה את העבודות הממתינות להדפסה. תוכל לבדוק, לעצור או להפעיל מחדש עבודות הדפסה.
פרטי מדפסת ואפשרויות	מציגה את מספר גליונות הנייר שהוזנו לתוך המדפסת.
שפה	משנה את השפה המשמשת בחלון מנהל התקן המדפסת. כדי ליישם את ההגדרות, סגור את מנהל התקן המדפסת, ואז פתח אותו שוב.
עדכון תוכנה	מפעיל את EPSON Software Updater כדי לבדוק את המהדורות העדכניות ביותר של האפליקציות באינטרנט.
תמיכה טכנית	מאפשרת לך לגשת אל אתר התמיכה הטכנית של Epson.

הדפסה מתוך מנהל התקן המדפסת במערכת הפעלה Mac OS

יסודות ההדפסה

לתשומת לבך:
הפעולות עשויות להשתנות בהתאם ליישום.לקבלת מידע נוסף, עיין בעזרה של היישום.

1. פתח את הקובץ שברצונך להדפיס.
   טען נייר לתוך המדפסת אם עדיין לא טענו לתוכה נייר.
2. בחר באפשרות **הדפס** בתפריט **קובץ** או בכל פקודה אחרת שתעביר אותך לתיבת הדו-שיח הדפסה.
   במידת הצורך, לחץ **הצג פרטים** או ▼ כדי להרחיב את חלון ההדפסה.
3. בחר את המדפסת שלך.
4. בחר באפשרות **הגדרות הדפסה** בתפריט שנפתח.

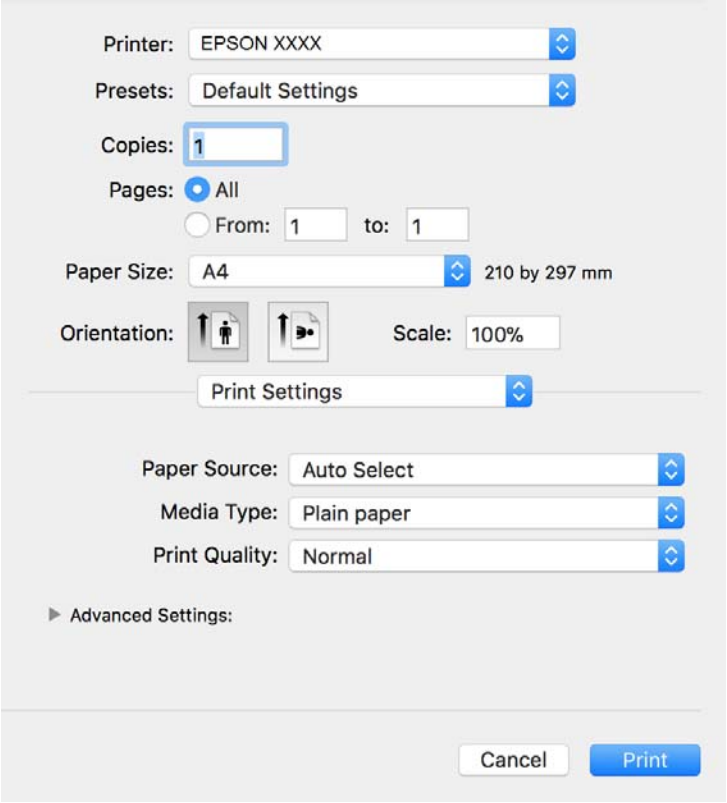

לתשומת לבך:
במערכת ההפעלה OS X Mountain Lion ואילך, אם התפריט הגדרות הדפסה אינו מוצג, סימן שמנהל ההתקן למדפסת Epson לא הותקן כהלכה.

בחר באפשרות העדפות מערכת מתוך התפריט > מדפסות וסורקים (או הדפסה וסריקה, הדפסה ופקס), הסר את המדפסת והוסף אותה מחדש.כדי להוסיף מדפסת עיין בהוראות הבאות.

http://epson.sn

5. שנה את ההגדרות בהתאם לצורך.

לפרטים, עיין באפשרויות התפריט עבור מנהל התקן המדפסת.

6. לחץ על **הדפס**.

מידע קשור

- "גודל הנייר וכמויות הדפים" בעמוד 33
- "הטענת נייר לתוך ה-מחסנית נייר" בעמוד 36
- "רשימת סוג הנייר" בעמוד 42
- "אפשרויות תפריט עבור הגדרות הדפסה" בעמוד 68

הדפסה דו-צדדית

תוכל להדפיס משני צידי הנייר.

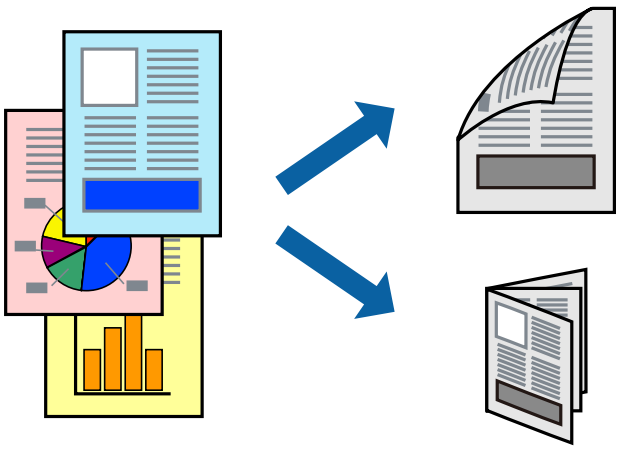

לתשומת לבך:

- *אם אינך משתמש בנייר המתאים להדפסה דו-צדדית, איכות ההדפסה עלולה להיות ירודה והנייר עלול להיתקע.*
- *דיו עלולה להיספג מבעד לנייר ולהגיע אל צדו השני.*

מידע קשור

- "גודל הנייר וכמויות הדפים" בעמוד 33

הגדרות הדפסה

בחר באפשרות **הגדרות הדפסה דו-צדדית** בתפריט שנפתח.בחר את שיטת ההדפסה הדו-צדדית ואז בצע את הגדרות **סוג מסמך**.

לתשומת לבך:

❑ *אפשר שמהירות ההדפסה תרד, בהתאם לסוג המסמך.*

❑ *בעת הדפסת צילומים עם נתונים צפופים, בחר **טקסט וגרפיקה** או **טקסט ותמונות** בהגדרת **סוג מסמך**.אם התדפיסים מוכתמים או שהדיו מחלחלת אל הצד השני של הנייר, שנה את **צפיפות הדפסה** ואת **משך ייבוש דיו מוגדל** בתוך **התאמות**.*

מידע קשור

← "יסודות ההדפסה" בעמוד 63

← "אפשרויות תפריט עבור הגדרות הדפסה דו-צדדית" בעמוד 68

הדפסת כמה עמודים על גיליון אחד

באפשרותך להדפיס שני עמודים של נתונים על גיליון נייר אחד.

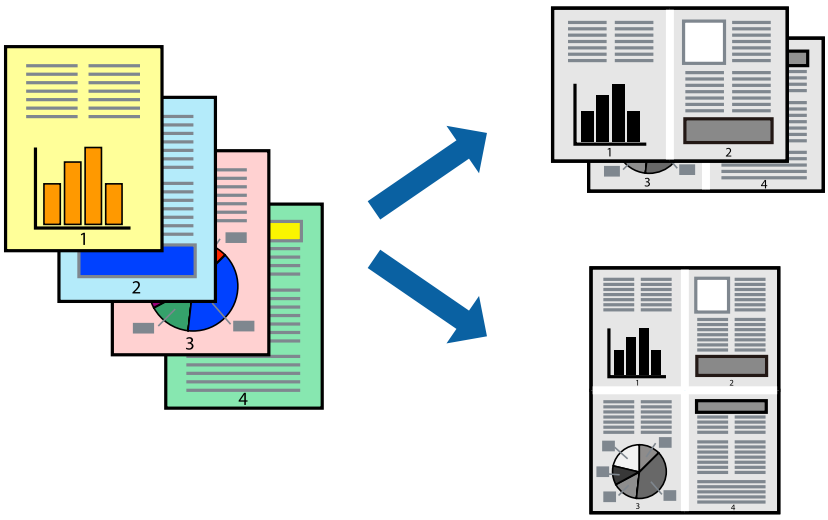

הגדרות הדפסה

בחר ב **פריסה** מהתפריט המוקפץ.הגדר את מספר העמודים ב **מספר עמודים בכל גיליון**, את **כיוון הפריסה** (סדר העמודים) ואת **גבול**.

מידע קשור

← "יסודות ההדפסה" בעמוד 63

← "אפשרויות תפריט לפריסה" בעמוד 67

הדפסה והערמה בהתאם לסדר העמודים (הדפסה בסדר הפוך)

תוכל להדפיס מהעמוד האחרון כך שהמסמכים יסודרו בסדר עמודים המתאים לפליטת הנייר בחזית המדפסת.

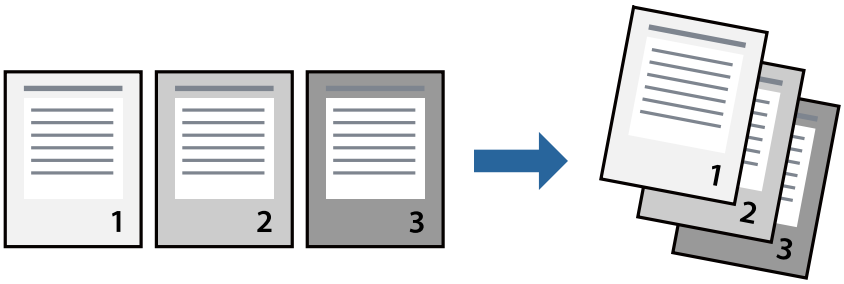

הגדרות הדפסה

בחר **בטיפול בנייר** מהתפריט המוקפץ.בחר **הפוך** כהגדרת **סדר העמודים**.

מידע קשור

← "יסודות ההדפסה" בעמוד 63
← "אפשרויות תפריט עבור טיפול בנייר" בעמוד 68

הדפסת מסמך שהוקטן או הוגדל

תוכל להקטין או להגדיל את גודל המסמך בשיעור ספציפי באחוזים או כך שיתאים לגודל הנייר שהטענת לתוך המדפסת.

הגדרות הדפסה

כדי להתאים את גודל הנייר בעת הדפסה, בחר **טיפול בנייר** מתוך התפריט הקופץ ואז בחר **שנה את הגודל כדי להתאים לגודל הנייר**.בחר את גודל הנייר שהטענת במדפסת בתוך **גודל נייר היעד**.בעת הקטנת גודלו של מסמך, בחר **הקטן בלבד**.

בעת הדפסה על פי אחוז ספציפי, בצע את אחת הפעולות הבאות.

❑ בחר **הדפס** מתוך התפריט **קובץ** באפליקציה.בחר **מדפסת**, הזן אחוז בתוך **שנה גודל**, ואז לחץ **הדפס**.

❑ בחר **הגדרת עמוד** מתוך התפריט **קובץ** באפליקציה.בחר את המדפסת שלך בתוך **פורמט עבור**, הזן אחוז בתוך **שנה גודל**, ואז לחץ **אישור**.

לתשומת לבך:
בחר את גודל הנייר שהגדרת באפליקציה כהגדרת גודל הנייר.

מידע קשור

← "יסודות ההדפסה" בעמוד 63
← "אפשרויות תפריט עבור טיפול בנייר" בעמוד 68

ביטול הדפסה

תוכל לבטל עבודת הדפסה מהמחשב.אולם, אין באפשרותך לבטל אי אפשר לבטל עבודת הדפסה מהמחשב ברגע שהיא נשלחה למדפסת בשלמותה.במקרה זה, בטל את עבודה ההדפסה באמצעות לוח הבקרה של המדפסת.

ביטול

לחץ על סמל המדפסת ב-**תחנת עגינה**.בחר את העבודה שאתה רוצה לבטל, ואז בצע אחת מהפעולות הבאות.

❑ OS X Mountain Lion ואילך

לחץ על ⊗ לצד מד ההתקדמות.

❑ Mac OS X v10.6.8 עד v10.7.x

לחץ על **מחק**.

אפשרויות תפריט עבור מנהל התקן המדפסת

פתח את חלון ההדפסה באפליקציה, בחר את המדפסת ואז גש לחלון מנהל התקן המדפסת.

לתשומת לבך:
התפריטים עשויים להשתנות בהתאם לאפשרות שבחרת.

אפשרויות תפריט לפריסה

עמודים לגיליון	בחר את מספר העמודים שיודפסו על כל גיליון.
כיוון הפריסה	ציין את הסדר שבו העמודים מודפסים.
גבול	מדפיס גבול סביב העמודים.
הפוך כיוון עמוד	מסובבת את העמודים 180 מעלות לפני הדפסתם.בחר פריט זה כאשר אתה מדפיס על נייר כמו מעטפות המוטענות בכיוון קבוע בתוך המדפסת.
הפוך אופקית	הופכת תמונה כדי להדפיסה כפי שהיתה נראית בראי.

אפשרויות תפריט עבור התאמת צבעים

ColorSync	בחר את השיטה להתאמת הצבע.אפשרויות אלה מתאימות את הצבעים בין המדפסת לבין תצוגת המחשב על מנת למזער את הבדלי הצבע.
EPSON Color Controls	

אפשרויות תפריט עבור טיפול בנייר

אסוף עמודים	מדפיס מסמכים רבי-עמודים תוכך איסוף בסדר הנכון ומיונם לסטים נפרדים.	
עמודים להדפסה	בחר להדפיס רק עמודים זוגיים או אי-זוגיים.	
סדר עמודים	בחר להדפיס מהעמוד הראשון או מהעמוד האחרון.	
שנה קנה מידה כדי להתאים לגודל הנייר	מדפיס באופן מתאים לגודל הנייר שהטענת.	
	גודל הנייר של היעד	בחר את גודל הנייר המיועד להדפסה.
	הקטנה בלבד	בחר בעת הקטנת גודל המסמך.

אפשרויות תפריט עבור עמוד השער

הדפס עמוד שער	בחר אם להדפיס עמוד שער או לא.כאשר אתה רוצה להוסיף עמוד אחורי, בחר **אחרי המסמך**.
סוג עמוד השער	בחר את תוכן העמוד השער.

אפשרויות תפריט עבור הגדרות הדפסה

מקור נייר	בחר את מקור הנייר שממנו מוזן הנייר. אם יש למדפסת מקור נייר אחד בלבד, פריט זה לא יוצג. בחירת **בחירה אוטומטית** בוחרת את מקור הנייר שמתאים באופן אוטומטי להגדרת הנייר במדפסת.
סוג מדיה	בחר את סוג הנייר עליו ברצונך להדפיס.
Print Quality	בחר את איכות ההדפסה בה תרצה לבצע את ההדפסה. האפשרויות משתנות בהתאם לסוג הנייר.
הגדרות מתקדמות	מכוון את הבהירות ואת הניגודיות של התמונות.

אפשרויות תפריט עבור הגדרות הדפסה דו-צדדית

הדפסה דו-צדדית	מדפיסה משני צידי הדף.

קביעת הגדרות הפעלה למנהל התקן המדפסת של Mac OS

גישה אל חלון ההגדרות התפעוליות במנהל ההתקן של המדפסת במערכת ההפעלה Mac OS

בחר באפשרות **העדפות המערכת** מתוך התפריט > **מדפסות וסורקים** (או **הדפסה וסריקה**, **הדפסה ופקס**), ולאחר מכן בחר את המדפסת.לחץ על **אפשרויות וציוד** > **אפשרויות** (או **מנהל התקן**).

הגדרות תפעול עבור מנהל התקן הדפסה Mac OS

- ❑ דלג על עמוד ריק: דילוג על עמודים ריקים כדי לא להדפיס אותם.
- ❑ מצב שקט: הפחתת הרעש שנפלט מהמדפסת. עם זאת, הגדרה זו עלולה להאט את מהירות ההדפסה.
- ❑ הדפסה במהירות גבוהה: הדפסה כשראש ההדפסה זז בשני הכיוונים.ההדפסה מהירה יותר אך האיכות נמוכה יותר.
- ❑ הודעות אזהרה: אפשרות למנהל ההתקן של המדפסת להציג הודעות שגיאה.
- ❑ צור תקשורת דו-כיוונית: בדרך כלל יש להגדיר זאת במצב **מופעל**.בחר באפשרות **כבוי** אם אי אפשר לקבל את פרטי המדפסת בגלל שהמדפסת משותפת עם מחשבים במערכת ההפעלה Windows או ברשת או בגלל כל סיבה אחרת.

הדפסה מהתקנים חכמים

שימוש ביישום Epson iPrint

Epson iPrint הוא יישום שמאפשר להדפיס תמונות, מסמכים ודפי אינטרנט ממכשירים חכמים כמו סמארטפון או טאבלט. ניתן להשתמש בו להדפסה מקומית, כדי להדפיס ממכשיר חכם שמחובר לאותה רשת אלחוטית כמו המדפסת, או להדפסה מרחוק, כדי להדפיס דרך האינטרנט ממקום אחר. כדי להשתמש בהדפסה מרחוק עליך לרשום את המדפסת לשירות Epson Connect.

אם תפעיל את Epson iPrint כאשר המדפסת אינה מחוברת לרשת, תוצג הודעה המורה לך להתחבר אל המדפסת. פעל לפי ההוראות כדי להשלים את החיבור. לתנאי התפעול, עיין בכתובת האינטרנט שלהלן.

http://epson.sn

מידע קשור

← "הדפסה באמצעות שירות רשת" בעמוד 98

התקנת Epson iPrint

ניתן להתקין את Epson iPrint במכשיר החכם באמצעות הזנת כתובת האינטרנט או סריקת קוד QR.

http://ipr.to/c

הדפסה באמצעות Epson iPrint

פתח את Epson iPrint במכשיר החכם ובחר את הפריט שבו ברצונך להשתמש ממסך הבית.

המסכים הבאים עשויים להשתנות ללא התראה מראש. התוכן עשוי להשתנות בהתאם למוצר.

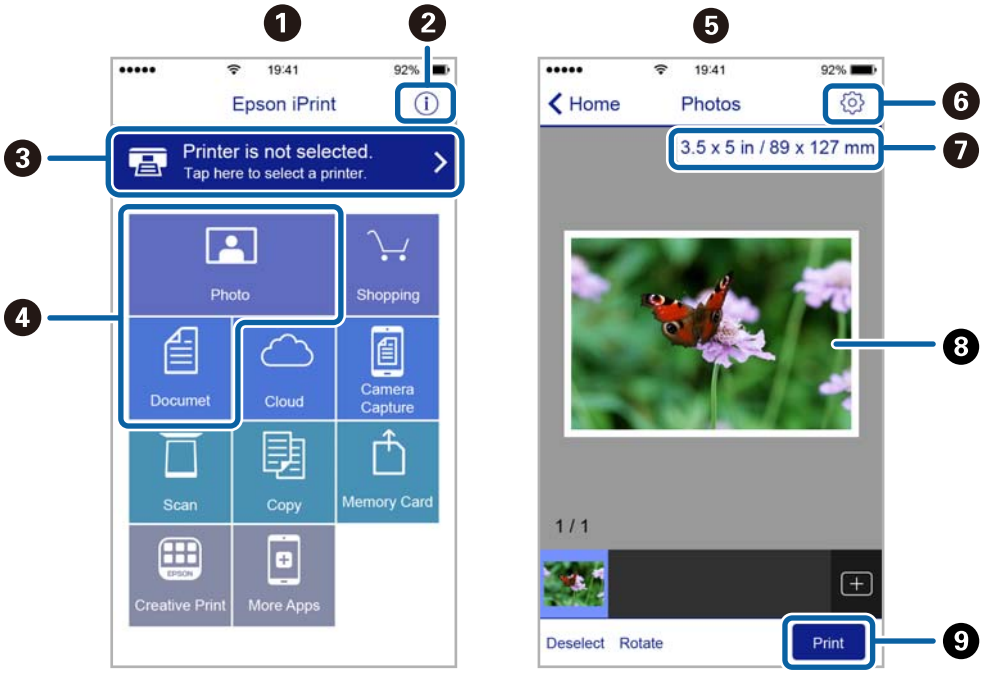

1	כשהיישום ייפתח יוצג מסך הבית.
2	כאן ניתן לקבל מידע על אופן הגדרת המדפסת ולקרוא תשובות לשאלות נפוצות.
3	זהו המסך שבו ניתן לבחור את המדפסת ולערוך את ההגדרות. לאחר בחירת המדפסת לא צריך לבחור אותה שוב בפעם הבאה.
4	בחר מה ברצונך להדפיס, כגון צילומים ומסמכים.
5	כאשר בוחרים בתפריט הצילומים, מוצג מסך הדפס צילומים.
6	זהו המסך שבו ניתן לערוך הגדרות כגון גודל הדף וסוג הנייר.

❼	הצגת גודל הדף. כאשר אפשרות זו מוצגת כלחצן, הקש עליו כדי להציג את הגדרות הדף שמוגדרות במדפסת כעת.
❽	הצגת תמונות ומסמכים שבחרת.
❾	התחלת ההדפסה.

לתשומת לבך:
כדי להדפיס מתפריט המסמכים באמצעות מכשיר iPhone, iPad ו-iPod touch שפועלת בו מערכת ההפעלה iOS, הפעל את Epson iPrint לאחר העברת המסמך שברצונך להדפיס באמצעות הפונקציה לשיתוף קבצים ב-iTunes.

השימוש ב-Epson Print Enabler

תוכל להדפיס באופן אלחוטי את המסמכים, הדוא"ל הצילומים ועמודי האינטרנט שלך ישירות מתוך טלפון או טבלט AndroidAndroid) גרסה 4.4 או מאוחרת ממנה). באמצעות כמה הקשות, יגלה התקן ה- Android שברשותך מדפסת Epson שמחוברת לאותה רשת אלחוטית.

לתשומת לבך:
הפעולות יכולות להשתנות בהתאם להתקן.

1. הכנס דף למדפסת.
2. הגדר את המדפסת שלך עבור הדפסה אלחוטית.
3. בהתקן ה-Android שלך, התקן את התוסף של Epson Print Enabler מ-Google Play.
4. חבר את התקן ה-Android שלך לאותה רשת אלחוטית שהמדפסת שלך משתמשת בה.
5. גש אל **הגדרות** בהתקן ה-Android שברשותך, בחר **התקנים מחוברים** > **הדפסה**, ואז אפשר את Epson Print Enabler.
6. מתוך אפליקציית Android כמו Chrome, הקש על סמל התפריט והדפס את מה שנמצא על המסך.

   לתשומת לבך:
   *אם אינך רואה את המדפסת שלך, הקש **כל המדפסות** ובחר את המדפסת שלך.*

מידע קשור

← "הטענת נייר לתוך ה-מחסנית נייר" בעמוד 36
← "התחברות להתקן חכם" בעמוד 20

ביטול הדפסה — לחצן במדפסת

כדי לבטל את עבודת ההדפסה לחץ על לחצן ⊘.

מילוי דיו והחלפת תיבת התחזוקה

בדיקת המצב של הדיו שנותר ושל תיבת התחזוקה

כדי לוודא כמה דיו נשארה בפועל יש לבדוק חזותית את מפלס הדיו במכל המדפסת.

ניתן לבדוק את משך חיי השימוש המשוער של קופסת התחזוקה מהמחשב.

בדיקת המצב של הדיו שנותר ושל קופסת התחזוקה — Windows

1. עבור לחלון של מנהל ההתקן של המדפסת.
2. לחץ על **EPSON Status Monitor 3** בכרטיסייה **תחזוקה**.

לתשומת לבך:
*אם **EPSON Status Monitor 3** אינו זמין, היכנס אל מנהל ההתקן של המדפסת, לחץ על **הגדרות מורחבות** בכרטיסייה **תחזוקה**, ולאחר מכן בחר **הפעל את EPSON Status Monitor 3**.*

מידע קשור

← "גישה אל מנהל ההתקן של המדפסת" בעמוד 44

בדיקת המצב של הדיו שנותר ושל קופסת התחזוקה — Mac OS X

1. הפעל את תוכנת העזר של מנהל ההתקן של המדפסת:

❑ Mac OS X v10.6.x עד v10.9.x

בחר **העדפות מערכת** מתוך התפריט > **מדפסות וסורקים** (או **הדפסה וסריקה**, **הדפסה ופקס**), ואז בחר את המדפסת. לחץ על **אפשרויות וציוד** > **שירות** > **פתח שירות מדפסת**.

❑ Mac OS X v10.5.8

בחר **העדפות מערכת** מתוך תפריט > **הדפסה ופקס**, ואז בחר את המדפסת. לחץ **פתח תור הדפסה** > **תוכנת עזר**.

2. לחץ על **EPSON Status Monitor**.

קודים של בקבוקי דיו

חברת Epson ממליצה להשתמש בבקבוקי דיו מקוריים של Epson.

להלן הקודים של בקבוקי דיו מקוריים של Epson.

מילוי דיו והחלפת תיבת התחזוקה

חשוב:

- *האחריות של Epson אינה מכסה נזק שייגרם משימוש בדיו אחר מזה שצוין, כולל בדיו לא מקורי של Epson ושאינו מיועד למדפסת זו או דיו של ספקים אחרים.*
- *מוצרים אחרים שאינם תוצרת Epson עלולים לגרום לנזק שאינו כלול באחריות של Epson ובנסיבות מסוימות עלולים לגרום למדפסת להתנהג בחוסר יציבות.*

לתשומת לבך:

- *הקודים של בקבוק הדיו עשויים להשתנות ממדינה אחת לשנייה. צור קשר עם התמיכה של Epson כדי לקבל את הקודים הנכונים באזור שלך.*
- *אמנם יתכן שהבקבוקים מכילים חומרים ממוחזרים אולם עובדה זאת אינה משפיעה על תפקוד המדפסת ועל ביצועיה.*
- *המפרט והמראה של בקבוק הדיו יכולים להשתנות ללא הודעה מראש, לשם שיפור.*

עבור אירופה

מוצר	BK: Black (שחור)
ET-M1170 Series	111
M1170 Series	110*1 110S*2

*1 קיבולת גדולה

*2 קיבולת סטנדרטית

לתשומת לבך:
אם אתה משתמש במוצר באירופה, בקר באתר האינטרנט ששמו מופיע בהמשך כדי לקבל למידע על תפוקת בקבוקי הדיו של Epson.

http://www.epson.eu/pageyield

משתמשים באוסטרליה ובניו זילנד

BK: Black (שחור)
532

למדינות אסיה, חוץ מסין

BK: Black (שחור)
005*1 005S*2

*1 קיבולת גדולה

*2 קיבולת סטנדרטית

מידע קשור

← "אתר אינטרנט לתמיכה טכנית" בעמוד 136

אמצעי זהירות בנושא בקבוקי דיו

לפני מילוי דיו מחדש קרא את ההוראות להלן.

אחסון אמצעי אזהרה עבור דיו

- ❑ שמור את בקבוקי הדיו הרחק מאור שמש ישיר.
- ❑ אל תאחסן את בקבוקי הדיו בטמפרטורות גבוהות או קפואות.
- ❑ לאחר שמביאים בקבוק דיו מאחסון במקרר יש לאפשר לו להתחמם בטמפרטורת החדר למשך שלוש שעות לפחות לפני השימוש בו.
- ❑ ברגע שאתה פותח בקבוק דיו, אנו ממליצים להשתמש בו בהקדם האפשרי.
- ❑ מומלץ להשתמש בבקבוקי הדיו לפני התאריך המודפס על גבי האריזה.
- ❑ אסור לפתוח את אריזת בקבוק הדיו בטרם מוכנים להתקין אותו במדפסת.הבקבוק ארוז בריק כדי לשמור על אמינותו.אם משאירים בקבוק דיו מחוץ לאריזה לזמן ממושך לפני השימוש בה יתכן שלא יהיה אפשר להדפיס.
- ❑ בעת אחסון או העברה של בקבוק דיו, אל תטה את הבקבוק ועל תחשוף אותו למכות או לשינויים בטמפרטורה.אחרת הדיו עלולה לדלוף אפילו אם הפקק של בקבוק הדיו מהודק כהלכה.ודא שכאשר אתה מהדק את הפקק הבקבוק נמצא במצב מאונך, ונקוט אמצעי זהירות כדי למנוע מהדיו לדלוף בעת העברת הבקבוק, למשל, באמצעות הנחת הבקבוק בשקית.

אמצעי זהירות בעת מילוי חוזר של דיו

- ❑ יש לטפל בזהירות בדיו עבור מדפסת זו. דיו עלולה להינתז כשממלאים או ממלאים מחדש את מכל הדיו. אם דיו מגיעה לבגדים או לחפצים, ייתכן שהיא לא תרד מהם.
- ❑ השתמש בבקבוקי דיו עם קוד החלק הנכון עבור מדפסת זאת.
- ❑ אל תנער את בקבוקי הדיו במרץ רב מדי ואל תלחץ עליהם.
- ❑ כדי לקבל תוצאות הדפסה מיטביות אל תישאר עם מפלסי דיו נמוכים על פני תקופות זמן ארוכות.
- ❑ כדי ליהנות מתוצאות ההדפסה הטובות ביותר מלא את מכל הדיו עד לקו העליון לפחות פעם בשנה.
- ❑ כדי להבטיח קבלת איכות הדפסה מעולה וכדי לעזור לשמור על ראש ההדפסה יש רזרבה משתנה של דיו הנשארת במכל הדיו לשם הבטיחות כאשר המדפסת מציינת שיש למלא את המכל מחדש.התפוקה המצוינת אינה כוללת את הרזרבה הזו.

צריכת דיו

- ❑ על מנת לשמור שביצועי ראש ההדפסה יהיו מיטביים, המדפסת צורכת כמות דיו מסוימת ממכל הדיו בשעת פעולות תחזוקה כגון ניקוי ראש ההדפסה. אפשר גם שהמדפסת תצרוך מעט דיו כאשר מדליקים אותה.
- ❑ הדיו בבקבוק הדיו שסופק עם המדפסת נצרכת חלקית במהלך ההתקנה הראשונית של המדפסת.כדי לשמור על הדפסות איכותיות ראש ההדפסה שבמדפסת ייטען בדיו במלואו.תהליך חד-פעמי זה צורך כמות מסוימת של דיו ולכן יתכן שבקבוק זה ידפיס פחות עמודים בהשוואה לבקבוקי דיו אחרים.

❑ התפוקות שצוינו יכולות להשתנות, תלוי בתמונות שמדפיסים, בסוג הנייר שמשתמשים בו, בתדירות ההדפסות ובתנאי סביבה כגון טמפרטורה.

מילוי מיכל הדיו

חשוב:
חברת Epson ממליצה להשתמש בבקבוקי דיו מקוריים של Epson.

1. פתח את מכסה יחידת מיכלי הדיו.

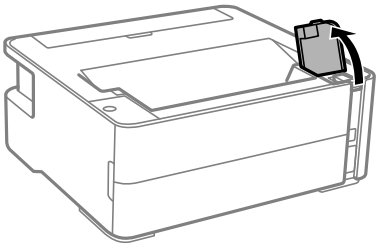

2. פתח את פקק מכל הדיו.

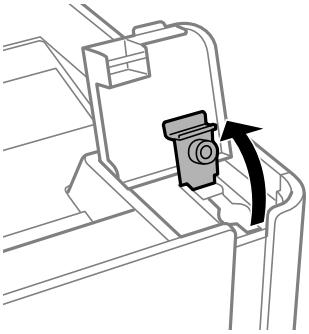

3. תוך החזקת בקבוק הדיו במצב זקוף, סובב את המכסה אט אט כדי להסירו.

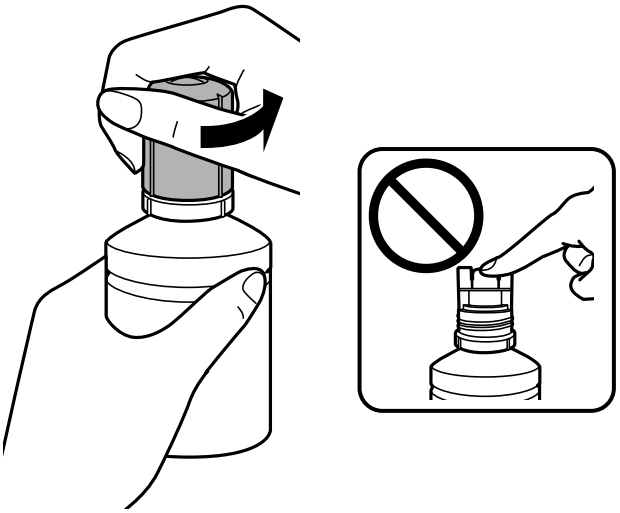

מילוי דוי והחלפת תיבת התחזוקה

חשוב:

❑ *הקפד לא לשפוך דיו.*

❑ *אל תיגע בחלקו העליון של בקבוק הדיו אחרי הסרת המכסה; משום שאתה עלול להתלכלך בדיו.*

4. יישר את קצה הבקבוק בקו אחד עם פתח המילוי, ואז העמד לאט את הבקבוק כדי להכניס אותו לתוך פתח המילוי.

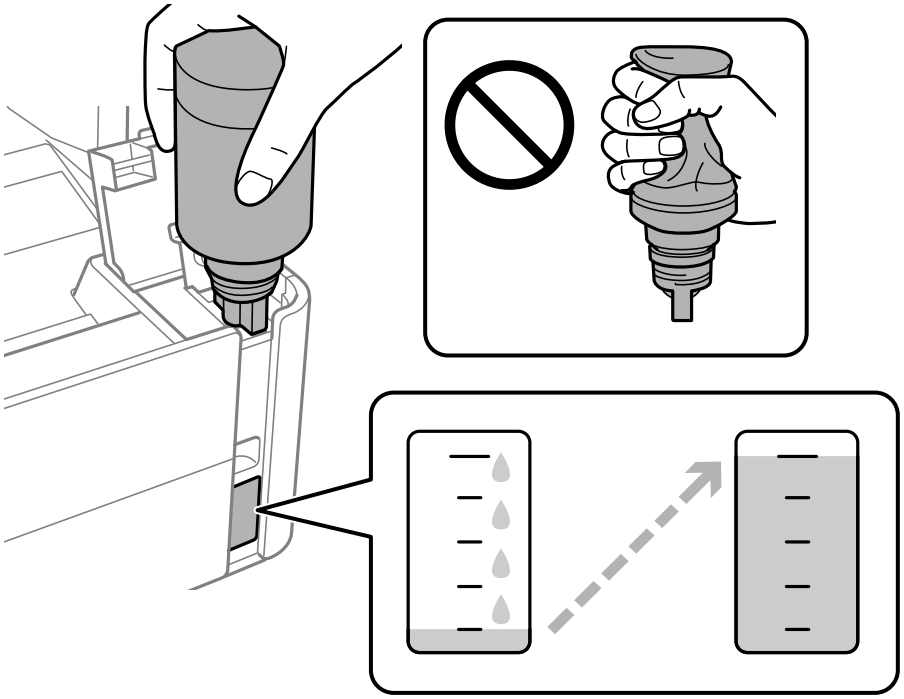

חשוב:

אל תאפשר לחלקו העליון של בקבוק הדיו להיחבט כנגד עצמים כלשהם אחרי הסרת המכסה; משום שהדיו עלול להישפך.

לתשומת לבך:

אם הדיו אינו מתחיל לזרום לתוך המכל, הסר את בקבוק הדיו ונסה להכניס אותו מחדש.

מילוי דיו והחלפת תיבת התחזוקה

5. כאשר הדיו מגיע לקו העליון, משוך החוצה את הבקבוק.

בדרך כלל, די להחזיק את הבקבוק, בלא ללחוץ עליו, כדי שהדיו יישפך לתוך המכל. זרימת הדיו מפסיקה באופן אוטומטי כאשר הדיו מתמלא עד לקו העליון.

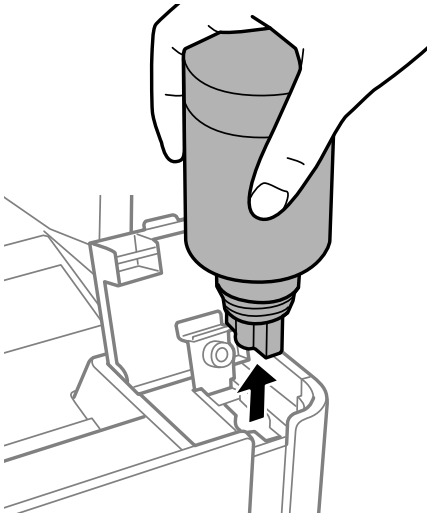

חשוב:
אל תשאיר את בקבוק הדיו כשהוא מוכנס; הדבר עלול להזיק לבקבוק או לגרום לדליפת דיו.

6. הדק את מכסה בקבוק הדיו.

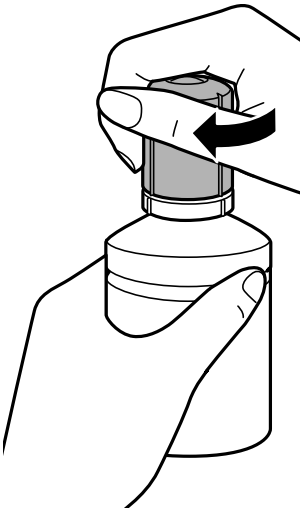

לתשומת לבך:
אם נשארת כמות כלשהי של דיו בבקבוק הדיו, הדק את המכסה ואחסן את הבקבוק במצב אנכי לשימוש עתידי.

7. סגור היטב את הפקק של מיכל הדיו.

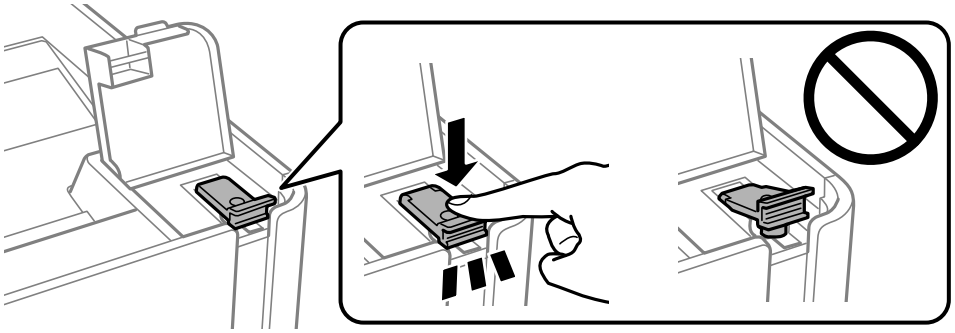

8. סגור היטב את מכסה יחידת מיכלי הדיו.

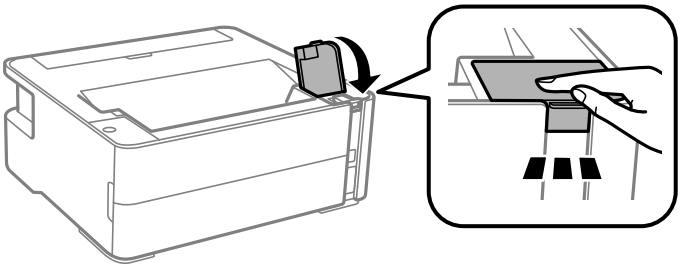

9. אם נורית ◊ מהבהבת, לחץ על לחצן ⊘.

מידע קשור

← "קודים של בקבוקי דיו" בעמוד 72
← "אמצעי זהירות בנושא בקבוקי דיו" בעמוד 74
← "דיו שנשפך" בעמוד 125

קוד תיבת התחזוקה

המשתמש יכול לרכוש תיבת תחזוקה ולהחליף אותה בעצמו.

חברת Epson ממליצה להשתמש בתיבת תחזוקה מקורית של Epson.

הקוד הבא הוא הקוד של תיבת התחזוקה המקורית של Epson.

T04D1

> **חשוב:**
> *מרגע שהותקנה תיבת התחזוקה במדפסת, לא ניתן להשתמש בה עם מדפסות אחרות.*

אמצעי זהירות בזמן השימוש בתיבת התחזוקה

קרא את ההוראות הבאות לפני החלפת תיבת התחזוקה.

❑ אסור לגעת בשבב הירוק בצדה של תיבת התחזוקה. אם תעשה זאת יתכן שהדבר ימנע הדפסה ופעולה רגילה.

- ❑ אל תפיל את תיבת התחזוקה ושמור עליה מפני זעזועים חזקים.
- ❑ אסור להחליף את תיבת התחזוקה בשעת ההדפסה; אחרת הדיו עלולה לדלוף.
- ❑ אסור להסיר את תיבת התחזוקה ואת המכסה שלה מלבד כאשר מחליפים את תיבת התחזוקה; אחרת הדיו עלולה לדלוף.
- ❑ כאשר לא ניתן לחזור ולחבר את המכסה, אפשר שלא ניתן יהיה להתקין בצורה נכונה את תיבת התחזוקה. הסר את תיבת התחזוקה, והתקן אותה מחדש.
- ❑ אסור להטות את תיבת התחזוקה המשומשת לפני שאוטמים אותה בשקית; אחרת הדיו עלולה לדלוף.
- ❑ אל תיגע בפתחים שבתיבת התחזוקה משום שאתה עלול להתלכלך בדיו.
- ❑ אסור להשתמש שימוש חוזר בתיבת תחזוקה שהוסרה מהמדפסת ונשארה בנפרד לזמן ממושך. הדיו בתוך התיבה התקשתה ואי אפשר לספוג עוד דיו.
- ❑ שמור את תיבת התחזוקה הרחק מאור שמש ישיר.
- ❑ אל תאחסן את תיבת התחזוקה בטמפרטורות גבוהות או קפואות.

החלפת תיבת התחזוקה

במחזורי הדפסה מסוימים יתכן שכמות קטנה של דיו עודפת תיאסף בתיבת התחזוקה. כדי למנוע דליפה מתיבת התחזוקה, המדפסת מעוצבת כך שתפסיק להדפיס כאשר תיבת התחזוקה מגיעה לקצה גבול יכולת הספיגה שלה. הצורך בכך, והתדירות, משתנים בהתאם למספר הדפים שמודפסים, סוג החומר שמודפס ומספר מחזורי הניקוי שהמדפסת מבצעת. החלף את תיבת התחזוקה כאשר הנך מתבקש לעשות זאת. כאשר יש להחליף את תיבת התחזוקה תינתן לך הודעה באמצעות Epson Status Monitor (מסך ה-LCD שלך) או באמצעות נוריות בלוח הבקרה. הצורך להחליף את תיבת התחזוקה, אין פירושו הוא שהמדפסת הפסיקה לפעול בהתאם למפרט שלה. אחריות Epson אינה כוללת את עלות ההחלפה הזאת. התיבה היא חלק שהמשתמש יכול לתת לו שירות.

לתשומת לבך:
כאשר היא מלאה, לא תוכל להדפיס ולנקות את ראש ההדפסה לפני שתחליף את קופסת התחזוקה כדי למנוע דליפת דיו.

1. הוצא את קופסת התחזוקה החדשה מהאריזה.

> **חשוב:**
> *אסור לגעת בשבב הירוק בצדה של תיבת התחזוקה. אם תעשה זאת יתכן שהדבר ימנע הדפסה ופעולה רגילה.*

לתשומת לבך:
תיבת התחזוקה החדשה מגיעה עם שקית שקופה שבה אפשר לשים את תיבת התחזוקה המשומשת.

2. שחרר את הבורג באמצעות מברג בעל ראש שטוח, ואז הסר את המכסה.

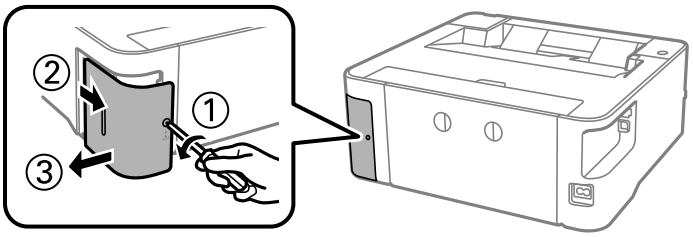

3. הוצא את קופסת התחזוקה המשומשת.

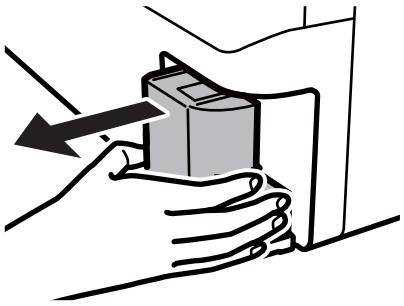

חשוב:

אל תיגע בשטחים המופיעים באיור. אם תעשה זאת יתכן שתמנע מהמדפסת לפעול כרגיל ויתכן שתיגרם בדיו.

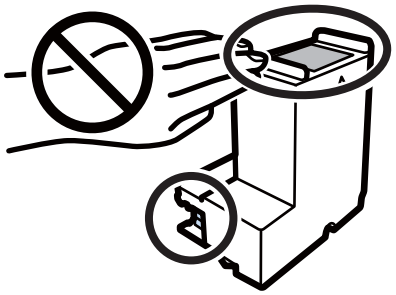

4. הכנס את תיבת התחזוקה המשומשת לשקית השקופה שהגיעה עם תיבת התחזוקה החדשה ואטום את השקית.

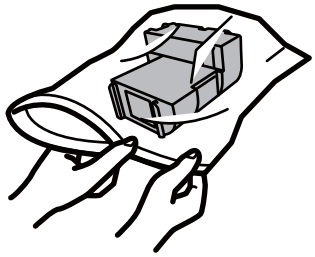

5. הכנס את תיבת התחזוקה החדשה עד הסוף לתוך המדפסת. דאג להכניס את התיבה בכיוון הנכון.

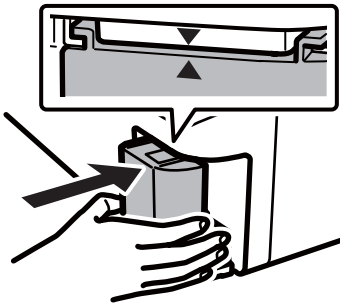

6. חבר מחדש את המכסה.

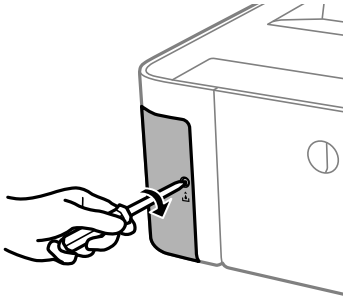

מידע קשור

"קוד תיבת התחזוקה" בעמוד 78

"אמצעי זהירות בזמן השימוש בתיבת התחזוקה" בעמוד 78

תחזוקת המדפסת

מניעת ההתייבשות של ראש ההדפסה

השתמש תמיד בלחצן ההפעלה בעת כיבוי והדלקת המדפסת.

בדוק שנורית ההפעלה כבויה לפני שתנתק את כבל החשמל.

הדיו עצמו עלול להתייבש אם אין הוא מכוסה. בדיוק כמו הנחת מכסה על עט נובע או עט שמן כדי למנוע התייבשות שלה, ודא שראש ההדפסה מכוסה כראוי כדי למנוע את התייבשות הדיו.

אחרי ניתוק כבל החשמל או במקרה של הפסקת חשמל במהלך פעולת המדפסת, אפשר שראש ההדפסה לא יכוסה כראוי. אם משאירים את ראש ההדפסה כמות שהוא, הוא יתייבש ויגרום לנחירים (יציאות הדיו) להתייבש.

במקרים אלה, הדלק את המדפסת וכבה אותה שוב, במהירות האפשרית על מנת לכסות את ראש ההדפסה.

בדוק אם הנחירים סתומים (בדיקת נחירים)

אם הנחירים סתומים התדפיסים או מופיעות רצועות גלויות לעין.

כשאיכות ההדפסה יורדת, השתמש תחילה בתכונת בדיקת הנחירים ובדוק אם הנחירים סתומים.

בדוק אם הנחירים סתומים (בדיקת נחירים) — לחצני מדפסת

1. טען נייר רגיל בגודל A4 לתוך מחסנית הנייר.
2. לחץ על הכפתור ⏻ כדי לכבות את המדפסת.
3. תוך החזקת לחצן ▽, לחץ על לחצן ⏻ כדי להפעיל את המדפסת למשך לפחות חמש שניות עד שנורית ההפעלה מהבהבת.

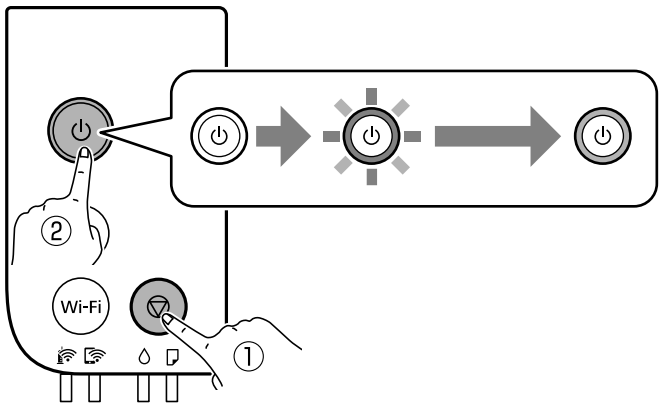

תבנית בדיקת הנחירים מודפסת.

לתשומת לבך:
אפשר שיעבור זמן מה לפני שתתחיל הדפסת דפוס בדיקת הנחיר.

4. בדקו את התבנית המודפסת, ואז בצע את אחת האפשרויות הבאות בהתאם לתוצאות ההדפסה.

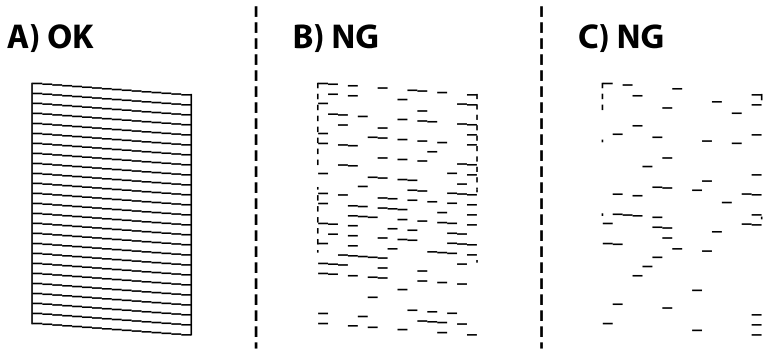

❑ A:

כל הקווים הודפסו. אין צורך בשלבים נוספים.

❑ B או קרוב ל-B: נקה את ראש ההדפסה.

כאשר כמה נחירים סתומים, בצע ניקוי ראש. עבור פרטים, עיין במידע הרלוונטי להלן.

❑ C או קרוב ל-C: נקה את ראש ההדפסה ניקוי חשמלי.

כאשר רוב הקווים שבורים או מרבית המקטעים חסרים, בצע ניקוי חשמלי. עבור פרטים, עיין במידע הרלוונטי להלן.

מידע קשור

← "הטענת נייר לתוך ה-מחסנית נייר" בעמוד 36
← "ניקוי ראש ההדפסה (ניקוי ראש)" בעמוד 85
← "ניקוי חשמלי של ראש ההדפסה (ניקוי מכני)" בעמוד 86

בדוק אם הנחירים סתומים (בדיקת נחירים) — Windows

1. טען נייר רגיל בגודל A4 לתוך מחסנית הנייר.
2. עבור לחלון של מנהל ההתקן של המדפסת.
3. לחץ על **בדיקת פיה** בכרטיסייה **תחזוקה**.
4. פעל לפי ההוראות שמופיעות על המסך להדפסת תבנית בדיקת החרירים.
5. בדקו את התבנית המודפסת, ואז בצע את אחת האפשרויות הבאות בהתאם לתוצאות ההדפסה.

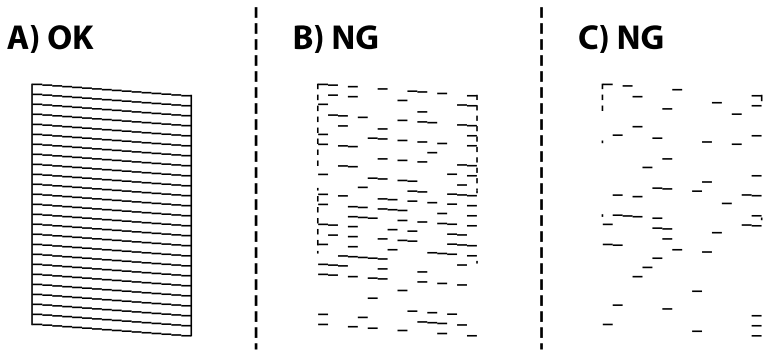

❑ A:

כל הקווים הודפסו. אין צורך בשלבים נוספים.

❑ B או קרוב ל-B: נקה את ראש ההדפסה.

כאשר כמה נחירים סתומים, בצע ניקוי ראש. עבור פרטים, עיין במידע הרלוונטי להלן.

❑ C או קרוב ל-C: נקה את ראש ההדפסה ניקוי חשמלי.

כאשר רוב הקווים שבורים או מרבית המקטעים חסרים, בצע ניקוי חשמלי. עבור פרטים, עיין במידע הרלוונטי להלן.

מידע קשור

- "גישה אל מנהל ההתקן של המדפסת" בעמוד 44
- "הטענת נייר לתוך ה-מחסנית נייר" בעמוד 36
- "ניקוי ראש ההדפסה (ניקוי ראש)" בעמוד 85
- "ניקוי חשמלי של ראש ההדפסה (ניקוי מכני)" בעמוד 86

בדוק אם הנחירים סתומים (בדיקת נחירים) — Mac OS

1. טען נייר רגיל בגודל A4 לתוך מחסנית הנייר.
2. בחר באפשרות **העדפות המערכת** מתוך התפריט > **מדפסות וסורקים** (או **הדפסה וסריקה**, **הדפסה ופקס**), ולאחר מכן בחר את המדפסת.
3. לחץ על **אפשרויות וציוד** > **שירות** > **פתח שירות מדפסת**.
4. לחץ על **בדיקת פיה**.
5. פעל לפי ההוראות שמופיעות על המסך להדפסת תבנית בדיקת החרירים.
6. בדקו את התבנית המודפסת, ואז בצע את אחת האפשרויות הבאות בהתאם לתוצאות ההדפסה.

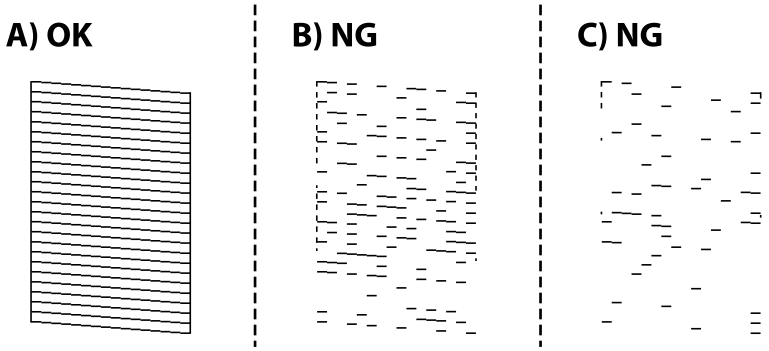

❑ A:

כל הקווים הודפסו. אין צורך בשלבים נוספים.

❑ B או קרוב ל-B: נקה את ראש ההדפסה.

כאשר כמה נחירים סתומים, בצע ניקוי ראש. עבור פרטים, עיין במידע הרלוונטי להלן.

❑ C או קרוב ל-C: נקה את ראש ההדפסה ניקוי חשמלי.

כאשר רוב הקווים שבורים או מרבית המקטעים חסרים, בצע ניקוי חשמלי. עבור פרטים, עיין במידע הרלוונטי להלן.

מידע קשור

← "הטענת נייר לתוך ה-מחסנית נייר" בעמוד 36
← "ניקוי ראש ההדפסה (ניקוי ראש)" בעמוד 85
← "ניקוי חשמלי של ראש ההדפסה (ניקוי מכני)" בעמוד 86

ניקוי ראש ההדפסה (ניקוי ראש)

כאשר התדפיסים דהויים או מופיעים פסים גלויים לעין, הנחירים סתומים. כשאיכות ההדפסה יורדת, יש להשתמש בתכונת בדיקת הנחירים ובדוק אם הנחירים סתומים, ואז נקה את ראש ההדפסה. לפרטים על הדרך הנכונה להפעיל בדיקת נחירים, עיין במידע הרלוונטי להלן.

חשוב:

❑ *בשעת ניקוי הראש אסור לפתוח את מכסה המדפסת ואסור לכבות את המדפסת. אם ניקוי הראש לא הושלם יתכן שלא תוכל להדפיס.*

❑ *נקה את ראש ההדפסה רק אם איכות ההדפסה יורדת, כיוון שניקוי הראש צורך דיו.*

❑ *אם כמות הדיו נמוכה ייתכן שלא תוכל לנקות את ראש ההדפסה.*

❑ *אם איכות ההדפסה לא השתפרה לאחר החזרה על בדיקת הנחירים ועל ניקוי הראש כשלוש פעמים, המתן לפחות שש שעות ללא הדפסה ולאחר מכן בדוק שוב את הנחירים. מומלץ לכבות את המדפסת. אם איכות ההדפסה עדיין לא השתפרה, הפעל ניקוי מכני. אם איכות ההדפסה עדיין לא השתפרה, צור קשר עם התמיכה של Epson.*

❑ *כדי למנוע מראש ההדפסה להתייבש, אל תנתק את המדפסת כשהיא דולקת.*

מידע קשור

← "בדוק אם הנחירים סתומים (בדיקת נחירים)" בעמוד 82

ניקוי ראש ההדפסה — לחצני המדפסת

לחץ את לחצן ⊘ והחזק אותו לחוץ חמש שניות עד שנורית צריכת החשמל תתחיל להבהב.

ניקוי ראש ההדפסה מתחיל.

לתשומת לבך:
אפשר שיחלוף זמן מה בטרם יתחיל ניקוי ראש ההדפסה.

אחרי שנורית ההפעלה מפסיקה להבהב, כבה את המדפסת, הרץ בדיקת נחירים ואז בדוק אם נפתחו נחירי ראש ההדפסה.

לפרטים על הדרך הנכונה להפעיל בדיקת נחירים, עיין במידע הרלוונטי להלן.

חזור על בדיקת הנחירים ועל ניקוי הראש לפחות שלוש פעמים עד שכל הקווים יודפסו נכונה.

מידע קשור

← "בדוק אם הנחירים סתומים (בדיקת נחירים)" בעמוד 82

ניקוי ראש ההדפסה — Windows

1. עבור לחלון של מנהל ההתקן של המדפסת.
2. לחץ על **ניקוי ראש** בכרטיסייה **תחזוקה**.
3. פעל בהתאם להוראות המוצגות על המסך.

אחרי סיום ניקוי ראש ההדפסה, הרץ את **בדיקת פיה** ואז בדוק אם נחירי ראש ההדפסה נסתמו. לפרטים על הדרך הנכונה להפעיל בדיקת נחירים, עיין במידע הרלוונטי להלן.

חזור על הצעדים עד שלוש פעמים עד שכל הקווים יודפסו נכונה.

מידע קשור

← "גישה אל מנהל ההתקן של המדפסת" בעמוד 44
← "בדוק אם הנחירים סתומים (בדיקת נחירים)" בעמוד 82

ניקוי ראש ההדפסה — Mac OS

1. בחר באפשרות **העדפות המערכת** מתוך התפריט > **מדפסות וסורקים** (או **הדפסה וסריקה**, **הדפסה ופקס**), ולאחר מכן בחר את המדפסת.
2. לחץ על **אפשרויות וציוד** > **שירות** > **פתח שירות מדפסת**.
3. לחץ על **ניקוי ראש**.
4. פעל בהתאם להוראות המוצגות על המסך.

אחרי סיום ניקוי ראש ההדפסה, הרץ את **בדיקת פיה** ואז בדוק אם נחירי ראש ההדפסה נסתמו. לפרטים על הדרך הנכונה להפעיל בדיקת נחירים, עיין במידע הרלוונטי להלן.

חזור על הצעדים עד שלוש פעמים עד שכל הקווים יודפסו נכונה.

מידע קשור

← "בדוק אם הנחירים סתומים (בדיקת נחירים)" בעמוד 82

ניקוי חשמלי של ראש ההדפסה (ניקוי מכני)

תכונת הניקוי החשמלי עשויה לשפר את איכות ההדפסה במקרים הבאים.

❑ מרבית הנחירים סתומים.

❑ בצע את בדיקת הנחירים ואת ניקוי הראש שלוש פעמים ואז המתן לפחות שש שעות ללא הדפסה, אך איכות ההדפסה עדיין לא השתפרה.

תחזוקת המדפסת

לפני הפעלת תכונה זו, השתמש בתכונת בדיקת הנחירים כדי לבדוק אם הנחירים סתומים, קרא את ההוראות הבאות, ואז נקה את ראש ההדפסה באופן חשמלי.

> **חשוב:**
> *ודא שיש מספיק דיו במיכל הדיו.*
> *בדוק חזותית שכל מכלי הדיו מלאים לפחות כדי שליש. מפלסי דיו נמוכים במהלך ביצוע ניקוי מכני עלולים לפגוע במוצר.*

> **חשוב:**
> *יש להמתין 12 שעות בין כל ביצוע של ניקוי מכני.*
> *בדרך כלל, די בביצוע של ניקוי מכני אחד כדי לפתור את בעיות איכות ההדפסה בתוך 12 שעות.לכן, כדי למנוע שימוש בדיו שלא לצורך, עליך להמתין 12 שעות לפני שתנסה שוב.*

> **חשוב:**
> *אפשר שיהיה צורך להחליף את קופסת התחזוקה.*
> *הדיו יופקד בקופסת התחזוקה.אם היא מתמלאת, עליך להכין ולהתקין קופסת תחזוקה חלופית כדי להמשיך להדפיס.*

לתשומת לבך:
כאשר מפלסי הדיו או המקום הפנוי בקופסת התחזוקה אינם מספיקים לביצועניקוי מכני, לא תוכל להפעיל תכונה זו.גם במקרה זה, אפשר שהמפלסים והמקום הפנוי להדפסה יישארו.

מידע קשור

← "בדוק אם הנחירים סתומים (בדיקת נחירים)" בעמוד 82

הפעלת ניקוי מכני — Windows

1. עבור לחלון של מנהל ההתקן של המדפסת.
2. לחץ על **ניקוי מכני** בכרטיסייה **תחזוקה**.
3. פעל בהתאם להוראות המוצגות על המסך.

מידע קשור

← "גישה אל מנהל ההתקן של המדפסת" בעמוד 44
← "בדוק אם הנחירים סתומים (בדיקת נחירים)" בעמוד 82

הפעלת ניקוי מכני — Mac OS

1. בחר באפשרות **העדפות המערכת** מתוך התפריט > **מדפסות וסורקים** (או **הדפסה וסריקה**, **הדפסה ופקס**), ולאחר מכן בחר את המדפסת.

2. לחץ על **אפשרויות וציוד** > **שירות** > **פתח שירות מדפסת**.
3. לחץ על **ניקוי מכני**.
4. פעל בהתאם להוראות המוצגות על המסך.

מידע קשור

← "בדוק אם הנחירים סתומים (בדיקת נחירים)" בעמוד 82

יישור ראש ההדפסה

אם רואים שקווים אנכיים אינם מיושרים כהלכה או אם רואים תמונות מטושטשות יש ליישר את ראש ההדפסה.

יישור ראש ההדפסה — Windows

1. טען ארבעה דפים נוספים של נייר רגיל בגודל A4 לתוך המדפסת.
2. עבור לחלון של מנהל ההתקן של המדפסת.
3. לחץ על **יישור ראש הדפסה** בכרטיסייה **תחזוקה**.
4. פעל בהתאם להוראות המוצגות על המסך.

יישור ראש ההדפסה — Mac OS

1. טען ארבעה דפים נוספים של נייר רגיל בגודל A4 לתוך המדפסת.
2. בחר באפשרות **העדפות המערכת** מתוך התפריט > **מדפסות וסורקים** (או **הדפסה וסריקה**, **הדפסה ופקס**), ולאחר מכן בחר את המדפסת.
3. לחץ על **אפשרויות וציוד** > **שירות** > **פתח שירות מדפסת**.
4. לחץ על **Print Head Alignment**.
5. פעל בהתאם להוראות המוצגות על המסך.

ניקוי נתיב הנייר

כאשר התדפיסים מרוחים או שרוטים, או שהנייר אינו מוזן בצורה נכונה, נקה את הגלגלת בפנים.

> **חשוב:**
> *אין להשתמש בנייר טישו לניקוי בתוך המדפסת.נחירי ראש ההדפסה עלולים להיסתם מסיבי בד.*

ניקוי נתיב הנייר — Windows

1. עבור לחלון של מנהל ההתקן של המדפסת.
2. לחץ על **ניקוי מסילות דפים** בכרטיסייה **תחזוקה**.
3. פעל בהתאם להוראות המוצגות על המסך.

מידע קשור

← "הטענת נייר לתוך ה-מחסנית נייר" בעמוד 36
← "הטענת נייר לתוך ה-מחסנית נייר" בעמוד 36

ניקוי נתיב הנייר — Mac OS X

1. בחר באפשרות **העדפות המערכת** מתוך התפריט > **מדפסות וסורקים** (או **הדפסה וסריקה**, **הדפסה ופקס**), ולאחר מכן בחר את המדפסת.
2. לחץ על **אפשרויות וציוד** > **שירות** > **פתח שירות מדפסת**.
3. לחץ על **Paper Guide Cleaning**.
4. פעל בהתאם להוראות המוצגות על המסך.

ניקוי נתיב הנייר כדי לפתור בעיות בהזנת הנייר

כאשר הנייר אינו מוזן נכון מתוך מחסנית נייר נקה את הגליל הפנימי.

1. כבה את המדפסת באמצעות לחיצה על הלחצן ⏻.
2. הוצא את תקע החשמל מהשקע, ואז נתק את כבל החשמל.
3. ודא שפקק מיכל הדיו סגור היטב.

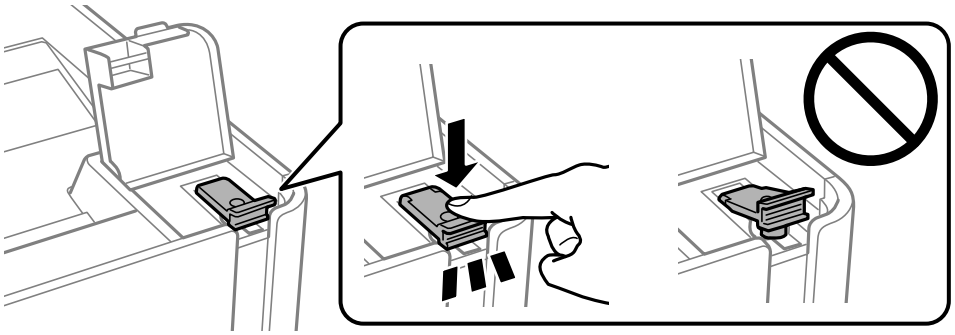

חשוב:
אם פקק מיכל הדיו אינו סגור היטב, עלול דיו לדלוף.

4. את מכסה המדפסת.

5. החלק החוצה את ה-מחסנית נייר, ואז הסר את הנייר.

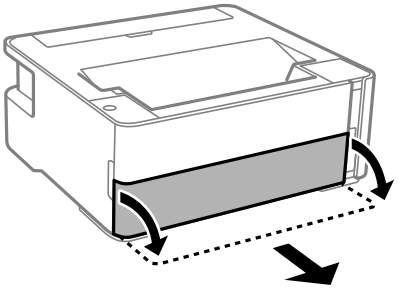

6. העמד את המדפסת על צידה כך שמיכל הדיו של המדפסת יהיה למטה.

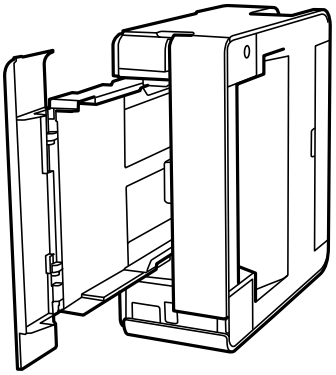

> ⚠ *זהירות:*
> *היזהר לא ללכוד את ידך או את אצבעותיך בעת העמדת המדפסת. אם לא תיזהר, אתה עלול להיפצע.*

> **חשוב:**
> *אל תשאיר את המדפסת עומדת למשך זמן רב.*

7. לחלח מטלית רכה במים, סחוט אותה היטב, ואז נגב את הגליל תוך סיבובו עם המטלית.

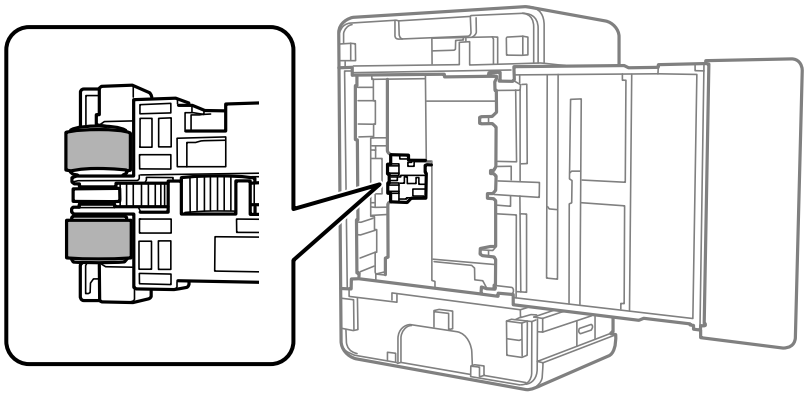

8. החזרה את המדפסת למיקומה הרגיל, ואז הכנס את ה-מחסנית נייר.

9. חבר את כבל המתח.

בדיקת המספר הכולל של העמודים שהוזנו דרך המדפסת

באפשרותך לבדוק את המספר הכולל של העמודים שהוזנו דרך המדפסת.

בדיקת המספר הכולל של העמודים שהוזנו דרך המדפסת — כפתורי המדפסת

המידע מודפס עם תבנית הבדיקה של הנחירים.

1. הכנס דף רגיל בגודל A4 למדפסת.
2. לחץ על הכפתור ⏻ כדי לכבות את המדפסת.
3. הדלק את המדפסת ובו-זמנית לחץ על לחצן ⊘ והחזק אותו לחוץ. אחר כך, כאשר נורת צריכת החשמל מהבהבת, שחרר את הלחצנים.

מידע קשור

← "הטענת נייר לתוך ה-מחסנית נייר" בעמוד 36

בדיקת המספר הכולל של העמודים שהוזנו דרך המדפסת — Windows

1. גש אל חלון מנהל ההתקן של המדפסת.
2. לחץ על **פרטי מדפסת ואפשרויות** בלשונית **תחזוקה**.

מידע קשור

← "גישה אל מנהל ההתקן של המדפסת" בעמוד 44

בדיקת מספרם הכולל של העמודים שהוזנו דרך המדפסת — Mac OS

1. בחר באפשרות **העדפות המערכת** מתוך התפריט > **מדפסות וסורקים** (או **הדפסה וסריקה**, **הדפסה ופקס**), ולאחר מכן בחר את המדפסת.
2. לחץ על **אפשרויות וציוד** > **שירות** > **פתח שירות מדפסת**.
3. לחץ על **Printer and Option Information**.

שירותי רשת ומידע על התוכנה

סעיף זה מציג את שירותי הרשת ומוצרי התוכנה שזמינים עבור המדפסת שלך באתר של Epson או בדיסק התוכנה המצורף.

אפליקציה עבור הגדרת תצורת פעולות מדפסת (Web Config)

Web Config הוא יישום הפועל בדפדפן אינטרנט כגון Internet Explorer ו-Safari, במחשב או בהתקן חכם. באפשרותך לאשר את מצב המדפסת או לשנות את הגדרות שירותי הרשת ואת הגדרות המדפסת. כדי להשתמש ב Web Config, חבר את המדפסת ואת המחשב או את ההתקן לאותה הרשת.

הדפדפנים להלן נתמכים.

מערכת הפעלה	דפדפן
Windows XP SP3 ואילך	Microsoft Edge, Internet Explorer 8 ואילך, Firefox*, Chrome*
Mac OS X v10.6.8 ואילך	Safari*, Firefox*, Chrome*
iOS*	Safari*
Android 2.3 ואילך	דפדפן ברירת מחדל
Chrome OS*	דפדפן ברירת מחדל

* השתמש בגרסה העדכנית ביותר.

הפעלת Web Config בדפדפן אינטרנט

1. בדוק את כתובת ה-IP של המדפסת.

   לחץ על לחצן כדי להדפיס את דוח הרשת ולאחר מכן בדוק מהי כתובת ה-IP של המדפסת.

2. הפעל דפדפן אינטרנט ממחשב או מהתקן חכם ולאחר מכן הזן את כתובת ה-IP של המדפסת.

   תבנית:

   IPv4: http://כתובת ה-IP של המדפסת/

   דוגמאות:

   IPv4: http://192.168.100.201/

   לתשומת לבך:
   באמצעות המכשיר החכם באפשרותך להפעיל את Web Config ממסך התחזוקה של Epson iPrint.

מידע קשור

← "שימוש ביישום Epson iPrint" בעמוד 69

הפעלת Web Config ב-Windows

בעת חיבור של מחשב למדפסת באמצעות WSD, בצע את הפעולות שלהלן להפעלת Web Config.

1. פתח את רשימת המדפסות במחשב.

❑ Windows 10/Windows Server 2016

לחץ על לחצן 'התחל' ואז בחר **מערכת** > **Windows לוח הבקרה** > **הצג התקנים ומדפסות** תחת **חומרה וקול**.

❑ Windows 8.1/Windows 8/Windows Server 2012 R2/Windows Server 2012

בחר **שולחן עבודה** > **הגדרות** > **לוח בקרה** > **הצג התקנים ומדפסות** ב **חומרה וקול** (או **חומרה**).

❑ Windows 7/Windows Server 2008 R2

לחץ על לחצן 'התחל' ובחר **לוח הבקרה** > **הצג התקנים ומדפסות** תחת **חומרה וקול**.

❑ Windows Vista/Windows Server 2008

לחץ על לחצן 'התחל' ובחר **לוח הבקרה** > **מדפסות** תחת **חומרה וקול**.

2. לחץ באמצעות לחצן העכבר הימני על המדפסת שלך ובחר **מאפיינים**.

3. בחר בלשונית **שירותי אינטרנט** ולחץ על ה-URL.

הפעלת Web Config ב-Mac OS

1. בחר באפשרות **העדפות המערכת** מתוך התפריט > **מדפסות וסורקים** (או **הדפסה וסריקה**, **הדפסה ופקס**), ולאחר מכן בחר את המדפסת.

2. לחץ על **אפשרויות וציוד** > **הראה דף אינטרנט של מדפסת**.

אפליקציה עבור הדפסת דפי אינטרנט (E-Web Print)

E-Web Print הוא יישום המאפשר להדפיס בקלות דפי אינטרנט בעלי פריסות שונות. לקבלת מידע נוסף, עיין בעזרה של היישום. ניתן לגשת לעזרה מתפריט **E-Web Print** בסרגל הכלים **E-Web Print**.

לתשומת לבך:

❑ *מערכות הפעלה Windows Server אינן נתמכות.*

❑ *אין תמיכה ב-Mac OS.*

❑ *חפש דפדפנים נתמכים ואת הגרסה העדכנית ביותר באתר ההורדות.*

התחלה

כשמתקינים E-Web Print הוא מופיע בדפדפן שלך. לחץ על **Print** או על **Clip**.

מידע קשור

← "התקנת האפליקציות העדכניות ביותר" בעמוד 94

כלי עדכון תוכנה (EPSON Software Updater)

EPSON Software Updater הוא יישום הבודק אם יש באינטרנט תוכנה חדשה או מעודכנת ומתקין אותה. באפשרותך גם לעדכן את הקושחה של המדפסת ואת הוראות ההפעלה שלה.

לתשומת לבך:
מערכות הפעלה Windows Server אינן נתמכות.

שיטות התקנה

הורד את EPSON Software Updater מתוך אתר האינטרנט של Epson.

אם אתה משתמש במחשב בעל מערכת הפעלה Windows ואינך יכול להוריד אותו מאתר האינטרנט, תוכל להתקין אותו מתוך התקליטור המצורף.

http://www.epson.com

הפעלה ב-Windows

❑ Windows 10

לחץ על הלחצן 'התחל', ואז בחר **Epson Software** > **EPSON Software Updater**.

❑ Windows 8.1/Windows 8

הזן את שם היישום בצ'ארם החיפוש ולאחר מכן בחר בסמל המוצג.

❑ Windows 7/Windows Vista/Windows XP

לחץ על לחצן 'התחל', ולאחר מכן בחר **כל התוכניות** או **תוכניות** > **Epson Software** > **EPSON Software Updater**.

לתשומת לבך:
באפשרותך להפעיל את EPSON Software Updater בלחיצה על סמל המדפסת בשורת המשימות שבשולחן העבודה ולאחריה בחירה באפשרות עדכון תוכנה.

הפעלה ב-Mac OS

בחר באפשרות **עבור אל** > **יישומים** > **Epson Software** > **EPSON Software Updater**.

התקנת האפליקציות העדכניות ביותר

לתשומת לבך:
כאשר מתקינים יישום כלשהו מחדש יש להסירו קודם.

1. ודא שהמחשב והמדפסת זמינים לתקשורת, ושהמדפסת מחוברת לאינטרנט.

2. התחל את EPSON Software Updater.

צילום המסך הוא דוגמה במערכת הפעלה Windows.

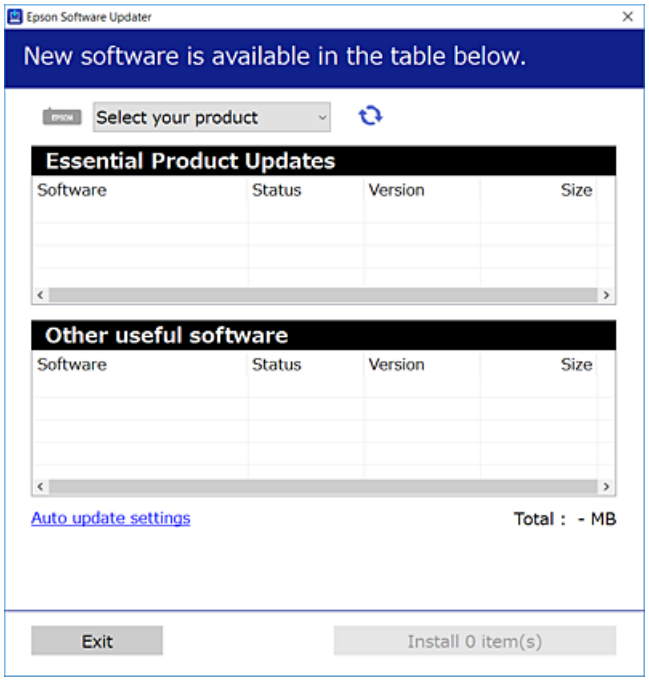

3. עבור Windows, בחר את המדפסת שלך ואז לחץ כדי לבדוק את האפליקציות העדכניות הזמינות.

4. בחר את הפריטים שברצונך להתקין או לעדכן, ולאחר מכן לחץ על לחצן ההתקנה.

חשוב:

אל תכבה את המדפסת ואל תנתק אותו לפני השלמת העדכון; אחרת, עלולה להתרחש במדפסת תקלה.

לתשומת לבך:

❑ *תוכל להוריד את האפליקציות העדכניות ביותר מאתר האינטרנט של Epson.*

http://www.epson.com

❑ *אם אתה משתמש במערכות הפעלה Windows Server לא תוכל להשתמש ב-EPSON Software Updater. הורד את האפליקציות העדכניות ביותר מאתר האינטרנט של Epson.*

מידע קשור

← "כלי עדכון תוכנה (EPSON Software Updater)" בעמוד 94

← "הסרת אפליקציות" בעמוד 96

עדכון יישומים וחומרה

יתכן שתוכל לפתור בעיות מסוימות ולשפר פונקציות או להוסיפן בעזרת עדכון היישומים והקושחה. ודא שאתה משתמש בגרסה העדכנית של היישומים ושל הקושחה.

1. ודא שהמחשב והמדפסת מחוברים ושהמחשב מחובר לאינטרנט.

2. הפעל את EPSON Software Updater ועדכן את היישומים או את הקושחה.

> **חשוב:**
> *אל תכבה את מחשב או את המדפסת ואל תנתק אותו לפני השלמת העדכון; אחרת, עלולה להתרחש במדפסת תקלה.*

לתשומת לבך:
אם אינך יכול למצוא ברשימה את היישום שברצונך לעדכן אינך יכול לעדכן תוך שימוש ב-EPSON Software Updater. בדוק מהן הגרסאות העדכניות של היישומים באתר האינטרנט הישראלי של Epson.

http://www.epson.com

הסרת אפליקציות

היכנס למחשב שלך כמנהל. הזן את סיסמת המנהל אם המחשב מנחה אותך לעשות זאת.

הסרת אפליקציות — Windows

1. לחץ על הכפתור ⏻ כדי לכבות את המדפסת.
2. צא מכל היישומים הרצים.
3. פתח את לוח הבקרה:
   - ❑ Windows 10/Windows Server 2016
     לחץ על לחצן 'התחל' ואז בחר מערכת **Windows** > לוח בקרה.
   - ❑ Windows 8.1/Windows 8/Windows Server 2012 R2/Windows Server 2012
     בחר שולחן עבודה > הגדרות > לוח בקרה.
   - ❑ Windows 7/Windows Vista/Windows XP/Windows Server 2008 R2/Windows Server 2008/Windows Server 2003 R2/Windows Server 2003
     לחץ על לחצן 'התחל' ובחר לוח הבקרה.
4. פתח את הסר התקנת תכנית (או הוספה או הסרה של תוכניות):
   - ❑ Windows 10/Windows 8.1/Windows 8/Windows 7/Windows Vista/Windows Server 2016/Windows Server 2012 R2/Windows Server 2012/Windows Server 2008 R2/Windows Server 2008
     בחר הסר התקנת תכנית בתוכניות.
   - ❑ Windows XP/Windows Server 2003 R2/Windows Server 2003
     לחץ על הוספה או הסרה של תוכניות.
5. בחר את היישום שברצונך להסיר.

לא תוכל להסיר את התקנת מנהל התקן המדפסת אם קיימות עבודות הדפסה. מחק או המתן להדפסת העבודות לפני הסרת ההתקנה.

6. הסר את היישומים:

❑ Windows 10/Windows 8.1/Windows 8/Windows 7/Windows Vista/Windows Server 2016/Windows Server 2012 R2/Windows Server 2012/Windows Server 2008 R2/Windows Server 2008

לחץ על **הסר התקנה/שנה** או על **הסר התקנה**.

❑ Windows XP/Windows Server 2003 R2/Windows Server 2003

לחץ על **הסר התקנה/שנה** או על **הסר**.

לתשומת לבך:
*אם מופיע חלון **בקרת חשבון משתמש** לחץ על **המשך**.*

7. פעל בהתאם להוראות המוצגות על המסך.

הסרת אפליקציות — Mac OS

1. הורד את Uninstaller באמצעות EPSON Software Updater.

לאחר הורדת ה-Uninstaller אין צורך להוריד אותו שוב בכל פעם שבו מסירים את היישום.

2. לחץ על הכפתור ⏻ כדי לכבות את המדפסת.

3. כדי להסיר את מנהל ההתקן של המדפסת, בחר **העדפות מערכת** מתפריט > **מדפסות וסורקים** (או **הדפס וסרוק**, **הדפסה ופקס**), ואחר כך הסר את המדפסת מרשימת המדפסות הזמינות.

4. צא מכל היישומים הרצים.

5. בחר באפשרות **עבור אל** > **יישומים** > **Epson Software** > **Uninstaller**.

6. בחר את היישום שברצונך להסיר ואחר כך לחץ על **Uninstall**.

> **חשוב:**
> *ה-Uninstaller מסיר מהמחשב את כל מנהלי ההתקנים של מדפסות הזרקת דיו של Epson.אם יש כמה מדפסות הזרקת דיו של Epson בשימוש וברצונך למחוק מנהלי התקנים מסוימים בלבד, מחק קודם את כולם ואז התקן שוב את מנהל ההתקן הנחוץ של המדפסת.*

לתשומת לבך:
*אם אינך יכול למצוא ברשימת היישומים את היישום שברצונך להסיר אינך יכול להסיר תוך שימוש ב-Uninstaller.במצב זה, בחר **עבור אל** > **יישומים** > **Epson Software**, בחר ביישום שברצונך להסיר ואחר כך גרור אותו אל סמל האשפה.*

מידע קשור

← "כלי עדכון תוכנה (EPSON Software Updater)" בעמוד 94

הדפסה באמצעות שירות רשת

באמצעות שירות Epson Connect העומד לרשותך באינטרנט באפשרותך להדפיס מהטלפון החכם שלך, ממחשב הלוח שלך או מהמחשב הנייד בכל מקום ובכל שעה.כדי להשתמש בשירות זה, עליך לרשום את המשתמש ואת המדפסת בשירות Epson Connect.

התכונות הזמינות באינטרנט הן כלהלן.

❑ Email Print

כאשר אתה שולח דוא"ל עם צרופות כגון מסמכים או תמונות אל כתובת דוא"ל שהוקצתה למדפסת, ביכולתך להדפיס את הדוא"ל והצרופות מאתרים מרוחקים כמו ביתך או מדפסת במשרד.

❑ Epson iPrint

אפליקציה זו מיועדת עבור iOS ועבור Android, ומאפשרת לך להדפיס מטלפון חכם או טבלט.תוכל להדפיס מסמכים, תמונות ואתרי אינטרנט באמצעות שליחתם ישירות למדפסת המחוברת לאותו LAN אלחוטי.

❑ Remote Print Driver

זהו מנהל התקן משותף שיש לא תמיכה במנהל ההתקן להדפסה מרחוק.כאשר אתה מדפיס באמצעות מדפסת הנמצאת באתר מרוחק, תוכל להדפיס באמצעות שינוי המדפסת בבחלון האפליקציות הרגילות.

לפרטים ראה את אתר הפורטל Epson Connect.

https://www.epsonconnect.com/

http://www.epsonconnect.eu (אירופה בלבד)

פתרון בעיות

בדיקת מצב המדפסת

נוריות ומצב המדפסת

נוריות בלוח הבקרה מצביעות על מצב המדפסת.

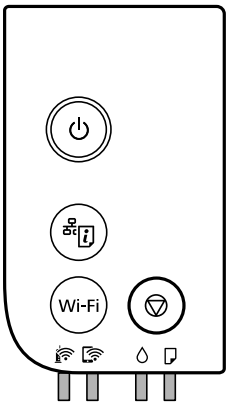

מצב נורמלי

: דלוקה

נורה	מצב
	המדפסת מחוברת לרשת אלחוטית (Wi-Fi).
	המדפסת מחוברת לרשת במצב Wi-Fi Direct (נקודת AP פשוטה).

מצב שגיאה

כאשר מתרחשת שגיאה הנורה נדלקת או מהבהבת. פרטים על השגיאה מופיעים על מסך המחשב.

/: דלוקה

/: מהבהבת

נורה	מצב	פתרונות
	התרחשה שגיאת Wi-Fi.	לחץ על לחצן Wi-Fi כדי לנקות את השגיאה ונסה שוב.

פתרון בעיות

נורה	מצב	פתרונות
	יתכן שטעינת הדיו הראשונית לא הושלמה.	כדי להשלים את טעינת הדיו, ראה הפוסטר *התחל כאן*. כאשר מפלס הדיו נמוך, אפשר שטעינת הדיו הראשונית לא הושלמה.
	הגיע הזמן לאפס את מפלס הדיו.	מלא מחדש את מכל הדיו עד לקו העליון, ואז אפס את מפלס הדיו.
	לא נשאר מספיק דיו כדי לבצע ניקוי.	מלא מחדש את מכל הדיו עד לקו העליון, ואז אפס את מפלס הדיו לפני הניקוי.
	כמעט הגיע הזמן לאפס את מפלס הדיו.	תוכל להדפיס עד שיגיע הזמן לאפס את מפלס הדיו. הכן בקבוק דיו חדש.
	תיבת התחזוקה מתקרבת לסוף חיי השירות שלה.	כאשר המדפסת מציגה הודעה לפיה אפשר להמשיך להדפיס, לחץ על הלחצן ⊽ כדי להמשיך להדפיס. הנורות מפסיקות להבהב זמנית אולם הם ימשיכו להבהב במרווחים קבועים עד שמחליפים את תיבת התחזוקה.
	לא הוטען נייר או שהוטען יותר מגיליון אחד בבת אחת.	טען נייר ולחץ על הלחצן ⊽.
	גודל הנייר שנטען אינו תואם להגדרות ההדפסה.	טען את גודל הנייר הנכון.
	קיימת בעיה עם מנהל ההתקן של המדפסת.	לחץ על הלחצן ⊽ כדי לבטל את עבודת ההדפסה.
	מהבהבת באיטיות (בהפרשים של 1.25 שניות) נתקע נייר.	סלק את נייר ולחץ על הלחצן ⊽.
	מהבהבת במהירות (בהפרשים של 0.5 שניות) נשאר נייר בתוך המדפסת.	טענן נייר בגודל A4 בתוך הזנת הנייר האחורית, ואז לחץ על לחצני ⊽ כדי לסלק את הנייר שבתוכו. טען נייר בכיוון לאורך.
	❑ המדפסת לא כובתה בצורה נכונה.* ❑ כתוצאה מכך שהמדפסת כובתה בזמן פעולה, אפשר שהנחירים התייבשו ונסתמו. * החשמל כובה באמצעות מתג, או שהתקע הוצא מהשקע בקיר, או שארעה הפסקת חשמל.	❑ אחרי איפוס השגיאה באמצעות לחיצה על לחצן ⊽, אנו ממליצים לבצע בדיקת נחירים. בטל כל עבודת הדפסה הנמצאת בהמתנה. ❑ כדי לכבות את המדפסת, דאג ללחץ על הלחצן ⏻.

פתרון בעיות

נורה	מצב	פתרונות
	מהבהבות בו-זמנית מכסה המדפסת פתוח.	סגור את מכסה המדפסת עד שהוא ננעל במקומו בנקישה.
	מהבהבות בו-זמנית ידית מתג הפלט נמצאת למטה.	הרם את ידית מתג הפלט.
	מהבהבות בו-זמנית ידית מתג הפלט נמצאת למעלה.	פתח את מכסה מחסנית הנייר, ואז הורד את ידית מתג הפלט.
	מהבהבת לסירוגין תיבת התחזוקה נמצאת בסוף חיי השירות שלה.	צריך להחליף את קופסת התחזקה
	מהבהבת לסירוגין לא ניתן לזהות את תיבת התחזוקה.	לא תוכל להתקין תיבת תחזוקה שכבר היתה בשימוש בתוך מדפסת אחרת. התקן תיבת תחזוקה חדשה.
	מהבהבת לסירוגין תיבת התחזוקה אינה מותקנת.	התקן שוב את תיבת התחזוקה.
	מהבהבת לסירוגין לא נשאר מספיק מקום בתיבת התחזוקה כדי לבצע ניקוי.	החלף את תיבת התחזוקה לפני הניקוי. אפשר שעדיין תוכל להדפיס גם אם לא תוכל לבצע ניקוי.
	המדפסת נכנסה למצב שחזור כיוון שעדכון הקושחה נכשל.	בצע את השלבים הבאים כדי להתחיל מחדש את עדכון הקושחה. 1. חבר את המדפסת למחשב באמצעות כבל USB. (בזמן מצב שחזור אי אפשר לעדכן את הקושחה באמצעות חיבור לרשת.) 2. להוראות נוספות בקר באתר המקומי של Epson.
	התרחשה שגיאת מדפסת.	פתח את מכסה המדפסת וסלק כל נייר מתוך המדפסת. כבה את המדפסת והדלק אותה שוב. אם השגיאה עדיין מופיעה לאחר שמכבים את המדפסת ומדליקים אותה שוב, צור קשר עם התמיכה של Epson.

מידע קשור

- "סילוק נייר חסום" בעמוד 102
- "יצירת קשר עם התמיכה של Epson" בעמוד 136
- "התקנת האפליקציות העדכניות ביותר" בעמוד 94

בדיקת מצב המדפסת — Windows

1. גש אל חלון מנהל ההתקן של המדפסת.

2. לחץ על EPSON Status Monitor 3 בלשונית תחזוקה.

לתשומת לבך:

❑ *באפשרותך גם לבדוק את מצב המדפסת בעזרת לחיצה פעמיים על סמל המדפסת בשורת המשימות. אם סמל המדפסת לא התווסף לשורת המשימות, לחץ על **העדפות מעקב** בלשונית **תחזוקה** ולאחר מכן בחר **הוסף את סמל קיצור הדרך לשורת המשימות**.*

❑ *אם EPSON Status Monitor 3 אינו זמין, היכנס אל מנהל ההתקן של המדפסת, לחץ על **הגדרות מורחבות** בלשונית **תחזוקה** ולאחר מכן בחר **הפעל את EPSON Status Monitor 3**.*

מידע קשור

← "גישה אל מנהל ההתקן של המדפסת" בעמוד 44

בדיקת מצב המדפסת — Mac OS

1. בחר באפשרות **העדפות המערכת** מתוך התפריט > **מדפסות וסורקים** (או **הדפסה וסריקה**, **הדפסה ופקס**), ולאחר מכן בחר את המדפסת.
2. לחץ על **אפשרויות וציוד** > **שירות** > **פתח שירות מדפסת**.
3. לחץ על EPSON Status Monitor.

תוכל לבדוק את מצב המדפסת, רמות הדיו ומצב השגיאה.

בדיקת מצב התוכנה

אפשר שיהיה ביכולתך לפתור את הבעיה באמצעות עדכון התוכנה לגרסה העדכנית ביותר שלה. כדי לבדוק את מצב התוכנה, יש להשתמש בכלי עדכון התוכנה.

מידע קשור

← "כלי עדכון תוכנה (EPSON Software Updater)" בעמוד 94
← "התקנת האפליקציות העדכניות ביותר" בעמוד 94

סילוק נייר חסום

בדוק מהי השגיאה המופיעה על גבי לוח הבקרה ומלא את ההוראות כדי לסלק את הנייר התקוע, כולל פיסות נייר קרועות.לאחר מכן, מחק את השגיאה.

חשוב:

❑ *סלק בזהירות את הנייר התקוע.הסרת הנייר בחוזק רב מדי יכולה לגרום לנזק למדפסת.*

❑ *בעת הסרת נייר חסום, הימנע מלהטות את המדפסת, מלהציב אותה במאונך או מלהפוך אותה; אחרת הדיו עלולה לדלוף.*

הוצאת נייר תקוע מהמכסה הקדמי

> ⚠ *זהירות:*
> *לעולם אל תיגע בלחצנים שעל גבי לוח הבקרה כאשר ידך בתוך המדפסת. אם המדפסת מתחילה לפעול היא יכולה לגרום לפציעה. היזהר לא לגעת בחלקים הבולטים, כדי להימנע מפציעה.*

1. פתח את המכסה הקדמי.

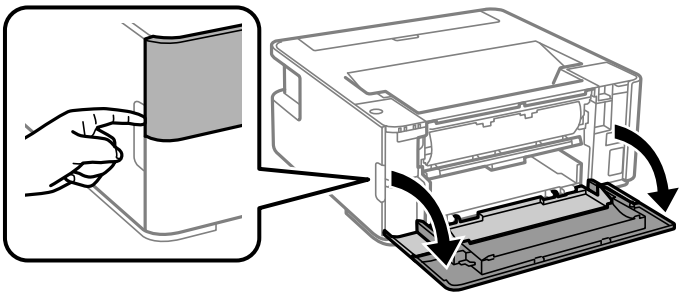

2. הורד את ידית מיתוג הפלט.

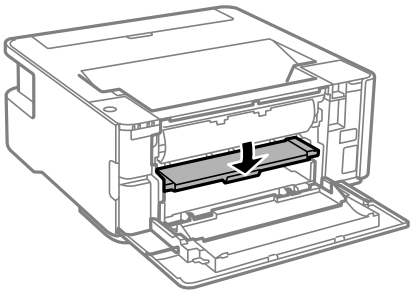

3. הוצא את הנייר התקוע.

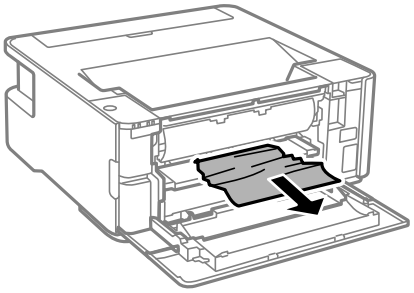

> **חשוב:**
> *אל תיגע בחלקים בתוך המדפסת. אם תעשה זאת אתה עלול לגרום לתקלה.*

4. הרם את ידית מיתוג הפלט.
5. סגור את המכסה הקדמי.

הוצאת נייר תקוע מתוך חריץ מזין נייר אחורי

הוצא את הנייר התקוע.

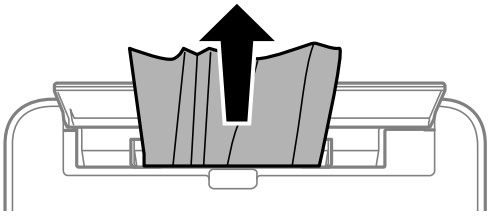

סילוק נייר תקוע מתוך המדפסת

> ⚠ *זהירות:*
> *לעולם אל תיגע בלחצנים שעל גבי לוח הבקרה כאשר ידך בתוך המדפסת. אם המדפסת מתחילה לפעול היא יכולה לגרום לפציעה. היזהר לא לגעת בחלקים הבולטים, כדי להימנע מפציעה.*

1. פתח את מכסה המדפסת.

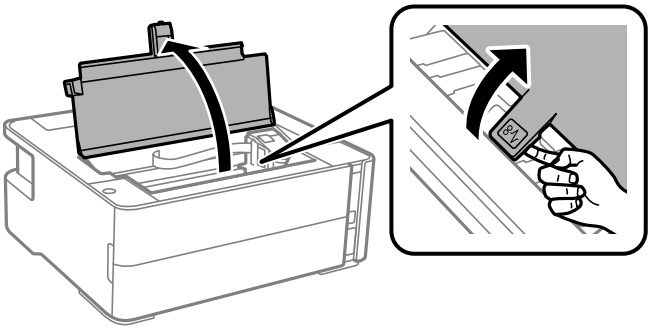

2. הוצא את הנייר התקוע.

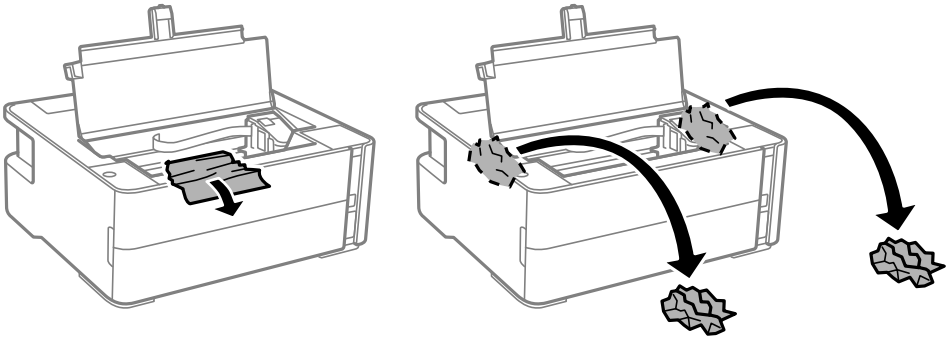

חשוב:

אל תיגע בכבל הלבן והשטוח, בסרט השקוף ובצינורות הדיו שבתוך המדפסת. אם תעשה זאת אתה עלול לגרום לתקלה. אם נגעת בסרט השקוף, ודא שתנקה אותו.

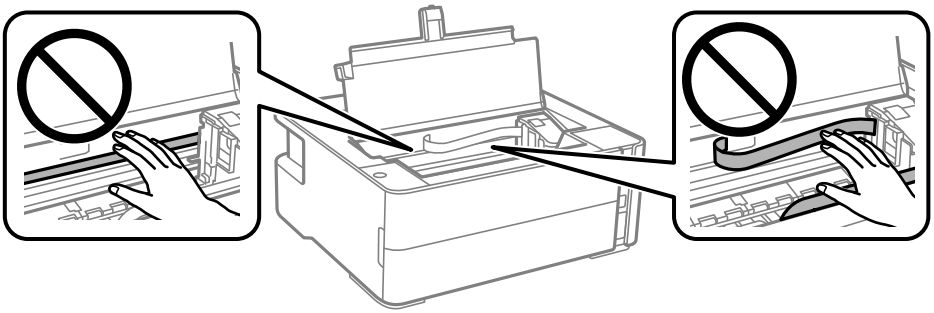

3. סגור את מכסה המדפסת עד שהוא ננעל במקומו בנקישה.

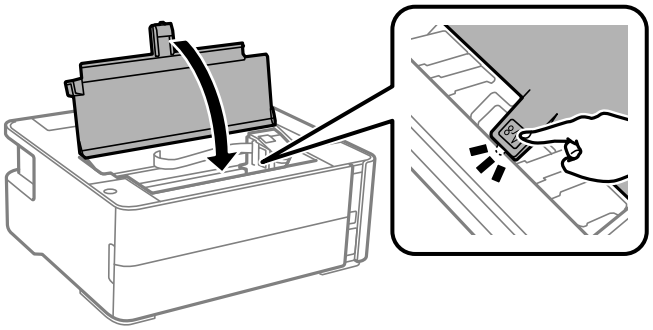

הוצאת נייר תקוע מתוך מכסה אחורי

1. הוצא את מכסה אחורי.

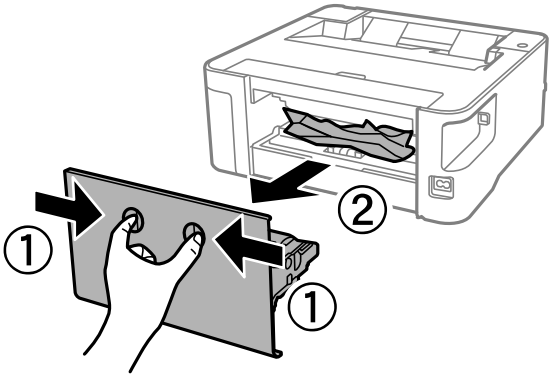

2. הוצא את הנייר התקוע.

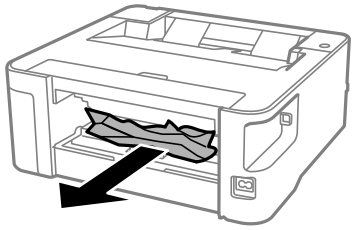

3. הוצא את הנייר התקוע מתוך מכסה אחורי.

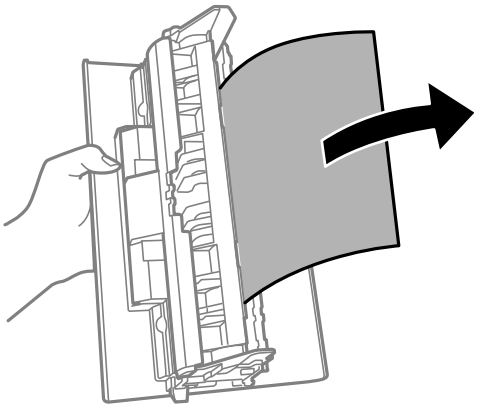

4. הכנס אתמכסה אחורי אל המדפסת.

הנייר אינו מוזן כהלכה

בדוק את הדברים הבאים ובצע את הפעולות הנדרשות כדי לפתור את הבעיה.

❑ הנח את המדפסת על משטח שטוח והפעל אותה בתנאי הסביבה המומלצים.

❑ השתמש בנייר הנתמך בידי מדפסת זאת.

❑ מלא את ההוראות בנושא אמצעי זהירות לטיפול בנייר.

❑ אל תכניס יותר דפים מהכמות המרבית של דפים שניתן.

❑ נקה את הגלגלת בתוך המדפסת.

מידע קשור

← "מפרט סביבתי" בעמוד 130
← "אמצעי זהירות לטיפול בנייר" בעמוד 35
← "גודל הנייר וכמויות הדפים" בעמוד 33
← "רשימת סוג הנייר" בעמוד 42

נייר תקוע

טען דף בכיוון הנכון והחלק את המסילות הצדדיות לאורך קצוות הדף.

מידע קשור

← "סילוק נייר חסום" בעמוד 102
← "הטענת נייר לתוך ה-מחסנית נייר" בעמוד 36

הנייר מוזן עקום

טען דף בכיוון הנכון והחלק את המסילות הצדדיות לאורך קצוות הדף.

מידע קשור

← "הטענת נייר לתוך ה-מחסנית נייר" בעמוד 36

נייר שנפלט נופל ממגש הפלט

פתח את מגן יחידת ההזנה כדי למנוע מנייר שנפלט מליפול מתוך מגש הפלט.

נייר נפלט במהלך ההדפסה

כאשר טוענים נייר מכתבים (נייר שעליו יש מידע כגון שם השולח או שם החברה המודפסים מראש בכותרת), בחר **נייר מכתבים** כהגדרת סוג הנייר.

בעיות באספקת החשמל ובלוח הבקרה

המדפסת לא נדלקת

❑ ודא שכבל החשמל מחובר כהלכה.

❑ החזק את הלחצן ⏻ לחוץ זמן ארוך קצת יותר.

המדפסת לא נכבית

החזק את הלחצן ⏻ לחוץ זמן ארוך קצת יותר. אם עדיין אינך מצליח לכבות את המדפסת, נתק את כבל החשמל מהחשמל. כדי למנוע מראש ההדפסה להתייבש לחלוטין, הדלק את המדפסת שוב וכבה אותה באמצעות לחיצה על הלחצן ⏻.

מתבצע כיבוי אוטומטי

❑ Windows

לחץ על **פרטי מדפסת ואפשרויות** בלשונית **תחזוקה** של מנהל ההתקן של המדפסת.

❑ השבת את הגדרות **הכיבוי אינו פעיל** ו- **הכיבוי מנותק**.

❑ השבת את הגדרת **ההגדרה טיימר כיבוי**.

❑ Mac OS

בחר באפשרות **העדפות המערכת** מתוך התפריט > **מדפסות וסורקים** (או **הדפסה וסריקה**, **הדפסה ופקס**), ולאחר מכן בחר את המדפסת.לחץ על **אפשרויות וציוד** > **תוכנת שירות** > **פתח תוכנת עזר למדפסת** ואז לחץ על **הגדרות מדפסת**.

❑ השבת את הגדרות **הכיבוי אינו פעיל** ו- **הכיבוי מנותק**.

❑ השבת את הגדרת **ההגדרה טיימר כיבוי**.

לתשומת לבך:
*אפשר שהמוצר שלך כולל את תכונת **ההגדרה טיימר כיבוי** או את תכונות **הכיבוי אינו פעיל** ו-**הכיבוי מנותק** בהתאם למיקום הרכישה.*

לא ניתן להדפיס ממחשב

בדיקת החיבור (USB)

❑ חבר את כבל ה-USB היטב אל המדפסת ואל המחשב.

❑ אם אתה משתמש ברכזת USB נסה לחבר את המדפסת ישירות אל המחשב.

❑ אם לא ניתן לזהות את כבל ה-USB, שנה את הכניסה או שנה את כבל ה-USB.

פתרון בעיות

❑ אם המדפסת אינה מצליחה להדפיס באמצעות חיבור USB, נסה את הצעדים הבאים.

נתק את כבל ה-USB מהמחשב. לחץ לחיצה ימנית על סמל המדפסת המוצג במחשב, ואז בחר **הסר התקן**. עכשיו, חבר את כבל ה-USB אל המחשב ונסה הדפסת בדיקה.

אפס את חיבור ה-USB באמצעות יישום השלבים במדריך זה לשינוי שיטת החיבור למחשב. לפרטים, עיין בקישור מידע הרלוונטי שלהלן.

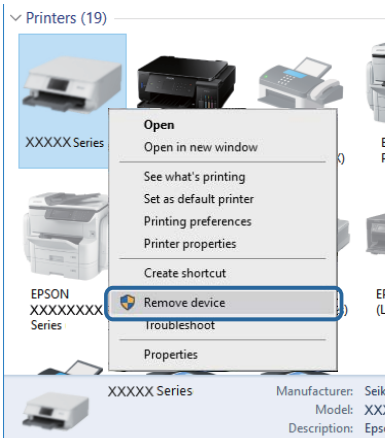

מידע קשור

← "שינוי שיטת החיבור למחשב" בעמוד 31

בדיקת החיבור (רשת)

❑ אחרי שינוי הנתב האלחוטי או הספק שלך, נסה ליצור שוב הגדרות רשת עבור המדפסת. חבר את המחשב או את ההתקן החכם לאותו SSID של המדפסת.

❑ כבה את ההתקנים שאתה רוצה לחבר אל הרשת. המתן כ10- שניות, ולאחר מכן הדלק את ההתקנים בסדר הבא: נתב אלחוטי, מחשב או התקן חכם, ואז את המדפסת. קרב את המדפסת והמחשב או ההתקן החכם אל הנתב האלחוטי כדי לסייע לתקשורת גלי הרדיו, ואז נסה לבצע שוב את הגדרות הרשת.

❑ הדפס את דו"ח חיבור הרשת. לפרטים, עיין בקישור מידע הרלוונטי שלהלן. אם הדו"ח מראה שחיבור הרשת נכשל, בדוק את דו"ח חיבור הרשת ופעל בהתאם לפתרונות המודפסים בו.

❑ אם כתובת ה-IP שהוקצתה למדפסת היא XXX.XXX.169.254, ומסכת תת-הרשת היא 255.255.0.0, אפשר שכתובת ה-IP לא הוקצתה נכונה. אתחל שוב את הנתב האלחוטי או אפס את הגדרות הרשת עבור המדפסת. אם פעולה זו אינה פותרת את הבעיה, עיין בתיעוד עבור הנתב האלחוטי.

❑ נסה לגשת לכל אתר אינטרנט מהמחשב כדי לוודא שהגדרות הרשת של המחשב נכונות. אם אינך יכול לגשת לשום אתר אינטרנט, הרי שיש בעיה במחשב. בדוק את חיבור הרשת של המחשב.

מידע קשור

← "התחברות למחשב" בעמוד 19
← "הדפסת גליון מצב רשת" בעמוד 31

בדיקת התוכנה והנתונים

- ❑ ודא שהותקן מנהל התקן מדפסת מקורי של Epson.אם לא הותקן מנהל התקן מדפסת מקורי של Epson, הפונקציות הזמינות מוגבלות.אנו ממליצים להשתמש במנהל התקן מדפסת מקורי של Epson.לפרטים, עיין בקישור מידע הרלוונטי שלהלן.
- ❑ אם אתה מדפיס נתונים בכמות גדולה זיכרון המחשב עלול לאזול.הדפס את התמונה ברזולוציה נמוכה יותר או במידות קטנות יותר.

מידע קשור

← "בדיקת מנהלי התקן מדפסת מקוריים של Epson" בעמוד 110
← "התקנת האפליקציות העדכניות ביותר" בעמוד 94

בדיקת מנהלי התקן מדפסת מקוריים של Epson

תוכל לבדוק אם מנהל התקן מדפסת מקורי של Epson מותקן במחשב שלך באמצעות אחת מהשיטות הבאות.

Windows

בחר **לוח בקרה** > **צפה בהתקנים ומדפסות** (**מדפסות, מדפסות ופקסים**), ואז בצע את הפעולות הבאות כדי לפתוח את חלון תכונות שרת ההדפסה.

- ❑ Windows 10/Windows 8.1/Windows 8/Windows 7/Windows Server 2016/Windows Server 2012 R2/Windows Server 2012/Windows Server 2008 R2

  לחץ על סמל המדפסת, ואז לחץ **תכונות שרת הדפסה** בראש החלון.
- ❑ Windows Vista/Windows Server 2008

  לחץ לחיצה ימנית על תיקיית **מדפסות** ואז לחץ על **הפעל כמנהל** > **תכונות שרת**.
- ❑ Windows XP/Windows Server 2003 R2/Windows Server 2003

  מתוך תפריט **קובץ** בחר **תכונות שרת**.

פתרון בעיות

לחץ על לשונית **מנהל התקן**.אם שם המדפסת שלך מוצג ברשימה, זהו סימן שמותקן מנהל התקן מדפסת Epson מקורי במחשב שלך.

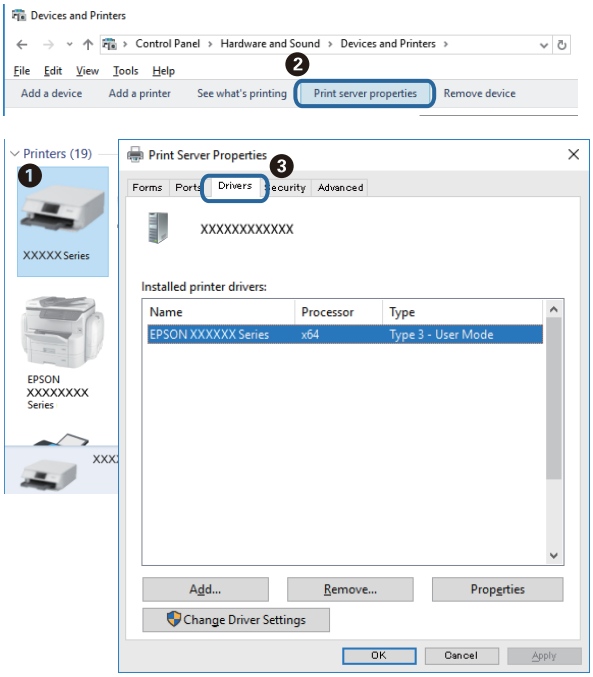

Mac OS

בחר באפשרות **העדפות המערכת** מתוך התפריט > **מדפסות וסורקים** (או **הדפסה וסריקה**, **הדפסה ופקס**), ולאחר מכן בחר את המדפסת.לחץ **אפשרויות וחומרים מתכלים**, ואם מוצגות לשונית **האפשרויות** ולשונית **תוכנת עזר** בחלון, הרי שמנהל התקן מדפסת מקורי של Epson מותקן במחשב שלך.

מידע קשור

← "התקנת האפליקציות העדכניות ביותר" בעמוד 94

בדיקת מצב המדפסת מהמחשב (Windows)

לחץ על **תור הדפסה** בלשונית **תחזוקה** של מנהל ההתקן של המדפסת ולאחר מכן בדוק את הגורמים להלן.

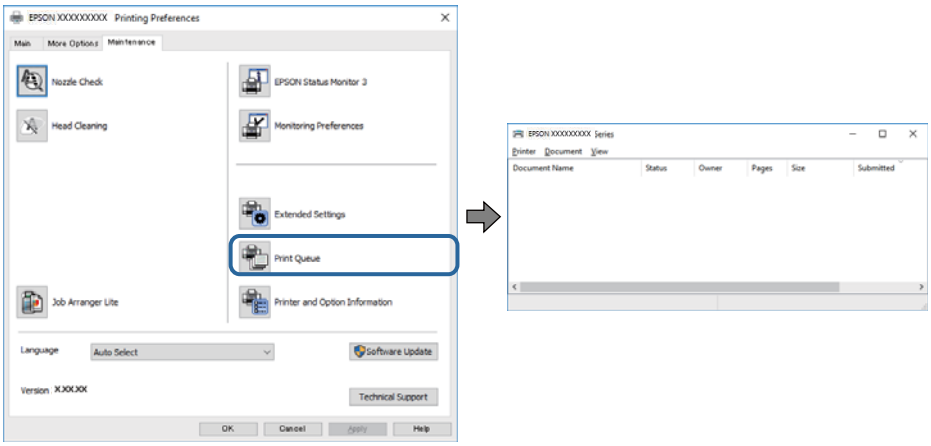

❑ בדוק אם יש עבודות הדפסה בהשהיה.

אם נשארו נתונים מיותר, בחר **בטל את כל המסמכים** מתוך תפריט **המדפסת**.

❑ ודא שהמדפסת אינה לא מקוונת או ממתינה.

אם המדפסת לא מקוונת או אם היא ממתינה, נקה את ההגדרה הרלוונטית למצבה (לא מקוונת או ממתינה) מהתפריט **מדפסת**.

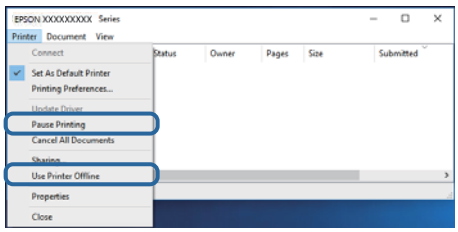

❑ ודא שהמדפסת נבחרה כמדפסת ברירת המחדל מהתפריט **מדפסת** (אמור להיות סימן ביקורת בפריט התפריט).

אם המדפסת לא נבחרה בתור מדפסת ברירת המחדל, הגדר אותה בתור מדפסת ברירת המחדל. אם קיימים סמלים רבים בלוח הבקרה > **צפה בהתקנים ומדפסות** (**מדפסות**, **מדפסות ופקסים**), עיין בהוראות שלהלן כדי לבחור את הסמל.

דוגמה)

חיבור USB: מדפסות מסדרת EPSON XXXX סדרת

חיבור רשת: מדפסות מסדרת EPSON XXXX סדרת

אם תתקין את מנהל ההתקן של המדפסת פעמים רבות, אפשר שתיצור בכך עותקים של מנהל התקן המדפסת. אם נוצרים עותקים כגון, "סדרת EPSON XXXX (עותק 1)" יש ללחוץ לחיצה ימנית על סמן מנהל ההתקן שהועתק ואז ללחוץ **הסר התקן**.

❑ ודא שיציאת המדפסת נבחרה בצורה נכונה ב **תכונה** > **יציאה** מתפריט ה **מדפסת** כדלהלן.

בחר "USBXXX" עבור חיבור USB, או "EpsonNet Print Port" עבור חיבור רשת.

בדיקת מצב המדפסת מהמחשב (Mac OS)

ודא שמצב המדפסת אינו השהיה.

בחר ב-**העדפות מערכת** מתוך התפריט > **מדפסות וסורקים** (או **הדפסה וסריקה**, **הדפסה ופקס**), ולאחר מכן לחץ פעמיים על סמל המדפסת.אם המדפסת בהשהיה, לחץ על **חדש פעולה** (או על **חדש את פעולת המדפסת**).

כאשר אין ביכולתך לבצע הגדרות רשת

❑ כבה את ההתקנים שאתה רוצה לחבר אל הרשת. המתן כ10- שניות, ולאחר מכן הדלק את ההתקנים בסדר הבא: נתב אלחוטי, מחשב או התקן חכם, ואז את המדפסת. קרב את המדפסת והמחשב או ההתקן החכם אל הנתב האלחוטי כדי לסייע לתקשורת גלי הרדיו, ואז נסה לבצע שוב את הגדרות הרשת.

❑ לחץ על הלחצן כדי להדפיס דוח חיבור רשת. בדוק אותו ולאחר מכן פעל בהתאם לפתרונות המודפסים.

מידע קשור

← "הדפסת גליון מצב רשת" בעמוד 31
← "בדיקת ה-SSID המחובר למדפסת" בעמוד 116
← "בדיקת ה-SSID עבור המחשב" בעמוד 117

אין אפשרות להתחבר מהתקנים אף על פי שאין בעיה בהגדרות הרשת

אם אין אפשרות להתחבר מהמחשב או מהתקן חכם אל המדפסת אף על פי שבדוח חיבור הרשת לא מופיעה שום בעיה, עיין בהמשך.

❑ אם אתה משתמש בכמה נתבים אלחוטיים באותו הזמן ייתכן שלא תוכל להשתמש במדפסת מהמחשב או מההתקן החכם, תלוי בהגדרות של הנתבים האלחוטיים. חבר את המחשב או את ההתקן החכם לאותו נתב אלחוטי כמו המדפסת.

השבת את פונקציית הקשירה בהתקן החכם במידה והיא אופשרה.

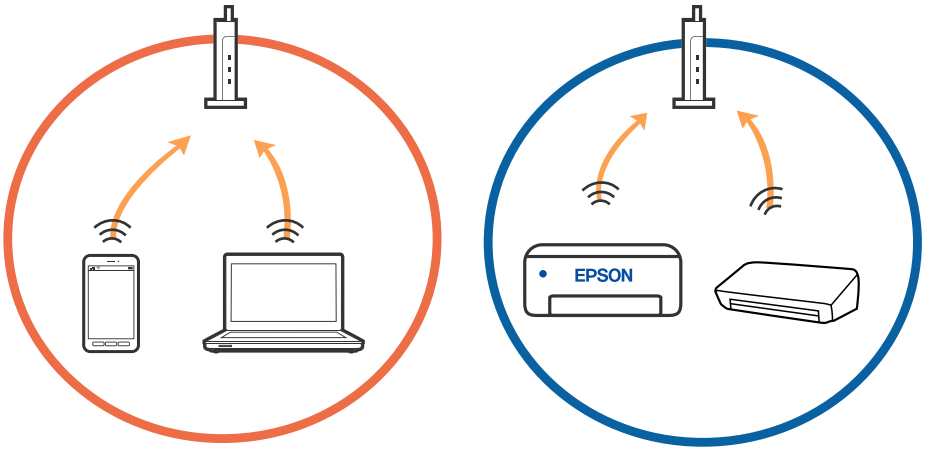

פתרון בעיות

❑ ייתכן שלא תוכל להתחבר לנתב האלחוטי כאשר יש לנתב האלחוטי ריבוי של SSID וכאשר התקנים מחוברים ל-SSID שונים באותו נתב אלחוטי. חבר את המחשב או את ההתקן החכם לאותו SSID של המדפסת.

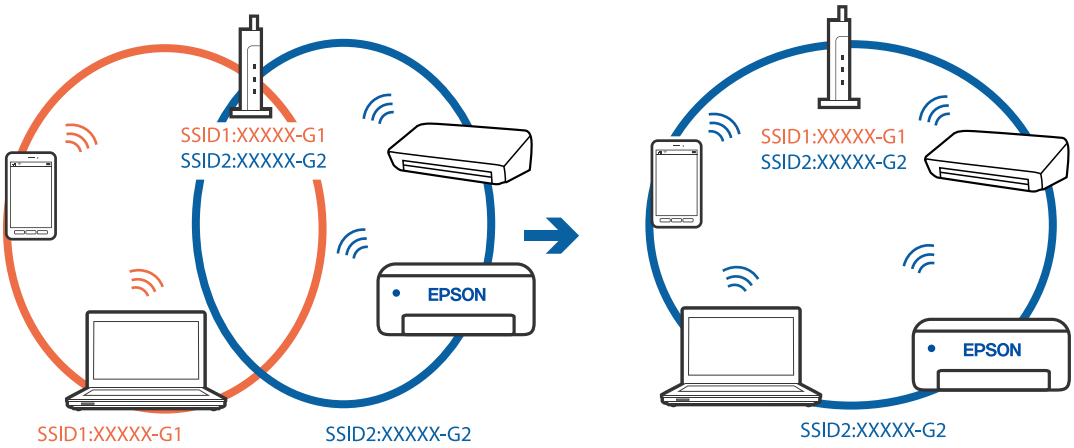

❑ לנתב אלחוטי התואם גם לתקן IEEE 802.11a וגם לתקן IEEE 802.11g יש SSID ב2.4 GHz- וב5- GHz. אם אתה מחבר את המחשב או את התקן החכם אל SSID ב5 GHz- לא תוכל להתחבר למדפסת כיוון שהמדפסת תומכת בתקשורת ב2.4 GHz- בלבד. חבר את המחשב או את ההתקן החכם לאותו SSID של המדפסת.

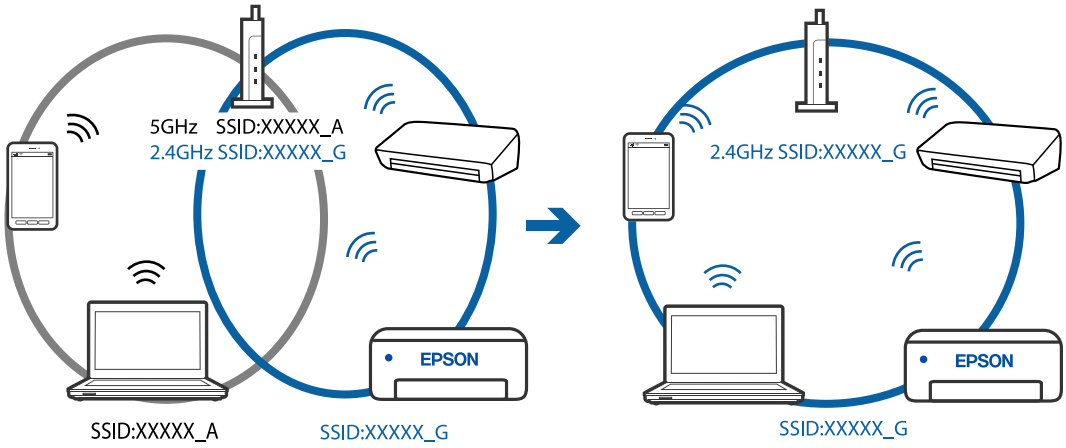

❑ למרבית הנתבים האלחוטיים יש תכונת מפריד פרטיות החוסם את התקשורת בין ההתקנים מחוברים. אם אין ביכולתך ליצור תקשורת בין מדפסת ומחשב או התקן החכם אף על פי שהם מחוברים לאותה הרשת, השבת את מפריד הפרטיות בנתב האלחוטי. לפרטים נוספים, עיין במדריך שסופק עם הנתב האלחוטי.

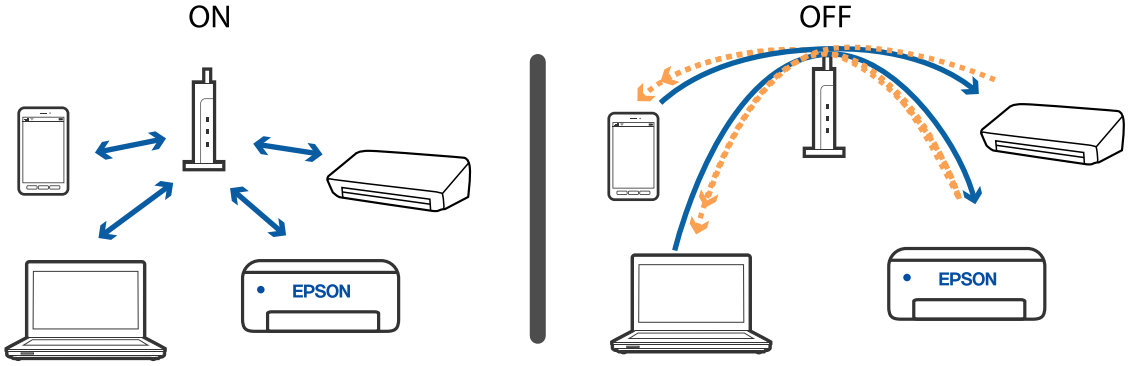

מידע קשור

← "בדיקת ה-SSID המחובר למדפסת" בעמוד 116
← "בדיקת ה-SSID עבור המחשב" בעמוד 117

כאשר אין ביכולתך להתחבר באמצעות חיבור Wi-Fi Direct (חיבור AP פשוט)

אם מספר ההתקנים המרבי כבר חובר, לא תוכל לחבר התקנים נוספים. עיין בפרטים הבאים ונסה להתחבר מחדש.

בדוק כמה התקנים מחוברים

בדוק כמה התקנים מחוברים למדפסת. אם מספר ההתקנים המחוברים אינו חורג מהמספר המרבי, אפשר שארעה שגיאת חיבור. קרב את המדפסת והמחשב או ההתקן החכם אל הנתב האלחוטי כדי לסייע לתקשורת גלי הרדיו, ודא שה-SSID והסיסמה נכונים, ואז נסה לבצע שוב את הגדרות הרשת.

❑ גיליון מצב רשת

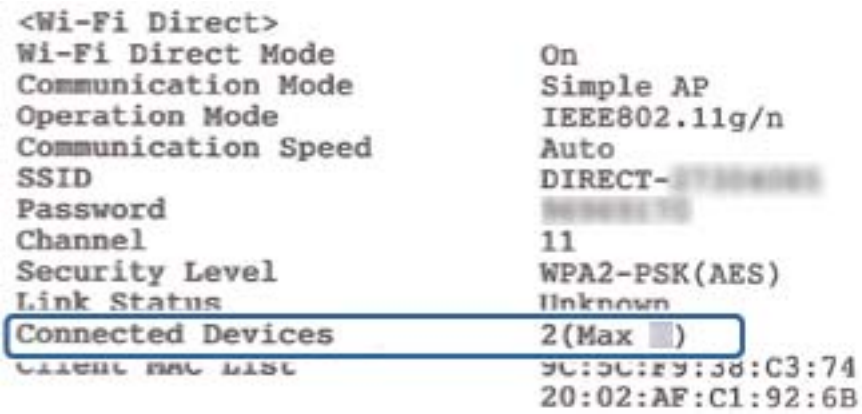

❑ מסך מצב מוצר עבור Web Config

השק דפדפן אינטרנט מתוך ההתקן המחובר, ואז הזן את כתובת ה-IP עבור Wi-Fi Direct (חיבור AP פשוט) כדי לפתוח את Web Config. הקש **Product Status** > **Wi-Fi Direct** ובדוק את מצב Wi-Fi Direct.

נתק התקנים שאין בהם צורך

אם כבר חובר למדפסת מספר ההתקנים המרבי, נתק את ההתקנים שאין בהם צורך ונסה לחבר את ההתקן החדש.

מחק את ה-SSID עבור Wi-Fi Direct במסך ה-Wi-Fi עבור ההתקן שאינך צריך לחבר למדפסת.

בדיקת ה-SSID המחובר למדפסת

תוכל לבדוק את ה-SSID באמצעות הדפסת דו"ח חיבור רשת, דף מצב רשת או Web Config.

בדיקת ה-SSID עבור המחשב

Windows

לחץ על במגש המשימות בשולחן העבודה. בדוק את השם של ה-SSID המחובר ברשימה שתוצג.

Mac OS

לחץ על סמל ה-Wi-Fi בראש מסך המחשב. תוצג רשימה של SSID כאשר ה-SSID המחובר מסומן בסימן ביקורת.

חיבור Ethernet מאבד את היציבות שלו

כאשר אתה מחבר את המדפסת באמצעות Ethernet תוך שימוש בהתקנים התומכים ב-IEEE 802.3az (בעל יעילות אנרגטית Ethernet), אפשר שהבעיות הבאות תופענה בהתאם לרכזת או לנתב שבו אתה משתמש.

- ❑ החיבור מאבד את היציבות שלו, המדפסת מתחברת ומתנתקת שוב ושוב.
- ❑ לא ניתן להתחבר למדפסת.
- ❑ מהירות התקשורת מואטת.

פעל בהתאם לצעדים הבאים כדי להשבית את IEEE 802.3az עבור המדפסת, ואז חבר.

1. הסר את כבל ה-Ethernet המוחבר למחשב ולמדפסת.
2. כאשר ה-IEEE 802.3az עבור המחשב מאופשר, השבת אותו.
   לפרטים, עיין בתיעוד שסופק עם המחשב.
3. חבר את המחשב והמדפסת ישירות באמצעות כבל Ethernet.
4. במדפסת, הדפס דו"ח חיבור רשת.
5. בדוק את כתובת ה-IP של המדפסת בדו"ח חיבור הרשת.
6. במחשב, גש אל Web Config.
   הפעל דפדפן אינטרנט ולאחר מכן הזן את כתובת ה-IP של המדפסת.
7. בחר **Advanced Settings** מתוך רשימה בפינה הימנית העליונה של החלון.
8. בחר באפשרות **Wired LAN < Network Settings**.
9. בחר **OFF** עבור **IEEE 802.3az**.
10. לחץ על **Next**.
11. לחץ על **OK**.
12. הסר את כבל ה-Ethernet המוחבר למחשב ולמדפסת.
13. אם השבתת את IEEE 802.3az עבור המחשב בצעד 2, אפשר אותו.
14. חבר את כבלי ה-Ethernet שהסרת בצעד 1 אל המחשב ואל המדפסת.

אם הבעיה עדיין נמשכת, אפשר שהתקנים אחרים חוץ מהמדפסת גורמים את הבעיה.

מידע קשור

← "אפליקציה עבור הגדרת תצורת פעולות מדפסת (Web Config)" בעמוד 92

בעיות בתדפיסים

התדפיס משופשף או שחסר בו צבע

❑ אם לא השתמשת במדפסת הרבה זמן, ייתכן שפיות ראש ההדפסה סתומות ולא יוציאו את הדיו. בצע בדיקת פיה ולאחר מכן נקה את ראש ההדפסה אם אחת מהפיות בראש ההדפסה סתומות.

❑ אם הדפסת בזמן שמפלס הדיו היה נמוך מכדי שניתן לראותו בחלון מיכל הדיו, מלא מחדש את מיכל הדיו עד לקו העליון ואז השתמש בתוכנת העזר **ניקוי מכני** על מנת להחליף את הדיו בתוך שפופרות הדיו. אחר שתשתמש בתוכנת העזר, בצע בדיקת נחירים כדי לוודא שאיכות ההדפסה השתפרה.

מידע קשור

← "בדוק אם הנחירים סתומים (בדיקת נחירים)" בעמוד 82
← "מילוי מיכל הדיו" בעמוד 75
← "ניקוי חשמלי של ראש ההדפסה (ניקוי מכני)" בעמוד 86

מופיעים פסים או צבעים בלתי צפויים

יתכן שנחירי ראש ההדפסה סתומים. בצע בדיקת נחיר במטרה לבדוק אם יש סתימה בנחירי ראש ההדפסה. נקה את ראש ההדפסה אם נחירים כלשהם בראש ההדפסה סתומים.

מידע קשור

← "בדוק אם הנחירים סתומים (בדיקת נחירים)" בעמוד 82

פסים צבעוניים מופיעים במרווחים קבועים של כ-3.3 ס"מ

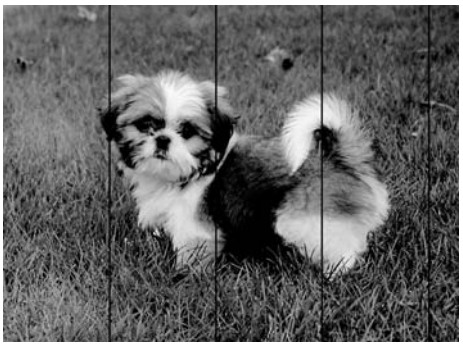

פתרון בעיות

❑ בחר בהגדרת סוג הנייר המתאימה לסוג הנייר המוטען במדפסת.

❑ יישר את ראש ההדפסה מהמחשב.

❑ בעת הדפסה על נייר רגיל, הדפס באמצעות הגדרת איכות גבוהה יותר.

מידע קשור

← "רשימת סוג הנייר" בעמוד 42
← "יישור ראש ההדפסה" בעמוד 88

פסים אנכיים או יציאה מהקו הישר

enthalten alle
Aufdruck. W
5008 "Regel

❑ ישר את ראש ההדפסה.

❑ אם איכות ההדפסה אינה משתפרת אחרי יישור ראש ההדפסה, הדפס באמצעות הגדרת איכות גבוהה יותר.

מידע קשור

← "יישור ראש ההדפסה" בעמוד 88

איכות ההדפסה גרועה

בדוק את הגורמים להלן אם איכות ההדפסה גרועה בגלל הדפסים מטושטשים, רצועות, צבעים חסרים, צבעים דהויים ויישור שגוי בתדפיסים.

בדיקת המדפסת

❑ ודא שטעינת הדיו הראשונית הושלמה.

❑ מלא מחדש את מיכל הדיו אם מפלס הדיו נמצא מתחת לקו התחתון.

❑ בצע בדיקת פיה ולאחר מכן נקה את ראש ההדפסה אם אחת מהפיות בראש ההדפסה סתומות.

❑ ישר את ראש ההדפסה.

בדיקת הנייר

❑ השתמש בנייר הנתמך בידי מדפסת זאת.

❑ אל תדפיס על נייר לח, נייר שניזוק או נייר ישן מדי.

❑ אם הנייר מסולסל או המעטפות נפוחות, שטח אותם.

פתרון בעיות

- אל תערום את הנייר מיד לאחר ההדפסה.
- יבש את התדפיסים מיד לפני שתתייק או תציג אותם. כשהתדפיסים מתייבשים יש להימנע מאור שמש ישיר, לא להשתמש במייבש ולא לנגוע בצד המודפס של הנייר.
- כשמדפיסים תמונות או תצלומים מומלץ להשתמש בנייר מקורי של Epson במקום בנייר רגיל. הדפס על צד הנייר של Epson שאפשר להדפיס עליו.

בדיקת הגדרות ההדפסה

- בחר בהגדרת סוג הנייר המתאימה לסוג הנייר המוטען במדפסת.
- הדפס באיכות גבוהה יותר.
- בזמן הדפסה דו-כיוונית (או במהירות גבוהה) ראש ההדפסה מדפיס כשהוא נע בשני הכיוונים וקווים אנכיים עשויים להיות לא ישרים. אם איכות ההדפסה לא משתפרת השבת את ההגדרה הדפסה דו-כיוונית (או במהירות גבוהה). השבתת הגדרה זו עשויה להאט את מהירות ההדפסה.
- Windows

  הסר את הסימון מהאפשרות **מהירות גבוהה** בכרטיסייה **אפשרויות נוספות** של מנהל ההתקן של המדפסת.
- Mac OS

  בחר באפשרות **העדפות המערכת** מתוך התפריט > **מדפסות וסורקים** (או **הדפסה וסריקה**, **הדפסה ופקס**), ולאחר מכן בחר את המדפסת. לחץ על **אפשרויות וציוד** > **אפשרויות** (או **מנהל התקן**). בחר באפשרות **כבוי** עבור ההגדרה **הדפסה במהירות גבוהה**.

בדיקת בקבוק הדיו

- השתמש בבקבוקי דיו עם קוד החלק הנכון עבור מדפסת זאת.
- מומלץ להשתמש בבקבוקי הדיו לפני התאריך המודפס על גבי האריזה.
- נסה להשתמש בבקבוקי דיו מקוריים של Epson.מוצר זה מיועד להתאים צבעים על סמך שימוש בבקבוקי דיו מקוריים של Epson.השימוש בבקבוקי דיו שאינם מקוריים יכול לגרום לירידה באיכות ההדפסה.

מידע קשור

- "בדוק אם הנחירים סתומים (בדיקת נחירים)" בעמוד 82
- "יישור ראש ההדפסה" בעמוד 88
- "גודל הנייר וכמויות הדפים" בעמוד 33
- "רשימת סוג הנייר" בעמוד 42
- "אמצעי זהירות לטיפול בנייר" בעמוד 35

הנייר מרוח או שרוט

❑ כאשר מופיעות רצועות אופקיות או שיש מריחה בראש או בתחתית הנייר, טען נייר בכיוון הנכון והחלק את מדריכי הקצוות עד לקצוות הנייר.

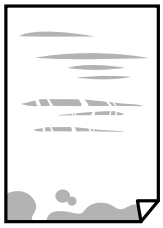

❑ כאשר מופיעות רצועות אנכיות או שהנייר מרוח, יש לנקות את נתיב הנייר.

❑ הנח את הנייר על גבי משטח שטוח על מנת לוודא שהוא לא מתעקל. אם הוא אינו ישר, יישר אותו.

❑ כאשר מדפיסים על נייר עבה, ראש ההדפסה קרוב לשטח ההדפסה ועלול לשפשף את הנייר. במקר כזה, יש לאפשר את הגדרת הפחותת השפשוף. אם תאפשר הגדר זו, אפשר שאיכות ההדפסה תרד או שההדפסה תאט.

Windows

לחץ על **הגדרות מורחבות** בכרטיסייה **תחזוקה** במנהל ההתקן של המדפסת, ולאחר מכן בחר את **נייר עם סיבים לרוחב**.

מידע קשור

← "הטענת נייר לתוך ה-מחסנית נייר" בעמוד 36
← "ניקוי נתיב הנייר" בעמוד 88

הנייר נמרח בזמן הדפסה אוטומטית דו-צדדית

אם משתמשים בתכונה 'הדפסה דו-צדדית אוטומטית' ומדפיסים מסמך עם נתונים בצפיפות גבוהה, כמו תמונות וגרפים, צריך להקטין את צפיפות ההדפסה ולהאריך את משך הייבוש.

התמונות המודפסות דביקות

אפשר שאתה מדפיס בצד הלא נכון של נייר התמונות. ודא שאתה מדפיס על הצד המיועד להדפסה.

אחרי שמדפיסים בצד הלא נכון של נייר צילום, יש לנקות את נתיב הנייר.

מידע קשור

← "ניקוי נתיב הנייר" בעמוד 88

המיקום, הגודל או השוליים של התדפיס שגויים

❑ טען דף בכיוון הנכון והחלק את המסילות הצדדיות לאורך קצוות הדף.

❑ בחר את ההגדרה המתאימה לגודל הנייר.

❑ התאם את הגדרת השוליים ביישום כך שהשוליים יהיו בתוך השטח הניתן להדפסה.

מידע קשור

← "הטענת נייר לתוך ה-מחסנית נייר" בעמוד 36
← "שטח בר הדפסה" בעמוד 126

התווים המודפסים הם שגויים או מעורבבים

❑ חבר את כבל ה-USB היטב אל המדפסת ואל המחשב.

❑ בטל כל עבודת הדפסה הנמצאת בהשהיה.

❑ בשעת ההדפסה אל תכניס את המחשב למצב **תרדמה** או למצב **שינה**. בפעם הבאה שתדליק את המחשב יתכן שיודפסו עמודים של טקסט מעורבב.

❑ אם אתה משתמש במנהל התקן מדפסת בו השתמשת בעבר, אפשר שהתווים המודפסים יהיו מעורבבים. ודא שמנהל ההתקן של המדפסת בו אתה משתמש, מתאים למדפסת זו. בדוק את שם המדפסת בראש חלון מנהל ההתקן של המדפסת.

התמונה המודפסת היא הפוכה

נקה הגדרות של תמונת ראי במנהל ההתקן של המדפסת או ביישום.

❑ Windows

נקה את **תמונת מראה** בלשונית **אפשרויות נוספות** של מנהל ההתקן של המדפסת.

❑ Mac OS

נקה **תמונת מראה** מהתפריט **הגדרות הדפסה** של דיאלוג ההדפסה.

דפוסים דמויי-מוזאיקה בתדפיסים

בהדפסת תמונות או תצלומים הדפסה תוך שימוש בנתוני רזולוציה גבוהה. תמונות באתרי אינטרנט הן לעתים קרובות ברזולוציה נמוכה אף על פי שהן נראות טוב מספיק בתצוגה ולכן איכות ההדפסה עלולה לרדת.

לא היה אפשר לפתור את בעיית התדפיס

אם ניסית את כל הפתרונות ולא פתרת את הבעיה נסה להסיר את מנהל ההתקן של המדפסת ולהתקינו מחדש.

מידע קשור

← "הסרת אפליקציות" בעמוד 96
← "התקנת האפליקציות העדכניות ביותר" בעמוד 94

בעיות הדפסה אחרות

ההדפסה אטית מדי

❑ סגור יישומים הפתוחים שלא לצורך.

❑ הקטן את איכות ההדפסה.הדפסה באיכות גבוהה מאטה את ההדפסה.

❑ הפוך את ההגדרה הדו-כיוונית (או הגדרת המהירות הגבוהה) לזמינה.כאשר הגדרה זאת הופכת לזמינה ראש ההדפסה מדפיס כשהוא נע בשני הכיוונים ומהירות ההדפסה גודלת.

❑ Windows

בחר **מהירות גבוהה** בכרטיסייה **אפשרויות נוספות** של מנהל ההתקן של המדפסת.

❑ Mac OS

בחר באפשרות **העדפות המערכת** מתוך התפריט > **מדפסות וסורקים** (או **הדפסה וסריקה**, **הדפסה ופקס**), ולאחר מכן בחר את המדפסת.לחץ על **אפשרויות וציוד** > **אפשרויות** (או **מנהל התקן**).בחר באפשרות **מופעל** עבור ההגדרה **הדפסה במהירות גבוהה**.

❑ הפוך מצב שקט ללא זמין.תכונה זאת מאטה את ההדפסה.

❑ Windows

בחר באפשרות **כבוי** עבור ההגדרה **מצב שקט** בכרטיסייה **ראשי** של מנהל ההתקן של המדפסת.

❑ Mac OS

בחר באפשרות **העדפות המערכת** מתוך התפריט > **מדפסות וסורקים** (או **הדפסה וסריקה**, **הדפסה ופקס**), ולאחר מכן בחר את המדפסת.לחץ על **אפשרויות וציוד** > **אפשרויות** (או **מנהל התקן**).בחר באפשרות **כבוי** עבור ההגדרה **מצב שקט**.

מהירות ההדפסה מואטת משמעותית במהלך הדפסה רציפה

מהירות ההדפסה מואטת כדי למנוע מהמנגנון של המדפסת להתחמם ולהינזק. עם זאת, ניתן להמשיך להדפיס. כדי לחזור למהירות הדפסה רגילה יש להפסיק להשתמש במדפסת למשך 30 דקות. אם מכבים את המדפסת מהירות ההדפסה אינה חוזרת לקצב רגיל.

בעיות אחרות

רעשי הפעולה חזקים

אם המדפסת מרעישה מדי הפעל את **מצב שקט**.הפעלת תכונה זו עשויה להאט את מהירות המדפסת.

❑ מנהל התקן המדפסת ב-Windows

הפעל את **מצב שקט** בכרטיסייה **ראשי**.

❑ מנהל התקן המדפסת ב-Mac OS

בחר באפשרות **העדפות המערכת** מתוך התפריט > **מדפסות וסורקים** (או **הדפסה וסריקה**, **הדפסה ופקס**), ולאחר מכן בחר את המדפסת. לחץ על **אפשרויות וציוד** > **אפשרויות** (או **מנהל התקן**). בחר באפשרות **מופעל** עבור ההגדרה **מצב שקט**.

היישום חסום בידי חומת אש (עבור Windows בלבד)

הוסף את היישום לתכניות המותרות בחומת האש של Windows בהגדרות האבטחה בלוח הבקרה.

דיו שנשפך

❑ אם דיו נדבק לשטח שמסביב למכל, נגב אותו באמצעות מטלית נקיה נטולת מוך, או מטוש צמר גפן.

❑ אם דיו נשפך על השולחן או על הריצפה, נגב אותו מיד. כאשר הדיו יבש, יהיה קשה להסיר את הכתם. כדי למנוע מהכתם להתפשט, הספג את הדיו במטלית יבשה, ואז נגב אותה במטלית לחה.

❑ אם הדיו מכתים את ידיך, שטוף אותן במים וסבון.

נספח

מפרט טכני

מפרט המדפסת

מיקום נחירי ראש ההדפסה		נחירי דיו שחור: 400×2 rows
משקל הנייר*	נייר רגיל	64 עד 90 גרם למטר רבוע (17 עד 24 ליבראות)
	מעטפות	מעטפות #10, DL, C6: 75 עד 90 גרם למ"ר (20 עד 24 ליברות)

* גם כאשר עובי הנייר נמצא בתוך טווח זה, אפשר שהנייר לא יוזן לתוך המדפסת או שאיכות ההדפסה תהיה ירודה, בהתאם לתכונות או איכות הנייר.

שטח בר הדפסה

האזור המיועד להדפסה עבור גליונות בודדים

איכות ההדפסה יכולה לרדת בשטחים המוצללים בגלל מנגנון המדפסת.

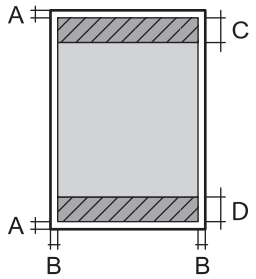

A	3.0 מ"מ (0.12 אינצ'ים)
B	3.0 מ"מ (0.12 אינצ'ים)
C	46.0 מ"מ (1.81 אינצ'ים)
D	44.0 מ"מ (1.73 אינצ'ים)

האזור הניתן להדפסה במעטפות

איכות ההדפסה יכולה לרדת בשטחים המוצללים בגלל מנגנון המדפסת.

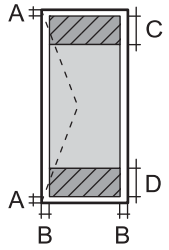

A	3.0 מ"מ (0.12 אינצ'ים)
B	5.0 מ"מ (0.20 אינצ'ים)
C	24.0 מ"מ (0.95 אינצ'ים)
D	46.0 מ"מ (1.81 אינצ'ים)

מפרט ממשקים

למחשב	USB מהיר

רשימת פונקציות רשת

פונקציות רשת ו- IPv4/IPv6

פונקציות			נתמכות	הערות
הדפסת רשת	EpsonNet Print (Windows)	IPv4	✓	-
	Standard TCP/IP (Windows)	IPv4, IPv6	✓	-
	הדפסת WSD (Windows)	IPv4, IPv6	✓	Windows Vista ואילך
	הדפסת Bonjour (Mac OS)	IPv4, IPv6	✓	-
	הדפסת IPP (Windows, Mac OS)	IPv4, IPv6	✓	-
	הדפסת UPnP	IPv4	-	התקן מידע
	הדפסת PictBridge (Wi-Fi)	IPv4	-	מצלמה דיגיטלית
	Epson Connect (הדפסת דוא"ל, הדפסה מרחוק)	IPv4	✓	-
	Google Cloud Print	IPv4, IPv6	✓	-
סריקת רשת	Epson Scan 2	IPv4, IPv6	-	-
	Event Manager	IPv4	-	-
	Epson Connect (סריקה לענן)	IPv4	-	-
	מזין המסמכים האוטומטי (סריקה דו-צדדית)		-	-
פקס	שלח פקס	IPv4	-	-
	קבל פקס	IPv4	-	-

מפרט Wi-Fi

תקנים	IEEE 802.11b/g/n[1*]
תחום תדרים	GHz 2.4
עוצמת תדר רדיו מרבית משודרת	(dBm (EIRP 20
אופני תיאום	תשתית, Wi-Fi Direct (נקודת AP פשוטה)[3*][2*]
אבטחות אלחוט[4*]	WEP (64/128bit), WPA2-PSK (AES)[5*]

1* IEEE 802.11n זמין רק עבור ה-HT20.

2* לא נתמך עבור תקן IEEE 802.11b.

3* מצב נקודת AP פשוטה תואם לחיבור לרשת Wi-Fi (תשתית) או לחיבור לרשת Ethernet.

4* Wi-Fi Direct תומך ב- WPA2-PSK (AES) בלבד.

5* תואם לתקן ההצפנה WPA2 עם תמיכה בהצפנת WPA/WPA2 אישית.

מפרט Ethernet

תקנים	IEEE802.3i (10BASE-T)[1*] IEEE802.3u (100BASE-TX) IEEE802.3az (Energy Efficient Ethernet)[2*]
אופן תקשורת	Auto, 10Mbps Full duplex, 10Mbps Half duplex, 100Mbps Full duplex, 100Mbps Half duplex
מחבר	RJ-45

1* השתמש בכבל STP (Shielded twisted pair) מקבוצה 5e ומעלה כדי למנוע סכנת הפרעות רדיו.

2* ההתקן המחובר חייב לציית לתקני IEEE802.3az.

פרוטוקול אבטחה

SSL/TLS	שרת/לקוח HTTPS

שירותי צד שלישי נתמכים

Google Cloud Print

מידות

מידות	אחסון ❑ רוחב: 375 מ"מ (14.8 אינצ'ים) ❑ עומק: 347 מ"מ (13.7 אינצ'ים) ❑ גובה: 151 מ"מ (5.9 אינצ'ים) הדפסה ❑ רוחב: 375 מ"מ (14.8 אינצ'ים) ❑ עומק: 347 מ"מ (13.7 אינצ'ים) ❑ גובה: 151 מ"מ (5.9 אינצ'ים)
משקל*	בערך 4.4 ק"ג (9.7 ליברות)

* ללא הדיו וכבל החשמל.

מפרטים חשמליים

דגם	דגם 100 עד 240 V	דגם 220 עד 240 V
תחום תדרים נקוב	50 עד 60 Hz	50 עד 60 Hz
זרם נקוב	0.5 עד 0.2 A	0.3 A
צריכת חשמל (עם חיבור USB)	הדפסה: בערך (ISO/IEC24712) 13.0 W מצב הכן: בערך 3.3 W מצב שינה: בערך 0.7 W כבויה: בערך 0.2 W	הדפסה: בערך (ISO/IEC24712) 13.0 W מצב הכן: בערך 3.3 W מצב שינה: בערך 0.7 W כבויה: בערך 0.2 W

לתשומת לבך:

❑ *לפרטים על המתח החשמלי של המדפסת ראה התווית שעליה.*

❑ *פרטים על צריכת חשמל עבור משתמשים אירופיים, ראה האתר להלן.*
http://www.epson.eu/energy-consumption

מפרט סביבתי

הפעלה	השתמש במדפסת בתוך התחום המופיע בגרף להלן. 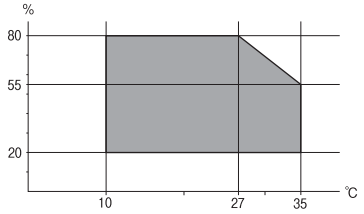 טמפרטורה: 10 עד 35°C (50 עד 95°F) לחות: 20 עד 80% RH (ללא עיבוי)
אחסון	טמפרטורה: -20 עד 40°C (-4 עד 104°F)* לחות: 5 עד 85% RH (ללא עיבוי)

* באפשרותך לאחסן עד חודש אחד ב- 104 °F) 40 °C).

מפרט סביבתי לבקבוקי דיו

טמפרטורת אחסון	-20 עד 40°C (-4 עד 104°F)*
טמפרטורת קפיאה	-15°C (5°F) הדיו מפשירה ואפשר להשתמש בה לאחר 2 כשעתיים ב -25°C (77°F).

* באפשרותך לאחסן עד חודש אחד ב- 40°C (104°F) .

דרישות המערכת

❑ Windows 10 (32-bit, Windows 8.1 (32-bit-64 ,bit)/Windows 8 (32-bit-64 ,bit)/Windows 7 (32-bit ,bit)/Windows Vista (32-bit-64 ,bit)/Windows XP SP3-64 bit) או מתקדמת יותר (Windows XP Professional x64 Edition SP2-32 bit) או מתקדמת יותר/ Windows Server 2016Windows Server 2012/Windows Server 2012 R2/ Windows Server 2008/Windows Server 2008 R2/Windows Server 2003 R2/Windows Server 2003 SP2 או מתקדמת יותר

❑ macOS High Sierra/macOS Sierra/OS X El Capitan/OS X Yosemite/OS X Mavericks/ OS X Mountain Lion/Mac OS X v10.7.x/Mac OS X v10.6.8

לתשומת לבך:

❑ *ייתכן שמערכת ההפעלה Mac OS אינה תומכת בתכונות וביישומים מסוימים.*

❑ *מערכת הקבצים של UNIX (UFS) עבור Mac OS אינה נתמכת.*

מידע רגולטורי

תקנים ואישורים

תקנים ואישורים לדגם אמריקאי

בטיחות	UL60950-1 CAN/CSA-C22.2 No.60950-1
EMC	FCC Part 15 Subpart B Class B CAN/CSA-CEI/IEC CISPR 22 Class B

ציוד זה מכיל את מודול האלחוט הבא.

יצרן: Seiko Epson Corporation

סוג: J26H006

מוצר זה תואם לסעיף 15 בחוקי ה-FCC ו-RSS-210 בחוקי ה-IC. Epson לא תישא באחריות בגין אי עמידה בדרישות ההגנה כתוצאה משינוי שבוצע במוצר ולא הומלץ על ידה. הפעלתו כפופה לשני התנאים הבאים: (1) מכשיר זה לא יגרום להפרעה מזיקה; וכן (2) על מכשיר זה לקבל כל הפרעה שתיקלט, לרבות הפרעה שעלולה לגרום להפעלה בלתי רצויה שלו.

כדי למנוע הפרעה בקליטת רדיו בשירות המורשה, יש להשתמש במכשיר אך ורק בתוך מבנה מקורה והרחק מחלונות, כך שתישמר הגנה מרבית. יש לקבל רישיון נפרד עבור כל ציוד (או אנטנת השידור שלו) שמותקן בחוץ.

הציוד תואם להגבלות החשיפה לקרינה של ה-FCC/IC כפי שהן מוגדרות לסביבה בלתי מבוקרת ועונה על הנחיות החשיפה לגלי רדיו של ה-FCC בנספח C של OET65 ושל RSS-102 בכללי החשיפה לגלי רדיו של ה-IC. יש להתקין את הציוד ולהשתמש בו כך שהרדיאטור נמצא במרחק של 20 ס"מ לפחות מגוף האדם (לא כולל הגפיים: ידיים, פרקי כפות הידיים, רגליים וקרסוליים).

תקנים ואישורים לדגם אירופי

עבור משתמשים באירופה

חברת Seiko Epson Corporation מצהירה בזאת שדגם ציוד הרדיו שלהלן תואם להוראה 2014/53/EU. הטקסט המלא של הוראת התאימות של ה-EU זמין באתר האינטרנט שלהלן.

http://www.epson.eu/conformity

B632B

לשימוש במדינות אלה בלבד: אירלנד, בריטניה, אוסטריה, גרמניה, ליכטנשטיין, שווייץ, צרפת, בלגיה, לוקסמבורג, הולנד, איטליה, פורטוגל, ספרד, דנמרק, פינלנד, נורווגיה, שוודיה, איסלנד, קרואטיה, קפריסין, יוון, סלובניה, מלטה, בולגריה, צ'כיה, אסטוניה, הונגריה, לטביה, ליטא, פולין, רומניה וסלובקיה.

Epson אינה יכולה לקבל על עצמה אחריות לכל כשל בעמידה בדרישות ההגנה הנגרמות משינוי של המוצרים שלא הומלץ עליו.

CE

תקנים ואישורים לדגם אוסטרלי

EMC	AS/NZS CISPR32 Class B

חברת Epson מכריזה בזאת שדגמי הציוד שלהלן עונים על הדרישות היסודיות של תקן AS/NZS4268 ותקנות רלוונטיות אחרות בו:

B632B

Epson אינה יכולה לקבל על עצמה אחריות לכל כשל בעמידה בדרישות ההגנה הנגרמות משינוי של המוצרים שלא הומלץ עליו.

מגבלות על העתקה

הקפד לפעול לפי המגבלות להלן כדי להבטיח שימוש אחראי וחוקי במדפסת.

העתקת הפריטים להלן אסורה על פי חוק:

- ❑ שטרות כסף, מטבעות, ניירות ערך סחירים בהנפקת הממשלה, אגרות חוב ממשלתיות ואגרות חוב עירוניות
- ❑ בולים לא משומשים, גלויות מבוילות ופריטי דואר רשמי אחרים הנושאים דמי משלוח תקפים
- ❑ בולי הכנסה בהנפקת הממשלה וניירות ערך שהונפקו לפי הליך חוקי.

נקוט זהירות בעת הדפסת הפריטים האלה:

- ❑ ניירות ערך סחירים פרטיים (תעודות מניות, שטרות, המחאות וכדומה), כרטיסים חודשיים לתחבורה ציבורית, כרטיסים בהנחה וכדומה.
- ❑ דרכונים, רישיונות נהיגה, תעודות כשירות, היתרי מעבר בדרכים, בולי מזון, כרטיסים וכדומה.

לתשומת לבך:
יתכן שהעתקת פריטים אלה גם אסורה על פי חוק.

שימוש אחראי בחומרים שיש עליהם זכויות יוצרים:

אפשר להשתמש במדפסות לרעה בכך שמעתיקים חומרים שיש עליהם זכויות יוצרים. אלא אם פועלים לפי ייעוץ מעורך דין ובידיעתו, יש לנהוג באחראיות ובכבוד באמצעות השגת רשותו של המחזיק בזכויות היוצרים לפני העתקת כל חומר שיצא לאור.

העברה ואחסון של המדפסת

כאשר צריך להעביר את המדפסת למקום אחר או להזיז אותה כאשר מעבירים אותה או שולחים אותה למעבדה לתיקון, פעל בהתאם לשלבים הבאים כדי לארוז את המדפסת.

נספח

חשוב:

❑ *בעת אחסון או העברה של המדפסת, הנח את המדפסת בשקית הפלסטיק וקפל את השקית כדי לסגור אותה. הימנע מלהטות את המדפסת, מלהציב אותה במאונך או מלהפוך אותה; אחרת הדיו עלולה לדלוף.*

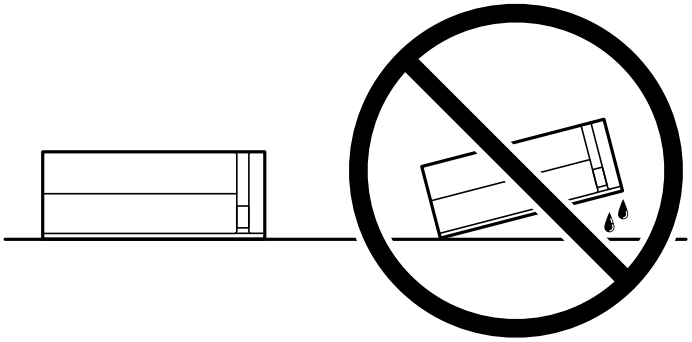

❑ *בעת אחסון או העברה של בקבוק דיו, אל תטה את הבקבוק ועל תחשוף אותו למכות או לשינויים בטמפרטורה.אחרת הדיו עלולה לדלוף אפילו אם הפקק של בקבוק הדיו מהודק כהלכה.ודא שכאשר אתה מהדק את הפקק הבקבוק נמצא במצב מאונך, ונקוט אמצעי זהירות כדי למנוע מהדיו לדלוף בעת העברת הבקבוק, למשל, באמצעות הנחת הבקבוק בשקית.*

❑ *אסור להניח בקבוקי דיו פתוחים בתיבה עם המדפסת.*

1. כבה את המדפסת באמצעות לחיצה על הלחצן ⏻.
2. ודא שמחוון ההפעלה כבה ונתק את כבל החשמל.

חשוב:

נתק את כבל החשמל מהשקע רק כשמחוון ההפעלה כבה. אחרת ראש ההדפסה לא יחזור למיקומו המקורי, הדיו עלול להתייבש וייתכן שלא תוכל להדפיס.

3. נתק את כל הכבלים מהמדפסת, כגון כבל החשמל וכבל USB.
4. הוצא את כל הדפים מהמדפסת.

נספח

5. פתח את מכסה המדפסת. אבטח את ראש ההדפסה למארז בעזרת סרט הדבקה.

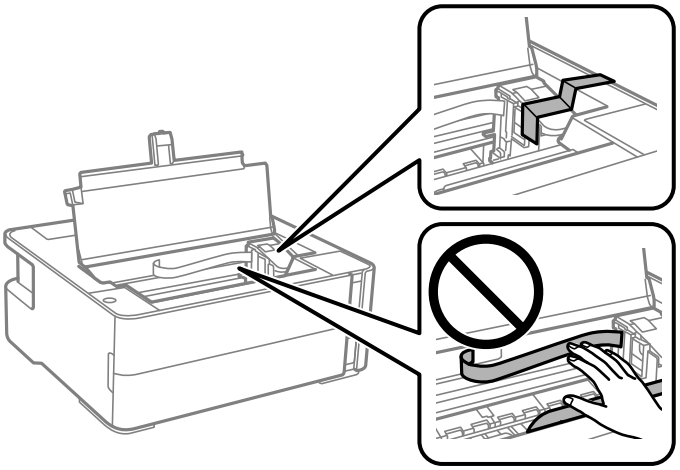

6. סגור היטב את הפקק של מיכל הדיו.

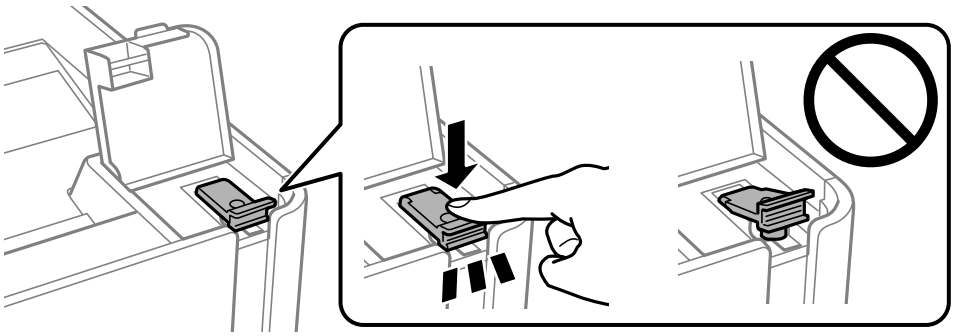

7. סגור היטב את הפקק של מיכל הדיו.

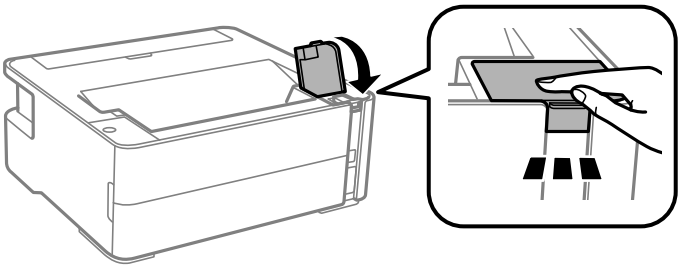

8. הנח את המדפסת בשקית הפלסטיק וקפל את השקית כדי לסגור אותה.

9. ארוז את המדפסת בקופסה והשתמש בחומרי המגן.

חשוב:

ודא שאתה מחזיק את המדפסת באופן אופקי כאשר את מעביר או מאחסן את המדפסת, באמצעות אריזתה בתיבתה; אחרת הדיו עלול לדלוף.

בפעם הבאה שתשתמש במדפסת הקפד להסיר את סרט ההדבקה שמאבטח את ראש ההדפסה. בפעם הבאה שתשתמש במדפסת, אם איכות ההדפסה פחתה, נקה ויישר את ראש ההדפסה.

מידע קשור

← "שמות החלקים ותפקידיהם" בעמוד 12
← "בדוק אם הנחירים סתומים (בדיקת נחירים)" בעמוד 82
← "יישור ראש ההדפסה" בעמוד 88

זכויות יוצרים

אין לשכפל, לאחסן במערכת אחזור, או לשדר פרסום זה בכל צורה שהיא או בכל אמצעי שהוא, בין אלקטרוני, בין מכני, בין בצילום, הקלטה או כל דרך אחרת, בלא הסמכה בכתב מראש של חברת Seiko Epson. אין הנחה של חבות פטנט כלשהי ביחס לשימוש במידה הכלול כאן. אף אין הנחה של חבות כלשהי בגין נזקים שמקורם בשימוש במידע הכלול כאן. המידע הכלול כאן נועד אך ורק לשימוש עם מוצר Epson זה. Epson אינה אחראית לשימוש כלשהו במידע זה ביחס למוצרים אחרים.

חברת Seiko Epson והחברות המסונפות לה לא תישאנה בכל חבות כלפי רוכש מוצר זה או צד שלישי כלשהו בגין נזקים, אובדן, עלויות או הוצאות שנגרמו לרוכש או לצד שלישי כלשהו כתוצאה מתאונה, שימוש שגוי, או שימוש לרעה במוצר זה או ביצוע שינויים בלתי מורשים, תיקונים או שינויים אחרים במוצר זה, או (לא כולל ארה"ב) אי הקפדה על ציות להוראות התפעול והתחזוקה של חברת Seiko Epson.

חברת Seiko Epson והחברות המסונפות לה לא תשאנה בכל חבות בגין נזקים או בעיות שמקורם בשימוש באפשרות כלשהי או במוצרי צריכה אחרים כלשהם פרט לאלו שהוגדרו כמוצרי Epson מקוריים או מוצרי Epson מאושרים על ידי חברת Seiko Epson.

חברת Seiko Epson לא תישא בכל חבות בגין נזק שמקורו בהפרעות אלקטרומגנטיות המתרחשות כתוצאה מהשימוש בכבלי ממשק כלשהם מחוץ לאלא שהוגדרו כמוצרי Epson מאושרים על ידי חברת Seiko Epson.

© 2018 Seiko Epson Corporation

תוכן מדריך זה ומפרטי מוצר זה נתונים לשינויים ללא הודעה מראש.

סימנים מסחריים

- EPSON® הוא סימן מסחרי רשום והביטויים EPSON EXCEED YOUR VISION או EXCEED YOUR VISION הם סימנים מסחריים של Seiko Epson Corporation.
- PRINT Image Matching™ והלוגו PRINT Image Matching הם סימנים מסחריים של Seiko Epson Corporation.Copyright © 2001 Seiko Epson Corporation. All rights reserved.
- QR Code is a registered trademark of DENSO WAVE INCORPORATED in Japan and other countries.
- Microsoft®, Windows®, Windows Server®, and Windows Vista® are registered trademarks of Microsoft Corporation.
- Apple, Macintosh, macOS, OS X, Bonjour, ColorSync, Safari, iPad, iPhone, iPod touch, and iTunes are trademarks of Apple Inc., registered in the U.S. and other countries.
- Google Cloud Print, Chrome, Chrome OS, Google Play and Android are trademarks of Google Inc.

- Adobe and Adobe Reader are either registered trademarks or trademarks of Adobe Systems Incorporated in the United States and/or other countries.
- הערה כללית: שמות מוצרים אחרים הנזכרים כאן נועדו לשם זיהוי בלבד וייתכן שהם יהיו סימנים מסחריים של בעליהם.Epson מתנערת מכל זכות בסימנים אלה.

היכן מקבלים עזרה

אתר אינטרנט לתמיכה טכנית

אם אתה זקוק לעוד עזרה, בקר באתר התמיכה של Epson בכתובת להלן. בחר את המדינה או את האזור שלך ועבור אל הדף באתר של Epson העוסק בתמיכה. מנהלי ההתקנים העדכניים, הוראות למשתמש או חומר אחר להורדה — כולם זמינים אף הם באתר זה.

http://support.epson.net/

http://www.epson.eu/Support (אירופה)

אם מוצר Epson שברשותך אינו פועל כהלכה ואינך יכול לפתור את הבעיה צור קשר עם שירותי התמיכה של Epson לקבלת סיוע.

יצירת קשר עם התמיכה של Epson

לפני יצירת קשר עם Epson

אם מוצר Epson שברשותך אינו פועל כהלכה ואינך יכול לפתור את הבעיה באמצעות שימוש במידע פתרון הבעיות בהוראות למשתמש של המוצרים שלך, צור קשר עם שירותי התמיכה של Epson לקבלת סיוע. אם התמיכה של Epson לאזור שלך אינה מופיעה ברשימה להלן, צור קשר עם הספק במקום שבו קנית את המוצר שלך.

אנשי התמיכה של Epson יוכלו לעזור לך במהירות רבה הרבה יותר אם תתן להם את המידע להלן:

- המספר הסידורי של המוצר
  (תווית המספר הסידורי של המוצר נמצאת בדרך כלל בעורף המוצר.)
- דגם המוצר
- גרסת התוכנה של המוצר
  (לחץ על **About**, **Version Info**, או לחצן דומה הנמצא בתכנת המוצר.)
- מותג המחשב שלך והדגם שלו
- שם מערכת ההפעלה של המחשב שלך והגרסה שלה
- שמות וגרסאות של יישומי התכנה המשמשים אותך בדרך כלל עם המוצר

לתשומת לבך:
בהתאם למוצר שברשותך, אפשר שהגדרות הרשת יאוחסנו בזכרון המוצר. אפשר שההגדרות יאבדו, כתוצאה מתקלה במוצר או תיקון של המוצר. Epson לא תהיה אחראית על אבדן נתונים כלשהם ועל גיבוי או שחזור הגדרות גם במהלך תקופת האחריות. מומלץ לגבות את הנתונים בעצמך או לנהל רשימות שלהם.

עזרה למשתמשים באירופה

למידע על דרכי יצירת קשר עם התמיכה של Epson עיין ב-Pan-European Warranty Document.

עזרה למשתמשים בטאיוואן

אלה אנשי הקשר עבור מידע, תמיכה ושירותים:

אינטרנט

http://www.epson.com.tw

מידע על מפרטי מוצרים, מנהל התקנים להורדה ושאילתות לגבי מוצרים עומדים לרשות המשתמשים.

מוקד התמיכה של Epson

טלפון: +886-2-80242008

צוות התמיכה שלנו יכול לעזור לך בנושאים הבאים דרך הטלפון:

- ❑ שאילתות בנושא מכירות ומידע על מוצרים.
- ❑ שאלות או בעיות בקשר לשימוש במוצרים.
- ❑ שאילתות בנושא שירות תיקונים ואחריות.

מרכז שירותי תיקונים:

http://www.tekcare.com.tw/branchMap.page

תאגיד TekCare הוא מרכז שירות מורשה של Epson Taiwan Technology & Trading Ltd.

עזרה למשתמשים באוסטרליה

אנשי Epson Australia מעוניינים לספק לך שירות לקוחות ברמה הגבוהה ביותר. נוסף על ההוראות למשתמש שברשותך אנו מספקים את המקורות להלן לקבלת מידע:

אתר אינטרנט

http://www.epson.com.au

גישה לדפי האינטרנט של Epson Australia. האתר אמנם לא יפה כמו חופיה של ניו זילנד, אבל שווה לגלוש בו מפעם לפעם! באתר ניתן להוריד מנהלי התקנים, למצוא את נקודות השירות של Epson ולקבל מידע ותמיכה טכנית למוצרים (בדוא"ל).

מוקד התמיכה של Epson

טלפון: 1300-361-054

מוקד התמיכה של Epson הוא קו ההגנה האחרון, ששומר שהלקוחות שלנו יזכו לסיוע מקצועי. הטלפנים במוקד התמיכה יוכלו לסייע לך להתקין, להגדיר ולהפעיל את מוצרי Epson. נציגי השירות במוקד הטלפוני יוכלו לסייע לך למצוא מידע על מוצרי Epson חדשים ואת הכתובות של מרכזי השירות או המשווקים המורשים הקרובים אליך. במוקד ניתן לקבל עזרה במגוון רחב של בעיות ושאלות.

מומלץ להכין את כל המידע הרלוונטי מראש לפני שמתקשרים. ככל שתכין מראש יותר מידע, כך נוכל לסייע לך לפתור את הבעיה מהר יותר. מידע זה כולל את ההוראות למשתמש במוצר Epson שברשותך, את סוג המחשב, מערכת ההפעלה, תוכנות יישומים וכל מידע שנראה לך שדרוש.

שינוע של המוצר

Epson ממליצה לשמור את אריזת המוצר למקרה שיהיה צורך לשנע אותו בעתיד. כמו כן, מומלץ גם לאבטח את מכל הדיו באמצעות נייר דבק ולדאוג שהמוצר יישאר בצורה אנכית וישרה.

עזרה למשתמשים בניו זילנד

Epson ניו זילנד שואפת להעניק ללקוחותיה את השירות הטוב ביותר. נוסף על המסמכים הנלווים למוצר, תוכל להיעזר במקורות המידע הבאים:

אתר אינטרנט

http://www.epson.co.nz

ניתן להיכנס לאתר האינטרנט של Epson ניו זילנד. הוא אמנם לא יפה כמו חופיה של ניו זילנד, אבל שווה לגלוש בו מפעם לפעם! באתר ניתן להוריד מנהלי התקנים, למצוא את נקודות השירות של Epson ולקבל מידע ותמיכה טכנית למוצרים (בדוא"ל).

מוקד התמיכה של Epson

טלפון: 0800 237 766

מוקד התמיכה של Epson הוא קו ההגנה האחרון, ששומר שהלקוחות שלנו יזכו לסיוע מקצועי. הטלפנים במוקד התמיכה יוכלו לסייע לך להתקין, להגדיר ולהפעיל את מוצרי Epson. נציגי השירות במוקד הטלפוני יוכלו לסייע לך למצוא מידע על מוצרי Epson חדשים ואת הכתובות של מרכזי השירות או המשווקים המורשים הקרובים אליך. במוקד ניתן לקבל עזרה במגוון רחב של בעיות ושאלות.

מומלץ להכין את כל המידע הרלוונטי מראש לפני שמתקשרים. ככל שתכין מראש יותר מידע, כך נוכל לסייע לך לפתור את הבעיה מהר יותר. מידע זה יכול להיות מסמכי המוצר של Epson, סוג המחשב שלך, מערכת ההפעלה, התוכנות שבהן אתה משתמש וכל מידע נוסף שנחוץ לדעתך.

שינוע של המוצר

Epson ממליצה לשמור את אריזת המוצר למקרה שיהיה צורך לשנע אותו בעתיד. כמו כן, מומלץ גם לאבטח את מכל הדיו באמצעות נייר דבק ולדאוג שהמוצר יישאר בצורה אנכית וישרה.

עזרה למשתמשים בהודו

אלה אנשי הקשר עבור מידע, תמיכה ושירותים:

אינטרנט

http://www.epson.co.in

מידע על מפרטי מוצרים, מנהל התקנים להורדה ושאילתות לגבי מוצרים עומדים לרשות המשתמשים.

נספח

תמיכה טלפונית

- ❑ שירות, מידע על מוצרים והזמנת חומרים מתכלים (קווי BSNL)
  מספר חינם: 18004250011
  זמין בין 09:00-18:00, בימי שני עד שבת (למעט חגים ציבוריים)
- ❑ שירות (משתמשי CDMA ומכשירים ניידים)
  מספר חינם: 186030001600
  זמין בין 09:00-18:00, בימי שני עד שבת (למעט חגים ציבוריים)