EPSON®
EXCEED YOUR VISION

Manual do Utilizador

EH-TW7100
EH-TW7000

Home Projector

Utilizar Cada Manual

Os manuais deste videoprojector estão organizados da forma indicada.

Instruções de Segurança/Guia de Apoio e Assistência

Contém informações sobre como utilizar o videoprojector em segurança, bem como um guia de apoio e assistência, listas de verificação para resolução de problemas, etc. Antes de utilizar o videoprojector, certifique-se de que lê este manual.

Manual do Utilizador (este manual)

Contém informações sobre a instalação e operações básicas a seguir antes de utilizar o videoprojector, utilizando o menu Configuração, bem como sobre resolver problemas e efectuar manutenção de rotina.

Guia de Referência Rápida

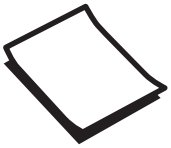

Contém informações sobre as operações de instalação do videoprojector. Leia-o em primeiro lugar.

Simbologia Utilizada Neste Manual

Indicações de Segurança

A documentação e o videoprojector utilizam símbolos gráficos para demonstrar como utilizar o videoprojector correctamente.
Em seguida, são apresentados os símbolos e respectivos significados. Entenda e cumpra estes símbolos de precaução para evitar danos a pessoas ou bens.

Aviso

Este símbolo representa informações que, se ignoradas, podem resultar em ferimentos pessoais ou mesmo morte devido a manuseamento incorrecto.

Atenção

Este símbolo representa informações que, se ignoradas, podem resultar em ferimentos pessoais ou danos físicos devido a manuseamento incorrecto.

Indicações sobre Informações Gerais

Importante

Indica operações que podem provocar danos ou a ocorrência de avarias.

	Indica informações adicionais e aspectos que pode ser útil saber relativamente a um assunto.
☛	Indica uma página na qual pode obter informações pormenorizadas relativas a um tópico.
Nome do menu	Indica opções do menu Configuração. Exemplo: **Imagem** - **Modo cor**
[Nomes do hardware]	Indica os botões do controlo remoto ou do painel de controlo. Exemplo: Botão [Menu]

Acerca da Utilização Deste "Produto" ou Deste "Videoprojector"

Para além da unidade do videoprojector principal, os itens fornecidos ou as opções adicionais podem ser designados pela expressão "este produto" ou "este videoprojector".

Organização do Manual e Simbologia Utilizada no Manual

Utilizar Cada Manual 1

Simbologia Utilizada Neste Manual 2

Indicações de Segurança 2

Indicações sobre Informações Gerais 2

Acerca da Utilização Deste "Produto" ou Deste "Videoprojector" 2

Introdução

Características do Videoprojector 6

Projectar Imagens a partir de Dispositivos Móveis 6

Outras Funções Úteis 6

Descrição e Funções 7

Parte Frontal/Superior 7

Painel de Controlo 8

Controlo Remoto 10

Posterior 12

Base 13

Preparativos

Instalação 14

Imagem projectada e posição do videoprojector 14

Instalação paralela ao ecrã 14

Instalação do videoprojector horizontalmente através do ajuste da altura de ambos os lados 14

Vários métodos de configuração 15

Colocação numa mesa e projecção 16

Suspensão no tecto e projecção 16

Distância de Projecção e Valores Máximos de Desvio da Lente 17

Ligar um Dispositivo 20

Ligar equipamento de vídeo 20

Ligar um Computador 20

Ligar equipamento externo 20

Ligar à porta Trigger Out (Apenas EH--TW7100) 20

Ligar dispositivos Bluetooth® 21

Ligar altifalantes externos 23

Ligar a Unidade LAN sem fios 23

Preparar o Controlo Remoto 25

Instalar as Pilhas do Controlo Remoto 25

Limite de Funcionamento do Controlo Remoto 26

Limite de funcionamento (da esquerda para a direita) 26

Limite de funcionamento (de cima para baixo) 26

Operações Básicas

Projectar Imagens 27

Ligar o projector 27

Se a imagem pretendida não for projectada 28

Utilizar o Tela Inicial 28

Desligar 29

Ajustar a Imagem Projectada 30

Apresentar o Teste Modelo 30

Ajustar a Focagem 30

Ajustar o Tamanho da Projecção (Ajuste do Zoom) 31

Ajustar a Inclinação do Videoprojector 31

Ajustar a Posição da Imagem (Deslocamento da Lente) 31

Corrigir a Distorção Keystone 32

Corrigir utilizando o botão Keystone 33

Corrigir com Quick Corner 34

Ajustar o Volume 35

Ocultar a imagem e desactivar o som temporariamente (A/V Mute) 35

Ajustar a Imagem

Ajustar a Imagem 36

Seleccionar a Qualidade da Projecção (Modo cor) 36

Alternar o Ecrã entre Modo Total e Zoom (Aspecto) 36

Ajustar a Nitidez 38

Ajustar a Resolução da Imagem (Aprimor. Imagem) 39

Definição Íris Automática 40

Definir Interpol. de quadros 40
Definir a velocidade do Process. da Imagem 41
Ajustar a Cor 42
Ajustar a Temp. cor 42
Ajustar o RGB (Deslocamento e Ganho) 42
Ajustar a Tonalidade, a Saturação e o Brilho 43
Ajustar a Gama 44
Seleccionar e ajustar o valor de correcção 44
Ajustar utilizando o gráfico de ajuste de gama 44
Ver a Imagem com a qualidade de imagem guardada (Função de Memória) 46
Guardar uma Memória 46
Carregar, eliminar e mudar o nome de uma memória 46

Funções Úteis

Desfrutar de Imagens 3D 48
Preparar a visualização de Imagens 3D 48
Se não for possível visualizar a imagem 3D 48
Utilizar Óculos 3D 49
Avisos Relativos à Visualização de Imagens 3D 49
Utilizar a Função de Ligação HDMI 51
Função de Ligação HDMI 51
Definições da Ligação HDMI 51
Ligação 52

Utilizar o projector numa rede

Projectar através de uma LAN sem fios 53
Seleccionar manualmente as definições da rede sem fios 53
Seleccionar as Definições da LAN sem fios do Computador 55
Seleccionar as definições da rede sem fios no Windows 55
Seleccionar as definições da rede sem fios no OS X 55
Configurar a segurança da rede sem fios 56
Projecção na aplicação Epson iProjection (iOS/Android) 56
Funcionamento utilizando um smartphone (função de controlo remoto) 58

Menu Configuração

Funções do Menu Configuração 60
Operações do Menu Configuração 60
Tabela do Menu Configuração 61
Menu Imagem 61
Menu Sinal 63
Menu Definição 64
Menu Avançado 67
Menu Rede 69
Menu Informação 72
Menu Reiniciar 73

Resolução de Problemas

Resolver Problemas 74
Consultar os Indicadores 74
Estado dos indicadores durante um erro/aviso 74
Estado dos indicadores durante o funcionamento normal 76
Quando os Indicadores Luminosos não Apresentam Solução 78
Verificar o problema 78
Problemas relacionados com imagens 79
Problemas de ruído 82
Problemas ao iniciar a projecção 82
Problemas com o controlo remoto 83
Problemas com o painel de controlo 83
Problemas com 3D 83
Problemas com HDMI 84
Problemas com dispositivos Bluetooth 85
Problemas de rede 86
Sobre Event ID 87

Manutenção

Manutenção 88
Limpeza 88

Limpar o filtro de ar 88
Limpar a unidade principal 90
Limpar a lente 90
Períodos de Substituição dos Consumíveis 90
Período de substituição do filtro de ar 90
Período de substituição da lâmpada 90
Substituir Consumíveis 91
Substituir o filtro de ar 91
Substituir a lâmpada 92
Reiniciar horas da lâmpada 93
Alinhamento Painel 95
Uniformidade de cor 97

Apêndice

Acessórios Opcionais e Consumíveis 99
Itens Opcionais 99
Consumíveis 99
Resoluções Suportadas 100
PC 100
SD 100
HD 100
4K 101
3D 102
Especificações 105
EH-TW7100/EH-TW7000 105
Aspecto 107
Lista de Símbolos de Segurança 108
Glossário 111
Notas Gerais 112
Etiquetas de Aviso 113
Aviso Geral 114

Características do Videoprojector

Projectar Imagens a partir de Dispositivos Móveis

Quando utilizar o Epson iProjection, poderá projectar imagens a partir de smartphones ou tablets. Pode transferir gratuitamente o Epson iProjection a partir das lojas App Store ou Google Play. ☛ Pág.56

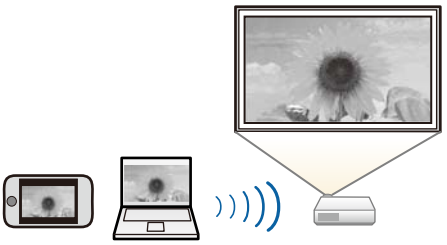

Outras Funções Úteis

As funções seguintes são também incluídas.

- Reproduzir áudio através do altifalante interno. Isto permite desfrutar de áudio sem um altifalante externo. (Apenas EH-TW7100)
- Pode ser comandado por controlo remoto a partir de um smartphone. Utilizando a aplicação Epson iProjection, pode comandar o projector a partir de um smartphone ou tablet. ☛ Pág.58

Descrição e Funções

Parte Frontal/Superior

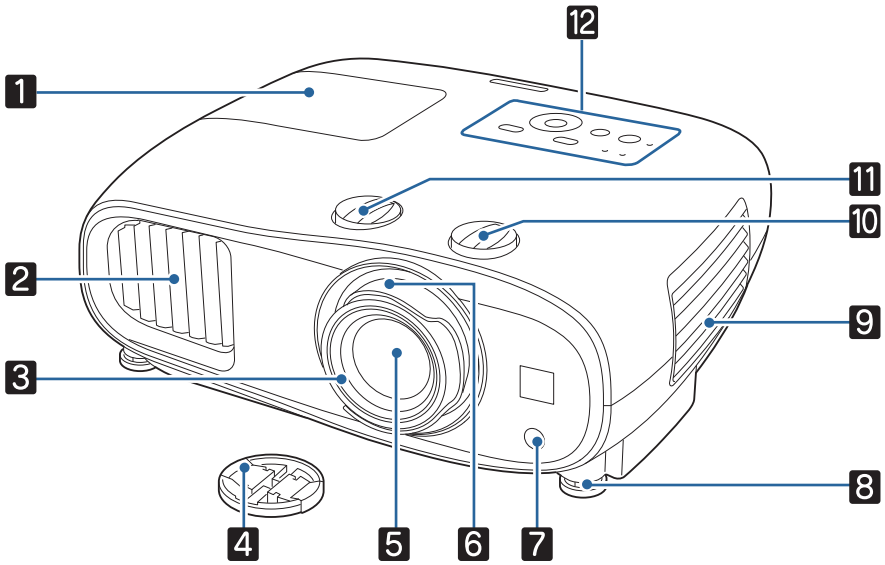

Nome		Função
1	Tampa da lâmpada	Abra para substituir a lâmpada do videoprojector. ☛ Pág.92
2	Abertura para saída de ar	Abertura para saída de ar, utilizada para o arrefecimento interno do videoprojector. ⚠ Atenção Durante a projecção, não se posicione com a cara ou com as mãos junto da abertura para saída de ar, nem coloque objectos que possam ficar enrolados ou danificados devido ao calor gerado junto à abertura. O ar quente da abertura para saída de ar pode provocar queimaduras, deformações nos materiais ou acidentes.
3	Anel de focagem	Ajusta a focagem da imagem. ☛ Pág.30
4	Tampa da lente	Instale-a quando não utilizar o videoprojector para proteger a lente de riscos ou sujidade. ☛ Pág.27
5	Lente	As imagens são projectadas a partir daqui.
6	Anel de zoom	Ajusta o tamanho da imagem. ☛ Pág.31
7	Receptor remoto	Recebe sinais do controlo remoto. ☛ Pág.26
8	Pé frontal regulável	Quando o instalar numa superfície como, por exemplo, numa mesa, aumente o pé de forma a ajustar a inclinação horizontal. ☛ Pág.31
9	Tampa do filtro de ar	Quando precisar de limpar ou substituir o filtro de ar, abra esta tampa e retire-o. ☛ Pág.88, Pág.91
	Abertura para entrada de ar	Abertura para entrada de ar utilizada para o arrefecimento interno do videoprojector.

Nome		Função
10	Botão de deslocação vertical da lente	Rode o botão para deslocar a posição da imagem projectada para cima ou para baixo. ☛ Pág.31
11	Botão de deslocação horizontal da lente	Rode o botão para deslocar a posição da imagem projectada para a esquerda ou para a direita. ☛ Pág.31
12	Painel de Controlo	Controla o projector. ☛ Pág.8

Painel de Controlo

O painel de controlo varia de acordo com o modelo do projector utilizado. Os exemplos apresentados nesta secção são para o painel de controlo do modelo EH-TW7100.

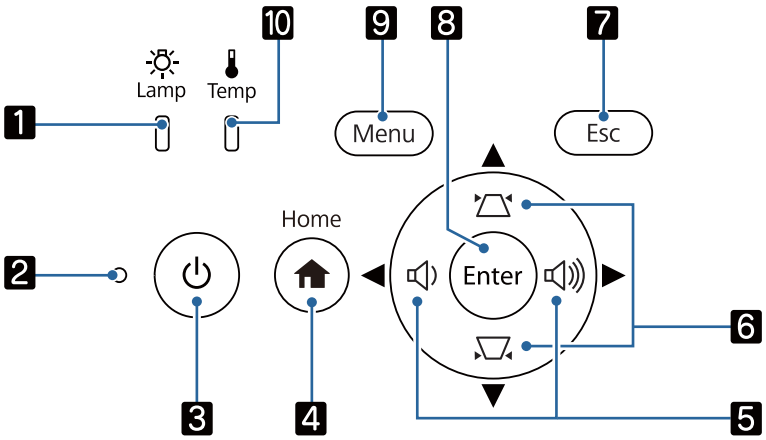

Botões (Indicadores)		Função
1	Lamp (Indicador da lâmpada)	Fica intermitente e laranja quando é altura de substituir a lâmpada. Apresenta os erros do videoprojector através de uma combinação de outros indicadores acesos e intermitentes. ☛ Pág.74
2	(Indicador de estado)	Pisca para indicar que o projector está a aquecer ou a arrefecer. Apresenta o estado do videoprojector através de uma combinação de outros indicadores acesos e intermitentes. ☛ Pág.74
3	Suspensão (Indicador de suspensão)	Liga ou desliga o projector. ☛ Pág.27 Acende quando o videoprojector está ligado. Apresenta o estado do videoprojector através de uma combinação de outros indicadores acesos e intermitentes. ☛ Pág.74
4	Home [Home]	Exibe ou fecha o ecrã Inicial. ☛ Pág.28

Botões (Indicadores)		Função
5	EH-TW7100: Volume (Esquerda/Direita) EH-TW7000: Esquerda/Direita	• Regula o volume. (EH-TW7100 Apenas) ☛ Pág.35 • Selecciona itens do menu ou valores de ajuste enquanto o menu do projector é exibido. ☛ Pág.60 • Quando o ecrã Keystone for apresentado, pode ajustar a distorção horizontal da imagem projectada. ☛ Pág.32
6	Superior/Inferior	• Selecciona itens do menu ou valores de ajuste enquanto o menu do projector é exibido. ☛ Pág.60 • Ajusta a distorção trapezoidal nas imagens projectadas. ☛ Pág.32
7	Esc [Esc]	Regressa ao nível de menu anterior quando um menu é apresentado. ☛ Pág.60
8	Enter [Enter]	Quando um menu estiver a ser exibido, confirma o item atual e avança para o nível seguinte. ☛ Pág.60
9	Menu [Menu]	Apresenta e fecha o menu Configuração. No menu Configuração, pode efectuar ajustes e definições para Sinal, Imagem, etc. ☛ Pág.60
10	Temp (Indicador de temperatura)	Fica intermitente e laranja se a temperatura interna ficar demasiado elevada. Apresenta os erros do videoprojector através de uma combinação de outros indicadores acesos e intermitentes. ☛ Pág.74

Quando a função Iluminação está definida para **Desactivado**, em condições normais de projecção, todos os indicadores estão apagados. ☛ **Avançado** - **Operação** - **Iluminação** Pág.67

Controlo Remoto

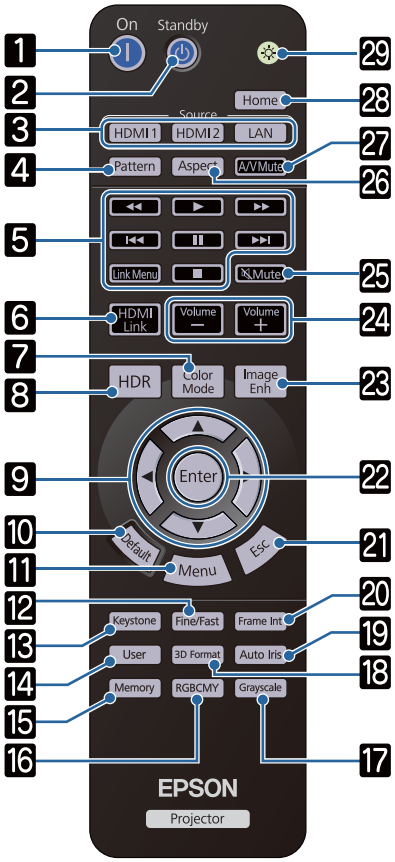

	Botão	Função
1	Fonte de energia (On)	Liga o videoprojector. ☛ Pág.27
2	Suspensão (Standby)	Desliga o videoprojector. ☛ Pág.29
3	[HDMI1] [HDMI2] [LAN]	Muda para a imagem proveniente de cada porta de entrada. ☛ Pág.28
4	[Pattern]	Apresenta e fecha o padrão de teste. ☛ Pág.30
5	Controlos da reprodução [Link Menu]	Efectua operações como reprodução e paragem de dispositivos ligados que cumprem com as normas HDMI CEC. ☛ Pág.51
6	[HDMI Link]	• Quando a **Ligação HDMI** está **Activado**. Exibe a lista de ligações do dispositivo. • Quando a **Ligação HDMI** está **Desactivado**. Apresenta o menu de definições de ligação HDMI. ☛ Pág.51
7	[Color Mode]	Selecciona o **Modo cor**. ☛ Pág.36
8	[HDR]	Exibe o ecrã de ajuste de **Faixa dinâmica**. ☛ Pág.63
9	Superior/Inferior/Esquerda/Direita	Selecciona opções de menu e valores de ajuste. ☛ Pág.60
10	[Default]	O valor de ajuste predefinido é reposto se o premir enquanto o ecrã de ajuste do menu aparece. ☛ Pág.60
11	[Menu]	Apresenta e fecha o menu Configuração. No menu Configuração, pode efectuar ajustes e definições para Sinal, Imagem, etc. ☛ Pág.60
12	[Fine/Fast]	Projecta imagens de forma mais suave com uma velocidade de fotogramas rápida, tal como jogos. ☛ Pág.41
13	[Keystone]	Corrige a distorção na imagem. ☛ Pág.32
14	[User]	Executa a função atribuída ao botão User. ☛ Pág.64

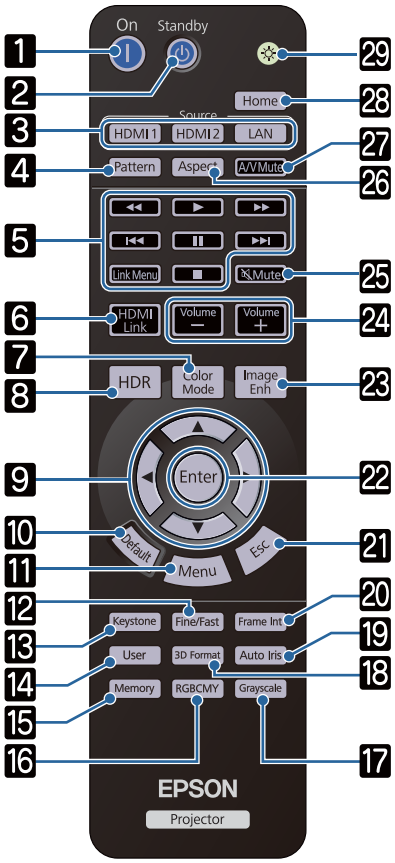

	Botão	Função
15	[Memory]	Grava, carrega ou apaga uma memória. ☛ Pág.46
16	[RGBCMY]	Ajusta a tonalidade, a saturação e o brilho para cada cor RGBCMY. ☛ Pág.43
17	[Grayscale]	Define o nível de ajuste de **Escala de cinzentos**. ☛ Pág.61
18	[3D Format]	Altera o formato 3D. Este videoprojector suporta os seguintes formatos 3D. • Empacotamento de Fotogramas • Lado a Lado • Superior e Inferior ☛ Pág.48
19	[Auto Iris]	Define a **Íris Automática**. ☛ Pág.40
20	[Frame Int]	Define a intensidade da **Interpol. de quadros**. ☛ Pág.40
21	[Esc]	Regressa ao nível de menu anterior quando um menu é apresentado. ☛ Pág.60
22	[Enter]	Quando um menu estiver a ser exibido, confirma o item atual e avança para o nível seguinte. ☛ Pág.60
23	[Image Enh]	Exibe o menu **Aprimor. Imagem**. ☛ Pág.39
24	[Volume]	Regula o volume. ☛ Pág.35
25	[Mute]	Desactiva temporariamente o áudio ou volta a activá-lo. ☛ Pág.35
26	[Aspect]	Selecciona o modo de aspecto de acordo com o sinal de entrada. ☛ Pág.36
27	[A/V Mute]	Desactiva temporariamente a imagem e o áudio ou volta a activá-los. ☛ Pág.35
28	[Home]	Exibe ou fecha o ecrã Inicial. ☛ Pág.28
29	☼	Ao premir este botão, os botões do controlo remoto acendem durante cerca de 10 segundos. Esta particularidade é útil quando utiliza o controlo remoto às escuras.

Posterior

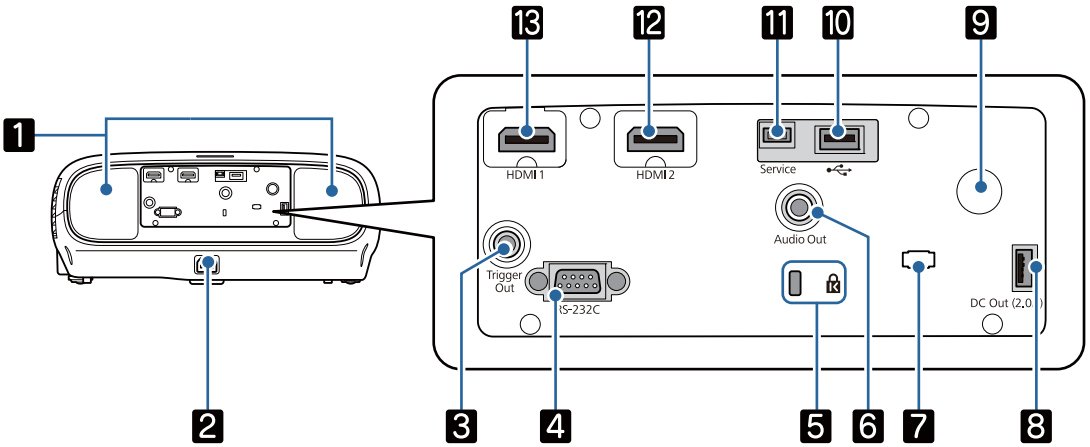

	Nome	Função
1	Altifalantes externos (Apenas EH-TW7100)	O altifalante integrado do videoprojector. Envia áudio. Defina **Inverter áudio** para **Activado** para utilizar o altifalante integrado quando o videoprojector estiver suspenso no tecto. ☛ **Definição** - **Áudio** - **Inverter áudio** Pág.64
2	Tomada de corrente	Ligue o cabo de corrente. ☛ Pág.27
3	Porta Trigger Out (Apenas EH-TW7100)	Permite efectuar ligação a dispositivos externos como, por exemplo, ecrãs motorizados. ☛ Pág.20
4	Porta RS-232C (Apenas EH-TW7100)	Quando controlar o videoprojector, ligue-o a um computador com um cabo RS-232C. Esta porta destina-se a controlar a utilização e por norma não deverá ser usada. ☛ Pág.105
5	Dispositivo de segurança (🔒)	O dispositivo de segurança é compatível com o sistema de segurança MicroSaver fabricado pela Kensington. Para obter mais informações, aceda à página inicial da Kensington em http://www.kensington.com/.
6	Porta Audio Out	Emite áudio durante a reprodução para os altifalantes externos. ☛ Pág.23
7	Suporte de cabo	O peso do cabo pode resultar na inserção imperfeita do seu conector. Coloque uma braçadeira disponível comercialmente (fixador de cabos) através deste suporte para recolher e fixar o cabo e impedir que se solte.
8	Porta de alimentação DC Out (2.0A)	Fornece energia aos dispositivos de transmissão de multimédia.
9	Receptor remoto	Recebe sinais do controlo remoto. ☛ Pág.26
10	Porta USB	Permite ligar a unidade LAN sem fios opcional. É utilizada também para actualizar o firmware. ☛ Pág.23
11	Porta Service	Porta de serviço. Normalmente não é utilizada.
12	Porta HDMI2	Liga equipamento de vídeo e computadores compatíveis com HDMI. ☛ Pág.20
13	Porta HDMI1	

Base

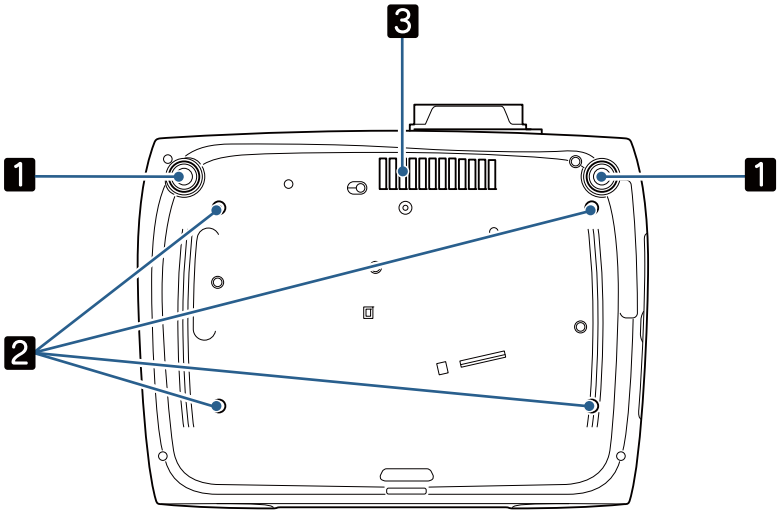

Nome		Função
1	Pé frontal regulável	Quando o instalar numa superfície como, por exemplo, numa mesa, aumente o pé de forma a ajustar a inclinação horizontal. ☛ Pág.31
2	Pontos de fixação do suporte para montagem no tecto (quatro pontos)	Permitem fixar o suporte para montagem no tecto opcional quando pretender suspender o videoprojector a partir do tecto. ☛ Pág.99
3	Abertura para entrada de ar	Quando suspender o videoprojector a partir do tecto, certifique-se de que o instala de forma a que não se acumule pó nesta secção.

Instalação

Imagem projectada e posição do videoprojector

Instale o videoprojector da forma apresentada em seguida.

Instalação paralela ao ecrã

Se o videoprojector ficar numa posição inclinada relativamente ao ecrã, ocorrerá uma distorção Keystone na imagem projectada.

Ajuste a posição do projector para que fique instalado numa posição paralela ao ecrã.

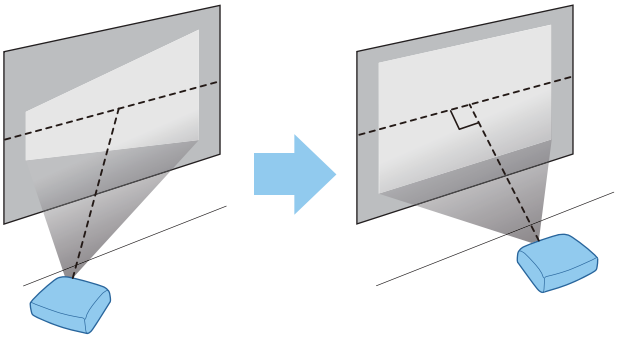

Se não for possível instalar o videoprojector à frente do ecrã, pode ajustar a posição da imagem utilizando o deslocamento da lente. ☛ Pág.31

Instalação do videoprojector horizontalmente através do ajuste da altura de ambos os lados

Se o videoprojector estiver inclinado, a imagem projectada também ficará inclinada.

Instale o videoprojector horizontalmente para que ambos os lados estejam à mesma altura.

Se o videoprojector não puder ser instalado horizontalmente, pode ajustar a inclinação do videoprojector com o pé frontal. ☛ Pág.31

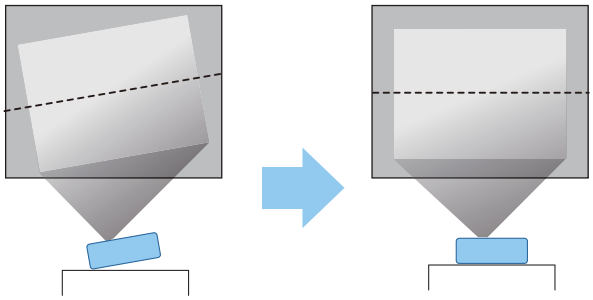

Vários métodos de configuração

Aviso

- Para suspender o videoprojector a partir do tecto (suporte para montagem no tecto), é necessário um método especial de instalação. Se o projector não for instalado correctamente, poderá cair e provocar um acidente e ferimentos.
- Uma instalação incorreta do suporte de montagem no teto e do projetor poderá originar a queda do projetor. Depois de instalar o suporte específico da Epson que suporta este projetor, fixe o projetor e o suporte utilizando um cabo que seja suficientemente resistente para suportar o peso.
- Não aplique óleos, lubrificantes, detergentes, solventes, químicos, etc. na caixa do projetor ou no suporte. Caso contrário, a caixa do projetor poderá sofrer deterioração ou danos que provocam a queda do projetor.
- Não instale o projetor em locais sujeitos a níveis elevados de humidade ou pó, nem em locais sujeitos a fumo ou vapor de óleo, tais como, bancadas de cozinha ou próximo de um humidificador. Se o fizer poderá provocar um incêndio ou choque eléctrico. Além disso, o óleo pode deteriorar a caixa externa do projector e causar a queda do projector do tecto onde se encontra suspenso.

  Exemplos de locais que podem causar a queda do projetor devido a deterioração/danos na caixa

  - Locais sujeitos a óleos e fumos, tais como, fábricas, cozinhas de restaurantes ou domésticas
  - Locais que contenham solventes ou químicos voláteis, tais como, fábricas ou laboratórios
  - Locais onde óleos, detergentes, produtos químicos, etc., podem aderir ao projetor, tais como, fábricas, cozinhas de restaurantes ou domésticas
  - Locais onde são frequentemente utilizados óleos aromáticos, tais como, salas de relaxamento
  - Locais próximos de dispositivos que produzem níveis excessivos de fumo, partículas de óleo suspensas no ar ou espuma em eventos
- Não instale em locais onde o produto possa estar sujeito a danos provocados por sal ou em locais sujeitos a gases corrosivos, tais como, gás sulfúrico de fontes termais. Caso contrário, o projetor poderá cair devido a corrosão. Poderá também causar avarias no projetor.
- Não o instale numa prateleira instável nem num lugar fora da amplitude de carga. Caso contrário, pode cair ou tombar, provocando um acidente e lesões.
- Ao instalar o projetor numa posição elevada como, por exemplo, numa prateleira, tome medidas de precaução contra a queda utilizando cabos ou correias para garantir a segurança em caso de emergência como, por exemplo, um terramoto e para evitar acidentes. Se não o instalar correctamente, o videoprojector poderá cair provocando um acidente e ferimentos.
- Não bloqueie a abertura para entrada de ar nem a abertura para saída de ar do videoprojector. Bloquear as aberturas para entrada e saída de ar pode aprisionar o calor no interior provocando um incêndio.

Importante

- Não utilize o videoprojector instalado na vertical. Tal pode provocar uma avaria.
- Limpe o filtro de ar uma vez de três em três meses. Limpe-o com mais frequência se o ambiente tiver muito pó. ☛ Pág.88

Colocação numa mesa e projecção

Pode instalar o videoprojector numa mesa na sala de estar ou numa prateleira baixa para projectar imagens.

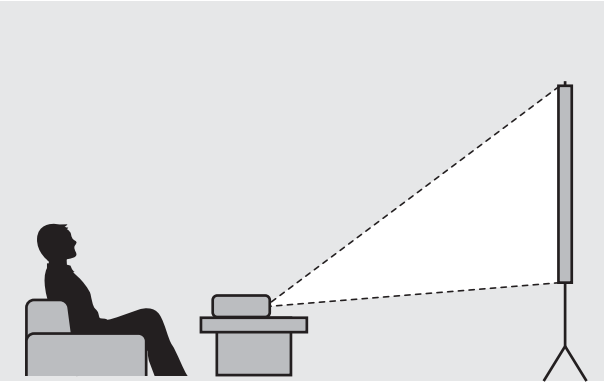

Suspensão no tecto e projecção

Pode suspender o videoprojector a partir do tecto com a montagem opcional no tecto para projectar imagens.

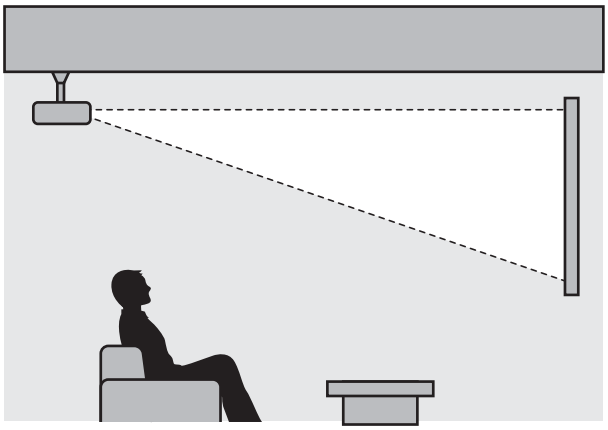

- Ao suspender o projector no tecto e durante o seu funcionamento, defina a **Projecção** para **Frontal/Tecto** ou **Posterior/Tecto**. ☛ **Avançado** - **Projecção** Pág.67
- Defina **Inverter áudio** para **Activado** para utilizar o altifalante integrado quando o videoprojector estiver suspenso no tecto. (EH-TW7100 Apenas) ☛ **Definição** - **Áudio** - **Inverter áudio** Pág.64

Distância de Projecção e Valores Máximos de Desvio da Lente

O tamanho da projecção aumenta à medida que o videoprojector é afastado do ecrã.

Utilize a tabela seguinte para instalar o videoprojector na posição ideal desde o ecrã. Os valores indicados são apenas para sua referência.

Os valores máximos de ajuste do desvio da lente são apresentados na tabela que se segue.

> A imagem projectada diminui após a correcção da distorção. Aumente a distância de projecção para adaptar a imagem projectada ao tamanho do ecrã.

Ajuste da posição de projecção vertical com desvio da lente

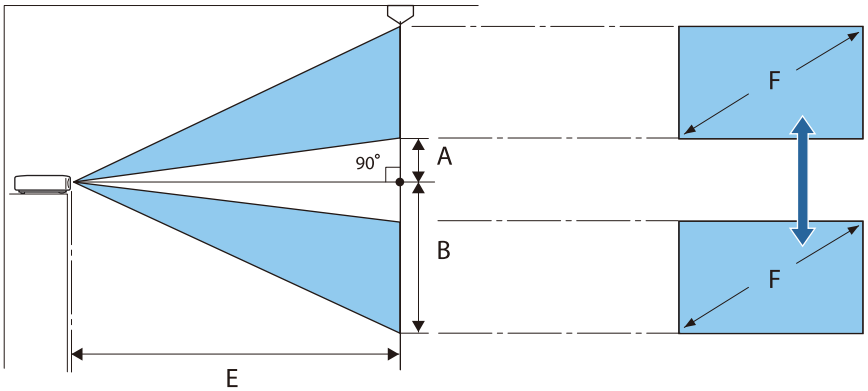

A : Distância desde o centro da lente até à extremidade inferior da imagem projectada (quando o desvio da lente é aumentado para o nível mais elevado)

B : Distância desde o centro da lente até à extremidade inferior da imagem projectada (quando o desvio da lente é reduzido para o nível mais baixo)

E : Distância de projecção do videoprojector até ao ecrã

F : Tamanho da imagem projectada

Ajuste da posição de projecção horizontal com desvio da lente

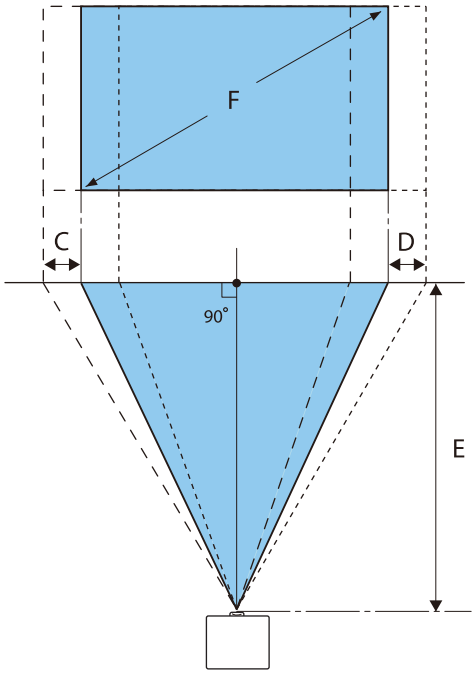

C : Distância de deslocação do centro da lente quando o videoprojector é deslocado (quando o desvio da lente estiver definido para o máximo à esquerda)

D : Distância de deslocação do centro da lente quando o videoprojector é deslocado (quando o desvio da lente estiver definido para o máximo à direita)

E : Distância de projecção do videoprojector até ao ecrã

F : Tamanho da imagem projectada

Unidade: cm

Tamanho do Ecrã 16:9		Distância de projecção (E)		Valores máximos do deslocamento da lente*		
F	L x A	Mínimo (Panorâmico)	Máximo (Tele)	Distância (A)	Distância (B)	Distância (C, D)
40"	89 x 50	116	189	5	55	21
60"	133 x 75	175	285	7	82	32
80"	177 x 100	235	381	10	110	43
100"	221 x 125	295	477	12	137	53
120"	266 x 149	354	574	15	164	64
150"	332 x 187	444	718	19	205	80
200"	443 x 249	593	958	25	274	106

* Não é possível definir os valores máximos dos deslocamentos vertical e horizontal da lente em simultâneo.

☛ Pág.31

Exemplo de instalação (com tamanho de ecrã 16:9 e 100")

Vista lateral

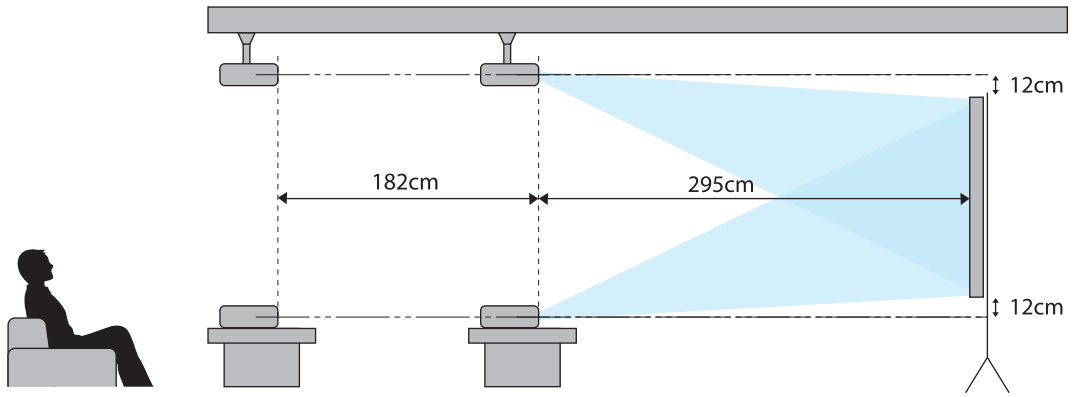

Vista superior

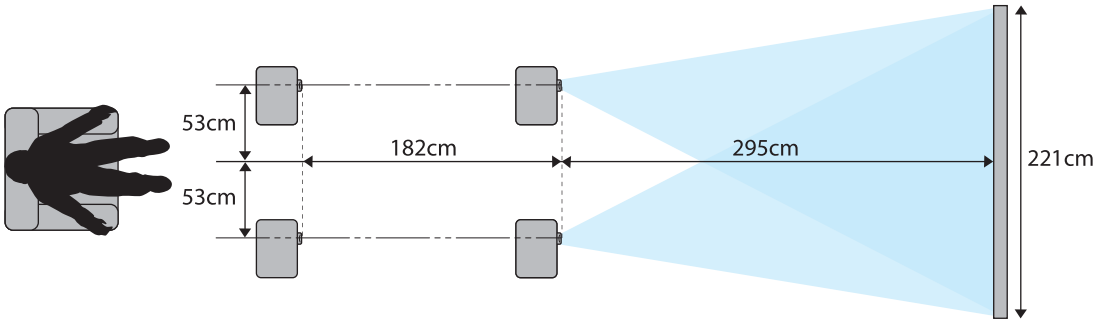

Ligar um Dispositivo

Importante

- Ligue os cabos antes de ligar a uma tomada de energia.
- Verifique a forma do conector do cabo e a forma da porta; em seguida, efectue a ligação. Se forçar a entrada de um conector com uma forma diferente na porta, isso poderá provocar danos e um problema de funcionamento.

Ligar equipamento de vídeo

Para projetar imagens a partir de leitores de DVD/Blu-ray, ligue o equipamento ao projetor com um cabo HDMI (comercialmente disponível).

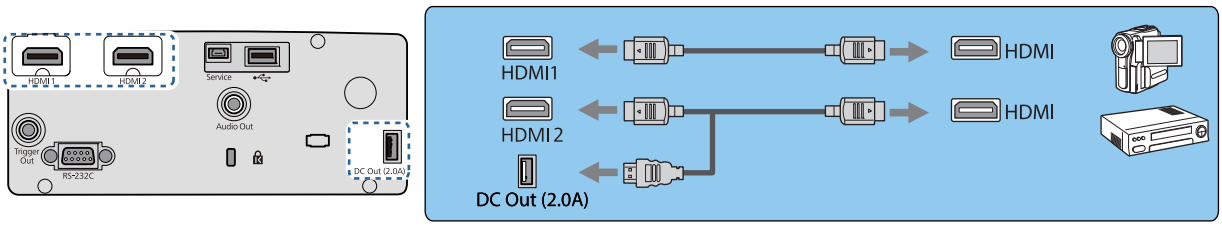

- Para exibir sinais na banda de transmissão de 18 Gbps, tais como 4k60p/4:4:4, utilize um cabo HDMI de alta qualidade. Se utilizar um cabo que não suporta essa banda, as imagens poderão não ser exibidas correctamente. Caso tenha dificuldades ao exibir imagens a 18 Gbps, altere a definição EDID para **Normal**. ☛**Sinal** - **Avançado** - **EDID** Pág.63
- Também pode ligar o sistema AV para desfrutar do áudio do equipamento ligado.
- Quando utilizar a porta de alimentação para um cabo ótico HDMI, ligue-o à porta de alimentação DC Out (2.0A).

Ligar um Computador

Para projetar imagens a partir de um computador, ligue o computador ao projetor com um cabo HDMI (comercialmente disponível).

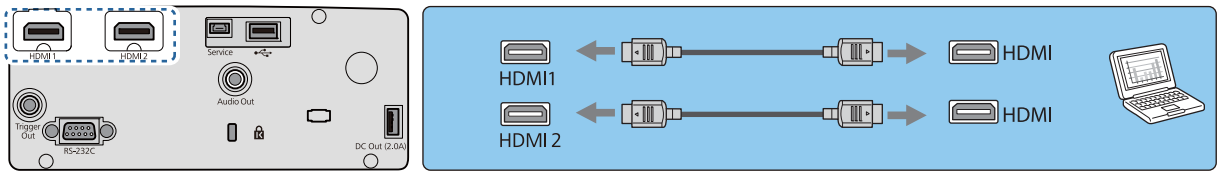

Ligar equipamento externo

Ligar à porta Trigger Out (Apenas EH-TW7100)

Para ligar dispositivos externos como, por exemplo, ecrãs motorizados, ligue um cabo estéreo com ficha mini (3,5 mm) à porta Trigger Out. Quando activada, é emitido um sinal (12 V CC) a partir desta porta para transmitir o estado do videoprojector (Activado ou Desactivado) aos dispositivos que estiverem ligados, como os ecrãs eléctricos.

Quando utilizar a porta **Trigger Out**, defina a função **Trigger Out** para **Energia** ou **Wide anamórfico**. ☛ **Avançado** - **Operação** - **Trigger Out** Pág.67

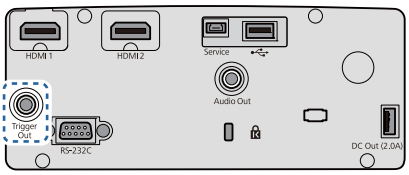

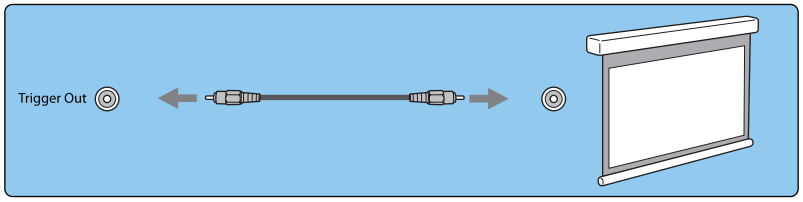

Ligar dispositivos Bluetooth®

A entrada de áudio na porta HDMI1 ou porta HDMI2 reproduz a saída em altifalantes ou auriculares que suportem Bluetooth.

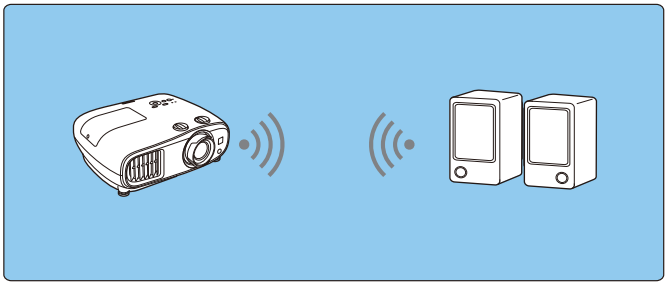

1. Prima o botão [Menu] para apresentar os menus na ordem **Definição** - **Ligação HDMI** - **Disp. Saída de Áudio**.

2. Utilize os botões para cima e para baixo para selecionar **Projetor** e, em seguida, prima o botão [Enter] para confirmar a seleção.

3. Apresentar menus na ordem **Definição** - **Bluetooth** - **Áudio Bluetooth**.

4. Utilize os botões para cima e para baixo para selecionar **Activado** e, em seguida, prima o botão [Enter] para confirmar a seleção.

5. Ligue o "modo de emparelhamento" no dispositivo Bluetooth que pretende ligar.

   Para mais informações, consulte a documentação fornecida com o dispositivo Bluetooth.

6 Seleccione **Procurar Disp.Bluetooth**.

Uma lista de dispositivos disponíveis é exibida.

7 Utilize os botões para cima e para baixo para selecionar o dispositivo Bluetooth que pretende ligar e, em seguida, prima o botão [Enter] para ligar.

Da próxima vez que o projector for ligado, este estabelece automaticamente ligação ao dispositivo ligado pela última vez.

Para alterar o dispositivo ligado, repita o procedimento a partir do passo 5.

Especificações Bluetooth

Versão	Ver. Bluetooth 3.0
Saída	Classe 2
Distância de comunicação	Aprox. 10 m
Perfis suportados	A2DP
Protecção de conteúdos	SCMS-T
Frequência utilizada	Banda de 2,4 GHz (2,402 a 2,480 GHz)
Codecs suportados	SBC, Qualcomm® aptX™ audio

Aviso

- A interferência electromagnética pode provocar avarias em equipamento médico. Antes de utilizar o dispositivo, certifique-se de que não existe equipamento médico em locais próximos.
- A interferência electromagnética pode provocar avarias em equipamento com controlo automático originando, dessa forma, acidentes. Não utilize o dispositivo junto de equipamento com controlo automático como, por exemplo, portas ou alarmes de incêndio automáticos.

- Ligue um dispositivo Bluetooth que suporte a protecção de direitos de autor (SCMS-T).
- A ligação poderá não ser possível dependendo do padrão e tipo de dispositivo.
- Mesmo respeitando a distância de comunicação especificada, as ligações podem ser interrompidas devido ao estado do sinal.
- O método de comunicação do Bluetooth utiliza a mesma frequência (2,4 GHz) de uma rede LAN sem fios (IEEE802.11b/g) ou dos fornos micro-ondas. Consequentemente, se estes dispositivos forem utilizados em simultâneo, poderão ocorrer interferências nas ondas radioeléctricas, a imagem e o áudio podem ser interrompidos ou a comunicação poderá não ser possível. Se não necessitar de utilizar estes dispositivos em simultâneo, certifique-se de salvaguardar uma distância adequada entre eles e o dispositivo Bluetooth.
- Não é possível ligar vários dispositivos Bluetooth ao projector em simultâneo.
- Existe um atraso na saída de áudio em qualquer dispositivo de áudio Bluetooth.

Ligar altifalantes externos

Para emitir áudio a partir de altifalantes externos, ligue os altifalantes à porta Audio Out do projector utilizando um cabo de áudio adquirido numa loja da especialidade.

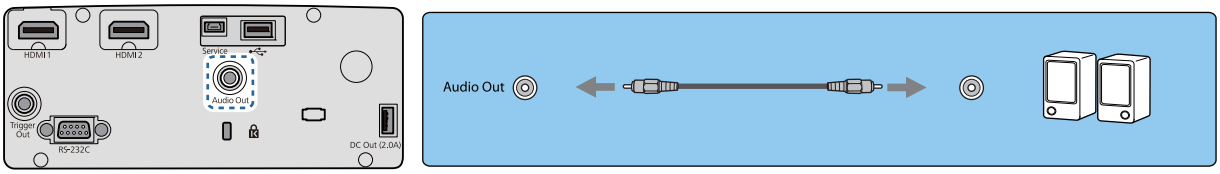

- Para emitir áudio a partir de altifalantes externos, defina **Disp. Saída de Áudio** para **Projetor**.
  ☛ **Definição** - **Ligação HDMI** - **Disp. Saída de Áudio** Pág.64
- Quando um sistema AV não está ligado ao projector, o áudio é emitido a partir dos altifalantes externos, mesmo que **Disp. Saída de Áudio** esteja definido para **Sistema AV**.

Ligar a Unidade LAN sem fios

Para utilizar a função LAN sem fios, ligue uma unidade LAN sem fios opcional (ELPAP10).

Ligue a unidade LAN sem fios à porta USB.

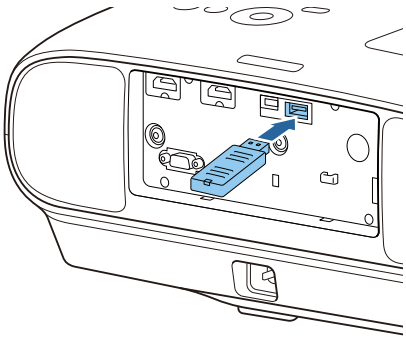

Pode utilizar um dos seguintes métodos para projectar através de uma LAN sem fios. Para obter mais informações, consulte a página de transferência.

- **Projectar quatro ecrãs em simultâneo**
  Quando utilizar o Epson iProjection (Windows/Mac), pode exibir até quatro ecrãs independentes com o projetor a partir de um máximo de 50 computadores ligados à rede.

  Pode transferir a aplicação Epson iProjection (Windows/Mac) a partir do seguinte website.
  https://www.epson.com

- **Projectar imagens de um terminal móvel através de uma rede**
  Ao instalar o "Epson iProjection (iOS/Android)" num smartphone ou tablet, é possível projetar dados do seu dispositivo. ☛ Pág.56

- Quando não estiver a utilizar a função LAN sem fios com a unidade LAN sem fios inserida, defina **Energia LAN Sem Fio** como **Desactivado**. Isto pode evitar o acesso não autorizado de estranhos. ☛ Pág.69
- Ao utilizar a aplicação Epson iProjection no modo de ligação **Rápido**, recomendamos a configuração de definições de segurança. ☛ Pág.72

Preparar o Controlo Remoto

Instalar as Pilhas do Controlo Remoto

Importante

- Verifique a posição dos sinais (+) e (-) situados no interior do suporte das pilhas para se certificar de que insere correctamente as pilhas.
- Não poderá utilizar outras pilhas diferentes das acima especificadas.

1 Retire a tampa do compartimento das pilhas.

Enquanto mantém pressionada a patilha da tampa do compartimento das pilhas, levante a tampa.

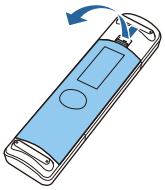

2 Substitua as pilhas usadas por pilhas novas.

Verifique a polaridade das pilhas (+) e (-) antes da instalação.

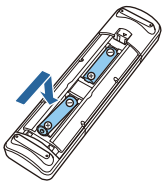

3 Volte a colocar a tampa do compartimento das pilhas.

Exerça pressão sobre a tampa até a encaixar totalmente.

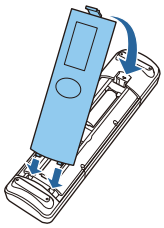

Se a resposta ao controlo remoto for demorada ou se o controlo não funcionar, isso pode significar que as pilhas estão a ficar gastas. Quando isto acontecer, substitua as pilhas por umas novas. Tenha sempre disponíveis duas pilhas AA alcalinas ou de manganésio.

Limite de Funcionamento do Controlo Remoto

Limite de funcionamento (da esquerda para a direita)

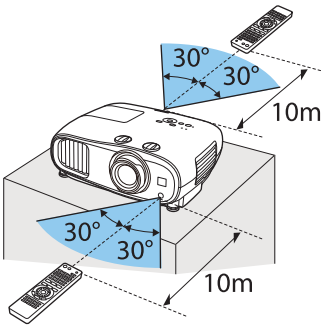

Limite de funcionamento (de cima para baixo)

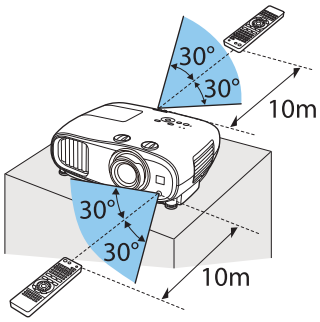

Projectar Imagens

Ligar o projector

1 Ligue o equipamento ao projector.

2 Ligue utilizando o cabo de corrente fornecido.

3 Retire a tampa da lente.

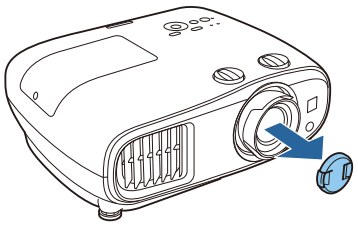

4 Prima o botão de energia no controlo remoto ou o botão de suspensão no painel de controlo para ligar o projetor.

Controlo remoto

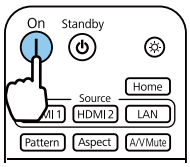

Painel de controlo

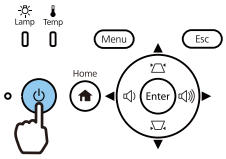

O indicador de estado do projetor piscará em azul quando o projetor estiver a aquecer. Após o aquecimento do projetor, os indicadores de suspensão e de estado acenderão em azul.

> Quando **Direct Power On** está definido como **Activado**, pode começar a projectar ligando simplesmente o cabo de corrente ao videoprojector sem ter de premir quaisquer botões.
> ☛ **Avançado** - **Operação** - **Direct Power On** Pág.67

5 Ligue o equipamento ligado.

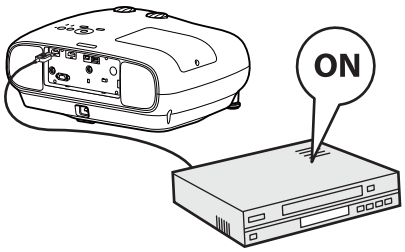

Aviso

- Durante a projecção, não olhe para a lente. A forte luz emitida pode provocar danos na visão. Preste muita atenção aos comportamentos do seu filho.
- Não se coloque à frente das lentes durante a projecção. As roupas podem ficar danificadas devido à elevada temperatura.

- Este videoprojector contém uma função Bloqueio Parental que impede que as crianças liguem o equipamento acidentalmente e uma função Bloqueio operação para impedir operações acidentais, etc. ☛ **Definição** - **Bloquear definição** - **Bloqueio Parental**/**Bloqueio operação** Pág.64
- Quando utilizar o projector a uma altitude de 1500 m ou superior, defina o **Modo Alta Altitude** como **Activado**. ☛ **Avançado** - **Operação** - **Modo Alta Altitude** Pág.67

Se a imagem pretendida não for projectada

Se a imagem não for projectada, pode mudar a fonte através de um dos seguintes métodos.

Controlo remoto

Prima o botão da porta pretendida.

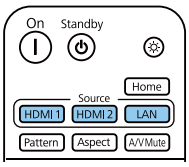

Painel de controlo

Prima o botão [Home] e selecione o dispositivo de entrada pretendido no ecrã inicial apresentado.

Utilizar o Tela Inicial

A função Tela Inicial permite-lhe seleccionar facilmente uma fonte de imagem e aceder a funções úteis.

Prima o botão [Home] no controlo remoto ou no painel de controlo para apresentar o ecrã Inicial.

Nas seguintes condições, o Tela Inicial é apresentado automaticamente quando o projector é ligado.

- **Auto Exib.Tela Inicial** definido para **Activado**. ☛ **Avançado** - **Tela Inicial** - **Auto Exib.Tela Inicial** Pág.67
- Não existem sinais de quaisquer fontes.

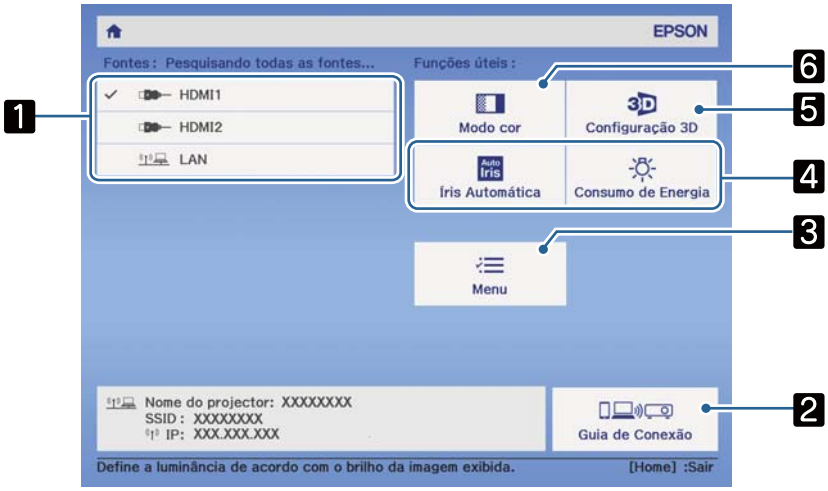

1	Selecciona a fonte de entrada que pretende projectar.

2	Exibe o Guia de Conexão.
3	Exibe o menu Configuração. ☛ Pág.60
4	Executa as opções do menu atribuídas a **Função Person.1** e **Função Person.2** no menu **Tela Inicial**. ☛ **Avançado** - **Tela Inicial** Pág.67
5	Define a função 3D. ☛ **Sinal** - **Configuração 3D** Pág.63
6	Selecciona o **Modo cor**. ☛ Pág.36

O ecrã inicial é fechado após 10 minutos de inactividade.

Desligar

1 Desligue o equipamento ligado.

2 Prima o botão de suspensão no painel de controlo ou no controlo remoto.

Controlo remoto

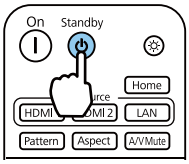

Painel de controlo

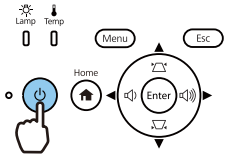

Aparece uma mensagem de confirmação.

3 Prima novamente o botão de suspensão.

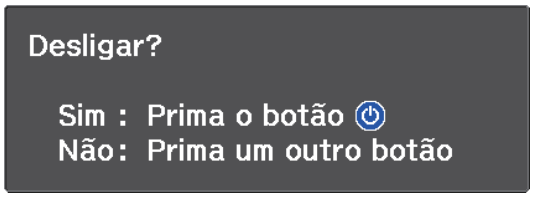

O indicador de estado pisca e o projetor inicia o arrefecimento.

Quando **Confirmação Espera** está definido para **Desactivado**, pode desligar o projector premindo o botão no controlo remoto. ☛ **Avançado** - **Visor** - **Confirmação Espera** Pág.67

4 Aguarde que o arrefecimento termine.

Após o arrefecimento, o indicador de estado deixa de piscar.

5 Desligue o cabo de corrente.

- Se o cabo de corrente estiver ligado, é consumida alguma electricidade, mesmo que não execute nenhumas operações.
- Ao ligar o cabo de corrente novamente, aguarde um intervalo de tempo suficiente.

6 Coloque a tampa da lente.

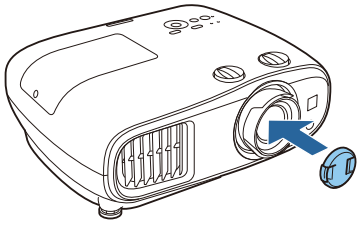

Ajustar a Imagem Projectada

Como as imagens ficam instáveis imediatamente após ligar o videoprojector, antes de ajustar a focagem, zoom ou deslocamento da lente, recomendamos que aguarde 30 minutos ou mais antes de iniciar a projecção das imagens.

Apresentar o Teste Modelo

Quando ajustar o zoom/focagem ou a posição de projecção logo após instalar o videoprojector, pode visualizar um teste modelo em vez de ligar equipamento de vídeo.

Prima o botão [Pattern] no controlo remoto para exibir o padrão de teste. Por predefinição, as linhas horizontais nas partes superior e inferior utilizam o formato 2.40:1 CinemaScope.

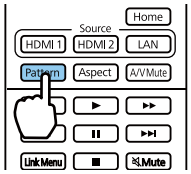

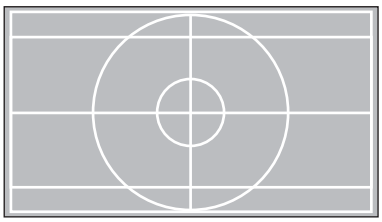

Prima o botão [Pattern] novamente para fechar o padrão de teste.

Ajustar a Focagem

Rode o anel de focagem para ajustar a focagem.

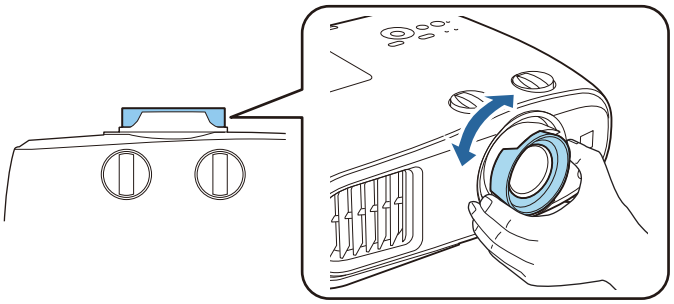

Ajustar o Tamanho da Projecção (Ajuste do Zoom)

Segure na pega e rode o anel de zoom para ajustar o tamanho da imagem projectada.

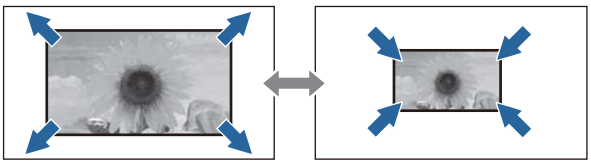

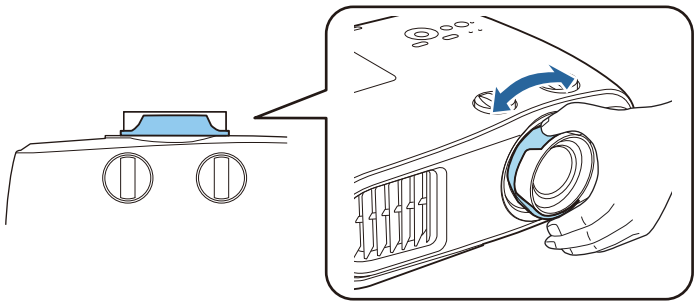

Ajustar a Inclinação do Videoprojector

Se a imagem projectada estiver inclinada horizontalmente (os lados direito e esquerdo da imagem projectada têm alturas diferentes) quando o projector está colocado em cima de numa mesa, ajuste o pé frontal para nivelar os dois lados.

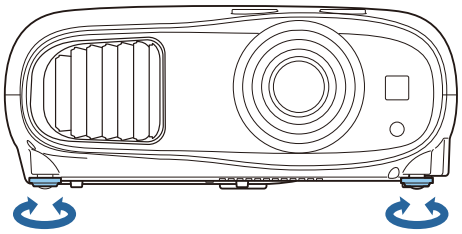

Ajustar a Posição da Imagem (Deslocamento da Lente)

Se não for possível instalar directamente o videoprojector à frente do ecrã, pode ajustar a posição da imagem utilizando o deslocamento da lente.

Rode os botões de deslocamento horizontal ou vertical no projector para ajustar a posição da imagem. Para localizar o centro do limite do desvio da lente, rode o anel de desvio da lente até ouvir um clique.

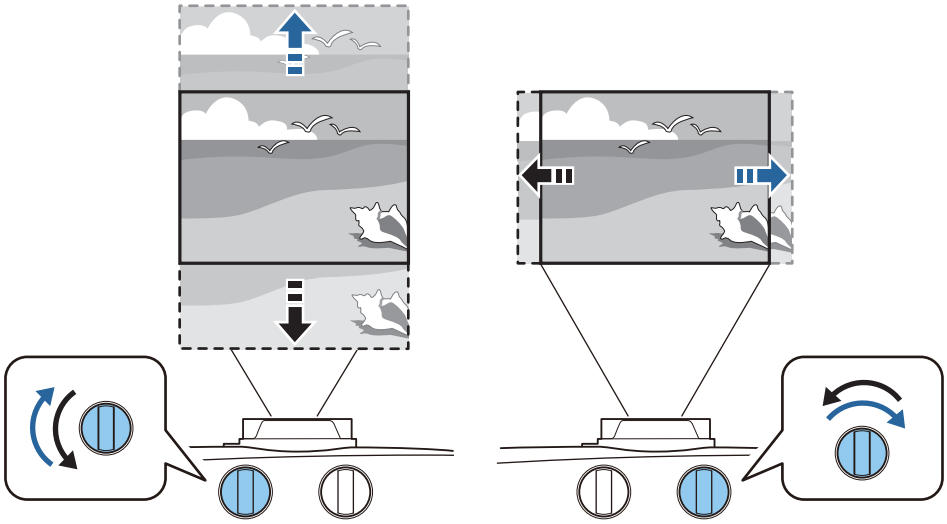

Importante

- Quando utilizar o deslocamento vertical da lente para ajustar a posição da imagem, ajuste a imagem movendo-a para cima e, em seguida, conclua o ajuste. Se mover a imagem para baixo e concluir o ajuste, a sua posição pode baixar ligeiramente.
- Não continue a rodar os botões de deslocamento da lente sem efeito. Assim que a imagem de projecção estiver posicionada completamente num lado, continuar a rodar o botão pode prejudicar a qualidade da imagem.

- As imagens mais nítidas são obtidas se ambos os botões de deslocamento vertical e horizontal da lente estiverem centrados.
- Ao ajustar a posição de projecção utilizando o deslocamento da lente, recomenda-se a instalação do projector paralelo ao ecrã.

Pode mover a imagem no intervalo seguinte.

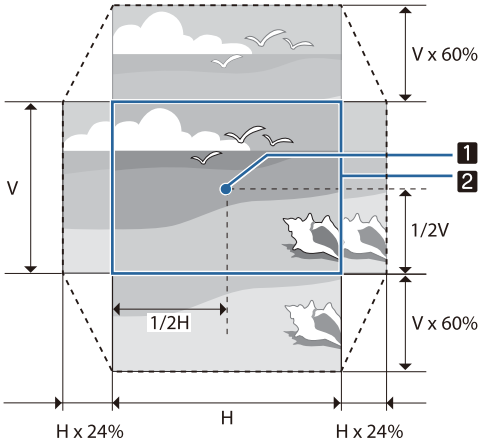

1 Centro da lente

2 Imagem com o deslocamento da lente centrado

Atenção

Quando transportar o projector, defina a posição da lente para o centro. Se transportar o projector quando a lente não está na posição central, poderá provocar danos no mecanismo de deslocamento da lente. Além disso, coloque a almofada de protecção fornecida quando a comprou.

Quando não for possível efectuar ajustes utilizando o deslocamento de lente, utilize Keystone para corrigir a distorção. ☛ Pág.32

A imagem projetada poderá apresentar distorção se a posição da lente não estiver correta. Por conseguinte, é recomendado que rode os botões de deslocamento da imagem para ajustar a posição da lente, como ilustrado abaixo, e utilize a função Keystone para ajustar a distorção da imagem.

- Posição horizontal da lente: Centro
- Posição vertical da lente: Extremidade superior

Corrigir a Distorção Keystone

Se colocar o projector numa posição oblíqua em relação ao ecrã, ou inclinado para cima ou para baixo, ou desviado para o lado, poderá ser necessário corrigir a distorção da imagem.

Pode efectuar a correcção utilizando um dos seguintes dois métodos.

- Corrigir a distorção vertical e horizontal ☛ Pág.33
- Corrigir os cantos da imagem projectada individualmente ☛ Pág.34

Corrigir utilizando o botão Keystone

Pode utilizar os botões para cima/baixo/esquerda/direita no painel de controlo para corrigir a distorção vertical e horizontal.

Prima o botão para cima ou para baixo para exibir os medidores V-Keystone/H-Keystone.

Quando os medidores forem exibidos, prima os botões para cima e para baixo para efetuar a correção vertical e prima os botões para a esquerda e para a direita para efetuar a correção horizontal.

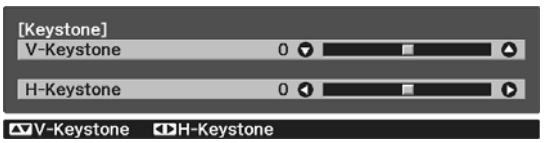

Se a parte superior ou inferior estiver muito larga

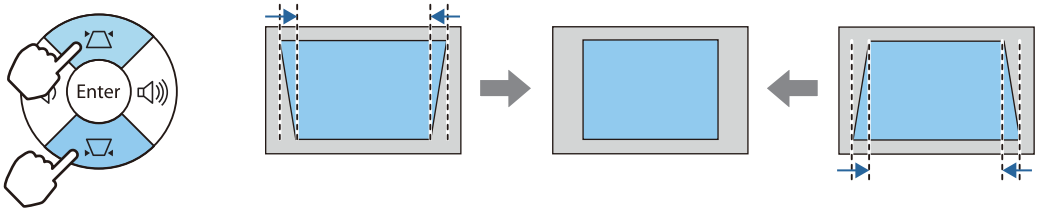

Se a esquerda ou a direita estiver muito larga

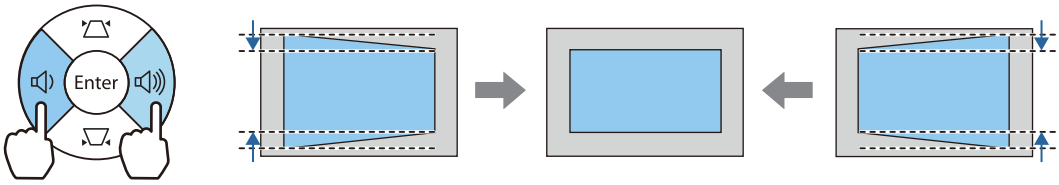

- Quando corrige a distorção keystone, o tamanho da imagem projectada pode diminuir. Aumente a distância de projecção para adaptar a imagem projectada ao tamanho do ecrã.
- Pode também definir a correcção H/V-Keystone a partir do menu Configuração. ☛ **Definição** - **Keystone** - **H/V-Keystone** Pág.64
- Pode executar correcções eficazes num ângulo de projecção de 30° em qualquer direcção.
- Pode ajustar o volume premindo os botões de Volume (Esquerda/Direita) se os medidores V-Keystone/H-Keystone não estiverem a ser exibidos. (EH-TW7100 Apenas) ☛ Pág.35

Corrigir com Quick Corner

Pode utilizar a definição Quick Corner do projector para corrigir a forma e o tamanho de uma imagem com rectângulo irregular.

1 Prima o botão [Menu] para exibir os menus pela ordem **Definição** - **Keystone**.

Controlo remoto

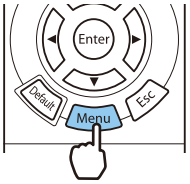

Painel de controlo

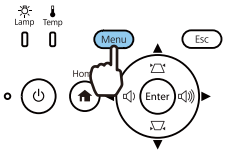

2 Utilize os botões **Quick Corner** e prima o botão [Enter]. Prima novamente o botão [Enter] se necessário.

É apresentado o ecrã de selecção de área.

3 Utilize os botões para cima/baixo/esquerda/direita para selecionar o canto da imagem que deseja ajustar. Em seguida, prima o botão [Enter].

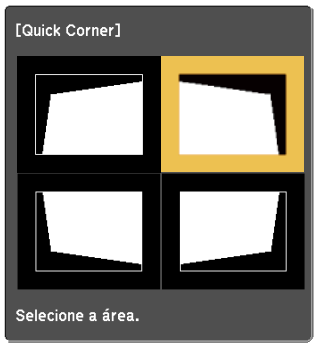

> Para repor as correções de Quick Corner, mantenha premido o botão [Esc] durante cerca de dois segundos durante a exibição do ecrã de seleção de área e selecione **Sim**.

4 Prima os botões para cima/baixo/esquerda/direita para ajustar a forma da imagem conforme necessário. Prima o botão [Enter] para voltar ao ecrã de seleção de área.

> Se este ecrã for exibido, não será possível ajustar mais a forma na direcção indicada pelo triângulo cinzento.
>
> 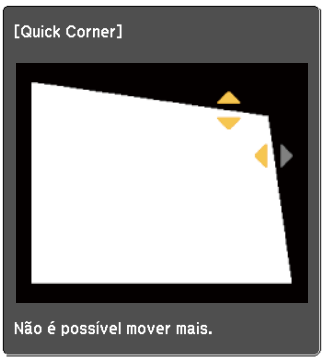
>

5 Repita os passos 3 e 4, conforme necessário, para ajustar os cantos restantes.

6 Quando terminar, prima o botão [Esc].

> Após executar o Quick Corner, a definição **Keystone** é agora definida para **Quick Corner** no menu **Definição** do projector. Quando premir o botão para cima ou para baixo no painel de controlo, será exibido o ecrã de seleção de área.

Ajustar o Volume

Pode ajustar o volume utilizando os botões [Volume] no controlo remoto ou os botões de Volume no painel de controlo (apenas EH-TW7100).

Controlo remoto

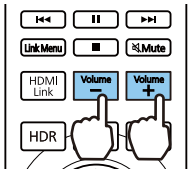

Painel de controlo

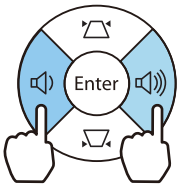

- Também pode ajustar o volume a partir do menu Configuração. ☛ **Definição** - **Áudio** - **Volume** Pág.64
- Se um Sistema AV estiver ligado ao projector e pretender ajustar o volume do sistema AV, defina a **Ligação HDMI** para **Activado** e **Disp. Saída de Áudio** para **Sistema AV**. ☛ **Definição** - **Ligação HDMI** Pág.64

Atenção

Não inicie com um volume alto.
Um volume repentino excessivo pode provocar a perda de audição. Reduza sempre o volume antes de desligar, de modo a que possa ligar e aumentar, gradualmente, o volume.

Ocultar a imagem e desactivar o som temporariamente (A/V Mute)

Prima o botão [A/V Mute] no controlo remoto para mostrar ou ocultar a imagem. O áudio é também desactivado ou novamente activado.

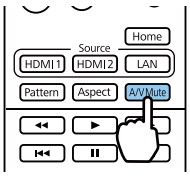

- Para os filmes, a imagem e o áudio continuam a reprodução mesmo durante o modo A/V Mute. Não é possível retomar a partir do ponto em que desativou o vídeo e áudio utilizando o botão [A/V Mute].
- Para desativar ou reproduzir apenas o áudio, prima o botão [Mute].
- Ao emitir áudio a partir de um sistema A/V e pretender ajustar o volume para o sistema A/V, defina a **Ligação HDMI** para **Activado** e **Disp. Saída de Áudio** para **Sistema AV**. ☛ **Definição** - **Ligação HDMI** Pág.64

Ajustar a Imagem

Seleccionar a Qualidade da Projecção (Modo cor)

Pode obter a qualidade de imagem ideal para o ambiente que o rodeia quando efectuar a projecção. O brilho da imagem varia consoante o modo seleccionado.

1 Prima o botão [Color Mode].

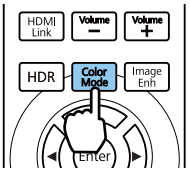

- Pode efectuar definições a partir do menu Configuração. ☛ **Imagem** - **Modo cor** Pág.61
- Se premir o botão [Home], também poderá ajustar definições a partir do ecrã Inicial. ☛ Pág.28

2 Seleccione **Modo cor**.

Utilize os botões para cima e para baixo para selecionar um modo e, em seguida, prima o botão [Enter] para confirmar a seleção.

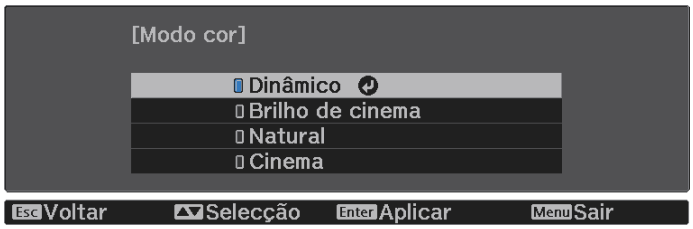

Modo	Aplicação
Dinâmico	Este é o modo mais brilhante. Ideal para realçar o brilho.
Brilho de cinema	Ideal para projectar imagens vívidas.
Natural	Ideal para reproduzir fielmente a cor da imagem original. Recomendamos a selecção deste modo ao efectuar o ajuste de cor da imagem. ☛ Pág.42
Cinema	Ideal para visualização de conteúdos como filmes.

Alternar o Ecrã entre Modo Total e Zoom (Aspecto)

Pode alterar o tipo de sinal de entrada, a relação de aspecto e a resolução para que correspondam ao **Aspecto** da imagem projectada.

As definições disponíveis variam em função do sinal de imagem que está a ser projectado.

Tenha em atenção que utilizar a função de relação de aspecto do videoprojector para reduzir, ampliar ou dividir a imagem projectada para fins comerciais ou para visualização em público pode violar os direitos do titular dos direitos de autor dessa imagem de acordo com a lei dos direitos de autor.

1 Prima o botão [Aspect].

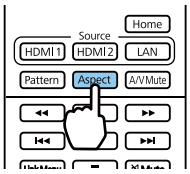

Pode efectuar definições a partir do menu Configuração. ☛ **Sinal - Aspecto** Pág.63

2 Utilize os botões para cima e para baixo para selecionar o item e, em seguida, prima o botão [Enter] para confirmar a seleção.

- Não é possível alterar o **Aspecto** quando a Fonte é LAN. Quando a Fonte é HDMI1/HDMI2, também poderá não ser possível alterar o **Aspecto**, dependendo da entrada de sinal.
- **Wide anamórfico** e **Compressão Horiz** são exibidos apenas para EH-TW7100.

Se seleccionar normalmente **Automático**, é utilizado o aspecto ideal para apresentar o sinal de entrada. Altere a definição se quiser utilizar um aspecto diferente.

A tabela abaixo mostra a imagem projectada num ecrã 16:9.

Imagem de Entrada	Nome da Definição		
	Modo Normal	Modo Total	Zoom
Imagens 4:3	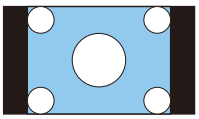	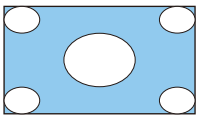	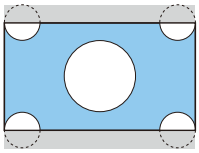
Imagens 16:9*1	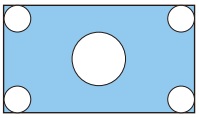	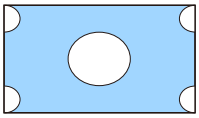	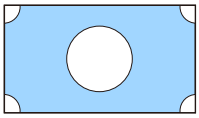
Imagens gravadas com compressão	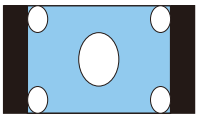	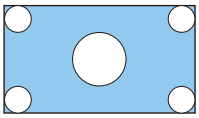	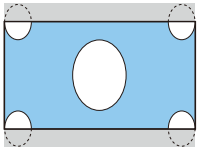
Imagens letterbox*2	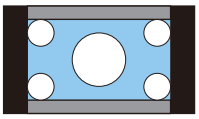	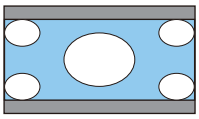	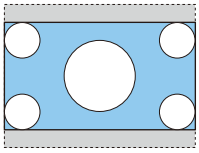
Notas	Ajusta-se ao tamanho vertical do painel de projecção. A relação de aspecto difere em função da imagem de entrada.	Utiliza o painel de projecção na totalidade. A relação de aspecto difere em função da resolução de entrada.	Retém a relação de aspecto do sinal de entrada e faz corresponder o tamanho horizontal do painel de projecção. A parte superior e inferior da imagem podem ficar cortadas.

*1 Num sinal 16:9, não é possível utilizar o **Modo Total** e **Zoom** para sinais 4K e 3D.

*2 A imagem de caixa de correio utilizada nesta explicação é uma imagem de relação de aspecto 4:3 apresentada em 16:9, com margens pretas na parte superior e inferior em substituição das legendas. As margens na parte superior e inferior da imagem do ecrã são utilizadas para legendas.

Seleccione **Wide anamórfico** e instale uma lente anamórfica (disponível no mercado) para desfrutar de DVDs, Blu-rays, entre outros, de imagens gravadas em formato Cinemascope.

Compressão Horiz estica o aspecto horizontal do sinal de entrada. Isto permite que projecte a toda a largura do ecrã quando utilizar uma lente anamórfica (disponível no mercado).

- Se definir **Wide anamórfico** quando **Overscan** está seleccionado, a imagem pode ficar cortada. Defina **Overscan** para **Desactivado**. ☛ **Sinal** - **Overscan** Pág.63
- Ao projectar imagens 3D em **Wide anamórfico**, só são suportados sinais de empacotamento de fotogramas/1080p/24 Hz.
- Quando estiver a ser recebido um sinal de imagem de 4K, apenas pode seleccionar **Modo Normal**, **Wide anamórfico** e **Compressão Horiz**.

Ajustar a Nitidez

Pode tornar a imagem mais perceptível.

Em seguida, são apresentados os itens de definição e os procedimentos.

Padrão	Realça os contornos da imagem projectada em geral. Quando ajustar **Padrão**, os valores de ajuste para **Melhoram. Linha Fina** e **Melhoram. Linha Grossa** também serão ajustados.
Melhoram. Linha Fina	São melhorados detalhes, como cabelo e motivos do vestuário.
Melhoram. Linha Grossa	São melhoradas as partes irregulares, como os contornos de objectos na totalidade ou o fundo, o que torna a imagem global mais nítida.

1 Prima o botão [Menu].

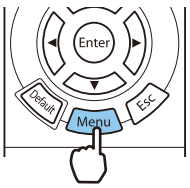

É apresentado o menu Configuração.

2 Seleccione **Imagem** - **Nitidez**.

Aparece o ecrã de ajuste **Nitidez**.

3 Utilize os botões para cima e para baixo para selecionar o item e, em seguida, utilize os botões para a esquerda e para a direita para efetuar os ajustes.

A imagem é melhorada quando a desloca para a direita (positivo) e torna-se mais suave quando a desloca para a esquerda (negativo).

Prima o botão [Default] para repor os valores predefinidos dos ajustes.

4 Prima o botão [Menu] para sair do menu.

Ajustar a Resolução da Imagem (Aprimor. Imagem)

Pode ajustar a resolução da imagem utilizando a função Aprimor. Imagem.

O seguinte conteúdo pode ser ajustado.

Aprimoramento 4K*3	O Aprimoramento 4K é uma função que projecta uma imagem com o dobro da resolução através da mudança de 1 pixel diagonalmente em incrementos de 0,5 pixéis. Um sinal de imagem de alta resolução é projetado com elevado detalhe.
Modos Predef. Imagem	Selecciona as definições previamente preparadas para **Redução ruído**, **Red. Ruido MPEG**,**Super-resolution** e **Otimiz. Detalhes**.
Interpol. de quadros*1 *2 *3	Reproduz filmes sem problemas de imagem. ☛ Pág.40
Desentrelaçamento*1 *2	Converte o sinal de entrelaçado em progressivo através de um método adequado ao sinal da imagem.
Redução ruído*1 *2 *3	Suaviza imagens irregulares.
Red. Ruído MPEG*1 *2 *3	Pode reduzir pontos e bloquear o ruído que ocorre em contornos ao projetar filmes MPEG.
Super-resolution*2	**Ajuste de linha fina**: Melhora o contraste e os contornos de imagens complicadas. **Detalhe foco suave**: Melhora o contraste e os contornos de fundos suaves.
Otimiz. Detalhes*2	Melhora o contraste de uma imagem para criar uma textura e um material mais enfáticos. **Intensidade**: Quanto maior for o valor, maior será o contraste. **Intervalo**: Quanto maior for o valor, maior será o intervalo de aprimoramento de detalhes.

*1 Só pode ser definido quando **Sinal** - **Avançado** - **Process. da Imagem** está definido como **Boa**.
*2 Pode ser definido em qualquer momento, exceto quando **Modos Predef. Imagem** está definido para **Desactivado**.
*3 Não pode ser definido quando estiverem a ser recebidos sinais 4K.

1 Prima o botão [Image Enh].

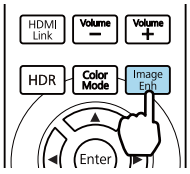

Pode efectuar definições a partir do menu Configuração.
☛ **Imagem** - **Aprimor. Imagem** Pág.61

2 Utilize os botões para cima e para baixo para selecionar o item que deseja ajustar e, em seguida, prima o botão [Enter] para confirmar a seleção.

3 Utilize os botões para a esquerda e para a direita para efetuar ajustes.

Prima o botão [Esc] para ajustar outro item.

Prima o botão [Default] para repor os valores predefinidos dos ajustes.

4 Prima o botão [Image Enh] para sair do menu.

Definição Íris Automática

Através da configuração automática da luminância de acordo com a imagem projectada, poderá desfrutar de imagens intensas e nítidas.

Pode seleccionar o alinhamento do ajuste de luminância para efectuar alterações no brilho da imagem apresentada de **Normal** a **Alta velocidade**.

1 Prima o botão [Auto Iris].

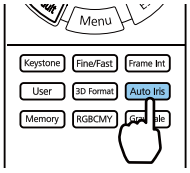

Pode efectuar definições a partir do menu Configuração.
☛ **Imagem** - **Íris Automática** Pág.61

2 Utilize os botões para cima e para baixo para selecionar o item e, em seguida, prima o botão [Enter] para confirmar a seleção.

Dependendo da imagem, é possível que ouça a Íris Automática a funcionar, mas isso não se trata de uma avaria.

Definir Interpol. de quadros

Pode reproduzir imagens em movimento rápido facilmente criando automaticamente fotogramas intermédios entre os fotogramas originais.

A Interpol. de quadros está disponível nas seguintes condições.

- Quando **Process. da Imagem** está definido para **Boa**. ☛ **Sinal** - **Avançado** - **Process. da Imagem** Pág.63
- Quando a fonte for HDMI1 ou HDMI2.
- Ao receber sinais 2D* ou 3D (1080p 24 Hz). ☛ Pág.100

* Não disponível quando estiver a ser recebido um sinal 4K. Esta opção será ativada apenas quando **Aprimoramento 4K** estiver definido para **Activado** e estiverem a ser recebidos sinais 1080p 24 Hz. ☛ **Imagem** - **Aprimor. Imagem** - **Aprimoramento 4K** Pág.61

1 Prima o botão [Frame Int].

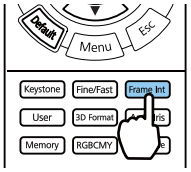

Pode efectuar definições a partir do menu Configuração.
☛ **Imagem** - **Aprimor. Imagem** - **Interpol. de quadros** Pág.61

2 Utilize os botões para cima e para baixo para selecionar o item e, em seguida, prima o botão [Enter] para confirmar a seleção.

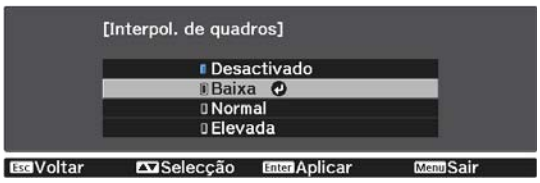

Definir a velocidade do Process. da Imagem

Melhora a velocidade de resposta para imagens projectadas a alta velocidade como, por exemplo, em jogos. Esta opção apenas está disponível quando for recebido um sinal progressivo a partir a porta HDMI1 ou HDMI2. Prima o botão [Fine/Fast] para alternar entre **Boa** e **Rápido**.

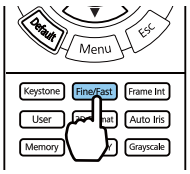

- Pode efectuar definições a partir do menu Configuração. ☛ **Sinal** - **Avançado** - **Process. da Imagem** Pág.63
- Esta opção não suporta imagens 3D.
- Quando **Process. da Imagem** está definido para **Rápido**, as definições **Redução ruído**, **Interpol. de quadros**, **Desentrelaçamento** e **Red. Ruido MPEG** serão ajustados para Desactivado.

Ajustar a Cor

Ajustar a Temp. cor

Ajusta a cor das imagens. Efectue ajustes se a imagem estiver demasiado azul ou demasiado vermelha, etc.

Prima o botão [Menu] para exibir os menus pela seguinte ordem.
Imagem - **Equilíbrio de branco** - **Temp. cor**

Utilize os botões para a esquerda e para a direita para efetuar ajustes.
As cores azuis ficam mais fortes à medida que aumenta o valor e as cores vermelhas ficam mais fortes à medida que o valor é reduzido.

Prima o botão [Default] para repor os valores predefinidos dos ajustes.

Ajustar o RGB (Deslocamento e Ganho)

Pode ajustar a luminosidade das áreas escuras (Deslocamento) e áreas claras (Ganho) para R (vermelho), G (verde) e B (azul).

Prima o botão [Menu] para exibir os menus pela seguinte ordem.
Imagem - **Equilíbrio de branco** - **Personalizado**

Utilize os botões para cima e para baixo para selecionar o item e, em seguida, utilize os botões para a esquerda e para a direita para efetuar os ajustes. A imagem fica mais clara quando a desloca para a direita (positivo) e mais escura quando a desloca para a esquerda (negativo).

Offset	Quando torna a imagem mais clara, o sombreado das partes mais escuras é expresso com mais vivacidade. Quando torna a imagem mais escura, esta fica com um aspecto mais encorpado, mas é mais difícil distinguir o sombreado das partes mais escuras.
Ganho	Quando torna a imagem mais clara, as partes claras ficam mais brancas e o sombreado deixa de existir. Quando torna a imagem mais escura, o sombreado das partes claras é expresso com mais vivacidade.

Prima o botão [Default] para repor os valores predefinidos dos ajustes.

Ajustar a Tonalidade, a Saturação e o Brilho

Pode ajustar a tonalidade, a saturação e o brilho de cada cor R (vermelho), G (verde), B (azul), C (ciano), M (magenta) e Y (amarelo).

Tonalidade	Ajusta a cor total da imagem para azul, verde ou vermelho.
Saturação	Ajusta a vivacidade total da imagem.
Luminosidade	Ajusta o brilho total das cores da imagem.

1 Prima o botão [RGBCMY].

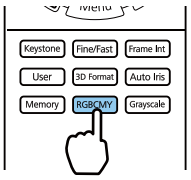

Pode efectuar definições a partir do menu Configuração.
☛ **Imagem** - **Avançado** - **RGBCMY** Pág.61

2 Utilize os botões para cima e para baixo para selecionar a cor que deseja ajustar e, em seguida, prima o botão [Enter] para confirmar a seleção.

3 Utilize os botões para cima e para baixo para selecionar **Tonalidade**, **Saturação** ou **Luminosidade**.

4 Utilize os botões para a esquerda e para a direita para efetuar ajustes.

Prima o botão [Esc] para ajustar outra cor.

Prima o botão [Default] para repor os valores predefinidos dos ajustes.

5 Prima o botão [RGBCMY] para sair do menu.

Ajustar a Gama

Pode ajustar ligeiras diferenças de coloração que podem ocorrer pelo facto de o dispositivo ser utilizado quando a imagem é apresentada.

Pode efetuar a correção utilizando um dos seguintes métodos.

- Seleccionar e ajustar o valor de correcção
- Ajustar utilizando o gráfico de ajuste de gama

Seleccionar e ajustar o valor de correcção

1. Prima o botão [Menu] para exibir os menus pela seguinte ordem.
   Imagem - **Avançado** - **Gamma**

2. Utilize os botões para cima e para baixo para selecionar o valor de correção e, em seguida, prima o botão [Enter] para confirmar a seleção.

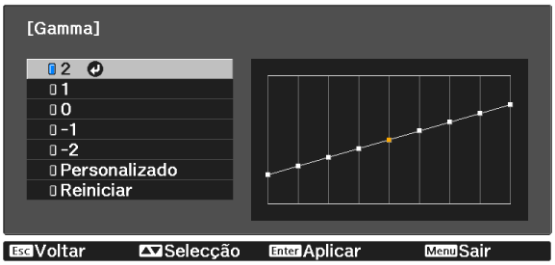

Quanto maior for o valor, mais claras se tornam as partes escuras da imagem, mas as áreas claras podem parecer descoloradas. A parte superior do gráfico de ajuste de gama fica arredondada. Quanto menor for o valor, mais escuras se tornam as partes claras de imagem. A parte inferior do gráfico de ajuste de gama fica arredondada.

- O eixo horizontal do gráfico de ajuste de gama representa o nível do sinal de entrada e o eixo vertical representa o nível do sinal de saída.
- Seleccione **Reiniciar** para repor os valores predefinidos dos ajustes.

Ajustar utilizando o gráfico de ajuste de gama

Selecione um ponto de tom no gráfico e efetue ajustes.

1. Prima o botão [Menu] para exibir os menus pela seguinte ordem.
   Imagem - **Avançado** - **Gamma** - **Personalizado**

2 Utilize os botões para a esquerda e para a direita para selecionar o tom que pretende ajustar no gráfico.

3 Utilize os botões para cima e para baixo para ajustar o brilho e, em seguida, prima o botão [Enter] para confirmar a seleção.

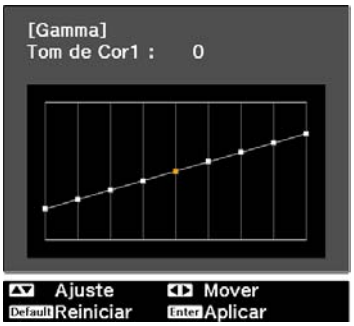

Ver a Imagem com a qualidade de imagem guardada (Função de Memória)

Guardar uma Memória

Ao utilizar a função da memória, pode registar as definições para **Imagem** no menu Configuração e carregá-las quando necessário.

1 Efectue as configurações ou ajustes que deseja registar.

2 Prima o botão [Memory].

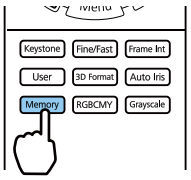

3 Utilize os botões para cima e para baixo para selecionar **Salvar a memória** e, em seguida, prima o botão [Enter] para confirmar a seleção.

4 Utilize os botões para cima e para baixo para selecionar o nome da memória que deseja guardar e, em seguida, prima o botão [Enter] para confirmar a seleção.

As definições actuais do videoprojector são guardadas na memória.

Se a marca à esquerda do nome da memória estiver azul, significa que a memória já foi registada. Quando selecciona uma memória registada, será apresentada uma mensagem a confirmar se pretende substituir a memória. Se seleccionar **Sim**, o conteúdo anterior é apagado e as definições actuais são guardadas.

Carregar, eliminar e mudar o nome de uma memória

É possível carregar e mudar o nome de memórias registadas.

Prima o botão [Memory] e selecione a função desejada no ecrã exibido.

Função	Explicação
Chamar a memória	Carrega a memória guardada. Quando selecionar uma memória e premir o botão [Enter], as definições aplicadas à imagem atual serão substituídas pelas definições da memória.
Apagar a memória	Apaga uma memória guardada. Quando selecionar o nome de uma memória e premir o botão [Enter], será apresentada uma mensagem. Selecione **Sim** e prima o botão [Enter] para apagar a memória selecionada.

Função	Explicação
Renomear a memória	Muda o nome da memória. Selecione o nome da memória que pretende alterar e prima o botão [Enter]. Introduza o nome da memória utilizando o teclado virtual. ☛ Pág.70 Quando terminar, mova o cursor para o botão Finish e prima o botão [Enter].

Desfrutar de Imagens 3D

Preparar a visualização de Imagens 3D

Para visualizar imagens 3D, prepare previamente um par de Óculos 3D disponíveis comercialmente com um sistema de obturador activo compatível com um sistema de comunicação de ondas de rádio (RF/Bluetooth).

Verifique o seguinte antes de visualizar imagens 3D.

- Escolha a fonte HDMI1 ou HDMI2.
- Defina **Exibição 3D** para **Automático** ou **3D**. ☛ **Sinal** - **Configuração 3D** - **Exibição 3D** Pág.63
- Emparelhe os óculos 3D.

Este videoprojector suporta os seguintes formatos 3D.

- Frame Packing
- Lado a Lado
- Sup./Inf.

Se não for possível visualizar a imagem 3D

O videoprojector projecta automaticamente uma imagem 3D ao detectar um formato 3D.

Algumas emissões de TV 3D podem não conter sinais no formato 3D. Neste caso, siga os passos abaixo para definir o formato 3D.

1. Prima o botão [Menu] para exibir os menus pela ordem **Sinal** - **Configuração 3D**.

2. Defina **Exibição 3D** para **3D**.

3. Prima o botão [3D Format] para definir o formato 3D no dispositivo AV.

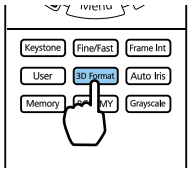

- Se estiver a utilizar um dispositivo ou cabo que não suporte imagens 3D, a projecção 3D não poderá ser executada.
- Para obter detalhes sobre as definições de formato 3D do dispositivo AV, consulte a documentação fornecida com o dispositivo AV.
- Quando o formato 3D não tiver sido correctamente configurado, uma imagem não será correctamente projectada conforme mostrado abaixo.

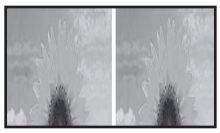
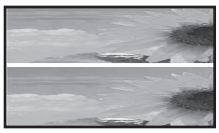

- Se uma imagem 3D não for projectada correctamente, mesmo que esteja definido um formato 3D, a frequência de sincronização para os óculos 3D poderá ser invertida. Inverta a frequência de sincronização utilizando **Inverter Óculos 3D**. ☛ **Sinal** - **Configuração 3D** - **Inverter Óculos 3D** Pág.63
- A percepção de uma imagem 3D varia em função dos indivíduos.
- Ao iniciar a projecção de uma imagem 3D, é exibido um aviso sobre a visualização de imagens 3D. Pode desactivar este aviso definindo **Aviso de Exibição 3D** para **Desactivado**. ☛ **Sinal** - **Configuração 3D** - **Aviso de Exibição 3D** Pág.63
- Durante a projecção 3D, não pode alterar as funções do menu Configuração seguintes. Aprimoramento 4K, Interpol. de quadros, Aspecto (exceto para Normal/Wide anamórfico), Overscan (definido para Desactivado), Super-resolution, Process. da Imagem, Avançado - Faixa dinâmica
- A forma como a imagem 3D é visualizada pode mudar em função da temperatura do ambiente e do período de tempo durante o qual a lâmpada foi utilizada. Evite utilizar o videoprojector se a imagem não for projectada normalmente.

Utilizar Óculos 3D

Pode visualizar imagens 3D, utilizando previamente um par de Óculos 3D comercialmente disponíveis com um sistema de obturador ativo que suporta um sistema de comunicação de ondas de rádio (RF/Bluetooth).

Para ver imagens 3D, necessita, em primeiro lugar, de emparelhar os óculos 3D com o projector. Consulte o Manual do Utilizador fornecido com os óculos 3D para obter mais informações.

Avisos Relativos à Visualização de Imagens 3D

Tenha em atenção os pontos importantes seguintes quando visualizar imagens 3D.

Atenção

Tempo de visualização

- Quando vir imagens 3D, faça sempre intervalos regulares durante uma visualização longa.
  Visualizar imagens 3D durante longos períodos de tempo pode provocar fadiga ocular.
  A quantidade de tempo e a frequência dos intervalos varia de pessoa para pessoa. Se sentir cansaço ou desconforto nos olhos mesmo depois de fazer um intervalo na visualização, pare a visualização de imediato.

Atenção

Ver imagens 3D

- Se sentir fadiga ou desconforto nos olhos quando vir imagens 3D, pare a visualização de imediato.
  Continuar a ver as imagens 3D pode fazer com que não se sinta bem.
- Quando vir imagens 3D, certifique-se de que usa sempre óculos 3D. Não tente ver imagens 3D sem usar óculos 3D.
  Se o fizer, poderá não se sentir bem.
- Não coloque nenhuns objectos quebráveis ou frágeis em seu redor quando usar óculos 3D.
  As imagens 3D podem fazer com que mexa o corpo involuntariamente, podendo provocar danos nos objectos próximos ou ferir-se.
- Utilize apenas os óculos 3D quando vir imagens 3D. Não se movimente enquanto usar os óculos 3D.
  A sua visão pode parecer mais escura do que o habitual, fazendo-o cair e magoar-se.
- Quando visualizar imagens 3D, tente ficar o mais nivelado possível com o ecrã.
  Se visualizar as imagens 3D inclinado, o efeito 3D é reduzido e pode fazer com que não se sinta bem devido a mudanças de cor não previstas.
- Quando visualizar imagens 3D numa sala com iluminação fluorescente ou LED, é possível que veja luzes intermitentes ou tremeluzentes na sala. Se isso ocorrer, reduza a iluminação até deixar de ver luzes tremeluzentes ou apague completamente as luzes quando visualizar imagens 3D. Em alguns casos muito raros, as luzes tremeluzentes podem provocar ataques ou desmaios em algumas pessoas. Se começar a sentir-se desconfortável ou não se sentir bem quando visualizar imagens 3D, pare de o fazer de imediato.
- Mantenha-se afastado do ecrã pelo menos três vezes a altura do mesmo quando visualizar imagens 3D.
  A distância de visualização recomendada para um ecrã de 80 polegadas é de pelo menos 3 metros e de pelo menos 3,6 metros para um ecrã de 100 polegadas.
  Sentar-se ou ficar mais perto do que a distância de visualização recomendada pode provocar fadiga ocular.

Atenção

Riscos para a saúde

- Não deve usar óculos 3D se for sensível à luz, se tiver problemas cardíacos ou se não se sentir bem.
  Se o fizer, pode agravar os sintomas pré-existentes.

Atenção

Idade de utilização recomendada

- A idade mínima recomendada para visualizar imagens 3D é de seis anos.
- As crianças com menos de seis anos estão ainda em fase de crescimento e a visualização de imagens 3D pode causar complicações. Consulte um médico no caso de ter dúvidas.
- As crianças que visualizem imagens 3D com óculos 3D devem estar sempre acompanhadas por um adulto.
  Muitas vezes é difícil determinar quando uma criança se sente cansada ou desconfortável, pelo que é possível que a criança se sinta mal de repente. Confirme sempre com a criança se não sente os olhos cansados durante a visualização.

Utilizar a Função de Ligação HDMI

Função de Ligação HDMI

Quando um dispositivo AV, que cumpre as normas HDMI CEC, estiver ligado à porta HDMI do projector, pode efectuar operações ligadas, como uma ligação e ajuste de volume do sistema AV a partir de um controlo remoto.

- Desde que o dispositivo AV corresponda às normas HDMI CEC, pode utilizar a função de ligação HDMI, mesmo que o sistema AV intermediário não corresponda às normas HDMI CEC.
- É possível ligar em simultâneo até 2 leitores multimédia que correspondam às normas HDMI CEC.

Exemplo de ligação

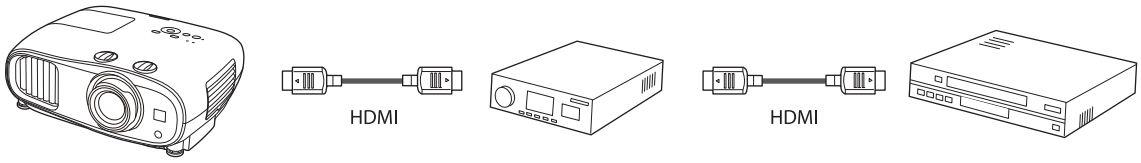

Videoprojector | Amplificador | Leitores multimédia e outros aparelhos

Definições da Ligação HDMI

Quando a **Ligação HDMI** está definida para **Activado**, pode realizar as seguintes operações. ☛ **Definição** - **Ligação HDMI** - **Ligação HDMI** Pág.64

- Ligação de alteração da entrada
  Altera a fonte de entrada do projector para HDMI quando é reproduzido conteúdo no dispositivo ligado.
- Operações de dispositivos ligados
  Utilizando o controlo remoto do projector pode realizar operações como Reproduzir, Parar, Avanço rápido, Retroceder, Capítulo seguinte, Capítulo anterior, Pausa, Ajuste de volume e Interromper o som.

Também pode seleccionar as seguintes funções a partir do ecrã **Ligação HDMI**.

Função	Explicação
Disp. Saída de Áudio	Selecciona o dispositivo que emite áudio. **Projetor**: Emite áudio a partir dos altifalantes incorporados no projetor (apenas EH-TW7100) ou a partir de um altifalante externo ligado à porta Audio Out. **Sistema AV**: Seleccione esta opção quando transmitir áudio de um amplificador AV que suporta as normas HDMI CEC.
Ligação	Quanto a função **Ligação** está activada, as operações são ligadas tal como indicado. • Quando o projector está ligado, os dispositivos ligados também estão ligados. • Adicionalmente, quando os dispositivos ligados estão ligados e é reproduzido conteúdo, o projector é ligado.

Função	Explicação
Desligar	Quando **Desligar** está definido para **Activado**, ao desligar o projector, os dispositivos ligados também são desligados. • Isto apenas funciona quando a função de ligação de corrente CEC do dispositivo ligado estiver activada. • Tenha em atenção que dependendo do estado do dispositivo ligado (por exemplo, se estiver a gravar), o dispositivo pode não se desligar.
Buffer de Link	Se a Ligação HDMI não estiver a funcionar correctamente, poderá melhorá-la alterando as definições.

Para utilizar a função de Ligação HDMI deverá configurar o dispositivo ligado. Para mais informações, consulte a documentação fornecida com o dispositivo ligado.

Ligação

Pode verificar os dispositivos ligados disponíveis para a Ligação HDMI e seleccionar o dispositivo a partir do qual pretende projectar a imagem. Os dispositivos que podem ser controlados automaticamente pela Ligação HDMI passam a ser o dispositivo seleccionado.

Antes de a lista dos dispositivos ligados ser apresentada, verifique se a **Ligação HDMI** está definida para **Activado**. ☛ **Definição** - **Ligação HDMI** - **Ligação HDMI** Pág.64

1 Prima o botão [HDMI Link] e selecione **Ligações Dispositivo**.

É apresentada a lista **Ligações Dispositivo**.

Os dispositivos com um ícone azul à esquerda estão ligados por Ligação HDMI.

Se não for possível determinar o nome do dispositivo, este campo fica em branco.

2 Seleccione o dispositivo que pretende utilizar através da função Ligação HDMI.

- Se o cabo não corresponder às normas HDMI, as operações não são possíveis.
- Alguns dispositivos ligados ou funções desses dispositivos podem não funcionar correctamente, mesmo que correspondam às normas HDMI CEC. Para mais informações, consulte a documentação fornecida com o dispositivo ligado.

Projectar através de uma LAN sem fios

Pode projectar imagens a partir de smartphones, tablets e computadores através de uma LAN sem fios.

Para projectar através de uma LAN sem fios, necessita de configurar previamente a rede sem fios no projector e no dispositivo ligado.

Utilize a aplicação Epson iProjection para projectar imagens através da rede sem fios. Pode transferir a aplicação Epson iProjection utilizando um dos seguintes métodos, contudo, o cliente é responsável por quaisquer custos associados.

- Pode transferir o Epson iProjection (Windows/Mac) a partir do seguinte website.
  https://www.epson.com
- Pode transferir a aplicação Epson iProjection (iOS/Android) a partir da App Store ou do Google Play.

Seleccionar manualmente as definições da rede sem fios

Antes de poder projectar a partir sua rede sem fios, deverá seleccionar as definições de rede no projector.

1. Prima o botão [Menu] para exibir os menus pela ordem **Rede** - **Energia LAN Sem Fio**.

2. Utilize os botões para cima e para baixo para selecionar **Activado** e, em seguida, prima o botão [Enter].

3. Selecione **Configuração de Rede** e prima o botão [Enter].

4 Seleccione **Básicas** e, em seguida, efectue as definições necessárias.

- **Nome projector**: introduza um nome com um máximo de 16 caracteres alfanuméricos para identificar o projector na rede.
- **Senha Remote**: defina uma senha a usar quando controlar o projector a partir de um smartphone ou tablet. Pode introduzir no máximo 8 caracteres alfanuméricos de bytes simples.
- **Exibir Info.de LAN.**: defina o formato de exibição das informações de rede do projector.

Utilize o teclado exibido para introduzir o nome, as palavras-passe e a palavra-chave. Utilize os botões para cima/baixo/esquerda/direita para selecionar carateres e, em seguida, prima o botão [Enter] para confirmar a seleção.

5 Selecione **Rede sem fios** e, em seguida, prima o botão [Enter].

6 Seleccione a definição **Modo de ligação**.

- **Rápido**: permite-lhe ligar o projector a smartphones, tablets ou computadores directamente através de comunicação sem fios. Se seleccionar **Rápido**, avance para o passo 10.
- **Avançado**: permite-lhe ligar a vários smartphones, tablets ou computadores através de um ponto de acesso de rede sem fios. Se seleccionar **Avançado**, avance para o passo 7.

7 Seleccione **Configuração de Rede** - **Rede s. fios** - **Procurar Ponto de Acesso** para seleccionar o ponto de acesso ao qual pretende ligar.

Se for necessário definir o SSID manualmente, seleccione **SSID** para introduzir o SSID. Além disso, configure as definições de segurança no menu **Segurança**. ☛ Pág.56

8 Atribua um endereço IP ao projector se necessário.

- Se a sua rede utiliza DHCP, seleccione **Configurações IP** para definir **DHCP** para **Activado**.
- Se não utilizar DHCP, seleccione **Configurações IP** para definir **DHCP** para **Desactivado** e introduza o **Endereço IP**, **Máscara sub-rede** e **Endereço gateway** do projector.

9 Quando terminar o ajuste das definições, seleccione **Concluído** e siga as instruções no ecrã para guardar as definições e sair dos menus.

10 Prima o botão [LAN] no controlo remoto. As definições estarão concluídas quando o endereço IP correcto for exibido no ecrã de espera da rede.

Após terminar o ajuste das definições da rede sem fios do seu projector, deverá ajustar as definições da rede sem fios no dispositivo ligado. Em seguida, abra o software de rede para enviar imagens para o seu projector através da rede sem fios.

Para impedir que o SSID e o endereço IP sejam exibidos no ecrã de espera da LAN ou no ecrã inicial, defina **Visualização SSID** e **Exibir endereço IP** para **Desactivado**. ☛ **Rede** - **Configuração de Rede** - **Rede s. fios** Pág.71

Seleccionar as Definições da LAN sem fios do Computador

Antes de ligar o projector, seleccione a rede sem fios correcta no seu computador.

Seleccionar as definições da rede sem fios no Windows

1 Para aceder ao software de ligação sem fios, faça duplo clique no ícone de rede na barra de tarefas do Windows.

2 Ao efectuar a ligação no modo Avançado, seleccione o nome da rede (SSID) à qual o projector se encontra ligado.

3 Clique em **Conectar**.

Seleccionar as definições da rede sem fios no OS X

1 Clique no ícone AirMac na barra de menu na parte superior do ecrã.

2 Ao efetuar a ligação no modo Avançado, certifique-se de que AirMac está ativado e selecione o nome da rede (SSID) à qual o projetor se encontra ligado.

Configurar a segurança da rede sem fios

Pode configurar a segurança do seu projector para utilizá-lo numa rede sem fios. Configure uma das seguintes opções de **Modo de ligação** para coincidir com as definições utilizadas na sua rede:

- Segurança WPA2
- Segurança WPA/WPA2

1 Prima o botão [Menu] para exibir os menus pela ordem **Rede** - **Configuração de Rede** - **Segurança**.

2 Seleccione as definições de segurança para coincidir com as definições da sua rede.

3 Quando terminar o ajuste das definições, seleccione **Concluído** e siga as instruções no ecrã para guardar as definições e sair dos menus.

Projecção na aplicação Epson iProjection (iOS/Android)

Pode exibir um código de QR no ecrã e projetar facilmente dados a partir de um smartphone ou tablet utilizando a aplicação Epson iProjection (versão 3.1.1 ou mais recente).

- Pode transferir gratuitamente o Epson iProjection a partir das lojas App Store ou Google Play. Quaisquer taxas decorrentes da comunicação com a App Store ou o Google Play são da responsabilidade do cliente.
- Ao utilizar a aplicação Epson iProjection no modo de ligação **Rápido**, recomendamos a configuração de definições de segurança. ☛ Pág.56

1 Prima o botão [Menu] para exibir os menus pela ordem **Rede** - **Energia LAN Sem Fio**.

2 Utilize os botões para cima e para baixo para selecionar **Activado** e, em seguida, prima o botão [Enter].

3 Exibe o menu **Configuração de Rede** - **Básicas** - **Exibir Info.de LAN.**

4 Utilize os botões para cima e para baixo para selecionar **Cód.Texto e QR** e, em seguida, prima o botão [Enter].

5 Prima o botão [LAN] no controlo remoto ou selecione **Exibir Código QR** no menu **Rede** do projetor para exibir o código QR.

- Ao premir o botão [Home], também é possível exibir o código QR a partir de Guia de Conexão no ecrã Inicial. ☛ Pág.28
- Se o projetor já estiver a receber um sinal de imagem através da rede, o código QR não será exibido mesmo que seja premido o botão [LAN]. Seleccione **Exibir Código QR** a partir do menu **Rede** para exibir o código QR.
- Para ocultar o código QR, prima o botão [Esc].

6 Abra a aplicação Epson iProjection no seu smartphone ou tablet.

7 Leia o código QR projectado no seu smartphone ou tablet.

Leia o código em frente ao ecrã para que o código QR se ajuste ao guia. Se estiver demasiado afastado do ecrã, poderá não ser possível ler o código.

Depois de estabelecer a ligação, aceda a ☰, seleccione o menu **Conteúdo** e, em seguida, seleccione o ficheiro que pretende projectar.

Funcionamento utilizando um smartphone (função de controlo remoto)

Utilizando a aplicação Epson iProjection, pode comandar o projector a partir de um smartphone ou tablet.

Toque ☰ em Epson iProjection para exibir o menu.

Toque em **Remote control** no menu para exibir o seguinte ecrã.

> Se uma Senha Remote estiver definida, será necessário introduzir a palavra-passe. Uma vez reconhecida a palavra-passe, não será necessário voltar a introduzi-la novamente.

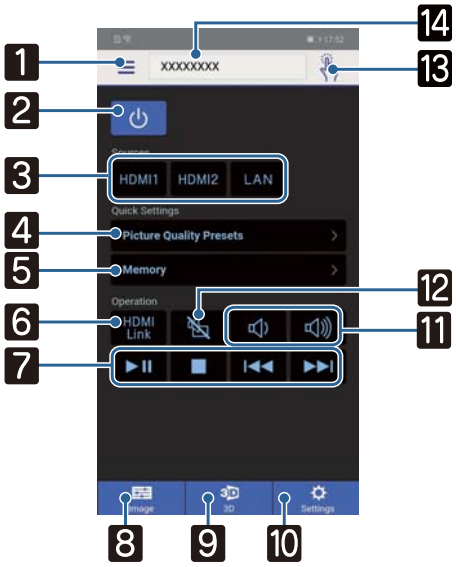

	Botão	Função
1	☰	Exibe o menu.
2	⏻	Liga ou desliga o projector.
3	HDMI1 HDMI2 LAN	Muda para a imagem proveniente de cada porta de entrada. ☛ Pág.28
4	Picture Quality Presets ›	Define a qualidade de imagem utilizando as instruções no ecrã.
5	Memory ›	Grava, carrega, apaga ou muda o nome a uma memória. ☛ Pág.46
6	HDMI Link	Activa ou desactiva a Ligação HDMI. ☛ Pág.51
7	▶II ■ ⏮ ⏭	Quando Ligação HDMI está Activado, pode executar operações tais como Reproduzir, Parar, Avanço rápido, Retroceder, Capítulo seguinte, Capítulo anterior e Pausa.
8	Image	Especifique **Modo cor**, **Equilíbrio de branco**, **Aprimor. Imagem**, **Gamma**, **RGBCMY**, **Consumo de Energia**, **Íris Automática**, **Interpol. de quadros** e **Process. da Imagem**.
9	3D	Defina a **Exibição 3D**, **Formato 3D**, **Profundidade 3D**, **Tamanho Diagon. Tela** e **Brilho 3D**.
10	Settings	Especifique **Aspecto**, **Keystone**, **Bluetooth**, **Reiniciar tudo**, **Restabeleci. memória** e **Testar modelo**.
11	🔈 🔊	Quando a Ligação HDMI estiver definida para Activado, poderá ajustar o volume.

Botão		Função
12		Quando a Ligação HDMI está definida para Activado, poderá activar/desactivar temporariamente a imagem. ☛ Pág.35
13		Abre o ecrã do touch pad. Pode utilizar os menus do projetor tocando no touchpad.
14	XXXXXXX	Selecciona o projector que deseja controlar.

Funções do Menu Configuração

Operações do Menu Configuração

No menu Configuração, pode efectuar ajustes e definições para Sinal, Imagem, Sinal entrada, etc.

1 Prima o botão [Menu].

Controlo remoto

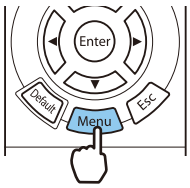

Painel de controlo

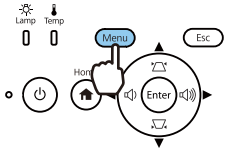

É apresentado o menu Configuração.

2 Utilize os botões para cima e para baixo para selecionar o menu superior à esquerda e, em seguida, prima o botão [Enter] para confirmar a seleção.

Quando selecciona o menu principal à esquerda, o submenu à direita muda.

A linha na parte inferior funciona como um guia para as operações.

3 Utilize os botões para cima e para baixo para selecionar o submenu à direita e, em seguida, prima o botão [Enter] para confirmar a seleção.

Aparece o ecrã de ajuste para a função seleccionada.

4 Utilize os botões para cima/baixo/esquerda/direita para ajustar as definições.

Exemplo: Barra de ajuste

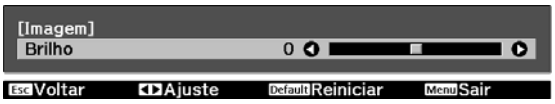

Exemplo: Opções

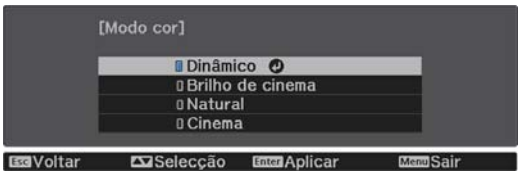

Prima o botão [Enter] num item com este ícone ⏎ para mudar para o ecrã de seleção desse item.

Prima o botão [Esc] para voltar ao nível anterior.

5 Prima o botão [Menu] para sair do menu.

No caso de opções ajustadas com uma barra de ajuste, tais como o Brilho, pode premir o botão [Default] enquanto o ecrã de ajuste estiver a ser exibido para repor o valor de ajuste predefinido.

Tabela do Menu Configuração

Se não estiver a ser emitido qualquer sinal de imagem, não pode ajustar opções relativas à **Imagem** ou **Sinal** no menu Configuração. Note que os itens apresentados para a **Imagem**, **Sinal** e **Informação** variam em função do sinal de imagem projectado.

Menu Imagem

Função	Menu/Definições		Explicação
Modo cor	Dinâmico, Brilho de cinema, Natural, Cinema		Seleccione um modo de cor com base no ambiente que o rodeia e na imagem que está a projectar. ☛ Pág.36
Brilho			Ajusta o brilho quando a imagem está demasiado escura.
Contraste			Ajusta o contraste entre a luminosidade e as sombras das imagens. Ao aumentar o contraste, as imagens tornam-se vívidas.
Saturação da cor			Ajusta a saturação de cor das imagens.
Cor			Ajusta a cor das imagens.
Nitidez			Ajusta a nitidez das imagens.
Equilíbrio de branco	Temp. cor		Ajusta a cor das imagens. A imagem adquire uma coloração azul para os valores elevados e uma coloração vermelha para os valores baixos.
	Correção G-M		A imagem fica mais verde se a definir para um valor positivo e mais vermelha se a definir para um valor negativo.
	Personalizado		Ajusta o deslocamento e o ganho de cada cor R, G e B.
	Escala de cinzentos	Nível de Ajuste, Vermelho, Verde, Azul, Brilho	Ajusta o vermelho, verde, azul e o brilho para o nível de ajuste seleccionado.

Função	Menu/Definições		Explicação
Aprimor. Imagem*1	Aprimoramento 4K	Activado, Desactivado	Pode projectar com o dobro da resolução.
	Modos Predef. Imagem	Desactivado, Predefinição 1 a Predefinição 5	Selecione as definições previamente preparadas para **Interpol. de quadros**, **Desentrelaçamento**,**Redução ruído**, **Red. Ruído MPEG**, **Super-resolution** e **Otimiz. Detalhes**.
	Interpol. de quadros	Desactivado, Baixo, Normal, Elevada	Ajusta a suavidade de movimento da imagem.
	Desentrelaçamento	Desactivado, Vídeo, Film/Auto	(Esta opção apenas pode ser definida quando o **Process. da Imagem** estiver definido para **Boa** ou quando receber um sinal 480i, 576i ou 1080i a partir das portas HDMI1 ou HDMI2.) Converte o sinal de entrelaçado (i) em progressivo (p) através de um método adequado ao sinal da imagem. • **Desactivado**: Ideal para imagens dinâmicas. • **Vídeo**: Ideal para ver imagens de vídeo em geral. • **Film/Auto**: efectua a conversão ideal para filmes, CG (gráficos computorizados) ou sinais de entrada de animação.
	Redução ruído		Ajusta a irregularidade da imagem.
	Red. Ruido MPEG		Suaviza imagens irregulares no formato MPEG.
	Super-resolution	Ajuste de linha fina, Detalhe foco suave	Ajusta a quantidade de melhoramento para imagens e fundos complicados.
	Otimiz. Detalhes	Intensidade, Intervalo	Cria uma textura e um material mais enfáticos na imagem.
Avançado	Gamma	2, 1, 0, -1, -2, Personalizado*2, Reiniciar	Efectua ajustes de gama. Pode seleccionar um valor básico ou ajustar utilizando um valor personalizado. ☛ Pág.44
	RGBCMY / R/G/B/C/M/Y	Tonalidade, Saturação, Luminosidade	Ajusta a Tonalidade, Saturação e Brilho para cada cor R, G, B, C, M e Y. ☛ Pág.43
Consumo de Energia	Elevado, Médio, ECO		Pode definir a luminosidade da lâmpada para uma de três definições. Seleccione **ECO** se as imagens a projectar forem demasiado claras. Quando seleccio-na **ECO**, o consumo de energia diminui durante a projecção, assim como o ruído de rotação da ventoinha.
Íris Automática	Desactivado, Normal, Alta velocidade		Pode alterar o alinhamento do ajuste de luminância para efectuar alterações no brilho da imagem apresentada. ☛ Pág.40
Reiniciar	Sim, Não		Repõe os valores de ajuste da **Imagem** definidos no Modo cor actual para os valores predefinidos.

*1 Apenas quando um sinal de imagem HDMI1 ou HDMI2 estiver a ser recebido.
*2 As definições são guardadas para cada tipo de fonte de entrada ou Modo cor.

Menu Sinal

O menu Sinal não pode ser definido quando um sinal de imagem proveniente de LAN estiver a ser recebido.

Função	Menu/Definições		Explicação
Configuração 3D	Exibição 3D	Automático, 3D, 2D	Para visualizar imagens 3D, defina esta opção para **Automático** ou **3D**. ☛ Pág.48
	Formato 3D	Lado a Lado, Sup./Inf.	Define o formato 3D para o sinal de entrada.
	Profundidade 3D	-10 a 10	Define a profundidade para a imagem 3D.
	Tamanho Diagon. Tela	60 a 300	Define o tamanho da projecção para a imagem 3D. Fazendo corresponder este valor ao tamanho real, obtém-se o efeito 3D ideal.
	Brilho 3D	Baixo, Médio, Elevada	Define o brilho para a imagem 3D.
	Inverter Óculos 3D		Inverte a frequência de sincronização para as lentes activas esquerda/direita dos óculos 3D e as imagens esquerda/direita. Active esta função se o efeito 3D não for apresentado correctamente.
	Aviso de Exibição 3D	Activado, Desactivado	Activa ou desactiva o aviso que aparece quando visualiza conteúdo 3D.
Aspecto*1	Automático*2, Normal, Modo Total, Zoom, Wide anamórfico*3, Compressão Horiz*3		Selecciona o modo de aspecto. ☛ Pág.36
Overscan*1	Automático, Desactivado, 4% e 8%		Muda a relação de aspecto da imagem de saída (o limite da imagem projectada). • **Desactivado**, **4%**, **8%**: define o limite da imagem. Quando definido para **Desactivado**, será projectada toda a imagem. Em função do sinal da imagem, pode notar a existência de ruído na parte superior e inferior da imagem. • **Automático**: define automaticamente para **Desactivado** ou **8%** consoante o sinal de entrada.
Espaço de cor	Automático, BT.709, BT.2020		Define o sistema de conversão para o espaço de cor.
Faixa dinâmica	Faixa dinâmica	Automático, SDR, HDR10, HLG	Permite alterar a gama de áreas escuras e claras nas imagens.
	Estado do sinal	-	Exibe o sinal de imagem.
	Config. HDR10	1 a 16	Permite alterar a curva PQ da faixa dinâmica no método HDR PQ.
	Config. HLG	1 a 16	Permite alterar a curva HLG da faixa dinâmica no método HDR HLG.

Função	Menu/Definições		Explicação
Avançado	Faixa de vídeo*1	Automático, Limitado (16-235), Completo (0-255)	Quando definido como **Automático**, o nível do vídeo para o sinal de entrada de DVD das portas HDMI1 ou HDMI2 é automaticamente detectado e definido. Se ocorrer uma exposição excessiva ou insuficiente quando a opção **Automático** estiver seleccionada, defina o nível de vídeo do videoprojector de forma a que corresponda ao nível de vídeo do leitor de DVD/discos Blu-ray. O leitor pode ser definido para Normal (Limitado) ou Expandido (Completo).
	EDID	Normal, Expandido	Permite alterar as definições de EDID. **Normal** suporta sinais 3840 x 2160 30Hz e **Expandido** suporta sinais 3840 x 2160 60 Hz.
	IProcess. da Imagem	Boa, Rápido	Melhora a velocidade de resposta para imagens projectadas a alta velocidade como, por exemplo, em jogos.
Reiniciar	Sim, Não		Reinicia todas as definições de **Sinal** excepto **Tamanho Diagon. Tela**, **Aviso de Exibição 3D** e **Aspecto**.

*1 As definições são guardadas para cada tipo de sinal ou fonte de entrada.
*2 Poderá não ser possível efetuar ligações dependendo da fonte ou tipo de sinal.
*3 Apenas EH-TW7100.

Menu Definição

Função	Menu/Definições			Explicação
Keystone	H/V-Keystone	V-Keystone	-60 a 60	Corrige a distorção keystone. ☛ Pág.32 • H/V-Keystone: Corrige manualmente as distorções horizontal e vertical. ☛ Pág.33 • Quick Corner: Corrige individualmente os cantos da imagem projetada. ☛ Pág.34
		H-Keystone	-60 a 60	
	Quick Corner	-		
Em branco				Cobre parte da imagem com um ecrã vazio (ecrã preto). Pode definir a parte superior, inferior, esquerda ou direita da imagem.
Áudio	Volume			Regula o volume.
	Inverter áudio*	Activado, Desactivado		Permite definir se pretende ou não inverter os canais de saída de áudio esquerdo e direito. Defina como **Activado** quando o videoprojector estiver suspenso no tecto e utilizar os altifalantes internos.

Função	Menu/Definições		Explicação
HDMI Link	Ligações Dispositivo	-	Apresenta uma lista de dispositivos ligados às portas HDMI1 ou HDMI2.
	Ligação HDMI	Activado, Desactivado	Activa ou desactiva a função Ligação HDMI.
	Disp. Saída de Áudio	Projetor, Sistema AV	Selecciona o dispositivo que emite áudio. ☛ Pág.51
	Ligação	Desactivado, Bidirecional, Dispositivo -> PJ, PJ -> Dispositivo	Define a função de ligação quando o videoprojector está ligado. • Ao ligar operações ao dispositivo ligado e ao ligar o projector, seleccione **Bidirecional** ou **Dispositivo -> PJ**. • Ao ligar operações no projector para o dispositivo ligado, seleccione **Bidirecional** ou **PJ -> Dispositivo**.
	Desligar	Activado, Desactivado	Permite definir se pretende ou não desligar os dispositivos ligados quando o videoprojector está desligado.
	Buffer de Link	Activado, Desactivado	Se a Ligação HDMI não estiver a funcionar correctamente, poderá melhorá-la alterando as definições.
Bluetooth	Procurar Disp.Bluetooth	-	Procura dispositivos Bluetooth disponíveis e exibe-os numa lista.
	Áudio Bluetooth	Activado, Desactivado	Activa ou desactiva a saída de áudio de dispositivos de áudio Bluetooth. Não é possível efectuar a configuração nos seguintes casos. • Quando a fonte é LAN ou USB • Quando **Disp. Saída de Áudio** no menu **HDMI Link** está definido para **Sistema AV**
	Dispos. Conectado	-	Exibe informações sobre o dispositivo de áudio Bluetooth ligado.

Função	Menu/Definições		Explicação
Bloquear definição	Bloqueio Parental	Activado, Desactivado	Esta opção bloqueia o botão de suspensão no painel de controlo do projetor para impedir que crianças liguem o projetor acidentalmente. Pode ligar o projetor quando estiver bloqueado se premir o botão de suspensão durante aproximadamente três segundos. Pode mesmo assim desligar o dispositivo utilizando o botão de suspensão ou efetuar operações com o controlo remoto como habitualmente. Se alterar esta definição, ela é activada depois de desligar o videoprojector e o processo de arrefecimento estar concluído. Note-se que mesmo se **Bloqueio Parental** estiver definido como **Activado**, o videoprojector continua a ligar quando o cabo de corrente estiver ligado se **Direct Power On** estiver definido como **Activado**.
	Bloqueio operação	Bloqueio total, Bloqueio parcial, Desactivado	**Bloqueio total**: desactiva todos os botões do projector. **Bloqueio operac**: Desativa todos os botões do projetor, exceto o botão de suspensão. é exibido no ecrã se forem premidos botões enquanto o projector está bloqueado. Para desbloquear, mantenha premido o botão de suspensão no painel de controlo durante pelo menos 7 segundos. Se alterar esta definição, ela é activada quando fechar o menu Configuração.
Botão Usuário	Exibição 3D, Consumo de Energia, Informação		Selecione um item do menu Configuração para atribuir ao botão [User] no controlo remoto. Quando premir o botão [User], é apresentado o ecrã de seleção/ajuste da opção do menu atribuída e que lhe permite efetuar definições/ajustes com um só toque.
Memória	Chamar a memória	Memory1 a Memory10	Carrega as definições guardadas em Salvar a memória para ajustar a imagem.
	Salvar a memória	Memory1 a Memory10	Guarda as definições realizadas em **Imagem** numa memória.
	Apagar a memória	Memory1 a Memory10	Apaga uma memória guardada.
	Renomear a memória	Memory1 a Memory10, Padrão, DVD, VCR, SDTV, HDTV, Cinema, Sports, Music, Anime, Game, Personalizado	Muda o nome da memória guardada.
Reiniciar	Sim, Não		Repõe todos os valores de **Definição**, exceto **Inverter áudio**, **Disp. Saída de Áudio**, **Ligação**, **Desligar**, **Buffer de Link** e **Botão Usuário** e **Memória**.

* Apenas EH-TW7100.

Menu Avançado

Função	Menu/Definições			Explicação
Tela Inicial	Auto Exib.Tela Inicial	Activado, Desactivado		Seleciona se o ecrã inicial é ou não exibido automaticamente quando o projetor for **Activado**. O ecrã Inicial não é exibido se a fonte seleccionada possuir um sinal de imagem quando o projector é ligado.
	Função Person.1	Consumo de Energia, Íris Automática, Keystone, Informação		Seleccione a função atribuída ao ecrã inicial.
	Função Person.2			
Visor	Mensagem	Activado, Desactivado		Permite definir se pretende visualizar ou não as mensagens seguintes (Activado ou Desactivado). • Nomes de itens de sinais de imagem, modos de cor e relações de aspecto. • Se a temperatura interna subir quando não estiver a ser recebido nenhum sinal de imagem ou se for detectado um sinal não suportado.
	Visualizar fundo	Preto, Azul, Logo		Selecciona o estado do ecrã quando não está a ser recebido nenhum sinal de imagem.
	Ecrã inicial	Activado, Desactivado		Permite definir se pretende ou não apresentar um ecrã inicial quando inicia a projecção (Activado ou Desactivado). Se alterar esta definição, ela é activada depois de desligar o videoprojector e o processo de arrefecimento estar concluído.
	Confirmação Espera	Activado, Desactivado		Permite definir se pretende visualizar ou não uma mensagem de confirmação de espera (Activado ou Desactivado). ☛ Pág.29
	Alinhamento Painel	-		☛ Pág.69
	Uniformidade de Cor	Uniformidade de cor	Activado, Desactivado	Activa ou desactiva a Uniformidade de Cor.
		Nível de Ajuste		Existem oito níveis, desde o branco, passando pelo cinzento e acabando no preto. Pode ajustar cada nível individualmente.
		Iniciar Ajustes	Vermelho, Verde, Azul	Inicia os ajustes de Uniformidade de Cor.
		Reiniciar	Sim, Não	Repõe as predefinições de todos os ajustes e definições de Uniformidade de Cor.
Projecção	Frontal, Frontal/Tecto, Posterior, Posterior/Tecto			Altere esta definição consoante o videoprojector estiver instalado.

Função	Menu/Definições		Explicação
Operação	Direct Power On	Activado, Desactivado	Pode configurar o videoprojector de forma a que a projecção comece logo que o cabo de corrente é ligado, sem executar operações com nenhuns botões. Tenha em atenção que quando esta opção está definida para **Activado**, a projecção começa se a corrente for restabelecida após uma falha de energia ou outro tipo de falha e o cabo de corrente continuar ligado ao videoprojector.
	Modo Repouso	Activado, Desactivado	Se o tempo definido for excedido e não receber nenhum sinal, o videoprojector desliga-se automaticamente e entra no modo de espera. Quando estiver no modo de espera, prima o botão de energia no controlo remoto ou o botão de suspensão no painel de controlo para reiniciar a projeção.
	Hora Modo Repouso	1 a 30 min.	Define o intervalo para o **Modo Repouso**.
	Iluminação	Activado, Desactivado	Defina para **Desactivado** se a luz dos indicadores do painel de controlo o incomodar enquanto vê um filme numa sala escura.
	Trigger Out*	Desactivado, Energia, Wide anamórfico	Defina a função Trigger Out para transmitir o estado de ligado do videoprojector, entre outros dados, a dispositivos externos. Quando selecciona **Desactivado**, não é emitida qualquer voltagem a partir da porta Trigger Out. Quando selecciona **Energia**, é emitida voltagem a partir da porta Trigger Out quando o projector é ligado. No caso de **Wide anamórfico**, quando o projector está ligado e **Aspecto** está definido como **Wide anamórfico** ou **Compressão Horiz**, é emitida tensão a partir da porta Trigger Out. Se alterar esta definição, a nova definição terá efeito na próxima vez que ligar o videoprojector.
	Modo Alta Altitude	Activado, Desactivado	Defina para **Activado** se estiver a utilizar o videoprojector a uma altitude superior a 1 500 metros.
	Destino Salvar Log	Memória Interna, USB e Memória Interna	Defina onde deseja guardar os registos.
Modo de espera	Comunic. Desat., Comunic.Activada		**Comunic.Activada** indica que o projector pode ser monitorizado através de uma rede quando o projector se encontra em modo de espera.
Língua	-		Selecciona a língua de visualização.
Reiniciar	Sim, Não		Reinicia todas as definições de **Avançado** excepto **Memória**, **Projecção**, **Modo Alta Altitude**, **Modo de espera** e **Língua**.

* Apenas EH-TW7100.

Menu Alinhamento Painel

Menu/Definições				Explicação
Alinhamento Painel	Alinhamento Painel	Activado, Desactivado		Activa ou desactiva Alinhamento Painel.
	Selecionar Cor	R, B		Seleccione a cor a corrigir.
	Cor do Padrão	R/G/B, R/G, G/B		Seleccione o padrão utilizado para correcção.
	Iniciar Ajustes	-		Inicia a Alinhamento Painel. ☛ Pág.95
	Memória	Carr. Alin. Painel	Memory1, Memory2, Memory3	Carrega definições guardadas utilizando a função Salv Alin. Painel.
		Salv Alin. Painel	Memory1, Memory2, Memory3	Guarda as definições ajustadas em Alinhamento Painel numa memória.
		Apagar Alin. Painel	Memory1, Memory2, Memory3	Apaga as memórias registadas utilizando a função Alinhamento Painel.
		Renomear Alin. Painel	Memory1, Memory2, Memory3	Muda o nome das memórias de Alinhamento Painel.
	Reiniciar	Sim, Não		Reinicia o valor de correcção.

Menu Rede

Função	Menu/Definições	Explicação
Energia LAN Sem Fio	Activado, Desactivado	Define a utilização de (Ativar ou Desativar) Energia LAN Sem Fio.
Info rede - Rede s. fios	-	Apresenta as seguintes definições de rede. • Modo de ligação • Sistema LAN sem fios • Nível da antena • Nome do projector • SSID • DHCP • Endereço IP • Máscara sub-rede • Endereço gateway • Endereço MAC • Código de região
Exibir Código QR	-	Exibe a informação de rede do projector através de um código QR.
Configuração de Rede	-	Apresenta o ecrã para definir a rede. ☛ Pág.70

Notas sobre a utilização do menu Rede

As operações básicas são efectuadas da mesma forma que ao utilizar o menu Configuração.

No entanto, certifique-se de que selecciona **Concluído** para guardar as suas definições após a conclusão.

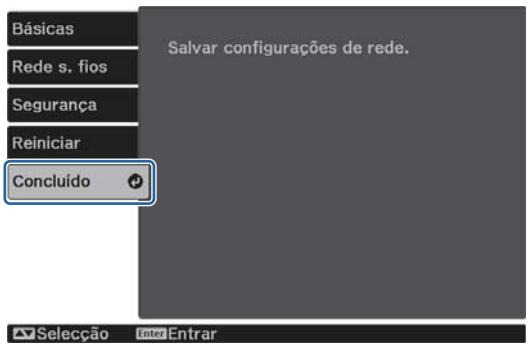

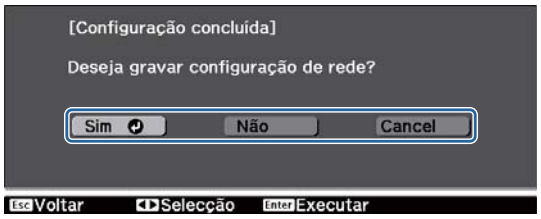

Sim: Guarda as definições e sai do menu Rede.

Não: Sai do menu Rede sem guardar as definições.

Cancel: Continua a apresentar o menu Rede.

Operações do teclado virtual

No menu Rede, o teclado virtual é apresentado caso necessite de introduzir números ou caracteres. Utilize os botões para cima/baixo/esquerda/direita no controlo remoto ou no painel de controlo para selecionar as teclas e, em seguida, prima o botão [Enter] para introduzir o texto. Prima **Finish** para confirmar a sua introdução ou **Cancel** para cancelar a sua introdução.

Tecla **CAPS**: Alterna entre maiúsculas e minúsculas.

Tecla **SYM1/2**: Alterna as teclas de símbolos.

Menu Básicas

Função	Menu/Definições	Explicação
Nome do projector	(até 16 caracteres alfa-numéricos)	Introduza um nome para identificar o projector na rede.
Senha Remote	(até 8 caracteres alfanu-méricos)	Defina uma senha a usar quando controlar o projector a partir de um smartphone ou tablet.
Exibir Info.de LAN.	Cód.Texto e QR, Texto	Defina o formato de exibição das informações de rede do projector.

Menu Rede s. fios

Função	Menu/Definições	Explicação
Modo de ligação	Rápido, Avançado	Determina o modo de ligação da LAN sem fios. **Rápido**: utilizar o Epson iProjection permite-lhe ligar a smartphones, tablets ou computadores directamente utilizando uma comunicação sem fios. O projector torna-se um ponto de acesso simples. (Certifique-se de que tem, no máximo, seis dispositivos ligados ao projetor. Pode demorar mais tempo a atualizar a imagem projetada se o número de dispositivos ligados exceder este número.) **Avançado**: permite-lhe ligar a vários smartphones, tablets ou computadores através de um ponto de acesso de rede sem fios.
Canal*1	1ch, 6ch, 11ch	Seleccione a largura de banda utilizada pela LAN sem fios.
SSID*2	(até 32 caracteres alfa-numéricos)	Introduza um SSID. Se um SSID for fornecido para o sistema LAN sem fios no qual o projector está presente, introduza o SSID.
Procurar Ponto de Acesso*2	Para Exibição de Busca	Procurar pontos de acesso de rede sem fios disponíveis. indicado os pontos de acesso atualmente ligados. indica os pontos de acesso nos quais a segurança está definida. Se selecionar um ponto de acesso com segurança ativada, será exibido o menu Segurança. Pág.72
Configurações IP*2	DHCP	Defina se pretende (Activado/Desactivado) utilizar DHCP. Se for definido como **Activado** não poderá definir mais endereços.
	Endereço IP	Introduz o endereço IP do projector. Não será possível utilizar os seguintes endereços IP. 0.0.0.0, 127.x.x.x, 224.0.0.0 to 255.255.255.255 (sendo x um número de 0 a 255)
	Máscara sub-rede	Introduza a máscara de sub-rede do videoprojector. Não será possível utilizar as seguintes máscaras de sub-rede. 0.0.0.0, 255.255.255.255
	Endereço gateway	Introduza o endereço IP gateway do videoprojector. Não será possível utilizar os seguintes endereços de gateway. 0.0.0.0, 127.x.x.x, 224.0.0.0 to 255.255.255.255 (sendo x um número de 0 a 255)
Visualização SSID	Activado, Desactivado	Define se o SSID é ou não apresentado no ecrã de espera da LAN e no ecrã inicial (Activado ou Desactivado).
Exibir endereço IP	Activado, Desactivado	Define se o endereço IP é ou não apresentado no ecrã de espera da LAN e no ecrã inicial (Activado ou Desactivado).

*1 Isto só pode ser definido quando o **Modo de ligação** está definido como **Rápido**.
*2 Isto só pode ser definido quando **Modo de ligação** está definido como **Avançado**.

Menu Segurança

Função	Menu/Definições	Explicação
Segurança	Não, WPA2-PSK, WPA/WPA2-PSK	Define a segurança. No modo **Rápido**, **WPA2-PSK** é seleccionável. No modo **Avançado**, **WPA2-PSK**/**WPA**/**WPA2-PSK** é seleccionável.
Frase Secreta	De 8 a 32 caracteres alfanuméricos de bytes simples	Introduz a frase secreta. Recomendamos alterar periodicamente a frase secreta para fins de segurança.

Menu Reiniciar

Função	Explicação
Reiniciar configurações de rede.	Pode repor todas as predefinições relativas aos valores de ajuste de **Rede**.

Menu Informação

Função	Menu/Definições	Explicação
Info de projetor.	Horas da Lâmpada	Apresenta o tempo de funcionamento da lâmpada.
	Fonte	Exibe a fonte de entrada actual.
	Sinal entrada*	Exibe a definição do sinal de entrada da fonte de entrada seleccionada.
	Resolução*	Apresenta a resolução.
	Modo Scan*	Apresenta o modo de varrimento.
	Taxa renovação*	Apresenta a taxa de renovação.
	Formato 3D*	Apresenta o formato 3D da entrada do sinal durante a projecção 3D (Frame Packing, Lado a Lado ou Sup./Inf.).
	Info sinc*	Apresenta as informações do sinal de imagem. Esta informação poderá ser necessária se precisar de assistência.
	Profundidade de cor*	Exibe a profundidade de cor e a diferença de cor.
	Formato de cor*	Exibe informações sobre o Espaço de cor e a Faixa dinâmica.
	Estado	Refere-se a informação sobre erros que tenham ocorrido no projector. Esta informação poderá ser necessária se precisar de assistência.
	Número de Série	Apresenta o número de série do videoprojector.
	Event ID	É apresentado o registo de erros da aplicação. ☛ Pág.87
Versão	Main	Apresenta a versão de firmware do videoprojector.
	Video2	

* Esta opção não é exibida quando está a ser recebido um sinal de imagem de LAN.

Menu Reiniciar

Função	Explicação
Reinic. Horas Lâmpada	Repõe as horas de funcionamento da lâmpada como 0 H. Reinicie a contagem quando substituir a lâmpada.
Restabeleci. memória	Repõe a predefinição para todos os itens da **Memória**.
Reinic. todas as config.	Repõe todas as predefinições no menu Configuração. As predefinições dos seguintes valores de ajuste não são repostas: **Memória**, **Alinhamento Painel**, **Uniformidade de Cor**, **Horas da Lâmpada**, **Língua** e **Definições de rede**.

Resolver Problemas

Consultar os Indicadores

Pode verificar o estado do projetor através do indicador de estado, intermitente e aceso, do indicador de suspensão, do indicador da lâmpada e do indicador de temperatura no painel de controlo.

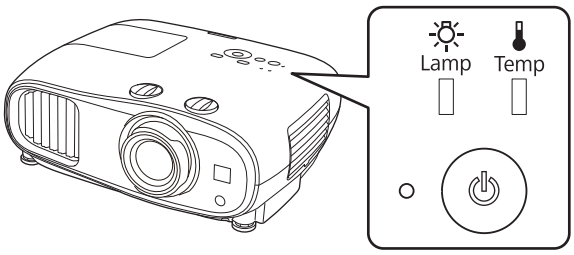

Consulte a tabela seguinte para verificar o estado do videoprojector e saber como remediar problemas apresentados pelos indicadores.

Estado dos indicadores durante um erro/aviso

: Aceso : Intermitente : Dependente do estado : Apagado

Indicadores Luminosos	Estado	Solução
(azul)/(laranja)	Substitua a Lâmpada	É chegada a altura de substituir a lâmpada. Substitua a lâmpada por uma nova logo que possível. ☛ Pág.92 A lâmpada pode explodir se continuar a utilizá-la neste estado.
(azul)/(laranja)	Alerta Alta Temper.	Pode continuar a projectar. Se a temperatura voltar a subir excessivamente, a projecção é interrompida automaticamente. • Se o videoprojector estiver instalado junto a uma parede, certifique-se de que existem pelo menos 20 cm entre a parede e a abertura para saída de ar do videoprojector. • Se o filtro de ar estiver obstruído, limpe-o. ☛ Pág.88 • Certifique-se de que nada está a bloquear a área em torno da entrada e que a temperatura em torno da entrada não é demasiado elevada. ☛ Pág.105

Indicadores Luminosos	Estado	Solução
(azul)/(laranja)	Erro Interno	O videoprojector avariou. Retire a ficha da tomada eléctrica e contacte o fornecedor local ou o centro de reparação Epson mais próximo. ☛ *Lista de Contactos para Videoprojectores Epson*
(azul)/(laranja)	Erro de Ventilador Erro de Sensor	
(azul)/(laranja)	Erro Auto Íris	
(azul)/(laranja)	Erro Energ. (Reator)	
(azul)/(laranja)	Erro de Lâmpada Falha de Lâmpada	A lâmpada tem um problema ou falhou ao ser ligada. • Desligue o cabo de corrente e verifique se a lâmpada está estalada. ☛ Pág.92 Se não estiver estalada, volte a colocá-la e ligue o videoprojector. Se a reinstalação da lâmpada não resolver o problema, ou se a lâmpada estiver estalada, retire a ficha da tomada eléctrica e contacte o fornecedor local ou o centro de reparação Epson mais próximo. ☛ *Lista de Contactos para Videoprojectores Epson* • Verifique se a tampa da lâmpada foi fechada correctamente.

Indicadores Luminosos	Estado	Solução
(azul)/(laranja)	Erro Alta Temper. (Sobreaquecimento)	A temperatura interna está demasiado elevada. • A lâmpada apaga-se automaticamente e a projecção é interrompida. Aguarde cerca de cinco minutos. Quando a ventoinha parar, desligue o cabo de corrente. • Se o videoprojector estiver instalado junto a uma parede, certifique-se de que existem pelo menos 20 cm entre a parede e a abertura para saída de ar do videoprojector. • Se o filtro de ar estiver obstruído, limpe-o. ☛ Pág.88 • Certifique-se de que nada está a bloquear a área em torno da entrada e que a temperatura em torno da entrada não é demasiado elevada. ☛ Pág.105 • Se voltar a ligar o videoprojector não resolver o problema, deixe de utilizar o videoprojector e retire a ficha da tomada eléctrica. Contacte o fornecedor local ou o centro de reparação Epson mais próximo. ☛ *Lista de Contactos para Videoprojectores Epson* • Quando utilizar o projector a uma altitude de 1500 m ou superior, defina o **Modo Alta Altitude** como **Activado**. ☛ **Avançado** - **Operação** - **Modo Alta Altitude** Pág.67

Estado dos indicadores durante o funcionamento normal

: Aceso : Intermitente : Apagado

Indicadores Luminosos	Estado	Solução
	Em espera	Quando premir o botão de energia no controlo remoto ou o botão de suspensão no painel de controlo, a projeção iniciará após uma curta espera. Quando o **Modo de espera** estiver definido para **Comunic.Activada**, o indicador de suspensão permanecerá aceso quando o projetor estiver em suspensão.
(azul)	Aquecimento em curso	O período de aquecimento é de cerca de 30 segundos. A operação de desligar fica desactivada enquanto o videoprojector está a aquecer.
	Arrefecimento em curso	Todas as operações são desactivadas enquanto o videoprojector está a arrefecer. O videoprojector entra em estado de espera quando o arrefecimento termina. Se por qualquer motivo o cabo de corrente for desligado durante o arrefecimento, aguarde que a lâmpada arrefeça o suficiente (cerca de 10 minutos), volte a ligar o cabo de corrente e prima o botão de energia no controlo remoto ou o botão de suspensão no painel de controlo.
(azul)	Projecção em curso	O videoprojector está a funcionar normalmente.

- Em condições normais de funcionamento, os indicadores de temperatura e da lâmpada estarão apagados.
- Quando a função **Iluminação** está definida para **Desactivado**, em condições normais de projecção, todos os indicadores estão apagados. ☛ **Avançado** - **Operação** - **Iluminação** Pág.67

Quando os Indicadores Luminosos não Apresentam Solução

Verificar o problema

Consulte a tabela seguinte para ver se o seu problema é referido e avance para a página adequada a fim de obter informações sobre como resolver o problema.

Problema		Página
Problemas relacionados com imagens	Não aparecem imagens A projecção não inicia, a área de projecção está totalmente preta, a área de projecção está totalmente azul.	Pág.79
	As imagens com movimento projectadas a partir de um computador não são projectadas.	Pág.79
	Aparece a mensagem **"Não Suportada"**.	Pág.79
	Aparece a mensagem **"Sem Sinal"**.	Pág.80
	Distorção Keystone da imagem projectada	Pág.80
	As imagens estão esbatidas ou desfocadas	Pág.80
	As imagens aparecem distorcidas ou com interferências.	Pág.81
	A imagem aparece cortada (grande) ou pequena, ou apenas uma parte da imagem é projectada.	Pág.81
	As cores da imagem não estão correctas A imagem aparece arroxeada ou esverdeada, aparece a preto e branco ou as cores aparecem esbatidas.*	Pág.81
	As imagens aparecem escuras	Pág.81
	A projecção pára automaticamente	Pág.82
Problemas de ruído	O áudio não se ouve ou é demasiado baixo	Pág.82
Problemas ao iniciar a projecção	O projector não liga	Pág.82
Problemas com o controlo remoto	O controlo remoto não funciona	Pág.83
Problemas com o painel de controlo	Não é possível alterar definições no painel de controlo	Pág.83
Problemas com 3D	Não é possível projectar correctamente em 3D	Pág.83
Problemas com HDMI	A Ligação HDMI não funciona	Pág.84
	O nome do dispositivo não aparece em Ligações Dispositivo	Pág.85
Problemas com dispositivos Bluetooth	Não é possível ligar o dispositivo Bluetooth	Pág.85
	O áudio e a ligação do dispositivo Bluetooth são interrompidos	Pág.85
Problemas de rede	Não é possível aceder à rede através da LAN sem fios	Pág.86
	A imagem apresenta interferências estáticas durante a projecção de rede	Pág.86

* Como a reprodução de cores difere entre monitores e ecrãs LCD de computadores, a imagem projectada pelo videoprojector e os tons de cor apresentados no monitor podem não corresponder; contudo, isto não é um problema.

Problemas relacionados com imagens

Não aparecem imagens

Verificar	Solução
A corrente está ligada?	Prima o botão de energia no controlo remoto ou o botão de suspensão no painel de controlo para ligar o projetor.
O cabo de corrente está ligado?	Ligue o cabo de corrente.
Os indicadores luminosos estão apagados?	Desligue e volte a ligar o cabo de corrente do videoprojector. Verifique se ao pressionar o botão de alimentação após a ligação fornece energia ao projector.
Está a ser recebido um sinal de imagem?	Certifique-se de que o dispositivo ligado está ligado. Quando **Mensagem** está definido como **Activado** no menu Configuração, aparecem mensagens de sinal de imagem. ☛ **Avançado** - **Visor** - **Mensagem** Pág.67
O amplificador AV foi desligado da corrente?	Se estiver ligado um amplificador AV, verifique a fonte de energia do amplificador.
Está a ser enviado um sinal de imagem a partir do dispositivo?	Verifique se está a ser enviado um sinal de imagem a partir do dispositivo ligado.
As definições do menu Configuração estão correctas?	Reponha todas as predefinições. ☛ **Reiniciar** - **Reiniciar tudo** Pág.73
(Apenas quando projectar sinais de imagem de computador) A ligação foi efectuada quando o videoprojector ou o computador já estava ligado?	Se efectuar a ligação quando o projector ou o computador já estiver ligado, a tecla Fn (tecla de função) que altera o sinal de imagem do computador para saída externa pode não funcionar. Desligue o computador e o videoprojector e, em seguida, volte a liga-lós.

As imagens com movimento não aparecem

Verificar	Solução
(Apenas quando projectar sinais de imagem de computador) O sinal de imagem do computador está definido para saída externa e para emitir para o monitor LCD ao mesmo tempo?	Consoante as especificações do computador, as imagens em movimento podem não ser apresentadas quando o computador estiver definido para saída externa e para emissão para o monitor LCD em simultâneo. Efectue a alteração necessária para que o sinal de imagem fique definido apenas para saída externa. Para saber as especificações do computador, consulte a documentação fornecida com o mesmo.

Aparece a mensagem **"Não Suportada"**.

Verificar	Solução
(Apenas quando projectar sinais de imagem de computador) A frequência e a resolução do sinal de imagem correspondem ao modo?	Verifique o sinal de imagem que está a ser recebido em **Resolução** no menu de Configuração e confirme se corresponde à resolução do videoprojector. ☛ **Informação** - **Info de projetor.** Pág.72 ☛ "Resoluções Suportadas" Pág.100

Aparece a mensagem **"Sem Sinal"**.

Verificar	Solução
Os cabos estão ligados correctamente?	Verifique se todos os cabos necessários para a projecção estão bem ligados. ☛ Pág.20
Seleccionou a porta de entrada de imagem correcta?	Mude a imagem com os botões de fonte no controlo remoto. ☛ Pág.28
O dispositivo ligado está ligado?	Ligue o dispositivo.
(Apenas quando projectar sinais de imagem de computador) Os sinais de imagem estão a ser enviados para o videoprojector?	Efectue a alteração necessária para que o sinal de imagem fique definido para a saída externa e não apenas o monitor LCD do computador. Em alguns modelos, quando os sinais de imagem são emitidos externamente, já não aparecem no monitor LCD. Para saber as especificações do computador, consulte a documentação fornecida com o mesmo.
	Se efectuar a ligação quando o videoprojector ou o computador já estiver ligado, a tecla de função [Fn] que muda o sinal de imagem do computador para saída externa pode não funcionar. Desligue o computador e o videoprojector e, em seguida, volte a ligá-los.

Distorção Keystone da imagem projectada

Verificar	Solução
A distorção Keystone está ajustada no intervalo de correcção?	Se estiver a projectar a imagem fora do intervalo corrigível, poderá não conseguir corrigir totalmente a distorção Keystone. Instale o videoprojector horizontalmente na frente do ecrã, tão afastado quanto possível, e, em seguida, ajuste a posição de projecção utilizando o deslocamento da lente. ☛ Pág.14

As imagens estão esbatidas ou desfocadas

Verificar	Solução
A focagem foi ajustada?	Ajuste a focagem. ☛ Pág.30
A tampa da lente está colocada?	Retire a tampa da lente.
O videoprojector está a uma distância correcta?	Verifique o limite de projecção recomendado. ☛ Pág.17
Ocorreu formação de condensação na lente?	Se mudar o videoprojector de um ambiente frio para um ambiente quente ou se ocorrer uma súbita alteração da temperatura ambiente, poderá ocorrer formação de condensação na superfície da lente e as imagens aparecerão esbatidas. Instale o videoprojector na sala de apresentação cerca de uma hora antes de ser utilizado. Se o videoprojector estiver húmido da condensação, desligue-o, desligue o cabo de corrente e não o utilize durante algum tempo.

As imagens aparecem distorcidas ou com interferências

Verificar	Solução
Os cabos estão ligados correctamente?	Verifique se todos os cabos necessários para a projecção estão bem ligados. ☛ Pág.20
Está a utilizar uma extensão?	Se estiver a utilizar uma extensão, os sinais poderão ser afectados por interferências eléctricas.
(Apenas quando projectar sinais de imagem de computador) Seleccionou a resolução correcta?	Configure o computador de modo a que os sinais enviados sejam compatíveis com o videoprojector. ☛ Pág.100

Parte da imagem aparece cortada (grande) ou pequena

Verificar	Solução
O **Aspecto** correcto está seleccionado?	Seleccione o modo de aspecto correspondente ao sinal de entrada em **Aspecto** a partir do menu Configuração. ☛ **Sinal** - **Aspecto** Pág.63
(Apenas quando projectar sinais de imagem de computador) Seleccionou a resolução correcta?	Configure o computador de modo a que os sinais enviados sejam compatíveis com o videoprojector. ☛ Pág.100

As cores da imagem não estão correctas

Verificar	Solução
Os cabos estão ligados correctamente?	Verifique se todos os cabos necessários para a projecção estão bem ligados. ☛ Pág.20
O contraste está ajustado correctamente?	Ajuste a definição **Contraste** do menu Configuração. ☛ **Imagem** - **Contraste** Pág.61
A cor está ajustada correctamente?	Ajuste a definição **Avançado** do menu Configuração. ☛ **Imagem** - **Avançado** Pág.61
(Apenas quando projectar imagens provenientes de um dispositivo de vídeo) A saturação da cor e a coloração estão ajustadas correctamente?	Ajuste as definições **Saturação da cor** e **Cor** do menu Configuração. ☛ **Imagem** - **Saturação da cor**/**Cor** Pág.61

As imagens aparecem escuras

Verificar	Solução
O brilho da imagem está ajustado correctamente?	Ajuste a definição **Brilho** do menu Configuração. ☛ **Imagem** - **Brilho** Pág.61
O contraste está ajustado correctamente?	Ajuste a definição **Contraste** do menu Configuração. ☛ **Imagem** - **Contraste** Pág.61
É necessário substituir a lâmpada?	Quando se está a aproximar a altura em que deve substituir a lâmpada, as imagens começam a ficar mais escuras e a qualidade das cores diminui. Quando isto acontecer, substitua a lâmpada por uma nova. ☛ Pág.92

A projecção pára automaticamente

Verificar	Solução
O **Modo Repouso** está activado?	Se o tempo definido for excedido e não receber nenhum sinal, a lâmpada desliga-se automaticamente e o projector entra em modo de espera. Prima o botão de energia no controlo remoto ou o botão de suspensão no painel de controlo para ligar o projetor. Se pretender desactivar o **Modo Repouso**, altere a definição para **Desactivado**. ☛ **Avançado** - **Operação** - **Modo Repouso** Pág.67

Problemas de ruído

O áudio não se ouve ou é demasiado baixo

Verificar	Solução
O cabo de áudio está ligado correctamente?	Experimente desligar o cabo da porta Audio Out e depois voltar a ligá-lo.
O volume é demasiado baixo?	Ajuste o volume para poder ouvir o áudio. ☛ Pág.35
Está ligado com um cabo HDMI?	Se não houver transmissão de áudio quando efectuar a ligação através de um cabo HDMI, defina o equipamento ligado para a saída PCM.
As definições de **Disp. Saída de Áudio** estão correctas?	Verifique se as definições de **Disp. Saída de Áudio** estão correctas no meu Configuração. ☛ **Definição** - **Ligação HDMI** - **Disp. Saída de Áudio** Pág.64
As definições de **Áudio Bluetooth** estão correctas?	Efectue as seguintes definições ao ligar um dispositivo de áudio Bluetooth. • Para emitir áudio a partir do altifalante do projector ou de um sistema AV, defina **Áudio Bluetooth** para **Desactivado**. • Para emitir áudio a partir de dispositivos de áudio Bluetooth, defina **Áudio Bluetooth** para **Activado**. ☛ **Definição** - **Bluetooth** - **Áudio Bluetooth** Pág.64

Problemas ao iniciar a projecção

O projector não liga

Verificar	Solução
A corrente está ligada?	Prima o botão de energia no controlo remoto ou o botão de suspensão no painel de controlo para ligar o projetor.
O **Bloqueio Parental** está definido para **Activado**?	Quando o **Bloqueio Parental** está definido como **Activado** no menu Configuração, mantenha premido o botão de suspensão no painel de controlo durante aproximadamente três segundos ou efetue operações com o controlo remoto. ☛ **Definição** - **Bloquear definição** - **Bloqueio Parental** Pág.64

Verificar	Solução
Os indicadores luminosos apagam e acendem quando toca no cabo de corrente?	Desligue o videoprojector e, em seguida, desligue e volte a ligar o cabo de corrente do videoprojector. Se o problema persistir, pare de utilizar o videoprojector, retire a ficha da tomada eléctrica e contacte o fornecedor local ou o centro de informações sobre videoprojectores mais próximo. ☛ *Lista de Contactos para Videoprojectores Epson*
As lâmpadas e as suas tampas estão instaladas correctamente?	Se a lâmpada ou a sua tampa estiverem instaladas correctamente, a projector não pode ser ligado. Verifique a sua instalação. ☛ Pág.92

Problemas com o controlo remoto

O controlo remoto não funciona

Verificar	Solução
Quando está a utilizar o controlo remoto, a área de emissão de luz do controlo remoto está direccionada para o sensor situado no videoprojector?	Direccione o controlo remoto para o sensor. Verifique também o limite de funcionamento. ☛ Pág.26
O controlo remoto está demasiado afastado do videoprojector?	Verifique o limite de funcionamento. ☛ Pág.26
O sensor do controlo remoto está exposto a luz solar directa ou a luz proveniente de lâmpadas fluorescentes?	Coloque o videoprojector num local onde o sensor não fique sujeito a luz intensa.
As pilhas estão gastas ou inseridas de forma incorrecta?	Certifique-se de que as pilhas estão inseridas correctamente ou substitua-as por pilhas novas, se necessário. ☛ Pág.25

Problemas com o painel de controlo

Não é possível alterar definições no painel de controlo

Verificação	Solução
Bloqueio operação está definido para **Bloqueio total** ou **Bloqueio parcial**?	Se o **Bloqueio operação** estiver definido para **Bloqueio geral** no menu Configuração, o funcionamento de todos os botões do painel de controlo será desativado; se **Bloqueio operac** estiver definido, apenas estará disponível o botão de suspensão no painel de controlo. Efectue operações a partir do controlo remoto. ☛ **Definição** - **Bloquear definição** - **Bloqueio operação** Pág.64

Problemas com 3D

Não é possível projectar correctamente em 3D

Verificar	Solução
Os óculos 3D estão ligados?	Ligue os óculos 3D.

Verificar	Solução
Os óculos 3D estão completamente carregados?	Carregar os óculos 3D.
Está a ser projectada imagem 3D?	Se o projector estiver a projectar imagem 2D, ou se ocorrer um erro no projector que impeça a projecção da imagem 3D, não conseguirá ver imagens 3D mesmo que esteja a usar os óculos 3D.
A imagem de entrada está em 3D?	Verifique se a imagem de entrada é compatível com 3D. Como algumas emissões de TV não contêm um sinal de formato 3D, a recepção de 3D deve ser definida manualmente.
A opção **Exibição 3D** está definida para **2D**?	Se a opção **Exibição 3D** estiver definida para **2D** no menu Configuração, o projector não muda automaticamente para 3D, mesmo que receba uma imagem 3D. Defina **Exibição 3D** para **3D** ou **Automático**. ☛ **Sinal** - **Configuração 3D** - **Exibição 3D** Pág.63
O **Formato 3D** está definido correctamente?	Salvo se o formato 3D do dispositivo AV e **Formato 3D** do projector forem iguais, não será apresentada parte da imagem. Verifique se a definição do **Formato 3D** do projector corresponde à definição do formato 3D do dispositivo AV. ☛ **Sinal** - **Configuração 3D** - **Formato 3D** Pág.63 Quando alterar o **Formato 3D**, defina **Exibição 3D** para **3D** e, em seguida, prima o botão [3D Format].
Está a visualizar as imagens dentro do limite de recepção?	Se a distância entre o projector e os óculos 3D for superior a 10 m, a ligação pode ser interrompida. Aproxime os óculos 3D do projector.
O emparelhamento foi efectuado correctamente?	Consulte o manual do utilizador fornecido com os óculos 3D para emparelhar.
Existem em locais próximos dispositivos que provoquem interferências nas ondas radioeléctricas?	Quando utilizar outros dispositivos durante a visualização com a mesma banda de frequências (2,4 GHz), nomeadamente dispositivos de comunicação Bluetooth, redes LAN sem fios (IEEE802.11b/g) ou micro-ondas, podem ocorrer interferências nas ondas radioeléctricas, a imagem pode ser interrompida ou pode não ser possível efectuar a comunicação. Não utilize o projector junto destes dispositivos.

Problemas com HDMI

A Ligação HDMI não funciona

Verificar	Solução
Está a utilizar um cabo que corresponde às normas HDMI?	As operações não são possíveis com cabos que não correspondem às normas HDMI.
O dispositivo ligado corresponde às normas HDMI CEC?	Se o dispositivo ligado não corresponder às normas HDMI CEC, não pode ser utilizado, mesmo que esteja ligado à porta HDMI. Para mais informações, consulte a documentação fornecida com o dispositivo ligado. Além disso, prima o botão [HDMI Link] e verifique se o dispositivo está disponível em **Ligações Dispositivo**. ☛ Pág.52
Os cabos estão ligados correctamente?	Verifique se todos os cabos necessários para utilizar a Ligação HDMI estão bem ligados. ☛ Pág.51

Verificar	Solução
O amplificador ou o gravador de DVD e outros dispositivos idênticos estão ligados?	Coloque cada dispositivo em estado de espera. Para mais informações, consulte a documentação fornecida com o dispositivo ligado. Se tiver ligado um altifalante e outros dispositivos, defina o equipamento ligado para a saída PCM.
Ligou um novo dispositivo ou alterou a ligação?	Se precisar de definir novamente a função CEC para um dispositivo ligado, por exemplo, quando um novo dispositivo é ligado ou a ligação é alterada, pode ter de reiniciar o dispositivo.
Estão ligados muitos leitores multimédia?	É possível ligar em simultâneo até 2 leitores multimédia que correspondam às normas HDMI CEC.

O nome do dispositivo não aparece em Ligações Dispositivo

Verificar	Solução
O dispositivo ligado corresponde às normas HDMI CEC?	Se o dispositivo ligado não corresponder às normas HDMI CEC, não é apresentado. Para mais informações, consulte a documentação fornecida com o dispositivo ligado.

Problemas com dispositivos Bluetooth

Não é possível ligar o dispositivo Bluetooth

Verificar	Solução
Foi efectuada uma procura por dispositivos?	Ao ligar um dispositivo Bluetooth pela primeira vez ou ao alterar para outro dispositivo Bluetooth, execute **Procurar Disp.Bluetooth**. ☛ Pág.21
O dispositivo suporta protecção de direitos de autor (SCMS-T)?	Não é possível ligar um dispositivo Bluetooth que não suporte a protecção de direitos de autor (SCMS-T).
O dispositivo é baseado em A2DP?	Não é possível ligar um dispositivo Bluetooth que não suporte A2DP.

O áudio e a ligação do dispositivo Bluetooth são interrompidos

Verificar	Solução
Existe algum obstáculo entre o projector e o dispositivo Bluetooth?	Verifique se existe algum obstáculo entre o projector e o dispositivo Bluetooth e mude a posição dos mesmos para melhorar a comunicação.
O dispositivo está ligado dentro da distância de comunicação especificada?	Se a distância entre o projector e o dispositivo Bluetooth for superior a 10 m, a ligação pode ser interrompida. Aproxime o dispositivo Bluetooth do projector.
Existe algum equipamento sem fios ou forno microondas próximo?	Se o dispositivo for utilizado em simultâneo com um equipamento sem fios ou forno microondas, poderão ocorrer interferências nas ondas radioeléctricas e a imagem e o áudio podem ser interrompidos. Evite utilizar equipamento que provoque interferências.

Problemas de rede

Não é possível aceder à rede através da LAN sem fios

Verificação	Solução
A **Energia LAN Sem Fio** está definida para **Desactivado**?	Defina a **Energia LAN Sem Fio** para **Activado** no menu Configuração. Se esta opção já estiver definida para **Activado**, defina a **Energia LAN Sem Fio** para **Desactivado** e, em seguida, volte a defini-la para **Activado**. ☛ **Rede** - **Energia LAN Sem Fio** Pág.69
A frase secreta está correcta?	Note-se que a frase secreta é sensível a maiúsculas e minúsculas; as maiúsculas e minúsculas são consideradas como caracteres diferentes. Caso se tenha esquecido da sua frase secreta, defina uma nova. ☛ **Rede** - **Configuração de Rede** - **Segurança** - **Frase Secreta** Pág.72
Verificou o Event ID?	Verifique o número do Event ID e efectue os seguintes passos. ☛ **Informação** - **Info de projetor.** - **Event ID** Pág.72 ☛ Pág.87

Não é possível modificar as definições utilizando a função de controlo remoto da aplicação Epson iProjection.

Verificar	Solução
O dispositivo de rede está ligado?	Quando o projector estiver no modo de espera com o **Modo de espera** definido para **Comunic.Activada**, verifique se o dispositivo de rede está ligado. Depois de ligar o dispositivo de rede, experimente iniciar novamente o projector. ☛**Avançado** - **Modo de espera** Pág.67

A imagem apresenta interferências estáticas durante a projecção de rede

Verificar	Solução
Existe algum obstáculo entre o ponto de acesso e o dispositivo ligado?	Verifique se existe algum obstáculo entre o ponto de acesso, o dispositivo móvel, o computador e o projector e mude a posição dos mesmos para melhorar a comunicação.
O ponto de acesso e o dispositivo ligado estão demasiado afastados?	Certifique-se de que o ponto de acesso, o dispositivo móvel, o computador e o projector não estão demasiado afastados. Mova-os para mais perto e tente ligar novamente.
Existe algum dispositivo Bluetooth ou forno microondas próximo?	Se a ligação sem fios for lenta ou a imagem projectada apresentar ruído, verifique se ocorrem interferências de outros equipamentos, tal como um dispositivo Bluetooth ou microondas. Afaste o dispositivo que causa a interferência ou aumente a sua largura de banda sem fios.
Existem muitos dispositivos ligados?	Reduza o número de dispositivos ligados caso a velocidade de ligação diminua.

Sobre Event ID

Verifique a ID de evento e ponha em prática a solução indicada abaixo. Se não conseguir resolver o problema, contacte o fornecedor local ou o centro de reparação Epson mais próximo.

☛ *Lista de Contactos para Videoprojectores Epson*

Event ID	Causa	Solução
0022 0027 0028 0029 0030 0031 0035 0434 0481 0482 0485	A comunicação por rede está instável.	Verifique o estado da comunicação por rede e volte a efectuar a ligação depois de aguardar um pouco.
0432 0435	Não foi possível iniciar o software de rede.	Reinicie o videoprojector.
0433	Uma imagem transferida não pode ser reproduzida.	Reinicie o software de rede.
0484	A comunicação foi interrompida do computador.	
04FE	O software de rede terminou inesperadamente.	Verifique o estado das comunicações de rede. Espere alguns minutos e tente ligar de novo.
0479 04FF	Ocorreu um erro de sistema no videoprojector.	Reinicie o videoprojector.
0891	Não é possível encontrar o mesmo ponto de acesso SSID.	Defina o computador, o ponto de acesso e o projector para o mesmo SSID.
0892	O tipo de autenticação WPA e WPA2 não corresponde.	Verifique a definição de segurança da LAN sem fios para ver se isto está correcto.
0894	A comunicação foi interrompida devido a uma ligação efectuada no ponto de acesso incorrecto.	Contacte o administrador de rede e siga as instruções que ele lhe der.
0898	Não foi possível obter o DHCP.	Verifique se o servidor DHCP está a funcionar correctamente. Desative a definição DHCP se não utilizar DHCP. ☛ **Rede** - **Para Configuração de Rede** - **Rede sem fios** - **Configurações IP** - **DHCP** Pág.71
0020 0026 0032 0036 0037 0038 0899	Outros erros de ligação	Se o reinício do projetor ou do software de rede não resolver o problema, contacte o seu fornecedor local ou o endereço mais próximo fornecido na Lista de Contactos para Videoprojetores Epson. ☛ *Lista de Contactos para Videoprojectores Epson*

Manutenção

Limpeza

Deve limpar o videoprojector se este ficar sujo ou se a qualidade das imagens projectadas começar a diminuir.

Aviso

Não utilize aerossóis que contenham gases inflamáveis para remover o pó e a sujidade da lente do videoprojector, do filtro de ar, etc. O projector poderá incendiar devido às temperaturas internas elevadas da lâmpada.

Limpar o filtro de ar

Limpe o filtro de ar se tiver pó acumulado no filtro ou quando a mensagem seguinte aparecer.
"O projector está sobreaquecido. Certifique-se de que nada bloqueia a ventilação do ar e limpe ou substitua o filtro."

Importante

- Se se acumular pó no filtro de ar, a temperatura interna do videoprojector pode subir e provocar problemas de funcionamento do videoprojector ou reduzir o tempo de duração do motor óptico. Recomenda-se que limpe o filtro de ar pelo menos de três em três meses. Se utilizar o videoprojector em locais com muito pó, limpe estas áreas mais frequentemente.
- Não enxagúe o filtro de ar. Não utilize detergentes nem solventes.
- Escove ligeiramente o filtro de ar para o limpar. Se escovar com demasiada força, o pó penetrará no filtro de ar e não poderá ser removido.
- Não utilize ar comprimido. O material combustível pode permanecer no filtro, e o pó pode entrar para as peças de precisão.

1. Prima o botão de suspensão no controlo remoto ou no painel de controlo para desligar o projetor e, em seguida, desligue o cabo de alimentação.

2. Retire a tampa do filtro de ar.

   Prenda o dedo na patilha da tampa do filtro de ar e retire-a para baixo.

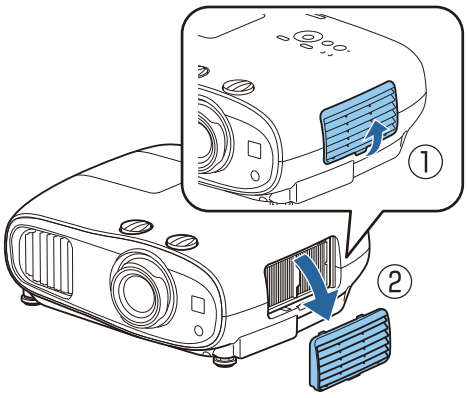

3 Retire o filtro de ar.

Aperte a pega existente no centro do filtro de ar e retire-o para fora.

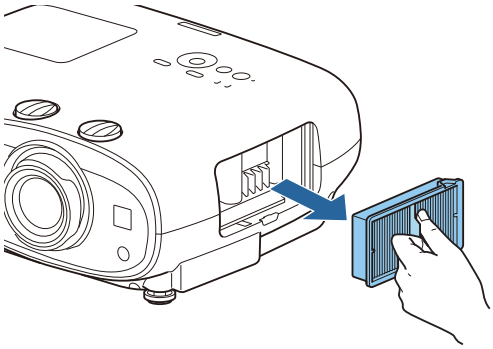

4 Segure no filtro de ar com a superfície voltada para baixo e bata 4 ou 5 vezes para eliminar o pó.

Vire-o ao contrário e bata com o outro lado da mesma forma.

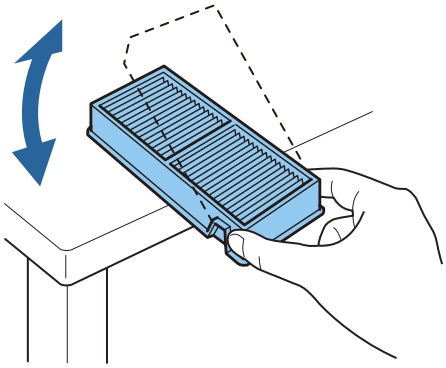

Importante

Se bater o filtro de ar com demasiada força, poderá inutilizá-lo devido a deformações e fissuras.

5 Retire qualquer pó que permaneça no filtro de ar utilizando um aspirador para a frente.

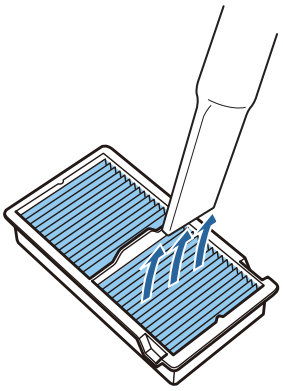

6 Instale o filtro de ar.

Segure no filtro de ar pela pega existente no centro e insira-o a direito.

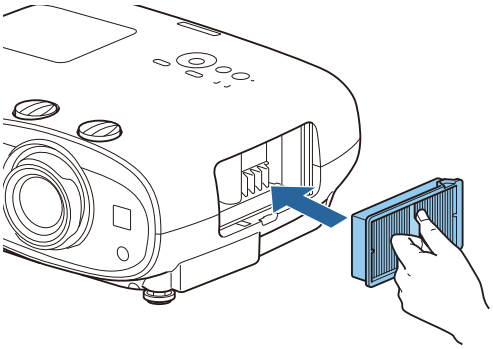

7 Instale a tampa do filtro de ar.

Aperte a lingueta superior e, em seguida, a inferior.

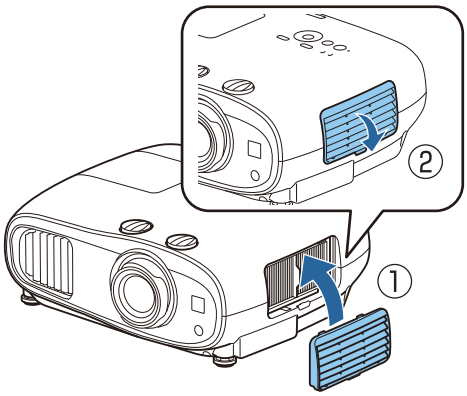

Limpar a unidade principal

Antes de limpar, desligue o transformador da tomada eléctrica.

Limpe cuidadosamente a superfície do videoprojector com um pano macio.

Se a superfície estiver particularmente suja, utilize um pano humedecido com água bem escorrido e, em seguida, limpe a superfície novamente com um pano seco.

Importante

Não utilize detergente para louça nem substâncias voláteis como cera, benzina e diluente para limpar a superfície do projector. A qualidade da caixa exterior poderá sofrer alterações e a tinta poderá descascar.

Limpar a lente

Antes de limpar, desligue o transformador da tomada eléctrica.

Para eliminar a sujidade da lente, utilize um pano especial para limpeza de óculos (disponível no mercado).

Importante

- Não esfregue a lente com materiais abrasivos nem manuseie a lente sem cuidado, pois pode danificá-la facilmente.
- Não utilize ar comprimido. O material combustível pode permanecer no filtro, e o pó pode entrar para as peças de precisão.

Períodos de Substituição dos Consumíveis

Período de substituição do filtro de ar

Se a mensagem de substituição for exibida mesmo que o filtro de ar tenha sido limpo ☛ Pág.88

Período de substituição da lâmpada

- Quando a projecção é iniciada, é exibida a seguinte mensagem:
  "É hora de substituir a lâmpada. Contate seu revendedor de projetores Epson ou visite www.epson.com para adquirir o produto."
- A imagem projectada ficar mais escura ou a qualidade diminuir.
- Quando for exibida a mensagem de substituição da lâmpada. A mensagem será exibida quando a lâmpada atingir 100 horas de utilização antes do final do tempo de vida útil previsto, e desaparecerá após 30 segundos.

- Se continuar a utilizar a lâmpada após o período de substituição, a probabilidade de a lâmpada explodir é maior. Quando aparecer a mensagem de substituição da lâmpada, substitua a lâmpada por uma nova assim que possível, mesmo que esta ainda funcione.
- Consoante as características da lâmpada e a forma como foi utilizada, a lâmpada pode ficar escura ou deixar de funcionar antes de a mensagem de aviso aparecer. Deve ter sempre disponível uma lâmpada sobresselente para quando for necessário.

Substituir Consumíveis

Substituir o filtro de ar

Deite fora os filtros de ar usados de acordo com as normas locais.

- Moldura do filtro: Polipropileno
- Filtro: Polipropileno

1 Prima o botão de suspensão no controlo remoto ou no painel de controlo para desligar o projetor e, em seguida, desligue o cabo de alimentação.

2 Retire a tampa do filtro de ar.

Prenda o dedo na patilha da tampa do filtro de ar e retire-a para baixo.

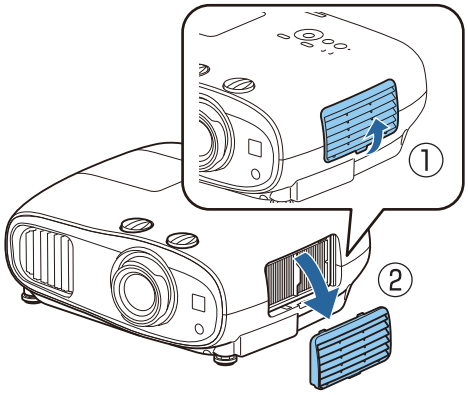

3 Retire o filtro de ar usado.

Aperte a pega existente no centro do filtro de ar e retire-o para fora.

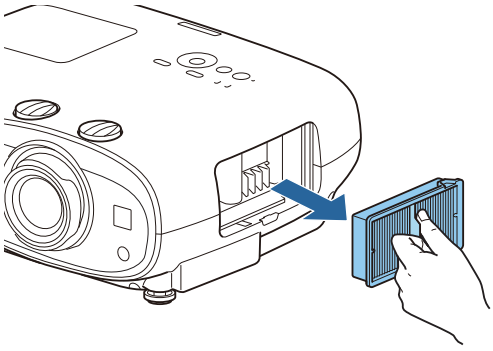

4 Coloque o novo filtro de ar.

Segure no filtro de ar pela pega existente no centro e insira-o a direito.

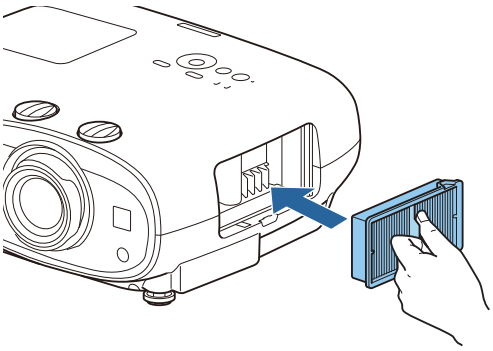

5 Instale a tampa do filtro de ar.

Aperte a lingueta superior e, em seguida, a inferior.

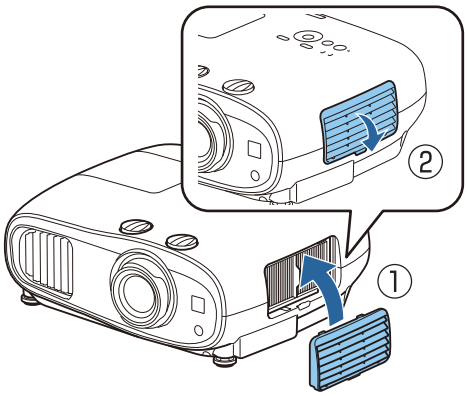

Substituir a lâmpada

Aviso

Quando estiver a substituir a lâmpada porque esta deixou de funcionar, é possível que a lâmpada tenha partido. Se substituir a lâmpada de um videoprojector suspenso no tecto, deve sempre assumir que a lâmpada está estalada e retirar a tampa da lâmpada com cuidado. Quando abrir a tampa da lâmpada, é possível que caiam pequenos pedaços de vidro. Se algum pedaço de vidro entrar em contacto com os olhos ou a boca, consulte um médico de imediato.

Atenção

- Não toque na tampa da lâmpada imediatamente depois de desligar o videoprojector, porque ainda está quente. Aguarde até que a lâmpada arrefeça o suficiente antes de retirar a respectiva tampa. Caso contrário, pode queimar-se.
- Recomendamos utilizar lâmpadas opcionais genuínas EPSON. A utilização de lâmpadas não genuínas pode afectar a segurança e a qualidade da projecção.
  Quaisquer danos ou avaria provocados pela utilização de lâmpadas não genuínas podem não estar cobertos pela garantia da Epson.

1 Prima o botão de suspensão no controlo remoto ou no painel de controlo para desligar o projetor e, em seguida, desligue o cabo de alimentação.

2 Desaperte o parafuso de fixação da tampa da lâmpada.

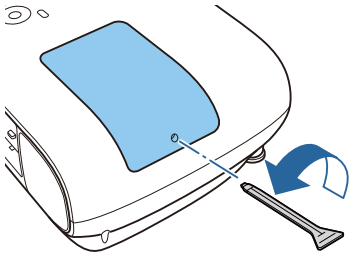

3 Retire a tampa da lâmpada.

Faça deslizar a tampa da lâmpada para a frente e retire-a.

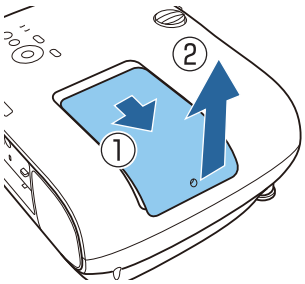

4 Desaperte os dois parafusos de fixação da lâmpada.

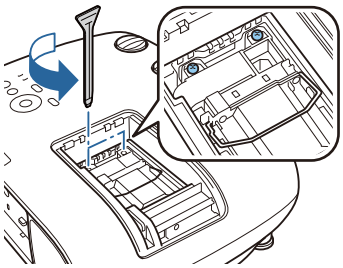

5 Retire a lâmpada usada.

Levante a pega da lâmpada e puxe-a para cima.

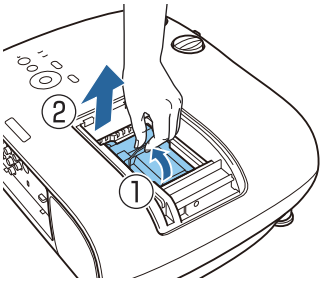

6 Retire a lâmpada usada, puxando a pega.

Insira a lâmpada na direcção correcta e baixe a pega.

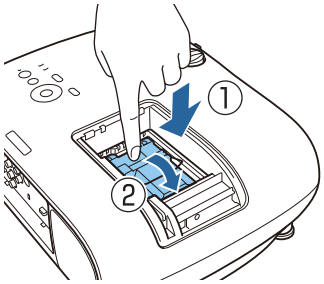

7 Aperte os dois parafusos de fixação da lâmpada.

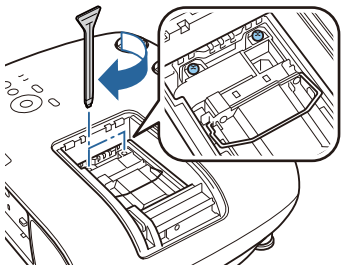

8 Volte a instalar a tampa da lâmpada.

Faça deslizar a tampa para trás.

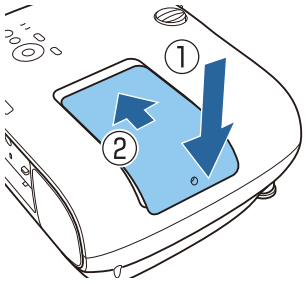

9 Aperte o parafuso de fixação da lâmpada.

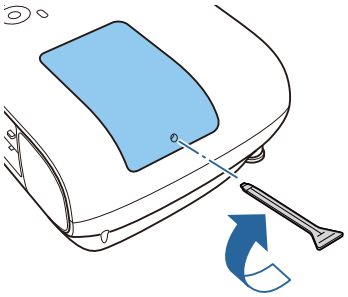

Aviso

Não desmonte nem altere a lâmpada. Se instalar e utilizar uma lâmpada desmontada ou modificada no videoprojector, pode provocar um incêndio, um choque eléctrico ou um acidente.

Atenção

- Certifique-se de que instala a lâmpada e a tampa da lâmpada correctamente. Se não forem instaladas correctamente, o videoprojector não liga.
- A lâmpada contém mercúrio (Hg). Deite fora as lâmpadas usadas de acordo com as normas e os regulamentos locais sobre eliminação de tubos fluorescentes.

Reiniciar horas da lâmpada

Depois de substituir a lâmpada, certifique-se de que reinicia as horas da mesma.

O videoprojector regista as horas de funcionamento da lâmpada; quando chega a altura de substituir a lâmpada, existe uma mensagem e um indicador luminoso que o notificam do estado do videoprojector.

1 Ligue a corrente.

2 Prima o botão [Menu].

É apresentado o menu Configuração.

3 Seleccione **Reiniciar** - **Reinic. Horas Lâmpada**.

Aparece uma mensagem de confirmação de reiniciação.

4 Utilize os botões para a esquerda e para a direita para selecionar **Sim** e prima o botão [Enter] para executar.

As horas da lâmpada são reiniciadas.

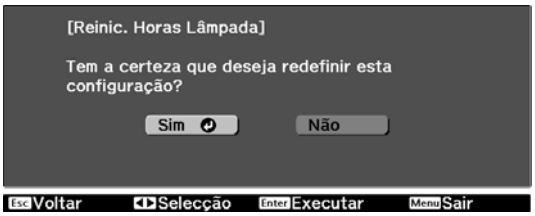

Alinhamento Painel

Ajuda a alteração da cor dos píxeis do visor LCD. Pode ajustar os pixéis na horizontal e na vertical em 0,125 pixéis com um intervalo de ±3 pixéis.

- A qualidade da imagem pode diminuir depois de efectuar o alinhamento do LCD.
- As imagens de pixéis que se prolongam para além da margem do ecrã projectado não são apresentadas.

1 Prima o botão [Menu] durante a projeção e selecione **Visor** em **Avançado**.

2 Selecione **Alinhamento Painel** e, em seguida, prima o botão [Enter].

3 Active **Alinhamento Painel**.

(1) Selecione **Alinhamento Painel** e, em seguida, prima o botão [Enter].

(2) Selecione **Activado** e, em seguida, prima o botão [Enter].

(3) Prima o botão [Esc] para regressar ao ecrã anterior.

4 Seleccione a cor que pretende ajustar.

(1) Selecione **Selecionar Cor** e prima o botão [Enter].

(2) Selecione **R** (vermelho) ou **B** (azul) e, em seguida, prima o botão [Enter].

(3) Prima o botão [Esc] para regressar ao ecrã anterior.

5 Seleccione a cor da grelha apresentada ao efectuar ajustes em **Cor do Padrão**.

(1) Selecione **Cor do Padrão** e prima o botão [Enter].

(2) Seleccione uma combinação de R (vermelho), G (verde) e B (azul) para a cor da grelha.

R/G/B: apresenta uma combinação de três cores, vermelho, verde e azul. A cor real da grelha é branco.

R/G: está disponível quando **R** for seleccionado em **Selecionar Cor**. Apresenta uma combinação de duas cores, vermelho e verde. A cor real da grelha é amarelo.

G/B: está disponível quando **B** for seleccionado em **Selecionar Cor**. Apresenta uma combinação de duas cores, verde e azul A cor real da grelha é ciano.

(3) Prima o botão [Esc] para regressar ao ecrã anterior.

6 Selecione **Iniciar Ajustes** e, em seguida, prima o botão [Enter].

Primeiro, seleccione **Alternar painel todo** para ajustar todo o ecrã LCD. Quando for exibida uma mensagem de confirmação, prima o botão [Enter] para iniciar o ajuste.

A imagem pode ficar distorcida durante o ajuste. Logo que os ajustes estejam concluídos, a imagem é reposta.

7 Utilize os botões para cima/baixo/esquerda/direita para ajustar e, em seguida, prima o botão [Enter].

8 Para efetuar ajustes mais detalhados, selecione **Ajustar os quatro cantos** e, em seguida, prima o botão [Enter] para confirmar a seleção.

9 Utilize os botões para cima/baixo/esquerda/direita para efetuar ajustes e, em seguida, prima o botão [Enter] para avançar para o próximo ponto de ajuste.

10 Quando tiver ajustado os quatro cantos, selecione **Sair** e prima o botão [Enter].

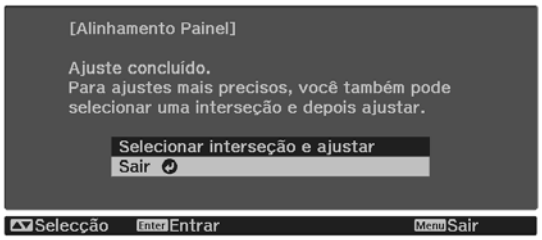

Se considerar que é necessário efectuar mais ajustes depois de corrigir os quatro pontos, seleccione **Selecionar interseção e ajustar** e, em seguida, prossiga com os ajustes.

Uniformidade de cor

Se as cores da imagem projectada forem irregulares, poderá ajustar o tom da cor de toda a imagem em **Uniformidade de Cor**.

O tom de cor poderá não ser uniforme, mesmo depois de executar a função de uniformidade de cor.

1 Prima o botão [Menu] durante a projeção e selecione **Visor** em **Avançado**.

2 Selecione **Uniformidade de Cor** e, em seguida, prima o botão [Enter].

É visualizado o seguinte ecrã.

Uniformidade de Cor: Ativa ou desativa a uniformidade de cor.

Nível de Ajuste: Existem oito níveis, desde o branco, passando pelo cinzento e acabando no preto. Pode ajustar cada nível individualmente.

Iniciar Ajustes: inicia os ajustes de uniformidade de cor.

Reiniciar: repõe as predefinições de todos os ajustes e definições de **Uniformidade de Cor**.

A imagem pode ficar distorcida durante o ajuste de **Uniformidade de Cor**. Logo que os ajustes estejam concluídos, a imagem é reposta.

3 Selecione **Uniformidade de Cor** e, em seguida, prima o botão [Enter].

4 Defina para **Activado** e, em seguida, prima o botão [Esc].

5 Selecione **Nível de Ajuste** e, em seguida, prima o botão [Enter].

6 Utilize os botões para a esquerda e para a direita para definir o nível de ajuste.

7 Prima o botão [Esc] para regressar ao ecrã anterior.

8 Selecione **Iniciar Ajustes** e, em seguida, prima o botão [Enter].

9 Selecione a área que pretende ajustar e, em seguida, prima o botão [Enter].

Ajuste primeiro as áreas exteriores e, em seguida, ajuste todo o ecrã.

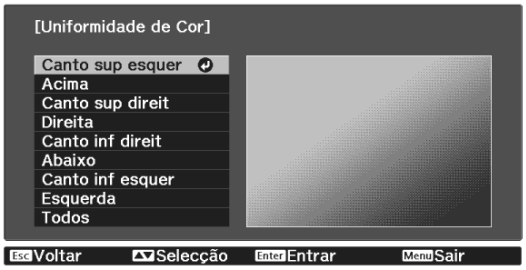

10 Utilize os botões para cima e para baixo para selecionar a cor que pretende ajustar e, em seguida, utilize os botões para a esquerda e para a direita para ajustar.

Prima o botão para a esquerda para diminuir a intensidade do tom de cor. Prima o botão para a direita para aumentar a intensidade do tom de cor.

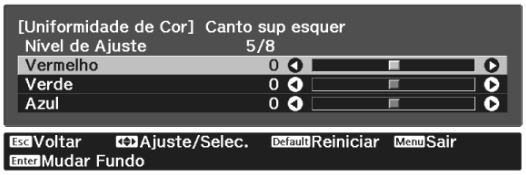

11 Regresse ao passo 5 e ajuste cada nível.

12 Quando terminar o ajuste, prima o botão [Menu].

Acessórios Opcionais e Consumíveis

Se necessário, pode adquirir os acessórios e consumíveis opcionais indicados em seguida. Esta lista de acessórios e consumíveis opcionais está em vigor a partir de abril de 2019. As informações relativas aos acessórios estão sujeitas a alterações sem aviso prévio.

Varia consoante o país onde foi feita a aquisição.

Itens Opcionais

Nome	N.º do Modelo	Explicação
Suporte para montagem no teto*1	ELPMB22 ELPMB30	Utilize este acessório quando instalar o videoprojector num tecto.
Cabo de segurança*2	ELPWR01	Fixa o projetor no suporte para montagem no teto.
Extensão 450 (450 mm, branca)*1	ELPFP13	Utilize este acessório quando instalar o videoprojector num tecto.
Extensão 700 (700 mm, branca)*1	ELPFP14	
Unidade LAN sem fios	ELPAP10	Utilize ao ligar um dispositivo externo ao videoprojector através de uma LAN sem fios para projectar imagens.

*1 Para suspender o videoprojector a partir do tecto, é necessário conhecimento técnico. Contacte o fornecedor local.

*2 Para instalar o cabo de segurança, contacte o seu revendedor ou o centro de informações sobre videoprojectores mais próximo.

Consumíveis

Nome	N.º do Modelo	Explicação
Unidade da lâmpada	ELPLP85	Utilize esta lâmpada para substituir lâmpadas usadas. (1 lâmpada)
Filtro de ar	ELPAF39	Utilize estes filtros para substituir filtros de ar usados. (1 filtro de ar)

Resoluções Suportadas

Se o projector receber sinais com uma resolução superior à resolução do ecrã do projector, a qualidade da imagem poderá diminuir.

O projector suporta os sinais assinalados com uma marca de verificação.

PC

Formato do sinal	Resolução (Pontos)		Sinc. V (Hz)	Dotclk (MHz)	HDMI							
					RGB		YCbCr					
							4:4:4		4:2:2		4:2:0	
					8	10, 12	8	10, 12	8	10, 12	8	10, 12
VGA60	640	480	60	25,175	✓							

SD

Formato do sinal	Resolução (Pontos)		Sinc. V (Hz)	Dotclk (MHz)	HDMI							
					RGB		YCbCr					
							4:4:4		4:2:2		4:2:0	
					8	10, 12	8	10, 12	8	10, 12	8	10, 12
SDTV (480i)	720	480	59,94	13,500	✓	✓	✓	✓	✓	✓		
SDTV (576i)	720	576	50	13,500	✓	✓	✓	✓	✓	✓		
SDTV (480p)	720	480	59,94	27,000	✓	✓	✓	✓	✓	✓		
SDTV (576p)	720	576	50	27,000	✓	✓	✓	✓	✓	✓		

HD

Formato do sinal	Resolução (Pontos)		Sinc. V (Hz)	Dotclk (MHz)	HDMI							
					RGB		YCbCr					
							4:4:4		4:2:2		4:2:0	
					8	10, 12	8	10, 12	8	10, 12	8	10, 12
HDTV (720p)	1280	720	50	74,250	✓	✓	✓	✓	✓	✓		
HDTV (720p)	1280	720	59,94	74,176	✓	✓	✓	✓	✓	✓		
HDTV (720p)	1280	720	60	74,250	✓	✓	✓	✓	✓	✓		
HDTV (1080i)	1920	1080	50	74,250	✓	✓	✓	✓	✓	✓		
HDTV (1080i)	1920	1080	59,94	74,176	✓	✓	✓	✓	✓	✓		
HDTV (1080i)	1920	1080	60	74,250	✓	✓	✓	✓	✓	✓		
HDTV (1080p)	1920	1080	23,98	74,176	✓	✓ *	✓	✓ *	✓	✓ *		
HDTV (1080p)	1920	1080	24	74,250	✓	✓ *	✓	✓ *	✓	✓ *		

Formato do sinal	Resolução (Pontos)		Sinc. V (Hz)	Dotclk (MHz)	HDMI							
					RGB		YCbCr					
							4:4:4		4:2:2		4:2:0	
					8	10, 12	8	10, 12	8	10, 12	8	10, 12
HDTV (1080p)	1920	1080	29,97	74,176	✓	✓ *	✓	✓ *	✓	✓ *		
HDTV (1080p)	1920	1080	30	74,250	✓	✓ *	✓	✓ *	✓	✓ *		
HDTV (1080p)	1920	1080	50	148,500	✓	✓ *	✓	✓ *	✓	✓ *		
HDTV (1080p)	1920	1080	59,94	148,352	✓	✓ *	✓	✓ *	✓	✓ *		
HDTV (1080p)	1920	1080	60	148,500	✓	✓ *	✓	✓ *	✓	✓ *		

* HDR é suportado. (Para HDR, são suportados HDR10 e HLG).

4K

Formato do sinal	Resolução (Pontos)		Sinc. V (Hz)	Dotclk (MHz)	HDMI							
					RGB		YCbCr					
							4:4:4		4:2:2		4:2:0	
					8	10, 12	8	10, 12	8	10, 12	8	10, 12
4K (3840x2160)	3840	2160	23,98	296,703	✓	✓ *	✓	✓ *	✓	✓ *		
4K (3840x2160)	3840	2160	24	297,000	✓	✓ *	✓	✓ *	✓	✓ *		
4K (3840x2160)	3840	2160	25	297,000	✓	✓ *	✓	✓ *	✓	✓ *		
4K (3840x2160)	3840	2160	29,97	296,703	✓	✓ *	✓	✓ *	✓	✓ *		
4K (3840x2160)	3840	2160	30	297,000	✓	✓ *	✓	✓ *	✓	✓ *		
4K (3840x2160)	3840	2160	50	297,000							✓	✓ *
4K (3840x2160)	3840	2160	59,94	296,703							✓	✓ *
4K (3840x2160)	3840	2160	60	297,000							✓	✓ *
4K (3840x2160)	3840	2160	50	594,000	✓		✓		✓	✓ *		
4K (3840x2160)	3840	2160	59,94	593,407	✓		✓		✓	✓ *		
4K (3840x2160)	3840	2160	60	594,000	✓		✓		✓	✓ *		
4K(4096x2160) (SMPTE)	4096	2160	23,98	296,703	✓	✓ *	✓	✓ *	✓	✓ *		
4K(4096x2160) (SMPTE)	4096	2160	24	297,000	✓	✓ *	✓	✓ *	✓	✓ *		

Formato do sinal	Resolução (Pontos)		Sinc. V (Hz)	Dotclk (MHz)	HDMI							
					RGB		YCbCr					
							4:4:4		4:2:2		4:2:0	
					8	10, 12	8	10, 12	8	10, 12	8	10, 12
4K(4096x2160) (SMPTE)	4096	2160	25	297,000	✓	✓ *	✓	✓ *	✓	✓ *		
4K(4096x2160) (SMPTE)	4096	2160	29,97	296,703	✓	✓ *	✓	✓ *	✓	✓ *		
4K(4096x2160) (SMPTE)	4096	2160	30	297,000	✓	✓ *	✓	✓ *	✓	✓ *		
4K(4096x2160) (SMPTE)	4096	2160	50	297,000							✓	✓ *
4K(4096x2160) (SMPTE)	4096	2160	59,94	296,703							✓	✓ *
4K(4096x2160) (SMPTE)	4096	2160	60	297,000							✓	✓ *
4K (3840x2160)	4096	2160	50	594,000	✓		✓		✓	✓ *		
4K (3840x2160)	4096	2160	59,94	593,407	✓		✓		✓	✓ *		
4K (3840x2160)	4096	2160	60	594,000	✓		✓		✓	✓ *		

* HDR é suportado. (Para HDR, são suportados HDR10 e HLG).

3D

Formato do sinal	Resolução (Pontos)		Sinc. V (Hz)	Dotclk (MHz)	Formato 3D	HDMI					
						RGB		YCbCr			
								4:4:4		4:2:2	
						8	10, 12	8	10, 12	8	10, 12
HDTV (720p)	1280	720	60	148,500	Empacotamento de Fotogramas	✓	✓	✓	✓	✓	✓
				74,250	Lado a Lado	✓	✓	✓	✓	✓	✓
				74,250	Superior e Inferior	✓	✓	✓	✓	✓	✓
HDTV (720p)	1280	720	59,94	148,500	Empacotamento de Fotogramas	✓	✓	✓	✓	✓	✓
				74,250	Lado a Lado	✓	✓	✓	✓	✓	✓
				74,250	Superior e Inferior	✓	✓	✓	✓	✓	✓

Formato do sinal	Resolução (Pontos)		Sinc. V (Hz)	Dotclk (MHz)	Formato 3D	HDMI					
						RGB		YCbCr			
								4:4:4		4:2:2	
						8	10, 12	8	10, 12	8	10, 12
HDTV (720p)	1280	720	50	148,500	Empacotamento de Fotogramas	✓	✓	✓	✓	✓	✓
				74,250	Lado a Lado	✓	✓	✓	✓	✓	✓
				74,250	Superior e Inferior	✓	✓	✓	✓	✓	✓
HDTV (1080i)	1920	1080	60	148,500	Empacotamento de Fotogramas						
				74,250	Lado a Lado	✓	✓	✓	✓	✓	✓
				74,250	Superior e Inferior						
HDTV (1080i)	1920	1080	59,94	148,500	Empacotamento de Fotogramas						
				74,250	Lado a Lado	✓	✓	✓	✓	✓	✓
				74,250	Superior e Inferior						
HDTV (1080i)	1920	1080	50	148,500	Empacotamento de Fotogramas						
				74,250	Lado a Lado	✓	✓	✓	✓	✓	✓
				74,250	Superior e Inferior						
HDTV (1080p)	1920	1080	24	148,500	Empacotamento de Fotogramas	✓	✓	✓	✓	✓	✓
				74,250	Lado a Lado	✓	✓	✓	✓	✓	✓
				74,250	Superior e Inferior	✓	✓	✓	✓	✓	✓
HDTV (1080p)	1920	1080	23,98	148,500	Empacotamento de Fotogramas	✓	✓	✓	✓	✓	✓
				74,250	Lado a Lado	✓	✓	✓	✓	✓	✓
				74,250	Superior e Inferior	✓	✓	✓	✓	✓	✓
HDTV (1080p)	1920	1080	60	297,000	Empacotamento de Fotogramas						
				148,500	Lado a Lado	✓	✓	✓	✓	✓	✓
				148,500	Superior e Inferior						

Formato do sinal	Resolução (Pontos)		Sinc. V (Hz)	Dotclk (MHz)	Formato 3D	HDMI					
						RGB		YCbCr			
								4:4:4		4:2:2	
						8	10, 12	8	10, 12	8	10, 12
HDTV (1080p)	1920	1080	59,94	297,000	Empacotamento de Fotogramas						
				148,500	Lado a Lado	✓	✓	✓	✓	✓	✓
				148,500	Superior e Inferior						
HDTV (1080p)	1920	1080	50	297,000	Empacotamento de Fotogramas						
				148,500	Lado a Lado	✓	✓	✓	✓	✓	✓
				148,500	Superior e Inferior						

Especificações

EH-TW7100/EH-TW7000

* As seguintes especificações são atuais a partir de abril de 2019. As informações relativas aos acessórios estão sujeitas a alterações sem aviso prévio.

Nome do produto		EH-TW7100	EH-TW7000
Aspecto		410 (L) x 157 (A) x 310 (P) mm (sem incluir o pé regulável)	
Tamanho do painel		0,61" de largura	
Método de visualização		TFT de polissilício de matriz activa	
Resolução		1 920 (L) x 1 080 (A) x 3	
Ajuste da focagem		Manual	
Ajuste do zoom		Manual (Aprox. 1 a 1,6)	
Lâmpada (fonte de luz)		Lâmpada UHE, 250 W, Modelo N.º: ELPLP85	
Tempo de vida útil previsto da lâmpada		Quando o Consumo de Energia estiver definido para Elevada no menu Imagem: aprox. 3 500 horas Quando o Consumo de Energia estiver definido para Médio no menu Imagem: aprox. 4 000 horas Quando o Consumo de Energia estiver definido para ECO no menu Imagem: aprox. 5 000 horas	
Fonte de energia		100 - 240 V CA ±10%, 50/60 Hz, 4,1 - 1,8 A	100 - 240 V CA ±10%, 50/60 Hz, 3,9 - 1,7 A
Consumo de energia	Área de 100 a 120 V	Consumo de energia nominal: 406 W	Consumo de energia nominal: 386 W
		Consumo em modo de espera (Comunic.Activada): 2,0 W (quando for utilizada a unidade LAN sem fios ELPAP10)	
		Consumo em modo de espera (Comunic. Desat.): 0,5 W	
	Área de 220 a 240 V	Consumo de energia nominal: 387 W	Consumo de energia nominal: 368 W
		Consumo em modo de espera (Comunic.Activada): 2,0 W (quando for utilizada a unidade LAN sem fios ELPAP10)	
		Consumo em modo de espera (Comunic. Desat.): 0,5 W	
Altitude de funcionamento		Altitude de 0 a 3 048 m	
Temperatura de funcionamento		+5 a +35°C (Sem condensação) (a uma altitude de 0 a 2286 m) +5 a +30°C (Sem condensação) (a uma altitude de 2287 a 3048 m)	
Temperatura de armazenamento		-10 a +60°C (Sem condensação)	
Peso		Aprox. 6,9 kg	Aprox. 6,6 kg
Altifalantes externos		10 W x 2	-

Conectores	Porta HDMI	2	HDMI HDCP2.2 suportado, sinais CEC suportados, sinais 3D suportados, Linear PCM suportado, Deep Color
	Porta USB*1	1	Conector USB (Tipo A)
	Porta de alimentação 2.0A*1	1	Conector USB (Tipo A)
	Porta Audio Out	1	Ficha mini estéreo (3,5Φ)
	Porta RS-232C*2	1	D-sub de 9-pinos (macho)
	Porta Trigger Out*2	1	Ficha mini estéreo (3,5Φ)
	Porta Service*1	1	Conector USB (Tipo B)

*1 Suporta USB 2.0. Contudo, não é possível garantir que as portas USB funcionem em todos os dispositivos que suportem USB.
*2 Apenas EH-TW7100.

Ângulo de inclinação

Se utilizar o projector com um ângulo de inclinação superior a 10°, poderá originar danos no projector ou provocar um acidente.

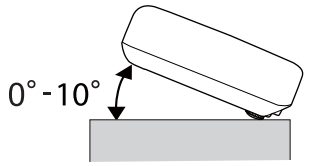

Aspecto

Unidade: mm

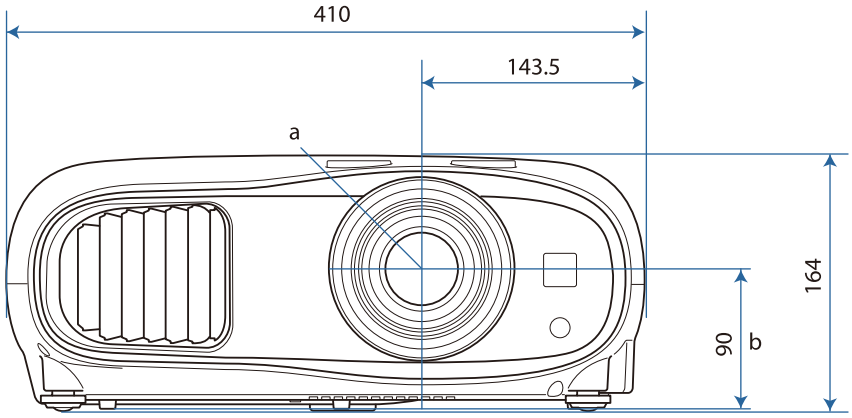

a Centro da lente

b Distância entre o centro da lente e os pontos de fixação do suporte para montagem no tecto

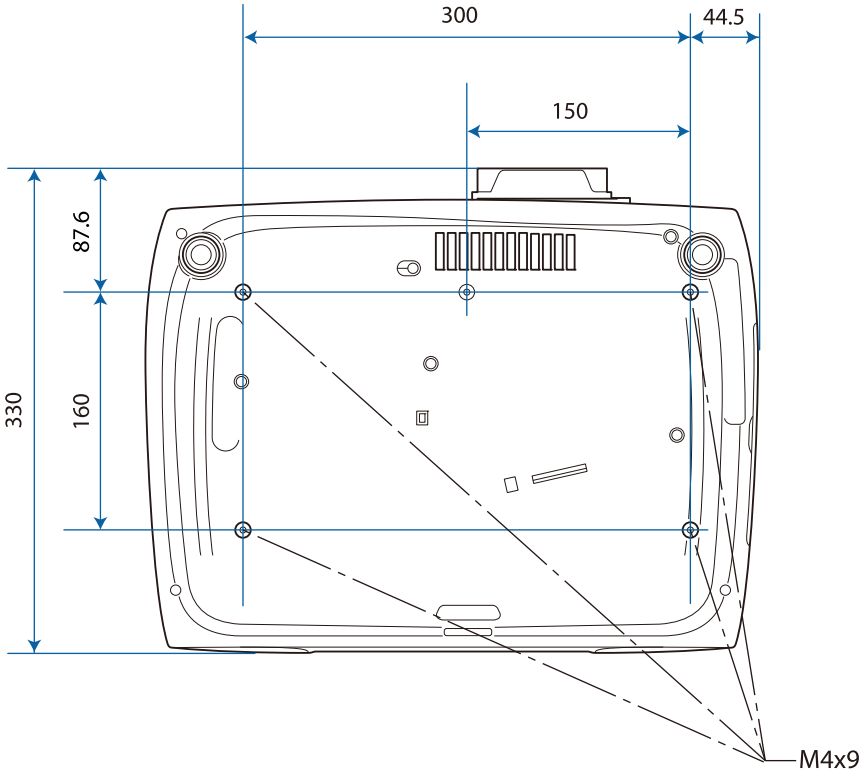

Lista de Símbolos de Segurança

A tabela seguinte apresenta o significado dos símbolos de segurança existentes no equipamento.

Símbolo	Normas aprovadas	Significado
	IEC60417 N.º 5007	"LIGADO" (energia) Para indicar que o equipamento está ligado à corrente eléctrica.
	IEC60417 N.º 5008	"DESLIGADO" (energia) Para indicar que o equipamento está desligado da corrente eléctrica.
	IEC60417 N.º 5009	Suspensão Para identificar o interruptor ou a posição do interruptor para colocar o equipamento na condição de suspensão.
	ISO7000 N.º 0434B IEC3864-B3.1	Importante Para identificar uma chamada de atenção geral relacionada com a utilização do produto.
	IEC60417 N.º 5041	Atenção, superfície quente Para indicar que o item marcado pode estar quente e não deve ser tocado sem que sejam tomados cuidados especiais.
	IEC60417 N.º 6042 ISO3864-B3.6	Atenção, risco de choque eléctrico Para identificar equipamentos com risco de choque eléctrico.
	IEC60417 N.º 5957	Apenas para utilização no interior Para identificar equipamento eléctrico concebido essencialmente para utilização em ambientes interiores.
	IEC60417 N.º 5926	Polaridade do conector de alimentação CC Para identificar as ligações positiva e negativa (a polaridade) numa peça do equipamento ao qual pode ser ligada uma fonte de alimentação CC.

	IEC60417 N.º 5001B	Pilha, geral Em equipamentos alimentados a pilhas. Para identificar um dispositivo, por exemplo, uma tampa do compartimento das pilhas ou os terminais de ligação.
	IEC60417 N.º 5002	Posição da célula Para identificar o próprio compartimento das pilhas e o posicionamento das pilhas dentro do compartimento.

	IEC60417 N.º 5019	Ligação de protecção à terra Para identificar qualquer terminal que se destina a ser ligado a um condutor externo para proporcionar protecção contra choques eléctricos em caso de falha, ou o terminal de um eléctrodo de protecção de ligação à terra.

Símbolo	Normas aprovadas	Significado
	IEC60417 N.º 5017	Terra Para identificar um terminal de ligação à terra em casos onde o símbolo ⏚ não é explicitamente necessário.
	IEC60417 N.º 5032	Corrente alternada Para indicar na placa de características eléctricas que o equipamento é adequado apenas para corrente alternada; para identificar os respectivos terminais.
	IEC60417 N.º 5031	Corrente contínua Para indicar na placa de características eléctricas que o equipamento é adequado apenas para corrente contínua; para identificar os respectivos terminais.
	IEC60417 N.º 5172	Equipamento de Classe II Para identificar equipamentos que cumprem os requisitos de segurança especificados para equipamentos de Classe II de acordo com a norma IEC 61140.
	ISO 3864	Proibição geral Para identificar acções ou operações que são proibidas.
	ISO 3864	Proibição de contacto Para indicar a possibilidade de ocorrência de ferimentos causados pelo toque em componentes específicos do equipamento.
	---	Nunca olhe diretamente para a lente de projeção quando o projetor está ligado.
	---	Para indicar que não devem ser colocados objectos em cima do projector.
	ISO3864 IEC60825-1	Atenção, radiação laser Para indicar que o equipamento contém um componente que emite radiação laser.
	ISO 3864	Proibição de desmontagem Para indicar que existe risco de ferimentos como, por exemplo, risco de choques eléctricos, se o equipamento for desmontado.
	IEC60417 N.º 5266	Suspensão, suspensão parcial Para indicar que parte do equipamento está no estado preparado.
	ISO3864 IEC60417 N.º 5057	Atenção, peças móveis Para indicar que deverá manter-se afastado das peças móveis, de acordo com as normas de proteção.
	IEC 60417-6056	Atenção (pás da ventoinha móveis) Para indicar que deverá manter-se afastado das pás da ventoinha móvel de acordo com as normas de proteção.
	IEC 60417-6043	Atenção (cantos afiados) Para indicar que não deve tocar nos cantos afiados do produto de acordo com as normas de proteção.
	--	Nunca olhe diretamente para a lente de projeção quando o projetor está ligado.

Símbolo	Normas aprovadas	Significado
	ISO7010 N.º W027 ISO 3864	Aviso, emissão de luz (UV, luz visível, infravermelhos, etc.) Para indicar que deverá ter cuidado para evitar lesões oculares ou cutâneas quando se encontra próximo de fontes emissoras de luz.
	IEC60417 No.5109	Não utilizar em áreas residenciais Para indicar que o equipamento/dispositivo elétrico não é adequado para utilização em áreas residenciais.

Glossário

Esta secção explica sucintamente os termos difíceis que não são explicados em contexto no texto deste manual. Poderá obter mais informações consultando outras publicações disponíveis no mercado.

4K	Proporciona uma imagem de alta qualidade num ecrã com resolução de 3840 x 2160 pixéis.
Emparelhamento	Registe antecipadamente os dispositivos Bluetooth que pretende ligar para assegurar a comunicação entre todos.
Entrelaçar	Transmite a informação necessária para criar um ecrã enviando todas as outras linhas, desde a parte superior da imagem até à parte inferior. As imagens irão provavelmente cintilar porque é apresentado um fotograma a cada outra linha.
HDCP	HDCP é uma abreviatura de High-bandwidth Digital Content Protection (protecção de conteúdo digital de banda larga). É utilizada para evitar cópias ilegais e proteger direitos de autor ao encriptar sinais digitais enviados através das portas DVI e HDMI. Como a porta HDMI deste videoprojector suporta HDCP, pode projectar imagens digitais protegidas pela tecnologia HDCP. Contudo, o videoprojector pode não conseguir projectar imagens protegidas com versões actualizadas ou revistas da encriptação HDCP.
HDMI™	Abreviatura de High Definition Multimedia Interface (interface multimédia de alta definição). Esta é a norma através da qual as imagens HD e os sinais de áudio de canais múltiplos são transmitidos digitalmente. HDMI™ é uma norma que se destina aos computadores e equipamentos electrónicos de consumo digitais. Ao não comprimir o sinal digital, a imagem pode ser transferida com a qualidade mais elevada possível. Possui também uma função de encriptação para o sinal digital.
HDTV	Abreviatura de High-Definition Television (televisão de alta definição). Refere-se aos sistemas de alta definição que estão de acordo com as seguintes condições. • Resolução vertical de 720p ou 1080i ou superior (p = Progressivo, i = Entrelaçar) • Aspecto de ecrã de 16:9 com recepção áudio e reprodução (ou saída) Dolby Digital
Relação de aspecto	A relação entre o comprimento e a altura de uma imagem. Os ecrãs com uma relação horizontal:vertical de 16:9, como, por exemplo ecrãs HDTV, são designados como ecrãs panorâmicos. Ecrãs SDTV e monitores normais de computador têm uma relação de aspecto de 4:3.
SDTV	Abreviatura de Standard Definition Television (televisão de definição padrão). Refere-se aos sistemas de televisão normais que não satisfazem as condições de televisão de alta definição (HDTV).
SVGA	Padrão de tamanho de ecrã com uma resolução de 800 (horizontal) x 600 (vertical) pontos.
SXGA	Padrão de tamanho de ecrã com uma resolução de 1 280 (horizontal) x 1 024 (vertical) pontos.
VGA	Padrão de tamanho de ecrã com uma resolução de 640 (horizontal) x 480 (vertical) pontos.
XGA	Padrão de tamanho de ecrã com uma resolução de 1 024 (horizontal) x 768 (vertical) pontos.
YCbCr	Nos sinais de imagem componente de SDTV, Y é o brilho, enquanto Cb e Cr indicam a diferença de cor.
YPbPr	Nos sinais de imagem componente de HDTV, Y é o brilho, enquanto Pb e Pr indicam a diferença de cor.

Notas Gerais

Todos os direitos reservados. Esta publicação não pode ser integral ou parcialmente reproduzida, arquivada nem transmitida por meio de fotocópias, gravação ou qualquer outro sistema mecânico ou electrónico, sem a prévia autorização por escrito da Seiko Epson Corporation, que não assume qualquer responsabilidade de patente no que respeita ao uso das informações aqui contidas, nem se responsabiliza por quaisquer danos resultantes do uso das informações aqui contidas.

O comprador deste produto ou terceiros não podem responsabilizar a Seiko Epson Corporation, ou as suas filiais, por quaisquer danos, perdas, custos ou despesas incorridos por ele ou por terceiros, resultantes de acidentes, abusos ou má utilização do produto, de modificações não autorizadas, reparações ou alterações do produto, ou (excluindo os E.U.A.) que resultem da inobservância estrita das instruções de utilização e de manutenção estabelecidas pela Seiko Epson Corporation.

A Seiko Epson Corporation não se responsabiliza por quaisquer avarias ou problemas provocados pela utilização de opções ou consumíveis não reconhecidos como sendo produtos originais Epson ou produtos aprovados pela Seiko Epson Corporation.

O conteúdo deste manual poderá ser alterado ou actualizado sem aviso prévio.

As figuras deste manual e o videoprojector real podem diferir.

Limitações de utilização

Quando este produto é usado em aplicações que exijam uma elevada fiabilidade/segurança (dispositivos de transporte relacionados com a aviação, ferroviários, marítimos, automóveis, dispositivo de prevenção de acidentes, diversos dispositivos de segurança, ou dispositivos funcionais/de precisão, etc.), deve usar este produto só depois de pensar na integração de fail-safes e redundâncias na sua estrutura de modo a manter a segurança e total fiabilidade do sistema. Como este produto não se destinava a aplicações que exigissem uma elevada fiabilidade/segurança como equipamento aeroespacial, equipamento de comunicação principal, equipamento de controlo de energia nuclear, ou equipamento médico relacionado com cuidados médicos directos, etc., após uma avaliação completa faça as suas próprias considerações sobre este produto'.

Etiquetas de Aviso

Aviso

- Este produto traz consigo etiquetas de aviso.

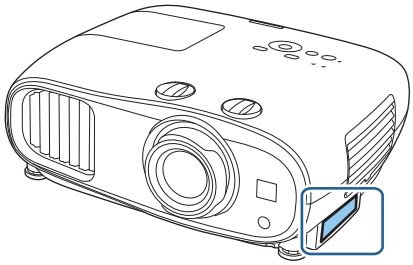

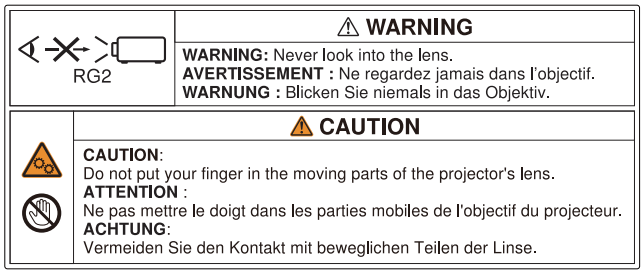

- Tal como deve fazer com qualquer fonte luminosa forte, não olhe directamente para o feixe, RG2 IEC/EN 62471-5:2015.

Aviso Geral

"EPSON" é uma marca comercial registada da Seiko Epson Corporation. "EXCEED YOUR VISION" e "ELPLP" são marcas comerciais registadas ou marcas comerciais da Seiko Epson Corporation.

iPad, iPhone, Mac ,OS X e iOS são marcas comerciais da Apple Inc.

Windows e o logótipo Windows são marcas comerciais ou marcas comerciais registadas da Microsoft Corporation nos Estados Unidos da América e/ou outros países.

HDMI o logótipo HDMI e High-Definition Multimedia Interface são as marcas comerciais ou marcas comerciais registadas da HDMI Licensing LLC.

A marca e logótipo Bluetooth® são marcas comerciais da Bluetooth SIG, Inc. e a Seiko Epson Corporation usa estas marcas sob licença. Outras marcas ou nomes comerciais são propriedade dos seus respectivos proprietários.

Bluetopia® is provided for your use by Stonestreet One, LLC® under a software license agreement. Stonestreet One, LLC® is and shall remain the sole owner of all right, title and interest whatsoever in and to Bluetopia® and your use is subject to such ownership and to the license agreement. Stonestreet One, LLC® reserves all rights related to Bluetopia® not expressly granted under the license agreement and no other rights or licenses are granted either directly or by implication, estoppel or otherwise, or under any patents, copyrights, mask works, trade secrets or other intellectual property rights of Stonestreet One, LLC®.
© 2000-2012 Stonestreet One, LLC® All Rights Reserved.

Qualcomm aptX is a product of Qualcomm Technologies, Inc. and/or its subsidiaries.
Qualcomm is a trademark of Qualcomm Incorporated, registered in the United States and other countries. aptX is a trademark of Qualcomm Technologies International, Ltd., registered in the United States and other countries.

WPA™ e WPA2™ são marcas comerciais registadas da Wi-Fi Alliance.

App Store é uma marca de serviço da Apple Inc.

Android e Google Play são marcas comerciais da Google LLC.

"QR Code" é uma marca comercial registada da DENSO WAVE INCORPORATED.

CinemaScope é uma marca comercial registada da Twentieth Century Fox Film Corporation.

Todos os outros nomes de produtos referidos ao longo do manual têm uma finalidade meramente informativa, podendo ser designações comerciais dos respectivos proprietários. A Epson não detém quaisquer direitos sobre essas marcas.

©SEIKO EPSON CORPORATION 2019. All rights reserved.

Indication of the manufacturer and the importer in accordance with requirements of directive 2011/65/EU (RoHS)

Manufacturer: SEIKO EPSON CORPORATION
Address: 3-5, Owa 3-chome, Suwa-shi, Nagano-ken 392-8502 Japan
Telephone: 81-266-52-3131
http://www.epson.com/

Importer: EPSON EUROPE B.V.

Address: Atlas Arena, Asia Building, Hoogoorddreef 5, 1101 BA Amsterdam Zuidoost The Netherlands

Telephone: 31-20-314-5000

http://www.epson.eu/

A

Ajustar a focagem 30
Ajustar a inclinação 31
Ajustar a posição da imagem projectada 31
Ajustar RGB 42
Ajuste da focagem 30
Ajuste de deslocamento da lente 7
Ajuste de linha fina 39, 62
Ajuste do zoom 31
Alinhamento Painel 67, 69
Alinhamento painel 95
Anel de focagem 7, 30
Anel de zoom 7, 31
Apresentar o teste modelo 30
Aprimor. Imagem 39, 62
Arrefecimento 29
Aspecto 36, 63, 107
Áudio 64
Avançado 62, 64
Aviso de Exibição 3D 63

B

Bloquear definição 66
Bloqueio operação 66
Bloqueio Parental 66
Bluetooth 65
Botão de deslocamento da lente 31
Botão Usuário 66
Brilho 43, 61, 62
Brilho 3D 63

C

Canal 71
Chamar a memória 46
Compensação 61
Configuração 3D 63
Configurações IP 71
Consumo de energia 62
Contraste 61
Controlo remoto 10, 25
Cor 61
Corrente 29

D

Deslocamento 42
Detalhe foco suave 39, 62
DHCP 71
Direct power on 68
Distorção Keystone 32
Distorção trapezoidal 64

E

Ecrã inicial 67
Em branco 64
Endereço gateway 71
Endereço IP 71
Energia LAN Sem Fio 69
Equilíbrio de branco 61
Espaço de cor 63
Especificações 105
Event ID 87
Exibição 3D 63
Exibir Código QR 69
Exibir endereço IP 71
Exibir Info.de LAN. 70

F

Faixa dinâmica 63
Filtro de ar 88, 91
Focagem 80
Fonte 28
Fonte de energia 27
Formato 3D 63
Formato de cor 72
Frase Secreta 72
Função de memória 46

G

Gamma 44, 62
Ganho 42, 61

H

H/V-Keystone 32
HDMI link 65
Horas da Lâmpada 72

I

Iluminação 68
Imagem 36
Imagens 3D 48
Indicadores de erro/aviso 74
Indicadores luminosos 74
Info de projetor. 72
Interpol. de quadros 62
Interpolação de quadros 40
Inverter áudio 64
Inverter Óculos 3D 63
Íris Automática 40
Íris automática 62

K

Keystone 64

L

Ligação 20
Ligação HDMI 51
Ligar à porta Trigger Out 20
Ligar altifalantes externos 23
Ligar dispositivos Bluetooth 21
Ligar equipamento de vídeo 20
Ligar equipamento externo 20
Ligar um computador 20
Limite de funcionamento 26
Limpar a lente 90
Limpar a unidade principal 90
Limpar o filtro de ar 88
Língua 68

M

Máscara sub-rede 71
Memória 66
Mensagem 67
Menu 60
Menu básico 70
Menu de configuração 60
Menu de imagem 61
Menu Definição 64
Menu Extendido 67
Menu Informação 72
Menu LAN sem fios 71
Menu principal 60
Menu Rede 69
Menu Reiniciar 72, 73
Menu Segurança 72
Menu Sinal 63
Modo Alta Altitude 68
Modo cor 36, 61
Modo de espera 68
Modo de ligação 71
Modo Repouso 68
Modo Total 36
Mute 35
Mute A/V 35

N

Nitidez 38, 61
Nome do projector 70
Normas CEC 51

O

Óculos 3D 49
Operação 68
Otimiz. Detalhes 39, 62
Overscan 63

P

Painel de controlo 7, 8
Parafuso de fixação da tampa da lâmpada 92
Período de substituição da lâmpada 90
Período de substituição do filtro de ar 90
Períodos de substituição dos consumíveis 90
Porta HDMI 12, 51
Process. da Imagem 41, 64
Procurar Ponto de Acesso 71
Profundidade de cor 72
Projecção 67

Q

Quick Corner 34

R

Red. Ruído MPEG 39
Redução ruído 39, 62
Reinic. Horas Lâmpada 73
Reiniciar 62, 64, 66, 68
Reiniciar a memória 73
Reiniciar horas da lâmpada 93
Reiniciar tudo 73
Resoluções suportadas 100
RGBCMY 43, 62
Ruído 81

S

Salvar a memória 46
Saturação 43, 62
Saturação da cor 61
Segurança 56, 72
Senha Remote 70
SSID 71
Submenu 60
Substituir a lâmpada 92
Substituir consumíveis 91
Substituir o filtro de ar 91
Super-resolution 39, 62

T

Tamanho da projecção 31
Tampa da lâmpada 7, 92
Tampa do filtro de ar 88, 91

Teclado virtual 70
Tela Inicial 28, 67
Tempo de funcionamento 93
Tempo de operação 73
Tempo de substituição 90
Tonalidade 43, 62

U

Unidade LAN sem fios 23
Uniformidade de Cor 67, 97

V

Versão 72
Visor 67
Visualização SSID 71
Visualizar fundo 67
Volume 35, 64

Z

Zoom 36