EPSON
EXCEED YOUR VISION

ET-M2120 / M2120 Series

Manual de usuario

Impresión

Copia

Escaneado

Mantenimiento de la impresora

Resolución de problemas

NPD6205-01 ES

Índice

Guía para este manual

Introducción a los manuales. 6
Buscar información. 6
Imprimir solo las páginas que necesita. 7
Acerca de este manual. 7
Marcas y símbolos. 7
Notas sobre capturas de pantalla e ilustraciones. . . 8
Referencias del sistema operativo. 8
Marcas comerciales. 9
Copyright. 10

Instrucciones importantes

Instrucciones de seguridad. 12
Instrucciones de seguridad para la tinta. 12
Advertencias y avisos de la impresora. 13
Advertencias y avisos para la configuración de la impresora. 13
Advertencias y avisos para el uso de la impresora. 13
Advertencias y avisos para el uso de la pantalla LCD. 14
Advertencias y avisos para el uso de la impresora con una conexión inalámbrica. 14
Advertencias y avisos para el transporte o el almacenamiento de la impresora. 14
Protección de sus datos personales. 14

Nombres y funciones de las piezas

Delante. 16
Parte posterior. 17

Guía del panel de control

Panel de control. 19
Configuración de la pantalla de inicio. 19
Guía del icono de red. 20
Cómo escribir caracteres. 20
Visualización de animaciones. 21

Carga del papel

Precauciones en la manipulación del papel. 24
Configuración del tamaño y tipo del papel. 24
Lista de tipos de papel. 25
Carga de papel en la Cassette de papel. 26
Carga de sobres en la Cassette de papel. 29

Colocación de originales

Colocación de originales en el cristal del escáner. . . 32

Impresión

Impresión de documentos. 35
Impresión desde un ordenador — Windows. . . . 35
Impresión desde un ordenador — Mac OS. 60
Impresión de documentos desde dispositivos inteligentes (iOS). 67
Impresión de documentos desde dispositivos inteligentes (Android). 69
Impresión en sobres. 70
Impresión de sobres desde un ordenador (Windows). 70
Impresión de sobres desde un ordenador (Mac OS). 70
Impresión de páginas Web. 71
Imprimir páginas web desde un ordenador. 71
Impresión de páginas web desde dispositivos inteligentes. 71
Impresión mediante un servicio en la nube. 72
Cómo registrarse en el servicio Epson Connect desde el panel de control. 73

Copia

Copia de originales. 75
Opciones avanzadas de menú para Copiar. 76
Copias ampliadas o reducidas. 77
Copia de varios originales en una hoja. 78
Copia de carnets de identidad. 80

Escaneado

Métodos de escaneado disponibles. 83
Información básica acerca del escaneado. 83
Formatos de archivo recomendados según finalidad. 83
Resoluciones recomendadas según la finalidad. . 84
Escanear originales en un ordenador. 84
Escaneado desde el panel de control. 85
Escaneado desde un ordenador. 86
Escaneado de originales mediante WSD. 86
Configuración de un puerto WSD. 87

Escaneado de originales en un dispositivo inteligente. 89
Digitalización avanzada. 89
Realizar ajustes personalizados de escaneado con el panel de control. 90
Reducir el tamaño del archivo de la imagen escaneada. 93

Mantenimiento de la impresora

Comprobación de los niveles de tinta. 95
Comprobación de los niveles de tinta (Windows). 95
Comprobación de los niveles de tinta (Mac OS). . 95
Solucionar problemas de alimentación del papel. . . 96
Mejorar la calidad de impresión, copia y escaneo. . . 97
Comprobación y limpieza del cabezal de impresión. 97
Ejecución de Limpieza a fondo. 100
Evitar la obstrucción de inyectores. 102
Alineación del cabezal de impresión. 102
Limpieza de la trayectoria de papel por manchas de tinta. 102
Limpieza del Cristal del escáner. 103
Limpieza de la cinta transparente. 104
Limpieza de la impresora. 106
Limpieza de la tinta derramada. 107
Consulta del total de páginas que han avanzado por la impresora. 107
Consulta del total de páginas que han avanzado por la impresora (panel de control). . .108
Consulta del total de páginas que han avanzado por la impresora (Windows). 108
Consulta del total de páginas que han avanzado por la impresora (Mac OS). 108
Ahorro de energía. 108
Ahorro de energía — Panel de control. 109
Instalar o desinstalar aplicaciones por separado. . . 109
Instalación de las aplicaciones por separado. . . .109
Agregar la impresora (solo para Mac OS). 112
Desinstalación de aplicaciones. 112
Actualización de aplicaciones y firmware. 114
Transporte y almacenamiento de la impresora. . . . 115

Resolución de problemas

La impresora no funciona de la forma prevista. . . .120
La impresora no se enciende ni se apaga. 120
La alimentación del papel no se realiza correctamente. 120
No puedo imprimir. 124
No puedo iniciar el escaneado. 140
La impresora no funciona de la forma esperada 150
Aparece un código de error en la pantalla LCD. . . 152
El papel se atasca. 153
Extracción de papel atascado. 154
Evitar atascos de papel. 156
Es el momento de rellenar la tinta. 157
Precauciones en la manipulación de botes de tinta. 157
Rellenado de los tanques de tinta. 158
La calidad de impresión, copia y escaneado es deficiente. 162
La calidad de la impresión es baja. 162
La calidad de la copia es deficiente. 168
Problemas con la imagen escaneada. 173
No se puede resolver el problema después de probar todas las soluciones. 175
No se pueden resolver problemas de impresión o copia. 175

Añadir o sustituir el ordenador o los dispositivos

Conexión a una impresora conectada a la red. 178
Uso de una impresora de red desde un segundo ordenador. 178
Uso de una impresora de red desde un dispositivo inteligente. 179
Restablecer la conexión de red. 179
Al cambiar el router inalámbrico. 179
Al cambiar el ordenador. 180
Cambiar el método de conexión al ordenador. . 181
Configuración del Wi-Fi desde el panel de control. 183
Conexión directa de un dispositivo inteligente y una impresora (Wi-Fi Direct). 186
Acerca de Wi-Fi Direct. 186
Conexión a un iPhone a un iPad o a un iPod touch mediante Wi-Fi Direct. 187
Conexión a dispositivos Android mediante Wi-Fi Direct. 190
Conexión a dispositivos que no sean iOS ni Android mediante Wi-Fi Direct. 192
Desconexión de la conexión de Wi-Fi Direct (PA simple). 196
Cambio de ajustes de Wi-Fi Direct (PA simple), como el SSID. 196
Comprobación del estado de conexión a la red. . . .197

Comprobación del estado de la conexión de red desde el panel de control. 197
Impresión de un informe de conexión de red. . . 198
Impresión de una hoja de estado de red. 204

Información sobre el producto

Información sobre el papel. 206
Papel disponible y capacidades. 206
Tipos de papel no disponibles. 207
Información sobre productos consumibles. 208
Códigos de los botes de tinta. 208
Información del software. 209
Software de impresión. 209
Software de escaneado. 214
Software de configuración. 216
Software de actualización. 218
Lista de menús de configuración. 219
Mantenimiento. 219
Configuración impresora. 220
Configuración de red. 222
Epson Connect Services. 223
Google Cloud Print Services. 223
Hoja estado impresión. 224
Cont. copias impresas. 224
Informes. 224
Inv. del cliente. 224
Restaurar configuración pred.. 224
Actualizar firmware. 225
Especificaciones del producto. 225
Especificaciones de la impresora. 225
Especificaciones del escáner. 226
Especificaciones de interfaz. 227
Especificaciones de la red. 227
Servicios de terceros admitidos. 228
Dimensiones. 229
Especificaciones eléctricas. 229
Especificaciones medioambientales. 230
Requisitos del sistema. 230
Información sobre regulaciones. 231
Normas y homologaciones. 231
Normas y homologaciones del modelo europeo 231
Restricciones de copiado. 231

Dónde obtener ayuda

Sitio web de soporte técnico. 234
Cómo ponerse en contacto con el servicio técnico de Epson. 234
Antes de consultar a Epson. 234
Ayuda para los usuarios en Europa. 234
Ayuda para los usuarios en Taiwán. 234
Ayuda para los usuarios en la India. 235
Ayuda para los usuarios en Hong Kong. 235

Guía para este manual

Introducción a los manuales. 6

Buscar información. 6

Imprimir solo las páginas que necesita. 7

Acerca de este manual. 7

Marcas comerciales. 9

Copyright. 10

Introducción a los manuales

Su impresora Epson se entrega acompañada de los siguientes manuales. Además de los manuales, consulte los diferentes tipos de información de ayuda disponibles en la propia impresora o en las aplicaciones Epson.

❏ Para empezar (manual en papel)

Instrucciones de configuración de la impresora, de instalación del software, de funcionamiento de la impresora, solución de problemas, etc.

❏ Manual de usuario (manual digital)

Este manual. Proporciona información general e instrucciones sobre el uso de la impresora, la configuración de redes cuando la impresora se usa en red y resolución de problemas.

Siga estos procedimientos para conseguir las últimas versiones de dichos manuales.

❏ Manual en papel

Visite el sitio web de asistencia de Epson Europe en http://www.epson.eu/Support, o el sitio web de asistencia de Epson en todo el mundo en http://support.epson.net/.

❏ Manual digital

Este manual está disponible en PDF y en HTML. Puede ver la versión HTML en la página de asistencia de epson.sn. Inicie EPSON Software Updater en su ordenador para ver la versión en PDF. EPSON Software Updater verá si hay actualizaciones disponibles de software Epson y de manuales digitales, y le permitirá descargarse las versiones más recientes.

http://epson.sn

Información relacionada

➡ “Aplicación de actualización de software y firmware (EPSON Software Updater)” de la página 218

Buscar información

El manual en PDF le permite buscar la información que necesita por palabras clave, o acceder directamente a secciones específicas usando los marcadores. Esta sección explica cómo utilizar un manual en PDF abierto en Adobe Reader X en su ordenador.

Búsqueda por palabra clave

Haga clic en **Editar** > **Búsqueda avanzada**. Introduzca la palabra clave (texto) de la información que desea buscar en la ventana de búsqueda y, a continuación, haga clic en **Buscar**. Los resultados se muestran como una lista. Haga clic en uno de los resultados que aparezcan para ir a esa página.

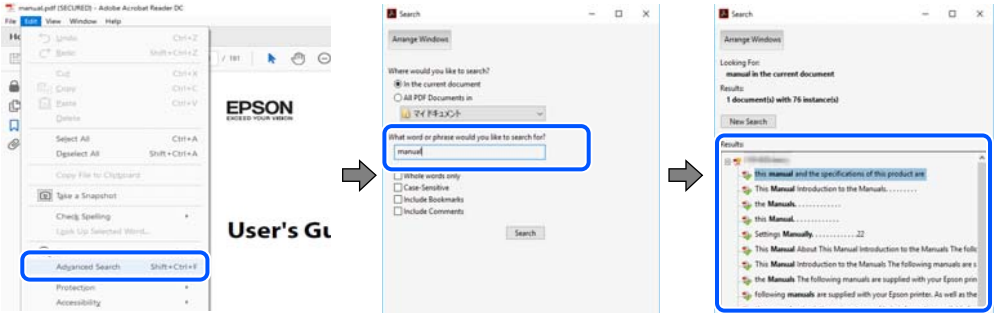

Navegar directamente desde los marcadores

Haga clic en un título para ir a esa página. Haga clic en + o > para ver los títulos de nivel inferior de esa sección. Para volver a la página anterior, realice lo siguiente en su teclado.

❏ Windows: Mantenga pulsado **Alt** y, a continuación, pulse ←.

❏ Mac OS: Mantenga presionada la tecla de comando y, a continuación, pulse ←.

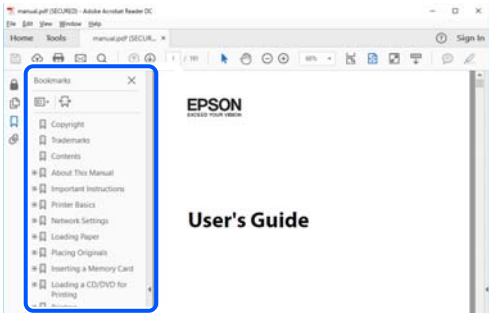

Imprimir solo las páginas que necesita

Puede extraer e imprimir sólo las páginas que necesita. Haga clic en **Imprimir** en el menú **Archivo** y luego especifique las páginas que desea imprimir en **Páginas** en **Páginas para imprimir**.

❏ Para especificar una serie de páginas, introduzca un guión entre la página inicial y la página final.

Ejemplo: 20-25

❏ Para especificar páginas no consecutivas, separe las páginas con comas.

Ejemplo: 5, 10, 15

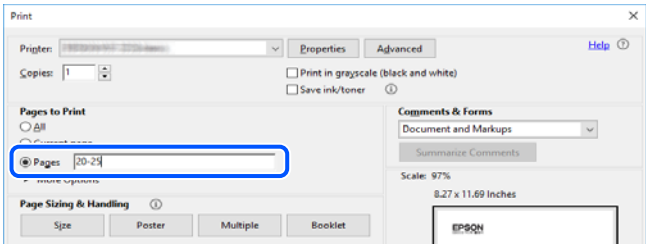

Acerca de este manual

Esta sección explica el significado de las marcas y de los símbolos, de las notas en las descripciones y de la información de referencia de uso del sistema utilizada en este manual.

Marcas y símbolos

⚠ ***Precaución:***

Instrucciones que deben seguirse estrictamente para evitar daños físicos.

Importante:
Instrucciones que deben seguirse para evitar daños materiales en el equipo.

Nota:
Suministra información complementaria y de referencia.

Información relacionada

➡ Vínculos a secciones relacionadas.

Notas sobre capturas de pantalla e ilustraciones

- ❏ Las capturas de pantalla del controlador de impresora son de Windows 10 o de macOS High Sierra. El contenido que aparece en las pantallas varía según el modelo y la situación.
- ❏ Las ilustraciones utilizadas en este manual son sólo ilustrativas. Aunque puede haber pequeñas diferencias en función del modelo, el método es el mismo.
- ❏ Algunos de los elementos de menús en la pantalla LCD varían según el modelo y la configuración.
- ❏ Puede leer el código QR con la aplicación dedicada.

Referencias del sistema operativo

Windows

En este manual, términos como «Windows 10», «Windows 8.1», «Windows 8», «Windows 7», «Windows Vista», «Windows XP», «Windows Server 2019», «Windows Server 2016», «Windows Server 2012 R2», «Windows Server 2012», «Windows Server 2008 R2», «Windows Server 2008», «Windows Server 2003 R2» y «Windows Server 2003» se refieren a los siguientes sistemas operativos. Además, «Windows» se utiliza para referirse a todas las versiones.

- ❏ Sistema operativo Microsoft® Windows® 10
- ❏ Sistema operativo Microsoft® Windows® 8.1
- ❏ Sistema operativo Microsoft® Windows® 8
- ❏ Sistema operativo Microsoft® Windows® 7
- ❏ Sistema operativo Microsoft® Windows Vista®
- ❏ Sistema operativo Microsoft® Windows® XP
- ❏ Sistema operativo Microsoft® Windows® XP Professional x64 Edition
- ❏ Sistema operativo Microsoft® Windows Server® 2019
- ❏ Sistema operativo Microsoft® Windows Server® 2016
- ❏ Sistema operativo Microsoft® Windows Server® 2012 R2
- ❏ Sistema operativo Microsoft® Windows Server® 2012
- ❏ Sistema operativo Microsoft® Windows Server® 2008 R2
- ❏ Sistema operativo Microsoft® Windows Server® 2008
- ❏ Sistema operativo Microsoft® Windows Server® 2003 R2
- ❏ Sistema operativo Microsoft® Windows Server® 2003

Mac OS

En este manual, «Mac OS» se usa para referirse a macOS Mojave, macOS High Sierra, macOS Sierra, OS X El Capitan, OS X Yosemite, OS X Mavericks, OS X Mountain Lion, Mac OS X v10.7.x y Mac OS X v10.6.8.

Marcas comerciales

- EPSON® es una marca comercial registrada y EPSON EXCEED YOUR VISION o EXCEED YOUR VISION es una marca comercial de Seiko Epson Corporation.
- Epson Scan 2 software is based in part on the work of the Independent JPEG Group.
- libtiff

  Copyright © 1988-1997 Sam Leffler

  Copyright © 1991-1997 Silicon Graphics, Inc.

  Permission to use, copy, modify, distribute, and sell this software and its documentation for any purpose is hereby granted without fee, provided that (i) the above copyright notices and this permission notice appear in all copies of the software and related documentation, and (ii) the names of Sam Leffler and Silicon Graphics may not be used in any advertising or publicity relating to the software without the specific, prior written permission of Sam Leffler and Silicon Graphics.

  THE SOFTWARE IS PROVIDED "AS-IS" AND WITHOUT WARRANTY OF ANY KIND, EXPRESS, IMPLIED OR OTHERWISE, INCLUDING WITHOUT LIMITATION, ANY WARRANTY OF MERCHANTABILITY OR FITNESS FOR A PARTICULAR PURPOSE.

  IN NO EVENT SHALL SAM LEFFLER OR SILICON GRAPHICS BE LIABLE FOR ANY SPECIAL, INCIDENTAL, INDIRECT OR CONSEQUENTIAL DAMAGES OF ANY KIND, OR ANY DAMAGES WHATSOEVER RESULTING FROM LOSS OF USE, DATA OR PROFITS, WHETHER OR NOT ADVISED OF THE POSSIBILITY OF DAMAGE, AND ON ANY THEORY OF LIABILITY, ARISING OUT OF OR IN CONNECTION WITH THE USE OR PERFORMANCE OF THIS SOFTWARE.
- QR Code is a registered trademark of DENSO WAVE INCORPORATED in Japan and other countries.
- Intel® is a registered trademark of Intel Corporation.
- Microsoft®, Windows®, Windows Server®, and Windows Vista® are registered trademarks of Microsoft Corporation.
- Apple, Mac, macOS, OS X, Bonjour, ColorSync, Safari, AirPrint, iPad, iPhone, iPod touch, and iTunes are trademarks of Apple Inc., registered in the U.S. and other countries.
- Use of the Works with Apple badge means that an accessory has been designed to work specifically with the technology identified in the badge and has been certified by the developer to meet Apple performance standards.
- Google Cloud Print, Chrome, Chrome OS, Google Play and Android are trademarks of Google LLC.
- Adobe and Adobe Reader are either registered trademarks or trademarks of Adobe Systems Incorporated in the United States and/or other countries.
- Firefox is a trademark of the Mozilla Foundation in the U.S. and other countries.
- Aviso general: Los nombres de otros productos utilizados en esta documentación se citan con el mero fin de su identificación y son marcas comerciales de sus propietarios respectivos.Epson renuncia a cualquier derecho sobre esas marcas.

Copyright

Ninguna parte de esta publicación puede ser reproducida, almacenada en un sistema de recuperación o transmitida de ninguna forma ni por ningún medio, electrónico, mecánico, fotocopiado, grabación o de otra manera, sin el permiso previo por escrito de Seiko Epson Corporation. No se asume ninguna responsabilidad de patente con respecto al uso de la información contenida en este documento. Tampoco se asume ninguna responsabilidad por los daños resultantes del uso de la información aquí contenida. La información contenida en este manual está diseñada únicamente para su uso con este producto Epson. Epson no es responsable del uso de esta información si se aplica a otros productos.

Ni Seiko Epson Corporation ni sus afiliados serán responsables ante el comprador de este producto o de terceros por daños, pérdidas, costes o gastos incurridos por el comprador o terceros como resultado de un accidente, mal uso o abuso de este producto o de un uso no autorizado, modificaciones, reparaciones o alteraciones de este producto, o (excluyendo los EE.UU.) el incumplimiento estricto de las instrucciones de operación y mantenimiento de Seiko Epson Corporation.

Seiko Epson Corporation y sus afiliados no serán responsables de los daños o problemas derivados del uso de opciones o productos consumibles distintos de los designados como productos originales Epson o productos aprobados por Seiko Epson Corporation.

Seiko Epson Corporation no se hace responsable de los daños resultantes de las interferencias electromagnéticas que se producen por el uso de cualquier cable de interfaz distinto de los designados como productos aprobados por Seiko Epson Corporation.

© 2019 Seiko Epson Corporation

El contenido de este manual y las especificaciones de este producto están sujetos a cambios sin previo aviso.

Instrucciones importantes

Instrucciones de seguridad. 12

Advertencias y avisos de la impresora. 13

Protección de sus datos personales. 14

Instrucciones de seguridad

Lea y siga estas instrucciones para garantizar el uso seguro de esta impresora.Conserve este manual para referencias futuras.Siga también todos los avisos y las instrucciones en la impresora.

- ❏ Algunos de los símbolos utilizados en la impresora sirven para garantizar la seguridad y el uso correcto de la impresora. Visite el siguiente sitio web para averiguar cuál es el significado de los símbolos.

  http://support.epson.net/symbols

- ❏ Utilice únicamente el cable de alimentación que incluye la impresora y no lo use con ningún otro equipo. El uso de otros cables con esta impresora o el uso del cable de alimentación incluido con otros equipos podría provocar un incendio o una descarga eléctrica.
- ❏ Confirme que su cable de CA cumple la norma de seguridad local pertinente.
- ❏ Nunca desmonte, modifique ni intente reparar el cable de alimentación, el enchufe, la impresora, el escáner ni sus accesorios salvo que lo haga exactamente tal y como se describe en los manuales de la impresora.
- ❏ Desenchufe la impresora y póngase en contacto con personal técnico cualificado ante las siguientes situaciones:

  El cable o el enchufe están estropeados; ha entrado líquido en la impresora; esta se ha caído o se ha dañado la carcasa; la impresora no funciona con normalidad o muestra un cambio en su rendimiento. No ajuste ningún control que no figure en las instrucciones de uso.

- ❏ Coloque la impresora cerca de una toma de pared de la que pueda desenchufarla con facilidad.
- ❏ No coloque ni deje la impresora al aire libre, cerca de suciedad o polvo, agua, fuentes de calor o en lugares sometidos a golpes, vibraciones, altas temperaturas o humedad.
- ❏ Procure que no se vierta ningún líquido dentro de la impresora y no utilizar esta con las manos mojadas.
- ❏ Mantenga la impresora alejada como mínimo 22 cm de estimuladores cardíacos. Las ondas de radio de esta impresora pueden afectar negativamente al funcionamiento de los estimuladores cardíacos.
- ❏ Si la pantalla LCD está dañada, póngase en contacto con su proveedor. Si la solución de cristal líquido entra en contacto con las manos, láveselas con abundante agua y jabón. Si la solución de cristal líquido entra en contacto con los ojos, enjuágueselos inmediatamente con abundante agua. Si, aun después de lavarse a conciencia, sigue notando molestias o problemas de vista, acuda a un médico de inmediato.

Instrucciones de seguridad para la tinta

- ❏ Tenga cuidado de no tocar la tinta cuando manipule el tanque de tinta, la tapa de éste y el bote de tinta abierta o la tapa de éste.
  - ❏ Si se mancha la piel de tinta, lave la zona a conciencia con agua y jabón.
  - ❏ Si le entra tinta en los ojos, láveselos inmediatamente con agua. Si, incluso tras un enjuague a fondo, sigue notando molestias o problemas en la vista, acuda a un médico de inmediato.
  - ❏ Si le entra tinta en la boca, acuda al médico enseguida.
- ❏ No agite el bote de tinta con demasiada fuerza ni lo someta a golpes fuertes, ya que podría causar una fuga de tinta.
- ❏ Mantenga el bote y la unidad del tanque de tinta fuera del alcance de los niños. No permita que los niños ingieran ni manipulen el bote de tinta ni su tapa.

Advertencias y avisos de la impresora

Lea y siga estas instrucciones para evitar daños en su propiedad o en la impresora. Asegúrese de conservar este manual para futuras consultas.

Advertencias y avisos para la configuración de la impresora

- ❏ No tape ni obstruya los orificios de ventilación o las entradas de aire de la impresora.
- ❏ Utilice solo el tipo de corriente indicado en la etiqueta de la impresora.
- ❏ No utilice enchufes montados en el mismo circuito que aparatos tales como fotocopiadoras o sistemas de aire acondicionado que se apaguen y enciendan regularmente.
- ❏ No utilice tomas de corriente controladas por interruptores de pared o temporizadores automáticos.
- ❏ Mantenga alejado el ordenador de fuentes potenciales de interferencia electromagnética, tales como altavoces o receptores de teléfonos inalámbricos.
- ❏ Los cables del sistema de alimentación no se deben colocar en lugares donde se puedan quemar, cortar, desgastar, enredar o enmarañar. No coloque ningún objeto sobre los cables de suministro de corriente, ni los coloque allí donde se puedan pisar o aplastar. Tenga especial cuidado de que todos los cables del sistema de alimentación permanezcan rectos en los extremos y en los puntos de entrada y salida del transformador.
- ❏ Si utiliza un cable alargador con la impresora, asegúrese de que el amperaje total de los dispositivos conectados al alargador no supere la capacidad total del cable. Compruebe también que el amperaje total de los dispositivos enchufados a la toma de pared no supere la capacidad total de esta.
- ❏ Si tiene previsto utilizar la impresora en Alemania, la instalación del edificio debe estar protegida por un disyuntor de 10 o 16 amperios para proporcionar una protección contra cortocircuitos y sobrecargas de corriente adecuada para la impresora.
- ❏ Cuando conecte la impresora a un ordenador o a otro dispositivo con un cable, compruebe que los conectores tengan la orientación correcta. Cada conector tiene una única orientación correcta. Si inserta un conector con la orientación errónea, puede dañar los dos dispositivos conectados por el cable.
- ❏ Coloque la impresora sobre una superficie plana y estable que sea mayor que la base de la impresora en todas las direcciones. La impresora no funcionará correctamente si está inclinada en un ángulo.
- ❏ Deje espacio por encima de la impresora para poder levantar completamente la cubierta para documentos.
- ❏ Deje suficiente espacio suficiente delante de la impresora para que el papel salga por completo.
- ❏ Evite los lugares expuestos a cambios súbitos de temperatura y humedad. Mantenga la impresora alejada de la luz directa del sol, de una luz fuerte o de fuentes de calor.

Advertencias y avisos para el uso de la impresora

- ❏ No introduzca objetos por las ranuras de la impresora.
- ❏ No introduzca la mano en la impresora durante la impresión.
- ❏ No toque el cable plano blanco situado dentro de la impresora.
- ❏ No utilice aerosoles que contengan gases inflamables en el interior o las proximidades de la impresora. Podría provocar un incendio.
- ❏ No mueva el cabezal de impresión con la mano si no se le indica que lo haga; De lo contrario, podría dañar la impresora.

- ❏ Tenga cuidado de no pillarse los dedos cuando cierre el escáner.
- ❏ No presione con demasiada fuerza el cristal del escáner al colocar los originales.
- ❏ Si la tinta del tanque está por debajo de la línea inferior, rellénelo de tinta en seguida.Si sigue utilizando la impresora cuando la tinta de los tanques está por debajo del límite inferior, podría averiarla.
- ❏ Para apagar el producto, utilice siempre el botón ⏻. No desenchufe la impresora ni apague el interruptor hasta que el indicador luminoso ⏻ deje de parpadear.
- ❏ Cuando no vaya a utilizar la impresora durante mucho tiempo, desenchufe el cable de alimentación de la toma eléctrica de la pared.

Advertencias y avisos para el uso de la pantalla LCD

- ❏ La pantalla LCD puede mostrar algunos puntos claros u oscuros, y por eso el brillo puede ser irregular. Esto es normal y no indica que esté estropeada.
- ❏ Solo use un paño suave y seco para la limpieza. No utilice productos de limpieza líquidos ni químicos.
- ❏ La tapa exterior de la pantalla LCD podría romperse si recibe un golpe fuerte. Póngase en contacto con su distribuidor si la superficie de la pantalla se rompe o agrieta, y no toque ni intente retirar los pedazos rotos.

Advertencias y avisos para el uso de la impresora con una conexión inalámbrica

- ❏ Las ondas de radio de esta impresora pueden afectar negativamente al funcionamiento de los aparatos médicos.Si utiliza esta impresora en el interior de instalaciones médicas o cerca de aparatos médicos, siga las instrucciones del personal autorizado representante del centro sanitario y todas las advertencias e instrucciones anunciadas en los aparatos médicos.
- ❏ Las ondas de radio de esta impresora pueden afectar negativamente a dispositivos controlados automáticamente (puertas automáticas o alarmas de incendios, por ejemplo), y podrían provocar accidentes debido a un mal funcionamiento.Si utiliza esta impresora cerca de dispositivos controlados automáticamente, siga todas las advertencias e instrucciones escritas en los dispositivos.

Advertencias y avisos para el transporte o el almacenamiento de la impresora

- ❏ Cuando guarde o transporte la impresora, no la incline, no la coloque verticalmente ni le dé la vuelta; de lo contrario, podría derramarse tinta.
- ❏ Antes de trasladar la impresora, compruebe que el cabezal de impresión esté en la posición de reposo (a la derecha del todo).

Protección de sus datos personales

Si le regala la impresora a alguien o se deshace de ella, borre la memoria seleccionando **Configuración** > **Restaurar configuración pred.** > **Borrar todos los datos y la config.** en el panel de control.

Nombres y funciones de las piezas

Delante. 16

Parte posterior. 17

Delante

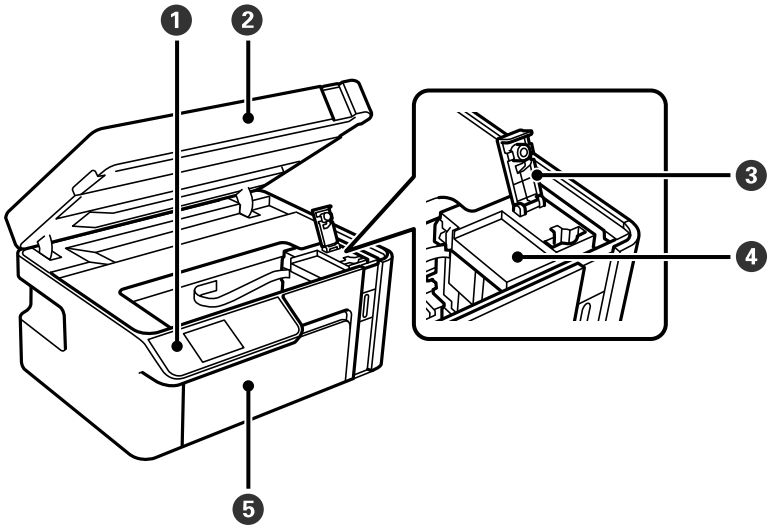

1	Panel de control	Le permite realizar ajustes y operaciones en la impresora. También muestra el estado de la impresora.
2	Unidad de escáner	Escanea los originales colocados. Ábrala para rellenar el tanque de tinta o para remover papel atascado. Generalmente, esta unidad tiene que quedarse cerrada.
3	Tapa del tanque de tinta	Ábrala para rellenar el tanque de tinta.
4	Tanque de tinta	Contiene tinta negra y se encuentra en el cabezal de impresión.
5	Cubierta frontal	Ábrala para cargar papel en la cassette del papel.

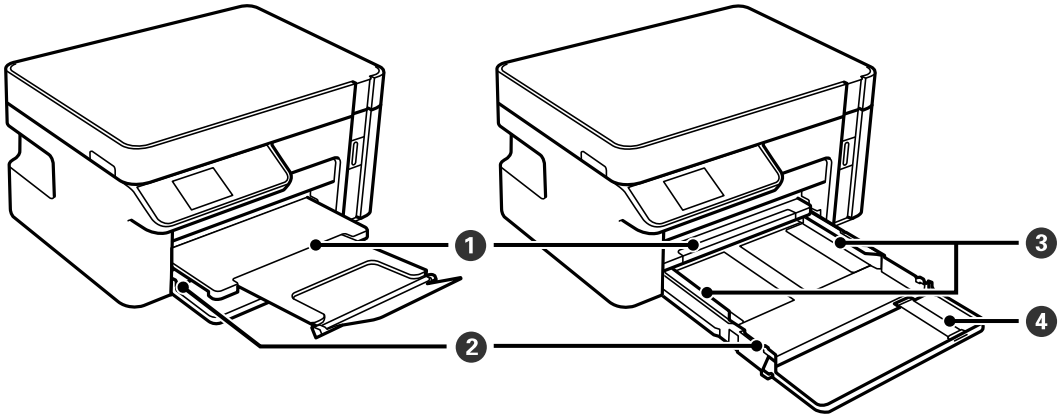

1	Bandeja de salida	Retiene el papel expulsado.
2	Cassette de papel	Cargue el papel.
3	Guía para bordes	Proporciona el papel directamente a la impresora. Deslice hasta los bordes del papel.
4	Extensión de la guía del papel	Deslícela hacia afuera para cargar papel más grande que el tamaño A4.

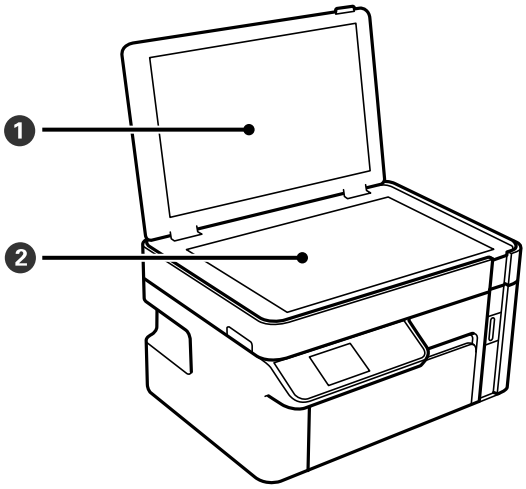

1	Cubierta para documentos	Bloquea la luz externa durante el escaneado.
2	Cristal del escáner	Coloque los originales.

Parte posterior

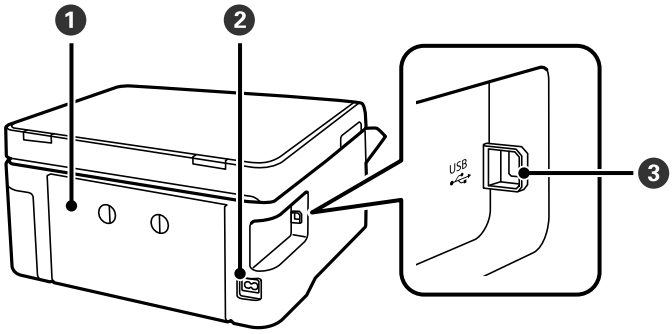

1	Cubierta posterior	Extráigalo al retirar el papel atascado.
2	Entrada de CA	Conecte aquí el cable de alimentación.
3	Puerto USB	Aquí se enchufa el cable USB para conectarla con el ordenador.

Guía del panel de control

Panel de control. 19

Configuración de la pantalla de inicio. 19

Cómo escribir caracteres. 20

Visualización de animaciones. 21

Panel de control

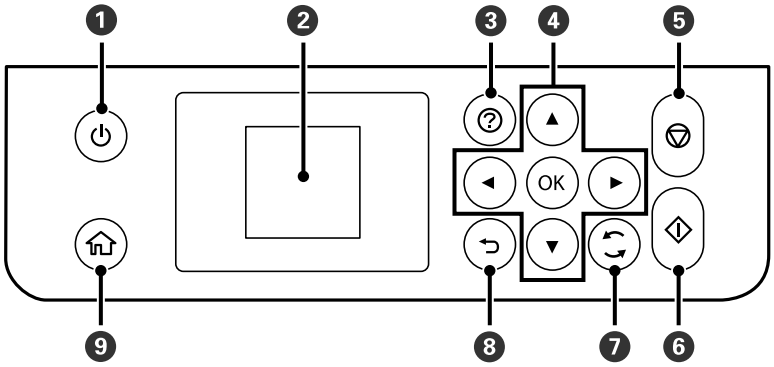

❶	Enciende y apaga la impresora. Desenchufe el cable de alimentación tras comprobar que el indicador de encendido está apagado.
❷	Muestra menús y mensajes. Utilice los botones en el panel de control para seleccionar un menú o realizar ajustes.
❸	Muestra las soluciones cuando hay un problema.
❹	Use los botones ▲▼◀▶ para seleccionar un menú y, a continuación, pulse el botón OK para acceder al menú seleccionado.
❺	Detiene la operación en curso.
❻	Inicia una operación (impresión o copia, por ejemplo).
❼	Se aplica a diversas funciones dependiendo de la situación.
❽	Lleva de nuevo a la pantalla anterior.
❾	Muestra la pantalla de inicio.

Configuración de la pantalla de inicio

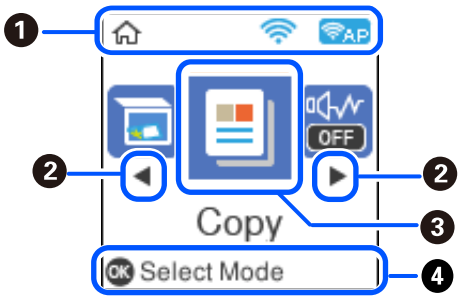

❶		Muestra el estado de la conexión a la red. Para obtener más información, consulte la siguiente sección. "Guía del icono de red" de la página 20
❷	◀▶	Cuando se muestran ◀ y ▶, puede desplazarse hacia la derecha o la izquierda pulsando el botón ◀ o ▶.

❸	Muestra cada menú. ❏ Escanear Le permite escanear documentos o fotos y guardarlos en un ordenador. ❏ Copiar Le permite copiar documentos. ❏ Modo silencioso Muestra el ajuste **Modo silencioso**, que sirve para que la impresora haga menos ruido. Pero tenga en cuenta que, si lo activa, la impresión será más lenta. Según el tipo de papel y el ajuste de calidad de impresión seleccionado, es posible que no haya diferencias en el ruido producido por la impresora. También puede configurar esto en el menú **Configuración**. **Configuración** > **Configuración impresora** > **Modo silencioso** ❏ Configuración Le permite realizar ajustes relacionados con el mantenimiento, la configuración de la impresora y las operaciones. ❏ Mantenimiento Muestra los menús recomendados para mejorar la calidad la impresión, como desobstruir los inyectores imprimiendo un test de inyectores y limpiar los cabezales y solucionar impresiones borrosas o con bandas alineando el cabezal de impresión. También puede configurar esto en el menú **Configuración**. **Configuración** > **Mantenimiento** ❏ Config. Wi-Fi Muestra menús que le permiten configurar la impresora para usarla en una red inalámbrica. También puede configurar esto en el menú **Configuración**. **Configuración** > **Ajustes de red** > **Config. Wi-Fi**
❹	Se muestran los botones disponibles. En este ejemplo, puede ir al menú seleccionado pulsando el botón OK.

Guía del icono de red

	La red inalámbrica (Wi-Fi) está deshabilitada o la impresora está procesando una conexión de red inalámbrica.
	Se ha producido un problema con la conexión de red inalámbrica de la impresora (Wi-Fi) o la impresora está buscando una conexión de red inalámbrica (Wi-Fi).
	La impresora está conectada a una red inalámbrica (Wi-Fi). El número de barras indica la intensidad de la señal de conexión. Cuantas más barras hay, más intensa es la señal de conexión.
AP	La impresora está conectada a una red inalámbrica (Wi-Fi) en el modo Wi-Fi Direct (PA simple).
AP	La impresora no está conectada a una red inalámbrica (Wi-Fi) en el modo Wi-Fi Direct (PA simple).

Cómo escribir caracteres

Para escribir caracteres y símbolos para configurar la red con el panel de control, use los botones ▲, ▼, ◀ y ▶ y el teclado de software de la pantalla LCD. Pulse el botón ▲, ▼, ◀ o ▶ para seleccionar un carácter o una tecla de

función en el teclado y pulse el botón OK. Cuando termine de introducir caracteres, seleccione **OK** y, a continuación, pulse el botón OK.

Botón de función	Descripciones
◀ ▶	Mueve el cursor a la izquierda o a la derecha.
A 1 #	Cambia el tipo de caracteres. Puede introducir caracteres alfanuméricos o símbolos. También puede cambiarlos utilizando el botón ⟲.
␣	Introduce un espacio.
⌫	Elimina el carácter situado a la izquierda (tecla de retroceso).
OK	Introduce los caracteres seleccionados.

Visualización de animaciones

En la pantalla LCD puede ver las animaciones de las instrucciones de funcionamiento tales como cargar papel o retirar el papel atascado.

❏ Pulse el botón ⓘ para visualizar la pantalla de ayuda. Seleccione **Cómo** y luego seleccione los elementos que quiera ver.

❏ En la parte inferior de la pantalla de operaciones seleccione **Ver descripción** para ver la animación relativa.

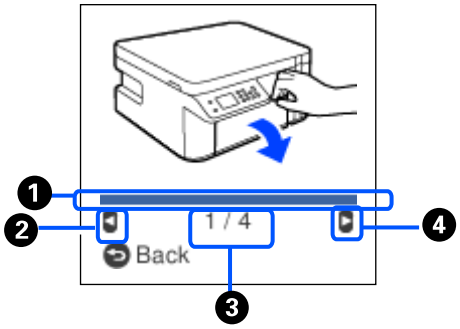

❶	Indica el progreso respecto al paso que se está llevando a cabo. La animación se repite cuando la barra de progreso llega al final.
❷	Pulse el botón ◀ para volver al paso anterior.

❸	Indica el número total de pasos y el número correspondiente al paso actual. En este ejemplo se muestra el paso 1 de 4.
❹	Pulse el botón ▶ para ir al paso siguiente.

Carga del papel

Precauciones en la manipulación del papel. 24

Configuración del tamaño y tipo del papel. 24

Carga de papel en la Cassette de papel. 26

Carga de sobres en la Cassette de papel. 29

Precauciones en la manipulación del papel

❏ Consulte las hojas de instrucciones suministradas junto con el papel.

❏ Para conseguir impresiones de alta calidad con papel original de Epson, utilice el papel dentro de las condiciones establecidas en las hojas proporcionadas con el papel.

❏ Airee y alinee los bordes del papel antes de cargarlo. No airee ni curve el papel fotográfico. Podría dañar la cara imprimible.

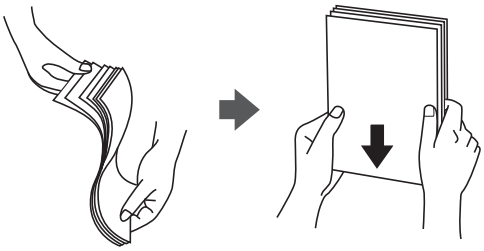

❏ Si el papel está curvado, alíselo o enróllelo ligeramente en dirección contraria antes de cargarlo. La impresión en papel curvado puede causar atascos de papel y manchas de tinta en la impresión.

❏ Los problemas de alimentación del papel pueden ocurrir con frecuencia en la impresión manual a doble cara cuando una cara está preimpresa. Si los atascos de papel siguen produciéndose, reduzca la cantidad de hojas a la mitad o menos, o cargue solo una hoja de papel cada vez.

❏ Asegúrese de utilizar papel de grano largo. Si no está seguro de qué papel está usando, consúltelo en el paquete del papel o póngase en contacto con el fabricante para comprobar las características del papel.

❏ Airee y alinee los bordes de los sobres antes de cargarlos. Cuando los sobres apilados contengan aire, presiónelos para aplastarlos antes de cargarlos.

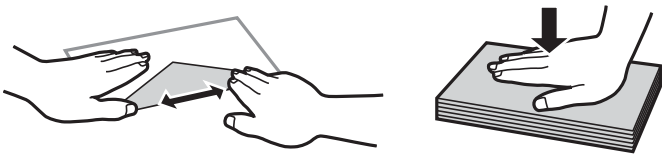

Información relacionada

➡ "Tipos de papel no disponibles" de la página 207

Configuración del tamaño y tipo del papel

En la pantalla que aparece cuando se introduce la cassette de papel, puede ver o cambiar el tamaño y el tipo de papel. Si registra el tamaño y tipo del papel, la impresora le avisará cuando la información registrada y la

configuración de impresión sean diferentes. Esto evita desperdiciar papel y tinta, ya que garantiza que no está imprimiendo con un tamaño de papel incorrecto o con una calidad de impresión deficiente debido que los ajustes del tipo de papel no coinciden.

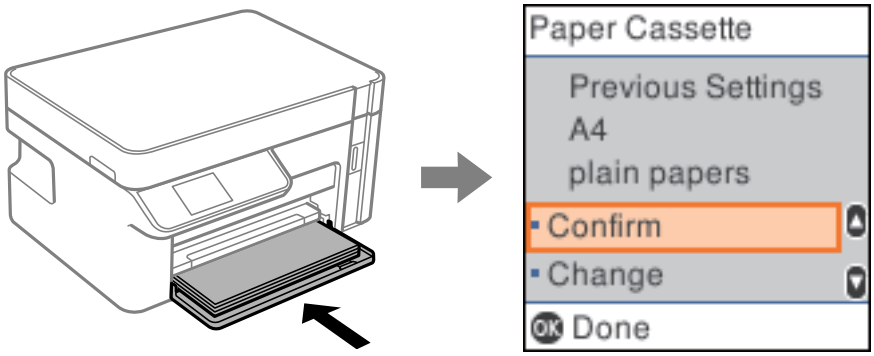

Si el tamaño y el tipo de papel mostrados son diferentes a los del papel cargado, seleccione **Cambiar** para realizar cambios. Seleccione el tamaño y el tipo de papel, compruebe la configuración y, a continuación, pulse el botón OK. Si los ajustes coinciden con los del papel cargado, seleccione **Confirmar**.

Nota:
Si no desea que la pantalla de configuración de papel se muestre automáticamente al introducir la cassette de papel, seleccione en la pantalla de inicio ***Configuración*** *>* ***Configuración impresora*** *>* ***Conf. origen de papel*** *>* ***Vis. aut. conf. papel*** *y, a continuación, seleccione* ***Desactivada****.*

Lista de tipos de papel

Para obtener unos resultados de impresión óptimos, seleccione el tipo de papel pertinente.

Nombre del papel	Tipo papel	
	Panel de control	Controlador de impresora, dispositivo inteligente*
Epson Bright White Ink Jet Paper	Papel Normal	Papel Normal
Epson Matte Paper-Heavyweight Epson Double-Sided Matte Paper	Matte	Epson Matte
Epson Photo Quality Ink Jet Paper	Photo Quality Ink Jet	Epson Photo Quality Ink Jet

* Si usa un dispositivo inteligente, puede seleccionar estos tipos de soporte para imprimir con Epson iPrint.

Carga de papel en la Cassette de papel

1. Abra la cubierta frontal hasta oír un clic y saque la cassette de papel hasta el tope.

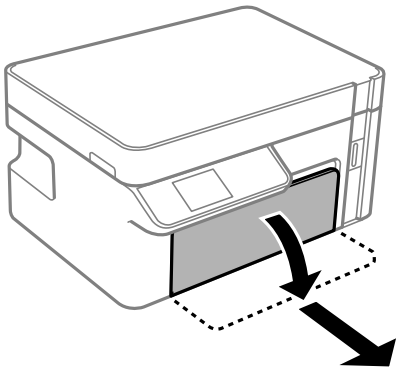

> ***Importante:***
> *La cassette de papel no puede extraerse.*

2. Deslice las guías para bordes hasta su posición máxima.

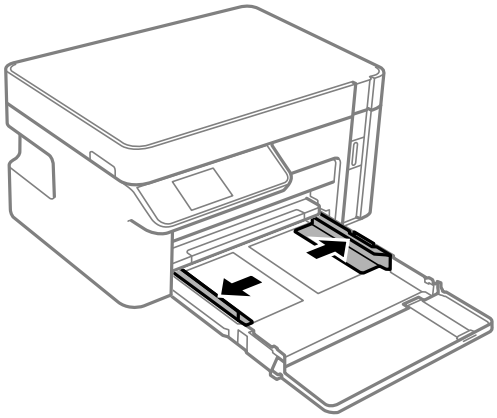

3. Con la cara imprimible hacia abajo, cargue el papel hasta que toque la parte trasera de la cassette de papel.

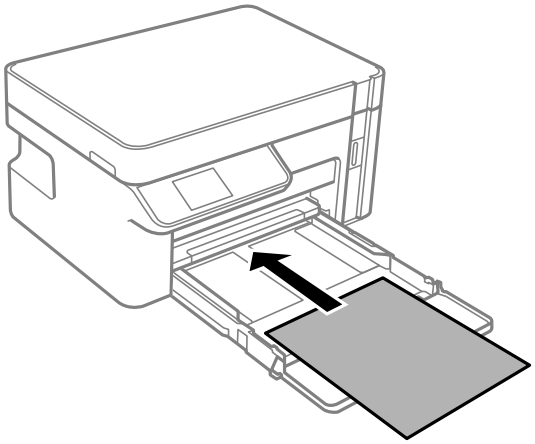

> ***Importante:***
> *No cargue más hojas que el número máximo especificado para el papel.*

❏ 8,5×13 pulg.

Cargue el papel siguiendo la línea.

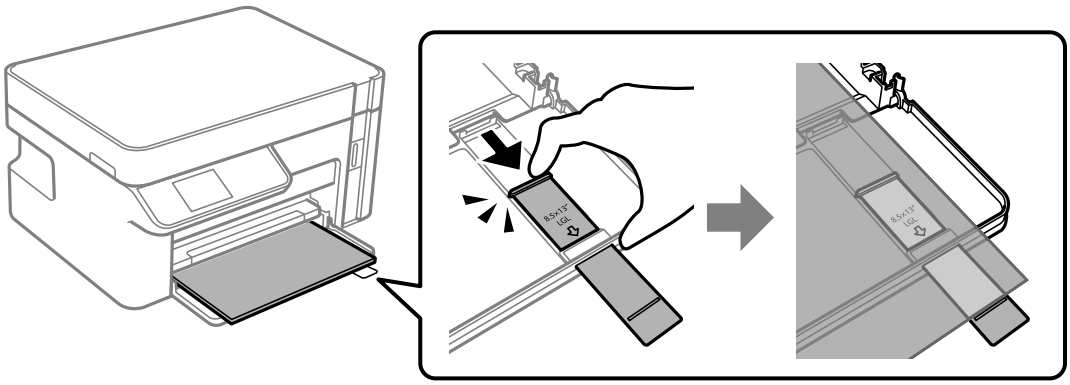

❏ Legal

Saque la extensión de la guía de papel y cargue el papel siguiendo la línea.

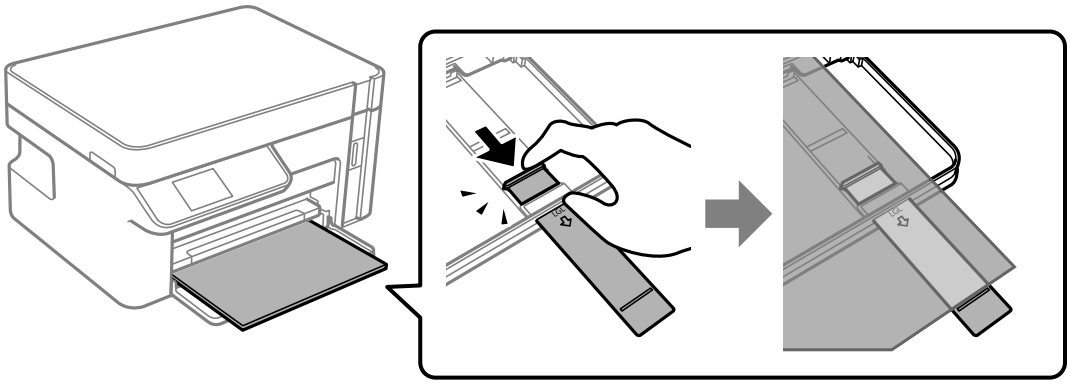

4. Deslice las guías de bordes hasta los bordes del papel.

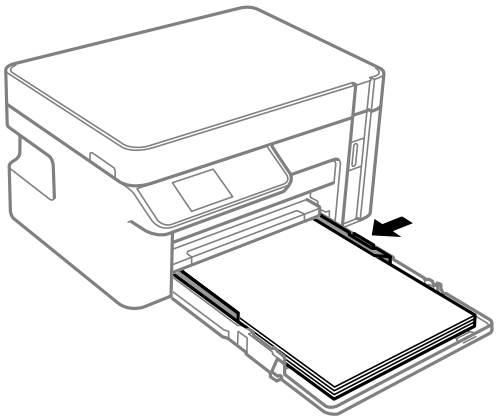

5. Inserte la cassette de papel hasta llegar al tope.

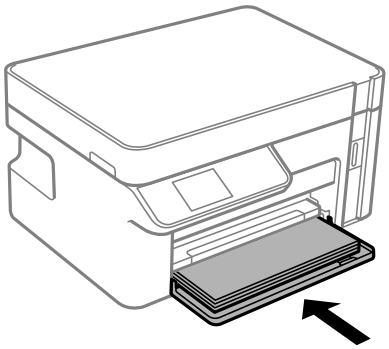

> ***Importante:***
>
> *No empuje el papel después de introducir la cassette de papel. Eso podría causar problemas de alimentación del papel. Si se ha introducido el papel, alinee éste con la línea de tamaño de papel.*
>
> 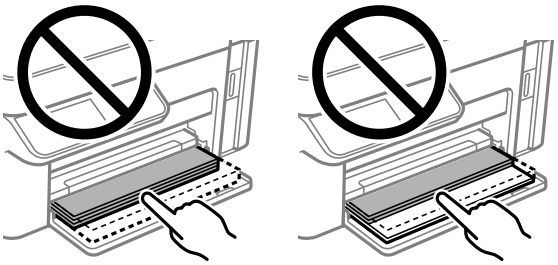

6. Seleccione el tamaño y el tipo de papel.

   "Configuración del tamaño y tipo del papel" de la página 24

7. Despliegue la bandeja de salida.

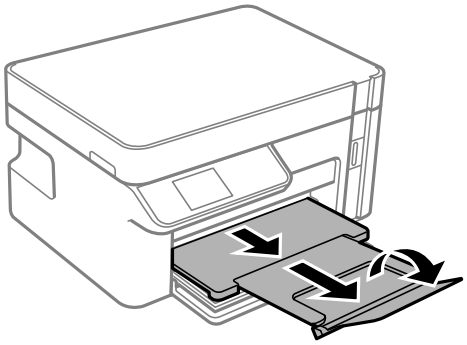

Información relacionada

➡ "Papel disponible y capacidades" de la página 206

Carga de sobres en la Cassette de papel

1. Abra la cubierta frontal hasta oír un clic y saque la cassette de papel hasta el tope.

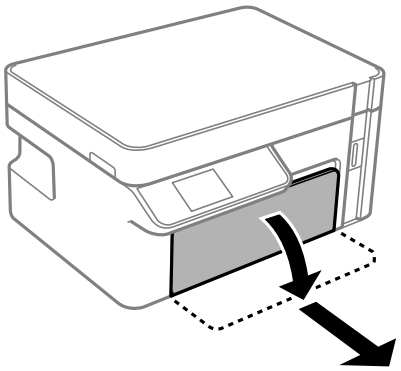

> ***Importante:***
> *La cassette de papel no puede extraerse.*

2. Deslice las guías para bordes hasta su posición máxima.

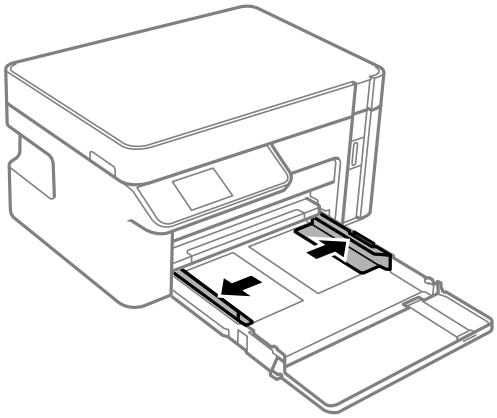

3. Cargue los sobres con la solapa hacia arriba hasta que toquen la parte posterior de la cassette de papel.

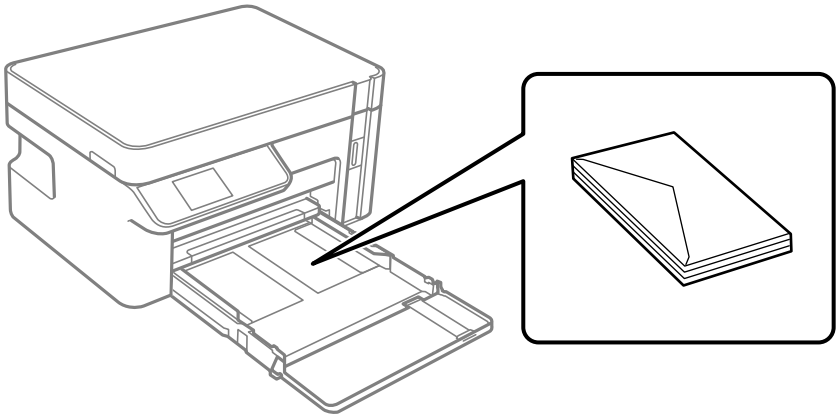

> ***Importante:***
> *No cargue más hojas que el número máximo especificado para sobres.*

4. Deslice las guías para bordes hasta los bordes de los sobres.

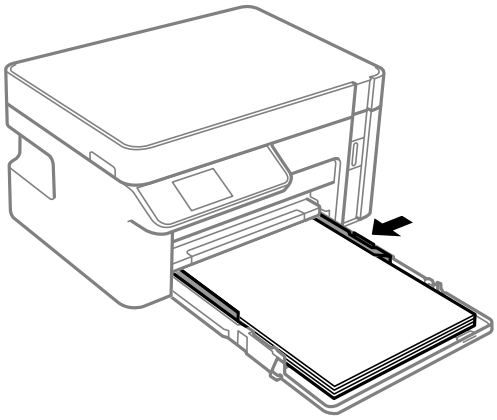

5. Inserte la cassette de papel hasta llegar al tope.

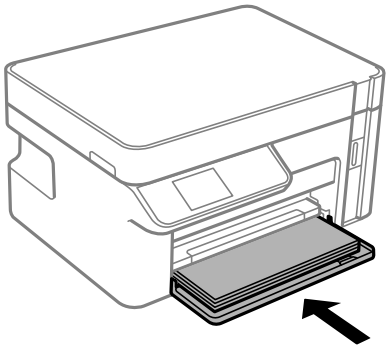

6. Seleccione el tamaño y el tipo de papel.
   "Configuración del tamaño y tipo del papel" de la página 24

7. Despliegue la bandeja de salida.

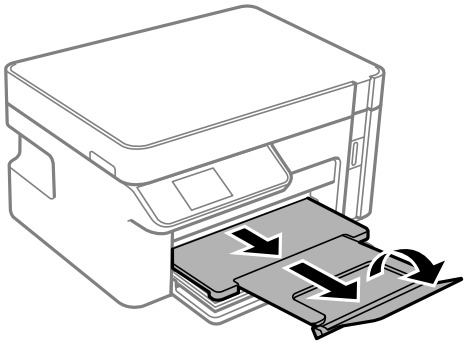

Información relacionada

➡ "Papel disponible y capacidades" de la página 206

Colocación de originales

Colocación de originales en el cristal del escáner. 32

Colocación de originales en el cristal del escáner

1. Abra la cubierta para documentos.

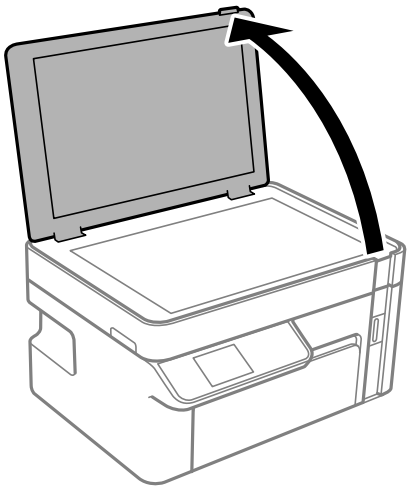

2. Elimine el polvo o las manchas de la superficie del cristal del escáner con un paño suave, seco y limpio.

   Nota:
   Si hay residuos o suciedad en el cristal del escáner, puede ampliarse el rango de escaneado para incluirlo, de forma que la imagen del original se puede ver desplazada o reducida.

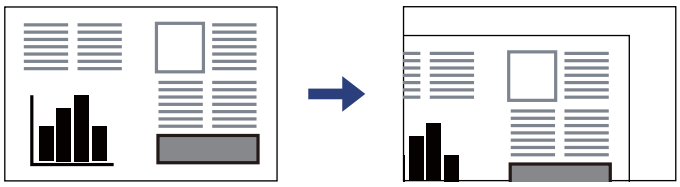

3. Coloque el original boca abajo y deslícelo hasta la marca de la esquina.

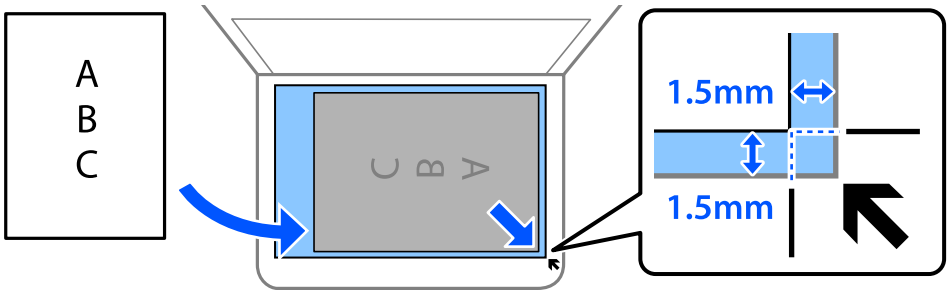

   Nota:
   Un margen de 1,5 mm desde la esquina del cristal del escáner no entra dentro del escaneado.

4. Cierre la cubierta con cuidado.

> ***Importante:***
> - *Al colocar originales voluminosos, como libros, evite que la luz exterior incida directamente sobre el cristal del escáner.*
> - *No aplique demasiada fuerza al cristal del escáner o a la cubierta para documentos. De lo contrario, podrían dañarse.*

5. Retire los originales después de escanearlos.

   Nota:
   Si deja los originales en el cristal del escáner mucho tiempo, se pueden quedar pegados a la superficie del cristal.

Impresión

Impresión de documentos. 35

Impresión en sobres. 70

Impresión de páginas Web. 71

Impresión mediante un servicio en la nube. 72

Impresión de documentos

Impresión desde un ordenador — Windows

Impresión con ajustes sencillos

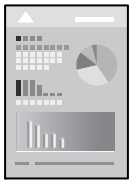

Nota:
Las operaciones pueden variar según la aplicación. Si desea más información, consulte la ayuda de la aplicación.

1. Cargue papel en la impresora.
   "Carga de papel en la Cassette de papel" de la página 26

2. Abra el archivo que desee imprimir.

3. Seleccione **Imprimir** o **Configurar impresora** en el menú **Archivo**.

4. Seleccione la impresora.

5. Seleccione **Preferencias** o **Propiedades** para acceder a la ventana del controlador de la impresora.

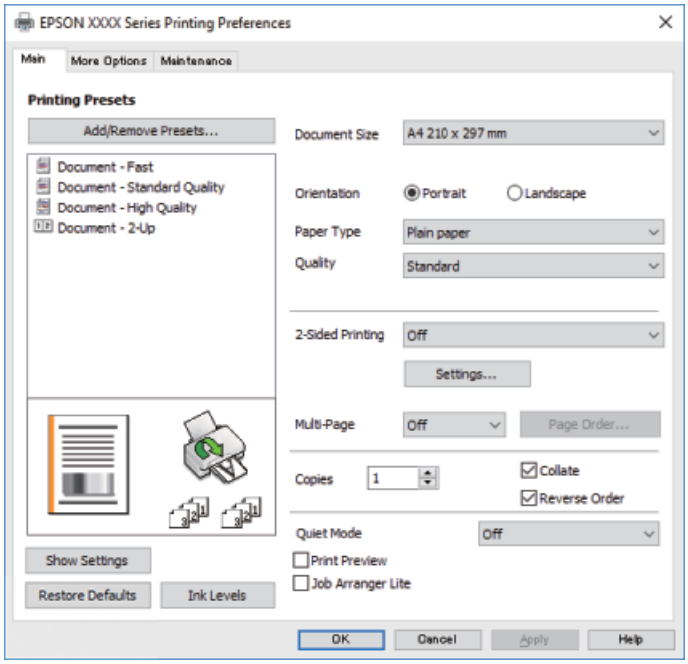

6. Cambie los ajustes como sea preciso.

   Consulte las opciones de menú del controlador de impresora para ver más detalles.

   Nota:
   - ❑ *También puede consultar en la ayuda en línea las explicaciones de las opciones de configuración. Al hacer clic con el botón derecho sobre un elemento aparece **Ayuda**.*
   - ❑ *Si selecciona **Previsualizar documento**, puede ver una vista previa del documento antes de imprimirlo.*

7. Haga clic en **OK** para cerrar la ventana del controlador de impresora.

8. Haga clic en **Imprimir**.

   Nota:
   - ❑ *Cuando selecciona **Previsualizar documento**, se muestra una ventana de vista previa. Para cambiar la configuración, haga clic en **Cancelar** y repita el procedimiento desde el paso 2.*
   - ❑ *Si desea cancelar la impresión, en su ordenador, haga clic con el botón derecho en su impresora en **Dispositivos e impresoras**, **Impresora** o en **Impresoras y faxes**. Haga clic en **Ver qué se está imprimiendo**, haga clic con el botón derecho en el trabajo que desea cancelar y, a continuación, seleccione **Cancelar**. En Windows, no se puede cancelar un trabajo de impresión desde el ordenador una vez que se ha enviado por completo a la impresora. En ese caso, cancele el trabajo de impresión desde el panel de control de la impresora.*

Información relacionada

➡ "Papel disponible y capacidades" de la página 206
➡ "Lista de tipos de papel" de la página 25
➡ "Opciones de menú para el controlador de impresora" de la página 36

Opciones de menú para el controlador de impresora

Abra la ventana de impresión en una aplicación, seleccione la impresora y, a continuación, acceda a la ventana del controlador de impresora.

Nota:
Los menús disponibles varían según la opción seleccionada.

Pestaña Principal

Predefinidos impresión:

Añadir/Quitar predefinidos:

Puede agregar o quitar sus propios preajustes para los ajustes de impresión utilizados con más frecuencia. Seleccione el preajuste que desee utilizar en la lista.

Tamaño de Documento:

Seleccione el tamaño de papel en el que desea imprimir. Si selecciona **Definido por Usuario**, introduzca el ancho y la altura del papel.

Orientación:

Seleccione la orientación que desea utilizar para imprimir.

Tipo de Papel:

Seleccione el tipo de papel en el que desea imprimir.

Calidad:

Seleccione la calidad de impresión que desea utilizar para imprimir. Los ajustes disponibles dependen del tipo de papel que seleccione. Si selecciona **Alta** la impresión tiene mejor calidad pero es más lenta.

Impresión a 2 caras:

Le permite realizar la impresión a doble cara.

Ajustes:

Puede especificar el borde y los márgenes de encuadernación.

Multi páginas:

Le permite imprimir varias páginas en una hoja o imprimir carteles. Haga clic en **Orden del diseño** para especificar el orden en que se imprimirán las páginas.

Copias:

Establezca el número de copias a imprimir.

Combinar:

Imprime documentos de varias páginas combinados en orden y clasificados en grupos.

Invertir orden:

Le permite imprimir desde la última página de manera que las páginas se apilen en el orden correcto tras la impresión.

Modo silencioso:

Reduce el ruido que hace la impresora. Pero tenga en cuenta que, si lo activa, la impresión será más lenta.

Previsualizar documento:

Muestra una vista previa del documento antes de imprimir.

Organizador simple de trabajos:

Job Arranger Lite permite combinar varios archivos creados por diferentes aplicaciones e imprimirlos como un solo trabajo de impresión.

Mostrar Ajustes/Ocultar configuración:

Muestra una lista de los elementos actualmente configurados en las pestañas **Principal**, y **Más Opciones**. Puede mostrar u ocultar la pantalla con la lista de ajustes actuales.

Restaurar valores predeterminados:

Devuelve todos los ajustes a los valores predeterminados de fábrica. Los ajustes de la pestaña **Más Opciones** también vuelven a sus valores predeterminados.

Niveles de tinta:

Muestra el nivel de tinta aproximado.

Pestaña Más Opciones

Predefinidos impresión:

Añadir/Quitar predefinidos:

Puede agregar o quitar sus propios preajustes para los ajustes de impresión utilizados con más frecuencia. Seleccione el preajuste que desee utilizar en la lista.

Tamaño de Documento:

Seleccione el tamaño de papel en el que desea imprimir. Si selecciona **Definido por Usuario**, introduzca el ancho y la altura del papel.

Salida de Papel:

Seleccione el tamaño de papel en el que desea imprimir. Si **Tamaño de Documento** es diferente a **Salida de Papel**, **Reducir/Ampliar Documento** se selecciona automáticamente. No tiene que seleccionarlo cuando imprima sin reducir o aumentar el tamaño de un documento.

Reducir/Ampliar Documento:

Le permite reducir o ampliar el tamaño de un documento.

Ajustar a Página:

Reduce o amplía automáticamente el documento para que se ajuste al tamaño de papel seleccionado en **Salida de Papel**.

Ampliar a:

Imprime con un porcentaje específico.

Centro:

Imprime imágenes en el centro del papel.

Corrección de tono:

Automático:

Ajusta automáticamente el tomo de las imágenes.

Personaliz:

Permite corregir el tono manualmente. Haga clic en **Más opciones** para realizar más ajustes.

Opciones de imágenes:

Permite opciones de calidad de impresión como Destacar texto. También puede aumentar el grosor de las líneas finas para que sean visibles en la impresión.

Características de la marca de fondo:

Le permite realizar configuraciones de patrones anticopia, marcas de agua o encabezados y pies de página.

Añadir/Eliminar:

Le permite añadir o eliminar cualquier patrón anticopia o marca de agua que desee.

Ajustes:

Le permite configurar el método de impresión de los patrones anticopia o marcas de agua.

Encabezado y pie:

Puede imprimir cierta información, como un nombre de usuario y la fecha de impresión, como encabezados o pies de página.

Ajustes adicionales:

Rotar 180°:

Gira las páginas 180 grados antes de imprimir. Seleccione este elemento cuando imprima en papel, como por ejemplo sobres, que estén cargados en una dirección fija en la impresora.

Impresión bidireccional:

Imprime cuando el cabezal de impresión se mueve en ambas direcciones. La velocidad de impresión es mayor, pero la calidad puede mermar.

Espejo:

Invierte la imagen para que se imprima como aparecería en un espejo.

Mostrar Ajustes/Ocultar configuración:

Muestra una lista de los elementos actualmente configurados en las pestañas **Principal**, y **Más Opciones**. Puede mostrar u ocultar la pantalla con la lista de ajustes actuales.

Restaurar valores predeterminados:

Devuelve todos los ajustes a los valores predeterminados de fábrica. Los ajustes de la pestaña **Principal** también vuelven a sus valores predeterminados.

Pestaña Utilidades

Com. boquilla cab. imp.:

Imprime un patrón de test de inyectores para comprobar si los inyectores del cabezal de impresión están obstruidos.

Limpieza cabezal impr.:

Limpia los inyectores del cabezal de impresión obstruidos. Debido a que esta función usa tinta, limpie el cabezal de impresión sólo si las boquillas están obstruidas, como se muestra en la ilustración del patrón del test de inyectores.

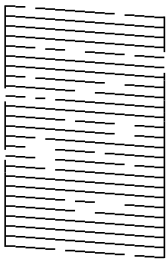

Limpieza a fondo:

Ejecuta la limpieza intensa para limpiar los inyectores obstruidos del cabezal de impresión. Debido a que esta función usa más tinta que la limpieza del cabezal, realice la limpieza intensa sólo si la mayoría de las boquillas están obstruidas, como se muestra en la ilustración del patrón del test de inyectores.

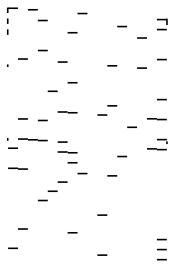

Organizador simple de trabajos:

Abre la ventana Organizador simple de trabajos. Aquí puede abrir y editar datos previamente guardados.

EPSON Status Monitor 3:

Abre la ventana EPSON Status Monitor 3. Aquí puede confirmar el estado de la impresora y los consumibles.

Preferencias de Monitorización:

Le permite realizar ajustes para los elementos de la ventana EPSON Status Monitor 3.

Más ajustes:

Le permite realizar diferentes ajustes. Haga clic con el botón derecho del ratón en cada elemento para ver la Ayuda y obtener más detalles.

Cola de impresión:

Muestra los trabajos en espera de impresión. Puede comprobar, poner en pausa o reanudar los trabajos de impresión.

Información de la Impresora y Opciones:

Muestra el número de hojas de papel introducidas en la impresora.

Idioma:

Cambia el idioma utilizado en la ventana del controlador de impresora. Para aplicar la configuración, cierre el controlador de impresora y vuelva a abrirlo.

Actualización de software:

Inicia EPSON Software Updater para comprobar la última versión de las aplicaciones en Internet.

Soporte Técnico:

Si el manual está instalado el ordenador, se muestra el manual. Si no lo está, puede acceder al sitio web de Epson para consultar el manual y el soporte técnico disponible.

Impresión por las 2 caras

El controlador de la impresora imprimirá automáticamente las páginas impares e impares por separado. Una vez impresas las páginas impares, dele la vuelta al papel según las instrucciones e imprima las páginas pares.

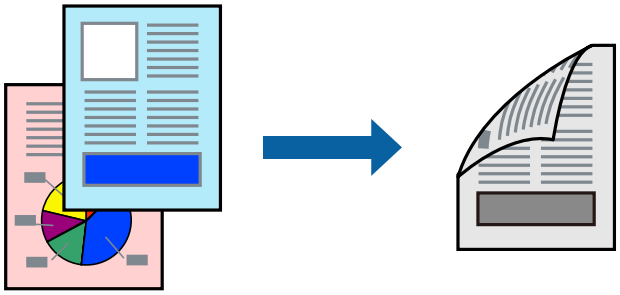

Nota:

- *Si no utiliza papel adecuado para la impresión por las 2 caras, la calidad de la impresión puede decaer y se pueden producir atascos de papel.*

  "Papel para impresión a dos caras" de la página 207

- *Según el papel y los datos, puede que la tinta traspase el papel y se vea por la otra cara.*
- *Si **EPSON Status Monitor 3** está deshabilitado, acceda a la ventana del controlador de la impresora, haga clic en **Más ajustes** en la pestaña **Utilidades** y, a continuación, seleccione **Activar EPSON Status Monitor 3**.*
- *Sin embargo, puede no estar disponible si se accede a la impresora a través de una red, o si la impresora es de uso compartido.*

1. Cargue papel en la impresora.

   "Carga de papel en la Cassette de papel" de la página 26

2. Abra el archivo que desee imprimir.
3. Seleccione **Imprimir** o **Configurar impresora** en el menú **Archivo**.
4. Seleccione la impresora.
5. Seleccione **Preferencias** o **Propiedades** para acceder a la ventana del controlador de la impresora.
6. En la pestaña del controlador de la impresora **Principal** seleccione la opción **Impresión a 2 caras**.
7. Haga clic en **Ajustes**, realice los ajustes pertinentes y haga clic en **Aceptar**.
8. Establezca el resto de los elementos en las fichas **Principal** y **Más Opciones** según sea preciso, y haga clic en **Aceptar**.

   "Pestaña Principal" de la página 36

   "Pestaña Más Opciones" de la página 38

9. Haga clic en **Imprimir**.

   Cuando ha terminado de imprimirse la primera cara, aparece una ventana emergente en el ordenador. Siga las instrucciones que aparezcan en la pantalla.

Información relacionada

➡ "Papel disponible y capacidades" de la página 206
➡ "Impresión con ajustes sencillos" de la página 35

Imprimir un folleto

También puede imprimir un folleto creado reordenando las páginas y plegando la impresión.

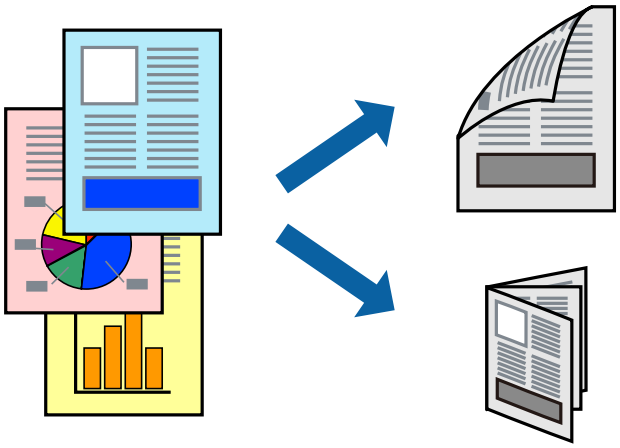

Nota:

- *Si no utiliza papel adecuado para la impresión por las 2 caras, la calidad de la impresión puede decaer y se pueden producir atascos de papel.*

  "Papel para impresión a dos caras" de la página 207

- *Según el papel y los datos, puede que la tinta traspase el papel y se vea por la otra cara.*
- *Si **EPSON Status Monitor 3** está deshabilitado, acceda a la ventana del controlador de la impresora, haga clic en **Más ajustes** en la pestaña **Utilidades** y, a continuación, seleccione **Activar EPSON Status Monitor 3**.*
- *Sin embargo, puede no estar disponible si se accede a la impresora a través de una red, o si la impresora es de uso compartido.*

1. Cargue papel en la impresora.

   "Carga de papel en la Cassette de papel" de la página 26

2. Abra el archivo que desee imprimir.
3. Seleccione **Imprimir** o **Configurar impresora** en el menú **Archivo**.
4. Seleccione la impresora.
5. Seleccione **Preferencias** o **Propiedades** para acceder a la ventana del controlador de la impresora.
6. Seleccione el método de **Impresión a 2 caras** en la pestaña **Principal**.
7. En la pestaña **Ajustes** del controlador de impresora, seleccione **Folleto**.

8. Haga clic en **OK**.
   - ❏ Encuadernado central: utilice este método cuando imprima una pequeña cantidad de páginas que se pueden apilar y doblar fácilmente por la mitad.
   - ❏ Encuadernado lateral. Use este método cuando imprima una hoja (cuatro páginas) a la vez, doblando cada una por la mitad y luego juntándolas en un volumen.

9. Establezca el resto de los elementos en las fichas **Principal** y **Más Opciones** según sea preciso, y haga clic en **Aceptar**.

   "Pestaña Principal" de la página 36

   "Pestaña Más Opciones" de la página 38

10. Haga clic en **Imprimir**.

    Cuando ha terminado de imprimirse la primera cara, aparece una ventana emergente en el ordenador. Siga las instrucciones que aparezcan en la pantalla.

Información relacionada

➡ "Papel disponible y capacidades" de la página 206

➡ "Impresión con ajustes sencillos" de la página 35

Impresión de varias páginas en una hoja

Puede imprimir varias páginas de datos en una sola hoja de papel.

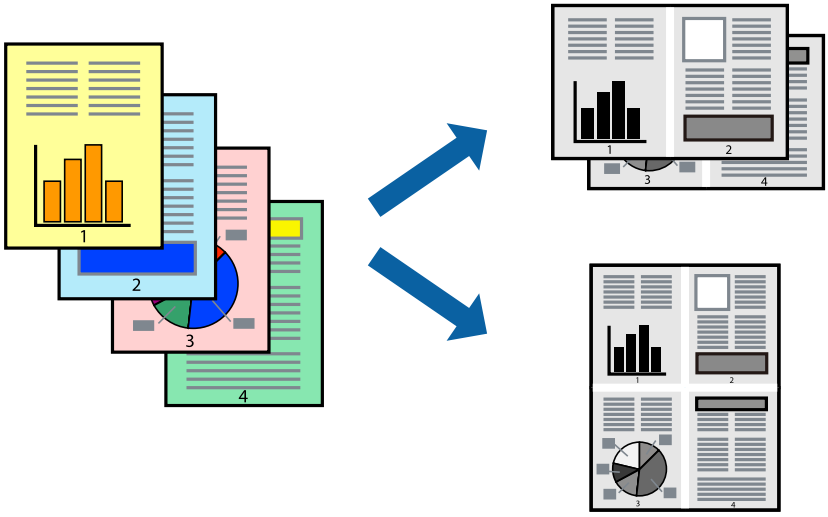

1. Cargue papel en la impresora.

   "Carga de papel en la Cassette de papel" de la página 26

2. Abra el archivo que desee imprimir.

3. Seleccione **Imprimir** o **Configurar impresora** en el menú **Archivo**.

4. Seleccione la impresora.

5. Seleccione **Preferencias** o **Propiedades** para acceder a la ventana del controlador de la impresora.

6. En la pestaña **Principal** del controlador de la impresora, seleccione **2 por cara** o **4 por cara**, **6-Up**, **8 por cara**, **9-Up**, o **16-Up** cono ajuste de **Multi páginas**.

7. Haga clic en **Orden diseño**, realice los ajustes pertinentes y haga clic en **Aceptar**.

8. Establezca el resto de los elementos en las fichas **Principal** y **Más Opciones** según sea preciso, y haga clic en **Aceptar**.

   "Pestaña Principal" de la página 36

   "Pestaña Más Opciones" de la página 38

9. Haga clic en **Imprimir**.

Información relacionada

➡ "Impresión con ajustes sencillos" de la página 35

Impresión y apilado en el orden de paginación (impresión en orden inverso)

Es posible imprimir desde la última página, de forma que los documentos se apilen con el orden de paginación correcto al salir.

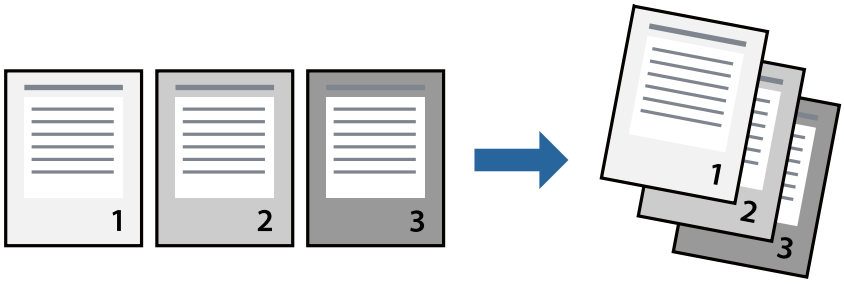

1. Cargue papel en la impresora.

   "Carga de papel en la Cassette de papel" de la página 26

2. Abra el archivo que desee imprimir.

3. Seleccione **Imprimir** o **Configurar impresora** en el menú **Archivo**.

4. Seleccione la impresora.

5. Seleccione **Preferencias** o **Propiedades** para acceder a la ventana del controlador de la impresora.

6. En la pestaña **Principal** del controlador de impresora, seleccione **Invertir orden**

7. Establezca el resto de los elementos en las fichas **Principal** y **Más Opciones** según sea preciso, y haga clic en **Aceptar**.

   "Pestaña Principal" de la página 36

   "Pestaña Más Opciones" de la página 38

8. Haga clic en **Imprimir**.

Información relacionada

➡ "Impresión con ajustes sencillos" de la página 35

Impresión ajustada al tamaño del papel

Seleccione el tamaño de papel que cargó en la impresora como valor del parámetro Tamaño del papel de destino.

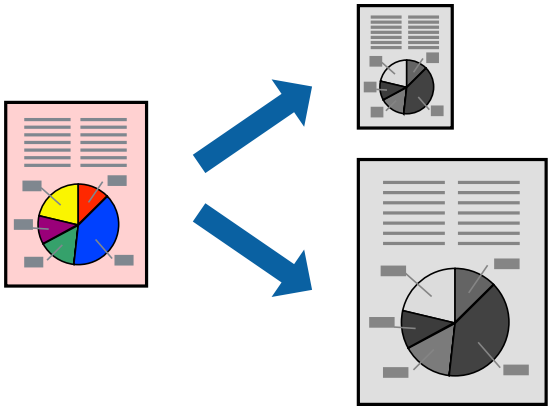

1. Cargue papel en la impresora.

   "Carga de papel en la Cassette de papel" de la página 26

2. Abra el archivo que desee imprimir.

3. Seleccione **Imprimir** o **Configurar impresora** en el menú **Archivo**.

4. Seleccione la impresora.

5. Seleccione **Preferencias** o **Propiedades** para acceder a la ventana del controlador de la impresora.

6. Realice los ajustes siguientes en la pestaña **Más Opciones**.

   ❏ Tamaño de Documento: Seleccione el tamaño del papel ajustado en la configuración de la aplicación.

   ❏ Salida de Papel: Seleccione el tamaño del papel que cargó en la impresora.

   Ajustar a Página se selecciona automáticamente.

   Nota:
   *Haga clic en **Centro** para imprimir la imagen reducida en el centro del papel.*

7. Establezca el resto de los elementos en las fichas **Principal** y **Más Opciones** según sea preciso, y haga clic en **Aceptar**.

   "Pestaña Principal" de la página 36

   "Pestaña Más Opciones" de la página 38

8. Haga clic en **Imprimir**.

Información relacionada

➡ "Impresión con ajustes sencillos" de la página 35

Impresión de un documento reducido o ampliado con cualquier ampliación

Puede reducir o ampliar el tamaño de un documento en un porcentaje específico.

1. Cargue papel en la impresora.

   "Carga de papel en la Cassette de papel" de la página 26

2. Abra el archivo que desee imprimir.

3. Seleccione **Imprimir** o **Configurar impresora** en el menú **Archivo**.

4. Seleccione la impresora.

5. Seleccione **Preferencias** o **Propiedades** para acceder a la ventana del controlador de la impresora.

6. En la pestaña **Más Opciones** del controlador de impresora, seleccione el tamaño del documento en **Tamaño de Documento**.

7. Seleccione el tamaño de papel en el que desea imprimir en **Salida de Papel**.

8. Seleccione **Reducir/Ampliar Documento**, **Ampliar a**, e introduzca un porcentaje.

9. Establezca el resto de los elementos en las fichas **Principal** y **Más Opciones** según sea preciso, y haga clic en **Aceptar**.

   "Pestaña Principal" de la página 36

   "Pestaña Más Opciones" de la página 38

10. Haga clic en **Imprimir**.

Información relacionada

➡ "Impresión con ajustes sencillos" de la página 35

Impresión de una imagen en varias hojas para ampliar (crear un póster)

Esta característica permite imprimir una imagen en varias hojas de papel. Puede crear un póster más grande pegándolas juntas.

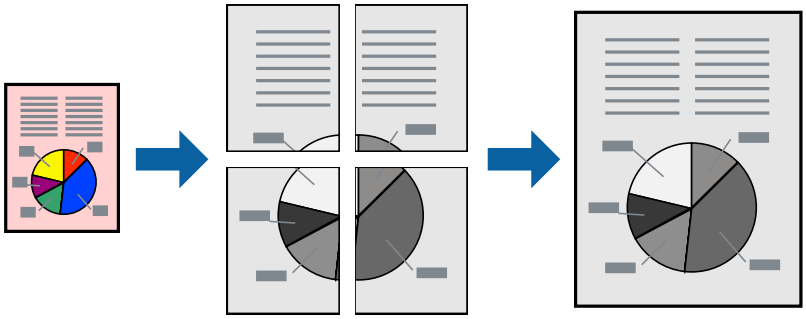

1. Cargue papel en la impresora.

   "Carga de papel en la Cassette de papel" de la página 26

2. Abra el archivo que desee imprimir.

3. Seleccione **Imprimir** o **Configurar impresora** en el menú **Archivo**.

4. Seleccione la impresora.

5. Seleccione **Preferencias** o **Propiedades** para acceder a la ventana del controlador de la impresora.

6. Seleccione **2x1 Poster**, **2x2 Poster**, **3x3 Póster** o **4x4 Póster** en **Multi páginas** en la pestaña **Principal**.

7. Haga clic en **Ajustes**, realice los ajustes pertinentes y haga clic en **Aceptar**.

   Nota:
   Imprimir Líneas de Corte *le permite imprimir una guía de corte.*

8. Establezca el resto de los elementos en las fichas **Principal** y **Más Opciones** según sea preciso, y haga clic en **Aceptar**.

   "Pestaña Principal" de la página 36

   "Pestaña Más Opciones" de la página 38

9. Haga clic en **Imprimir**.

Información relacionada

➡ "Impresión con ajustes sencillos" de la página 35

Creación de afiches mediante Superposición de Marcas de Alineación

A continuación presentamos un ejemplo de cómo crear un póster cuando se ha seleccionado **2x2 Póster** y se ha seleccionado **Superposición de Marcas de Alineación** en **Imprimir Líneas de Corte**.

Las guías reales se imprimen en monocromo, pero para esta explicación se muestran como líneas azules y rojas.

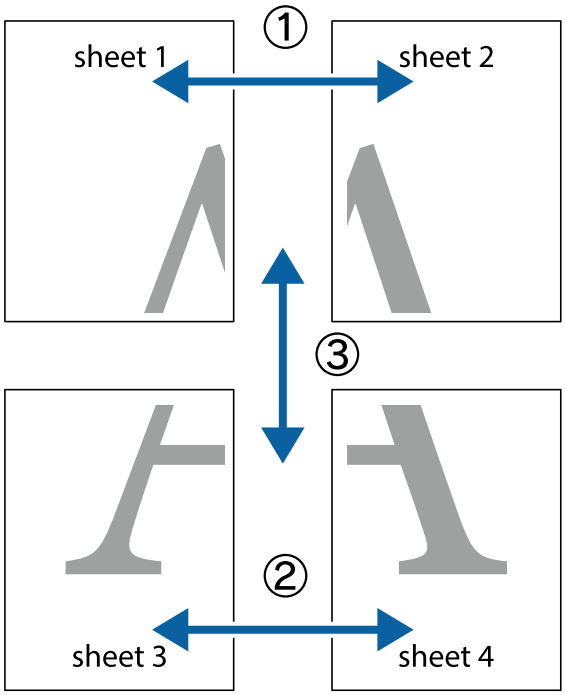

1. Prepare Sheet 1 y Sheet 2. Recorte los márgenes de la Sheet 1 por la línea vertical azul, atravesando el centro de las marcas de cruz superior e inferior.

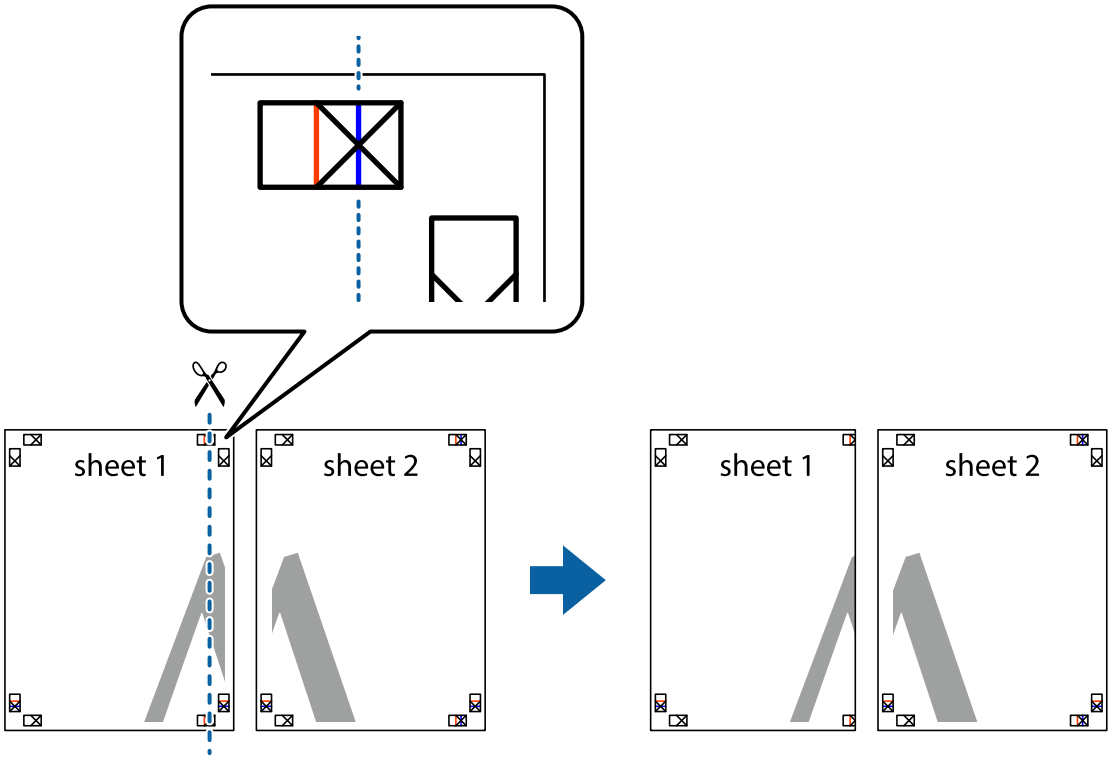

2. Coloque el borde de la Sheet 1 encima de la Sheet 2 y luego pegue temporalmente las hojas por la parte de atrás con cinta adhesiva.

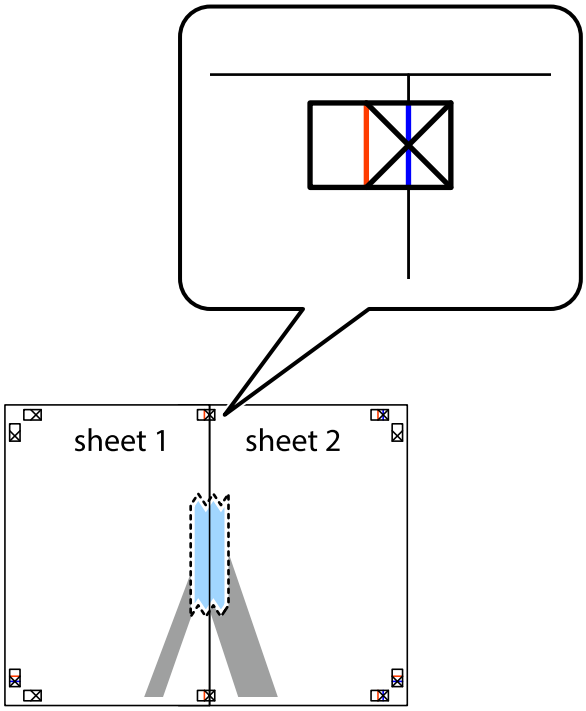

3. Corte en dos las hojas pegadas con cinta por la línea vertical roja atravesando los marcadores de alineación (esta vez, la línea a la izquierda de las marcas de cruz).

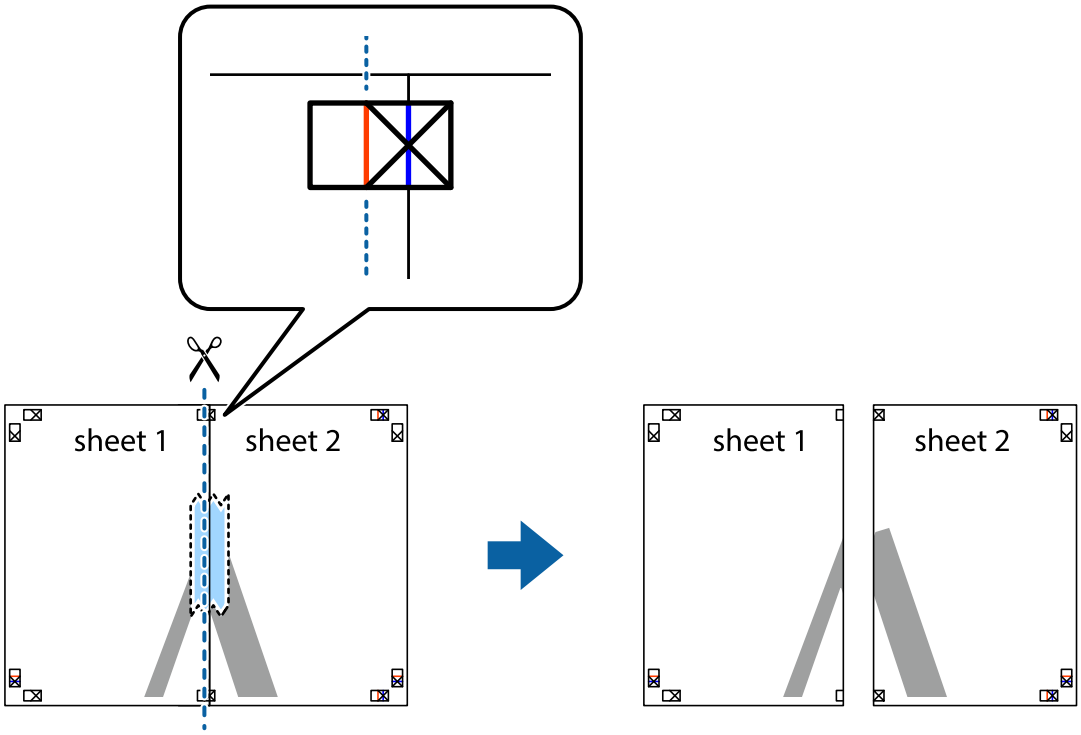

4. Una las hojas por la parte de atrás con cinta adhesiva.

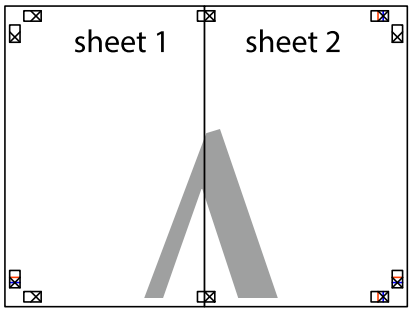

5. Repita los pasos 1 a 4 para unir con cinta adhesiva la Sheet 3 y la Sheet 4.

6. Recorte los márgenes de la Sheet 1 y la Sheet 2 por la línea horizontal azul, atravesando el centro de las marcas de cruz izquierda y derecha.

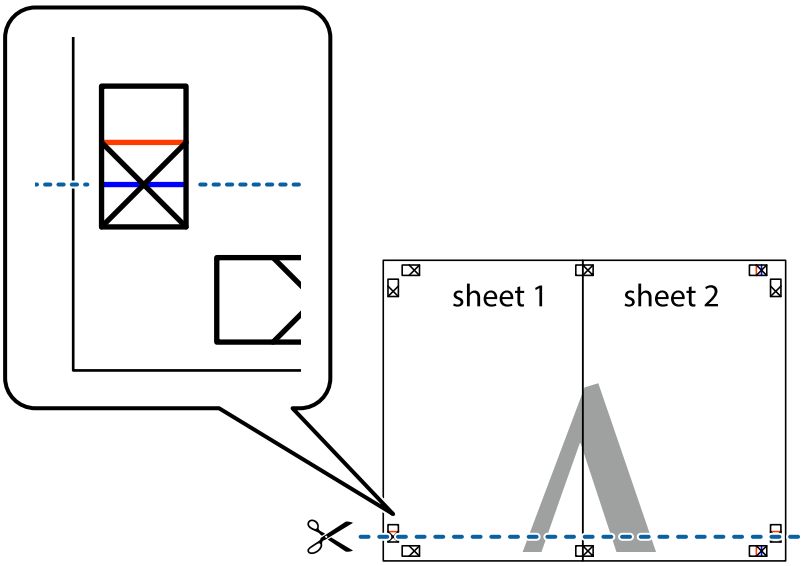

7. Coloque el borde de la Sheet 1 y la Sheet 2 encima de la Sheet 3 y la Sheet 4 y alinee las marcas de cruz. A continuación, pegue temporalmente las hojas por la parte de atrás.

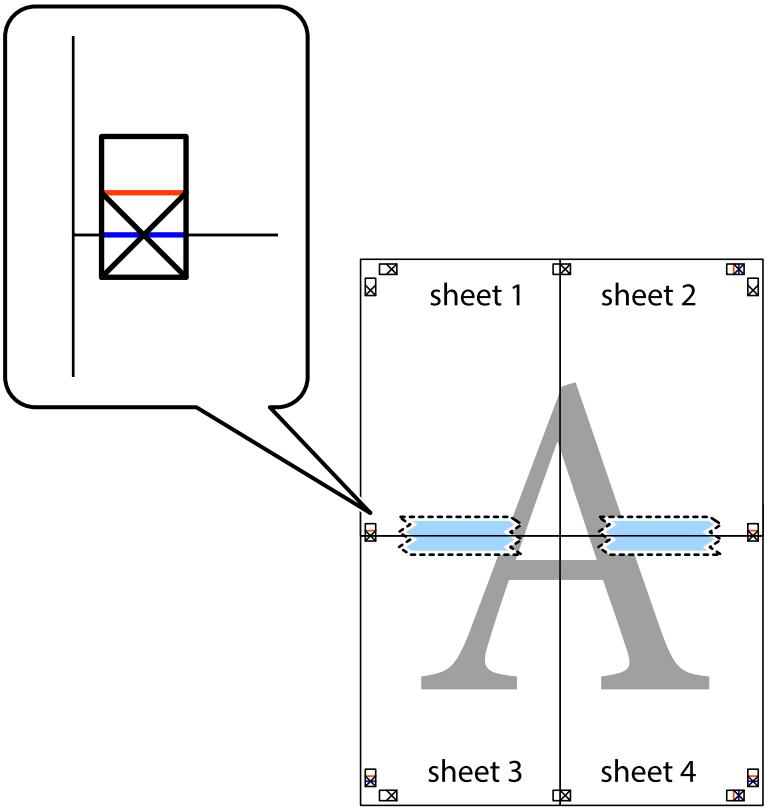

8. Corte en dos las hojas pegadas con cinta por la línea horizontal roja atravesando los marcadores de alineación (esta vez, la línea arriba de las marcas de cruz).

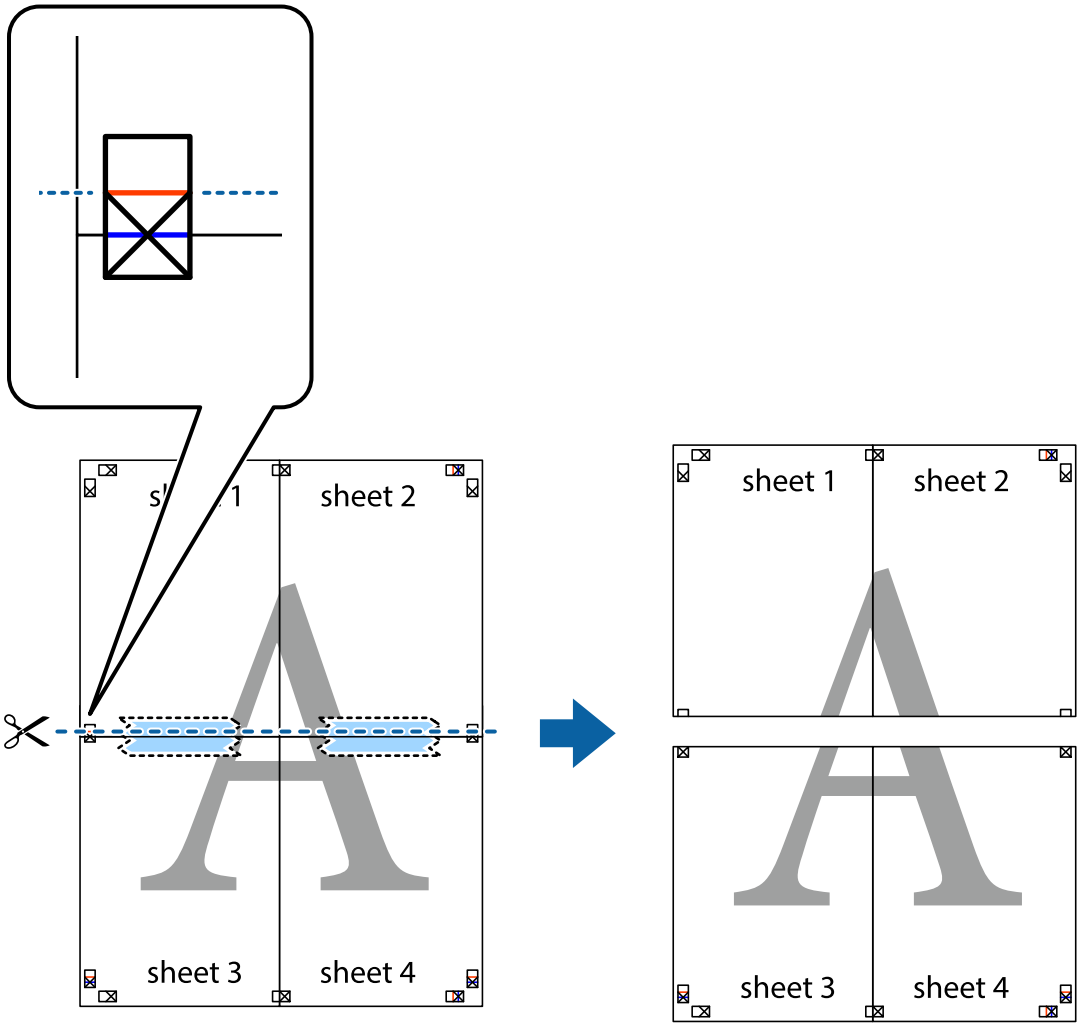

9. Una las hojas por la parte de atrás con cinta adhesiva.

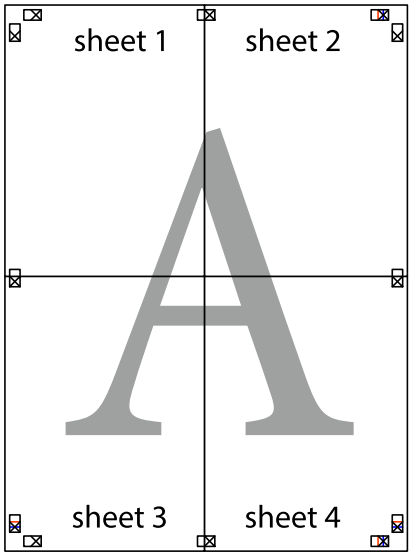

10. Recorte los márgenes restantes por la guía exterior.

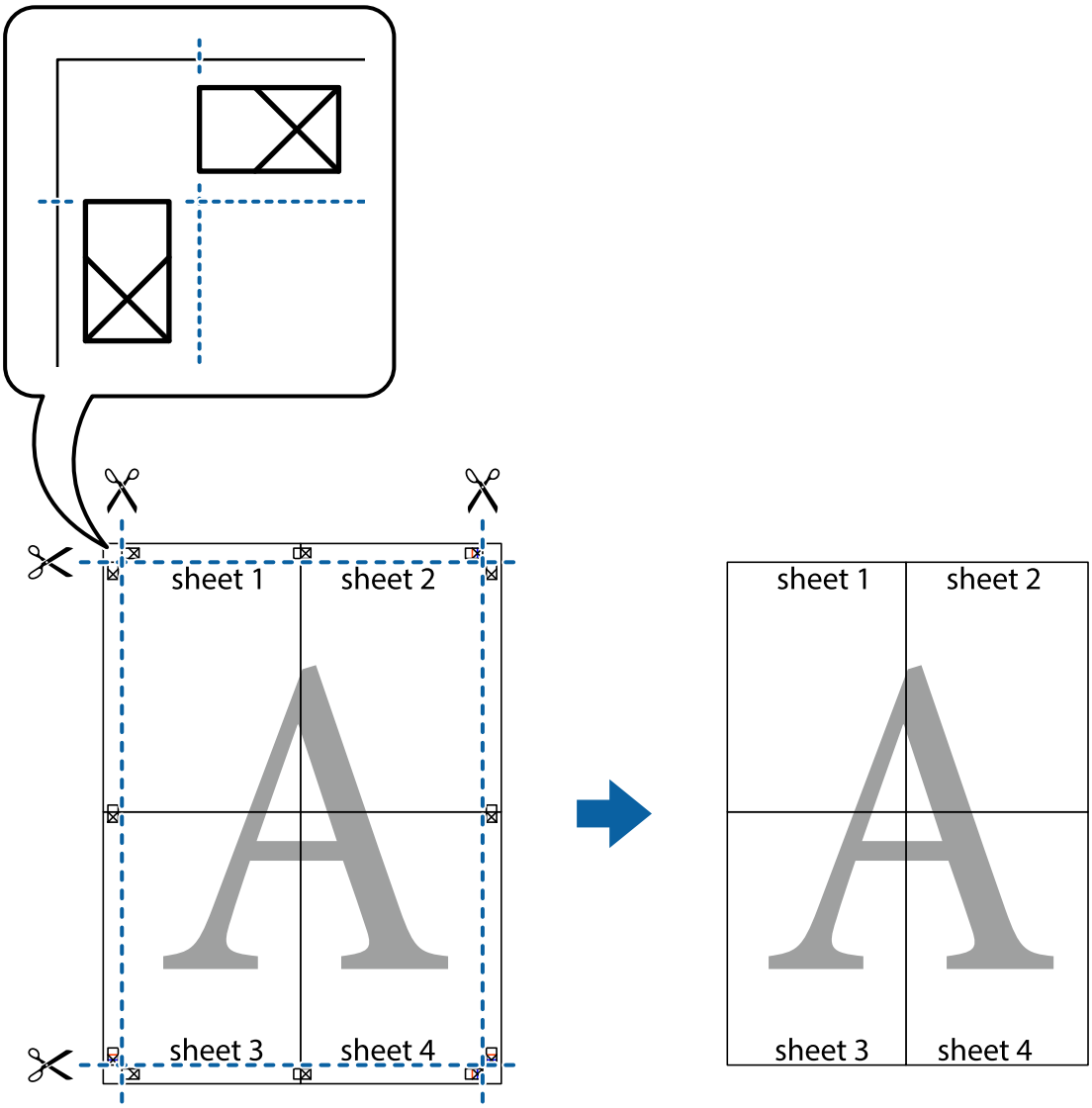

Añadir preajustes de impresión para una impresión más sencilla

Si crea un valor preestablecido con la configuración de la impresora que utiliza con frecuencia en el controlador de impresora, puede imprimir fácilmente seleccionando en la lista el valor preestablecido.

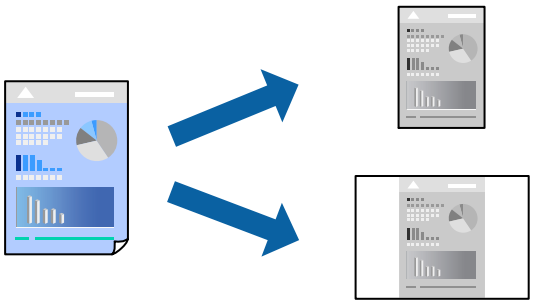

1. Cargue papel en la impresora.

   "Carga de papel en la Cassette de papel" de la página 26

2. Abra el archivo que desee imprimir.

3. Seleccione **Imprimir** o **Configurar impresora** en el menú **Archivo**.

4. Seleccione la impresora.

5. Seleccione **Preferencias** o **Propiedades** para acceder a la ventana del controlador de la impresora.

6. Establezca cada elemento (por ejemplo, **Tamaño de Documento** y **Tipo de Papel**) en **Principal** o **Más Opciones**.

7. Haga clic en **Añadir/Quitar predefinidos** en **Predefinidos impresión**.

8. Introduzca un **Nombre** y, si lo desea, un comentario.

9. Haga clic en **Guardar**.

   Nota:
   *Para eliminar un ajuste predefinido que haya añadido, haga clic en **Añadir/Quitar predefinidos**, seleccione el nombre del ajuste predefinido en cuestión y elimínelo.*

   "Pestaña Principal" de la página 36

   "Pestaña Más Opciones" de la página 38

10. Haga clic en **Imprimir**.

La próxima vez que desee imprimir con el mismo ajuste, seleccione el nombre del ajuste registrado en **Predefinidos impresión** y haga clic en **OK**.

Información relacionada

➡ "Impresión con ajustes sencillos" de la página 35

Impresión con encabezado y pie de página

Puede imprimir cierta información, como un nombre de usuario y la fecha de impresión, como encabezados o pies de página.

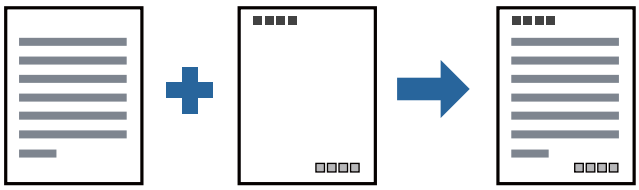

1. Cargue papel en la impresora.

   "Carga de papel en la Cassette de papel" de la página 26

2. Abra el archivo que desee imprimir.

3. Seleccione **Imprimir** o **Configurar impresora** en el menú **Archivo**.

4. Seleccione la impresora.

5. Seleccione **Preferencias** o **Propiedades** para acceder a la ventana del controlador de la impresora.

6. En la pestaña **Más Opciones** del controlador de impresora, haga clic en **Características de la marca de fondo** y, a continuación, seleccione **Encabezado y pie**.

7. **Ajustes** y, a continuación, seleccione los elementos que desea imprimir.

8. Establezca el resto de los elementos en las fichas **Principal** y **Más Opciones** según sea preciso, y haga clic en **Aceptar**.

   "Pestaña Principal" de la página 36

   "Pestaña Más Opciones" de la página 38

9. Haga clic en **Imprimir**.

Información relacionada

➡ "Impresión con ajustes sencillos" de la página 35

Impresión de una marca de agua

Puede imprimir una marca de agua, como «Confidencial», o un patrón anticopia en sus impresiones. Si imprime con un patrón anticopia, las letras ocultas aparecen al fotocopiarlas para distinguir el original de las copias.

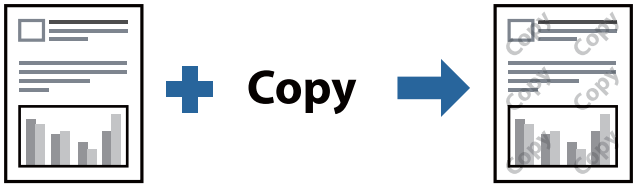

Patrón anti-copia está disponible en las siguientes condiciones:

❏ Papel: papel normal, papel de copia, papel con membrete o papel normal de alta calidad

❏ Calidad: Estándar

❏ Corrección de tono: Automático

Nota:
También puede agregar su propia marca de agua o patrón anticopia.

1. Cargue papel en la impresora.

   "Carga de papel en la Cassette de papel" de la página 26

2. Abra el archivo que desee imprimir.

3. Acceda a la ventana del controlador de la impresora.

4. Haga clic en **Características de la marca de fondo** en la pestaña **Más Opciones** y seleccione el tipo de patrón anticopia o marca de agua que desee.

5. Haga clic en **Ajustes** para cambiar detalles como el tamaño, la densidad o la posición del patrón o la marca.

6. Establezca el resto de los elementos en las fichas **Principal** y **Más Opciones** según sea preciso, y haga clic en **Aceptar**.

   "Pestaña Principal" de la página 36

   "Pestaña Más Opciones" de la página 38

7. Haga clic en **Imprimir**.

Información relacionada

➡ "Impresión con ajustes sencillos" de la página 35

Impresión de varios archivos juntos

Organizador simple de trabajos permite combinar varios archivos creados por diferentes aplicaciones e imprimirlos como un solo trabajo de impresión. Puede especificar los ajustes de impresión de los archivos combinados, como el diseño de varias páginas y la impresión a doble cara.

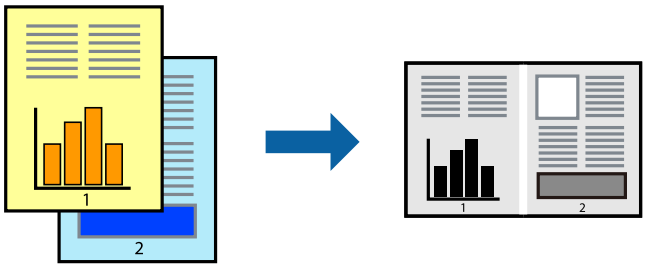

1. Cargue papel en la impresora.

   "Carga de papel en la Cassette de papel" de la página 26

2. Abra el archivo que desee imprimir.

3. Seleccione **Imprimir** o **Configurar impresora** en el menú **Archivo**.

4. Seleccione la impresora.

5. Seleccione **Preferencias** o **Propiedades** para acceder a la ventana del controlador de la impresora.

6. Seleccione **Organizador simple de trabajos** en la pestaña **Principal** y, a continuación, haga clic en **Aceptar**.

   "Pestaña Principal" de la página 36

7. Haga clic en **Imprimir**.

   Cuando empieza a imprimir, se muestra la ventana Organizador simple de trabajos.

8. Con la ventana Organizador simple de trabajos abierta, abra el archivo que desea combinar con el archivo actual y repita los pasos anteriores.

9. Si selecciona un trabajo de impresión añadido a Proyecto de impresión en la ventana Organizador simple de trabajos, puede editar el diseño de la página.

10. Haga clic en **Imprimir** en el menú **Archivo** para comenzar a imprimir.

    Nota:
    *Si cierra la ventana Organizador simple de trabajos antes de agregar todos los datos de impresión al Proyecto de impresión, el trabajo de impresión en el que está trabajando se cancelará. Haga clic en **Guardar** en el menú **Archivo** para guardar el trabajo actual. Los archivos se guardan con la extensión «ecl».*

    *Para abrir un proyecto de impresión, haga clic en **Organizador simple de trabajos** en la pestaña **Utilidades** del controlador de impresora para abrir la ventana Job Arranger Lite. A continuación, seleccione **Abrir** en el menú **Archivo** para seleccionar el archivo.*

Información relacionada

➡ "Impresión con ajustes sencillos" de la página 35

Ajuste del tono de la impresión

Puede ajustar el tono utilizado en el trabajo de impresión. Estos ajustes no afectan a los datos originales.

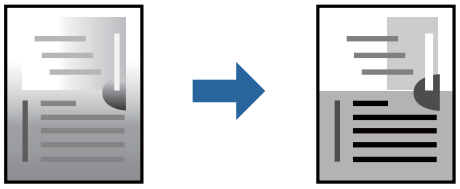

1. Cargue papel en la impresora.

   "Carga de papel en la Cassette de papel" de la página 26

2. Abra el archivo que desee imprimir.

3. Acceda a la ventana del controlador de la impresora.

4. Seleccione el método de corrección de color en el ajuste **Corrección de tono** de la ficha **Más Opciones**.

   ❏ Automático Este ajuste adapta automáticamente el tono al tipo de papel y a los ajustes de calidad de impresión.

   ❏ Si selecciona Personaliz y hace clic en **Más opciones**, podrá realizar sus propios ajustes.

5. Establezca el resto de los elementos en las fichas **Principal** y **Más Opciones** según sea preciso, y haga clic en **Aceptar**.

   "Pestaña Principal" de la página 36

   "Pestaña Más Opciones" de la página 38

6. Haga clic en **Imprimir**.

Información relacionada

➡ "Impresión con ajustes sencillos" de la página 35

Impresión para enfatizar líneas delgadas

Puede aumentar el grosor de líneas delgadas que sea demasiado finas para imprimirse.

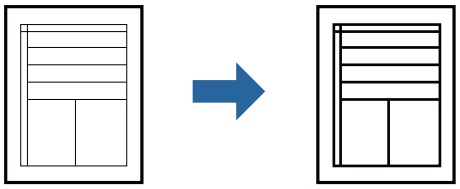

1. Cargue papel en la impresora.

   "Carga de papel en la Cassette de papel" de la página 26

2. Abra el archivo que desee imprimir.

3. Acceda a la ventana del controlador de la impresora.

4. Haga clic en **Opciones de imágenes** en **Corrección de tono** en la pestaña **Más Opciones**.

5. Seleccione **Destacar líneas finas**.

6. Establezca el resto de los elementos en las fichas **Principal** y **Más Opciones** según sea preciso, y haga clic en **Aceptar**.

   "Pestaña Principal" de la página 36

   "Pestaña Más Opciones" de la página 38

7. Haga clic en **Imprimir**.

Información relacionada

➡ "Impresión con ajustes sencillos" de la página 35

Impresión para mejorar el texto y las líneas claras

Impresión para mejorar el texto y las líneas claras

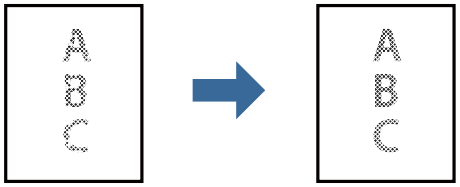

1. Cargue papel en la impresora.

   "Carga de papel en la Cassette de papel" de la página 26

2. Abra el archivo que desee imprimir.

3. Acceda a la ventana del controlador de la impresora.

4. Haga clic en **Opciones de imágenes** en **Corrección de tono** en la pestaña **Más Opciones**.

5. Seleccione **Mejorar las líneas y el texto claros**.

6. Establezca el resto de los elementos en las fichas **Principal** y **Más Opciones** según sea preciso, y haga clic en **Aceptar**.

   "Pestaña Principal" de la página 36

   "Pestaña Más Opciones" de la página 38

7. Haga clic en **Imprimir**.

Información relacionada

➡ "Impresión con ajustes sencillos" de la página 35

Impresión de códigos de barras claros

Puede imprimir códigos de barra nítidos que sean fáciles de escanear. Habilite esta función solo si no puede escanear el código de barras que imprimió.

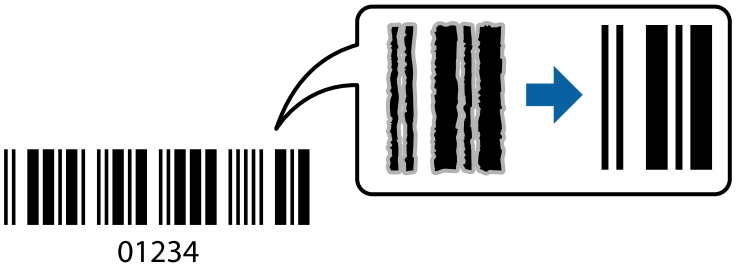

Puede usar esta función en las siguientes condiciones.

❏ Papel: Papel normal, Papel de copia, Papel normal de alta calidad o Sobre

❏ Calidad: **Estándar**

1. Cargue papel en la impresora.

   "Carga de papel en la Cassette de papel" de la página 26

2. Abra el archivo que desee imprimir.

3. Acceda a la ventana del controlador de la impresora.

4. Haga clic en **Más ajustes** en la ficha **Utilidades** y luego seleccione **Modo Código de barras**.

5. Establezca el resto de los elementos en las fichas **Principal** y **Más Opciones** según sea preciso, y haga clic en **Aceptar**.

   "Pestaña Principal" de la página 36

   "Pestaña Más Opciones" de la página 38

6. Haga clic en **Imprimir**.

   Nota:
   Es posible que la reducción de borrosidad no se pueda realizar siempre, según las circunstancias.

Información relacionada

➡ "Impresión con ajustes sencillos" de la página 35

Impresión desde un ordenador — Mac OS

Impresión con ajustes sencillos

Nota:
Las operaciones y las pantallas varían según la aplicación. Si desea más información, consulte la ayuda de la aplicación.

1. Cargue papel en la impresora.

   "Carga de papel en la Cassette de papel" de la página 26

2. Abra el archivo que desee imprimir.

3. Seleccione **Imprimir** en el menú **Archivo** u otro comando para acceder a la ventana del diálogo de impresión.

   Si es preciso, haga clic en **Mostrar detalles** o ▼ para expandir la ventana de impresión.

4. Seleccione la impresora.

5. Seleccione **Ajustes Impresión** en el menú emergente.

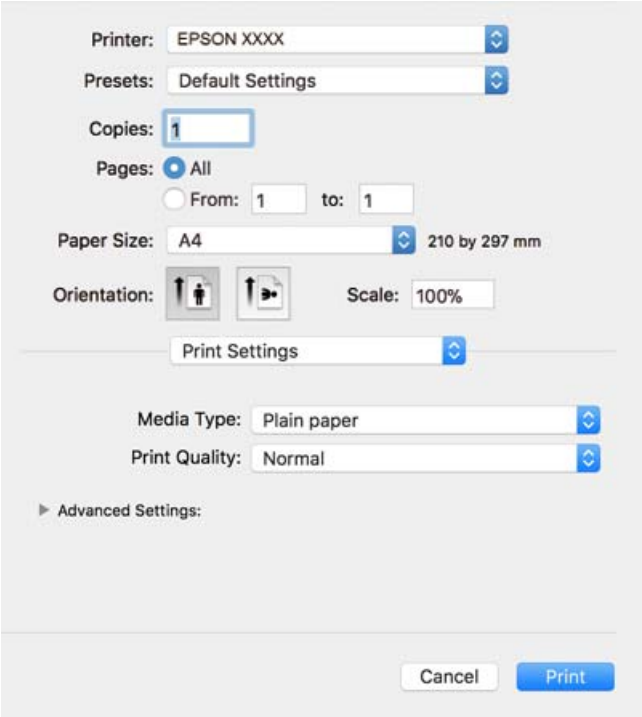

Nota:
*Si no aparece el menú **Ajustes Impresión** en macOS High Sierra, macOS Sierra, OS X El Capitan, OS X Yosemite, OS X Mavericks, OS X Mountain Lion, se debe a que el controlador de la impresora Epson no se ha instalado correctamente. Habilítelo en el siguiente menú. macOS Mojave no puede acceder a **Ajustes Impresión** en aplicaciones creadas por Apple, como TextEdit.*

*Seleccione **Preferencias del sistema** en el menú Apple > **Impresoras y escáneres** (o **Impresión y Escaneado**, **Impresión y Fax**), quite la impresora y vuelva a agregarla. Consulte la sección siguiente para agregar una impresora.*

"Agregar la impresora (solo para Mac OS)" de la página 112

6. Cambie los ajustes como sea preciso.

   Consulte las opciones de menú del controlador de impresora para ver más detalles.

7. Haga clic en **Imprimir**.

   Nota:
   *Si desea cancelar la impresión, en su ordenador, haga clic en el icono de la impresora del **Acoplar**. Seleccione el trabajo que desea cancelar y, a continuación, realice una de las acciones siguientes. En Windows, no se puede cancelar un trabajo de impresión desde el ordenador una vez que se ha enviado por completo a la impresora. En ese caso, cancele el trabajo de impresión desde el panel de control de la impresora.*

   ❏ *OS X Mountain Lion o posterior*

   Haga clic en ⊗ junto al indicador de progreso.

   ❏ *Mac OS X v10.6.8 a v10.7.x*

   *Haga clic en **Eliminar**.*

Información relacionada

➡ "Papel disponible y capacidades" de la página 206

➡ "Opciones de menú para Ajustes Impresión" de la página 63

Opciones de menú para el controlador de impresora

Abra la ventana de impresión en una aplicación, seleccione la impresora y, a continuación, acceda a la ventana del controlador de impresora.

Nota:
Los menús disponibles varían según la opción seleccionada.

Opciones de menú para el diseño

Páginas por hoja

Seleccione el número de páginas que se van a imprimir en una hoja.

Dirección del diseño

Especifique el orden en el que se imprimirán las páginas.

Borde

Imprime un borde alrededor de las páginas.

Orientación inversa de la página

Gira las páginas 180 grados antes de imprimir. Seleccione este elemento cuando imprima en papel, como por ejemplo sobres, que estén cargados en una dirección fija en la impresora.

Voltear horizontalmente

Invierte una imagen para que se imprima tal como aparecería en un espejo.

Opciones de menú de conicidencia de colores

ColorSync/EPSON Ajuste Color

Seleccione el método de ajuste de color. Estas opciones ajustan los colores entre la impresora y la pantalla del ordenador para reducir al mínimo la diferencia de color.

Opciones de menú para la manipulación del papel

Combinar páginas

Imprime documentos de varias páginas combinados en orden y clasificados en grupos.

Páginas a imprimir

Seleccione esta opción para imprimir sólo páginas impares o sólo páginas pares.

Orden de las páginas

Seleccione esta opción para imprimir desde la parte superior o la última página.

Ajustar al tamaño del papel

Imprime para ajustarse al tamaño de papel que ha cargado.

❏ Tamaño de papel de destino

Seleccione el tamaño del papel para imprimir.

❏ Sólo reducir

Seleccione esta opción al reducir el tamaño del documento.

Opciones de menú para la portada

Imprimir portada

Seleccione si desea o no imprimir una portada. Si desea agregar una contraportada, seleccione **Después del documento**.

Tipo de página de portada

Seleccione el contenido de la portada.

Opciones de menú para Ajustes Impresión

Tipo papel

Seleccione el tipo de papel en el que desea imprimir.

Resolución

Seleccione la calidad de impresión que desea utilizar para imprimir. Las opciones varían dependiendo del tipo de papel.

Más Ajustes

Ajusta el brillo y el contraste de las imágenes.

Impresión de varias páginas en una hoja

Puede imprimir varias páginas de datos en una sola hoja de papel.

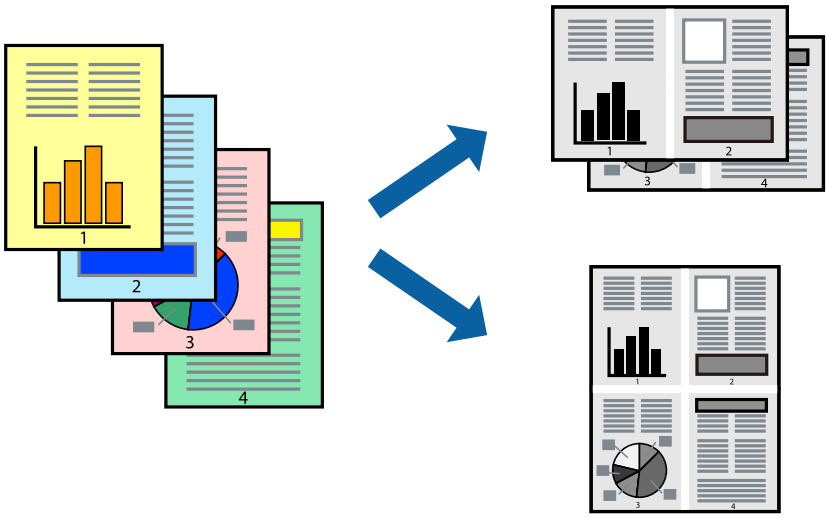

1. Cargue papel en la impresora.
   "Carga de papel en la Cassette de papel" de la página 26
2. Abra el archivo que desee imprimir.
3. Seleccione **Imprimir** en el menú **Archivo** u otro comando para acceder a la ventana del diálogo de impresión.
4. Seleccione **Diseño** en el menú emergente.
5. Establezca el número de páginas en **Páginas por hoja**, la **Orientación** (orden de página), y **Borde**.
   "Opciones de menú para el diseño" de la página 62
6. Configure el resto de elementos conforme sea necesario.
7. Haga clic en **Imprimir**.

Información relacionada

➡ "Impresión con ajustes sencillos" de la página 60

Impresión y apilado en el orden de paginación (impresión en orden inverso)

Es posible imprimir desde la última página, de forma que los documentos se apilen con el orden de paginación correcto al salir.

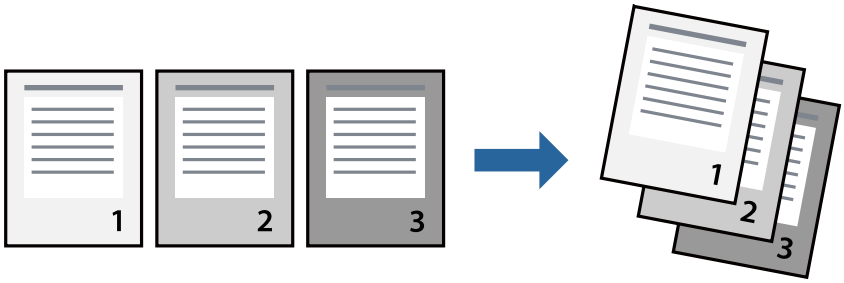

1. Cargue papel en la impresora.
   "Carga de papel en la Cassette de papel" de la página 26
2. Abra el archivo que desee imprimir.
3. Seleccione **Imprimir** en el menú **Archivo** u otro comando para acceder a la ventana del diálogo de impresión.
4. Seleccione **Gestión del papel** en el menú emergente.
5. Seleccione **Inverso** en **Orden de las páginas**.
6. Configure el resto de elementos conforme sea necesario.
7. Haga clic en **Imprimir**.

Información relacionada

➡ "Impresión con ajustes sencillos" de la página 60

Impresión ajustada al tamaño del papel

Seleccione el tamaño de papel que cargó en la impresora como valor del parámetro Tamaño del papel de destino.

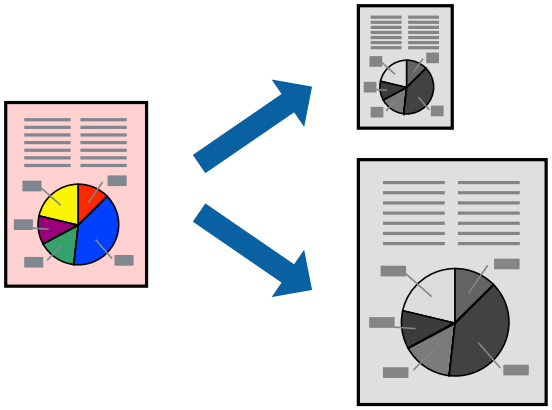

1. Cargue papel en la impresora.

   "Carga de papel en la Cassette de papel" de la página 26

2. Abra el archivo que desee imprimir.

3. Seleccione **Imprimir** en el menú **Archivo** u otro comando para acceder a la ventana del diálogo de impresión.

4. Seleccione el tamaño del papel que definió en la aplicación como valor del parámetro **Tamaño papel**.

5. Seleccione **Gestión del papel** en el menú emergente.

6. Seleccione **Ajustar al tamaño del papel**.

7. Seleccione el tamaño de papel que cargó en la impresora como valor del parámetro **Tamaño del papel de destino**.

8. Configure el resto de elementos conforme sea necesario.

9. Haga clic en **Imprimir**.

Información relacionada

➡ "Impresión con ajustes sencillos" de la página 60

Impresión de un documento reducido o ampliado con cualquier ampliación

Puede reducir o ampliar el tamaño de un documento en un porcentaje específico.

1. Cargue papel en la impresora.
   "Carga de papel en la Cassette de papel" de la página 26
2. Abra el archivo que desee imprimir.
3. Seleccione **Imprimir** en el menú **Archivo** u otro comando para acceder a la ventana del diálogo de impresión.
4. Seleccione **Ajustar página** en el menú **Archivo** de la aplicación.
5. Seleccione **Impresora**, **Tamaño de papel**, introduzca el porcentaje en **Escala** y haga clic en **OK**.

   Nota:
   *Seleccione el tamaño de papel ajustado en la impresora como valor del parámetro **Tamaño del papel**.*
6. Configure el resto de elementos conforme sea necesario.
7. Haga clic en **Imprimir**.

Información relacionada

➡ "Impresión con ajustes sencillos" de la página 60

Añadir preajustes de impresión para una impresión más sencilla

Si crea un valor preestablecido con la configuración de la impresora que utiliza con frecuencia en el controlador de impresora, puede imprimir fácilmente seleccionando en la lista el valor preestablecido.

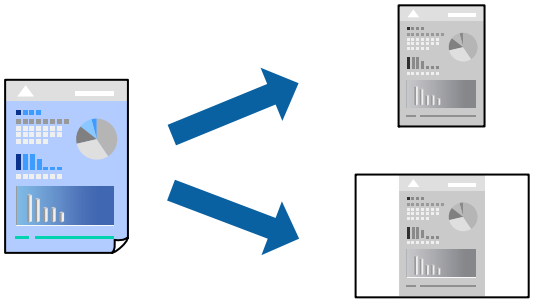

1. Cargue papel en la impresora.

   "Carga de papel en la Cassette de papel" de la página 26

2. Abra el archivo que desee imprimir.

3. Seleccione **Imprimir** en el menú **Archivo** u otro comando para acceder a la ventana del diálogo de impresión.

4. Configure cada elemento, por ejemplo, **Ajustes Impresión** y **Diseño** (**Tamaño papel**, **Tipo papel**, y así sucesivamente).

5. Haga clic en **Predeterminados** para guardar la configuración actual como preajuste.

6. Haga clic en **OK**.

   Nota:
   *Para eliminar un ajuste predefinido que haya añadido, haga clic en **Predefinidos** > **Mostrar predefinidos**, seleccione el nombre del ajuste predefinido en cuestión y elimínelo.*

7. Haga clic en **Imprimir**.

La próxima vez que desee imprimir con el mismo ajuste, seleccione el nombre de preajuste registrado en **Predeterminados**.

Información relacionada

➡ "Impresión con ajustes sencillos" de la página 60

Impresión de documentos desde dispositivos inteligentes (iOS)

Puede imprimir documentos desde dispositivos inteligentes, como smartphones o tablets.

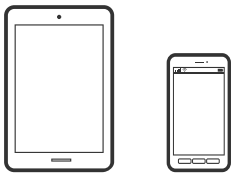

Impresión de documentos mediante Epson iPrint

Nota:
Las operaciones pueden variar en función del dispositivo.

1. Cargue papel en la impresora.

   "Carga de papel en la Cassette de papel" de la página 26

2. Prepare la impresora para la impresión inalámbrica.

3. Si Epson iPrint no está instalado, instálelo.

   "Instalación de Epson iPrint" de la página 213

4. Conecte el dispositivo inteligente a la misma red inalámbrica que utilice la impresora.

5. Inicie Epson iPrint.

6. En la pantalla de inicio, pulse **Documento**.

7. Toque la ubicación del documento que desee imprimir.

8. Seleccione el documento y, a continuación, toque **Siguiente**.

9. Pulse **Imprimir**.

Impresión de documentos mediante AirPrint

AirPrint le permite imprimir al instante y sin cables desde un iPhone, iPad, iPod Touch o Mac sin necesidad de instalar controladores o de descargar software.

Works with Apple AirPrint

Nota:
Si ha inhabilitado los mensajes de configuración del papel en el panel de control de su impresora, no podrá utilizar AirPrint. Si tiene que habilitar los mensajes, consulte las instrucciones en el siguiente vínculo.

1. Cargue papel en la impresora.

   "Carga de papel en la Cassette de papel" de la página 26

2. Prepare la impresora para la impresión inalámbrica. Consulte el siguiente vínculo.

   http://epson.sn

3. Conecte el dispositivo Apple a la misma red inalámbrica que esté utilizando la impresora.

4. Imprima en la impresora desde el dispositivo.

   Nota:
   Para más información, consulte la página AirPrint del sitio web de Apple.

Información relacionada

➡ "No se puede imprimir aunque hay establecida una conexión (iOS)" de la página 139

Impresión de documentos desde dispositivos inteligentes (Android)

Puede imprimir documentos desde dispositivos inteligentes, como smartphones o tablets.

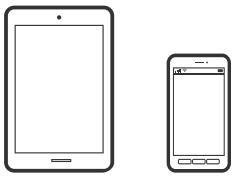

Impresión de documentos mediante Epson iPrint

Nota:
Las operaciones pueden variar en función del dispositivo.

1. Cargue papel en la impresora.
   "Carga de papel en la Cassette de papel" de la página 26
2. Prepare la impresora para la impresión inalámbrica.
3. Si Epson iPrint no está instalado, instálelo.
   "Instalación de Epson iPrint" de la página 213
4. Conecte el dispositivo inteligente a la misma red inalámbrica que utilice la impresora.
5. Inicie Epson iPrint.
6. En la pantalla de inicio, pulse **Documento**.
7. Toque la ubicación del documento que desee imprimir.
8. Seleccione el documento y, a continuación, toque **Siguiente**.
9. Pulse **Imprimir**.

Impresión de documentos con Epson Print Enabler

Puede imprimir sus documentos, correos electrónicos, fotos y páginas web de forma inalámbrica desde un teléfono o una tablet Android (Android v4.4 o posterior). En pocos pasos su dispositivo Android encontrará una impresora Epson conectada a la misma red inalámbrica.

Nota:
Las operaciones pueden variar en función del dispositivo.

1. Cargue papel en la impresora.

   "Carga de papel en la Cassette de papel" de la página 26

2. Prepare la impresora para la impresión inalámbrica.

3. Instale en su dispositivo Android el plug-in de Epson Print Enabler desde Google Play.

4. Conecte el dispositivo Android a la misma red inalámbrica que esté utilizando la impresora.

5. Vaya a los **Ajustes** de su dispositivo **Impresión**, seleccione Impresión y, a continuación, habilite Epson Print Enabler.

6. Desde una aplicación Android, como Chrome, pulse sobre el icono de menú e imprima lo que sale en pantalla.

   Nota:
   *Si no ve su impresora, pulse **Todas las impresoras** y seleccione su impresora.*

Impresión en sobres

Impresión de sobres desde un ordenador (Windows)

1. Cargue los sobres en la impresora.

   "Carga de sobres en la Cassette de papel" de la página 29

2. Abra el archivo que desee imprimir.

3. Acceda a la ventana del controlador de la impresora.

4. Seleccione el tamaño de sobre en **Tamaño de Documento** en la pestaña **Principal** y, a continuación, seleccione **Sobre** en **Tipo de Papel**.

5. Establezca el resto de los elementos en las fichas **Principal** y **Más Opciones** según sea preciso, y haga clic en **Aceptar**.

6. Haga clic en **Imprimir**.

Impresión de sobres desde un ordenador (Mac OS)

1. Cargue los sobres en la impresora.

   "Carga de sobres en la Cassette de papel" de la página 29

2. Abra el archivo que desee imprimir.

3. Seleccione **Imprimir** en el menú **Archivo** u otro comando para acceder a la ventana del diálogo de impresión.

4. Seleccione el tamaño como ajuste de **Tamaño papel**.

5. Seleccione **Ajustes Impresión** en el menú emergente.
6. Seleccione **Sobre** como ajuste de **Tipo papel**.
7. Configure el resto de elementos conforme sea necesario.
8. Haga clic en **Imprimir**.

Impresión de páginas Web

Imprimir páginas web desde un ordenador

1. Cargue papel en la impresora.
   "Carga de papel en la Cassette de papel" de la página 26
2. Seleccione el método de impresión en **Barra de Herramientas de E-Web Print**.
   - ❏ Imprimir: imprima la página web completa de forma que se ajuste al papel.
   - ❏ Sujetador: imprima solo el área seleccionaste.
3. Realice los ajustes de impresión y, a continuación, haga clic en **Imprimir**.

Impresión de páginas web desde dispositivos inteligentes

Nota:
Las operaciones pueden variar en función del dispositivo.

1. Cargue papel en la impresora.
   "Carga de papel en la Cassette de papel" de la página 26
2. Prepare la impresora para la impresión inalámbrica.
3. Si Epson iPrint no está instalado, instálelo.
   "Instalación de Epson iPrint" de la página 213
4. Conecte el dispositivo inteligente a la misma red inalámbrica que utilice la impresora.
5. Abra la página web que desea imprimir en su de navegador web.
6. Toque **Compartir** en el menú del navegador web.
7. Seleccione **iPrint**.
8. Toque **Imprimir**.

Impresión mediante un servicio en la nube

Si usa el servicio Epson Connect (disponible en Internet), puede imprimir desde un smartphone, tablet PC o portátil, en todo momento y prácticamente desde cualquier lugar. Para utilizar este servicio, debe registrar el usuario y la impresora en Epson Connect.

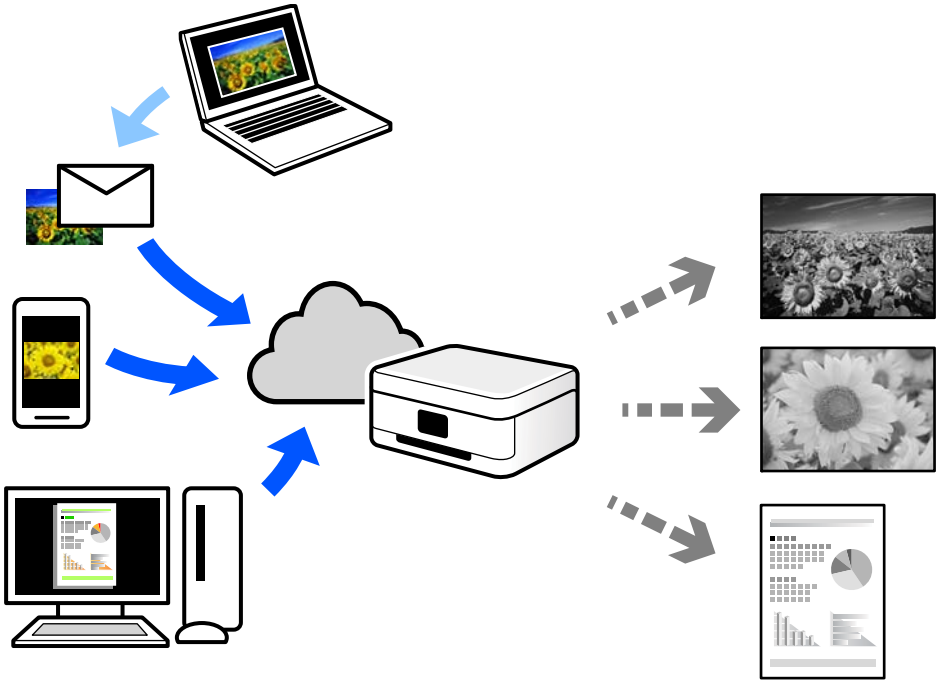

Estas son las funciones disponibles en Internet.

❏ Email Print

Cuando envía un correo electrónico con datos adjuntos, como documentos o imágenes, a una dirección de correo electrónico asignada a la impresora, puede imprimir ese correo electrónico y los archivos adjuntos desde ubicaciones remotas, como la impresora de su hogar o de la oficina.

❏ Epson iPrint

Esta aplicación es para iOS y Android, y le permite imprimir o escanear desde un teléfono inteligente o una tablet. Puede imprimir documentos, imágenes y sitios web enviándolos directamente a una impresora de la misma LAN inalámbrica.

❏ Remote Print Driver

Este es un controlador compartido compatible con Remote Print Driver. Cuando imprima utilizando una impresora situada en una ubicación remota, puede hacerlo cambiando de impresora en la ventana de aplicaciones habitual.

Consulte el portal web Epson Connect para obtener detalles acerca de cómo configurar o imprimir.

https://www.epsonconnect.com/

http://www.epsonconnect.eu (sólo para Europa)

Cómo registrarse en el servicio Epson Connect desde el panel de control

Siga los siguientes pasos para registrar la impresora.

1. Seleccione **Configuración** en el panel de control.

   Para seleccionar un elemento, use los botones ▲ ▼ ◀ ▶ y, a continuación, pulse el botón OK.

2. Seleccione **Epson Connect Services** > **Registrar/Eliminar** para imprimir la hoja de registro.

3. Siga las instrucciones de la hoja de registro para registrar la impresora.

Copia

Copia de originales. 75

Copia de carnets de identidad. 80

Copia de originales

En esta sección se explica cómo usar el menú **Copiar** del panel de control para copiar originales.

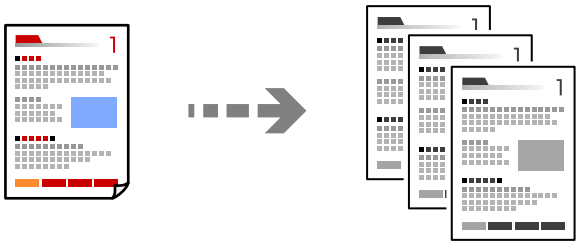

1. Cargue papel en la impresora.

   "Carga de papel en la Cassette de papel" de la página 26

2. Coloque los originales.

   "Colocación de originales en el cristal del escáner" de la página 32

3. Seleccione **Copiar** en la pantalla de inicio.

   Para seleccionar un elemento, use los botones ▲▼◀▶ y, a continuación, pulse el botón OK.

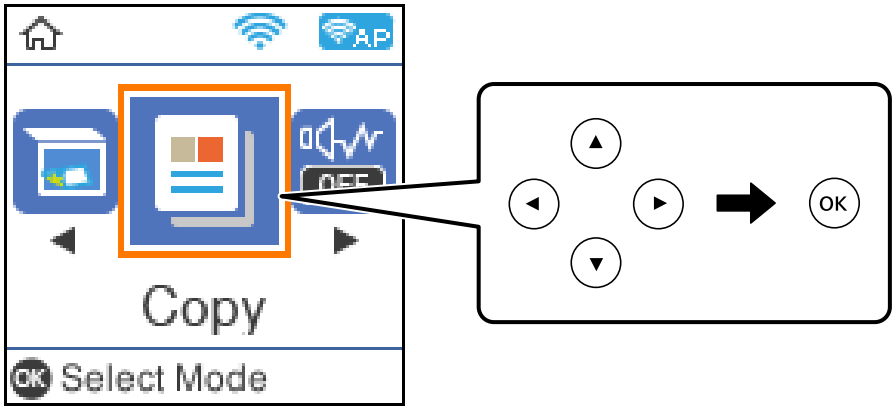

4. Configure el número de copias con el botón ▲▼.

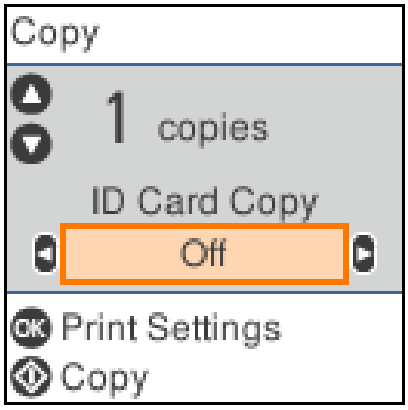

5. Pulse el botón OK para ver y comprobar los ajustes de impresión y cámbielos como sea necesario.

   Para cambiar la configuración, pulse el botón ▼, especifique el menú de configuración con los botones ▲▼ y, a continuación, cambie la configuración con los botones ◀▶. Cuando termine, pulse el botón OK.

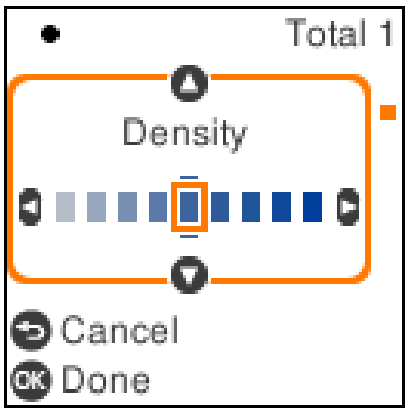

"Opciones avanzadas de menú para Copiar" de la página 76

6. Pulse el botón ⊡.

   Nota:
   El tamaño y el borde de la imagen copiada son ligeramente distintos del original.

Opciones avanzadas de menú para Copiar

Los elementos disponibles varían en función del menú que haya seleccionado.

Copia Tarj. de id.:

Escanea las dos caras de un carnet de identidad y las copia en una cara del papel.

Densidad:

Aumente la densidad si las copias apenas se ven. Reduzca la densidad si aparecen manchas de tinta.

Conf. papel:

Seleccione el tamaño y el tipo de papel cargado.

Reducir/ampliar:

Amplía o reduce los originales.

❏ Tamaño real

Copia con un aumento del 100%.

❏ Ajuste automático

Detecta el área de escaneado y, de forma automática, aumenta o reduce el original para adaptarlo al tamaño de papel seleccionado. Si hay márgenes blancos alrededor del original, los márgenes blancos pegados a la marca de esquina del cristal del escáner se consideran área de escaneado, pero es posible que los del lado opuesto se recorten.

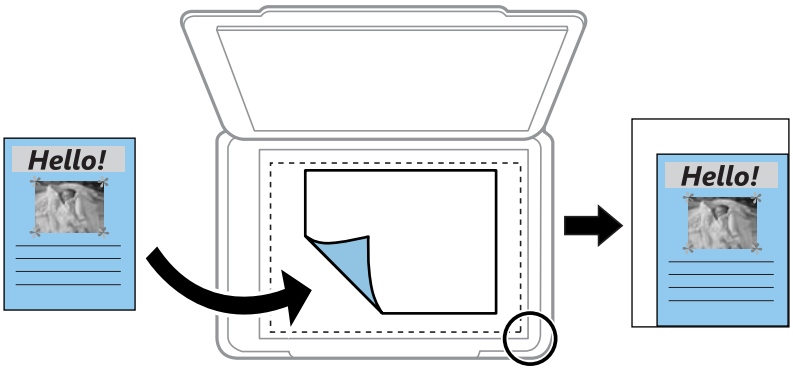

❏ Personalizado

Seleccione esta opción para especificar el porcentaje de ampliación o reducción del original.

Tamaño personaliz.:

Especifica el porcentaje de ampliación/reducción del original dentro del intervalo 25–400%.

Tamaño original:

Seleccione el tamaño del original. Si copia originales de tamaño no estándar, seleccione el tamaño que sea más próximo al original.

Multi páginas:

❏ Una página

Copia un original a una sola cara en una hoja de papel.

❏ 2/cara

Copia dos originales de una sola cara en una hoja de papel con la disposición 2-up.

Calidad:

Seleccione la calidad de la copia. Si selecciona **La mejor** la impresión tiene mejor calidad pero es más lenta.

Copias ampliadas o reducidas

Puede copiar los originales con la ampliación que desee.

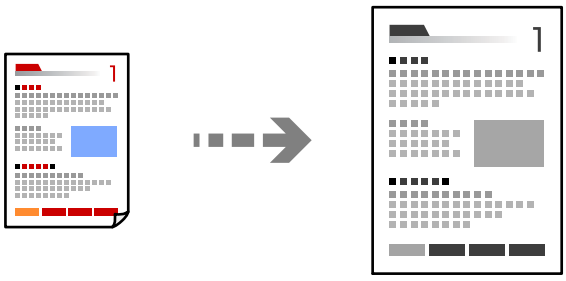

1. Cargue papel en la impresora.

   "Carga de papel en la Cassette de papel" de la página 26

2. Coloque los originales.

   "Colocación de originales en el cristal del escáner" de la página 32

3. Seleccione **Copiar** en la pantalla de inicio.

   Para seleccionar un elemento, use los botones ▲▼◀▶ y, a continuación, pulse el botón OK.

4. Configure el número de copias con el botón ▲▼.

5. Pulse el botón OK y, a continuación, el botón ▼.

6. Especifique **Reducir/ampliar** con los botones ▲▼ y, a continuación, ajuste la ampliación con los botones ◀▶.

   Nota:
   Si desea realizar la copia reduciendo o ampliando el tamaño de un documento en un porcentaje específico, seleccione ***Personalizado*** *como ajuste de* ***Reducir/ampliar****, pulse el botón ▼ y, a continuación, pulse el botón ◀▶ para especificar el porcentaje. El porcentaje se puede cambiar en incrementos del 10% manteniendo pulsados los botones ◀▶.*

7. Cambie el resto de ajustes como sea preciso.

   "Opciones avanzadas de menú para Copiar" de la página 76

8. Pulse el botón OK y, a continuación, el botón ⊡.

   Nota:
   El tamaño y el borde de la imagen copiada son ligeramente distintos del original.

Copia de varios originales en una hoja

Copia dos originales de una sola cara en una hoja de papel con la disposición 2-up.

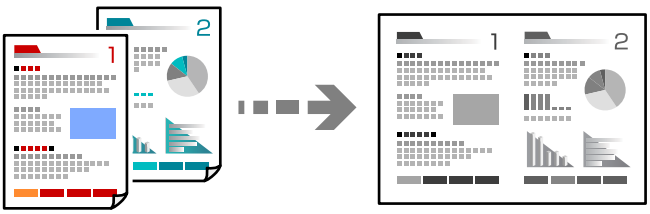

1. Cargue papel en la impresora.

   "Carga de papel en la Cassette de papel" de la página 26

2. Seleccione **Copiar** en la pantalla de inicio.

   Para seleccionar un elemento, use los botones ▲▼◀▶ y, a continuación, pulse el botón OK.

3. Configure el número de copias con el botón ▲▼.

4. Pulse el botón OK y, a continuación, el botón ▼.

5. Seleccione **2/cara** como el ajuste **Multi páginas** y después pulse el botón OK.

6. Seleccione el orden del diseño para el ajuste **Orden diseño** y, a continuación, pulse el botón OK.

7. Seleccione la orientación del original para el ajuste **Orientación original** y, a continuación, pulse el botón OK.

8. Cambie el resto de ajustes como sea preciso.
   "Opciones avanzadas de menú para Copiar" de la página 76

9. Coloque la primera página del original y pulse el botón ⊡.
   ❏ Originales verticales

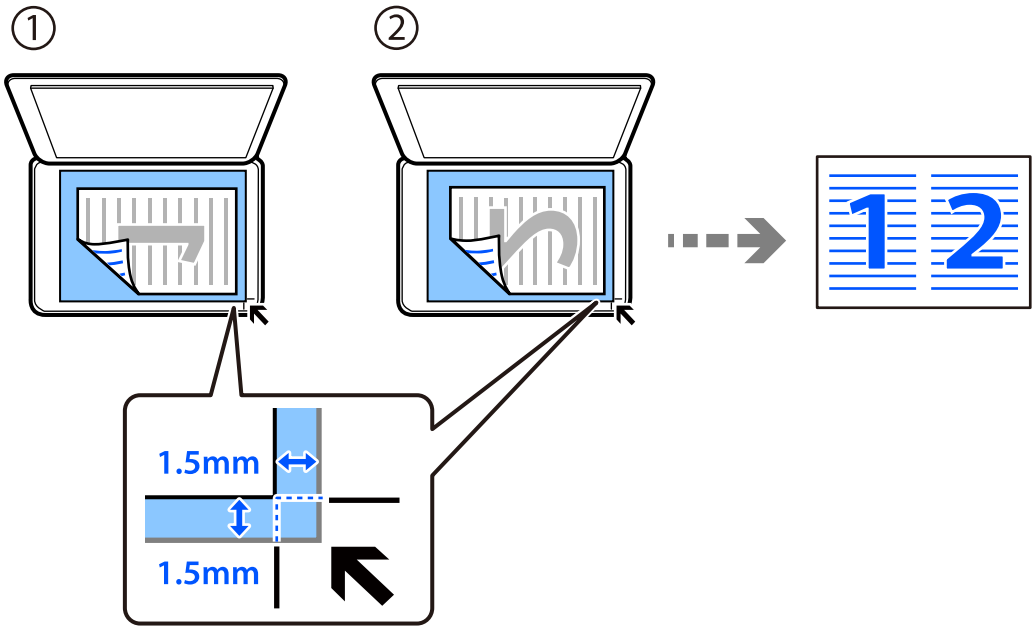

❏ Originales horizontales

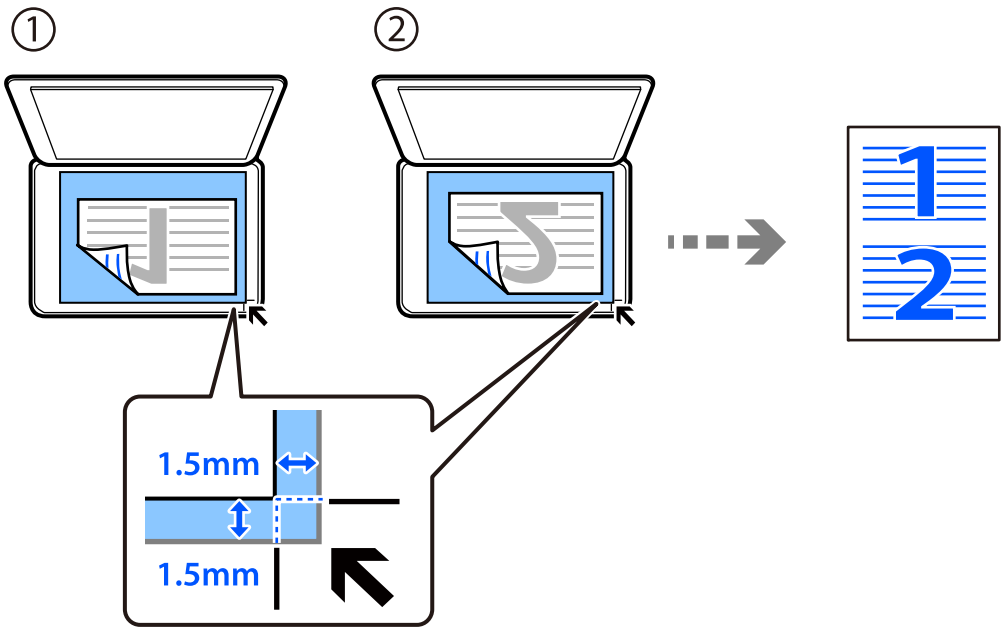

10. Coloque la segunda página del original y pulse el botón ⊡.

    Nota:
    El tamaño y el borde de la imagen copiada son ligeramente distintos del original.

Copia de carnets de identidad

Escanea las dos caras de un carnet de identidad y las copia en una cara de papel de tamaño A4.

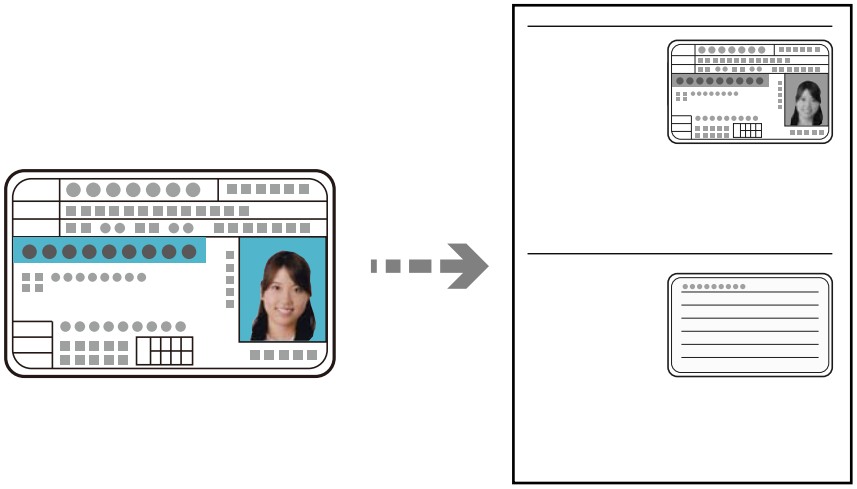

1. Cargue papel en la impresora.

   "Carga de papel en la Cassette de papel" de la página 26

2. Seleccione **Copiar** en la pantalla de inicio.

   Para seleccionar un elemento, use los botones ▲ ▼ ◀ ▶ y, a continuación, pulse el botón OK.

3. Configure el número de copias con el botón ▲▼.

4. Seleccione **Activado** en **Copia Tarj. de id.**.

5. Compruebe los ajustes de impresión y cámbielos como sea necesario.

   Si desea cambiar la configuración, pulse el botón ▼. Cuando termine, pulse el botón OK.

   "Opciones avanzadas de menú para Copiar" de la página 76

6. Pulse el botón ⊡.

7. Coloque el original boca abajo y deslícelo hasta la marca de la esquina.

   Coloque el carnet de identidad a 5 mm de la marca de la esquina del cristal del escáner.

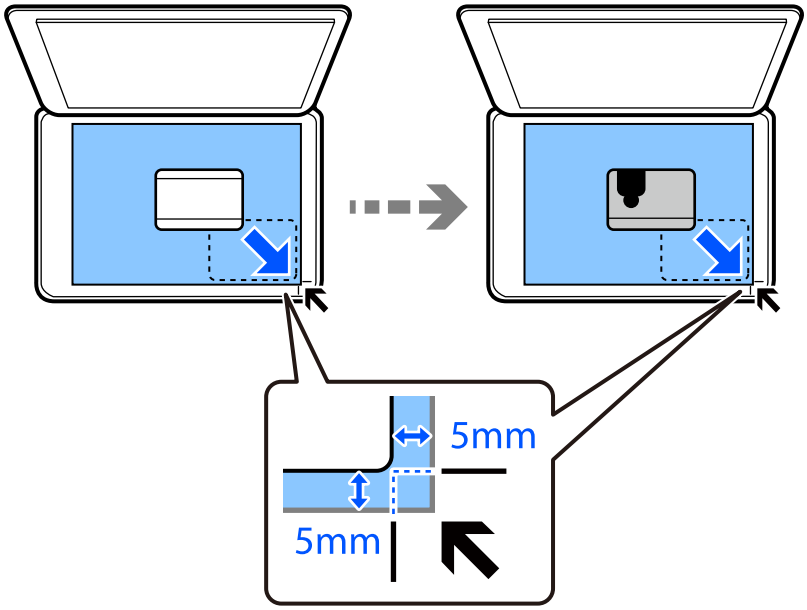

8. Coloque la parte posterior del original hacia abajo, deslícelo hacia la marca de la esquina y, a continuación, pulse el botón ⊡.

   Nota:
   El tamaño y el borde de la imagen copiada son ligeramente distintos del original.

Escaneado

Métodos de escaneado disponibles. 83

Información básica acerca del escaneado. 83

Escanear originales en un ordenador. 84

Escaneado de originales mediante WSD. 86

Escaneado de originales en un dispositivo inteligente. 89

Digitalización avanzada. 89

Métodos de escaneado disponibles

Para escanear usando esta impresora puede usar cualquiera de los siguientes métodos.

Escaneado en un ordenador

Hay dos métodos para escanear originales en un ordenador: Escaneando con el panel de control de la impresora y desde el ordenador.

- ❏ Desde el panel de control puede escanear fácilmente. Antes de escanear, instale Epson Event Manager y Epson Scan 2 en su ordenador.
- ❏ Use la aplicación de escaneado Epson ScanSmart para escanear desde el ordenador. Después de escanear, podrá editar las imágenes. Antes de escanear, instale Epson ScanSmart en el ordenador.

Escaneado con WSD

Puede guardar la imagen escaneada en un ordenador conectado a la impresora utilizando la función WSD.

Si está utilizando Windows 7/Windows Vista, debe configurar WSD en su ordenador antes de escanear.

Escanear directamente desde dispositivos inteligentes

Las imágenes escaneadas se pueden guardar directamente en un dispositivo inteligente, como un smartphone o una tablet, mediante la aplicación Epson iPrint del dispositivo inteligente.

Antes de escanear, instale Epson iPrint en su dispositivo inteligente.

Información relacionada

➡ "Escanear originales en un ordenador" de la página 84
➡ "Escaneado de originales mediante WSD" de la página 86
➡ "Escaneado de originales en un dispositivo inteligente" de la página 89

Información básica acerca del escaneado

Formatos de archivo recomendados según finalidad

En términos generales, el formato JPEG es adecuado para fotos, y el formato PDF adecuado para documentos.

Consulte las descripciones siguientes para elegir el formato idóneo para lo que quiere hacer.

Formato de archivo	Descripción
JPEG (.jpg)	Un formato de archivo que le permite comprimir los datos guardados. Si la relación de compresión es alta, la calidad de la imagen se reducirá y no podrá recuperar la calidad original de la imagen. Este es el formato de imagen estándar de las cámaras digitales. Este formato es adecuado para imágenes con muchos colores.

Formato de archivo	Descripción
PDF (.pdf)	Un formato de archivo general que se puede utilizar en diferentes sistemas operativos y que ofrece el mismo nivel de visualización de pantalla y de impresión. Los archivos PDF se pueden ver mediante un programa lector archivos PDF o en el navegador web.

Resoluciones recomendadas según la finalidad

La resolución indica el número de píxeles (el área más pequeña de una imagen) por pulgada (25,4 mm), y se mide en ppp (puntos por pulgada). La ventaja de aumentar la resolución es que los detalles de la imagen quedan bien. No obstante, también puede tener las siguientes desventajas.

❏ El tamaño del archivo es más grande

(Cuando se duplica la resolución, el tamaño del archivo se vuelve cuatro veces más grande).

❏ Escanear, guardar y leer la imagen lleva mucho tiempo

❏ La imagen se vuelve demasiado grande para ajustarse a la pantalla o para imprimirse en papel

Consulte la tabla y establezca la resolución adecuada para el objetivo de su imagen escaneada.

Objetivo	Resolución (referencia)
Visualización en un ordenador Envío por correo electrónico	Hasta 200 ppp
Impresión con una impresora	De 200 a 300 ppp

Escanear originales en un ordenador

Hay dos métodos para escanear originales en un ordenador: Escaneando con el panel de control de la impresora y desde el ordenador.

Información relacionada

➡ “Escaneado desde el panel de control” de la página 85
➡ “Escaneado desde un ordenador” de la página 86

Escaneado desde el panel de control

Nota:
Para usar esta función, asegúrese de tener instaladas las siguientes aplicaciones en su ordenador.

❏ *Epson Event Manager*

❏ *Epson Scan 2*

Haga lo siguiente para comprobar qué aplicaciones hay instaladas.

Windows 10: haga clic en el botón Inicio y, a continuación, seleccione ***Sistema de Windows*** *—* ***Panel de control*** *—* ***Programas*** *—* ***Programas y características****.*

Windows 8.1/Windows 8: seleccione ***Escritorio*** *—* ***Configuración*** *—* ***Panel de control*** *—* ***Programas*** *—* ***Programas y características****.*

Windows 7: haga clic en el botón Inicio y, a continuación, seleccione ***Panel de control*** *—* ***Programas*** *—* ***Programas y características****.*

Mac OS: seleccione ***Ir*** *>* ***Aplicaciones*** *>* ***Epson Software****.*

1. Coloque los originales.

   "Colocación de originales en el cristal del escáner" de la página 32

2. Seleccione **Escanear** en el panel de control.

   Para seleccionar un elemento, use los botones ▲▼◀▶ y, a continuación, pulse el botón OK.

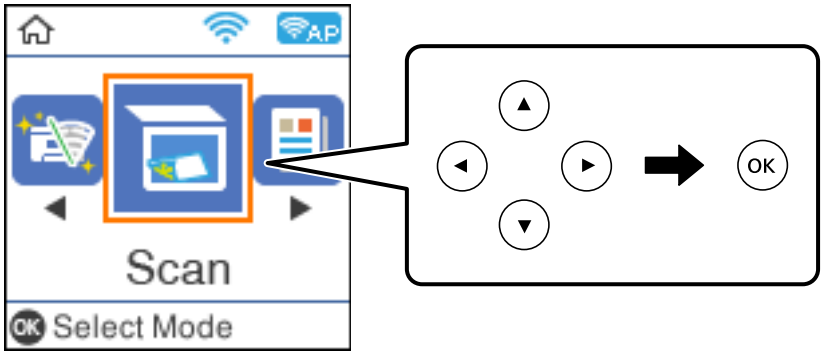

3. Seleccione cómo guardar la imagen escaneada en un ordenador desde el siguiente menú y, a continuación pulse el botón OK.

   ❏ **Escanear a PC (JPEG)**: guarda la imagen escaneada en formato JPEG.

   ❏ **Escanear a PC (PDF)**: guarda la imagen escaneada en formato PDF.

   ❏ **Escanear a PC (Correo electr.)**: inicia el cliente de correo electrónico de su ordenador y adjunta la imagen automáticamente a un mensaje.

   ❏ **Escanear a PC (personalizado)**: guarda la imagen escaneada usando la configuración de Epson Event Manager. Puede cambiar los ajustes de escaneo como el tamaño de escaneado, la carpeta donde se guardará o el formato de almacenamiento.

   "Realizar ajustes personalizados de escaneado con el panel de control" de la página 90

4. Seleccione el ordenador donde desee guardar las imágenes escaneadas.

   Nota:
   ❏ *Si la impresora está conectada a una red, puede seleccionar el ordenador en el que va a guardar la imagen escaneada. Se pueden mostrar hasta 20 ordenadores en el panel de control de la impresora. Si configura* ***Nombre escáner de red (alfanumérico)*** *en Epson Event Manager, se mostrará en el panel de control.*

5. Pulse el botón ⊡.

Escaneado desde un ordenador

Se puede escanear desde un ordenador mediante Epson ScanSmart.

Esta aplicación le permite escanear fácilmente documentos y guardar las imágenes escaneadas en unos sencillos pasos.

1. Coloque los originales.

   "Colocación de originales en el cristal del escáner" de la página 32

2. Inicie Epson ScanSmart.

   ❏ Windows 10

   Haga clic en el botón Inicio y, a continuación, seleccione **Epson Software** > **Epson ScanSmart**.

   ❏ Windows 8.1/Windows 8

   Introduzca el nombre de la aplicación en el acceso a Buscar y luego seleccione el icono que aparezca.

   ❏ Windows 7

   Haga clic en el botón de inicio y, a continuación, seleccione **Todos los programas** > **Epson Software** > **Epson ScanSmart**.

   ❏ Mac OS

   Seleccione **Ir** > **Aplicaciones** > **Epson Software** > **Epson ScanSmart**.

3. Cuando se muestre la pantalla Epson ScanSmart, siga las instrucciones que se muestran en ella para escanear.

   Nota:
   Haga clic en ***Help*** *para ver información detallada acerca de la operación.*

Escaneado de originales mediante WSD

Puede guardar la imagen escaneada en un ordenador conectado a la impresora utilizando la función WSD.

Nota:
❏ *Esta función solo está disponible en ordenadores con Windows 10/Windows 8.1/Windows 8/Windows 7/Windows Vista.*

❏ *Si utiliza Windows 7/Windows Vista, tiene que configurar antes su ordenador para usar esta función.*

1. Coloque los originales.

   "Colocación de originales en el cristal del escáner" de la página 32

2. Seleccione **Escanear** en el panel de control.

   Para seleccionar un elemento, use los botones ▲▼◀▶ y, a continuación, pulse el botón OK.

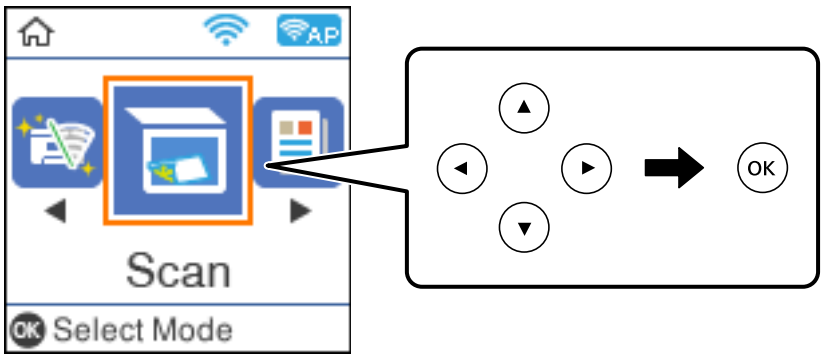

3. Seleccione **Para WSD**.

4. Seleccione un ordenador.

5. Pulse el botón ⊡.

Configuración de un puerto WSD

En este apartado se explica cómo configurar un puerto WSD para Windows 7/Windows Vista.

Nota:
Para Windows 10/Windows 8.1/Windows 8, el puerto WSD se configura automáticamente.

Es necesario lo siguiente para configurar un puerto WSD.

❏ Que la impresora y el ordenador estén conectados a la red.

❏ Que el controlador de impresora esté instalado en el ordenador.

1. Encienda la impresora.

2. Haga clic en inicio y luego en **Red** en el ordenador.

3. Haga clic con el botón derecho en la impresora y luego clic en **Instalar**.

   Haga clic en **Continuar** cuando se abra la pantalla **Control de cuentas de usuario**.

Haga clic en **Desinstalar** y vuelva a empezar si aparece la pantalla **Desinstalar**.

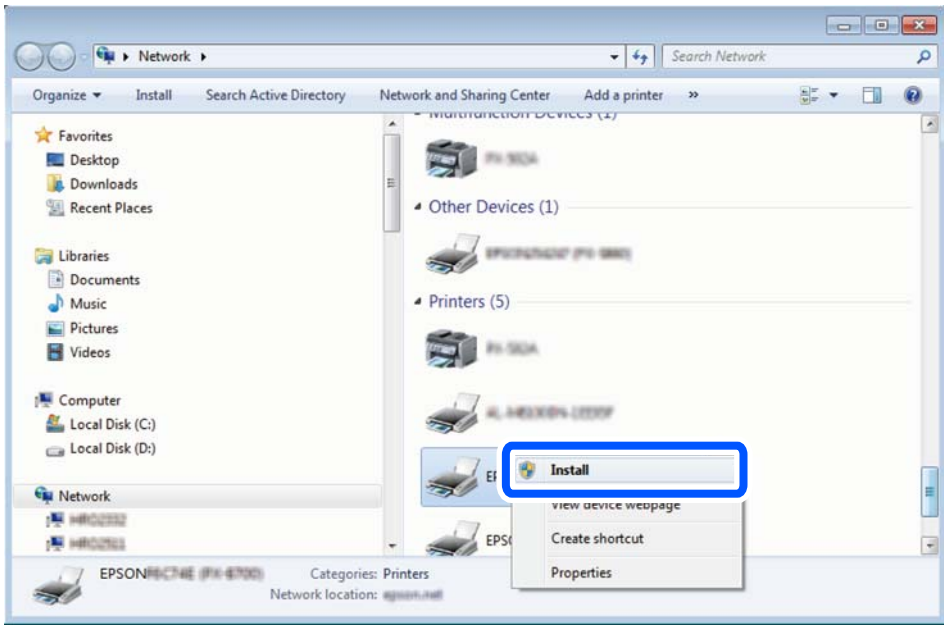

Nota:
El nombre de impresora que configure en la red y el nombre del modelo (EPSON XXXXXX (XX-XXXX)) se muestran en la pantalla de red. Puede consultar el nombre de la impresora configurado en la red en el panel de control de la impresora o imprimiendo una hoja de estado de la red.

4. Haga clic en **El dispositivo está listo para usarse**.

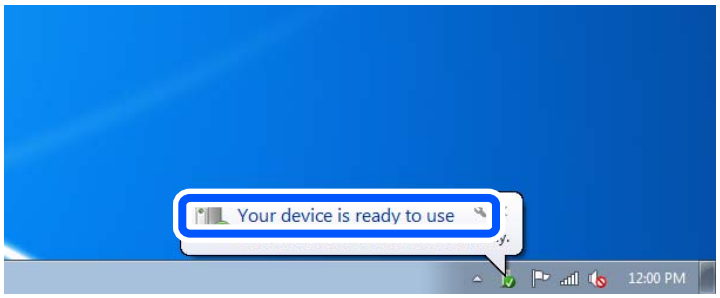

5. Lea el mensaje y haga clic en **Cerrar**.

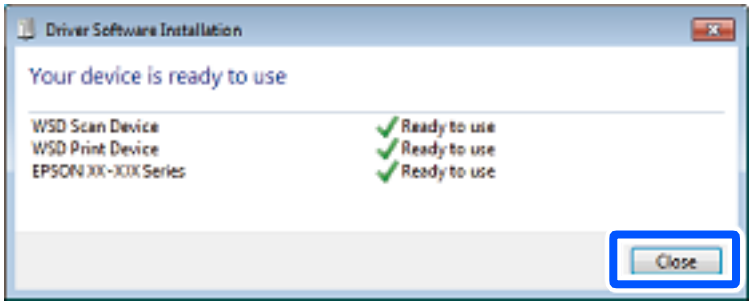

6. Abra la pantalla de **Dispositivos e impresoras**.

❏ Windows 7

Haga clic en Inicio > **Panel de control** > **Hardware y sonido** (o **Hardware**) > **Dispositivos e impresoras**.

❏ Windows Vista

Haga clic en Inicio > **Panel de control** > **Hardware y sonido** > **Impresoras**.

7. Compruebe que aparezca un icono con el nombre de la impresora en la red.

   Seleccione el nombre de la impresora cuando imprima con WSD.

Escaneado de originales en un dispositivo inteligente

Nota:

❏ *Antes de escanear, instale Epson iPrint en su dispositivo inteligente.*

❏ *Las pantallas de Epson iPrint pueden cambiar sin previo aviso.*

❏ *El contenido de Epson iPrint puede variar en función del producto.*

1. Coloque los originales.

   "Colocación de originales" de la página 31

2. Inicie Epson iPrint.

3. En la pantalla de inicio, pulse **Escanear**.

4. Pulse **Escanear**.

   Nota:

   La configuración de escaneado se puede modificar. Toque el icono ⚙ de la parte superior derecha de la pantalla.

   Comienza el escaneado.

5. Compruebe la imagen escaneada y, a continuación, seleccione el método de guardado.

   ❏ : muestra la pantalla donde puede guardar las imágenes escaneadas.

   ❏ : muestra una pantalla desde la que puede enviar las imágenes escaneadas por correo electrónico.

   ❏ : muestra una pantalla desde donde puede imprimir las imágenes escaneadas.

6. Por último, siga las instrucciones en pantalla.

Digitalización avanzada

Información relacionada

➡ "Realizar ajustes personalizados de escaneado con el panel de control" de la página 90

➡ "Reducir el tamaño del archivo de la imagen escaneada" de la página 93

Realizar ajustes personalizados de escaneado con el panel de control

Con Epson Event Manager, puede configurar **Escanear a PC (personalizado)** para escanear a un ordenador mediante el panel de control.

Para más información, consulte la Ayuda de Epson Event Manager.

1. Inicie Epson Event Manager.
   - ❏ Windows 10/Windows Server 2016

     Haga clic en el botón Inicio y, a continuación, seleccione **Epson Software** > **Event Manager**.
   - ❏ Windows 8.1/Windows 8/Windows Server 2012 R2/Windows Server 2012

     Introduzca el nombre de la aplicación en el acceso a Buscar y luego seleccione el icono que aparezca.
   - ❏ Windows 7/Windows Vista/Windows XP/Windows Server 2008 R2/Windows Server 2008/Windows Server 2003 R2/Windows Server 2003

     Haga clic en el botón de inicio y seleccione **Todos los programas** o **Programas** > **Epson Software** > **Event Manager**.
   - ❏ Mac OS

     Seleccione **Ir** > **Aplicaciones** > **Epson Software** > **Event Manager**.
2. Asegúrese de que su escáner está seleccionado como **Escáner** en la pestaña **Ajustes de botones** de la pantalla principal.

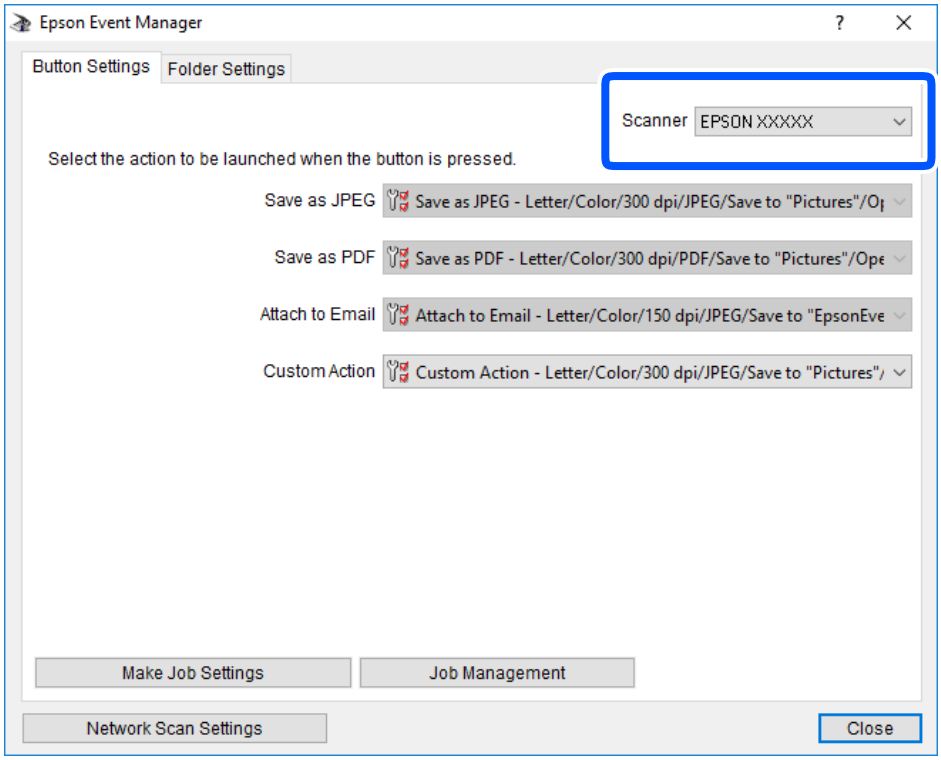

3. Haga clic en **Definir ajustes del trabajo**.

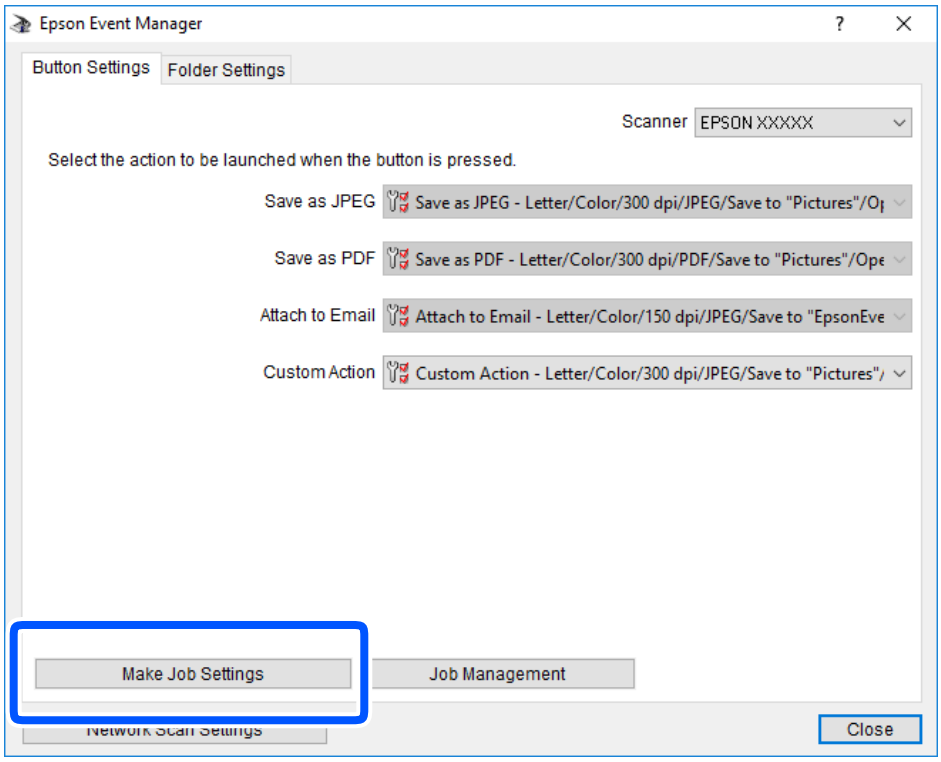

4. Configure el escaneo desde la pantalla **Ajustes del trabajo**.

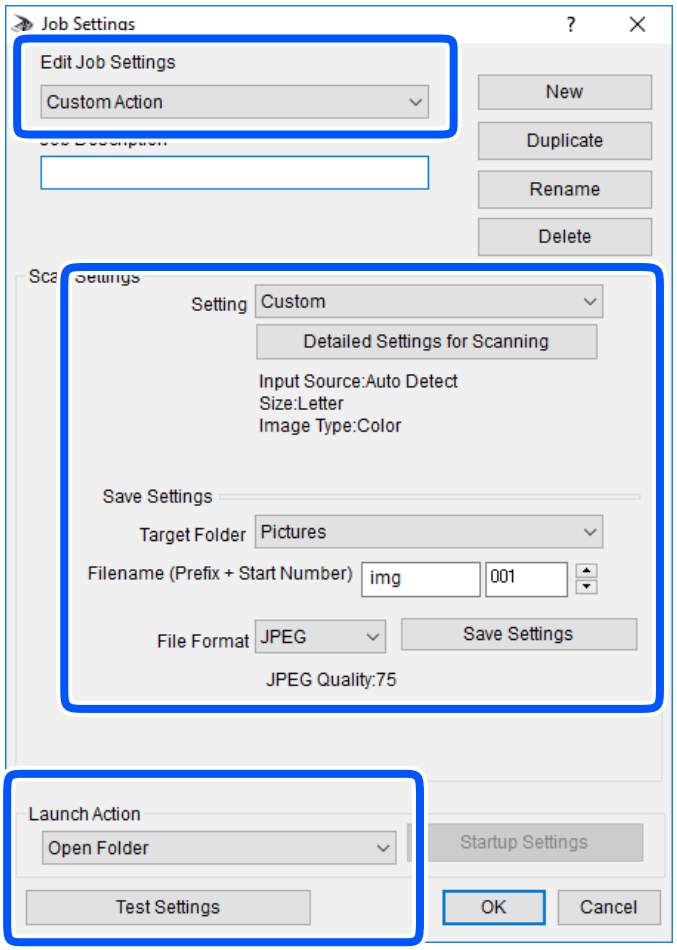

- ❏ Editar ajustes del trabajo: Seleccione **Acción personalizada**.
- ❏ Ajuste: Escanee utilizando la mejor configuración en función del tipo de original seleccionado. Haga clic en **Ajustes detallados de escaneado** para realizar ajustes como definir el color o la resolución en la que se guarda la imagen escaneada.
- ❏ Carpeta de destino: Seleccione la carpeta de destino para guardar la imagen escaneada.
- ❏ Nombre de archivo (prefijo + número inicio): Cambie la configuración del nombre del archivo que quiera guardar.
- ❏ Formato del archivo: Seleccione el formato de almacenamiento.
- ❏ Iniciar acción: Seleccione la acción al escanear.
- ❏ Probar ajustes: Inicia el escaneo de prueba utilizando la configuración actual.

5. Haga clic en **Aceptar** para volver a la pantalla principal.

6. Asegúrese de que **Acción personalizada** está seleccionado en la lista **Acción personalizada**.

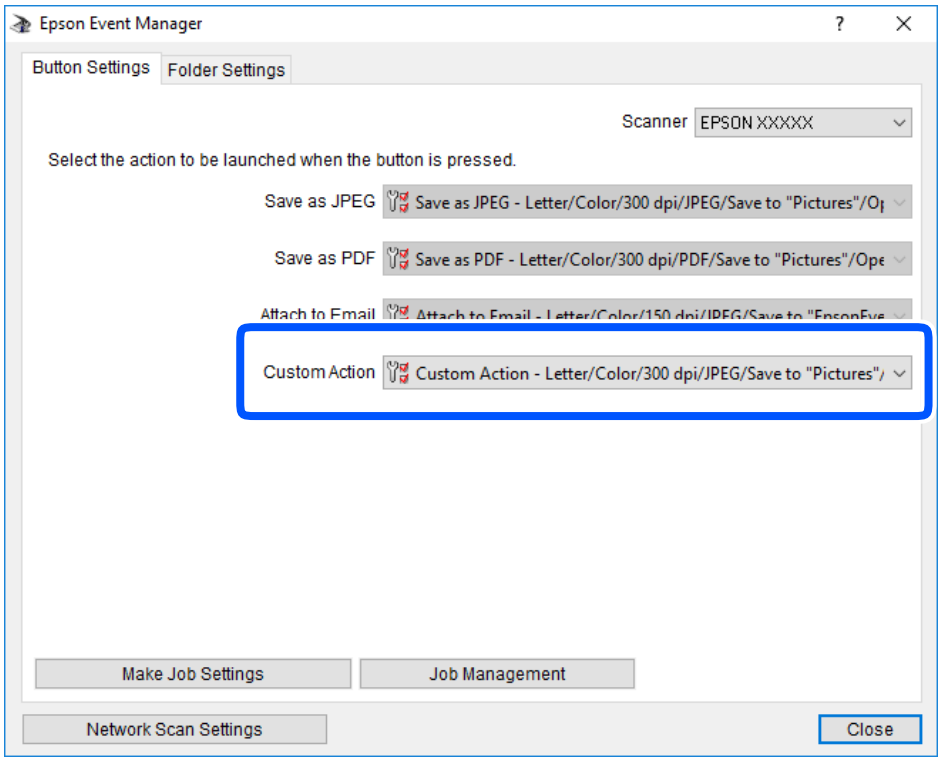

7. Haga clic en **Cerrar** para cerrar Epson Event Manager.

Reducir el tamaño del archivo de la imagen escaneada

Cambie la configuración de escaneado para reducir el tamaño del archivo de la imagen escaneada.

Nota:
El grado de reducción varía en función del original.

❏ Cambie el formato del archivo:
Seleccione el formato PDF para escanear documentos, y el formato JPEG para escanear fotos o imágenes.

❏ Reduzca la resolución:
El escaneado a 200 ppp proporciona una calidad suficiente para escanear documentos.

Mantenimiento de la impresora

Comprobación de los niveles de tinta. 95

Solucionar problemas de alimentación del papel. 96

Mejorar la calidad de impresión, copia y escaneo. 97

Limpieza de la impresora. 106

Limpieza de la tinta derramada. 107

Consulta del total de páginas que han avanzado por la impresora. 107

Ahorro de energía. 108

Instalar o desinstalar aplicaciones por separado. 109

Transporte y almacenamiento de la impresora. 115

Comprobación de los niveles de tinta

Para saber cuánta tinta queda, compruebe visualmente el nivel en el tanque de tinta de la impresora.

Importante:

Si la tinta del tanque está por debajo de la línea inferior, rellénelo hasta la línea superior.Si sigue utilizando la impresora cuando la tinta de los tanques está por debajo del límite inferior, podría averiarla.

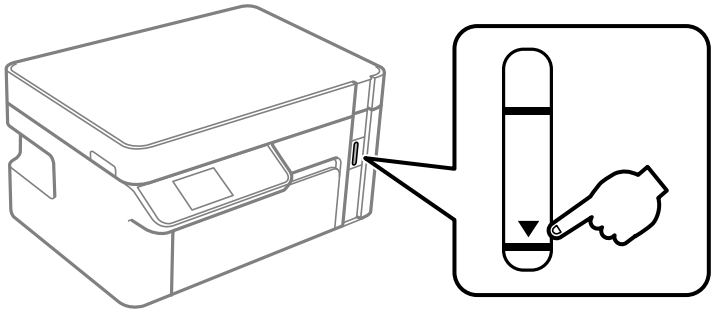

Puede comprobar los niveles de tinta aproximados desde el ordenador.

Información relacionada

➡ "Es el momento de rellenar la tinta" de la página 157

Comprobación de los niveles de tinta (Windows)

1. Acceda a la ventana del controlador de la impresora.

2. Haga clic en **EPSON Status Monitor 3** en la pestaña **Utilidades**.

   Nota:
   *Si se ha desactivado **EPSON Status Monitor 3**, haga clic en **Más ajustes** en la pestaña **Utilidades** y seleccione **Activar EPSON Status Monitor 3**.*

Información relacionada

➡ "Aplicación para imprimir desde un ordenador (controlador de impresora de Windows)" de la página 209
➡ "Es el momento de rellenar la tinta" de la página 157

Comprobación de los niveles de tinta (Mac OS)

1. Seleccione **Preferencias del sistema** en el menú Apple > **Impresoras y escáneres** (o **Impresión y escaneado**, **Impresión y fax**) y seleccione la impresora.

2. Haga clic en **Opciones y recambios** > **Utilidad** > **Abrir Utilidad Impresoras**.

3. Haga clic en **EPSON Status Monitor**.

Información relacionada

➡ "Es el momento de rellenar la tinta" de la página 157

Solucionar problemas de alimentación del papel

Cuando no se alimente papel correctamente desde la cassette de papel, limpie el rodillo en el interior.

1. Apague la impresora pulsando el botón ⏻.
2. Desenchufe y desconecte el cable de alimentación.
3. Compruebe que la tapa del tanque de tinta esté bien cerrada.

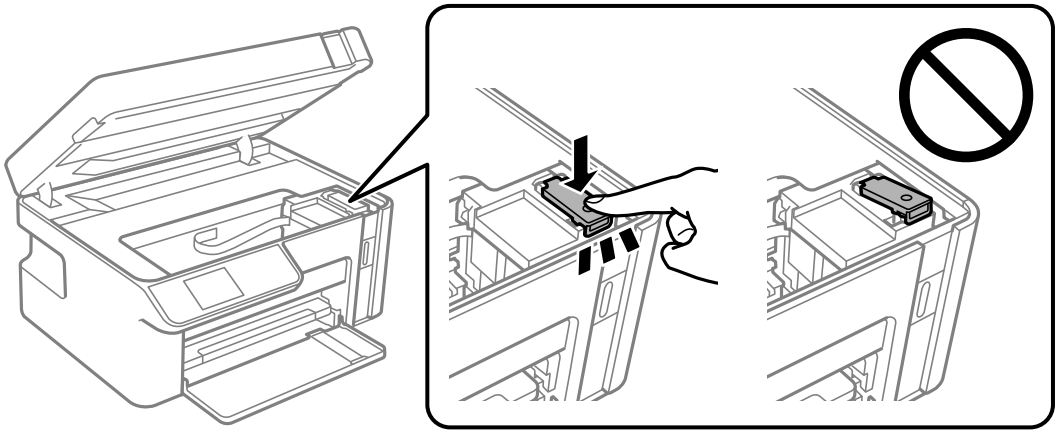

> ***Importante:***
> *Si la tapa del tanque de tinta no está bien cerrada, la tinta podría salirse.*

4. Cierre la unidad de escáner.
5. Saque la cassette de papel y retire el papel.

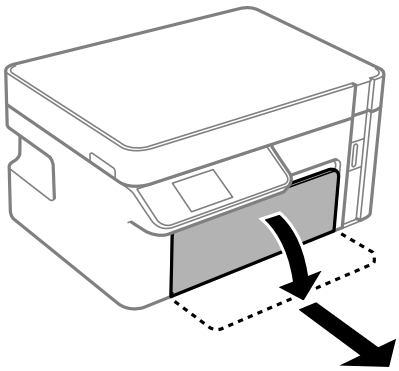

6. Coloque la impresora de lado con el tanque de tinta de la impresora en la parte inferior.

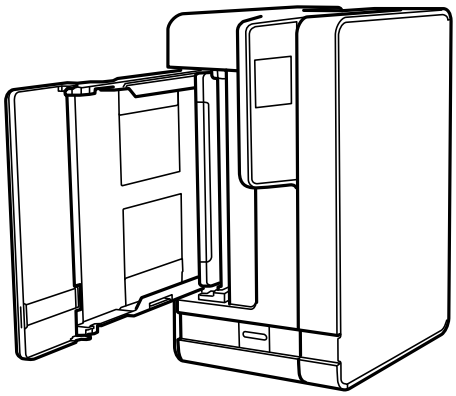

> ***Precaución:***
> *Tenga cuidado de no pillarse los dedos o la mano cuando levante la impresora. De lo contrario, podría hacerse daño.*

> ***Importante:***
> *No deje la impresora levantada mucho tiempo.*

7. Humedezca un paño con agua, escúrralo bien y limpie el rodillo mientras lo gira con el paño.

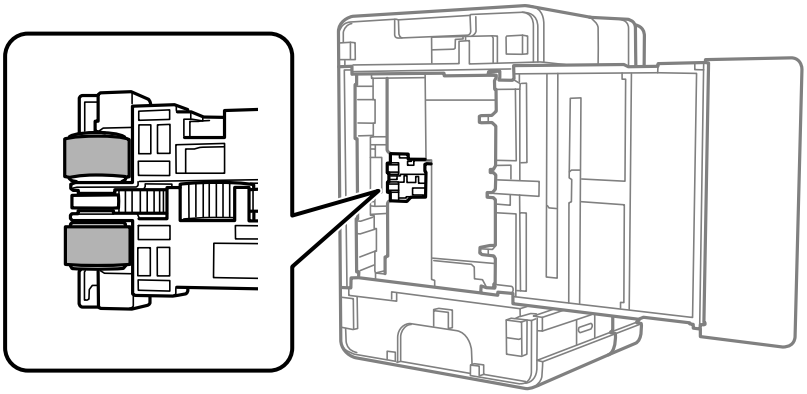

8. Vuelva a colocar la impresora en su posición normal y luego inserte la cassette de papel.

9. Conecte el cable de alimentación.

Mejorar la calidad de impresión, copia y escaneo

Comprobación y limpieza del cabezal de impresión

Si los inyectores están obstruidos, las impresiones estarán desvaídas o aparecerán bandas. Si los inyectores están muy obstruidos, se imprimirá una hoja en blanco. Si la calidad de la impresión se ve reducida, utilice la función del

test de inyectores para comprobar si estos están obstruidos. Si los inyectores están obstruidos, limpie el cabezal de impresión.

Importante:

- *No abra el escáner ni apague la impresora durante la limpieza de los cabezales. Si la limpieza del cabezal no se ha completado, no se podrá imprimir.*
- *La limpieza de cabezales consume tinta y no debe realizarse más de lo necesario.*
- *Si queda poca tinta, quizá no pueda limpiar el cabezal de impresión.*
- *Si la calidad de impresión no mejora tras realizar un test de inyectores y una limpieza de cabezales 3 veces no imprima nada en 6 horas como mínimo y, después, vuelva a realizar el test de inyectores y la limpieza de cabezales si es necesario. Es recomendable apagar la impresora con el botón ⏻. Si la calidad sigue sin mejorar, ejecute Limpieza a fondo.*
- *Para impedir que el cabezal de impresión se seque, no desenchufe la impresora cuando esté encendida.*

Comprobación y limpieza del cabezal de impresión (panel de control)

1. Cargue papel normal tamaño A4 en la impresora.

   "Carga de papel en la Cassette de papel" de la página 26

2. Seleccione **Mantenimiento** en la pantalla de inicio.

   Para seleccionar un elemento, use los botones ▲▼◀▶ y, a continuación, pulse el botón OK.

3. Seleccione **Test inyectores**.

4. Siga las instrucciones en pantalla para imprimir el patrón de test de inyectores.

5. Compruebe el patrón impreso para ver si los inyectores del cabezal de impresión están obstruidos.

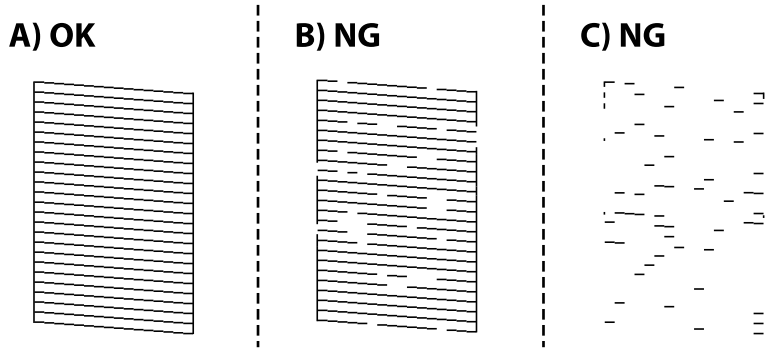

- A:

  Se imprimen todas las líneas. No son necesarios más pasos.

- B o cerca de B

  Si hay algunos inyectores obstruidos, seleccione **Sí** y, a continuación, limpie el cabezal.

  Aún puede realizar la limpieza del cabezal, incluso si selecciona **No**. Para obtener más detalles, consulte la siguiente información relacionada.

❏ C o cerca de C

Si la mayoría de las líneas son discontinuas o faltan la mayor parte de los segmentos, seleccione **No** y, a continuación, limpie el cabezal a fondo. Para obtener más detalles, consulte la siguiente información relacionada.

> ***Importante:***
> *Si la calidad de impresión no mejora tras realizar un test de inyectores y una limpieza de cabezales 3 veces no imprima nada en 6 horas como mínimo y, después, vuelva a realizar el test de inyectores y la limpieza de cabezales si es necesario. Es recomendable apagar la impresora con el botón ⏻. Si la calidad sigue sin mejorar, ejecute Limpieza a fondo.*

Información relacionada

➡ "Ejecución de Limpieza a fondo — Panel de control" de la página 101

Comprobación y limpieza del cabezal de impresión (Windows)

1. Cargue papel normal tamaño A4 en la impresora.

   "Carga de papel en la Cassette de papel" de la página 26

2. Acceda a la ventana del controlador de la impresora.

3. Haga clic en **Test de inyectores** en la pestaña **Utilidades**.

4. Siga las instrucciones que aparezcan en la pantalla.

   > ***Importante:***
   > *Si la calidad de impresión no mejora tras realizar un test de inyectores y una limpieza de cabezales 3 veces no imprima nada en 6 horas como mínimo y, después, vuelva a realizar el test de inyectores y la limpieza de cabezales si es necesario. Es recomendable apagar la impresora con el botón ⏻. Si la calidad sigue sin mejorar, ejecute Limpieza a fondo.*

Información relacionada

➡ "Aplicación para imprimir desde un ordenador (controlador de impresora de Windows)" de la página 209
➡ "Ejecutar Limpieza a fondo (Windows)" de la página 101

Comprobación y limpieza del cabezal de impresión (Mac OS)

1. Cargue papel normal tamaño A4 en la impresora.

   "Carga de papel en la Cassette de papel" de la página 26

2. Seleccione **Preferencias del sistema** en el menú Apple > **Impresoras y escáneres** (o **Impresión y Escaneado**, **Impresión y Fax**) y, a continuación, seleccione la impresora.

3. Haga clic en **Opciones y suministros** > **Utilidades** > **Abrir utilidad de impresora**.

4. Haga clic en **Test de inyectores**.

5. Siga las instrucciones que aparezcan en la pantalla.

> ***Importante:***
> *Si la calidad de impresión no mejora tras realizar un test de inyectores y una limpieza de cabezales 3 veces no imprima nada en 6 horas como mínimo y, después, vuelva a realizar el test de inyectores y la limpieza de cabezales si es necesario. Es recomendable apagar la impresora con el botón ⏻. Si la calidad sigue sin mejorar, ejecute Limpieza a fondo.*

Información relacionada

➡ "Ejecución de Limpieza a fondo (Mac OS)" de la página 101

Ejecución de Limpieza a fondo

La función Limpieza a fondo puede mejorar la calidad de la impresión en los siguientes casos.

- ❏ Cuando la mayoría de los inyectores están obstruidos.
- ❏ Si ha realizado un test de inyectores y una limpieza de cabezales 3 veces y después esperó al menos 6 horas sin imprimir, pero la calidad de la impresión sigue sin mejorar.

Antes de ejecutar esta función, utilice la función del test de inyectores para comprobar si las boquillas están obstruidas, lea las siguientes instrucciones y luego ejecute Limpieza a fondo.

> ***Importante:***
> *Asegúrese de que haya suficiente tinta en el tanque de tinta.*
>
> *Compruebe visualmente que el tanque de tinta está al menos a un tercio de su capacidad. Los niveles bajos de tinta durante el Limpieza a fondo pueden dañar el producto.*

> ***Importante:***
> *Se requiere un intervalo de 12 horas entre cada Limpieza a fondo.*
>
> *Normalmente, un solo Limpieza a fondo debería solucionar los problemas de calidad de impresión en un periodo de 12 horas.Por lo tanto, para evitar un uso de tinta innecesario, debe esperar 12 horas antes de intentarlo de nuevo.*

> ***Importante:***
> *Esta función acorta la vida útil de las almohadillas de tinta.Si ejecuta esta función, las almohadillas de tinta durarán menos.Si las almohadillas de tinta han llegado al final de su vida útil, diríjase al Soporte Técnico de Epson para solicitar un recambio.*

Nota:
Cuando los niveles de tinta sean insuficientes para la Limpieza a fondo, no podrá ejecutar esta función.Incluso en este caso, puede que los niveles de tinta se mantengan.

Información relacionada

➡ "Comprobación y limpieza del cabezal de impresión" de la página 97

Ejecución de Limpieza a fondo — Panel de control

Lea las instrucciones de Limpieza a fondo antes de ejecutar este elemento.

1. Pulse el botón ⏻ para apagar la impresora.

2. Pulse a la vez los botones ⓘ y ⏻ para mostrar la pantalla de confirmación y hasta que la luz de encendido parpadee.

3. Siga las instrucciones que aparecen en pantalla para ejecutar la función Limpieza a fondo.

   Nota:
   Si no puede ejecutar esta función, resuelva los problemas que se muestran en la ventana. A continuación, siga este procedimiento desde el paso número 1 para ejecutar este elemento de nuevo.

4. Tras ejecutar esta función, ejecute la comprobación de inyectores para asegurarse de que los inyectores no estén obstruidos.

   Para obtener detalles para ejecutar el test de inyectores, consulte a continuación la información relacionada.

Información relacionada

➡ "Ejecución de Limpieza a fondo" de la página 100

Ejecutar Limpieza a fondo (Windows)

1. Acceda a la ventana del controlador de la impresora.

2. Haga clic en **Limpieza a fondo** en la pestaña **Utilidades**.

3. Siga las instrucciones que aparezcan en la pantalla.

   Nota:
   Si no puede ejecutar esta función, resuelva los problemas que se muestran en el panel de control de la impresora. A continuación, siga este procedimiento desde el paso número 1 para ejecutar este elemento de nuevo.

Ejecución de Limpieza a fondo (Mac OS)

1. Seleccione **Preferencias del sistema** en el menú Apple > **Impresoras y escáneres** (o **Impresión y Escaneado**, **Impresión y Fax**) y, a continuación, seleccione la impresora.

2. Haga clic en **Opciones y recambios** > **Utilidad** > **Abrir Utilidad Impresoras**.

3. Haga clic en **Limpieza a fondo**.

4. Siga las instrucciones que aparezcan en la pantalla.

   Nota:
   Si no puede ejecutar esta función, resuelva los problemas que se muestran en el panel de control de la impresora. A continuación, siga este procedimiento desde el paso número 1 para ejecutar este elemento de nuevo.

Evitar la obstrucción de inyectores

Utilice siempre el botón de encendido para encender y apagar la impresora.

Compruebe que la luz de encendido esté apagada antes de desenchufar el cable de alimentación.

La tinta en puede secarse si no se cubre. De igual modo que colocaría la tapa a una pluma estilográfica o a un bolígrafo para evitar que se seque, asegúrese de que el cabezal de impresión esté bien tapado para evitar que la tinta se seque.

Si se desenchufa el cable de alimentación o se produce un corte de corriente mientras la impresora está en funcionamiento, es posible que el cabezal de impresión no esté bien tapado. Si el cabezal de impresión se deja así, se secará y los inyectores (salidas de tinta) se obstruirán.

En estos casos, apague y vuelva a encender la impresora lo antes posible para tapar el cabezal de impresión.

Alineación del cabezal de impresión

Ni nota que las líneas verticales no están bien alineadas, o imágenes borrosas, alinee el cabezal de impresión.

Alineación del cabezal de impresión (panel de control)

1. Cargue papel normal tamaño A4 en la impresora.

   "Carga de papel en la Cassette de papel" de la página 26

2. Seleccione **Mantenimiento** en la pantalla de inicio.

   Para seleccionar un elemento, use los botones ▲▼◀▶ y, a continuación, pulse el botón OK.

3. Seleccione **Alineación cabezal**.

4. Seleccione uno de los menús de alineación y siga las instrucciones en pantalla para imprimir un patrón de la alineación.

   ❏ Alineación vertical: seleccione esta opción si las impresiones están borrosas o las líneas de regla verticales están mal alineadas.

   ❏ Alineación horizontal: seleccione esta opción si hay bandas horizontales a distancias regulares.

5. Siga las instrucciones que aparezcan en la pantalla.

Limpieza de la trayectoria de papel por manchas de tinta

Cuando las impresiones tengan manchas o arañazos, limpie el rodillo en el interior.

> ***Importante:***
> *No utilice papel para limpiar el interior de la impresora. Los inyectores del cabezal de impresión pueden obstruirse con hilas.*

1. Cargue papel normal tamaño A4 en la impresora.

   "Carga de papel en la Cassette de papel" de la página 26

2. Seleccione **Mantenimiento** en la pantalla de inicio.

   Para seleccionar un elemento, use los botones ▲▼◀▶ y, a continuación, pulse el botón OK.

3. Seleccione **Limpieza de guía papel**.

4. Siga las instrucciones en pantalla para limpiar el recorrido del papel.

   Nota:
   Repita este procedimiento hasta que el papel no quede manchado de tinta.

Limpieza del Cristal del escáner

Si las copias o las imágenes escaneadas aparecen manchadas, limpie el cristal del escáner.

> ***Importante:***
> *Nunca utilice alcohol ni disolventes para limpiar la impresora. Esos productos químicos pueden averiar la impresora.*

1. Abra la cubierta para documentos.

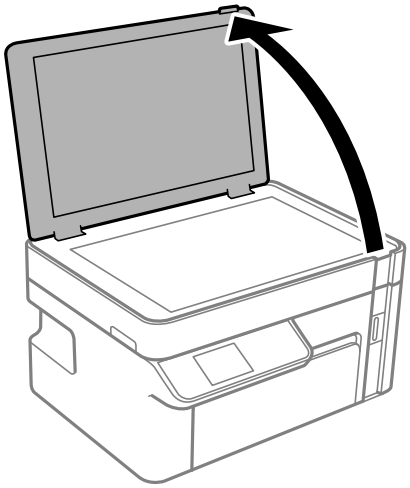

2. Utilice un paño seco, suave y limpio para limpiar la superficie del cristal del escáner.

> ***Importante:***
> - *Si el cristal se ensucia con grasa o con algún otro material difícil de eliminar, utilice un paño suave humedecido con un poco de limpiacristales para limpiarlo. Seque todo el líquido restante.*
> - *No presione la superficie del cristal con fuerza.*
> - *Tenga cuidado de no rayar ni dañar la superficie del cristal. Una superficie de cristal dañada puede provocar la disminución de la calidad del escaneado.*

Limpieza de la cinta transparente

Si las impresiones no mejoran después de alinear los cabezales de impresión y de limpiar el recorrido del papel, es posible que la cinta transparente del interior de la impresora esté manchada.

Elementos necesarios:

❏ Bastoncillos de algodón (varios)

❏ Agua con unas gotas de jabón (2 o 3 gotas de jabón por un 1/4 de vaso de agua)

❏ Luz para ver las manchas

> ***Importante:***
> *No utilice otro líquido de limpieza que no sea agua con unas gotas de jabón.*

1. Apague la impresora pulsando el botón ⏻.

2. Abra la unidad del escáner.

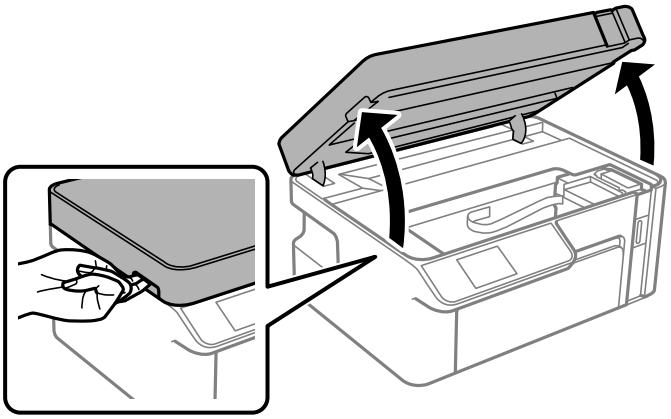

3. Compruebe si la cinta transparente está manchada. Verá las manchas con mayor facilidad si utiliza una luz.

   Si hay manchas (tales como marcas de dedos o grasa) en la cinta transparente (A), vaya al siguiente paso.

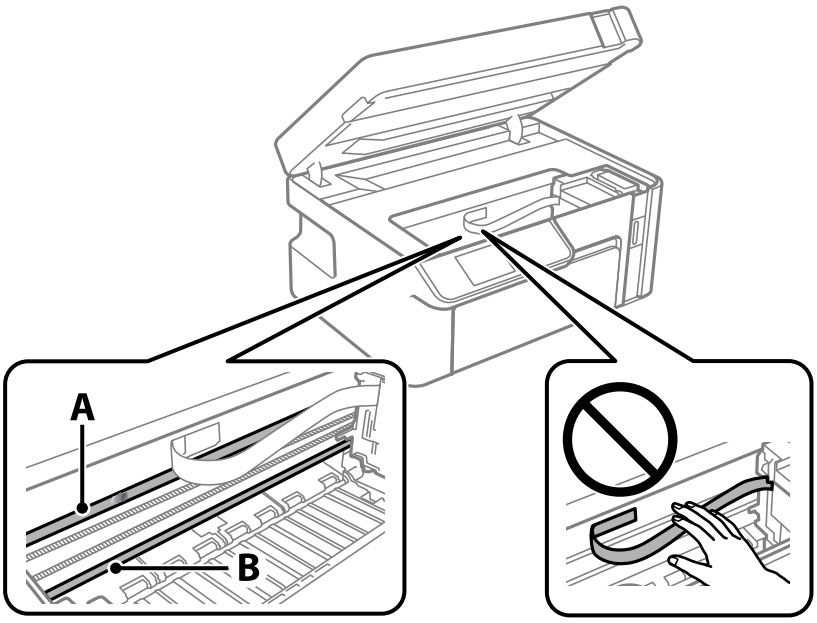

A: Cinta transparente

B: Riel

> ***Importante:***
>
> *Tenga cuidado de no tocar el riel (B). Si lo hace, es posible que no pueda imprimir. No limpie la grasa del riel, ya que es necesaria para las operaciones de la impresora.*

4. Humedezca un bastoncillo de algodón en agua con unas gotas de jabón sin que gotee y después limpie la parte manchada.

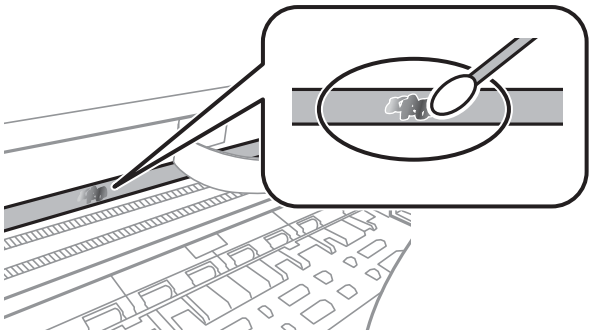

> ***Importante:***
>
> *Limpie las manchas con cuidado. Si presiona demasiado fuerte la cinta con el bastoncillo, puede que los resortes de la cinta se desplacen y la impresora resulte dañada.*

5. Utilice un nuevo bastoncillo de algodón seco para limpiar la cinta.

> ***Importante:***
> *No deje fibras en la cinta.*

Nota:
Para prevenir que las manchas se extiendan, cambie de bastoncillo de algodón con frecuencia.

6. Repita los pasos 4 y 5 hasta que no queden manchas en la cinta.

7. Compruebe que la cinta no está manchada.

Limpieza de la impresora

Si la carcasa exterior de la impresora está sucia o tiene polvo, apáguela y límpiela con un paño humedecido suave y limpio. Si no puede quitar la suciedad, intente limpiarla con un paño suave y limpio humedecido con un detergente suave.

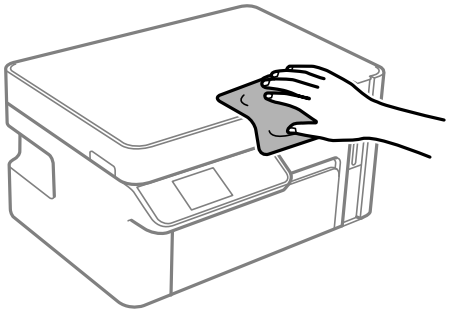

Importante:

- *Tenga cuidado de no que no entre agua en el mecanismo de la impresora ni en ningún otro componente eléctrico. De lo contrario, la impresora resultar dañada.*
- *No utilice nunca use alcohol ni diluyente de pintura para limpiar los componentes y la carcasa. Estos productos químicos podrían dañarlos.*
- *No toque el cable plano blanco ni la película transparente que hay dentro de la impresora. Podría provocar un funcionamiento inadecuado.*

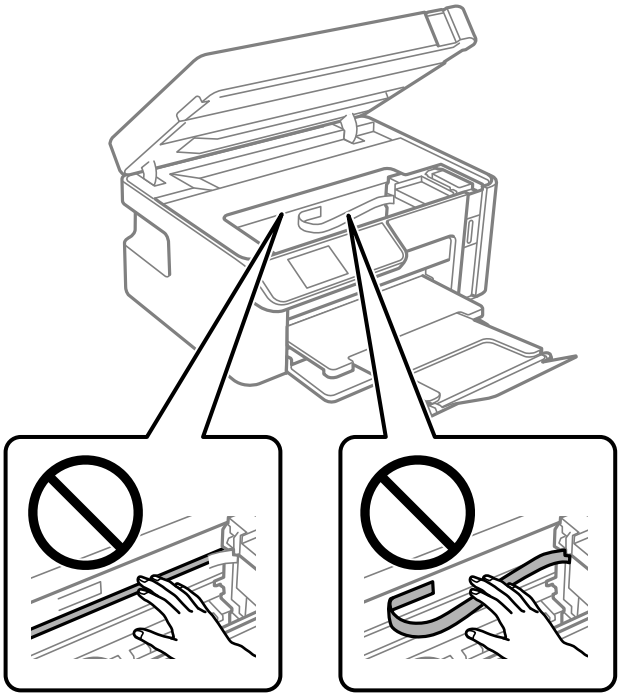

Limpieza de la tinta derramada

Si se derrama tinta, límpiela de una de las formas siguientes.

- Si la tinta se adhiere al área alrededor del tanque, límpiela utilizando un paño limpio o un bastoncillo de algodón.
- Si la tinta se derrama en la mesa o en el suelo, límpiela inmediatamente. Si la tinta se seca, será más difícil quitar las manchas. Para prevenir que las manchas se extiendan, seque la tinta con un paño seco y después límpiela con un paño húmedo.
- Si se mancha las manos de tinta, láveselas con agua y jabón.

Consulta del total de páginas que han avanzado por la impresora

Puede saber cuántas páginas en total han avanzado por la impresora.

Consulta del total de páginas que han avanzado por la impresora (panel de control)

Este dato se imprime junto con el patrón de test de inyectores.

1. Cargue papel normal tamaño A4 en la impresora.

   "Carga de papel en la Cassette de papel" de la página 26

2. Seleccione **Mantenimiento** en la pantalla de inicio.

   Para seleccionar un elemento, use los botones ▲▼◀▶ y, a continuación, pulse el botón OK.

3. Seleccione **Test inyectores**.

4. Siga las instrucciones en pantalla para imprimir el patrón de test de inyectores.

Consulta del total de páginas que han avanzado por la impresora (Windows)

1. Acceda a la ventana del controlador de la impresora.

2. Haga clic en **Información de la Impresora y Opciones** en la pestaña **Utilidades**.

Información relacionada

➡ "Aplicación para imprimir desde un ordenador (controlador de impresora de Windows)" de la página 209

Consulta del total de páginas que han avanzado por la impresora (Mac OS)

1. Seleccione **Preferencias del sistema** en el menú Apple > **Impresoras y escáneres** (o **Impresión y Escaneado**, **Impresión y Fax**) y, a continuación, seleccione la impresora.

2. Haga clic en **Opciones y recambios** > **Utilidad** > **Abrir Utilidad Impresoras**.

3. Haga clic en **Información de la Impresora y opciones**.

Ahorro de energía

La impresora entra en el modo de reposo o se apaga automáticamente cuando lleva un tiempo determinado inactiva. Puede ajustar cuánto tiempo tiene que estar inactiva la impresora para aplicar la Gestión de energía. Cualquier incremento afectará a la eficiencia energética del producto. Antes de modificar este valor, piense siempre en el medio ambiente.

Según el lugar de compra, es posible que la impresora tenga disponible una función que la apaga automáticamente si no se conecta a la red durante 30 minutos.

Ahorro de energía — Panel de control

1. Seleccione **Configuración** en la pantalla de inicio.

   Para seleccionar un elemento, use los botones ▲▼◀▶ y, a continuación, pulse el botón OK.

2. Seleccione **Configuración impresora**.

3. Pruebe una de las opciones siguientes.

   Nota:
   *Es posible que su producto tenga la función **Ajustes de apagado** o **Apagado aut.**, según el lugar de compra.*

   ❏ Seleccione **Temp. de apagado** o **Ajustes de apagado** > **Apagar si no hay actividad** o **Apagar si se desconecta** y realice los ajustes que desee.

   ❏ Seleccione **Temp. de apagado** o **Apagado aut.** y realice los ajustes que desee.

Instalar o desinstalar aplicaciones por separado

Conecte su ordenador a la red e instale la última versión de las aplicaciones de la web. Inicie sesión en el ordenador como administrador. Introduzca la contraseña del administrador si el ordenador lo pide.

Instalación de las aplicaciones por separado

Nota:
Para reinstalar una aplicación debe desinstalarla primero.

1. Asegúrese de que la impresora y el ordenador puedan comunicarse y que la impresora está conectada a Internet.

2. Inicie EPSON Software Updater.

   La captura de pantalla es un ejemplo de Windows.

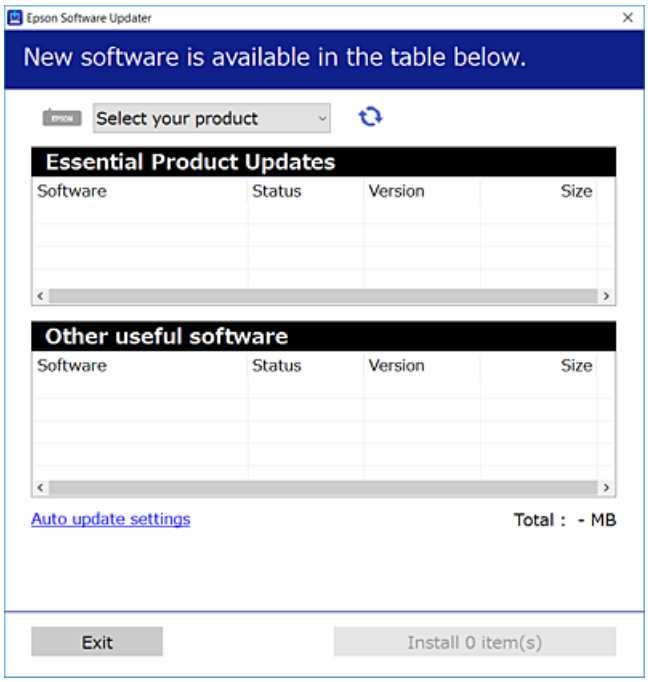

3. Para Windows, seleccione su impresora y haga clic en para comprobar cuáles son las últimas aplicaciones disponibles.

4. Seleccione los elementos que desee instalar o actualizar y haga clic en el botón instalar.

> ***Importante:***
>
> *No apague ni desenchufe la impresora hasta que finalice la actualización. Si lo hace podría causar una avería en la impresora.*

Nota:

- *Puede descargar las últimas aplicaciones desde el sitio web de Epson.*

  http://www.epson.com

- *Si utiliza sistemas operativos Windows Server, no puede utilizar Epson Software Updater. Descargue las aplicaciones más recientes desde el sitio web de Epson.*

Información relacionada

➡ "Aplicación de actualización de software y firmware (EPSON Software Updater)" de la página 218
➡ "Desinstalación de aplicaciones" de la página 112

Comprobar si se ha instalado un controlador de impresora Epson genuino — Windows

Puede comprobar si un controlador original de Epson está instalado en su ordenador a través de uno de los siguientes métodos.

Seleccione **Panel de control** > **Ver dispositivos e impresoras** (**Impresoras**, **Impresoras y faxes**) y, a continuación, haga lo siguiente para abrir la ventana de propiedades del servidor de impresión.

❏ Windows Windows 10/Windows 8.1/Windows 8/Windows 7/Windows Server 2019/Windows Server 2016/Windows Server 2012 R2/Windows Server 2012/Windows Server 2008 R2

Haga clic en el icono de la impresora y después haga clic en **Propiedades del servidor de impresión** en la parte superior de la ventana.

❏ Windows Vista/Windows Server 2008

Haga clic con el botón derecho en la carpeta **Impresoras** y después haga clic en **Ejecutar como administrador** > **Propiedades del servidor**.

❏ Windows XP/Windows Server 2003 R2/Windows Server 2003

Seleccione **Propiedades del servidor** en el menú **Archivo**.

Haga clic en la pestaña **Controlador**. Si aparece el nombre de su impresora en la lista significa que hay un controlador original de Epson instalado en su ordenador.

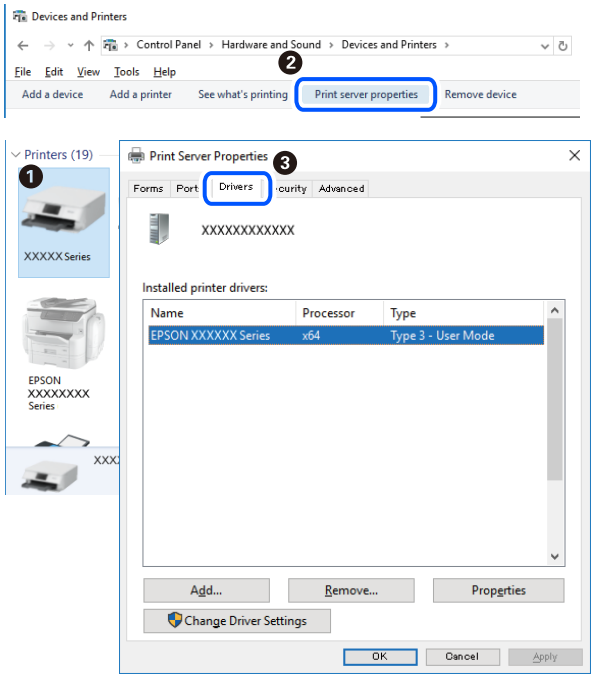

Información relacionada

➡ "Instalación de las aplicaciones por separado" de la página 109

Comprobar si se ha instalado un controlador de impresora Epson genuino — Mac OS

Puede comprobar si un controlador original de Epson está instalado en su ordenador a través de uno de los siguientes métodos.

Seleccione **Preferencias del sistema** en el menú Apple > **Impresoras y escáneres** (o **Impresión y Escaneado**, **Impresión y Fax**) y, a continuación, seleccione la impresora. Haga clic en **Opciones y recambios** y, si aparecen en

la ventana las pestañas **Opciones** y **Utilidad**, significa que hay un controlador original de Epson instalado en su ordenador.

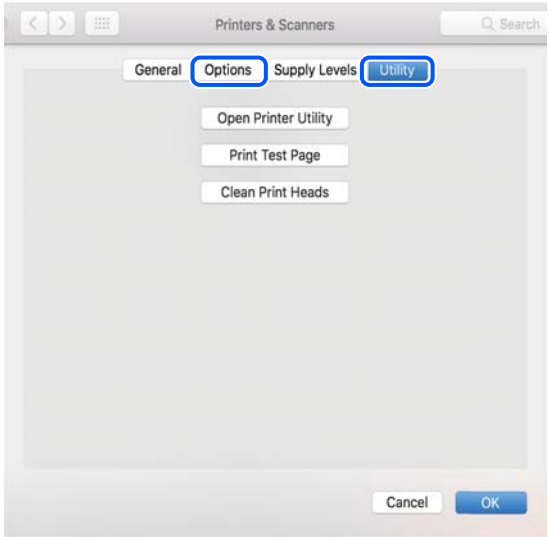

Información relacionada

➡ "Instalación de las aplicaciones por separado" de la página 109

Agregar la impresora (solo para Mac OS)

1. Seleccione **Preferencias del sistema** en el menú Apple > **Impresoras y escáneres** (o **Impresión y Escaneado**, **Impresión y Fax**).

2. Haga clic en +, y luego seleccione **Agregar otra impresora o escáner**.

3. Seleccione la impresora y haga clic en **Agregar**.

   Nota:
   Si su impresora no está en la lista, compruebe que está bien conectada al ordenador y que está encendida.

Desinstalación de aplicaciones

Inicie sesión en el ordenador como administrador. Introduzca la contraseña del administrador si el ordenador lo pide.

Desinstalación de aplicaciones — Windows

1. Pulse el botón ⏻ para apagar la impresora.

2. Salga de todas las aplicaciones en ejecución.

3. Abra el **Panel de control**:
   - ❏ Windows 10/Windows Server 2019/Windows Server 2016

     Haga clic en el botón de inicio y seleccione **Sistema de Windows** > **Panel de control**.
   - ❏ Windows 8.1/Windows 8/Windows Server 2012 R2/Windows Server 2012

     Seleccione **Escritorio** > **Configuración** > **Panel de control**.
   - ❏ Windows 7/Windows Vista/Windows XP/Windows Server 2008 R2/Windows Server 2008/Windows Server 2003 R2/Windows Server 2003

     Haga clic en el botón Inicio y seleccione **Panel de control**.
4. Abra **Desinstalar un programa** (o **Agregar o quitar programas**):
   - ❏ Windows 10/Windows 8.1/Windows 8/Windows 7/Windows Vista/Windows Server 2019/Windows Server 2016/Windows Server 2012 R2/Windows Server 2012/Windows Server 2008 R2/Windows Server 2008

     Seleccione **Desinstalar un programa** en la categoría **Programas**.
   - ❏ Windows XP/Windows Server 2003 R2/Windows Server 2003

     Haga clic en **Agregar o quitar programas**.
5. Seleccione la aplicación que desee desinstalar.

   Si hay trabajos de impresión no p uede desinstalar el controlador de la impresora. Elimínelos espere a que los trabajos se impriman antes de desinstalar.
6. Desinstalación de aplicaciones:
   - ❏ Windows 10/Windows 8.1/Windows 8/Windows 7/Windows Vista/Windows Server 2019/Windows Server 2016/Windows Server 2012 R2/Windows Server 2012/Windows Server 2008 R2/Windows Server 2008

     Haga clic en **Desinstalar o cambiar** o en **Desinstalar**.
   - ❏ Windows XP/Windows Server 2003 R2/Windows Server 2003

     Haga clic en **Cambiar o quitar** o en **Quitar**.

   Nota:
   *Si aparece la ventana **Control de cuentas de usuario**, haga clic en **Continuar**.*
7. Siga las instrucciones que aparezcan en la pantalla.

Desinstalación de aplicaciones — Mac OS

1. Descargue Uninstaller usando EPSON Software Updater.

   Una vez que descargue el Uninstaller, no tendrá que descargarlo de nuevo cada vez que desinstale la aplicación.
2. Pulse el botón ⏻ para apagar la impresora.
3. Para desinstalar el controlador de impresora, seleccione la opción **Preferencias del sistema** del menú Apple > **Impresoras y escáneres** (o **Impresión y Escaneado**, **Impresión y Fax**), y quite la impresora de la lista de impresoras activas.
4. Salga de todas las aplicaciones en ejecución.

5. Seleccione **Ir** > **Aplicaciones** > **Epson Software** > **Uninstaller**.

6. Seleccione la aplicación que desee y haga clic en **Eliminar**.

> ***Importante:***
> *El Uninstaller quita del ordenador todos los controladores de impresoras de inyección de tinta Epson. Si usa varias impresoras de inyección de tinta Epson y desea quitar solo alguno de los controladores, elimínelos todos primero y, después, vuelva a instalar el controlador necesario.*

Nota:
*Si no puede encontrar la aplicación que desea desinstalar en la lista de aplicaciones, no podrá desinstalarla utilizando el Uninstaller. En este caso, seleccione **Ir** > **Aplicaciones** > **Epson Software**, seleccione la aplicación que desea desinstalar y arrástrela al icono de papelera.*

Información relacionada

➡ "Aplicación de actualización de software y firmware (EPSON Software Updater)" de la página 218

Actualización de aplicaciones y firmware

Quizás pueda eliminar ciertos problemas, y mejorar o agregar funciones, actualizando las aplicaciones y el firmware. Cerciórese de utilizar la versión más reciente de las aplicaciones y del firmware.

1. Cerciórese de que la impresora y el ordenador estén conectados, y de que el último esté conectado a Internet.

2. Inicie EPSON Software Updater, y actualice las aplicaciones o el firmware.

> ***Importante:***
> *No apague el ordenador ni la impresora hasta que termine de actualizarse, ya que podría averiarse.*

Nota:
Si no puede encontrar la aplicación que desea actualizar en la lista, no podrá actualizarla mediante el EPSON Software Updater. Busque las versiones más recientes de las aplicaciones en el sitio web local de Epson.

http://www.epson.com

Información relacionada

➡ "Aplicación de actualización de software y firmware (EPSON Software Updater)" de la página 218

Actualización del firmware de la impresora con el panel de control

Si la impresora está conectada a Internet, puede actualizar su firmware a través del panel de control. Cuando se actualiza el firmware, aumenta el rendimiento de la impresora o se añaden funciones nuevas. También puede configurar la impresora para que compruebe regularmente si hay actualizaciones de firmware y que lo avise si hay alguna disponible.

1. Seleccione **Configuración** en la pantalla de inicio.

   Para seleccionar un elemento, use los botones ▲ ▼ ◀ ▶ y, a continuación, pulse el botón OK.

2. Seleccione **Actualizar firmware** > **Actualizar**.

   Nota:
   Si quiere que la impresora compruebe regularmente si hay actualizaciones de firmware disponibles, habilite ***Notificación****.*

3. Compruebe el mensaje que aparece en pantalla y pulse el botón OK para comenzar a buscar actualizaciones disponibles.

4. Si en la pantalla LCD aparece un mensaje indicándole que hay una actualización de firmware disponible, siga las instrucciones de la pantalla para instalarla.

   Importante:
   - *No apague ni desenchufe la impresora hasta que termine de actualizarse, pues podría averiarse.*
   - *Si la actualización no se ha completado o no se ha instalado bien, la próxima vez que encienda la impresora no se iniciará correctamente y en la pantalla LCD aparecerá el mensaje «Recovery Mode». En ese caso, tendrá que volver a actualizar el firmware con un ordenador. Conecte la impresora al ordenador con un cable USB. Mientras en la pantalla de la impresora aparezca el mensaje «Recovery Mode», no podrá actualizar el firmware por red. En el ordenador, acceda a su web de Epson local y descárguese el firmware más reciente de la impresora. En el sitio web encontrará todas las instrucciones.*

Transporte y almacenamiento de la impresora

Cuando necesite almacenar la impresora o transportarla para cambiarla de sitio o repararla, siga estos pasos para embalarla.

1. Apague la impresora pulsando el botón ⏻.

2. Cerciórese de que el indicador luminoso de la alimentación no esté iluminado y desconecte el cable de alimentación.

   Importante:
   Desenchufe el cable de alimentación cuando la luz de encendido esté apagada. De lo contrario, el cabezal de impresión no regresará a la posición de reposo, hará que la tinta se seque e imposibilitará la impresión.

3. Desconecte todos los cables, como el de alimentación y el USB.

4. Retire todo el papel de la impresora.

5. Asegúrese de que no haya ningún original en la impresora.

6. Abra la unidad de escáner con la cubierta para documentos cerrada.

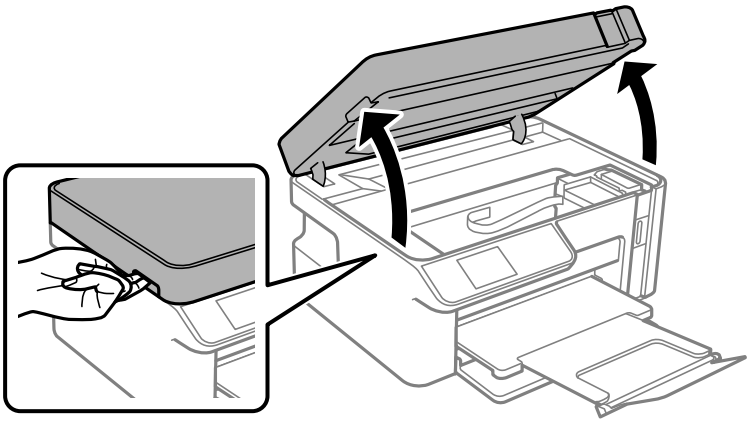

> ⚠ ***Precaución:***
> *Tenga cuidado de no pillarse los dedos o la mano al abrir o cerrar la unidad de escáner. De lo contrario, podría hacerse daño.*

7. Asegúrese de que la tapa del tanque de tinta esté bien colocada.

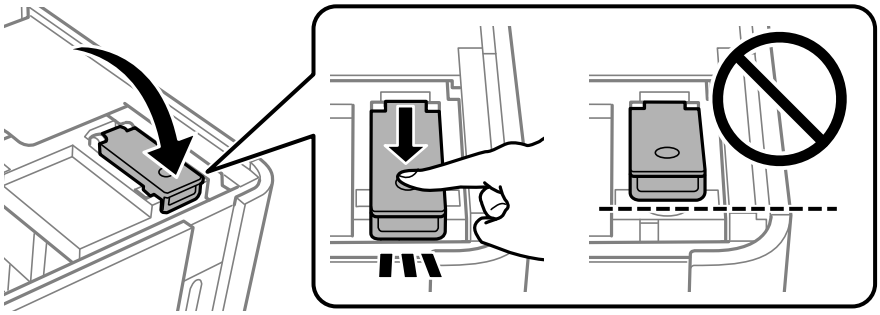

Nota:
Si el cabezal de impresión no vuelve a la posición inicial después de apagar la impresora, empuje el cabezal de impresión a la posición inicial con la mano.

8. Asegure el tanque de tinta con cinta.

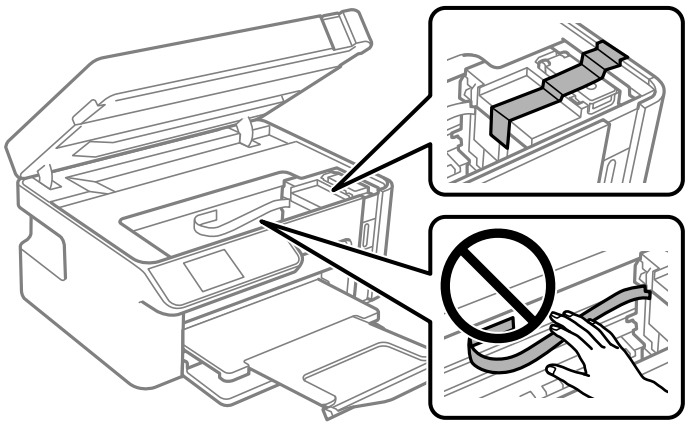

9. Cierre la unidad de escáner. Preparación para embalar la impresora.

   La unidad del escáner se ha diseñado para cerrarse lentamente y evitar que los dedos puedan quedar atrapados. Siga cerrándolo aunque note algo de resistencia.

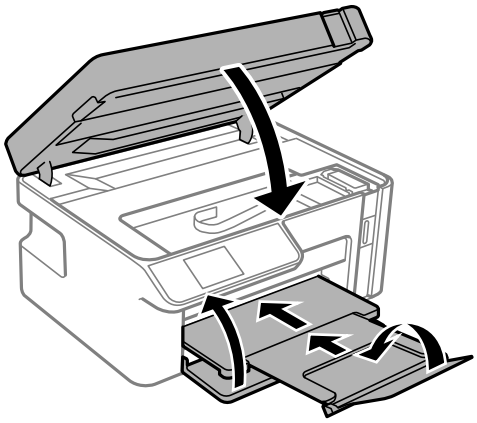

10. Coloque la impresora en la bolsa de plástico y dóblela hasta cerrarla.

11. Embale la impresora en su caja, con materiales protectores.

Importante:

- *Para almacenar o transportar la impresora, colóquela en la bolsa de plástico y dóblela hasta cerrarla. No incline la impresora, no la coloque verticalmente ni le dé la vuelta; de lo contrario, podría derramarse tinta.*

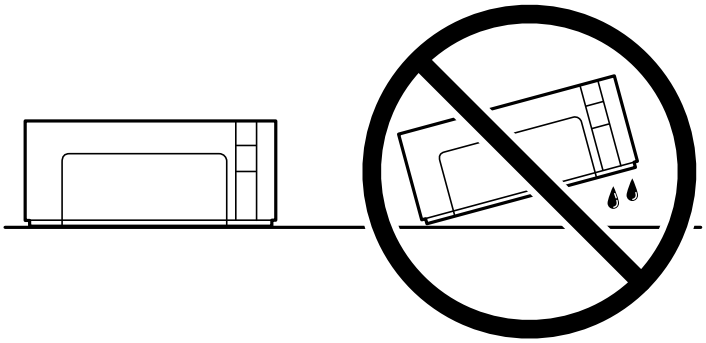

- *Cuando guarde o transporte un bote de tinta, no lo incline ni lo someta a golpes ni a cambios de temperatura.De lo contrario, podría salirse la tinta aunque el bote esté bien cerrado.Cuando lo tape, el bote de tinta debe estar siempre en posición vertical. Cuando transporte el bote, tome medidas para impedir que pierda tinta, por ejemplo metiendo el bote en una bolsa.*
- *No meta botes de tinta abiertos en la misma caja que la impresora.*

La próxima vez que use la impresora, no se olvide de quitar la cinta del tanque de tinta. Si la calidad de impresión ha disminuido la próxima vez que imprima, limpie y alinee el cabezal de impresión.

Información relacionada

➡ "Comprobación y limpieza del cabezal de impresión" de la página 97
➡ "Alineación del cabezal de impresión" de la página 102

Resolución de problemas

La impresora no funciona de la forma prevista. 120

Aparece un código de error en la pantalla LCD. 152

El papel se atasca. 153

Es el momento de rellenar la tinta. 157

La calidad de impresión, copia y escaneado es deficiente. 162

No se puede resolver el problema después de probar todas las soluciones. 175

La impresora no funciona de la forma prevista

La impresora no se enciende ni se apaga

No se produce el encendido

Hay que tener en cuenta las siguientes causas.

El cable de alimentación no está bien enchufado a la toma de corriente.

Soluciones

Compruebe que el cable de alimentación esté bien enchufado.

El botón ⏻ no se ha pulsado el tiempo suficiente.

Soluciones

Mantenga presionado el botón ⏻ durante un rato más.

No se produce el apagado

El botón ⏻ no se ha pulsado el tiempo suficiente.

Soluciones

Mantenga presionado el botón ⏻ durante un rato más. Si aún no puede apagar la impresora, desconecte el cable de alimentación. Para que no se seque el cabezal de impresión, vuelva a encender y apagar la impresora pulsando el botón ⏻.

Apagado automático

La función Ajustes de apagado o Apagado aut. está habilitada.

Soluciones

- Seleccione **Configuración** > **Configuración impresora** > **Ajustes de apagado** y luego deshabilite los ajustes **Apagar si no hay actividad** y **Apagar si se desconecta**.
- Seleccione **Configuración** > **Configuración impresora** y luego deshabilite el ajuste **Apagado aut.**.

Nota:
*Es posible que su producto tenga la función **Ajustes de apagado** o **Apagado aut.**, según el lugar de compra.*

La alimentación del papel no se realiza correctamente

El papel no avanza

Hay que tener en cuenta las siguientes causas.

La ubicación donde está instalada es inadecuada.

Soluciones

Coloque la impresora en una superficie plana y utilícela en las condiciones ambientales recomendadas.

➡ "Especificaciones medioambientales" de la página 230

Se está utilizando un papel no compatible.

Soluciones

Use papel admitido por esta impresora.

➡ "Papel disponible y capacidades" de la página 206
➡ "Tipos de papel no disponibles" de la página 207

El papel se manipula de forma inadecuada.

Soluciones

Siga las precauciones para la manipulación del papel.

➡ "Precauciones en la manipulación del papel" de la página 24

Se han cargado demasiadas hojas en la impresora.

Soluciones

No cargue más hojas que el número máximo especificado para el papel.

➡ "Papel disponible y capacidades" de la página 206

La configuración del papel en la impresora es incorrecta.

Soluciones

Asegúrese de que la configuración del tamaño y el tipo de papel coincide con el tamaño y el tipo de papel reales cargados en la impresora.

➡ "Configuración del tamaño y tipo del papel" de la página 24

El papel se resbala cuando el polvo de papel se adhiere al rodillo.

Soluciones

Limpie el rodillo.

➡ "Solucionar problemas de alimentación del papel" de la página 96

Entran varias hojas de papel a la vez

Hay que tener en cuenta las siguientes causas.

La ubicación donde está instalada es inadecuada.

Soluciones

Coloque la impresora en una superficie plana y utilícela en las condiciones ambientales recomendadas.

➡ "Especificaciones medioambientales" de la página 230

Se está utilizando un papel no compatible.

Soluciones

Use papel admitido por esta impresora.

➡ "Papel disponible y capacidades" de la página 206
➡ "Tipos de papel no disponibles" de la página 207

El papel se manipula de forma inadecuada.

Soluciones

Siga las precauciones para la manipulación del papel.

➡ "Precauciones en la manipulación del papel" de la página 24

El papel se ha cargado incorrectamente.

Soluciones

Cargue papel en la dirección correcta y coloque la guía para bordes junto al borde del papel.

➡ "Carga de papel en la Cassette de papel" de la página 26

Se han cargado demasiadas hojas en la impresora.

Soluciones

No cargue más hojas que el número máximo especificado para el papel.

➡ "Papel disponible y capacidades" de la página 206

La configuración del papel en la impresora es incorrecta.

Soluciones

Asegúrese de que la configuración del tamaño y el tipo de papel coincide con el tamaño y el tipo de papel reales cargados en la impresora.

➡ "Configuración del tamaño y tipo del papel" de la página 24

El papel se resbala cuando el polvo de papel se adhiere al rodillo.

Soluciones

Limpie el rodillo.

➡ "Solucionar problemas de alimentación del papel" de la página 96

Entran a la vez varias hojas de papel

Hay que tener en cuenta las siguientes causas.

La ubicación donde está instalada es inadecuada.

Soluciones

Coloque la impresora en una superficie plana y utilícela en las condiciones ambientales recomendadas.

➡ "Especificaciones medioambientales" de la página 230

Se está utilizando un papel no compatible.

Soluciones

Use papel admitido por esta impresora.

➡ "Papel disponible y capacidades" de la página 206
➡ "Tipos de papel no disponibles" de la página 207

El papel se manipula de forma inadecuada.

Soluciones

Siga las precauciones para la manipulación del papel.

➡ "Precauciones en la manipulación del papel" de la página 24

El papel está húmedo o mojado.

Soluciones

Cargue papel nuevo.

La electricidad estática hace que las hojas de papel se peguen unas a otras.

Soluciones

Airee el papel antes de cargarlo. Si el papel sigue sin cargarse, cargue una hoja de papel cada vez.

Se han cargado demasiadas hojas en la impresora.

Soluciones

No cargue más hojas que el número máximo especificado para el papel.

➡ "Papel disponible y capacidades" de la página 206

La configuración del papel en la impresora es incorrecta.

Soluciones

Asegúrese de que la configuración del tamaño y el tipo de papel coincide con el tamaño y el tipo de papel reales cargados en la impresora.

➡ "Configuración del tamaño y tipo del papel" de la página 24

El papel se resbala cuando el polvo de papel se adhiere al rodillo.

Soluciones

Limpie el rodillo.

➡ "Solucionar problemas de alimentación del papel" de la página 96

En la impresión manual a doble cara, varias hojas de papel se alimentan al mismo tiempo.

Soluciones

Saque cualquier papel cargado en la fuente de papel antes de volver a cargarlo.

El papel es empujado hacia arriba dentro de la cassette de papel.

Soluciones

Alinee el papel con la línea indicativa del tamaño de papel en la cassette de papel.

No puedo imprimir

No se puede imprimir desde Windows

Asegúrese de que el ordenador y la impresora estén correctamente conectados.

La causa y la solución del problema son diferentes en función de si están conectados o no.

Comprobación del estado de la conexión

Utilice Epson Printer Connection Checker para comprobar el estado de la conexión entre el ordenador y la impresora. En función de los resultados de la comprobación, es posible que pueda resolver el problema.

1. Haga doble clic en el icono **Epson Printer Connection Checker**, situado en el escritorio.

   Epson Printer Connection Checker se iniciará.

   Si hay ningún icono en el escritorio, siga los métodos que se describen a continuación para iniciar Epson Printer Connection Checker.

   ❏ Windows 10

   Haga clic en el botón Inicio y, a continuación, seleccione **Epson Software** > **Epson Printer Connection Checker**.

   ❏ Windows 8.1/Windows 8

   Introduzca el nombre de la aplicación en el acceso a Buscar y luego seleccione el icono que aparezca.

   ❏ Windows 7

   Haga clic en el botón de inicio y, a continuación, seleccione **Todos los programas** > **Epson Software** > **Epson Printer Connection Checker**.

2. Siga las instrucciones en pantalla para comprobar.

   Nota:
   Si no se muestra el nombre de la impresora, instale un controlador de impresora original de Epson.

   "Comprobar si se ha instalado un controlador de impresora Epson genuino — Windows" de la página 110

Cuando sepa cuál es el problema, siga la solución que se muestra en pantalla.

Si no puede resolver el problema, compruebe lo siguiente en función de su situación.

❏ La impresora no se detecta a través de una conexión de red

"No se puede conectar a una red" de la página 125

❏ La impresora no se detecta mediante una conexión USB

"La impresora no se puede conectar mediante USB (Windows)" de la página 127

❏ La impresora se detecta, pero no se puede imprimir.

"No se puede imprimir aunque hay establecida una conexión (Windows)" de la página 127

No se puede conectar a una red

El problema podría ser uno de los siguientes.

Hay un error con los dispositivos de la red de la conexión Wi-Fi.

Soluciones

Apague los dispositivos que quiera conectar a la red. Espere unos 10 segundos y, a continuación, encienda los dispositivos en el siguiente orden: Router inalámbrico, ordenador o dispositivo inteligente y, a continuación, la impresora. Acerque la impresora y el ordenador o dispositivo inteligente al router inalámbrico para mejorar la comunicación por ondas de radio y, a continuación, intente configurar los ajustes de red de nuevo.

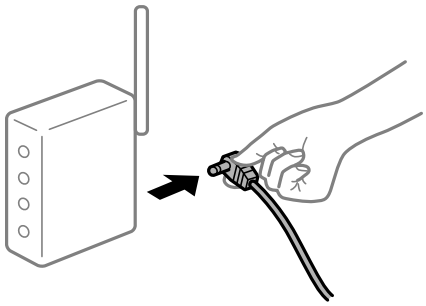

Los dispositivos no pueden recibir señales del router inalámbrico porque están demasiado alejados.

Soluciones

Después de acercar el ordenador o el dispositivo inteligente y la impresora al router inalámbrico, apáguelo y luego vuelva a encenderlo.

Al cambiar el router inalámbrico, la configuración ya no coincide con el nuevo router inalámbrico.

Soluciones

Realice de nuevo los ajustes de la conexión para que coincidan con los del nuevo router inalámbrico.

➡ "Al cambiar el router inalámbrico" de la página 179

Los SSID conectados desde el ordenador o el dispositivo inteligente y el ordenador son diferentes.

Soluciones

No podrá conectarse al enrutador inalámbrico si se utilizan varios routers inalámbricos al mismo tiempo, o si el router inalámbrico tiene varios SSID y los dispositivos están conectados a SSID distintas.

Conecte el ordenador o dispositivo inteligente al mismo SSID que la impresora.

❏ Ejemplo de conexión a SSID diferentes

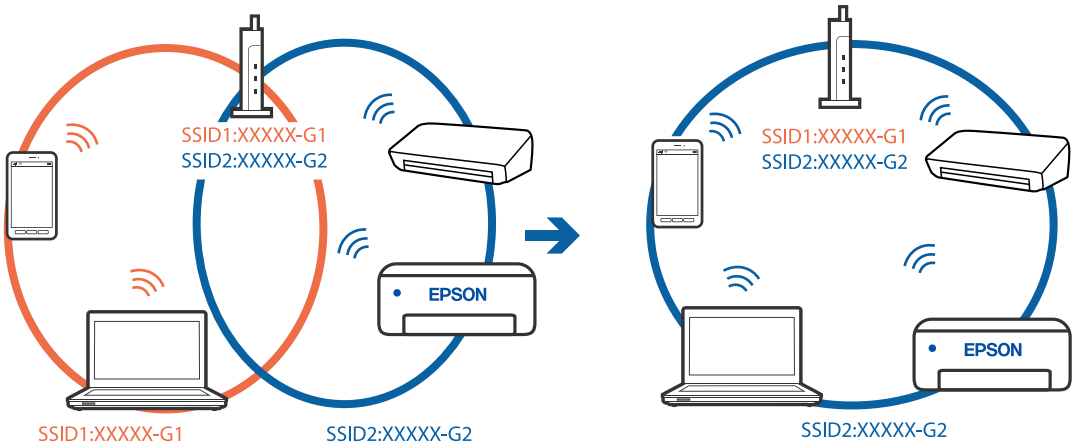

❏ Ejemplo de conexión a SSID con intervalos de frecuencias diferentes

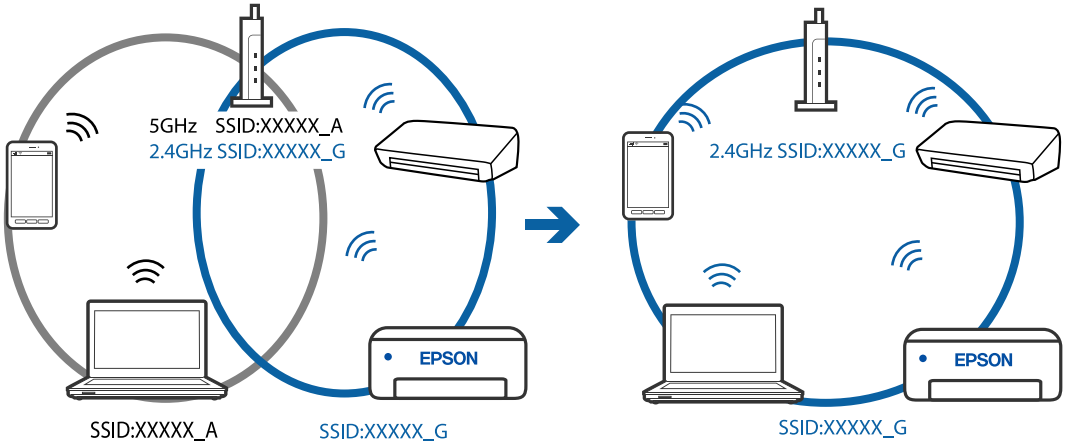

El router inalámbrico dispone de un separador de privacidad.

Soluciones

La mayoría de routers inalámbricos cuentan con una función de separador de privacidad que bloquea la comunicación entre dispositivos conectados. Si no puede establecer comunicación entre la impresora y el ordenador o dispositivo inteligente incluso si están conectados a la misma red, desactive el separador de privacidad en el router inalámbrico. Consulte el manual proporcionado con el router para obtener más detalles.

La dirección IP está incorrectamente asignada.

Soluciones

Si la dirección IP asignada a la impresora es 169.254.XXX.XXX y la máscara de subred es 255.255.0.0, puede que la dirección IP no está correctamente asignada.

Imprima el informe de conexión de red y compruebe la dirección IP y la máscara de subred que han asignado a la impresora.

Reinicie el router inalámbrico o restablezca los ajustes de red de la impresora.

➡ "Impresión de un informe de conexión de red" de la página 198
➡ "Restablecer la conexión de red" de la página 179

Se ha producido un problema con la configuración de red del ordenador.

Soluciones

Intente acceder a una página web desde su ordenador para comprobar que la configuración de red de su ordenador es correcta. Si no puede acceder a ninguna página web, hay un problema con el ordenador.

Compruebe la conexión de red del ordenador. Para más información, consulte el manual del ordenador.

La impresora no se puede conectar mediante USB (Windows)

Hay que tener en cuenta las siguientes causas.

El cable USB no se ha enchufado correctamente a la toma de corriente.

Soluciones

Conecte bien el cable USB a la impresora y al ordenador.

Hay un problema con el concentrador USB.

Soluciones

Si usa un concentrador USB, pruebe conectando la impresora directamente al ordenador.

Hay un problema con el cable USB o con la entrada USB.

Soluciones

Si no se reconoce el cable USB, cambie de puerto o de cable USB.

No se puede imprimir aunque hay establecida una conexión (Windows)

Hay que tener en cuenta las siguientes causas.

Hay un problema con el software o con los datos.

Soluciones

- ❏ Asegúrese de que el controlador de la impresora (EPSON XXXXX) instalado sea original de Epson. Si no hay un controlador original de Epson instalado, las funciones disponibles serán limitadas. Le recomendamos utilizar un controlador original de Epson.
- ❏ Si va a imprimir una imagen de un gran volumen de datos, es posible que el ordenador se quede sin memoria. Imprima la imagen con una resolución inferior o en un tamaño menor.
- ❏ Si ha probado todas las soluciones y no ha resuelto el problema, intente desinstalar y volver a instalar el controlador de la impresora.
- ❏ Quizás pueda eliminar los problemas actualizando el software a la última versión. Para comprobar el estado del software, utilice la herramienta de actualización de software.

➡ "Comprobar si se ha instalado un controlador de impresora Epson genuino — Windows" de la página 110
➡ "Comprobar si se ha instalado un controlador de impresora Epson genuino — Mac OS" de la página 111
➡ "Instalar o desinstalar aplicaciones por separado" de la página 109
➡ "Actualización de aplicaciones y firmware" de la página 114

Hay un problema con el estado de la impresora.

Soluciones

Haga clic en **EPSON Status Monitor 3** en la pestaña **Utilidades** del controlador de la impresora y compruebe el estado de la impresora. Si se ha desactivado **EPSON Status Monitor 3**, haga clic en **Más ajustes** en la pestaña **Utilidades** y seleccione **Activar EPSON Status Monitor 3**.

Todavía hay un trabajo en espera de ser impreso.

Soluciones

Haga clic en **Cola de impresión** en la pestaña **Utilidades** del controlador de la impresora. Si quedan datos innecesarios, seleccione **Cancelar todos los documentos** en el menú **Impresora**.

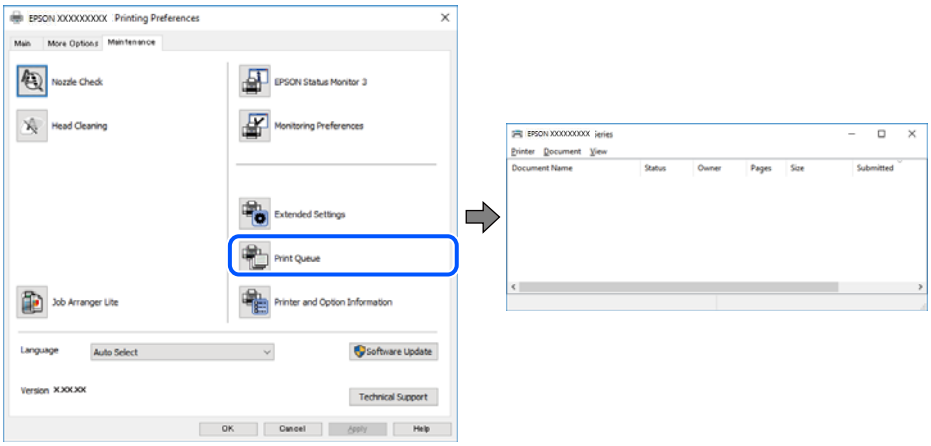

La impresora está pendiente o fuera de línea.

Soluciones

Haga clic en **Cola de impresión** en la pestaña **Utilidades** del controlador de la impresora.

Si la impresora está desconectada o no configurada, borre este valor en el menú **Impresora**.

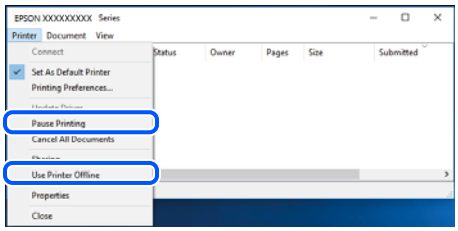

La impresora no se ha seleccionado como predeterminada.

Soluciones

Haga clic con el botón derecho en el icono de la impresora en **Panel de control** > **Ver dispositivos e impresoras** (o **Impresoras**, **Impresoras y faxes**) y haga clic en **Establecer como impresora predeterminada**.

Nota:
Si hay varios iconos de impresora, consulte lo siguiente para seleccionar la impresora correcta.

Ejemplo)

Conexión USB: EPSON XXXX Series

Conexión de red: EPSON XXXX Series (red)

Si instala el controlador de la impresora más de una vez, puede que se creen copias del controlador de la impresora. Si se crean copias del tipo «EPSON XXXX Series (copia 1)», haga clic con el botón derecho en el icono de la copia del controlador y, a continuación, haga clic en **Quitar dispositivo**.

El puerto de la impresora no se ha configurado correctamente.

Soluciones

Haga clic en **Cola de impresión** en la pestaña **Utilidades** del controlador de la impresora.

Asegúrese de que el puerto de la impresora esté bien configurado, como se muestra a continuación en **Propiedades** > **Puerto** en el menú **Impresora**.

Conexión USB: **USBXXX**, conexión de red: **EpsonNet Print Port**

De repente la impresora no puede imprimir a través de la conexión de red

El problema podría ser uno de los siguientes.

El entorno de red se ha cambiado.

Soluciones

Cuando cambie el entorno de red, como el router inalámbrico o el proveedor, intente configurar nuevamente los ajustes de red para la impresora.

Conecte el ordenador o dispositivo inteligente al mismo SSID que la impresora.

➡ "Restablecer la conexión de red" de la página 179

Hay un error con los dispositivos de la red de la conexión Wi-Fi.

Soluciones

Apague los dispositivos que quiera conectar a la red. Espere unos 10 segundos y, a continuación, encienda los dispositivos en el siguiente orden: Router inalámbrico, ordenador o dispositivo inteligente y, a continuación, la impresora. Acerque la impresora y el ordenador o dispositivo inteligente al router inalámbrico para mejorar la comunicación por ondas de radio y, a continuación, intente configurar los ajustes de red de nuevo.

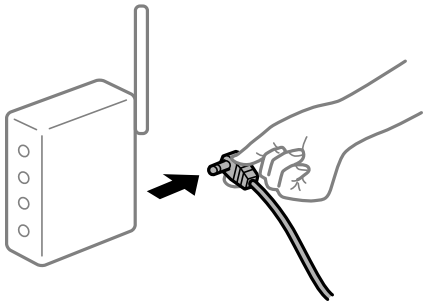

La impresora no está conectada a la red.

Soluciones

Seleccione **Configuración** > **Configuración de red** > **Compr. de conexión** e imprima el informe de conexión de red. Si el informe muestra que la conexión de red ha fallado, compruebe el informe de conexión de red y siga las soluciones impresas.

➡ "Impresión de un informe de conexión de red" de la página 198

Se ha producido un problema con la configuración de red del ordenador.

Soluciones

Intente acceder a una página web desde su ordenador para comprobar que la configuración de red de su ordenador es correcta. Si no puede acceder a ninguna página web, hay un problema con el ordenador.

Compruebe la conexión de red del ordenador. Para más información, consulte el manual del ordenador.

Todavía hay un trabajo en espera de ser impreso.

Soluciones

Haga clic en **Cola de impresión** en la pestaña **Utilidades** del controlador de la impresora. Si quedan datos innecesarios, seleccione **Cancelar todos los documentos** en el menú **Impresora**.

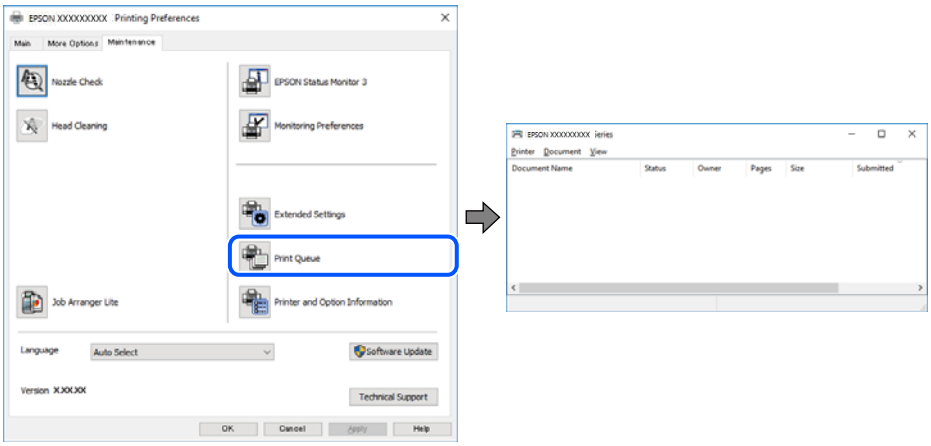

La impresora está pendiente o fuera de línea.

Soluciones

Haga clic en **Cola de impresión** en la pestaña **Utilidades** del controlador de la impresora.

Si la impresora está desconectada o no configurada, borre este valor en el menú **Impresora**.

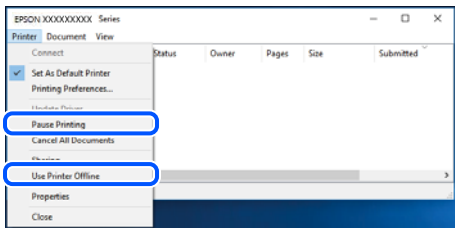

La impresora no se ha seleccionado como predeterminada.

Soluciones

Haga clic con el botón derecho en el icono de la impresora en **Panel de control** > **Ver dispositivos e impresoras** (o **Impresoras**, **Impresoras y faxes**) y haga clic en **Establecer como impresora predeterminada**.

Nota:
Si hay varios iconos de impresora, consulte lo siguiente para seleccionar la impresora correcta.

Ejemplo)

Conexión USB: EPSON XXXX Series

Conexión de red: EPSON XXXX Series (red)

Si instala el controlador de la impresora más de una vez, puede que se creen copias del controlador de la impresora. Si se crean copias del tipo «EPSON XXXX Series (copia 1)», haga clic con el botón derecho en el icono de la copia del controlador y, a continuación, haga clic en **Quitar dispositivo**.

El puerto de la impresora no se ha configurado correctamente.

Soluciones

Haga clic en **Cola de impresión** en la pestaña **Utilidades** del controlador de la impresora.

Asegúrese de que el puerto de la impresora esté bien configurado, como se muestra a continuación en **Propiedades** > **Puerto** en el menú **Impresora**.

Conexión USB: **USBXXX**, conexión de red: **EpsonNet Print Port**

No se puede imprimir desde Mac OS

Asegúrese de que el ordenador y la impresora estén correctamente conectados.

La causa y la solución del problema son diferentes en función de si están conectados o no.

Comprobación del estado de la conexión

Utilice EPSON Status Monitor para comprobar el estado de la conexión entre el ordenador y la impresora.

1. Seleccione **Preferencias del sistema** en el menú Apple > **Impresoras y escáneres** (o **Impresión y Escaneado**, **Impresión y Fax**) y, a continuación, seleccione la impresora.

2. Haga clic en **Opciones y recambios** > **Utilidad** > **Abrir Utilidad Impresoras**.

3. Haga clic en **EPSON Status Monitor**.

Si se muestran los niveles de tinta restante, se ha establecido correctamente una conexión entre el ordenador y la impresora.

Compruebe lo siguiente si no se ha realizado la conexión.

❏ La impresora no se detecta a través de una conexión de red
"No se puede conectar a una red" de la página 132

❏ La impresora no se detecta mediante una conexión USB
"La impresora no se puede conectar mediante USB (Mac OS)" de la página 134

Compruebe lo siguiente si la conexión se ha realizado.

❏ La impresora se detecta, pero no se puede imprimir.

"No se puede imprimir aunque hay establecida una conexión (Mac OS)" de la página 134

No se puede conectar a una red

El problema podría ser uno de los siguientes.

Hay un error con los dispositivos de la red de la conexión Wi-Fi.

Soluciones

Apague los dispositivos que quiera conectar a la red. Espere unos 10 segundos y, a continuación, encienda los dispositivos en el siguiente orden: Router inalámbrico, ordenador o dispositivo inteligente y, a continuación, la impresora. Acerque la impresora y el ordenador o dispositivo inteligente al router inalámbrico para mejorar la comunicación por ondas de radio y, a continuación, intente configurar los ajustes de red de nuevo.

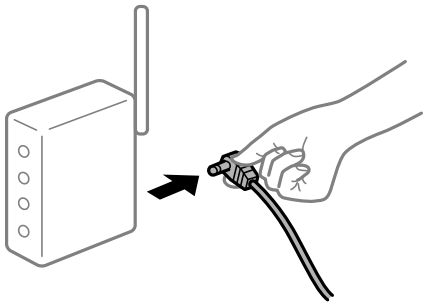

Los dispositivos no pueden recibir señales del router inalámbrico porque están demasiado alejados.

Soluciones

Después de acercar el ordenador o el dispositivo inteligente y la impresora al router inalámbrico, apáguelo y luego vuelva a encenderlo.

Al cambiar el router inalámbrico, la configuración ya no coincide con el nuevo router inalámbrico.

Soluciones

Realice de nuevo los ajustes de la conexión para que coincidan con los del nuevo router inalámbrico.

➡ "Al cambiar el router inalámbrico" de la página 179

Los SSID conectados desde el ordenador o el dispositivo inteligente y el ordenador son diferentes.

Soluciones

No podrá conectarse al enrutador inalámbrico si se utilizan varios routers inalámbricos al mismo tiempo, o si el router inalámbrico tiene varios SSID y los dispositivos están conectados a SSID distintas.

Conecte el ordenador o dispositivo inteligente al mismo SSID que la impresora.

❏ Ejemplo de conexión a SSID diferentes

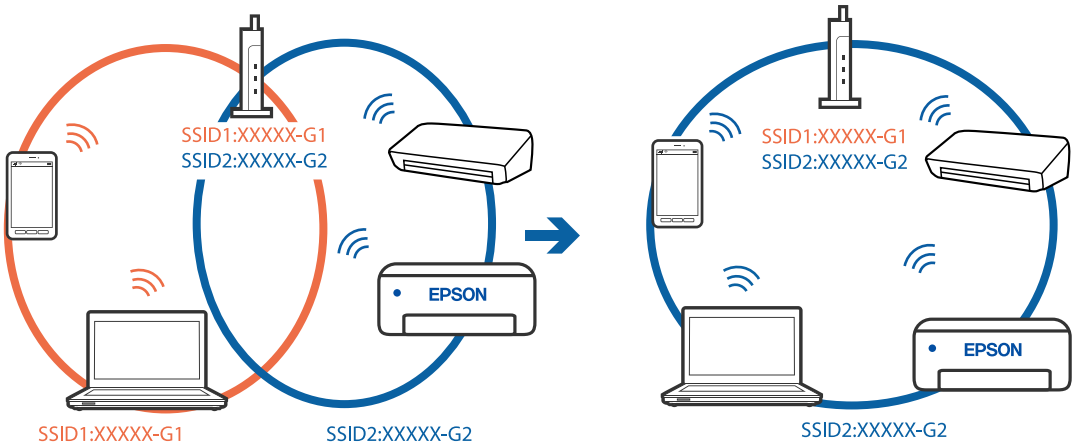

❏ Ejemplo de conexión a SSID con intervalos de frecuencias diferentes

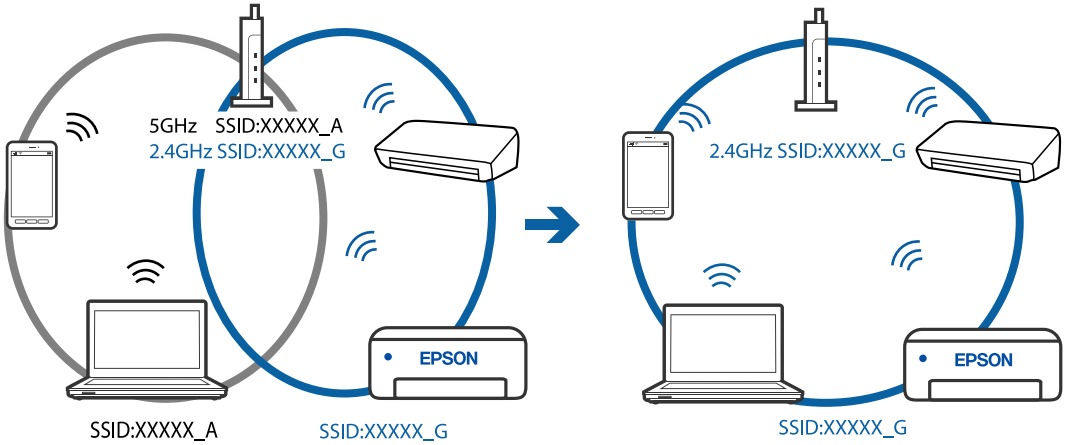

El router inalámbrico dispone de un separador de privacidad.

Soluciones

La mayoría de routers inalámbricos cuentan con una función de separador de privacidad que bloquea la comunicación entre dispositivos conectados. Si no puede establecer comunicación entre la impresora y el ordenador o dispositivo inteligente incluso si están conectados a la misma red, desactive el separador de privacidad en el router inalámbrico. Consulte el manual proporcionado con el router para obtener más detalles.

La dirección IP está incorrectamente asignada.

Soluciones

Si la dirección IP asignada a la impresora es 169.254.XXX.XXX y la máscara de subred es 255.255.0.0, puede que la dirección IP no está correctamente asignada.

Imprima el informe de conexión de red y compruebe la dirección IP y la máscara de subred que han asignado a la impresora.

Reinicie el router inalámbrico o restablezca los ajustes de red de la impresora.

➡ "Impresión de un informe de conexión de red" de la página 198
➡ "Restablecer la conexión de red" de la página 179

Se ha producido un problema con la configuración de red del ordenador.

Soluciones

Intente acceder a una página web desde su ordenador para comprobar que la configuración de red de su ordenador es correcta. Si no puede acceder a ninguna página web, hay un problema con el ordenador.

Compruebe la conexión de red del ordenador. Para más información, consulte el manual del ordenador.

El dispositivo conectado al puerto USB 3.0 produce interferencias de radiofrecuencia.

Soluciones

Cuando conecta un dispositivo al puerto USB 3.0 en un Mac, se pueden producir interferencias de frecuencias de radio. Intente lo siguiente si no puede conectarse a una LAN inalámbrica (Wi-Fi), o si su funcionamiento es inestable.

- ❏ Coloque el dispositivo que está conectado al puerto USB 3.0 los más lejos posible del ordenador.

La impresora no se puede conectar mediante USB (Mac OS)

Hay que tener en cuenta las siguientes causas.

El cable USB no se ha enchufado correctamente a la toma de corriente.

Soluciones

Conecte bien el cable USB a la impresora y al ordenador.

Hay un problema con el concentrador USB.

Soluciones

Si usa un concentrador USB, pruebe conectando la impresora directamente al ordenador.

Hay un problema con el cable USB o con la entrada USB.

Soluciones

Si no se reconoce el cable USB, cambie de puerto o de cable USB.

No se puede imprimir aunque hay establecida una conexión (Mac OS)

Hay que tener en cuenta las siguientes causas.

Hay un problema con el software o con los datos.

Soluciones

- ❏ Asegúrese de que el controlador de la impresora (EPSON XXXXX) instalado sea original de Epson. Si no hay un controlador original de Epson instalado, las funciones disponibles serán limitadas. Le recomendamos utilizar un controlador original de Epson.
- ❏ Si va a imprimir una imagen de un gran volumen de datos, es posible que el ordenador se quede sin memoria. Imprima la imagen con una resolución inferior o en un tamaño menor.
- ❏ Si ha probado todas las soluciones y no ha resuelto el problema, intente desinstalar y volver a instalar el controlador de la impresora.

❑ Quizás pueda eliminar los problemas actualizando el software a la última versión. Para comprobar el estado del software, utilice la herramienta de actualización de software.

➡ "Comprobar si se ha instalado un controlador de impresora Epson genuino — Windows" de la página 110
➡ "Comprobar si se ha instalado un controlador de impresora Epson genuino — Mac OS" de la página 111
➡ "Instalar o desinstalar aplicaciones por separado" de la página 109
➡ "Actualización de aplicaciones y firmware" de la página 114

Hay un problema con el estado de la impresora.

Soluciones

Asegúrese de que el estado de la impresora no sea **Pausa**.

Seleccione **Preferencias del sistema** en el menú **Apple** > **Impresoras y escáneres** (o **Impresión y Escaneado**, **Impresión y fax**) y haga doble clic en la impresora. Si la impresora está en pausa, haga clic en **Reanudar**.

De repente la impresora no puede imprimir a través de la conexión de red

El problema podría ser uno de los siguientes.

El entorno de red se ha cambiado.

Soluciones

Cuando cambie el entorno de red, como el router inalámbrico o el proveedor, intente configurar nuevamente los ajustes de red para la impresora.

Conecte el ordenador o dispositivo inteligente al mismo SSID que la impresora.

➡ "Restablecer la conexión de red" de la página 179

Hay un error con los dispositivos de la red de la conexión Wi-Fi.

Soluciones

Apague los dispositivos que quiera conectar a la red. Espere unos 10 segundos y, a continuación, encienda los dispositivos en el siguiente orden: Router inalámbrico, ordenador o dispositivo inteligente y, a continuación, la impresora. Acerque la impresora y el ordenador o dispositivo inteligente al router inalámbrico para mejorar la comunicación por ondas de radio y, a continuación, intente configurar los ajustes de red de nuevo.

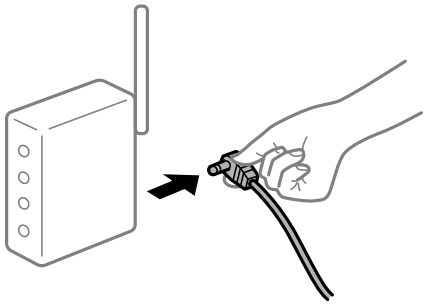

La impresora no está conectada a la red.

Soluciones

Seleccione **Configuración** > **Configuración de red** > **Compr. de conexión** e imprima el informe de conexión de red. Si el informe muestra que la conexión de red ha fallado, compruebe el informe de conexión de red y siga las soluciones impresas.

➡ "Impresión de un informe de conexión de red" de la página 198

Se ha producido un problema con la configuración de red del ordenador.

Soluciones

Intente acceder a una página web desde su ordenador para comprobar que la configuración de red de su ordenador es correcta. Si no puede acceder a ninguna página web, hay un problema con el ordenador.

Compruebe la conexión de red del ordenador. Para más información, consulte el manual del ordenador.

No se puede imprimir desde un dispositivo inteligente

Asegúrese de que el dispositivo inteligente y la impresora estén correctamente conectados.

La causa y la solución del problema son diferentes en función de si están conectados o no.

Comprobación del estado de la conexión

Utilice Epson iPrint para comprobar el estado de la conexión entre el dispositivo inteligente y la impresora.

Consulte lo siguiente para instalar Epson iPrint si aún no está instalado.

"Aplicación para imprimir fácilmente desde un dispositivo inteligente (Epson iPrint)" de la página 212

1. En el dispositivo inteligente, inicie Epson iPrint.

2. Compruebe que el nombre de la impresora aparece en la pantalla de inicio.

   Si aparece el nombre de la impresora, la conexión entre el dispositivo inteligente y la impresora se ha establecido correctamente.

   Si se muestra lo siguiente, la conexión entre el dispositivo inteligente y la impresora no se ha establecido.

   ❏ Impresora no seleccionada.

   ❏ Error de comunicación.

Compruebe lo siguiente si no se ha realizado la conexión.

❏ La impresora no se detecta a través de una conexión de red

"No se puede conectar a una red" de la página 136

Compruebe lo siguiente si la conexión se ha realizado.

❏ La impresora se detecta, pero no se puede imprimir.

"No se puede imprimir aunque hay establecida una conexión (iOS)" de la página 139

No se puede conectar a una red

El problema podría ser uno de los siguientes.

Hay un error con los dispositivos de la red de la conexión Wi-Fi.

Soluciones

Apague los dispositivos que quiera conectar a la red. Espere unos 10 segundos y, a continuación, encienda los dispositivos en el siguiente orden: Router inalámbrico, ordenador o dispositivo inteligente y, a continuación, la impresora. Acerque la impresora y el ordenador o dispositivo inteligente al router inalámbrico para mejorar la comunicación por ondas de radio y, a continuación, intente configurar los ajustes de red de nuevo.

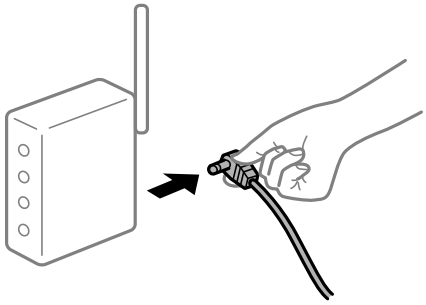

Los dispositivos no pueden recibir señales del router inalámbrico porque están demasiado alejados.

Soluciones

Después de acercar el ordenador o el dispositivo inteligente y la impresora al router inalámbrico, apáguelo y luego vuelva a encenderlo.

Al cambiar el router inalámbrico, la configuración ya no coincide con el nuevo router inalámbrico.

Soluciones

Realice de nuevo los ajustes de la conexión para que coincidan con los del nuevo router inalámbrico.

➡ "Al cambiar el router inalámbrico" de la página 179

Los SSID conectados desde el ordenador o el dispositivo inteligente y el ordenador son diferentes.

Soluciones

No podrá conectarse al enrutador inalámbrico si se utilizan varios routers inalámbricos al mismo tiempo, o si el router inalámbrico tiene varios SSID y los dispositivos están conectados a SSID distintas.

Conecte el ordenador o dispositivo inteligente al mismo SSID que la impresora.

❏ Ejemplo de conexión a SSID diferentes

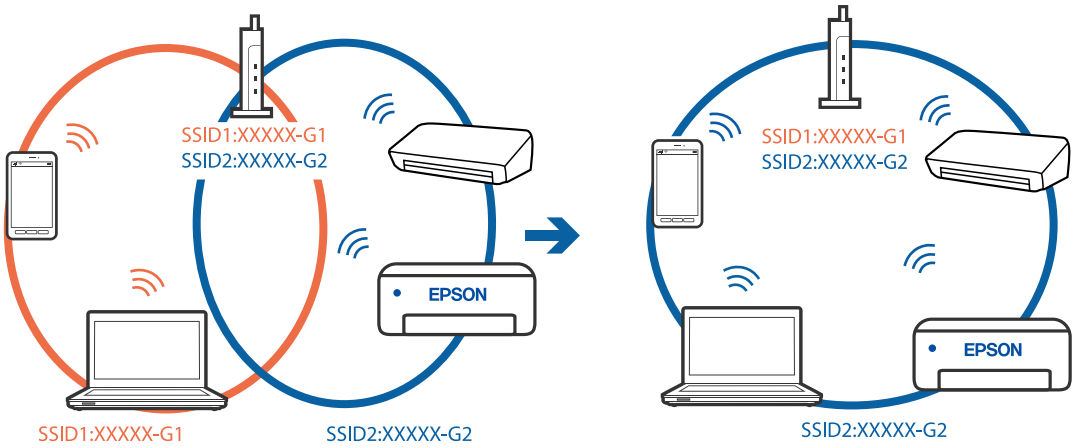

❏ Ejemplo de conexión a SSID con intervalos de frecuencias diferentes

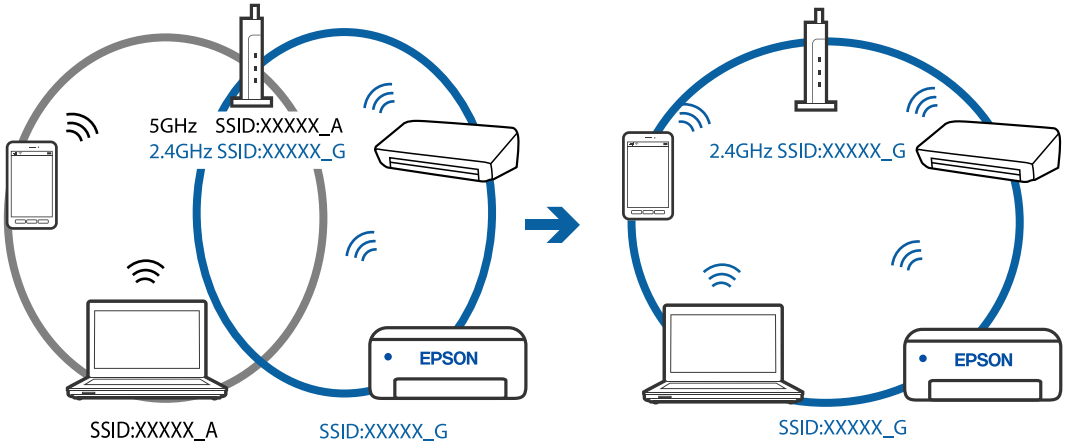

El router inalámbrico dispone de un separador de privacidad.

Soluciones

La mayoría de routers inalámbricos cuentan con una función de separador de privacidad que bloquea la comunicación entre dispositivos conectados. Si no puede establecer comunicación entre la impresora y el ordenador o dispositivo inteligente incluso si están conectados a la misma red, desactive el separador de privacidad en el router inalámbrico. Consulte el manual proporcionado con el router para obtener más detalles.

La dirección IP está incorrectamente asignada.

Soluciones

Si la dirección IP asignada a la impresora es 169.254.XXX.XXX y la máscara de subred es 255.255.0.0, puede que la dirección IP no está correctamente asignada.

Imprima el informe de conexión de red y compruebe la dirección IP y la máscara de subred que han asignado a la impresora.

Reinicie el router inalámbrico o restablezca los ajustes de red de la impresora.

➡ "Impresión de un informe de conexión de red" de la página 198
➡ "Restablecer la conexión de red" de la página 179

Se ha producido un problema con la configuración de red del dispositivo inteligente.

Soluciones

Intente acceder a algún sitio web desde su dispositivo inteligente para asegurarse de que la configuración de red de este es correcta. Si no puede acceder a ningún sitio web, hay un problema con el dispositivo inteligente.

Compruebe la conexión de red del ordenador. Consulte la documentación incluida con el dispositivo inteligente para obtener más detalles.

No se puede imprimir aunque hay establecida una conexión (iOS)

Hay que tener en cuenta las siguientes causas.

Vis. aut. conf. papel está deshabilitado.

Soluciones

Habilite **Vis. aut. conf. papel** en el siguiente menú.

Configuración > **Configuración impresora** > **Config. fuente papel** > **Vis. aut. conf. papel**

AirPrint está desactivada.

Soluciones

Habilite el ajuste AirPrint en Web Config.

➡ "Aplicación para configurar las operaciones de la impresora (Web Config)" de la página 216

De repente la impresora no puede imprimir a través de la conexión de red

El problema podría ser uno de los siguientes.

El entorno de red se ha cambiado.

Soluciones

Cuando cambie el entorno de red, como el router inalámbrico o el proveedor, intente configurar nuevamente los ajustes de red para la impresora.

Conecte el ordenador o dispositivo inteligente al mismo SSID que la impresora.

➡ "Restablecer la conexión de red" de la página 179

Hay un error con los dispositivos de la red de la conexión Wi-Fi.

Soluciones

Apague los dispositivos que quiera conectar a la red. Espere unos 10 segundos y, a continuación, encienda los dispositivos en el siguiente orden: Router inalámbrico, ordenador o dispositivo inteligente y, a continuación, la impresora. Acerque la impresora y el ordenador o dispositivo inteligente al router

inalámbrico para mejorar la comunicación por ondas de radio y, a continuación, intente configurar los ajustes de red de nuevo.

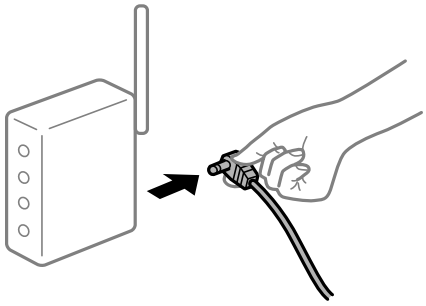

La impresora no está conectada a la red.

Soluciones

Seleccione **Configuración** > **Configuración de red** > **Compr. de conexión** e imprima el informe de conexión de red. Si el informe muestra que la conexión de red ha fallado, compruebe el informe de conexión de red y siga las soluciones impresas.

➡ "Impresión de un informe de conexión de red" de la página 198

Se ha producido un problema con la configuración de red del dispositivo inteligente.

Soluciones

Intente acceder a algún sitio web desde su dispositivo inteligente para asegurarse de que la configuración de red de este es correcta. Si no puede acceder a ningún sitio web, hay un problema con el dispositivo inteligente.

Compruebe la conexión de red del ordenador. Consulte la documentación incluida con el dispositivo inteligente para obtener más detalles.

No puedo iniciar el escaneado

No se puede iniciar el escaneado desde Windows

Asegúrese de que el ordenador y la impresora estén correctamente conectados.

La causa y la solución del problema son diferentes en función de si están conectados o no.

Comprobación del estado de la conexión

Utilice Epson Printer Connection Checker para comprobar el estado de la conexión entre el ordenador y la impresora. En función de los resultados de la comprobación, es posible que pueda resolver el problema.

1. Haga doble clic en el icono **Epson Printer Connection Checker**, situado en el escritorio.

   Epson Printer Connection Checker se iniciará.

   Si hay ningún icono en el escritorio, siga los métodos que se describen a continuación para iniciar Epson Printer Connection Checker.

❏ Windows 10

Haga clic en el botón Inicio y, a continuación, seleccione **Epson Software** > **Epson Printer Connection Checker**.

❏ Windows 8.1/Windows 8

Introduzca el nombre de la aplicación en el acceso a Buscar y luego seleccione el icono que aparezca.

❏ Windows 7

Haga clic en el botón de inicio y, a continuación, seleccione **Todos los programas** > **Epson Software** > **Epson Printer Connection Checker**.

2. Siga las instrucciones en pantalla para comprobar.

Nota:
Si no se muestra el nombre de la impresora, instale un controlador de impresora original de Epson.

"Comprobar si se ha instalado un controlador de impresora Epson genuino — Windows" de la página 110

Cuando sepa cuál es el problema, siga la solución que se muestra en pantalla.

Si no puede resolver el problema, compruebe lo siguiente en función de su situación.

❏ La impresora no se detecta a través de una conexión de red

"No se puede conectar a una red" de la página 141

❏ La impresora no se detecta mediante una conexión USB

"La impresora no se puede conectar mediante USB (Windows)" de la página 127

❏ La impresora se detecta, pero no se puede escanear.

"No se puede escanear aunque hay una conexión correctamente establecida (Windows)" de la página 144

No se puede conectar a una red

El problema podría ser uno de los siguientes.

Hay un error con los dispositivos de la red de la conexión Wi-Fi.

Soluciones

Apague los dispositivos que quiera conectar a la red. Espere unos 10 segundos y, a continuación, encienda los dispositivos en el siguiente orden: Router inalámbrico, ordenador o dispositivo inteligente y, a continuación, la impresora. Acerque la impresora y el ordenador o dispositivo inteligente al router inalámbrico para mejorar la comunicación por ondas de radio y, a continuación, intente configurar los ajustes de red de nuevo.

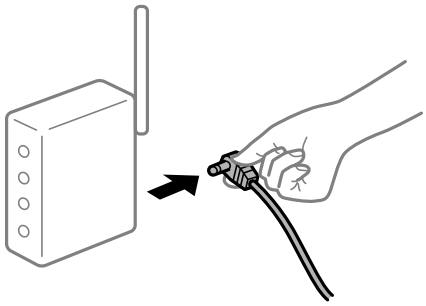

Los dispositivos no pueden recibir señales del router inalámbrico porque están demasiado alejados.

Soluciones

Después de acercar el ordenador o el dispositivo inteligente y la impresora al router inalámbrico, apáguelo y luego vuelva a encenderlo.

Al cambiar el router inalámbrico, la configuración ya no coincide con el nuevo router inalámbrico.

Soluciones

Realice de nuevo los ajustes de la conexión para que coincidan con los del nuevo router inalámbrico.

➡ "Al cambiar el router inalámbrico" de la página 179

Los SSID conectados desde el ordenador o el dispositivo inteligente y el ordenador son diferentes.

Soluciones

No podrá conectarse al enrutador inalámbrico si se utilizan varios routers inalámbricos al mismo tiempo, o si el router inalámbrico tiene varios SSID y los dispositivos están conectados a SSID distintas.

Conecte el ordenador o dispositivo inteligente al mismo SSID que la impresora.

❏ Ejemplo de conexión a SSID diferentes

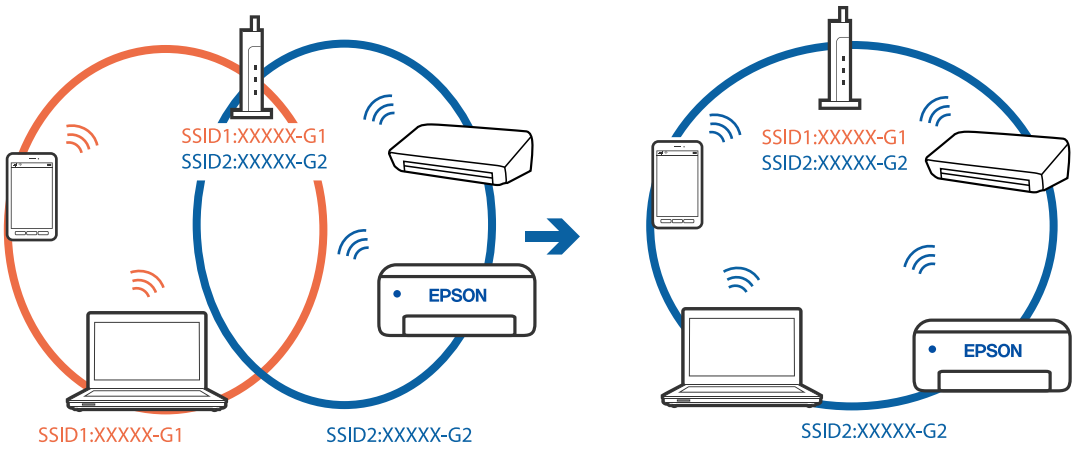

❏ Ejemplo de conexión a SSID con intervalos de frecuencias diferentes

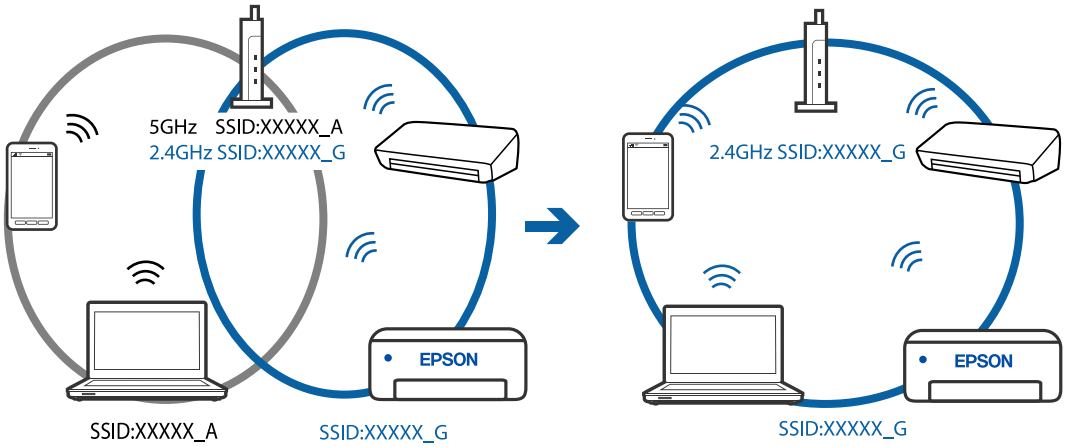

El router inalámbrico dispone de un separador de privacidad.

Soluciones

La mayoría de routers inalámbricos cuentan con una función de separador de privacidad que bloquea la comunicación entre dispositivos conectados. Si no puede establecer comunicación entre la impresora y el ordenador o dispositivo inteligente incluso si están conectados a la misma red, desactive el separador de privacidad en el router inalámbrico. Consulte el manual proporcionado con el router para obtener más detalles.

La dirección IP está incorrectamente asignada.

Soluciones

Si la dirección IP asignada a la impresora es 169.254.XXX.XXX y la máscara de subred es 255.255.0.0, puede que la dirección IP no está correctamente asignada.

Imprima el informe de conexión de red y compruebe la dirección IP y la máscara de subred que han asignado a la impresora.

Reinicie el router inalámbrico o restablezca los ajustes de red de la impresora.

➡ "Impresión de un informe de conexión de red" de la página 198
➡ "Restablecer la conexión de red" de la página 179

Se ha producido un problema con la configuración de red del ordenador.

Soluciones

Intente acceder a una página web desde su ordenador para comprobar que la configuración de red de su ordenador es correcta. Si no puede acceder a ninguna página web, hay un problema con el ordenador.

Compruebe la conexión de red del ordenador. Para más información, consulte el manual del ordenador.

La impresora no se puede conectar mediante USB (Windows)

Hay que tener en cuenta las siguientes causas.

El cable USB no se ha enchufado correctamente a la toma de corriente.

Soluciones

Conecte bien el cable USB a la impresora y al ordenador.

Hay un problema con el concentrador USB.

Soluciones

Si usa un concentrador USB, pruebe conectando la impresora directamente al ordenador.

Hay un problema con el cable USB o con la entrada USB.

Soluciones

Si no se reconoce el cable USB, cambie de puerto o de cable USB.

No se puede escanear aunque hay una conexión correctamente establecida (Windows)

Escaneado a alta resolución a través de una red.

Soluciones

Pruebe a escanear con una resolución inferior.

No se puede iniciar el escaneado desde Mac OS

Asegúrese de que el ordenador y la impresora estén correctamente conectados.

La causa y la solución del problema son diferentes en función de si están conectados o no.

Comprobación del estado de la conexión

Utilice EPSON Status Monitor para comprobar el estado de la conexión entre el ordenador y la impresora.

1. Seleccione **Preferencias del sistema** en el menú Apple > **Impresoras y escáneres** (o **Impresión y Escaneado**, **Impresión y Fax**) y, a continuación, seleccione la impresora.
2. Haga clic en **Opciones y recambios** > **Utilidad** > **Abrir Utilidad Impresoras**.
3. Haga clic en **EPSON Status Monitor**.

Si se muestran los niveles de tinta restante, se ha establecido correctamente una conexión entre el ordenador y la impresora.

Compruebe lo siguiente si no se ha realizado la conexión.

❏ La impresora no se detecta a través de una conexión de red

"No se puede conectar a una red" de la página 144

❏ La impresora no se detecta mediante una conexión USB

"La impresora no se puede conectar mediante USB (Mac OS)" de la página 134

Compruebe lo siguiente si la conexión se ha realizado.

❏ La impresora se detecta, pero no se puede escanear.

"No se puede escanear aunque hay una conexión correctamente establecida (Mac OS)" de la página 147

No se puede conectar a una red

El problema podría ser uno de los siguientes.

Hay un error con los dispositivos de la red de la conexión Wi-Fi.

Soluciones

Apague los dispositivos que quiera conectar a la red. Espere unos 10 segundos y, a continuación, encienda los dispositivos en el siguiente orden: Router inalámbrico, ordenador o dispositivo inteligente y, a continuación, la impresora. Acerque la impresora y el ordenador o dispositivo inteligente al router

inalámbrico para mejorar la comunicación por ondas de radio y, a continuación, intente configurar los ajustes de red de nuevo.

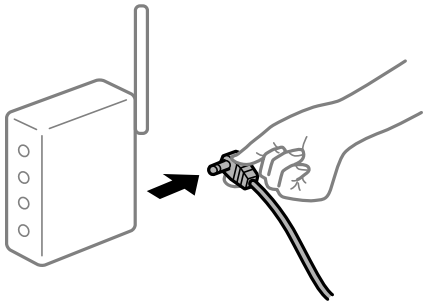

Los dispositivos no pueden recibir señales del router inalámbrico porque están demasiado alejados.

Soluciones

Después de acercar el ordenador o el dispositivo inteligente y la impresora al router inalámbrico, apáguelo y luego vuelva a encenderlo.

Al cambiar el router inalámbrico, la configuración ya no coincide con el nuevo router inalámbrico.

Soluciones

Realice de nuevo los ajustes de la conexión para que coincidan con los del nuevo router inalámbrico.

➡ "Al cambiar el router inalámbrico" de la página 179

Los SSID conectados desde el ordenador o el dispositivo inteligente y el ordenador son diferentes.

Soluciones

No podrá conectarse al enrutador inalámbrico si se utilizan varios routers inalámbricos al mismo tiempo, o si el router inalámbrico tiene varios SSID y los dispositivos están conectados a SSID distintas.

Conecte el ordenador o dispositivo inteligente al mismo SSID que la impresora.

❏ Ejemplo de conexión a SSID diferentes

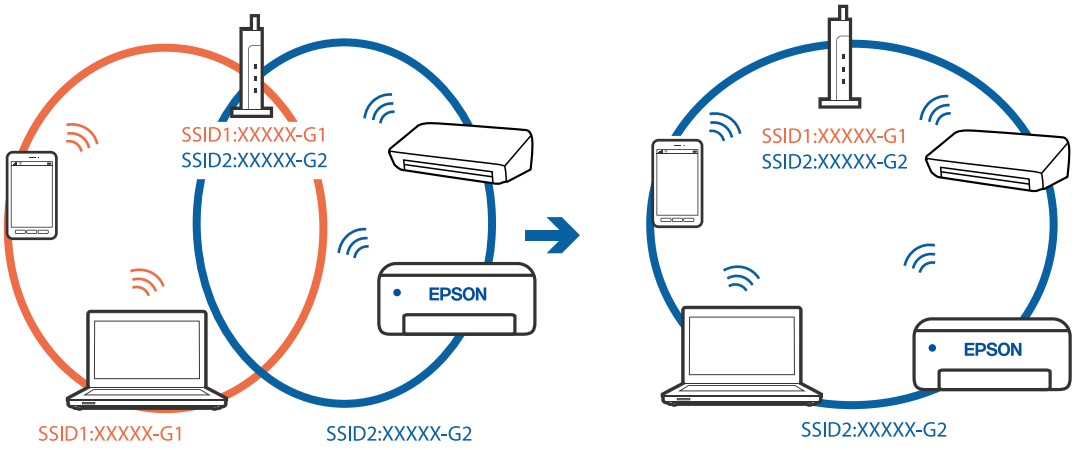

❏ Ejemplo de conexión a SSID con intervalos de frecuencias diferentes

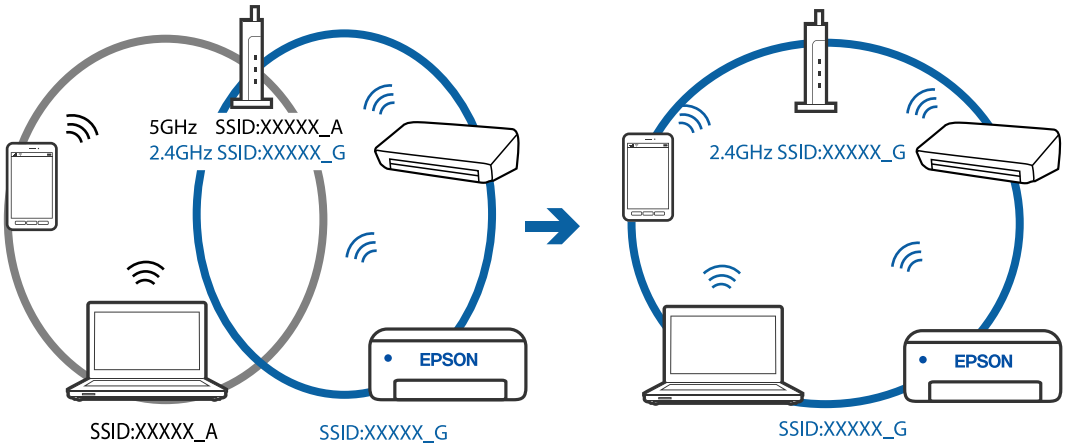

El router inalámbrico dispone de un separador de privacidad.

Soluciones

La mayoría de routers inalámbricos cuentan con una función de separador de privacidad que bloquea la comunicación entre dispositivos conectados. Si no puede establecer comunicación entre la impresora y el ordenador o dispositivo inteligente incluso si están conectados a la misma red, desactive el separador de privacidad en el router inalámbrico. Consulte el manual proporcionado con el router para obtener más detalles.

La dirección IP está incorrectamente asignada.

Soluciones

Si la dirección IP asignada a la impresora es 169.254.XXX.XXX y la máscara de subred es 255.255.0.0, puede que la dirección IP no está correctamente asignada.

Imprima el informe de conexión de red y compruebe la dirección IP y la máscara de subred que han asignado a la impresora.

Reinicie el router inalámbrico o restablezca los ajustes de red de la impresora.

➡ "Impresión de un informe de conexión de red" de la página 198
➡ "Restablecer la conexión de red" de la página 179

Se ha producido un problema con la configuración de red del ordenador.

Soluciones

Intente acceder a una página web desde su ordenador para comprobar que la configuración de red de su ordenador es correcta. Si no puede acceder a ninguna página web, hay un problema con el ordenador.

Compruebe la conexión de red del ordenador. Para más información, consulte el manual del ordenador.

El dispositivo conectado al puerto USB 3.0 produce interferencias de radiofrecuencia.

Soluciones

Cuando conecta un dispositivo al puerto USB 3.0 en un Mac, se pueden producir interferencias de frecuencias de radio. Intente lo siguiente si no puede conectarse a una LAN inalámbrica (Wi-Fi), o si su funcionamiento es inestable.

❏ Coloque el dispositivo que está conectado al puerto USB 3.0 los más lejos posible del ordenador.

La impresora no se puede conectar mediante USB (Mac OS)

Hay que tener en cuenta las siguientes causas.

El cable USB no se ha enchufado correctamente a la toma de corriente.

Soluciones

Conecte bien el cable USB a la impresora y al ordenador.

Hay un problema con el concentrador USB.

Soluciones

Si usa un concentrador USB, pruebe conectando la impresora directamente al ordenador.

Hay un problema con el cable USB o con la entrada USB.

Soluciones

Si no se reconoce el cable USB, cambie de puerto o de cable USB.

No se puede escanear aunque hay una conexión correctamente establecida (Mac OS)

Escaneado a alta resolución a través de una red.

Soluciones

Pruebe a escanear con una resolución inferior.

No se puede iniciar el escaneado desde un dispositivo inteligente

Asegúrese de que el dispositivo inteligente y la impresora estén correctamente conectados.

La causa y la solución del problema son diferentes en función de si están conectados o no.

Comprobación del estado de la conexión

Utilice Epson iPrint para comprobar el estado de la conexión entre el dispositivo inteligente y la impresora.

Consulte lo siguiente para instalar Epson iPrint si aún no está instalado.

"Aplicación para imprimir fácilmente desde un dispositivo inteligente (Epson iPrint)" de la página 212

1. En el dispositivo inteligente, inicie Epson iPrint.

2. Compruebe que el nombre de la impresora aparece en la pantalla de inicio.

   Si aparece el nombre de la impresora, la conexión entre el dispositivo inteligente y la impresora se ha establecido correctamente.

   Si se muestra lo siguiente, la conexión entre el dispositivo inteligente y la impresora no se ha establecido.

   ❏ Impresora no seleccionada.

   ❏ Error de comunicación.

Compruebe lo siguiente si no se ha realizado la conexión.

❏ La impresora no se detecta a través de una conexión de red

"No se puede conectar a una red" de la página 148

Compruebe lo siguiente si la conexión se ha realizado.

❏ La impresora se detecta, pero no se puede escanear.

"No se puede imprimir aunque hay establecida una conexión (iOS)" de la página 139

No se puede conectar a una red

El problema podría ser uno de los siguientes.

Hay un error con los dispositivos de la red de la conexión Wi-Fi.

Soluciones

Apague los dispositivos que quiera conectar a la red. Espere unos 10 segundos y, a continuación, encienda los dispositivos en el siguiente orden: Router inalámbrico, ordenador o dispositivo inteligente y, a continuación, la impresora. Acerque la impresora y el ordenador o dispositivo inteligente al router inalámbrico para mejorar la comunicación por ondas de radio y, a continuación, intente configurar los ajustes de red de nuevo.

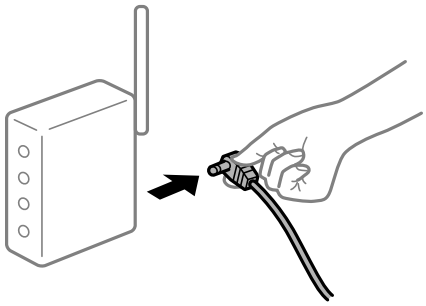

Los dispositivos no pueden recibir señales del router inalámbrico porque están demasiado alejados.

Soluciones

Después de acercar el ordenador o el dispositivo inteligente y la impresora al router inalámbrico, apáguelo y luego vuelva a encenderlo.

Al cambiar el router inalámbrico, la configuración ya no coincide con el nuevo router inalámbrico.

Soluciones

Realice de nuevo los ajustes de la conexión para que coincidan con los del nuevo router inalámbrico.

➡ "Al cambiar el router inalámbrico" de la página 179

Los SSID conectados desde el ordenador o el dispositivo inteligente y el ordenador son diferentes.

Soluciones

No podrá conectarse al enrutador inalámbrico si se utilizan varios routers inalámbricos al mismo tiempo, o si el router inalámbrico tiene varios SSID y los dispositivos están conectados a SSID distintas.

Conecte el ordenador o dispositivo inteligente al mismo SSID que la impresora.

❏ Ejemplo de conexión a SSID diferentes

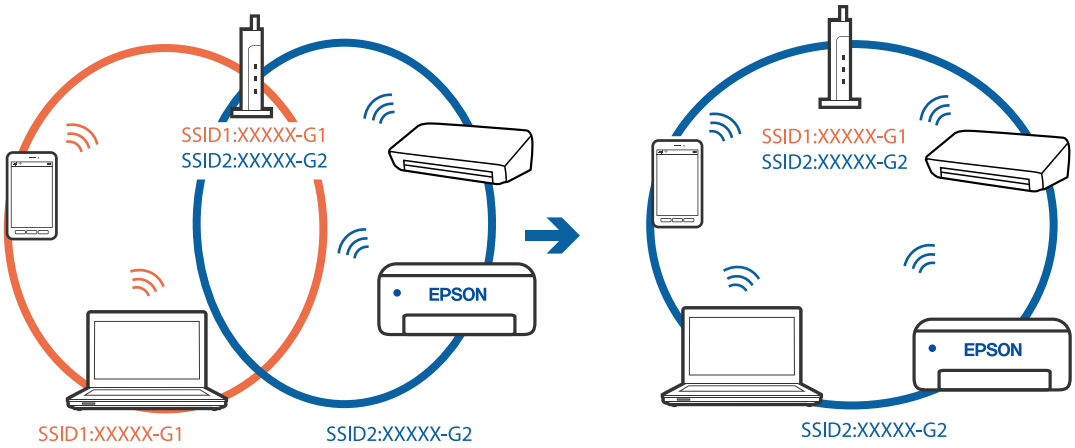

❏ Ejemplo de conexión a SSID con intervalos de frecuencias diferentes

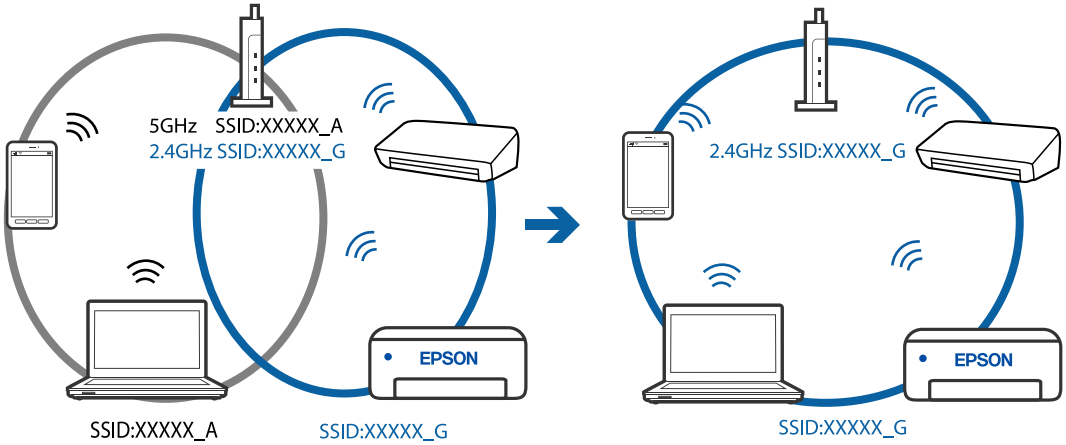

El router inalámbrico dispone de un separador de privacidad.

Soluciones

La mayoría de routers inalámbricos cuentan con una función de separador de privacidad que bloquea la comunicación entre dispositivos conectados. Si no puede establecer comunicación entre la impresora y el ordenador o dispositivo inteligente incluso si están conectados a la misma red, desactive el separador de privacidad en el router inalámbrico. Consulte el manual proporcionado con el router para obtener más detalles.

La dirección IP está incorrectamente asignada.

Soluciones

Si la dirección IP asignada a la impresora es 169.254.XXX.XXX y la máscara de subred es 255.255.0.0, puede que la dirección IP no está correctamente asignada.

Imprima el informe de conexión de red y compruebe la dirección IP y la máscara de subred que han asignado a la impresora.

Reinicie el router inalámbrico o restablezca los ajustes de red de la impresora.

➡ "Impresión de un informe de conexión de red" de la página 198
➡ "Restablecer la conexión de red" de la página 179

Se ha producido un problema con la configuración de red del dispositivo inteligente.

Soluciones

Intente acceder a algún sitio web desde su dispositivo inteligente para asegurarse de que la configuración de red de este es correcta. Si no puede acceder a ningún sitio web, hay un problema con el dispositivo inteligente.

Compruebe la conexión de red del ordenador. Consulte la documentación incluida con el dispositivo inteligente para obtener más detalles.

La impresora no funciona de la forma esperada

El funcionamiento es lento

La impresión es demasiado lenta

Hay que tener en cuenta las siguientes causas.

Se están ejecutando aplicaciones innecesarias.

Soluciones

Cierre cualquier aplicación innecesaria en su ordenador o dispositivo inteligente.

La calidad de impresión está ajustada en alta.

Soluciones

Reduzca el ajuste de calidad.

La impresión bidireccional está deshabilitada.

Soluciones

Active el parámetro bidireccional (o alta velocidad). Cuando se activa este parámetro, el cabezal imprime mientras se mueve en ambas direcciones y la velocidad de impresión aumenta.

❏ Windows

Seleccione **Impresión bidireccional** en la pestaña **Más Opciones** del controlador de la impresora.

❏ Mac OS

Seleccione **Preferencias del sistema** en el menú Apple > **Impresoras y escáneres** (o **Impresión y Escaneado**, **Impresión y Fax**) y, a continuación, seleccione la impresora. Haga clic en **Opciones y recambios** > **Opciones** (o **Controlador**). Seleccione Activado como ajuste de impresión **Ata velocidad**.

Modo silencioso está habilitado.

Soluciones

Inhabilite el **Modo silencioso**. La velocidad de impresión se reduce cuando la impresora se está ejecutando en **Modo silencioso**.

❏ Panel de control

Seleccione **Modo silencioso** en la pantalla de inicio y luego seleccione **Desactivada**.

❏ Windows

Seleccione **Desactivada** como ajuste de **Modo silencioso** en la pestaña **Principal** del controlador de la impresora.

❏ Mac OS

Seleccione **Preferencias del sistema** en el menú Apple > **Impresoras y escáneres** (o **Impresión y Escaneado**, **Impresión y Fax**) y, a continuación, seleccione la impresora. Haga clic en **Opciones y recambios** > **Opciones** (o **Controlador**). Seleccione Desactivado como el ajuste de **Modo silencioso**.

La impresión continua es lentísima

La característica que evita que el mecanismo de la impresora se sobrecaliente y se dañe está funcionando.

Soluciones

Puede seguir imprimiendo. Para regresar a la velocidad de impresión normal, deje de utilizar esta durante al menos 30 minutos. La impresión no regresa al estado normal si se apaga la alimentación.

La velocidad de escaneado es lenta

Escaneado a alta resolución.

Soluciones

Pruebe a escanear con una resolución inferior.

La pantalla LCD se oscurece

La impresora está en modo de reposo.

Soluciones

Pulse cualquier botón en el panel de control para que la pantalla LCD regrese a su estado anterior.

Ruido durante el funcionamiento

Modo silencioso está deshabilitado en la impresora.

Soluciones

Si se escucha mucho ruido durante el funcionamiento, active el **Modo silencioso**. Tenga en cuenta que, si lo activa, la impresión será más lenta.

❏ Panel de control

Seleccione **Modo silencioso** en la pantalla de inicio y luego seleccione **Activado**.

❏ Windows

Seleccione **Activada** como **Modo silencioso** en la pestaña **Principal** del controlador de la impresora.

❏ Mac OS

Seleccione **Preferencias del sistema** en el menú Apple > **Impresoras y escáneres** (o **Impresión y Escaneado**, **Impresión y Fax**) y, a continuación, seleccione la impresora. Haga clic en **Opciones y recambios** > **Opciones** (o **Controlador**). Seleccione Activado como el ajuste de **Modo silencioso**.

Es necesario actualizar el certificado raíz

El certificado raíz ha caducado.

Soluciones

Ejecute Web Config y actualice el certificado raíz.

No puedo cancelar la impresión desde un ordenador con Mac OS X versión 10.6.8

Hay un problema con la configuración de AirPrint.

Soluciones

Ejecute Web Config y seleccione **Port9100** en el ajuste **Protocolo de primera prioridad** de **Configuración de AirPrint**. Seleccione **Preferencias del sistema** en el menú Apple > **Impresoras y escáneres** (o **Impresión y Escaneado**, **Impresión y Fax**), quite la impresora y vuelva a agregarla.

➡ "Aplicación para configurar las operaciones de la impresora (Web Config)" de la página 216

Aparece un código de error en la pantalla LCD

Si existe un error o algún dato que requiera su atención, se mostrará un código en la pantalla LCD.

Código	Situación	Soluciones
E-01	Se ha producido un error de la impresora.	Abra la unidad del escáner y saque todos los papeles o materiales protectores del interior de la impresora. Apague y vuelva a encender.
E-02	Se ha producido un error del escáner.	Apague y vuelva a encender.
E-11	Tiene que reponer una almohadilla de tinta.	Póngase en contacto con Epson o un proveedor de servicios autorizado de Epson para sustituir la almohadilla de la tinta*. Esta labor de mantenimiento no puede realizarla el usuario. Con todo, las funciones que no son de impresión, como el escaneado, están disponibles.
W-01	El papel se ha atascado.	Saque el papel de la impresora y pulse el botón que aparece al final de la pantalla LCD para que desaparezca el mensaje de error. A veces es necesario apagar la impresora y volver a encenderla.
W-11	Hay una almohadilla de tinta casi al final de su vida útil.	Póngase en contacto con Epson o un proveedor de servicios autorizado de Epson para sustituir la almohadilla de la tinta*. Esta labor de mantenimiento no puede realizarla el usuario. El mensaje aparecerá hasta que se sustituya la almohadilla de la tinta. Pulse el botón ⟐ para reanudar la impresión.
I-22	Configure la Wi-Fi con **Botón de comando (WPS)**.	Pulse el botón del punto de acceso. Si el punto de acceso no tiene botones, abra la ventana de configuración del punto de acceso y haga clic en el botón mostrado en el software.
I-23	Configure la Wi-Fi con **Código PIN (WPS)**.	En menos de 2 minutos, escriba el código PIN que aparece en la pantalla LCD en el punto de acceso o en el ordenador.

Código	Situación	Soluciones
I-31	Configure la Wi-Fi con **Conex. aut. Wi-Fi**.	Instale el software en su ordenador y pulse el botón OK cuando se inicie la configuración de la Wi-Fi.
I-41	**Vis. aut. conf. papel** está desactivada. Hay algunas funciones que no se pueden usar.	Si **Vis. aut. conf. papel** está desactivado, no puede utilizar AirPrint.
I-60	Quizá su ordenador no sea compatible con WSD (Web Services for Devices).	La función de escaneado a ordenador (WSD) solo está disponible para los ordenadores que ejecuten versiones en inglés de Windows 10, Windows 8.1, Windows 8, Windows 7 o Windows Vista. Compruebe que la impresora esté bien conectada al ordenador.
Recovery Mode Update Firmware	La impresora se ha iniciado en modo de recuperación porque se produjo un error en la actualización del firmware.	Siga los pasos a continuación para intentar actualizar el firmware nuevamente. 1. Conecte el ordenador a la impresora mediante un cable USB. 2. Visite la página web de Epson de su país si necesita más información.

Información relacionada

➡ "Cómo ponerse en contacto con el servicio técnico de Epson" de la página 234
➡ "Instalación de las aplicaciones por separado" de la página 109
➡ "Actualización del firmware de la impresora con el panel de control" de la página 114

El papel se atasca

Consulte el error que aparece en el panel de control y siga las instrucciones para retirar el papel atascado, incluidos los trozos rotos. A continuación, borre el error.

Importante:

- *Extraiga con cuidado el papel atascado. Si lo hace con fuerza, puede dañar la impresora.*
- *Cuando quite papel atascado, no incline la impresora, no la coloque verticalmente ni le dé la vuelta; de lo contrario, podría derramarse tinta.*

Extracción de papel atascado

1. Retire la cubierta posterior.

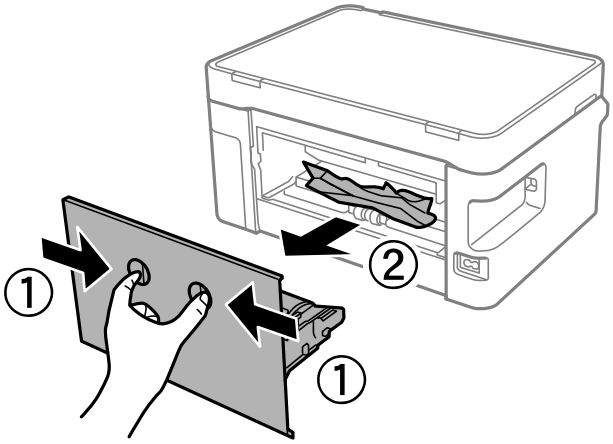

2. Extraiga el papel atascado.

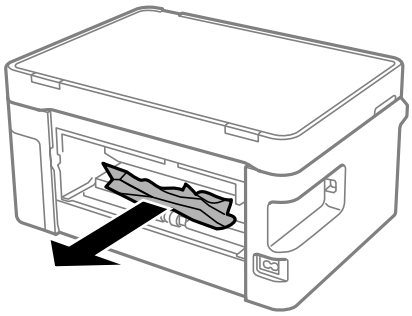

3. Extraiga el papel atascado de la cubierta posterior.

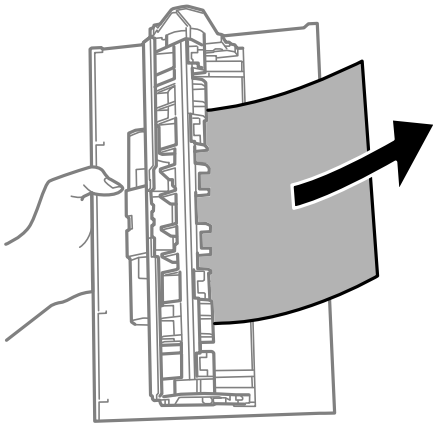

4. Inserte la cubierta posterior en la impresora.

5. Abra la unidad del escáner.

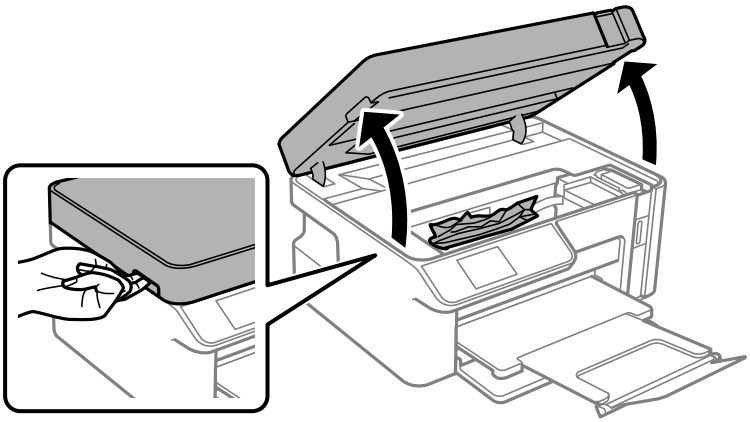

6. Extraiga el papel atascado.

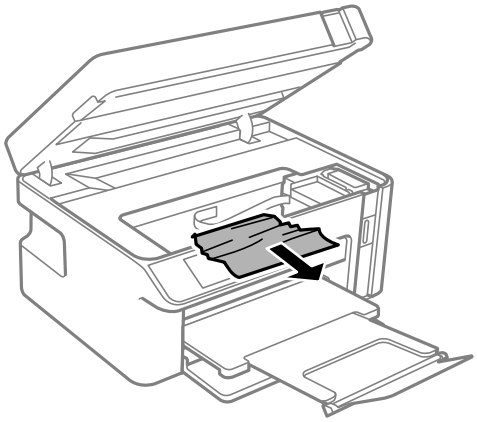

Precaución:

No toque nunca los botones del panel de control si tiene la mano dentro de la impresora. Si la impresora se pone en funcionamiento, podría causar lesiones. No toque las piezas sobresalientes para evitar lesiones.

Importante:
No toque el cable plano blanco ni la película transparente dentro de la impresora. Podría provocar un funcionamiento inadecuado.

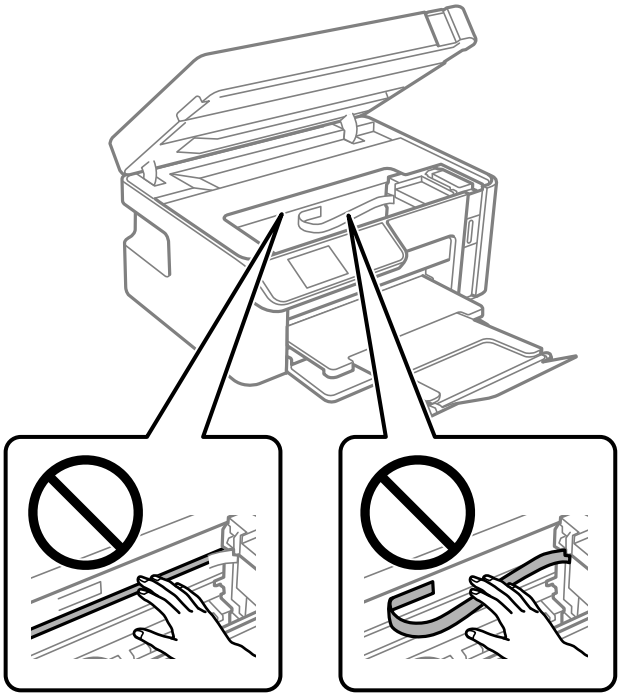

7. Cierre la unidad de escáner.

   Nota:
   La unidad del escáner se ha diseñado para cerrarse lentamente y evitar que los dedos puedan quedar atrapados. Siga cerrándolo aunque note algo de resistencia.

Evitar atascos de papel

Compruebe lo siguiente si se producen atascos de papel con frecuencia.

❏ Coloque la impresora en una superficie plana y utilícela en las condiciones ambientales recomendadas.
"Especificaciones medioambientales" de la página 230

❏ Utilice papel compatible con esta impresora.
"Papel disponible y capacidades" de la página 206

❏ Siga las precauciones para la manipulación del papel.
"Precauciones en la manipulación del papel" de la página 24

❏ Cargue papel en la dirección correcta y coloque la guía para bordes junto al borde del papel.
"Carga de papel en la Cassette de papel" de la página 26

❏ No cargue más hojas que el número máximo especificado para el papel.

❏ Cargue las hojas de una en una si ha cargado varias hojas de papel.

❏ Asegúrese de que la configuración del tamaño y el tipo de papel coincide con el tamaño y el tipo de papel reales cargados en la impresora.
"Lista de tipos de papel" de la página 25

❏ Limpie el rodillo de la impresora.

"Solucionar problemas de alimentación del papel" de la página 96

Es el momento de rellenar la tinta

Precauciones en la manipulación de botes de tinta

Antes de rellenar los botes de tinta, lea las siguientes instrucciones.

Precauciones de almacenamiento de la tinta

❏ Guarde los botes de tinta a una temperatura ambiente normal, siempre alejados de la luz solar directa.

❏ No guarde los botes de tinta mantenimiento a temperaturas elevadas o de congelación.

❏ Epson no recomienda el uso del bote de tinta después de la fecha de caducidad indicada en el paquete.

❏ Cuando guarde o transporte un bote de tinta, no lo incline ni lo someta a golpes ni a cambios de temperatura.De lo contrario, podría salirse la tinta aunque el bote esté bien cerrado.Cuando lo tape, el bote de tinta debe estar siempre en posición vertical. Cuando transporte el bote, tome medidas para impedir que pierda tinta, por ejemplo metiendo el bote en una bolsa.

❏ Si guarda un bote de tinta en un sitio frío y luego lo lleva a un interior caldeado, antes de utilizarlo déjelo calentarse a la temperatura ambiente por lo menos 3 horas.

❏ No abra el paquete del bote de tinta hasta que esté preparado para rellenar el tanque.El bote está envasado al vacío para conservar todas sus propiedades.Si un bote de tinta pasa mucho tiempo desembalado sin usarse, es posible que ya no pueda imprimir con normalidad.

❏ Una vez que haya abierto un bote de tinta, le recomendamos que lo utilice tan pronto como sea posible.

Precauciones de manipulación al rellenar la tinta

❏ Para garantizar la mejor calidad de impresión y proteger el cabezal, el tanque cuenta con una reserva de tinta variable disponible cuando la impresora avisa para rellenarlo.El rendimiento que se menciona no incluye esta reserva.

❏ Para obtener unos resultados de impresión óptimos, no mantenga niveles mínimos de tinta durante largos periodos de tiempo.

❏ Utilice los botes de tinta con el código de pieza adecuado para esta impresora.

❏ La tinta de esta impresora debe manipularse con cuidado. Al rellenar el tanque, la tinta puede salpicar. Las manchas de tinta a veces son imposibles de eliminar.

❏ No agite o apriete los botes de tinta con demasiada fuerza.

❏ Deje de imprimir cuando el nivel de tinta esté por debajo del límite inferior del tanque de tinta. Si sigue utilizando la impresora cuando la tinta está por debajo del límite inferior podría averiarla. Epson recomienda rellenar el tanque hasta la línea superior cuando la impresora esté inactiva para poner a cero el nivel de tinta.

❏ Para lograr resultados de impresión óptimos, rellene el tanque de tinta hasta la línea superior al menos una vez al año.

Consumo de tinta

- ❏ Para garantizar el rendimiento óptimo del cabezal de impresión, se consume algo de tinta del tanque de tinta durante labores de mantenimiento como la limpieza del cabezal de impresión. También es posible que se consuma algo de tinta al encender la impresora.
- ❏ Durante la configuración inicial se utiliza parte de la tinta de los botes suministrados junto con la impresora.A fin de producir impresiones de alta calidad, el cabezal de impresión de la impresora se carga completamente de tinta.Este proceso consume cierta tinta, por lo que este bote imprimirá menos páginas que los botes de tinta que utilice después.
- ❏ Las siguientes cifras son variables, dependen de las imágenes que se impriman, del tipo de papel, de la frecuencia de las impresiones y de las condiciones ambientales tales como la temperatura.
- ❏ Compruebe visualmente los niveles de tinta en el tanque de tinta actual. Si sigue utilizando la impresora cuando la tinta se ha agotado podría averiarla. Epson recomienda rellenar el tanque hasta la línea superior cuando la impresora esté inactiva para poner a cero el nivel de tinta.

Rellenado de los tanques de tinta

1. Seleccione **Mantenimiento** en la pantalla de inicio.

   Para seleccionar un elemento, use los botones ▲ ▼ ◀ ▶ y, a continuación, pulse el botón OK.

2. Seleccione **Rellenar tinta**.

3. Pulse el botón ◇ para mover el tanque de tinta a la posición de llenado.

4. Pulse el botón ▼ para ver todas las precauciones de seguridad y uso en el llenado de la tinta y, a continuación, pulse el botón OK para continuar.

5. Abra la unidad de escáner con la cubierta para documentos cerrada.

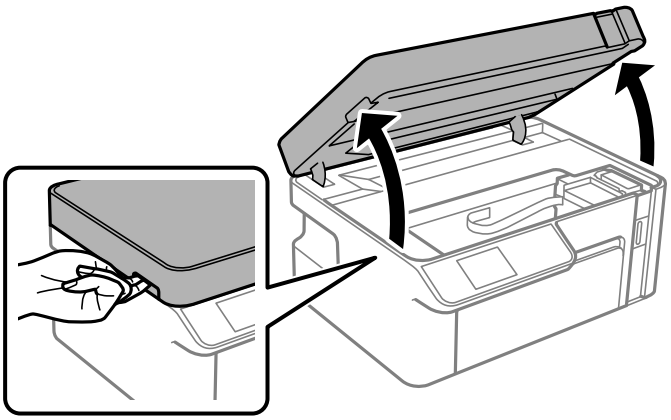

6. Abra la tapa del tanque de tinta.

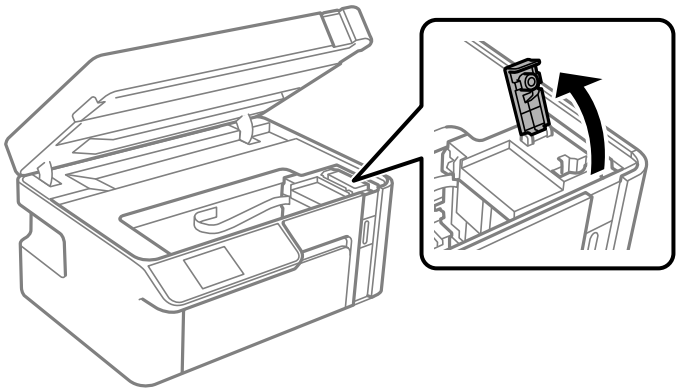

7. Mientras mantiene el bote de tinta en posición vertical, gire la tapa lentamente para quitarla.

Importante:

- *Epson recomienda el uso de botes de tinta genuinos de Epson.*
- *Procure no derramar la tinta.*
- *No toque la parte superior del bote de tinta después de quitar la tapa. De lo contrario, puede que se manche de tinta.*

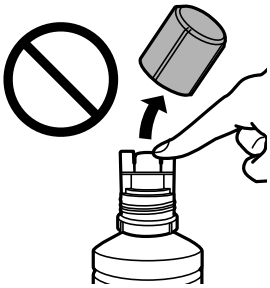

8. Compruebe la línea superior (a) del tanque de tinta.

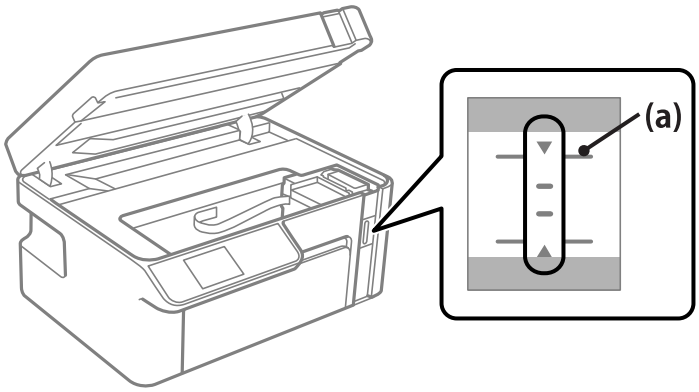

9. Alinee la parte superior del bote de tinta con el puerto de llenado y, a continuación, introdúzcalo directamente en el puerto para llenar la tinta hasta la línea superior.

   La tinta comienza a verterse y el flujo se detiene automáticamente cuando la tinta llega a la línea superior.

   Si la tinta no empieza a fluir hacia el tanque, retire el bote de tinta y vuelva a introducirlo. Sin embargo, no vuelva a introducir el bote de tinta si la tinta ha llegado a la línea superior; de lo contrario, la tinta podría salirse.

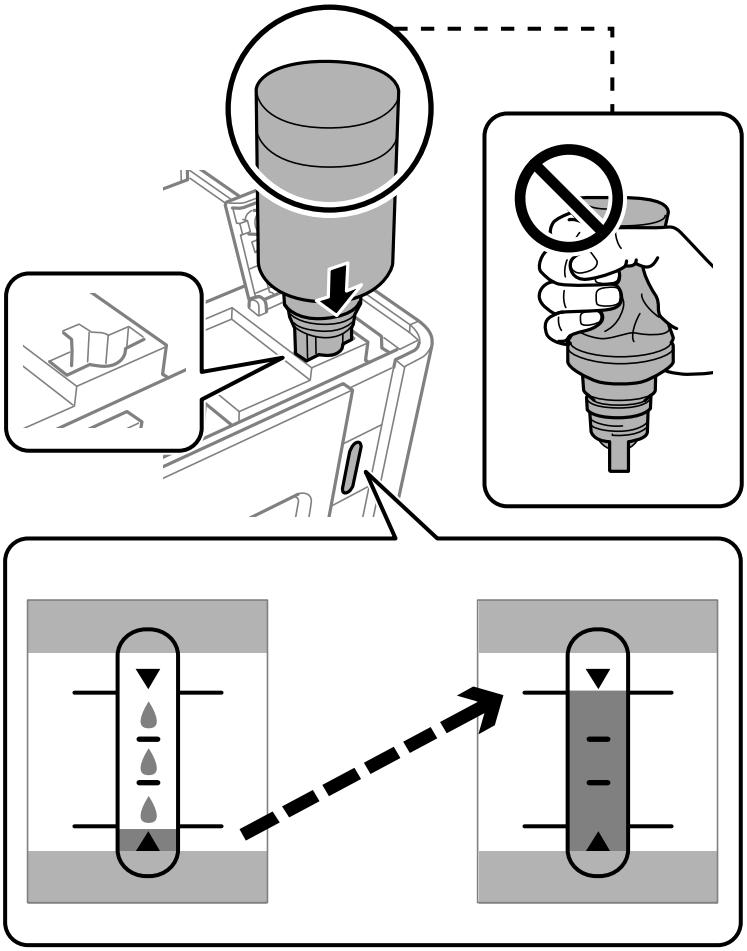

> ***Importante:***
> *No permita que la parte superior del bote de tinta se golpee contra ningún objeto después de quitar la tapa. De lo contrario, la tinta se puede derramar.*

10. Cuando termine de llenar la tinta, saque el bote de tinta.

> ***Importante:***
> *No deje el bote de tinta colocado. De lo contrario, el bote se puede ver dañado o se puede producir una fuga de tinta.*

Nota:
Si parte de la tinta permanece en el bote, cierre la tapa y guarde el bote en posición vertical para utilizarlo más tarde.

11. Cierre la tapa del tanque de tinta.

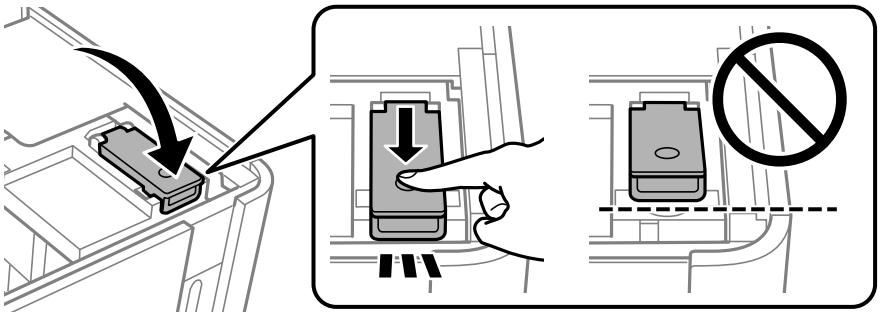

12. Pulse el botón ⟐ y, a continuación, siga las instrucciones que aparecen en pantalla para configurar el nivel de tinta.

Nota:
Puede seguir usando la impresora aunque no rellena la tinta hasta la línea superior del tanque de tinta. No obstante, para que la impresora funcione de forma óptima, llene el tanque de tinta hasta la línea superior y restablezca el nivel de tinta de inmediato.

13. Cierre la unidad de escáner.

Información relacionada

➡ "Códigos de los botes de tinta" de la página 208
➡ "Precauciones en la manipulación de botes de tinta" de la página 157

➡ “Limpieza de la tinta derramada” de la página 107

La calidad de impresión, copia y escaneado es deficiente

La calidad de la impresión es baja

Aparecen bandas en las impresiones

Los inyectores del cabezal de impresión pueden estar obstruidos.

Soluciones

Realice un test de inyectores para ver si los inyectores del cabezal de impresión están obstruidos. Realice un test de inyectores y luego limpie el cabezal de impresión si alguno de los inyectores del cabezal de impresión está obstruido. Si no ha utilizado la impresora durante un tiempo prolongado, es posible que los inyectores de los cabezales de impresión estén obstruidos y las gotas de tinta no se descarguen.

➡ “Comprobación y limpieza del cabezal de impresión” de la página 97

Aparecen bandas negras o grises en intervalos de aproximadamente 2.5 cm

Hay que tener en cuenta las siguientes causas.

El ajuste del tipo de papel no coincide con el papel cargado.

Soluciones

Seleccione el tipo de papel adecuado para el papel que haya cargado en la impresora.

➡ “Lista de tipos de papel” de la página 25

La calidad de impresión está ajustada en baja.

Soluciones

Cuando imprima en papel normal, utilice un ajuste de calidad más alto.

❏ Windows

Seleccione **Alta** en **Calidad** en la pestaña **Principal** del controlador de la impresora.

❏ Mac OS

Seleccione **Fino** como **Resolución** en el menú **Ajustes Impresión** del diálogo de impresión.

La posición del cabezal de impresión no está alineada.

Soluciones

Seleccione el menú **Mantenimiento** > **Alineación cabezal** > **Alineación horizontal** en el panel de control para alinear el cabezal de impresión.

Impresiones con bandas verticales o desalineadas

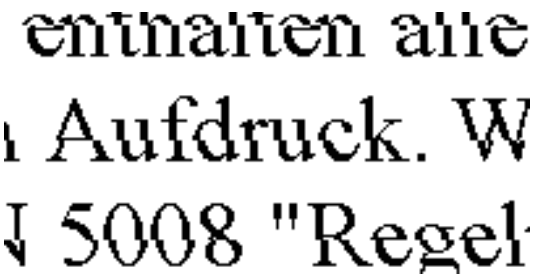

Hay que tener en cuenta las siguientes causas.

La posición del cabezal de impresión no está alineada.

Soluciones

Seleccione el menú **Mantenimiento** > **Alineación cabezal** > **Alineación vertical** en el panel de control para alinear el cabezal de impresión.

La calidad de impresión está ajustada en baja.

Soluciones

Si la calidad de la impresión no mejora después de alinear el cabezal de impresión, imprima usando un ajuste de mayor calidad.

❏ Windows

Seleccione **Alta** en **Calidad** en la pestaña **Principal** del controlador de la impresora.

❏ Mac OS

Seleccione **Fino** como **Resolución** en el menú **Ajustes Impresión** del diálogo de impresión.

La impresión sale en blanco

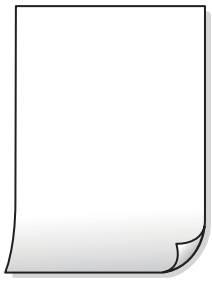

Los inyectores del cabezal de impresión pueden estar obstruidos.

Soluciones

Intente Limpieza a fondo.

➡ "Ejecución de Limpieza a fondo" de la página 100

Los ajustes de impresión y el tamaño del papel cargado en la impresora son diferentes.

Soluciones

Cambie los ajustes de impresión en función del tamaño del papel cargado en la cassette de papel. Cargue en la cassette de papel un tipo de papel que coincida con los ajustes de impresión.

En la impresora entran varias hojas de papel al mismo tiempo.

Soluciones

Consulte lo siguiente para evitar que varias hojas de papel entren en la impresora al mismo tiempo.

➡ "Entran a la vez varias hojas de papel" de la página 122

El papel tiene manchas o arañazos

Hay que tener en cuenta las siguientes causas.

El papel se ha cargado incorrectamente.

Soluciones

Si aparecen bandas horizontales (perpendiculares a la dirección de impresión), o si la parte superior o inferior del papel sale manchada, cargue el papel en la dirección correcta y deslice las guías para bordes hacia los bordes del papel.

➡ "Carga de papel en la Cassette de papel" de la página 26

La trayectoria del papel está manchada.

Soluciones

Si aparecen bandas verticales (horizontales respecto a la dirección de impresión), o si el papel sale manchado, limpie la trayectoria del papel.

➡ "Limpieza de la trayectoria de papel por manchas de tinta" de la página 102

El papel está ondulado.

Soluciones

Coloque el papel en una superficie plana para comprobar si está curvado. Si lo está, alíselo.

El cabezal de impresión está frotando la superficie del papel.

Soluciones

Cuando imprima en papel grueso, el cabezal de impresión estará cerca de la superficie de impresión y el papel puede sufrir arañazos. En este caso, habilite el ajuste de reducción de arañazos. Si activa este ajuste, la impresión podría ser de calidad inferior o más lenta.

Windows

Haga clic en **Más ajustes** en la ficha **Utilidades** del controlador de impresora y, a continuación, seleccione **Papel granulado corto**.

La parte posterior del papel se imprimió antes de que el lado que ya se había impreso estuviera seco.

Soluciones

Cuando imprima a doble cara manualmente, compruebe que la tinta esté completamente seca antes de volver a cargar el papel.

Las fotografías impresas salen pegajosas

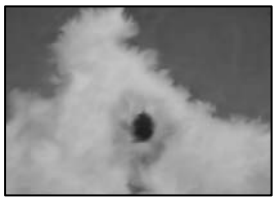

La impresión se hizo en el lado incorrecto del papel fotográfico.

Soluciones

Asegúrese de estar imprimiendo en la cara imprimible. Si imprime en el lado del papel fotográfico equivocado, deberá limpiar el recorrido del papel.

➡ "Limpieza de la trayectoria de papel por manchas de tinta" de la página 102

La posición, el tamaño o los márgenes de la impresión son incorrectos

Hay que tener en cuenta las siguientes causas.

El papel se ha cargado incorrectamente.

Soluciones

Cargue papel en la dirección correcta y coloque la guía para bordes junto al borde del papel.

➡ "Carga de papel en la Cassette de papel" de la página 26

El tamaño del papel se ha configurado incorrectamente.

Soluciones

Seleccione el ajuste de tamaño de papel adecuado.

El ajuste de los márgenes del software de la aplicación no está dentro del área de impresión.

Soluciones

Ajuste el valor del margen en la aplicación de modo que se encuentre dentro del área imprimible.

➡ "Área imprimible" de la página 226

Los caracteres impresos son incorrectos o ilegibles

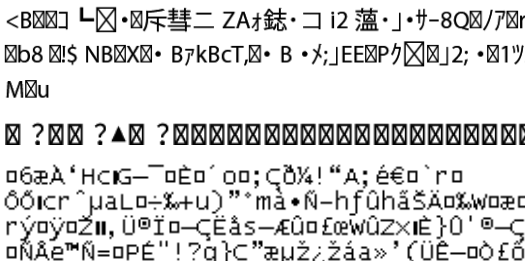

Hay que tener en cuenta las siguientes causas.

El cable USB no está bien conectado.

Soluciones

Conecte bien el cable USB a la impresora y al ordenador.

Hay un trabajo en espera de ser impreso.

Soluciones

Cancele todos los trabajos de impresión en pausa.

El ordenador se ha puesto manualmente en el modo Hibernar o en el modo Suspender mientras se estaba imprimiendo.

Soluciones

No ponga el ordenador en modo **Hibernar** o **Suspender** manualmente mientras se imprime. Se podrían imprimir páginas con texto ilegible la próxima vez que inicie el ordenador.

Está utilizando el controlador de impresora de otra impresora.

Soluciones

Asegure que el controlador de impresora que usa es para esta impresora. Compruebe el nombre de impresión en la parte superior de la ventana del controlador de impresora.

La imagen impresa aparece invertida

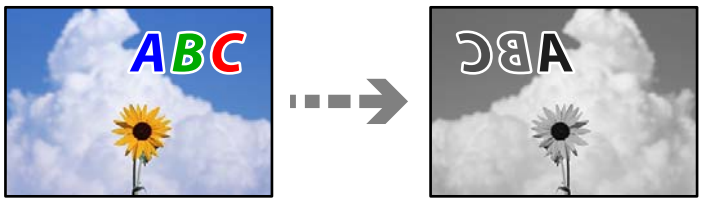

La imagen está configurada para que se invierta horizontalmente en la configuración de impresión.

Soluciones

Borre cualquier parámetro de imagen invertida en el controlador de la impresora o en la aplicación.

- Windows

  Anule la selección de **Espejo** en la pestaña **Más Opciones** del controlador de impresora.

- Mac OS

  Anule la selección de **Espejo** en el menú **Ajustes Impresión** del controlador de la impresora.

Patrones tipo mosaico en las impresiones

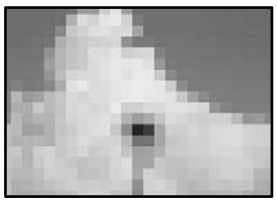

Las imágenes o fotos se imprimen con una baja resolución.

Soluciones

Al imprimir imágenes o fotos, hágalo con datos de alta resolución. Las imágenes en los sitios web suelen tener una baja resolución aunque se vean bastante bien en la pantalla, por lo que la calidad una vez impresas se ve afectada.

La calidad de la copia es deficiente

Aparecen bandas aparecen en las copias

Los inyectores del cabezal de impresión pueden estar obstruidos.

Soluciones

Realice un test de inyectores para ver si los inyectores del cabezal de impresión están obstruidos. Realice un test de inyectores y luego limpie el cabezal de impresión si alguno de los inyectores del cabezal de impresión está obstruido. Si no ha utilizado la impresora durante un tiempo prolongado, es posible que los inyectores de los cabezales de impresión estén obstruidos y las gotas de tinta no se descarguen.

➡ "Comprobación y limpieza del cabezal de impresión" de la página 97

Aparecen bandas negras o grises en intervalos de aproximadamente 2.5 cm

Hay que tener en cuenta las siguientes causas.

El ajuste del tipo de papel no coincide con el papel cargado.

Soluciones

Seleccione el tipo de papel adecuado para el papel que haya cargado en la impresora.

➡ "Lista de tipos de papel" de la página 25

La posición del cabezal de impresión no está alineada.

Soluciones

Seleccione el menú **Mantenimiento** > **Alineación cabezal** > **Alineación horizontal** en el panel de control para alinear el cabezal de impresión.

La calidad de impresión está ajustada en baja.

Soluciones

Cuando imprima en papel normal, utilice un ajuste de calidad más alto.

Seleccione **La mejor** en **Calidad**.

Impresiones con bandas verticales o desalineadas

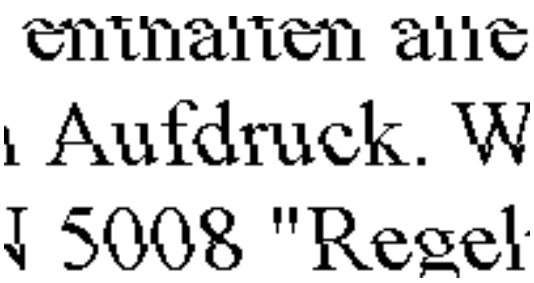

Hay que tener en cuenta las siguientes causas.

La posición del cabezal de impresión no está alineada.

Soluciones

Seleccione el menú **Mantenimiento** > **Alineación cabezal** > **Alineación vertical** en el panel de control para alinear el cabezal de impresión.

La impresión sale en blanco

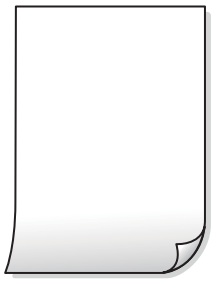

Los ajustes de impresión y el tamaño del papel cargado en la impresora son diferentes.

Soluciones

Cambie los ajustes de impresión en función del tamaño del papel cargado en la cassette de papel. Cargue en la cassette de papel un tipo de papel que coincida con los ajustes de impresión.

En la impresora entran varias hojas de papel al mismo tiempo.

Soluciones

Consulte lo siguiente para evitar que varias hojas de papel entren en la impresora al mismo tiempo.

➡ "Entran a la vez varias hojas de papel" de la página 122

Los inyectores del cabezal de impresión pueden estar obstruidos.

Soluciones

Intente Limpieza a fondo.

➡ "Ejecución de Limpieza a fondo" de la página 100

El papel tiene manchas o arañazos

Hay que tener en cuenta las siguientes causas.

El papel se ha cargado incorrectamente.

Soluciones

Si aparecen bandas horizontales (perpendiculares a la dirección de impresión), o si la parte superior o inferior del papel sale manchada, cargue el papel en la dirección correcta y deslice las guías para bordes hacia los bordes del papel.

➡ "Carga de papel en la Cassette de papel" de la página 26

La trayectoria del papel está manchada.

Soluciones

Si aparecen bandas verticales (horizontales respecto a la dirección de impresión), o si el papel sale manchado, limpie la trayectoria del papel.

➡ "Limpieza de la trayectoria de papel por manchas de tinta" de la página 102

El papel está ondulado.

Soluciones

Coloque el papel en una superficie plana para comprobar si está curvado. Si lo está, alíselo.

La posición, el tamaño o los márgenes de las copias son incorrectos

Hay que tener en cuenta las siguientes causas.

El papel se ha cargado incorrectamente.

Soluciones

Cargue papel en la dirección correcta y coloque la guía para bordes junto al borde del papel.

➡ "Carga de papel en la Cassette de papel" de la página 26

Los originales no están correctamente colocados.

Soluciones

- ❏ Asegúrese de que el original está colocado correctamente en las marcas de alineación.
- ❏ Si falta el borde de la imagen escaneada, aleje el original ligeramente del borde del cristal del escáner. No se puede escanear en el área de aproximadamente 1,5 mm (0.06 pulg,) hacia dentro desde el borde del cristal del escáner.

➡ "Colocación de originales en el cristal del escáner" de la página 32

Hay polvo o manchas en el cristal del escáner.

Soluciones

Limpie el cristal del escáner y la cubierta del documento con un paño limpio, seco y suave. Si hay polvo ni manchas alrededor de los originales en el cristal, el área de copia puede incluir el polvo o las manchas, dando como resultado una posición de copia incorrecta o imágenes pequeñas.

El tamaño del papel se ha configurado incorrectamente.

Soluciones

Seleccione el ajuste de tamaño de papel adecuado.

Aparecen manchas, puntos o líneas rectas en la imagen copiada

Hay que tener en cuenta las siguientes causas.

La trayectoria del papel está sucia.

Soluciones

Cargue y expulse papel sin imprimir para limpiar el recorrido del papel.

➡ "Limpieza de la trayectoria de papel por manchas de tinta" de la página 102

Hay polvo o suciedad en los originales o en el cristal del escáner.

Soluciones

Elimine el polvo o la suciedad adherida a los originales y limpie el cristal del escáner.

➡ "Limpieza del Cristal del escáner" de la página 103

Ha presionado sobre el original con demasiada fuerza.

Soluciones

Si presiona con demasiada fuerza, puede producirse borrosidad, manchas y puntos de tinta.

No presione con demasiada fuerza sobre el original o sobre la cubierta para documentos.

➡ "Colocación de originales en el cristal del escáner" de la página 32

El ajuste de densidad de la copia es demasiado alto.

Soluciones

Reduzca el valor del ajuste de densidad de la copia.

➡ "Opciones avanzadas de menú para Copiar" de la página 76

Aparecen patrones moiré (trama arrugada o sombreada) en la imagen copiada

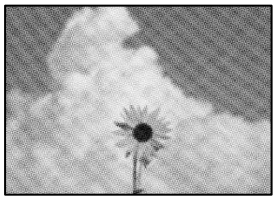

Cuando el original es un documento impreso, como una revista o un catálogo, aparece un patrón de moiré de puntos.

Soluciones

Cambiar el ajuste de reducción y ampliación. Si sigue apareciendo un patrón de moiré, coloque el original en un ángulo ligeramente diferente.

➡ "Opciones avanzadas de menú para Copiar" de la página 76

En la copia aparece una imagen del reverso del original

Hay que tener en cuenta las siguientes causas.

Al escanear originales delgados, las imágenes de la otra cara se pueden escanear al mismo tiempo.

Soluciones

Coloque el original en el cristal del escáner y, a continuación, coloque un pedazo de papel negro sobre él.

➡ "Colocación de originales en el cristal del escáner" de la página 32

El ajuste de densidad de la copia es demasiado alto.

Soluciones

Reduzca el valor del ajuste de densidad de la copia.

➡ "Opciones avanzadas de menú para Copiar" de la página 76

Problemas con la imagen escaneada

En la imagen escaneada aparecen colores desiguales, suciedad, manchas, etc.

Hay polvo o suciedad en los originales o en el cristal del escáner.

Soluciones

Elimine el polvo o la suciedad adherida a los originales y limpie el cristal del escáner.

➡ "Limpieza del Cristal del escáner" de la página 103

Ha presionado sobre el original con demasiada fuerza.

Soluciones

Si presiona con demasiada fuerza, puede producirse borrosidad, manchas y puntos de tinta.

No presione con demasiada fuerza sobre el original o sobre la cubierta para documentos.

➡ "Colocación de originales en el cristal del escáner" de la página 32

Hay un desplazamiento en el fondo de las imágenes escaneadas

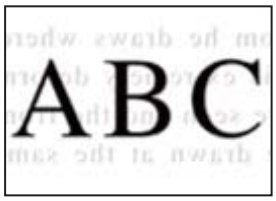

Al escanear originales delgados, las imágenes de la otra cara se pueden escanear al mismo tiempo.

Soluciones

Cuando escanee desde el cristal del escáner, coloque papel negro o un protector de escritorio sobre el original.

➡ "Colocación de originales en el cristal del escáner" de la página 32

No se puede escanear el área correcta

Los originales no están correctamente colocados.

Soluciones

- ❏ Asegúrese de que el original está colocado correctamente en las marcas de alineación.
- ❏ Si falta el borde de la imagen escaneada, aleje el original ligeramente del borde del cristal del escáner. No se puede escanear en el área de aproximadamente 1,5 mm (0.06 pulg,) hacia dentro desde el borde del cristal del escáner.

➡ "Colocación de originales en el cristal del escáner" de la página 32

Hay polvo o suciedad en el cristal del escáner.

Soluciones

Cuando escanee desde el panel de control y seleccione la función de recorte automático del área de escaneo, quite cualquier mancha o suciedad del cristal del escáner y de la cubierta para documentos. Si hay cualquier mancha o suciedad en el original, el intervalo de escaneo se expande para incluirla.

➡ "Limpieza del Cristal del escáner" de la página 103

No puedo solucionar problemas con la imagen escaneada

Compruebe lo siguiente si ya ha probado todas las soluciones y no ha resuelto el problema.

Hay problemas con la configuración del software de escaneado.

Soluciones

Utilice Epson Scan 2 Utility para inicializar la configuración del controlador del escáner «Epson Scan 2».

Nota:
Epson Scan 2 Utility es una aplicación suministrada con Epson Scan 2.

1. Inicie el Epson Scan 2 Utility.
   - ❏ Windows 10

     Haga clic en el botón de inicio y, a continuación, seleccione **EPSON** > **Epson Scan 2 Utility**.
   - ❏ Windows 8.1/Windows 8

     Introduzca el nombre de la aplicación en el acceso a Buscar y luego seleccione el icono que aparezca.
   - ❏ Windows 7/Windows Vista/Windows XP

     Haga clic en el botón de inicio, y luego seleccione **Todos los programas** o **Programas** > **EPSON** > **Epson Scan 2** > **Epson Scan 2 Utility**.
   - ❏ Mac OS

     Seleccione **Ir** > **Aplicaciones** > **Epson Software** > **Epson Scan 2 Utility**.

2. Seleccione la pestaña **Otros**.

3. Haga clic en **Reiniciar**.

Si la reinicialización no soluciona el problema, desinstale y vuelva a instalar Epson Scan 2.

➡ "Instalar o desinstalar aplicaciones por separado" de la página 109

No se puede resolver el problema después de probar todas las soluciones

Si no puede resolver el problema después de probar todas las soluciones, póngase en contacto con el servicio técnico de Epson.

Si no puede resolver los problemas de impresión o copia, consulte la siguiente información.

Información relacionada

➡ "No se pueden resolver problemas de impresión o copia" de la página 175

No se pueden resolver problemas de impresión o copia

Pruebe lo siguientes en orden, comenzando por el principio, hasta que resuelva el problema.

❏ Asegúrese de que el tipo de papel cargado en la impresora y el tipo de papel ajustado en la impresora coinciden con el ajuste del tipo de papel del controlador de la impresora.

"Configuración del tamaño y tipo del papel" de la página 24

❏ Utilice un ajuste de mayor calidad en el panel de control o en el controlador de la impresora.

❏ Para comprobar la tinta que queda realmente, compruebe visualmente el nivel de tinta del tanque de la impresora. Rellene el tanque de tinta si el nivel de tinta se encuentra por debajo de la línea inferior.

❏ Alinee el cabezal de impresión.

"Alineación del cabezal de impresión" de la página 102

❏ Realice un test de inyectores para ver si los inyectores del cabezal de impresión están obstruidos.

Si faltan segmentos en el patrón del test de inyectores, es posible que estas estén obstruidas. Repita la limpieza del cabezal y el test de inyectores alternativamente 3 veces y compruebe si la obstrucción se ha solucionado.

Tenga en cuenta que la limpieza del cabezal de impresión utiliza algo de tinta.

"Comprobación y limpieza del cabezal de impresión" de la página 97

❏ Apague la impresora, espere al menos 6 horas y, a continuación, compruebe si se ha solucionado la obstrucción.

Si el problema es una obstrucción, no imprimir durante un tiempo puede resolver el problema.

Compruebe los siguientes elementos con la impresora está apagada.

❏ Verifique que está utilizando botes de tinta originales de Epson.

Procure utilizar botes de tinta originales de Epson. Si utiliza botes de tinta de otra marca, la impresión puede tener peor calidad.

❏ Compruebe si la cinta transparente está manchada.

Si se producen manchas en la película translúcida, limpie con cuidado la mancha.

"Limpieza de la cinta transparente" de la página 104

❏ Asegúrese de que no queden fragmentos de papel dentro de la impresora.

Cuando saque el papel, evite tocar la película translúcida con la mano o el papel.

❏ Compruebe el papel.

Compruebe si el papel está ondulado o se ha cargado con la cara imprimible hacia arriba.

"Precauciones en la manipulación del papel" de la página 24

"Papel disponible y capacidades" de la página 206

"Tipos de papel no disponibles" de la página 207

❏ Si apaga la impresora, espere al menos 6 horas y, si la calidad de impresión no mejora, ejecute Limpieza a fondo.

"Ejecución de Limpieza a fondo" de la página 100

❏ Con la impresión en dos sentidos (bidireccional o de alta velocidad), el cabezal de impresión imprime mientras se mueve en ambos sentidos y las líneas verticales pueden quedar desalineadas. Si no ha mejorado la calidad de la impresión, inhabilite el ajuste bidireccional (o alta velocidad). Si inhabilita este ajuste, la impresión será más lenta.

❏ Windows

Anule la selección de **Impresión bidireccional** en la pestaña **Más Opciones** del controlador de impresora.

❏ Mac OS

Seleccione **Preferencias del sistema** en el menú Apple > **Impresoras y escáneres** (o **Impresión y escaneado**, **Impresión y fax**) y seleccione la impresora. Haga clic en **Opciones y recambios** > **Opciones** (o **Controlador**). Seleccione **Desactivado** como el ajuste de **Impresión alta velocidad**.

Si no puede resolver el problema con las soluciones anteriores, es posible que deba solicitar soporte técnico. Póngase en contacto con el servicio técnico de Epson.

Información relacionada

➡ "Antes de consultar a Epson" de la página 234

➡ "Cómo ponerse en contacto con el servicio técnico de Epson" de la página 234

Añadir o sustituir el ordenador o los dispositivos

Conexión a una impresora conectada a la red. 178

Restablecer la conexión de red. 179

Conexión directa de un dispositivo inteligente y una impresora (Wi-Fi Direct). 186

Comprobación del estado de conexión a la red. 197

Conexión a una impresora conectada a la red

Si la impresora ya se ha conectado a la red, puede conectar un ordenador o un dispositivo inteligente a la impresora a través de la red.

Uso de una impresora de red desde un segundo ordenador

Se recomienda el uso del instalador para conectar la impresora a un ordenador. Puede ejecutar el controlador usando uno de los siguientes métodos.

❏ Instalación desde la página web

Acceda a la siguiente página web y, a continuación, introduzca el nombre del producto. Vaya a **Configuración** y comience la configuración.

http://epson.sn

❏ Instalación a través del disco de software (solo para los modelos que vienen con un disco de software y para los usuarios con ordenadores Windows con lector de discos).

Inserte el disco de software en el ordenador y, a continuación, siga las instrucciones que aparecen en la pantalla.

Selección de la impresora

Siga las instrucciones que aparecen en la pantalla hasta que se muestra la pantalla siguiente, seleccione el nombre de la impresora a la que desea conectarse y, a continuación, haga clic en **Siguiente**.

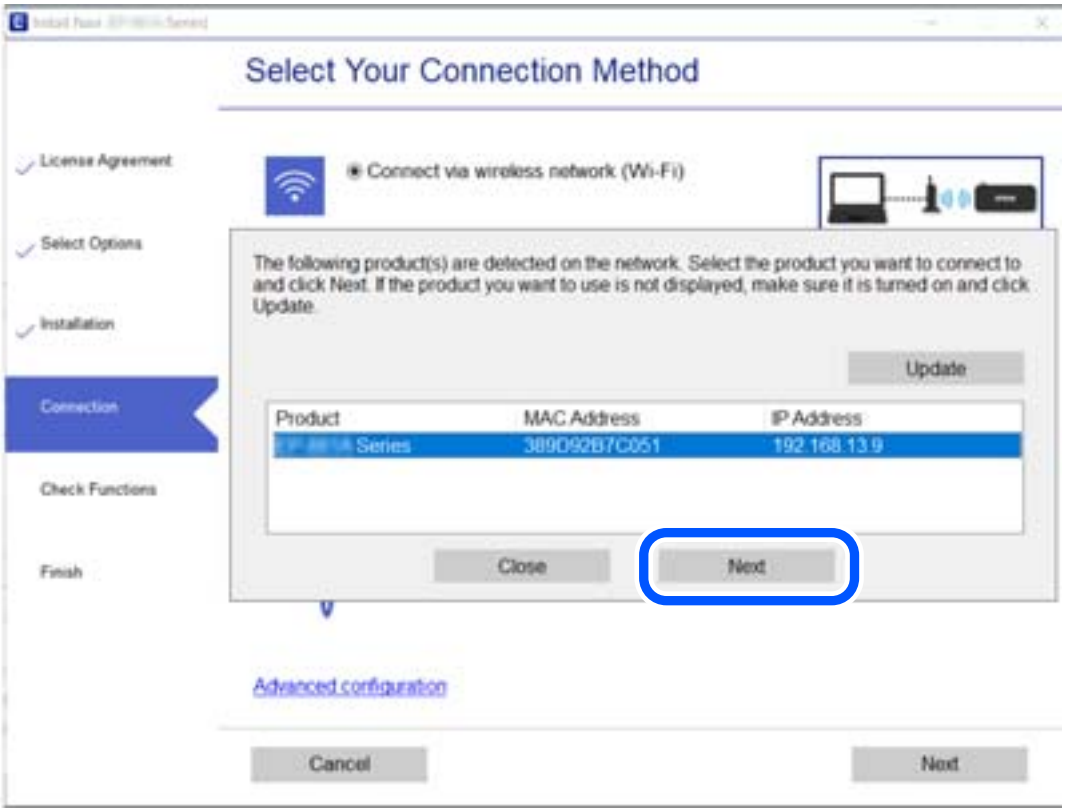

Siga las instrucciones que aparezcan en la pantalla.

Uso de una impresora de red desde un dispositivo inteligente

Puede conectar un dispositivo inteligente a la impresora mediante uno de los métodos siguientes.

Conexión a través de un router inalámbrico

Conecte el dispositivo inteligente a la misma red Wi-Fi (SSID) que la impresora.

Para obtener más información, consulte la siguiente sección.

"Configuración de ajustes para la conexión al dispositivo inteligente" de la página 180

Conexión mediante Wi-Fi Direct

Conecte directamente el dispositivo inteligente a la impresora utilizar un router inalámbrico.

Para obtener más información, consulte la siguiente sección.

"Conexión directa de un dispositivo inteligente y una impresora (Wi-Fi Direct)" de la página 186

Restablecer la conexión de red

Esta sección explica cómo realizar la configuración de la conexión de red y cambiar el método de conexión cuando se cambian el router inalámbrico o el ordenador.

Al cambiar el router inalámbrico

Cuando cambie de router inalámbrico, configure la conexión entre el ordenador o el dispositivo inteligente y la impresora.

Si cambia de proveedor de servicios de Internet, etc., es necesario realizar estos ajustes.

Configuración de ajustes para la conexión al ordenador

Se recomienda el uso del instalador para conectar la impresora a un ordenador. Puede ejecutar el controlador usando uno de los siguientes métodos.

- ❏ Instalación desde la página web

  Acceda a la siguiente página web y, a continuación, introduzca el nombre del producto. Vaya a **Configuración** y comience la configuración.

  http://epson.sn

- ❏ Instalación a través del disco de software (solo para los modelos que vienen con un disco de software y para los usuarios con ordenadores Windows con lector de discos).

  Inserte el disco de software en el ordenador y, a continuación, siga las instrucciones que aparecen en la pantalla.

Selección del modo de conexión

Siga las instrucciones que aparecen en la pantalla hasta que visualice la siguiente pantalla.

Seleccione **Cambie el método de conexión para impresora (para un router de red nuevo o para cambiar de USB a red, etc.)** en la pantalla Seleccione su operación y, a continuación, haga clic en **Siguiente**.

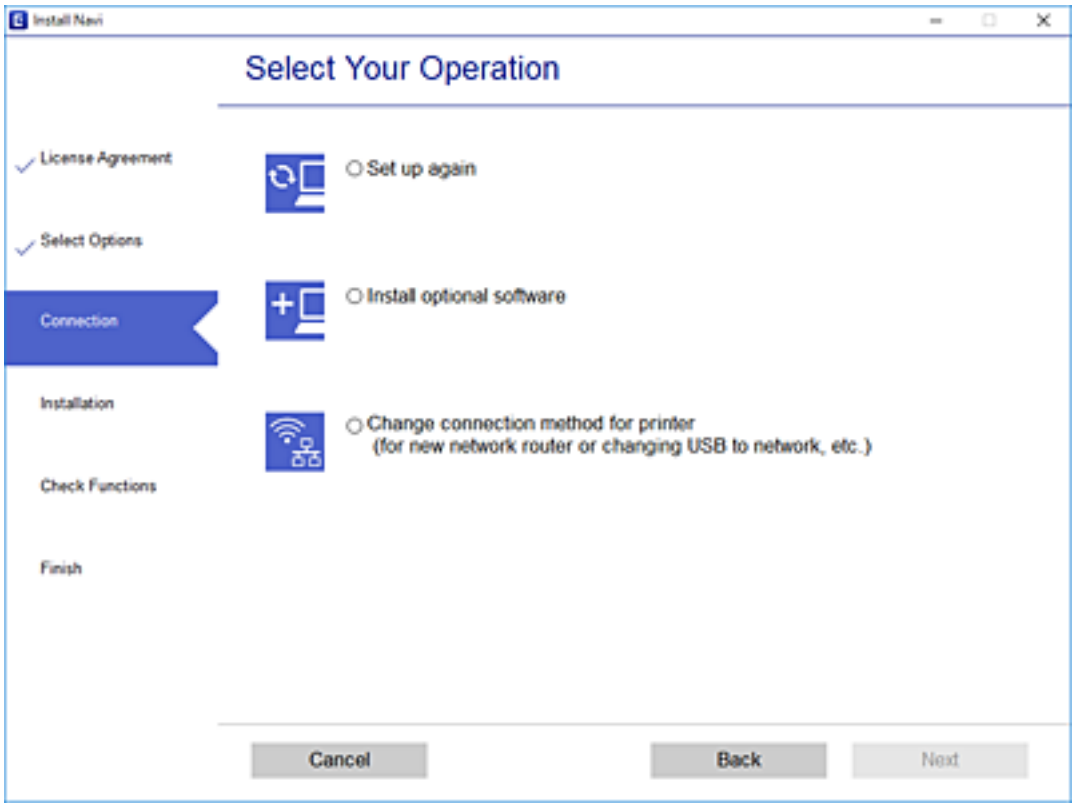

Siga las instrucciones que aparezcan en la pantalla.

Si no puede conectarse, consulte lo siguiente para tratar de resolver el problema.

❏ Windows: "No se puede conectar a una red" de la página 125

❏ Mac OS: "No se puede conectar a una red" de la página 132

Configuración de ajustes para la conexión al dispositivo inteligente

Puede usar la impresora desde un dispositivo inteligente cuando conecte la impresora a la misma red Wi-Fi (SSID) que el dispositivo inteligente. Para usar la impresora desde un dispositivo inteligente, configúrelo desde la siguiente página web. Acceda a la página web desde el dispositivo inteligente que desee conectar a la impresora.

http://epson.sn > **Configuración**

Al cambiar el ordenador

Cuando cambie el ordenador, configure la conexión entre este y la impresora.

Configuración de ajustes para la conexión al ordenador

Se recomienda el uso del instalador para conectar la impresora a un ordenador. Puede ejecutar el controlador usando uno de los siguientes métodos.

❏ Instalación desde la página web

Acceda a la siguiente página web y, a continuación, introduzca el nombre del producto. Vaya a **Configuración** y comience la configuración.

http://epson.sn

❏ Instalación a través del disco de software (solo para los modelos que vienen con un disco de software y para los usuarios con ordenadores Windows con lector de discos).

Inserte el disco de software en el ordenador y, a continuación, siga las instrucciones que aparecen en la pantalla.

Siga las instrucciones que aparezcan en la pantalla.

Cambiar el método de conexión al ordenador

Esta sección explica cómo cambiar el método de conexión con el ordenador y la impresora conectados.

Cambio de USB a una conexión de red

Uso del instalador y la reconfiguración de un modo diferente de conexión.

❏ Instalación desde la página web

Acceda a la siguiente página web y, a continuación, introduzca el nombre del producto. Vaya a **Configuración** y comience la configuración.

http://epson.sn

❏ Instalación a través del disco de software (solo para los modelos que vienen con un disco de software y para los usuarios con ordenadores Windows con lector de discos).

Inserte el disco de software en el ordenador y, a continuación, siga las instrucciones que aparecen en la pantalla.

Selección de otro modo de conexión

Siga las instrucciones que aparecen en la pantalla hasta que visualice la siguiente pantalla.

Seleccione **Cambie el método de conexión para impresora (para un router de red nuevo o para cambiar de USB a red, etc.)** en la pantalla Seleccione su operación y, a continuación, haga clic en **Siguiente**.

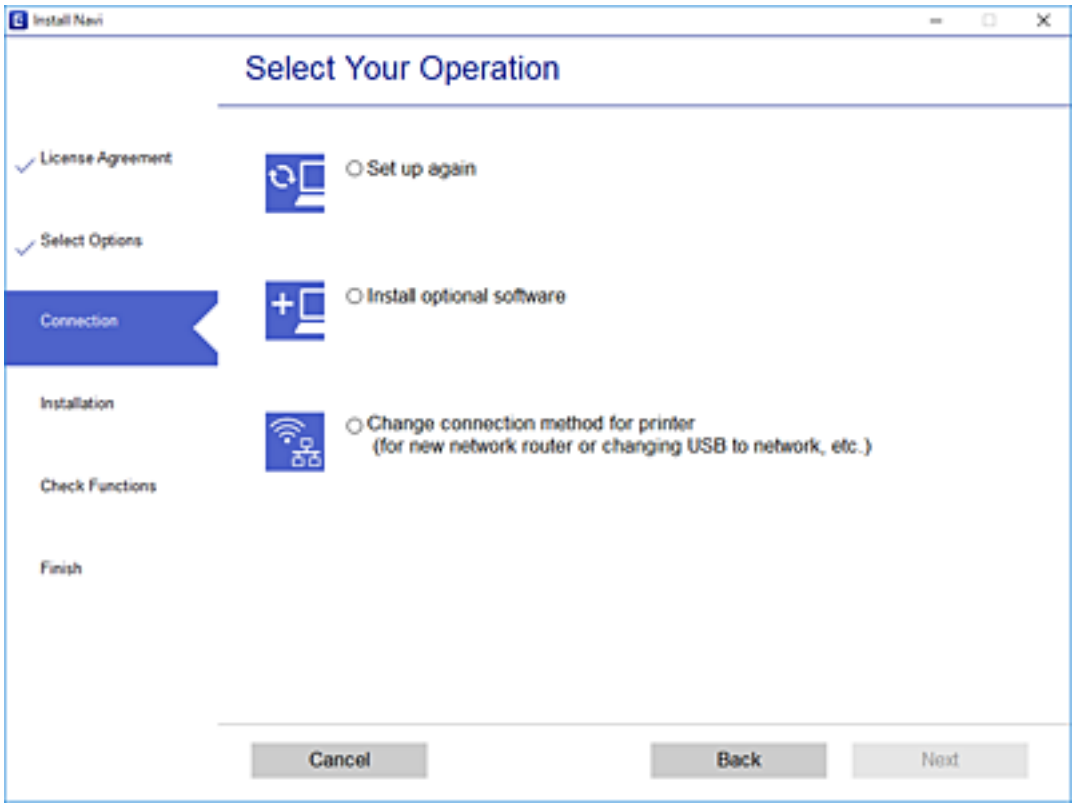

Seleccione **Conectar a través de la red inalámbrica (Wi-Fi)** y, a continuación, haga clic en **Siguiente**.

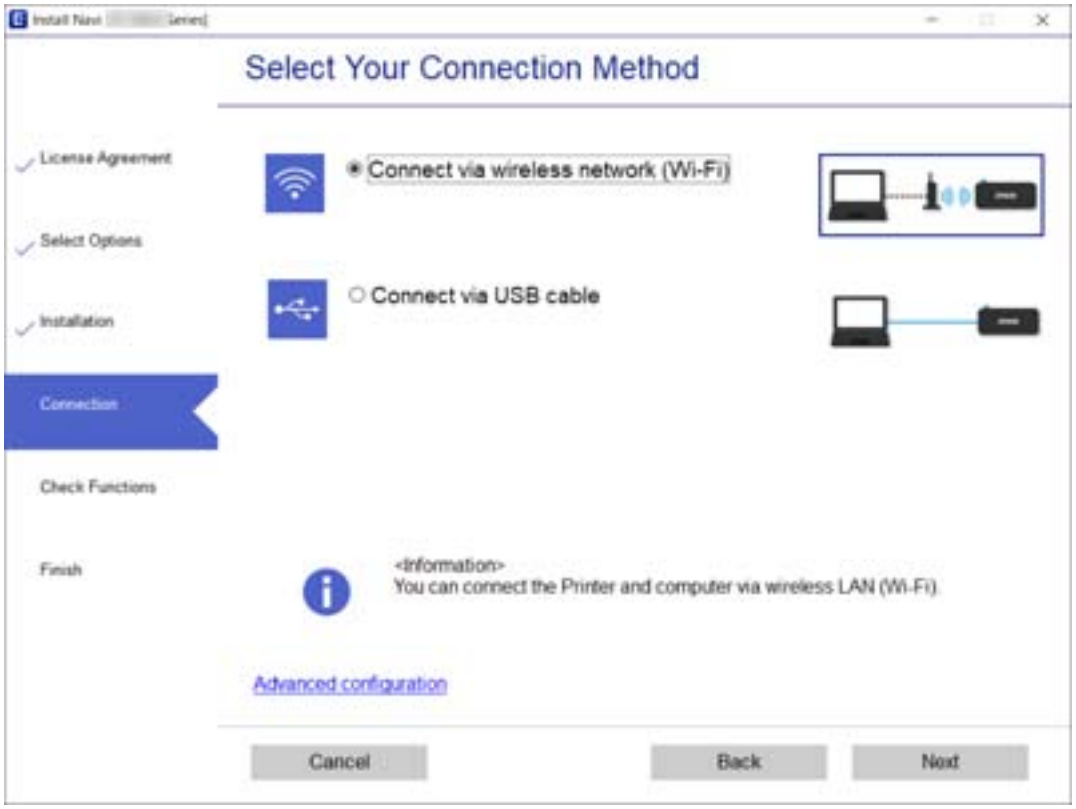

Siga las instrucciones que aparezcan en la pantalla.

Configuración del Wi-Fi desde el panel de control

Se pueden hacer ajustes o configurar la red de diversas formas desde el panel de control de la impresora. Elija el modo de conexión que se adecue al entorno y las condiciones que esté utilizando.

Si conoce la información respectiva al router inalámbrico como el SSID y la contraseña, puede realizar los ajustes manualmente.

Si el router inalámbrico admite la funcionalidad WPS, puede realizar los ajustes mediante configuración por botón de comando.

Tras conectar la impresora a la red, conéctese a la impresora desde el dispositivo que quiera usar (ordenador, dispositivo inteligente, tablet y demás dispositivos).

Información relacionada

➡ "Configurar la Wi-Fi introduciendo el SSID y la contraseña" de la página 183
➡ "Configuración del Wi-Fi mediante configuración por botón de comando" de la página 184
➡ "Configuración del Wi-Fi estableciendo un código PIN (WPS)" de la página 185

Configurar la Wi-Fi introduciendo el SSID y la contraseña

Puede configurar una red Wi-Fi introduciendo los datos necesarios para conectarse a un router inalámbrico desde el panel de control de la impresora. Para configurar con este método, necesita el SSID y la contraseña del router inalámbrico.

Nota:
Si utiliza el router inalámbrico con su configuración predeterminada, utilice el SSID y la contraseña escritos en la etiqueta. Si no conoce el SSID ni la contraseña, consulte a la persona que configuró el router inalámbrico o la documentación que acompaña a este.

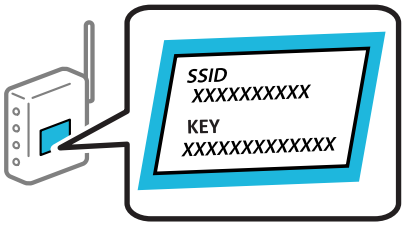

1. Seleccione **Config. Wi-Fi** en la pantalla de inicio.

   Para seleccionar un elemento, use los botones ▲▼◀▶ y, a continuación, pulse el botón OK.

2. Seleccione **Wi-Fi (recomendado)**.

3. Pulse el botón OK para continuar.

4. Seleccione **Asistente de instalación Wi-Fi**.

5. Seleccione SSID para el router inalámbrico desde el panel de control de la impresora y, a continuación pulse el botón OK.

   Nota:

   ❏ *Si el SSID al que desea conectarse no se muestra en el panel de control de la impresora, pulse el botón ↻ para actualizar la lista. Si sigue sin aparecer, seleccione* ***Otros SSID*** *y, a continuación, introduzca el SSID directamente.*

   ❏ *Si no conoce el SSID, compruebe si figura en la etiqueta del router inalámbrico. Si utiliza el router inalámbrico con su configuración predeterminada, escriba el SSID que figura en la etiqueta.*

6. Introduzca la contraseña.

   Elija si quiere o no imprimir un informe de conexión de red cuando termine la configuración.

   Nota:

   ❏ *La contraseña distingue entre mayúsculas y minúsculas.*

   ❏ *Si no conoce el nombre de la red (SSID), compruebe si los datos se encuentran en la etiqueta del router inalámbrico. Si utiliza el router inalámbrico con su configuración predeterminada, escriba el SSID de la etiqueta. Si no puede encontrar ninguna información, consulte la documentación proporcionada con el router inalámbrico.*

7. Cuando termine la configuración, pulse el botón ⊘.

   Nota:

   Si no se puede realizar la conexión, cargue papel y pulse el botón ◇ para imprimir un informe de conexión de red.

Información relacionada

➡ "Cómo escribir caracteres" de la página 20

➡ "Comprobación del estado de conexión a la red" de la página 197

Configuración del Wi-Fi mediante configuración por botón de comando

Puede configurar automáticamente una red Wi-Fi pulsando un botón del router inalámbrico. Si se cumplen las siguientes condiciones, puede configurarla con este método.

❏ El router inalámbrico es compatible con WPS (configuración de Wi-Fi protegida).

❏ La conexión Wi-Fi actual se estableció pulsando un botón del router inalámbrico.

1. Seleccione **Config. Wi-Fi** en la pantalla de inicio.

   Para seleccionar un elemento, use los botones ▲ ▼ ◀ ▶ y, a continuación, pulse el botón OK.

2. Seleccione **Wi-Fi (recomendado)**.

3. Pulse el botón OK para continuar.

4. Seleccione **Pulse el botón de config. (WPS)**.

5. Mantenga pulsado el botón [WPS] del router inalámbrico hasta que el indicador de seguridad se ponga intermitente.

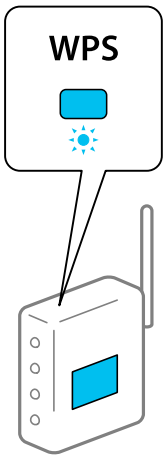

Si no sabe dónde se encuentra el botón [WPS] o no hay botones en el router inalámbrico, consulte el manual del router inalámbrico.

6. Pulse el botón OK del panel de control de la impresora. Siga las instrucciones de la pantalla de aquí en adelante.

Nota:
Si no logra conectarse, reinicie el router inalámbrico, acérquelo a la impresora y vuelva a intentarlo. Si aun así sigue sin funcionar, imprima un informe de conexión de red y consulte la solución.

Información relacionada

➡ "Comprobación del estado de conexión a la red" de la página 197

Configuración del Wi-Fi estableciendo un código PIN (WPS)

Puede conectarse automáticamente a un router inalámbrico utilizando un código PIN. Puede usar este método para configurar si el router inalámbrico tiene habilitada WPS (configuración de Wi-Fi protegida). Use un ordenador para escribir un código PIN en el router inalámbrico.

1. Seleccione **Config. Wi-Fi** en la pantalla de inicio.

   Para seleccionar un elemento, use los botones ▲▼◀▶ y, a continuación, pulse el botón OK.

2. Seleccione **Wi-Fi (recomendado)**.

3. Pulse el botón OK para continuar.

4. Seleccione **Otros**.

5. Seleccione **Código PIN (WPS)**.

6. En menos de 2 minutos, use el ordenador para escribir en el router inalámbrico el código PIN (un número de 8 cifras) mostrado en el panel de control de la impresora.

   Nota:
   En el manual que acompaña a su router inalámbrico encontrará las instrucciones para escribir un código PIN.

7. Pulse el botón OK de la impresora.

   Cuando termina la configuración, aparece un mensaje indicándoselo.

   Nota:
   Si no logra conectarse, reinicie el router inalámbrico, acérquelo a la impresora y vuelva a intentarlo. Si aun así sigue sin funcionar, imprima un informe de conexión y consulte la solución.

Información relacionada

➡ "Comprobación del estado de conexión a la red" de la página 197

Conexión directa de un dispositivo inteligente y una impresora (Wi-Fi Direct)

Wi-Fi Direct (PA simple) le permite conectar un dispositivo inteligente directamente a la impresora sin un router inalámbrico e imprimir desde el dispositivo inteligente.

Acerca de Wi-Fi Direct

Siga este método de conexión si no utiliza la red Wi-Fi de casa o de la oficina, o cuando quiera conectar la impresora directamente al ordenador o dispositivo inteligente. En este modo, la impresora desempeña las funciones de router inalámbrico y puede conectar los dispositivos a ella sin tener que usar un router inalámbrico estándar. No obstante, los dispositivos inteligentes conectados directamente a la impresora no pueden comunicarse entre ellos a través de la impresora.

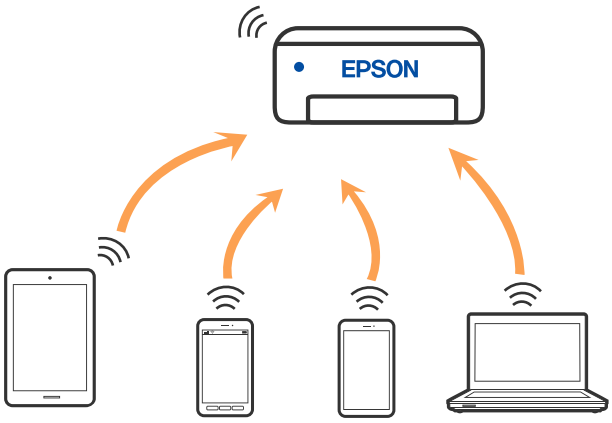

La impresora puede conectarse por Wi-Fi y por conexión Wi-Fi Direct (PA simple) simultáneamente. No obstante, si inicia una conexión de red mediante Wi-Fi Direct (PA simple) cuando la impresora está conectada por Wi-Fi, la red Wi-Fi se desconectará temporalmente.

Conexión a un iPhone a un iPad o a un iPod touch mediante Wi-Fi Direct

Con este método, puede conectar la impresora directamente a un iPhone, a un iPad o a un iPod touch sin usar ningún router inalámbrico. Para conectarse con este método, deben cumplirse las siguientes condiciones. Si su entorno no cumple estas condiciones, puede conectarse seleccionando **Dispositivos de otro SO**. Consulte «Información relacionada» a continuación para obtener detalles sobre cómo conectarse.

- ❏ iOS 11 o posterior
- ❏ Uso de la aplicación de la cámara para escanear el código QR
- ❏ Epson iPrint versión 7.0 o posterior

Para imprimir desde un dispositivo inteligente se utiliza Epson iPrint. Instale de antemano Epson iPrint en el dispositivo inteligente.

Nota:
Solo necesita realizar una vez estos ajustes para la impresora y el dispositivo inteligente al que desea conectarse. A menos que deshabilite Wi-Fi Direct o restaure la configuración de red a sus valores predeterminados, no es necesario volver a configurar estos ajustes.

1. Seleccione **Config. Wi-Fi** en la pantalla de inicio.

   Para seleccionar un elemento, use los botones ▲▼◀▶ y, a continuación, pulse el botón OK.

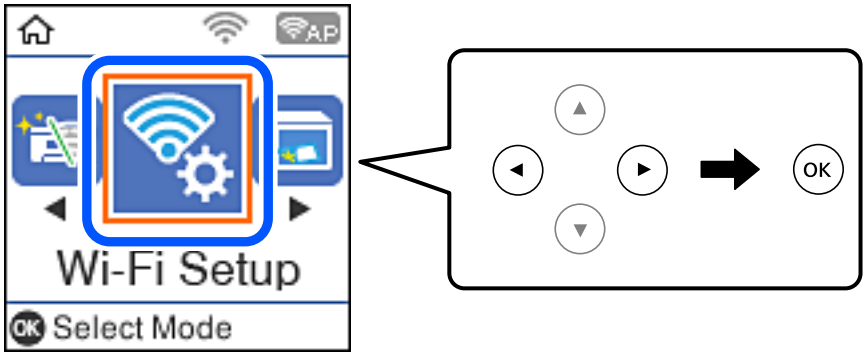

2. Seleccione **Wi-Fi Direct**.

3. Compruebe el mensaje y pulse el botón OK para continuar.

4. Compruebe el mensaje y pulse el botón OK para continuar.

5. Seleccione **iOS**.

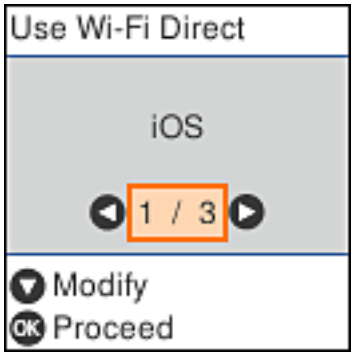

6. Compruebe el mensaje y pulse el botón OK para continuar.

   El código QR se muestra en el panel de control de la impresora.

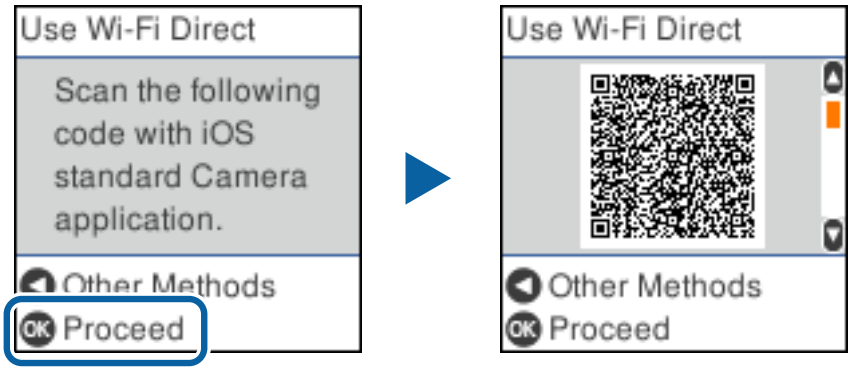

7. En su iPhone, iPad o iPod touch, inicie la aplicación normal de la cámara y luego escanee el código QR que se muestra en el panel de control en el modo de fotografía.

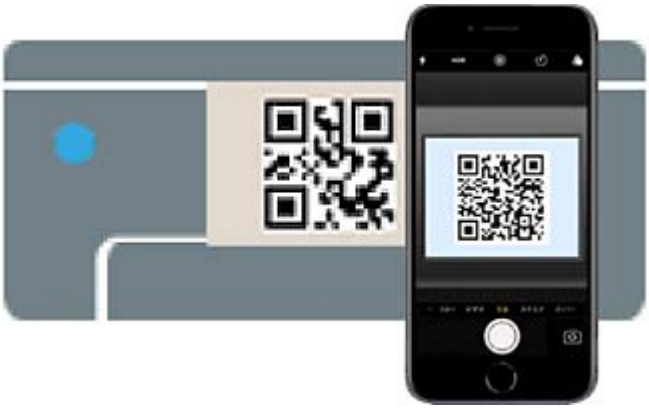

   Utilice la aplicación de la cámara de iOS 11 o posterior. No es posible conectarse a la impresora con la aplicación de la cámara de iOS 10 o anterior. Además, no puede conectarse con una aplicación para escanear códigos QR. Si no puede conectarse, pulse el botón ◀. Consulte «Información relacionada» a continuación para obtener detalles sobre cómo conectarse.

8. Pulse en la notificación que aparece en la pantalla de iPhone, iPad o iPod touch.

9. Pulse la opción **Unir**.

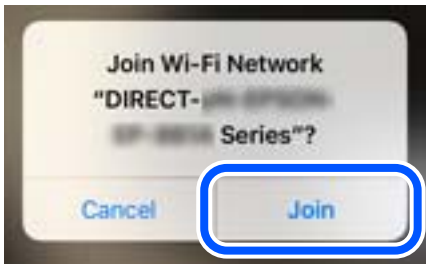

10. En el panel de control de la impresora, pulse el botón OK.

11. En iPhone, iPad, o iPod touch, inicie la aplicación de impresión Epson.

    Ejemplos de aplicación de impresión de Epson

12. En la pantalla de la aplicación de impresión Epson, pulse **Impresora no seleccionada.**

13. Seleccione la impresora a la que desea conectarse.

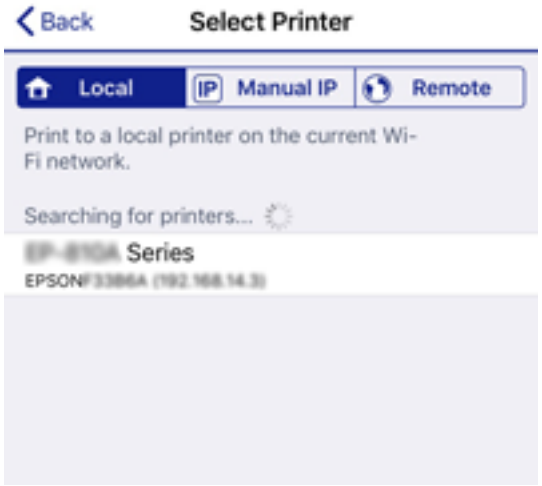

Consulte la información que se muestra en el panel de control de la impresora para seleccionar la impresora.

14. En el panel de control de la impresora, pulse el botón OK.

En el caso de dispositivos inteligentes previamente conectados a la impresora, seleccione el nombre de la red (SSID) en la pantalla de Wi-Fi del dispositivo inteligente para volver a conectarlos.

Información relacionada

➡ "Aplicación para imprimir fácilmente desde un dispositivo inteligente (Epson iPrint)" de la página 212
➡ "Conexión a dispositivos que no sean iOS ni Android mediante Wi-Fi Direct" de la página 192

Conexión a dispositivos Android mediante Wi-Fi Direct

Con este método, puede conectar la impresora directamente a su dispositivo Android sin usar ningún router inalámbrico. Para utilizar esta función, deben cumplirse las siguientes condiciones.

❏ Android 4.4 o posterior

❏ Epson iPrint versión 7.0 o posterior

Para imprimir desde un dispositivo inteligente se utiliza Epson iPrint. Instale de antemano Epson iPrint en el dispositivo inteligente.

Nota:
Solo necesita realizar una vez estos ajustes para la impresora y el dispositivo inteligente al que desea conectarse. A menos que deshabilite Wi-Fi Direct o restaure la configuración de red a sus valores predeterminados, no es necesario volver a configurar estos ajustes.

1. Seleccione **Config. Wi-Fi** en la pantalla de inicio.

   Para seleccionar un elemento, use los botones ▲▼◀▶ y, a continuación, pulse el botón OK.

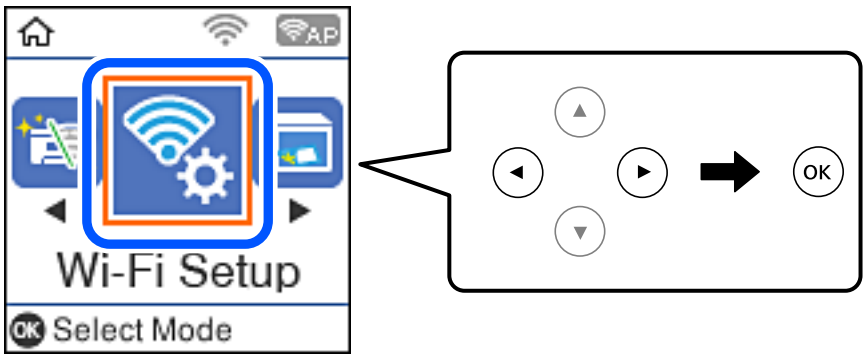

2. Seleccione **Wi-Fi Direct**.

3. Compruebe el mensaje y pulse el botón OK para continuar.

4. Compruebe el mensaje y pulse el botón OK para continuar.

5. Seleccione **Android**.

6. En el dispositivo inteligente, inicie Epson iPrint.

7. En la pantalla Epson iPrint, pulse **Impresora no seleccionada.**.

8. Seleccione la impresora a la que desea conectarse.

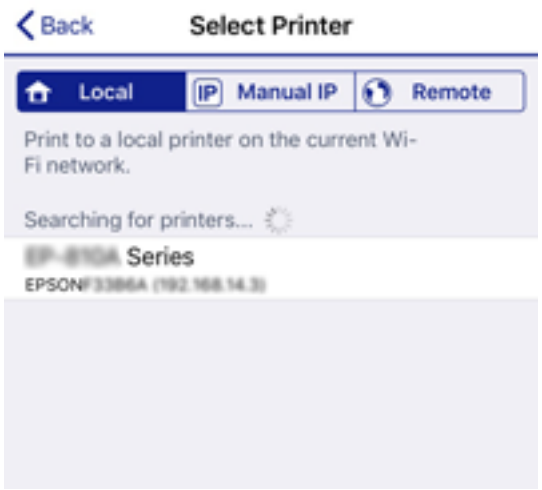

Consulte la información que se muestra en el panel de control de la impresora para seleccionar la impresora.

Nota:
En función del dispositivo Android, posible que las impresoras no se muestren. Si las impresoras no se muestran, seleccione ***Dispositivos de otro SO*** *para conectarse. Consulte «Información relacionada» a continuación para conectar.*

9. Cuando se muestre la pantalla de aprobación de conexión del dispositivo, seleccione **Aprob.**.

10. En el panel de control de la impresora, pulse el botón OK.

En el caso de dispositivos inteligentes previamente conectados a la impresora, seleccione el nombre de la red (SSID) en la pantalla de Wi-Fi del dispositivo inteligente para volver a conectarlos.

Información relacionada

➡ "Aplicación para imprimir fácilmente desde un dispositivo inteligente (Epson iPrint)" de la página 212
➡ "Conexión a dispositivos que no sean iOS ni Android mediante Wi-Fi Direct" de la página 192

Conexión a dispositivos que no sean iOS ni Android mediante Wi-Fi Direct

Con este método, puede conectar la impresora directamente a dispositivos inteligentes sin usar ningún router inalámbrico.

Nota:
Solo necesita realizar una vez estos ajustes para la impresora y el dispositivo inteligente al que desea conectarse. A menos que deshabilite Wi-Fi Direct o restaure la configuración de red a sus valores predeterminados, no es necesario volver a configurar estos ajustes.

1. Seleccione **Config. Wi-Fi** en la pantalla de inicio.

   Para seleccionar un elemento, use los botones ▲▼◀▶ y, a continuación, pulse el botón OK.

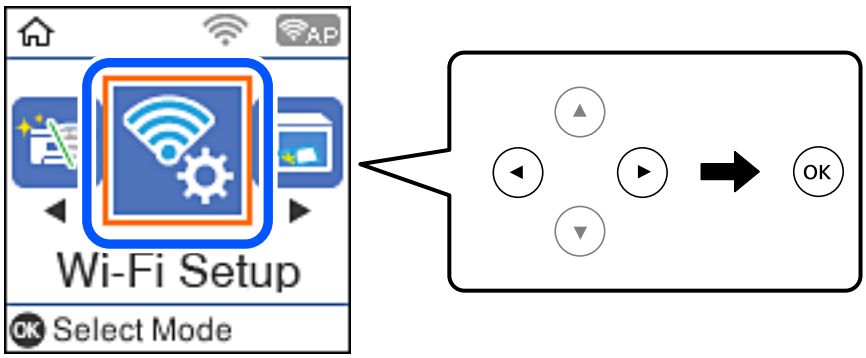

2. Seleccione **Wi-Fi Direct**.

3. Compruebe el mensaje y pulse el botón OK para continuar.

4. Compruebe el mensaje y pulse el botón OK para continuar.

5. Seleccione **Dispositivos de otro SO**.

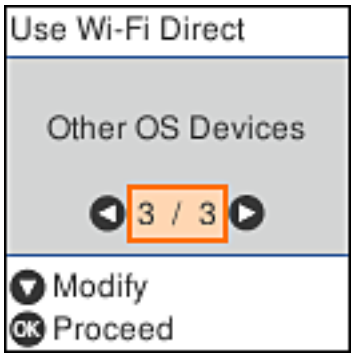

Se muestran el Nombre de la red y la Contraseña de Wi-Fi Direct para la impresora.

6. En la pantalla de Wi-Fi del dispositivo inteligente, seleccione el SSID que se muestra en el panel de control de la impresora y, a continuación, introduzca la contraseña.

   La imagen es un ejemplo en iPhone.

7. En el panel de control de la impresora, pulse el botón OK.

8. Inicie la aplicación de impresión Epson en el dispositivo inteligente.

   Ejemplos de aplicación de impresión de Epson

9. En la pantalla de la aplicación de impresión Epson, pulse **Impresora no seleccionada.**

10. Seleccione la impresora a la que desea conectarse.

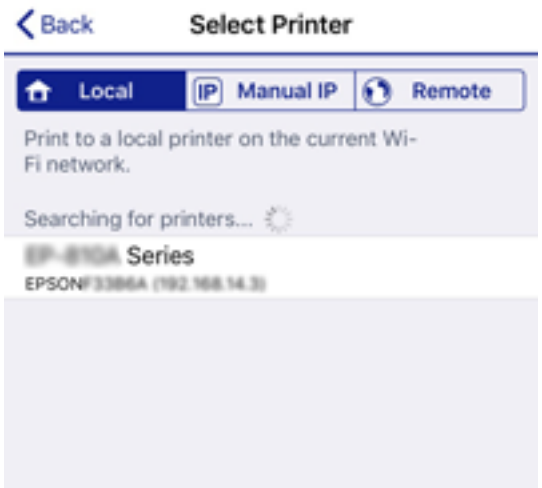

   Consulte la información que se muestra en el panel de control de la impresora para seleccionar la impresora.

11. En el panel de control de la impresora, pulse el botón OK.

En el caso de dispositivos inteligentes previamente conectados a la impresora, seleccione el nombre de la red (SSID) en la pantalla de Wi-Fi del dispositivo inteligente para volver a conectarlos.

Información relacionada

➡ "Aplicación para imprimir fácilmente desde un dispositivo inteligente (Epson iPrint)" de la página 212

Desconexión de la conexión de Wi-Fi Direct (PA simple)

Hay dos métodos para deshabilitar una conexión Wi-Fi Direct (PA simple); puede deshabilitar todas las conexiones utilizando el panel de control de la impresora, o deshabilitar cada una de las conexiones desde el ordenador o el dispositivo inteligente. Esta sección explica cómo deshabilitar todas las conexiones.

> ***Importante:***
> *Al desactivar la conexión Wi-Fi Direct (PA simple), todos los ordenadores y dispositivos inteligentes conectados a la impresora mediante Wi-Fi Direct (PA simple) se desconectan.*

Nota:
Si quiere desconectar un dispositivo en concreto, tiene que hacerlo desde el dispositivo y no de la impresora. Siga uno de estos métodos para desconectar la conexión de Wi-Fi Direct (PA simple) desde el dispositivo.

- *Desconecte la conexión Wi-Fi del nombre de red de la impresora (SSID).*
- *Conéctese a otro nombre de red (SSID).*

1. Seleccione **Config. Wi-Fi** en la pantalla de inicio.

   Para seleccionar un elemento, use los botones ▲▼◀▶ y, a continuación, pulse el botón OK.

2. Seleccione **Wi-Fi Direct**.

3. Pulse el botón OK para continuar.

4. Pulse el botón OK para continuar.

5. Pulse el botón ▼ para mostrar la pantalla de configuración.

6. Seleccione **Deshabilitar Wi-Fi Direct**.

7. Compruebe el mensaje y pulse el botón OK.

Cambio de ajustes de Wi-Fi Direct (PA simple), como el SSID

Si se habilita una conexión de Wi-Fi Direct (PA simple), puede cambiar los ajustes de Wi-Fi Direct, como el nombre y la contraseña de la red.

1. Seleccione **Config. Wi-Fi** en la pantalla de inicio.

   Para seleccionar un elemento, use los botones ▲▼◀▶ y, a continuación, pulse el botón OK.

2. Seleccione **Wi-Fi Direct**.

3. Pulse el botón OK para continuar.

4. Pulse el botón OK para continuar.

5. Pulse el botón ▼ para mostrar la pantalla de configuración.

6. Seleccione el elemento de menú que desee cambiar.

   Puede seleccionar los siguientes elementos del menú.

   ❑ **Cambiar el nombre de red**

   Cambie el nombre de red (SSID) de Wi-Fi Direct (PA simple) utilizado para conectar la impresora a su nombre arbitrario. Puede establecer en nombre de la red (SSID) utilizando los caracteres ASCII que se muestran en el teclado del software del panel de control.

   Al cambiar el nombre de la red (SSID), todos los dispositivos conectados se desconectan. Emplee el nuevo nombre de red (SSID) si desea volver a conectar el dispositivo.

   ❑ **Cambiar contraseña**

   Cambie la contraseña de Wi-Fi Direct (PA simple) para la conexión de la impresora con los valores que desee. Puede crear la contraseña utilizando los caracteres ASCII que se muestran en el teclado del software del panel de control.

   Cuando cambie la contraseña, se desconectarán todos los dispositivos conectados. Emplee la nueva contraseña si desea volver a conectar el o los dispositivos.

   ❑ **Deshabilitar Wi-Fi Direct**

   Desactive la configuración de Wi-Fi Direct (PA simple) de la impresora. Al deshabilitarla, todos los dispositivos conectados a la impresora a través de Wi-Fi Direct (PA simple) se desconectarán.

   ❑ **Restaurar configuración pred.**

   Recupere todos los valores por defecto de los ajustes de Wi-Fi Direct (PA simple).

   La información de la conexión Wi-Fi Direct (PA simple) del dispositivo conectado a la impresora se elimina.

7. Siga las instrucciones de la pantalla.

Comprobación del estado de conexión a la red

Puede comprobar el estado de conexión de red de la siguiente forma.

Información relacionada

➡ "Comprobación del estado de la conexión de red desde el panel de control" de la página 197
➡ "Impresión de un informe de conexión de red" de la página 198

Comprobación del estado de la conexión de red desde el panel de control

Puede comprobar el estado de la conexión de red utilizando el icono de red o la información de la red del panel de control de la impresora.

Comprobación del estado de la conexión de red mediante el icono de red

Para conocer el estado de la conexión a la red y la potencia de la onda de radio fíjese en el icono de la red que hay en la pantalla de inicio de la impresora.

Información relacionada

➡ "Guía del icono de red" de la página 20

Impresión de un informe de conexión de red

Puede imprimir un informe de conexión de red para comprobar el estado de la conexión entre la impresora y el router inalámbrico.

1. Cargue los papeles.
2. Seleccione **Configuración** en la pantalla de inicio.

   Para seleccionar un elemento, use los botones ▲▼◀▶ y, a continuación, pulse el botón OK.
3. Seleccione **Informes** > **Red**.

   Se iniciará la comprobación de la conexión.
4. Pulse el botón ⊡.
5. Siga las instrucciones que aparecen en la pantalla de la impresora para imprimir el informe de conexión de red.

   Si se produce un error, lea el informe de conexión de red y siga las soluciones indicadas en él.
6. Pulse el botón OK.

Información relacionada

➡ "Mensajes y soluciones que aparecen en el informe de conexión de red" de la página 199

Mensajes y soluciones que aparecen en el informe de conexión de red

Compruebe los mensajes y los códigos de error en el informe de conexión de red y, a continuación, siga las soluciones.

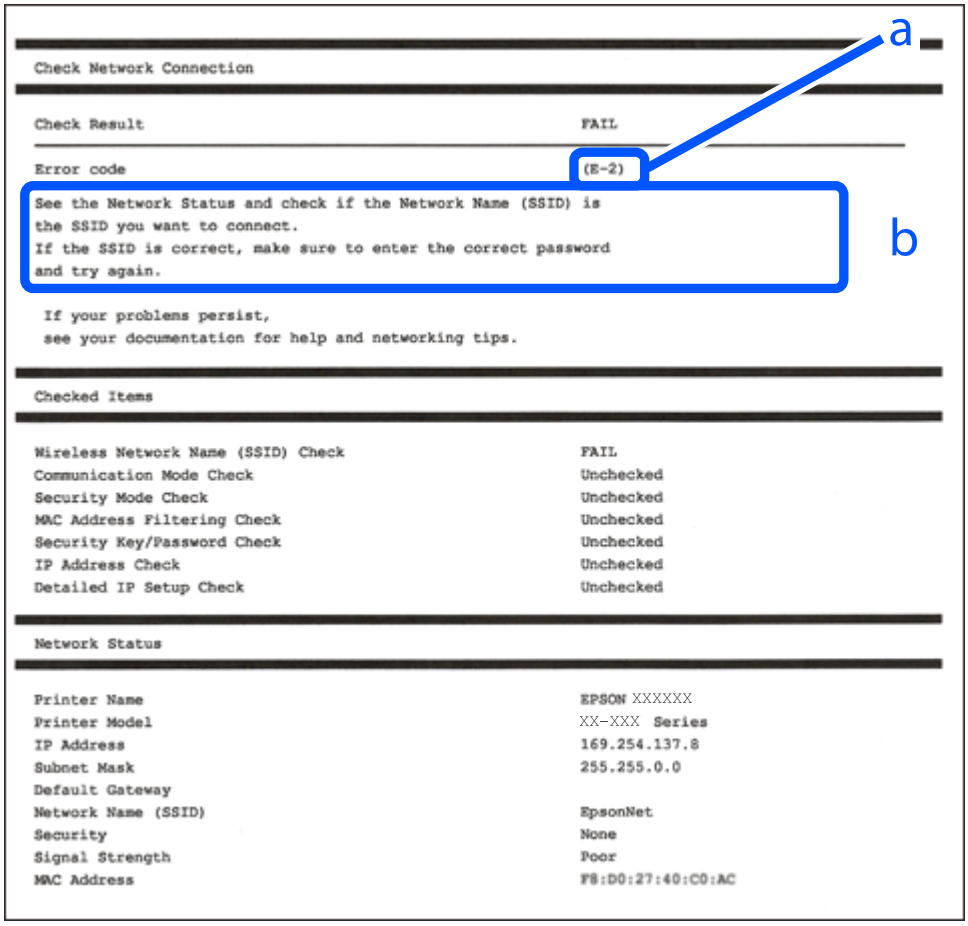

a: Código de error

b: Mensajes del entorno de red

Información relacionada

- ➡ “E-1” de la página 200
- ➡ “E-2, E-3, E-7” de la página 200
- ➡ “E-5” de la página 201
- ➡ “E-6” de la página 201
- ➡ “E-8” de la página 201
- ➡ “E-9” de la página 202
- ➡ “E-10” de la página 202
- ➡ “E-11” de la página 202
- ➡ “E-12” de la página 203
- ➡ “E-13” de la página 203
- ➡ “Mensaje del entorno de red” de la página 204

E-1

Soluciones:

- ❏ Asegúrese de que el cable de Ethernet está conectado de forma segura a la impresora, al concentrador o a otro dispositivo de red.
- ❏ Asegúrese de que el concentrador u otro dispositivo de red está encendido.
- ❏ Si desea conectar la impresora mediante Wi-Fi, realice la configuración Wi-Fi para dicha impresora de nuevo porque está deshabitada.

E-2, E-3, E-7

Soluciones:

- ❏ Asegúrese de que el router inalámbrico está encendido.
- ❏ Confirme que el equipo o el dispositivo está conectado correctamente al router inalámbrico.
- ❏ Apague el router inalámbrico. Espere diez segundos aproximadamente y, a continuación, enciéndalo.
- ❏ Coloque la impresora cerca del router inalámbrico y elimine todos los obstáculos entre ellos.
- ❏ Si ha especificado el SSID manualmente, compruebe que es correcto. Compruebe el SSID en la parte **Estado de la red** del informe de conexión de red.
- ❏ Si un router inalámbrico tiene varios SSID, seleccione el SSID que se muestra. Cuando el SSID esté utilizando una frecuencia no compatible, la impresora no los mostrará.
- ❏ Si utiliza la configuración mediante pulsador para establecer una conexión de red, asegúrese de que el router inalámbrico es compatible con WPS. La configuración mediante pulsador no se puede utilizar si el router inalámbrico no es compatible con WPS.
- ❏ Asegúrese de que su SSID utiliza solamente caracteres ASCII (caracteres alfanuméricos y símbolos). La impresora no puede mostrar un SSID que contiene caracteres que no son ASCII.
- ❏ Asegúrese de que conoce su SSID y contraseña antes de conectarse al router inalámbrico. Si utiliza un router inalámbrico con su configuración predeterminada, el SSID y la contraseña se encuentran en la etiqueta de dicho router. Si no conoce su SSID ni la contraseña, póngase en contacto con la persona que configuró el router inalámbrico o consulte la documentación proporcionada con dicho router.
- ❏ Si se conecta a un SSID generado desde un dispositivo inteligente de anclaje a red, compruebe el SSID y la contraseña en la documentación proporcionada con dicho dispositivo.
- ❏ Si la conexión Wi-Fi se desconecta de repente, compruebe las condiciones siguientes. Si se aplica cualquiera de estas condiciones, restablezca la configuración de la red descargando y ejecutando el software desde el sitio web siguiente.

  http://epson.sn > **Configuración**

  - ❏ Se agregó a la red otro dispositivo inteligente mediante la configuración por medio de pulsador.
  - ❏ La red Wi-Fi se configuró utilizando cualquier método diferente al de la configuración por medio de pulsador.

Información relacionada

➡ "Configuración de ajustes para la conexión al ordenador" de la página 180
➡ "Configuración del Wi-Fi desde el panel de control" de la página 183

E-5

Soluciones:

Asegúrese de que el tipo de seguridad del router inalámbrico esté configurado de una de las maneras. Si no lo está, cambie el tipo de seguridad del router inalámbrico y luego restablezca la configuración de red de la impresora.

- ❏ WEP de 64 bits (40 bits)
- ❏ WEP de 128 bits (104 bits)
- ❏ WPA PSK (TKIP/AES)*
- ❏ WPA2 PSK (TKIP/AES)*
- ❏ WPA (TKIP/AES)
- ❏ WPA2 (TKIP/AES)
- ❏ WPA3-SAE (AES)

* WPA PSK también se conoce como WPA personal. WPA2 PSK también se conoce como WPA2 personal.

E-6

Soluciones:

- ❏ Compruebe si el filtrado de direcciones MAC está deshabilitado. Si está habilitada, registre la dirección MAC de la impresora de forma que no se filtre. Consulte la documentación proporcionada con el router inalámbrico para obtener más detalles. Puede comprobar la dirección MAC de la impresora en la parte **Estado de la red** en el informe de conexión de red.
- ❏ Si el router inalámbrico utiliza autenticación compartida con seguridad WEP, asegúrese de que el índice y la clave de autenticación son correctos.
- ❏ Si el número de dispositivos que se pueden conectar en el router inalámbrico es inferior al número de dispositivos de red que quiere conectar, realice la configuración en dicho router para aumentar el número de dispositivos que se pueden conectar. Consulte la documentación proporcionada con el router inalámbrico para realizar la configuración.

Información relacionada

➡ "Configuración de ajustes para la conexión al ordenador" de la página 180

E-8

Soluciones:

- ❏ Habilite DHCP en el router inalámbrico si la opción de la impresora Obtener dirección IP está establecida como Automática.
- ❏ Si la opción Obtener dirección IP de la impresora está establecida como Manual, la dirección IP establecida manualmente no será válida por estar fuera del intervalo (por ejemplo: 0.0.0.0). Configure una dirección IP válida desde el panel de control de la impresora.

Información relacionada

➡ "Impresión de una hoja de estado de red" de la página 204

E-9

Soluciones:

Compruebe lo siguiente.

❏ Los dispositivos están encendidos.

❏ Puede acceder a Internet y a otros equipos o dispositivos de red que se encuentren en la misma red desde los dispositivos que desea conectar a la impresora.

Si la impresora o los dispositivos de red siguen sin conectarse después de confirmar lo anterior, apague el router inalámbrico. Espere diez segundos aproximadamente y, a continuación, enciéndalo. A continuación, restablezca la configuración de la red descargando y ejecutando el instalador desde el sitio web siguiente.

http://epson.sn > **Configuración**

Información relacionada

➡ "Configuración de ajustes para la conexión al ordenador" de la página 180

E-10

Soluciones:

Compruebe lo siguiente.

❏ Otros dispositivos de la red están encendidos.

❏ Las direcciones de red (dirección IP, máscara de subred y puerta de enlace predeterminada) son correctas si configuró la opción de la impresora Obtener dirección IP en Manual.

Restablezca la dirección de red si fuera incorrecta. Puede comprobar la dirección IP de la impresora, la máscara de subred y la puerta de enlace predeterminada en la sección **Estado de la red** del informe de conexión de red.

Si DHCP está habilitado, cambie el ajuste de La impresora Obtener dirección IP a Automática. Si desea configurar la dirección IP manualmente, compruebe la dirección IP de la impresora en la parte **Estado de la red** del informe de la conexión de red y, a continuación, seleccione Manual en la pantalla de configuración de la red. Establezca la máscara de subred en [255.255.255.0].

Si aún así la impresora y los dispositivos de red no se conectan, apague el router inalámbrico. Espere 10 segundos y enciéndalo de nuevo.

Información relacionada

➡ "Impresión de una hoja de estado de red" de la página 204

E-11

Soluciones:

Compruebe lo siguiente.

❏ La dirección de la puerta de enlace predeterminada es correcta si establece la opción de configuración del TCP/IP de la impresora en Manual.

❏ El dispositivo que está establecido como puerta de enlace predeterminada está encendido.

Establezca la dirección de la puerta de enlace predeterminada correcta. Puede comprobar la dirección de la puerta de enlace predeterminada en la parte **Estado de la red** en el informe de conexión de red.

Información relacionada

➡ "Impresión de una hoja de estado de red" de la página 204

E-12

Soluciones:

Compruebe lo siguiente.

- ❏ Otros dispositivos de la red están encendidos.
- ❏ Las direcciones de red (dirección IP, máscara de subred y puerta de enlace predeterminada) son correctas si las especifica manualmente.
- ❏ Las direcciones de red para otros dispositivos (máscara de subred y puerta de enlace predeterminada) son las mismas.
- ❏ La dirección IP no entra en conflicto con otros dispositivos.

Si la impresora o los dispositivos de red siguen sin conectarse después de confirmar lo anterior, pruebe lo siguiente.

- ❏ Apague el router inalámbrico. Espere diez segundos aproximadamente y, a continuación, enciéndalo.
- ❏ Vuelva a realizar la configuración de la red mediante el instalador. Puede ejecutarlo desde el sitio web siguiente.

  http://epson.sn > **Configuración**
- ❏ Puede registrar varias contraseñas en un router inalámbrico que use el tipo de seguridad WEP. Si se registran varias contraseñas, compruebe si la primera contraseña registrada está establecida en la impresora.

Información relacionada

➡ "Impresión de una hoja de estado de red" de la página 204
➡ "Configuración de ajustes para la conexión al ordenador" de la página 180

E-13

Soluciones:

Compruebe lo siguiente.

- ❏ Los dispositivos de red, como un router inalámbrico, concentrador y router, están encendidos.
- ❏ La configuración TCP/IP de los dispositivos de red no se ha configurado manualmente. (Si la configuración TCP/IP de la impresora está establecida automáticamente mientras la configuración TCP/IP de otros dispositivos de red se realiza de forma manual, la red de la impresora puede ser diferente a la de otros dispositivos.)

Si sigue sin funcionar después de comprobar lo anterior, pruebe lo siguiente.

- ❏ Apague el router inalámbrico. Espere diez segundos aproximadamente y, a continuación, enciéndalo.
- ❏ Realice la configuración de red en el equipo que se encuentra en la misma red que la impresora utilizando el instalador. Puede ejecutarlo desde el sitio web siguiente.

  http://epson.sn > **Configuración**

❏ Puede registrar varias contraseñas en un router inalámbrico que use el tipo de seguridad WEP. Si se registran varias contraseñas, compruebe si la primera contraseña registrada está establecida en la impresora.

Información relacionada

➡ "Impresión de una hoja de estado de red" de la página 204
➡ "Configuración de ajustes para la conexión al ordenador" de la página 180

Mensaje del entorno de red

Mensaje	Solución
Se puede establecer el mismo SSID en varios routers inalámbricos. Compruebe la configuración del router router inalámbrico y cambie el SSID.	Después de acercar la impresora al router inalámbrico y de eliminar cualquier obstáculo entre ellos, apague el router inalámbrico. Espere 10 segundos y enciéndalo de nuevo. Si sigue sin conectarse, consulte la documentación suministrada con el router inalámbrico.
*No se puede conectar más dispositivos. Desconecte un dispositivo conectado para agregar otro.	Los ordenadores y dispositivos inteligentes que pueden conectarse de forma simultánea están totalmente conectados con la conexión Wi-Fi Direct (PA simple). Para agregar otro ordenador o dispositivo inteligente, desconecte antes uno de los dispositivos conectados o conéctelo primero a la otra red. Puede verificar el número de dispositivos inalámbricos que pueden conectarse de forma simultánea y el número de dispositivos conectados comprobando la hoja de estado de red o el panel de control de la impresora.
En el entorno existe la misma SSID que Wi-Fi Direct. Cambie el SSID de Wi-Fi Direct si no puede conectar un dispositivo inteligente a la impresora.	En el panel de control de la impresora, acceda a la pantalla de configuración de Wi-Fi Direct y seleccione el menú para cambiar el ajuste. Puede cambiar el nombre de la red que aparece después de DIRECT-XX-. Introduzca un máximo de 22 caracteres.

Impresión de una hoja de estado de red

Puede comprobar la información detallada de la red imprimiendo la hoja de estado de red.

1. Cargue papel.

2. Seleccione **Configuración** en la pantalla de inicio.

   Para seleccionar un elemento, use los botones ▲ ▼ ◀ ▶ y, a continuación, pulse el botón OK.

3. Seleccione **Configuración de red** > **Imprimir hoja de estado**.

4. Pulse el botón ⊡.

   Se imprimirá la hoja de estado de red.

Información sobre el producto

Información sobre el papel. 206

Información sobre productos consumibles. 208

Información del software. 209

Lista de menús de configuración. 219

Especificaciones del producto. 225

Información sobre regulaciones. 231

Información sobre el papel

Papel disponible y capacidades

Papel genuino de Epson

Epson recomienda el uso de papel Epson original para garantizar impresiones de alta calidad.

Nota:

- *La disponibilidad de papeles depende del país. Póngase en contacto con el servicio técnico de Epson para obtener información actualizada sobre el papel disponible en su zona.*
- *Consulte la siguiente información acerca de los tipos de papel disponibles para la impresión a dos caras.*

"Papel para impresión a dos caras" de la página 207

Papel adecuado para impresión de documentos

Nombre del papel	Tamaño	Capacidad de carga (hojas)
Epson Bright White Ink Jet Paper	A4	120

Papel adecuado para impresión de documentos y fotografías

Nombre del papel	Tamaño	Capacidad de carga (hojas)
Epson Photo Quality Ink Jet Paper	A4	100
Epson Matte Paper-Heavyweight	A4	20
Epson Double-Sided Matte Paper	A4	1

Papel disponible comercialmente

Nota:
Consulte la siguiente información acerca de los tipos de papel disponibles para la impresión a dos caras.

"Papel para impresión a dos caras" de la página 207

Papel normal

Nombre del papel	Tamaño	Capacidad de carga (hojas)
Papel normal Papel de copia Papel normal de alta calidad	Carta, A4, B5, 16K (195×270 mm), A5, A6, B6	150
	Legal, Indio-Legal, 8,5×13 pulg.	1
	Definido por el usuario (mm) De 89×127 a 215,9×1200	1

Sobres

Nombre del papel	Tamaño	Capacidad de carga (sobres)
Sobre	Sobre N.° 10, Sobre DL, Sobre C6	10

Papel para impresión a dos caras

Papel genuino de Epson

❏ Epson Bright White Ink Jet Paper

❏ Epson Double-Sided Matte Paper

Información relacionada

➡ "Papel disponible y capacidades" de la página 206

Papel disponible comercialmente

❏ Papel de copia, papel normal, papel normal de alta calidad

❏ Sobre

Información relacionada

➡ "Papel disponible y capacidades" de la página 206

Tipos de papel no disponibles

No utilice los siguientes tipos de papel. El uso de estos tipos de papel causa atascos de papel y manchas de tinta en la impresión.

❏ Papel ondulado

❏ Papel rasgado o cortado

❏ Papel doblado

❏ Papel húmedo

❏ Papel demasiado grueso o delgado

❏ Papel con pegatinas

No utilice los siguientes sobres. El uso de estos tipos de sobre provoca atascos de papel y manchas en la impresión.

❏ Sobres ondulados o doblados

❏ Sobres con superficies adhesivas en las solapas o sobres de ventana

❏ Sobres demasiado delgados

Pueden curvarse durante la impresión.

Información sobre productos consumibles

Códigos de los botes de tinta

Epson recomienda el uso de botes de tinta genuinos de Epson.

Los códigos de los botes de tinta Epson originales son los siguientes.

Importante:

- *La garantía Epson no cubre el daño provocado por otras tintas distintas a las especificadas, incluyendo cualquier tinta Epson original que no haya sido diseñada para esta impresora o cualquier tinta de terceros.*
- *Otros productos no fabricados por Epson pueden averiar la impresora, daños no cubiertos por la garantía de Epson, y, en determinadas condiciones, un funcionamiento anormal de la impresora.*

Nota:

- *Los códigos de los botes de tinta pueden variar en función de la ubicación. Póngase en contacto con el servicio técnico de Epson para conocer los códigos correctos para su región.*
- *Aunque los botes de tinta puedan contener material reciclado, no afecta al funcionamiento ni al rendimiento de la impresora.*
- *Las especificaciones y el aspecto de los botes de tinta están sujetas a cambios sin previo aviso para su mejora.*

Para Europa

Producto	BK: Black (Negro)
ET-M2120	111
M2120	110*1 110S*2

*1 Alta capacidad

*2 Capacidad estándar

Nota:
Si se encuentra en Europa, en la siguiente web encontrará información sobre la duración de los botes de tinta de Epson.

http://www.epson.eu/pageyield

Para países asiáticos excepto China

BK: Black (Negro)
005*1 005S*2

*1 Alta capacidad

*2 Capacidad estándar

Información relacionada

➡ "Sitio web de soporte técnico" de la página 234

Información del software

Esta sección presenta los servicios de red y los productos de software disponibles para su impresora desde la página web de Epson o el disco de software que acompaña al producto.

Software de impresión

Aplicación para imprimir desde un ordenador (controlador de impresora de Windows)

El controlador de impresora controla la impresora en base a los comandos emitidos por otra aplicación. Para obtener una impresión óptima, debe configurar los ajustes en el controlador de impresora. También puede consultar el estado de la impresora o mantenerla en buenas condiciones mediante la utilidad del controlador de impresora.

Nota:
*El idioma del controlador de impresora puede cambiarse. Seleccione el idioma deseado en el ajuste **Idioma** de la ficha **Utilidades**.*

Acceso al controlador de impresora desde otras aplicaciones

Para configurar ajustes que solo afecten a la aplicación que utilice, tiene que acceder al controlador desde esa aplicación.

Seleccione **Imprimir** o **Configurar impresora** en el menú **Archivo**. Seleccione su impresora y haga clic en **Preferencias** o en **Propiedades**.

Nota:
Las operaciones varían según la aplicación. Si desea más información, consulte la ayuda de la aplicación.

Acceso al controlador de la impresora desde el panel de control

Para realizar ajustes que afecten a todas las aplicaciones, acceda desde el panel de control.

❏ Windows 10/Windows Server 2019/Windows Server 2016

Haga clic en el botón de inicio y luego seleccione **Sistema de Windows** > **Panel de control** > **Ver dispositivos e impresoras** en **Hardware y sonido**. Haga clic con el botón derecho en la impresora, o pulse y mantenga pulsado y luego seleccione **Preferencias de impresión**.

❏ Windows 8.1/Windows 8/Windows Server 2012 R2/Windows Server 2012

Seleccione **Escritorio** > **Configuración** > **Panel de control** > **Ver dispositivos e impresoras** en **Hardware y sonido**. Haga clic con el botón derecho en la impresora, o pulse y mantenga pulsado y luego seleccione **Preferencias de impresión**.

❏ Windows 7/Windows Server 2008 R2

Haga clic en el botón de inicio y seleccione **Panel de control** > **Ver dispositivos e impresoras** en **Hardware y sonido**. Haga clic con el botón secundario en la impresora y seleccione **Preferencias de impresión**.

❏ Windows Vista/Windows Server 2008

Haga clic en el botón de inicio y seleccione **Panel de control** > **Impresoras** en **Hardware y sonido**. Haga clic con el botón secundario en la impresora y seleccione **Preferencias de impresión**.

❏ Windows XP/Windows Server 2003 R2/Windows Server 2003

Haga clic en el botón de inicio y seleccione **Panel de control** > **Impresoras y otro hardware** > **Impresoras y faxes**. Haga clic con el botón secundario en la impresora y seleccione **Preferencias de impresión**.

Cómo acceder al controlador de impresora desde el icono de la impresora de la barra de tareas

El icono de la impresora que hay en la barra de tareas es un acceso directo para abrir rápidamente el controlador de impresora.

Si hace clic en el icono de la impresora y selecciona **Ajustes de la impresora**, podrá acceder a la misma ventana de ajustes de la impresora que se abre en el panel de control. Si quiere conocer el estado de la impresora, haga doble clic en este icono.

Nota:
Si no aparece el icono de la impresora en la barra de tareas, acceda a la ventana del controlador de impresora, haga clic en ***Preferencias de Monitorización*** *en la pestaña* ***Utilidades*** *y seleccione* ***Registre el icono de acceso directo en la barra de tareas****.*

Inicio de la utilidad

Acceda a la ventana del controlador de la impresora. Haga clic en la ficha **Utilidades**.

Información relacionada

➡ "Opciones de menú para el controlador de impresora" de la página 36

Configuración del funcionamiento del controlador de impresora para Windows

Puede realizar ajustes, como la activación de **EPSON Status Monitor 3**.

1. Acceda a la ventana del controlador de la impresora.
2. Haga clic en **Más ajustes** en la ficha **Utilidades**.
3. Realice los ajustes pertinentes y haga clic en **Aceptar**.

   Consulte la ayuda en línea para ver las explicaciones de los elementos de configuración.

Información relacionada

➡ "Aplicación para imprimir desde un ordenador (controlador de impresora de Windows)" de la página 209

Aplicación para imprimir desde un ordenador (controlador de impresora de Mac OS)

El controlador de impresora controla la impresora en base a los comandos emitidos por otra aplicación. Para obtener una impresión óptima, debe configurar los ajustes en el controlador de impresora. También puede consultar el estado de la impresora o mantenerla en buenas condiciones mediante la utilidad del controlador de impresora.

Acceso al controlador de impresora desde otras aplicaciones

Haga clic en **Ajustar página** o en **Imprimir** en el menú **Archivo** de su aplicación. Si es necesario, haga clic en **Mostrar detalles** (o ▼) para expandir la ventana de impresión.

Nota:
*En función de la aplicación que se esté utilizando, es posible que **Ajustar página** no aparezca en el menú **Archivo**, y la forma de mostrar la pantalla de impresión pueden ser diferentes. Consulte la ayuda de la aplicación para obtener más información.*

Inicio de la utilidad

Seleccione **Preferencias del sistema** en el menú Apple > **Impresoras y escáneres** (o **Impresión y Escaneado**, **Impresión y Fax**) y, a continuación, seleccione la impresora. Haga clic en **Opciones y recambios** > **Utilidad** > **Abrir Utilidad Impresoras**.

Información relacionada

➡ "Opciones de menú para el controlador de impresora" de la página 62

Guía del controlador de impresora de Mac OS

Epson Printer Utility

Puede ejecutar una función de mantenimiento (Test de inyectores o Limpieza de cabezales, por ejemplo) y, si inicia **EPSON Status Monitor**, también puede consultar el estado de la impresora y la información sobre errores.

Ajustar la configuración de funcionamiento del controlador de impresora para Mac OS

Ajustes de funcionamiento del controlador de impresora para Mac OS

Seleccione **Preferencias del sistema** en el menú Apple > **Impresoras y escáneres** (o **Impresión y Escaneado**, **Impresión y Fax**) y, a continuación, seleccione la impresora. Haga clic en **Opciones y recambios** > **Opciones** (o **Controlador**).

Configuración de funcionamiento para el controlador de la impresora Mac OS

- ❏ Omitir Pag en Blanco: Evita la impresión de páginas en blanco.
- ❏ Modo silencioso: Consigue que la impresora haga menos ruido, pero también que imprima más despacio.
- ❏ Impresión alta velocidad: Imprime cuando el cabezal de impresión se mueve en ambas direcciones.La velocidad de impresión es mayor, pero la calidad puede mermar.
- ❏ Notificaciones de advertencia: Permite que el controlador de la impresora muestre notificaciones de advertencia.
- ❏ Establecer comunicación en dos sentidos: Por lo general, se debe establecer en **Activado**.Seleccione **Desactivado** cuando no se pueda obtener la información de la impresora porque se comparte con otros ordenadores Windows en una red o por la causa que sea.

Aplicación para imprimir páginas web (E-Web Print)

E-Web Print es una aplicación que permite imprimir fácilmente páginas web con varios diseños. Si desea más información, consulte la ayuda de la aplicación. Puede acceder a la ayuda desde el menú **E-Web Print** en la barra de herramientas **E-Web Print**.

Nota:
- ❏ *Los sistemas operativos Windows Server no son compatibles.*
- ❏ *Operación no admitida en Mac OS.*
- ❏ *Compruebe los navegadores compatibles y la versión más reciente en el sitio de descarga.*

Inicio

Cuando se instala E-Web Print, se muestra en el navegador. Haga clic en **Imprimir** o **Sujetador**.

Información relacionada

➡ "Instalación de las aplicaciones por separado" de la página 109

Aplicación para imprimir fácilmente desde un dispositivo inteligente (Epson iPrint)

Epson iPrint es una aplicación que permite imprimir fotos, documentos y páginas web desde un dispositivo inteligente, como un smartphone o tablet. Puede elegir entre utilizar la impresión local (imprimir con un dispositivo inteligente conectado a la misma red inalámbrica que su impresora) o la impresión remota (imprimir

por Internet desde una ubicación remota). Para usar la impresión remota, registre su impresora en el servicio Epson Connect.

Instalación de Epson iPrint

Puede instalar Epson iPrint en su dispositivo inteligente mediante la URL o el código QR siguiente.

http://ipr.to/c

Guía de la pantalla de Epson iPrint

Inicie Epson iPrint desde su dispositivo inteligente y seleccione el elemento que desee usar en la pantalla de inicio.

Las pantallas siguientes están sujetas a cambios sin previo aviso. El contenido puede variar en función del producto.

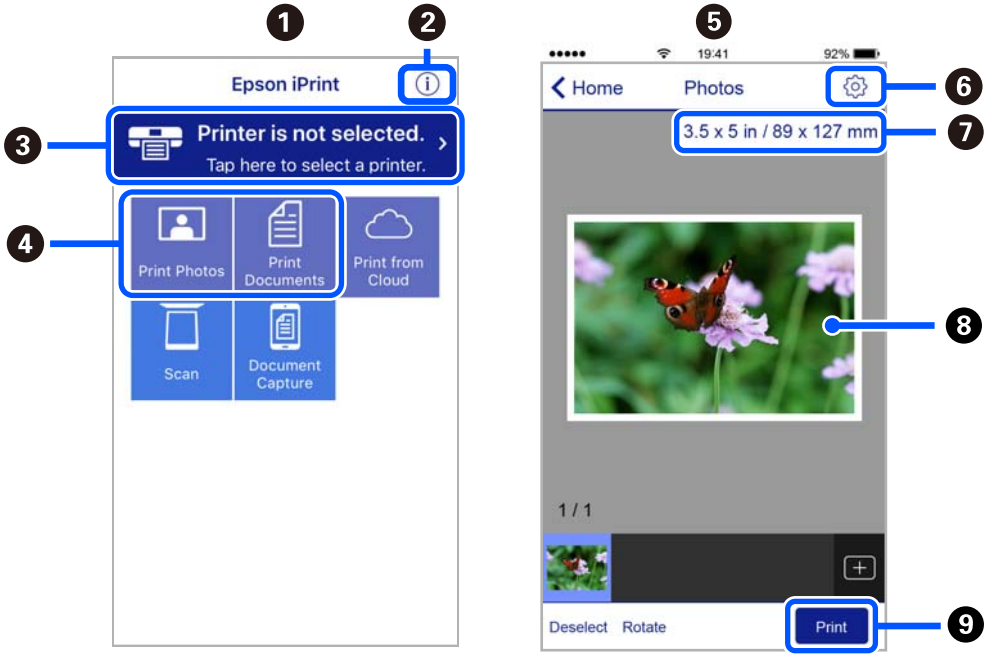

1	Pantalla de inicio que aparece al iniciarse la aplicación.
2	Muestra información sobre la configuración de la impresora, así como preguntas más frecuentes (FAQ).

❸	Muestra la pantalla donde se puede seleccionar y configurar la impresora. Una vez seleccionada la impresora, no necesitará volver a seleccionarla.
❹	Seleccione lo que desea imprimir, como fotos y documentos.
❺	La pantalla de impresión de fotografías se muestra al seleccionar el menú de fotografías.
❻	Muestra la pantalla para la configuración de parámetros de la impresora, como el tamaño y tipo del papel.
❼	Muestra el tamaño del papel. Cuando se muestra como un botón, púlselo para ver los ajustes del papel configurados en la impresora.
❽	Muestra fotos y documentos que ha seleccionado.
❾	Inicia la impresión.

Nota:
Si desea imprimir desde el menú de documentos con un iPhone, iPad o iPod touch que ejecuten iOS, inicie Epson iPrint después de transferir el documento que vaya a imprimir mediante la función para compartir archivos de iTunes.

Aplicación para una impresión sencilla desde una aplicación Android (Epson Print Enabler)

Epson Print Enabler es una aplicación que le permite imprimir de forma inalámbrica sus documentos, correos electrónicos, fotos y páginas web directamente desde su teléfono o tablet Android (Android v4.4 o posterior). En pocos pasos su dispositivo Android encontrará una impresora Epson conectada a la misma red inalámbrica.

Busque e instale Epson Print Enabler desde Google Play.

Software de escaneado

Aplicación para escanear desde un ordenador (Epson ScanSmart)

Esta aplicación le permite escanear fácilmente documentos y guardar las imágenes escaneadas en unos sencillos pasos.

Consulte la ayuda de Epson ScanSmart para ver los detalles sobre el uso de las funciones.

Iniciar en Windows

❏ Windows 10

Haga clic en el botón Inicio y, a continuación, seleccione **Epson Software** > **Epson ScanSmart**.

❏ Windows 8.1/Windows 8

Introduzca el nombre de la aplicación en el acceso a Buscar y luego seleccione el icono que aparezca.

❏ Windows 7

Haga clic en el botón de inicio y, a continuación, seleccione **Todos los programas** > **Epson Software** > **Epson ScanSmart**.

Iniciar en Mac OS

Seleccione **Ir** > **Aplicaciones** > **Epson Software** > **Epson ScanSmart**.

Aplicación control del escáner (Epson Scan 2)

Epson Scan 2 es un controlador de escáner. Puede ajustar el tamaño, la resolución, el brillo, el contraste y la calidad de la imagen escaneada. También puede iniciar esta aplicación desde una aplicación de escaneado compatible con TWAIN. Consulte el asistente del software para conocer más detalles sobre cómo usar las funciones.

Iniciar en Windows

Nota:
*En los sistemas operativos Windows Server, asegúrese de que la característica **Experiencia de escritorio** esté instalada.*

- ❏ Windows 10/Windows Server 2016

  Haga clic en el botón Inicio y, a continuación, seleccione **EPSON** > **Epson Scan 2**.

- ❏ Windows 8.1/Windows 8/Windows Server 2012 R2/Windows Server 2012

  Introduzca el nombre de la aplicación en el acceso a Buscar y luego seleccione el icono que aparezca.

- ❏ Windows 7/Windows Vista/Windows XP/Windows Server 2008 R2/Windows Server 2008/Windows Server 2003 R2/Windows Server 2003

  Haga clic en botón de inicio, y, a continuación, seleccione **Todos los programas** o **Programas** > **EPSON** > **Epson Scan 2**.

Iniciar en Mac OS

Seleccione **Ir** > **Aplicaciones** > **Epson Software** > **Epson Scan 2**.

Agregar escáner de red

Para usar el escáner de red, añádalo usando el controlador del escáner «Epson Scan 2».

1. Inicie Epson Scan 2.

   - ❏ Windows 10/Windows Server 2016

     Haga clic en el botón Inicio y, a continuación, seleccione **EPSON** > **Epson Scan 2**.

   - ❏ Windows 8.1/Windows 8/Windows Server 2012 R2/Windows Server 2012

     Introduzca el nombre de la aplicación en el acceso a Buscar y luego seleccione el icono que aparezca.

   - ❏ Windows 7/Windows Vista/Windows XP/Windows Server 2008 R2/Windows Server 2008/Windows Server 2003 R2/Windows Server 2003

     Haga clic en el botón de inicio y seleccione **Todos los programas** o **Programas** > **EPSON** > **Epson Scan 2**.

   - ❏ Mac OS

     Seleccione **Ir** > **Aplicaciones** > **Epson Software** > **Epson Scan 2**.

2. En la pantalla **Ajustes del escáner**, haga clic en **Añadir**.

   Nota:
   - ❏ *Si **Añadir** aparece atenuado, haga clic en **Habilitar edición**.*
   - ❏ *Si se muestra la pantalla principal de Epson Scan 2, ya se ha conectado al escáner. Si desea conectarse a otra red, seleccione **Escáner** > **Ajustes** para abrir la pantalla **Ajustes del escáner**.*

3. Agregue el escáner de red. Introduzca los elementos siguientes y, a continuación, haga clic en **Añadir**.

   - ❏ **Modelo**: Seleccione el nombre del escáner al que desea conectarse.
   - ❏ **Nombre**: Introduzca el nombre del escáner. Puede introducir hasta 32 caracteres.

❏ **Buscar red**: Cuando el ordenador y el escáner están en la misma red, se muestra la dirección IP. Si no se muestra, haga clic en el botón . Si la dirección IP sigue sin aparecer, haga clic en **Entrar dirección** y, a continuación, introduzca la dirección IP directamente.

4. Seleccione el escáner en la pantalla **Ajustes del escáner** y, a continuación, haga clic en **Aceptar**.

Aplicación de gestión de los ajustes de escaneado en el panel de control (Epson Event Manager)

Epson Event Manager es una aplicación que le permite gestionar el escaneado desde el panel de control y guardar las imágenes en un ordenador. Puede agregar su propia configuración como valores preestablecidos (ejemplos: Tipo de documento, ubicación de carpeta donde guardar, formato de imagen). Consulte el asistente del software para conocer más detalles sobre cómo usar las funciones.

Nota:
Los sistemas operativos Windows Server no son compatibles.

Iniciar en Windows

❏ Windows 10

Haga clic en el botón Inicio y, a continuación, seleccione **Epson Software** > **Event Manager**.

❏ Windows 8.1/Windows 8

Introduzca el nombre de la aplicación en el acceso a Buscar y luego seleccione el icono que aparezca.

❏ Windows 7/Windows Vista/Windows XP

Haga clic en el botón de inicio y seleccione **Todos los programas** o **Programas** > **Epson Software** > **Event Manager**.

Iniciar en Mac OS

Seleccione **Ir** > **Aplicaciones** > **Epson Software** > **Event Manager**.

Software de configuración

Aplicación para configurar las operaciones de la impresora (Web Config)

Web Config es una aplicación que se ejecuta en un navegador, como Internet Explorer o Safari, de un ordenador o de un dispositivo inteligente. Puede confirmar el estado de la impresora o cambiar los ajustes del servicio de red y de la impresora. Para usar Web Config, conecte la impresora y el ordenador o dispositivo a la misma red.

Se admiten los siguientes navegadores.

Microsoft Edge, Internet Explorer 8 o posterior, Firefox*, Chrome*, Safari*

* Utilice la última versión.

Ejecución de Web Config en un navegador web

1. Compruebe la dirección IP de la impresora.

   Seleccione **Configuración** > **Ajustes de red** > **Compr. de conexión** en el panel de control. Presione el botón ⓘ o el botón OK para imprimir el informe de conexión de red. Compruebe la dirección IP de la impresora del informe de conexión de la red impreso.

2. Inicie un navegador web desde un ordenador o dispositivo inteligente. A continuación, introduzca la dirección IP de la impresora.

   Formato:

   IPv4: http://la dirección IP de la impresora/

   IPv6: http://[la dirección IP de la impresora]/

   Ejemplos:

   IPv4: http://192.168.100.201/

   IPv6: http://[2001:db8::1000:1]/

   Nota:
   Mediante el dispositivo inteligente también puede ejecutar Web Config desde la pantalla de mantenimiento de Epson iPrint.

   Puesto que la impresora utiliza un certificado autofirmado al acceder a HTTPS, se muestra una advertencia en el navegador al iniciar Web Config; esto no indica ningún problema y se puede ignorar sin más.

Información relacionada

➡ "Aplicación para imprimir fácilmente desde un dispositivo inteligente (Epson iPrint)" de la página 212
➡ "Impresión de un informe de conexión de red" de la página 198

Ejecutar Web Config en Windows

Al conectar un ordenador a la impresora a través de WSD, siga los pasos que se detallan a continuación para ejecutar Web Config.

1. Abra la lista de impresoras en el ordenador.

   ❑ Windows 10

   Haga clic en el botón de inicio y luego seleccione **Sistema de Windows** > **Panel de control** > **Ver dispositivos e impresoras** en **Hardware y sonido**.

   ❑ Windows 8.1/Windows 8

   Seleccione **Escritorio** > **Configuración** > **Panel de control** > **Ver dispositivos e impresoras** en **Hardware y sonido** (o **Hardware**).

   ❑ Windows 7

   Haga clic en el botón de inicio y seleccione **Panel de control** > **Ver dispositivos e impresoras** en **Hardware y sonido**.

   ❑ Windows Vista

   Haga clic en el botón de inicio y seleccione **Panel de control** > **Impresoras** en **Hardware y sonido**.

2. Haga clic con el botón secundario en la impresora y seleccione **Propiedades**.

3. Seleccione la ficha **Servicio web** y haga clic en la URL.

   Puesto que la impresora utiliza un certificado autofirmado al acceder a HTTPS, se muestra una advertencia en el navegador al iniciar Web Config; esto no indica ningún problema y se puede ignorar sin más.

Ejecutar Web Config en Mac OS

1. Seleccione **Preferencias del sistema** en el menú Apple > **Impresoras y escáneres** (o **Impresión y Escaneado**, **Impresión y Fax**) y, a continuación, seleccione la impresora.

2. Haga clic en **Opciones y recambios** > **Mostrar página web de la impresora**.

   Puesto que la impresora utiliza un certificado autofirmado al acceder a HTTPS, se muestra una advertencia en el navegador al iniciar Web Config; esto no indica ningún problema y se puede ignorar sin más.

Software para configurar el dispositivo en una red (EpsonNet Config)

EpsonNet Config es una aplicación que permite establecer las direcciones y los protocolos de la interfaz de red. Consulte el manual de funcionamiento de EpsonNet Config o la ayuda de la aplicación para obtener más detalles.

Iniciar en Windows

❏ Windows 10/Windows Server 2019/Windows Server 2016

Haga clic en el botón Inicio y, a continuación, seleccione **EpsonNet** > **EpsonNet Config**.

❏ Windows 8.1/Windows 8/Windows Server 2012 R2/Windows Server 2012

Introduzca el nombre de la aplicación en el acceso a Buscar y luego seleccione el icono que aparezca.

❏ Windows 7/Windows Vista/Windows XP/Windows Server 2008 R2/Windows Server 2008/Windows Server 2003 R2/Windows Server 2003

Haga clic en botón de inicio, y, a continuación, seleccione **Todos los programas** o **Programas** > **EpsonNet** > **EpsonNet Config SE** > **EpsonNet Config**.

Iniciar en Mac OS

Ir > **Aplicaciones** > **Epson Software** > **EpsonNet** > **EpsonNet Config SE** > **EpsonNet Config**.

Software de actualización

Aplicación de actualización de software y firmware (EPSON Software Updater)

EPSON Software Updater es una aplicación que busca software nuevo o actualizado en Internet y lo instala. También se puede actualizar el firmware y el manual de la impresora.

Nota:
Los sistemas operativos Windows Server no son compatibles.

Iniciar en Windows

❏ Windows 10

Haga clic en el botón Inicio y, a continuación, seleccione **Epson Software** > **EPSON Software Updater**.

❏ Windows 8.1/Windows 8

Introduzca el nombre de la aplicación en el acceso a Buscar y luego seleccione el icono que aparezca.

❏ Windows 7/Windows Vista/Windows XP

Haga clic en el botón de inicio y seleccione **Todos los programas** (o **Programas**) > **Epson Software** > **EPSON Software Updater**.

Nota:
*También puede iniciar EPSON Software Updater haciendo clic en el icono de la impresora de la barra de tareas del escritorio y, a continuación, seleccionando **Actualización de software**.*

Iniciar en Mac OS

Seleccione **Ir** > **Aplicaciones** > **Epson Software** > **EPSON Software Updater**.

Información relacionada

➡ "Instalación de las aplicaciones por separado" de la página 109

Lista de menús de configuración

Seleccione **Configuración** en el la pantalla de inicio de la impresora para realizar diversos ajustes.

Mantenimiento

Seleccione los menús en el panel de control como se describe a continuación.

Configuración > Mantenimiento

Test inyectores:

Seleccione esta función para comprobar si las boquillas del cabezal de impresión están obstruidas. La impresora imprimirá un patrón de test de inyectores.

Limpieza cabezal:

Seleccione esta función para limpiar los inyectores obstruidos del cabezal de impresión.

Limpieza a fondo:

Seleccione esta función para realizar una limpieza a fondo de los inyectores del cabezal de impresión. Se consume más tinta que en la limpieza habitual. Consulte la «Información relacionada» debajo para obtener más detalles acerca del uso de este elemento.

Alineación cabezal:

Utilice esta función para ajustar el cabezal de impresión y mejorar la calidad de impresión.

❏ Alineación vertical

Seleccione esta función si las impresiones están borrosas, o si el texto y las líneas no están alineados.

❏ Alineación horizontal

Seleccione esta función si en las impresiones hay bandas horizontales a intervalos regulares.

Rellenar tinta:

Seleccione esta función para restablecer el nivel de tinta al 100% cuando llene el tanque de tinta.

Establecer nivel de tinta:

Seleccione esta función para configurar el nivel de tinta en función de la tinta que queda realmente.

Limpieza de guía papel:

Seleccione esta función si aparecen manchas de tinta en los rodillos internos. La impresora carga papel para limpiar los rodillos internos.

Información relacionada

➡ "Comprobación y limpieza del cabezal de impresión" de la página 97
➡ "Ejecución de Limpieza a fondo" de la página 100
➡ "Alineación del cabezal de impresión" de la página 102
➡ "Rellenado de los tanques de tinta" de la página 158
➡ "Limpieza de la trayectoria de papel por manchas de tinta" de la página 102

Configuración impresora

Seleccione los menús en el panel de control como se describe a continuación.

Configuración > **Configuración impresora**

Conf. origen de papel:

Configuración del papel:

Seleccione el tamaño y tipo de papel que cargó en la fuente de papel.

Cambio auto. A4/carta:

Seleccione **Activado** para cargar papel desde la fuente de papel configurada para tamaño A4 si no hay fuente de papel configurada para Carta o para cargar papel desde la fuente de papel configurada para tamaño Carta si no hay fuente de papel configurada para A4.

Aviso error:

Seleccione **Activado** para que se muestre un mensaje de error cuando el tamaño o el tipo de papel seleccionado no coincida con el papel cargado.

Vis. aut. conf. papel:

Seleccione **Activado** para mostrar la pantalla **Configuración del papel** al cargar papel en la cassette de papel. Si deshabilita esta función, no podrá imprimir desde un iPhone, un iPad o on iPod mediante AirPrint.

Modo silencioso:

Seleccione **Activado** para reducir el ruido que hace la impresora durante la impresión, aunque esto puede causar que la velocidad de impresión se reduzca. Según el tipo de papel y los ajustes de calidad de impresión que utilice, es posible que el ruido de la impresora no cambie.

Apagado aut.:

Su producto puede tener esta función o la función **Ajustes de apagado** dependiendo del lugar de compra.

Seleccione esta función para apagar automáticamente la impresora si no se utiliza en un determinado periodo de tiempo. Puede ajustar cuánto tiempo tiene que estar inactiva la impresora para aplicar la Gestión de energía. Cualquier aumento afectará a la eficiencia energética del producto. Antes de modificar este valor, piense siempre en el medio ambiente.

Ajustes de apagado:

Su producto puede tener esta función o la función **Apagado aut.** dependiendo del lugar de compra.

❏ Apagar si no hay actividad

Seleccione esta función para apagar automáticamente la impresora si no se utiliza en un determinado periodo de tiempo. Cualquier aumento afectará a la eficiencia energética del producto. Antes de modificar este valor, piense siempre en el medio ambiente.

❏ Apagar si se desconecta

Seleccione esta función para apagar la impresora después de 30 minutos cuando todos los puertos, incluyendo el puerto USB, están desconectados. Es posible que esta función no esté disponible según la región.

Idioma/Language:

Seleccione el lenguaje a utilizar en la pantalla LCD.

Teclado:

Cambie el diseño del teclado en la pantalla LCD.

Temp. de apagado:

Ajuste el intervalo de tiempo para que la impresora entre en el modo de suspensión (modo de ahorro de energía) no haya realizado ninguna operación. Transcurrido ese intervalo, la pantalla LCD se pone en negro.

Tiempo de secado de tinta:

Seleccione el tiempo de secado a utilizar cuando realicen impresiones a doble cara. Una vez impresa una cara se imprimirá la otra. Si salen manchas de tinta en su impresión, aumente el tiempo de secado.

Conex. PC a través USB:

Seleccione **Activar** para permitir el acceso del ordenador a la impresora cuando se conecten mediante USB. Si se selecciona la opción **Deshabilitar**, se restringen aquellas impresiones y escaneos que no se envíen mediante conexión de red.

Información relacionada

➡ "Ahorro de energía" de la página 108

Configuración de red

Seleccione los menús en el panel de control como se describe a continuación.

Configuración > **Configuración de red**

Imprimir hoja de estado:

Imprime una hoja de estado de la red.

Config. Wi-Fi:

Establezca o cambie la configuración de la red inalámbrica. Elija uno de los siguientes métodos de conexión y siga las instrucciones del panel de control.

Wi-Fi (recomendado):

- ❏ Asistente de instalación Wi-Fi
- ❏ Botón de comando (WPS)
- ❏ Otros
  - ❏ Código PIN (WPS)
  - ❏ Conex. aut. Wi-Fi
  - ❏ Deshabilitar Wi-Fi

    Quizás pueda solucionar problemas de red desactivando la configuración de Wi-Fi o volviendo a configurarla. Seleccione **Config. Wi-Fi** > **Wi-Fi (recomendado)** > **Otros** > **Deshabilitar Wi-Fi** > **OK**.

Wi-Fi Direct:

- ❏ iOS
- ❏ Android
- ❏ Dispositivos de otro SO
- ❏ Modificar
  - ❏ Cambiar el nombre de red
  - ❏ Cambiar contraseña
  - ❏ Deshabilitar Wi-Fi Direct
  - ❏ Recuperar ajustes predeterminados

Compr. de conexión:

Comprueba la conexión de red actual e imprime un informe. Si existe algún problema de conexión, revise el informe para solucionarlo.

Información relacionada

➡ "Configurar la Wi-Fi introduciendo el SSID y la contraseña" de la página 183
➡ "Configuración del Wi-Fi mediante configuración por botón de comando" de la página 184
➡ "Configuración del Wi-Fi estableciendo un código PIN (WPS)" de la página 185
➡ "Impresión de un informe de conexión de red" de la página 198
➡ "Comprobación del estado de conexión a la red" de la página 197

Epson Connect Services

Seleccione los menús en el panel de control como se describe a continuación.

Configuración > **Epson Connect Services**

Registrar/Eliminar:

Registre o elimine la impresora de los servicios de Epson Connect.

Para ver los manuales de uso, consulte la siguiente página web.

https://www.epsonconnect.com/

http://www.epsonconnect.eu (sólo para Europa)

Suspender/Reanudar:

Elija entre interrumpir y reanudar los servicios de Epson Connect.

Dirección de correo electrónico:

Vea la dirección de correo electrónico de la impresora que está registrada en los servicios de Epson Connect.

Estado:

Vea si la impresora está registrada en los servicios de Epson Connect y conectada a ellos.

Información relacionada

➡ "Impresión mediante un servicio en la nube" de la página 72

Google Cloud Print Services

Seleccione los menús en el panel de control como se describe a continuación.

Configuración > **Google Cloud Print Services**

Suspender/Reanudar:

Elija si desea interrumpir o reanudar los servicios de Google Cloud Print.

Anular registro:

Anule los servicios de Google Cloud Print.

Estado:

Vea si la impresora está registrada en los servicios de Google Cloud Print y conectada a ellos.

Para registrarse y encontrar manuales de uso, consulte la siguiente página web.

https://www.epsonconnect.com/

http://www.epsonconnect.eu (sólo para Europa)

Hoja estado impresión

Seleccione los menús en el panel de control como se describe a continuación.

Configuración > **Hoja estado impresión**

Hoja de estado configuración:

Imprima hojas de información sobre el estado y la configuración actuales de la impresora.

Hoja de estado de suministros:

Imprima una hoja de información sobre el estado de los consumibles.

Hoja historial uso:

Imprima hojas de información con el historial de uso de la impresora.

Cont. copias impresas

Seleccione los menús en el panel de control como se describe a continuación.

Configuración > **Cont. copias impresas**

Muestra el número total de impresiones, incluyendo la hoja de estado, desde la fecha en la que compró la impresora.

Informes

Seleccione los menús en el panel de control como se describe a continuación.

Configuración > **Informes**

Comprueba la conexión de red actual e imprime un informe.

Inv. del cliente

Seleccione los menús en el panel de control como se describe a continuación.

Configuración > **Inv. del cliente**

Seleccione **Aprob.** para enviar información sobre el uso del producto, como el número de impresiones realizadas, a Seiko Epson Corporation.

Restaurar configuración pred.

Seleccione los menús en el panel de control como se describe a continuación.

Configuración > **Restaurar configuración pred.**

Restaura los valores predeterminados de los siguientes menús.

❏ Configuración de red

❏ Ajustes copia

❏ Config. Digitaliz.

❏ Borrar todos los datos y la config.

Actualizar firmware

Seleccione los menús en el panel de control como se describe a continuación.

Configuración > **Actualizar firmware**

Actualizar:

Compruebe si se ha subido al servidor de red la última versión del firmware. El firmware se actualiza cada vez que se encuentra una nueva versión. Una vez que comienza la actualización, no se puede interrumpir.

Versión actual:

Muestra la versión del firmware instalado en su impresora.

Notificación:

Seleccione **Activado** para recibir una notificación cuando haya actualizaciones de firmware disponibles.

Información relacionada

➡ "Actualización del firmware de la impresora con el panel de control" de la página 114

Especificaciones del producto

Especificaciones de la impresora

Colocación del inyector del cabezal de impresión		Inyectores de tinta negra: 180×2 filas
Gramaje del papel*	Papel normal	64 a 90 g/m² (17 a 24 lb)
	Sobres	Sobre N.° 10, DL, C6: 75 a 90 g/m² (20 a 24 lb)

* Aunque el grosor del papel esté dentro de este intervalo, es posible que el papel no se introduzca en la impresora o que la calidad de impresión disminuya en función de las propiedades o de la calidad del papel.

Área imprimible

Área imprimible de las hojas sueltas

La calidad de impresión puede decaer en áreas sombreadas debido al mecanismo de la impresora.

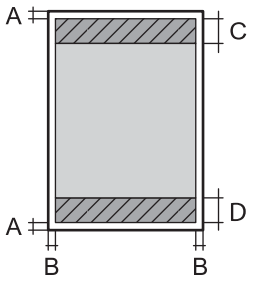	A	3.0 mm (0.12 pulg.)
	B	3.0 mm (0.12 pulg.)
	C	41.0 mm (1.61 pulg.)
	D	37.0 mm (1.46 pulg.)

Área imprimible de los sobres

La calidad de impresión puede decaer en áreas sombreadas debido al mecanismo de la impresora.

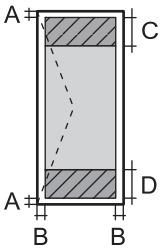	A	3.0 mm (0.12 pulg.)
	B	3.0 mm (0.12 pulg.)
	C	18.0 mm (0.71 pulg.)
	D	41.0 mm (1.61 pulg.)

Especificaciones del escáner

Tipo de escáner	Plano
Dispositivo fotoeléctrico	CIS
Píxeles efectivos	10200×14040 píxeles (1200 ppp)
Tamaño máximo del documento	216×297 mm (8.5×11.7 pulg.) A4, Letter
Resolución de escaneado	1200 ppp (escaneado principal) 2400 ppp (escaneado secundario)
Resolución de salida	50 a 9600 ppp en incrementos de 1 ppp

Intensidad de color	Color ❏ 48 bits por píxel interno (16 bits por píxel por color interno) ❏ 24 bits por píxel externo (8 bits por píxel por color externo) Escala de grises ❏ 16 bits por píxel interno ❏ 8 bits por píxel externo Blanco y negro ❏ 16 bits por píxel interno ❏ 1 bits por píxel externo
Fuente de luz	LED

Especificaciones de interfaz

Para ordenador	USB de alta velocidad*

* Los cables USB 3.0 no son compatibles.

Especificaciones de la red

Especificaciones de conexión Wi-Fi

Normas	IEEE 802.11b/g/n*1
Intervalo de frecuencia	2,4 GHz
Modos de coordinación	Infraestructura, Wi-Fi Direct (PA simple)*2*3
Tipos de seguridad inalámbrica*4	WEP (64/128bit), WPA2-PSK (AES)*5, WPA3-SAE (AES)

*1 IEEE 802.11n solo disponible en HT20.

*2 No se admite en IEEE 802.11b.

*3 El modo PA simple es compatible con una conexión Wi-Fi (infraestructura).

*4 Wi-Fi Direct solo admite WPA2-PSK (AES).

*5 Cumple normas WPA2 y admite WPA/WPA2 Personal.

Funciones de red y tabla de IPv4/IPv6

Funciones			Compatibles	Observaciones
Impresión por red	EpsonNet Print (Windows)	IPv4	✓	-
	Standard TCP/IP (Windows)	IPv4, IPv6	✓	-
	Impresión WSD (Windows)	IPv4, IPv6	✓	Windows Vista o posterior
	Impresión Bonjour (Mac OS)	IPv4, IPv6	✓	-
	Impresión IPP (Windows, Mac OS)	IPv4, IPv6	✓	-
	PictBridge Impresión (Wi-Fi)	IPv4	-	Cámara digital
	Epson Connect (Impresión por correo electrónico, impresión remota)	IPv4	✓	-
	AirPrint (iOS, Mac OS)	IPv4, IPv6	✓	iOS 5 o posterior, Mac OS X v10.7 o posterior
	Google Cloud Print	IPv4, IPv6	✓	-
Escaneo en red	Epson Scan 2	IPv4, IPv6	✓	-
	Event Manager	IPv4	✓	-
	Epson Connect (Escanear a la nube)	IPv4	-	-
	AirPrint (Escaneado)	IPv4, IPv6	✓	OS X Mavericks o posterior
Fax	Envío de faxes	IPv4	-	-
	Recepción de faxes	IPv4	-	-
	AirPrint (Faxout)	IPv4, IPv6	-	-

Protocolo de seguridad

SSL/TLS	Servidor/Cliente HTTPS, IPPS
SNMPv3	

Servicios de terceros admitidos

AirPrint	Impresión	iOS 5 o posterior/Mac OS X v10.7.x o posterior
	Escanear	OS X Mavericks o posterior

Google Cloud Print

Dimensiones

Dimensiones	Almacenamiento ❏ Ancho: 375 mm (14.8 pulg.) ❏ Largo: 318 mm (12.5 pulg.) ❏ Alto: 200 mm (7.9 pulg.) Impresión ❏ Ancho: 375 mm (14.8 pulg.) ❏ Largo: 511 mm (20.1 pulg.) ❏ Alto: 200 mm (7.9 pulg.)
Gramaje*	Aprox. 5.0 kg (11.0 libras)

* Sin la tinta y el cable de alimentación.

Especificaciones eléctricas

Modelo	Modelo de 100 a 240 V	Modelo de 220 a 240 V
Intervalo de frecuencias nominal	De 50 a 60 Hz	De 50 a 60 Hz
Intensidad nominal	0.4 a 0.2 A	0.2 A
Consumo energético (con conexión USB)	Copia autónoma: aprox. 15.0 W (ISO/IEC24712) Modo activa: aprox. 4.3 W Modo de suspensión: aprox. 0.7 W Apagada: aprox. 0.2 W	Copia autónoma: aprox. 15.0 W (ISO/IEC24712) Modo activa: aprox. 4.3 W Modo de suspensión: aprox. 0.7 W Apagada: aprox. 0.3 W

Nota:

❏ *Consulte el voltaje de la impresora en su etiqueta.*

❏ *Para los usuarios europeos, véase el siguiente sitio web para obtener más información acerca del consumo energético.*
http://www.epson.eu/energy-consumption

Especificaciones medioambientales

Operación	Use la impresora dentro del intervalo que se muestra en el gráfico siguiente. 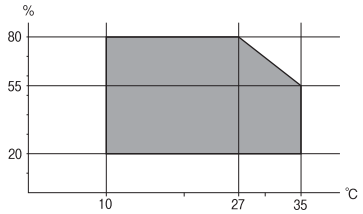 Temperatura: 10 a 35 °C (50a 95 °F) Humedad: 20 a 80% HR (sin condensación)
Almacenamiento	Temperatura: -20 a 40 °C (-4 a 104 °F)* Humedad: de 5 a 85% HR (sin condensación)

* Se puede almacenar durante un mes a 40 °C (104 °F).

Especificaciones ambientales para los botes de tinta

Temperatura de almacenamiento	de -20 a 40 °C (de -4 a 104 °F)*
Temperatura de congelación	-15 °C (5 °F) La tinta tarda en descongelarse y estar lista para su uso unas 2 horas a 25 °C (77 °F).

* Se puede almacenar durante un mes a 40 °C (104 °F).

Requisitos del sistema

- Windows 10 (32 bits, 64 bits)/Windows 8.1 (32 bits, 64 bits)/Windows 8 (32 bits, 64 bits)/Windows 7 (32 bits, 64 bits)/Windows Vista (32 bits, 64 bits)/Windows XP SP3 o posterior (32 bits)/Windows XP Professional x64 Edition SP2 o posterior/Windows Server 2019/Windows Server 2016/Windows Server 2012 R2/Windows Server 2012/Windows Server 2008 R2/Windows Server 2008/Windows Server 2003 R2/Windows Server 2003 SP2 o posterior
- macOS Mojave/macOS High Sierra/macOS Sierra/OS X El Capitan/OS X Yosemite/OS X Mavericks/OS X Mountain Lion/Mac OS X v10.7.x/Mac OS X v10.6.8

Nota:
- *Mac OS puede no admitir algunas aplicaciones y características.*
- *El sistema de archivos UNIX (UFS) para Mac OS no es compatible.*

Información sobre regulaciones

Normas y homologaciones

Normas y homologaciones del modelo europeo

Para los usuarios europeos

Por la presente, Seiko Epson Corporation declara que el siguiente modelo de equipo de radio está en conformidad con la Directiva 2014/53/EU. La totalidad del texto de la declaración de conformidad de la UE está disponible en la siguiente página web.

http://www.epson.eu/conformity

C652A

Para uso únicamente en Irlanda, Reino Unido, Austria, Alemania, Liechtenstein, Suiza, Francia, Bélgica, Luxemburgo, Holanda, Italia, Portugal, España, Dinamarca, Finlandia, Noruega, Suecia, Islandia, Croacia, Chipre, Grecia, Eslovenia, Malta, Bulgaria, República Checa, Estonia, Hungría, Letonia, Lituania, Polonia, Rumanía, Eslovaquia.

Epson no se hace responsable de ningún incumplimiento de los requisitos de protección resultantes de una modificación no recomendada de los productos.

Frecuencia	Máxima potencia de radiofrecuencia transmitida
2400–2483,5 MHz	20 dBm (EIRP)

CE

Restricciones de copiado

Observe las siguientes restricciones para realizar un uso responsable y legal de la impresora.

Está prohibida por ley la copia de los documentos siguientes:

- ❏ Billetes bancarios, monedas, valores cotizables emitidos por el gobierno, bonos garantizados emitidos por el gobierno y obligaciones municipales
- ❏ Sellos de correo sin usar, tarjetas postales de franqueo pagado y otros documentos postales oficiales franqueados
- ❏ Timbres fiscales y bonos emitidos por el gobierno según el procedimiento legal

Sea prudente a la hora de copiar los documentos siguientes:

- ❏ Valores cotizables privados (títulos de acciones, títulos negociables, cheques, etc.), abonos mensuales, billetes de tarifa reducida, etc.
- ❏ Pasaportes, carnés de conducir, certificados médicos, tarjetas de peaje, cupones de comida, tickets, etc.

Nota:
También puede estar prohibida por ley la copia de estos artículos.

Uso responsable de materiales con copyright:

Las impresoras no deberían utilizarse incorrectamente copiando materiales sujetos a copyright. A menos que actúe por consejo de un abogado bien informado, sea responsable y respetuoso y obtenga el permiso del titular del copyright antes de copiar material publicado.

Dónde obtener ayuda

Sitio web de soporte técnico. 234

Cómo ponerse en contacto con el servicio técnico de Epson. 234

Sitio web de soporte técnico

Si necesita más ayuda, visite el sitio web de servicio técnico de Epson que se muestra abajo. Seleccione su país o región, y vaya a la sección de servicio técnico del sitio web local de Epson. Los controladores más recientes, las preguntas más frecuentes, los manuales y otras descargas también están disponibles en el sitio.

http://support.epson.net/

http://www.epson.eu/Support (Europa)

Si su producto EPSON no funciona correctamente y no consigue resolver el problema, póngase en contacto con el servicio técnico de EPSON para obtener asistencia.

Cómo ponerse en contacto con el servicio técnico de Epson

Antes de consultar a Epson

Si su producto Epson no funciona correctamente y no consigue resolver el problema con las soluciones propuestas en los manuales de su producto, póngase en contacto con el servicio técnico de Epson para obtener asistencia. Si no figura ningún servicio técnico de Epson para su zona en la siguiente lista, póngase en contacto con el distribuidor de su producto.

En el servicio técnico de Epson podrán ayudarle con mayor rapidez si les proporciona los siguientes datos:

- ❏ Número de serie del producto
  (La etiqueta del número de serie suele encontrarse en la parte posterior del producto.)
- ❏ Modelo del producto
- ❏ Versión del software del producto
  (Haga clic en **About**, **Version Info** o en un botón similar del software del producto.)
- ❏ Marca y modelo de su ordenador
- ❏ El nombre y la versión del sistema operativo de su ordenador
- ❏ Los nombres y las versiones de las aplicaciones de software que suela utilizar con su producto

Nota:
En función del producto, los ajustes de red pueden estar almacenados en la memoria del producto. Debido a una avería o reparación de un producto, se podrían perder los ajustes. Epson no se responsabilizará de la pérdida de ningún dato, de la copia de seguridad ni de la recuperación de ajustes durante el periodo de garantía. Recomendamos que realice sus propias copias de seguridad de datos o tome nota de los ajustes.

Ayuda para los usuarios en Europa

En su Documento de Garantía Paneuropea encontrará los datos de contacto del servicio técnico de Epson.

Ayuda para los usuarios en Taiwán

Encontrará información, asistencia técnica y servicios en:

Internet

http://www.epson.com.tw

Información sobre especificaciones de productos, controladores que puede descargar y consultas sobre productos.

Servicio de información Epson (Epson HelpDesk)

Teléfono: +886-2-80242008

El equipo de nuestro Servicio de información le ofrece estos servicios por teléfono:

- ❏ Información sobre ventas y productos
- ❏ Preguntas o problemas sobre la utilización de productos
- ❏ Información sobre el servicio de reparaciones y la garantía

Centro de servicio de reparación:

http://www.tekcare.com.tw/branchMap.page

TekCare corporation es un centro técnico autorizado de Epson Taiwan Technology & Trading Ltd.

Ayuda para los usuarios en la India

Encontrará información, asistencia técnica y servicios en:

Internet

http://www.epson.co.in

Información sobre especificaciones de productos, controladores que puede descargar y consultas sobre productos.

Línea de ayuda (Helpline)

- ❏ Reparaciones, información sobre el producto y pedido de consumibles (BSNL, líneas telefónicas)
  Número gratuito: 18004250011
  Accesible de 9:00 a 18:00, de lunes a sábado (excepto festivos)
- ❏ Reparaciones (usuarios de CDMA y de móviles)
  Número gratuito: 186030001600
  Accesible de 9:00 a 18:00, de lunes a sábado (excepto festivos)

Ayuda para los usuarios en Hong Kong

Para obtener asistencia técnica y otros servicios posventa, los usuarios pueden ponerse en contacto con Epson Hong Kong Limited.

Página principal de Internet

http://www.epson.com.hk

Epson Hong Kong ha establecido una página inicial local en Internet, en chino y en inglés, para ofrecer a sus clientes lo siguiente:

- ❏ Información sobre productos

- ❏ Respuestas a las preguntas más frecuentes (FAQ)
- ❏ Últimas versiones de los controladores de productos Epson

Hotline de servicio técnico

También puede ponerse en contacto con nuestro personal técnico en los siguientes números de teléfono y de fax:

Teléfono: 852-2827-8911

Fax: 852-2827-4383