EPSON®
EXCEED YOUR VISION

SC-S80600 Series
SC-S80600L Series
SC-S60600 Series
SC-S60600L Series
SC-S40600 Series

Használati útmutató

CMP0207-00 HU

Szerzői jogok és védjegyek

A Seiko Epson Corporation előzetes írásbeli engedélye nélkül e kiadványnak egyetlen része sem sokszorosítható, nem tárolható adatlekérdező rendszerben és nem továbbítható semmilyen formában és módon, beleértve az elektronikus és a mechanikus eljárásokat, valamint a fénymásolást és az adathordozón való tárolást is. Az itt található információk csak erre az Epson nyomtatóra vonatkoznak. Epson nem felel ezen információknak más nyomtatókra való alkalmazásáért.

Sem a Seiko Epson Corporation, sem annak tagjai nem felelősek ezen termék vevője vagy harmadik személyek felé olyan károkért, veszteségekért, költségekért vagy kiadásokért, amelyeknek a vevő vagy harmadik személyek teszik ki magukat ezen termék okozta baleset vagy a termék nem megfelelő használata, a termékkel való visszaélés, illetve ennek jóváhagyás nélküli módosítása, javítása vagy átalakítása vagy (kivéve az Egyesült Államokat) a Seiko Epson Corporation által megadott üzemeltetési és karbantartási utasítások betartásának elmulasztása miatt.

A Seiko Epson Corporation nem tehető felelőssé semmilyen olyan kárért vagy problémáért, amely nem a Seiko Epson Corporation által Original Epson Products (Eredeti Epson termék) vagy Epson Approved Products (Az Epson által bevizsgált és jóváhagyott termék) terméknek minősített valamely kiegészítő vagy kellék (pl. tintapatron, papír stb.) használatából adódik.

Seiko Epson Corporation nem tehető felelőssé semmilyen, az elektromágneses interferencia által okozott kárért, amely bármely más interfész kábel használata következtében jött létre, mint amelyeket a Seiko Epson Corporation megjelölt, mint Epson Approved Products (Az Epson által bevizsgált és jóváhagyott termék).

Az EPSON és az EPSON EXCEED YOUR VISION, illetve az EXCEED YOUR VISION és ezek emblémái a Seiko Epson Corporation bejegyzett védjegyei vagy védjegyei.

Microsoft®, Windows®, and Windows Vista® are registered trademarks of Microsoft Corporation.

Mac, macOS are registered trademarks of Apple Inc.

Intel® is a registered trademark of Intel Corporation.

Bemcot™ is a trademark of Asahi Kasei Corporation.

YouTube® and the YouTube logo are registered trademarks or trademarks of YouTube, LLC.

PANTONE®, Colors generated may not match PANTONE-identified standards. Consult current PANTONE Publications for accurate color. PANTONE®, and other Pantone trademarks are the property of Pantone LLC. Pantone LLC, 2019.

Általános jellegű megjegyzés: az itt használt egyéb terméknevek kizárólag az azonosítás célját szolgálják, és előfordulhat, hogy tulajdonosaik védjeggyel védték azokat. Az Epson minden és mindennemű jogról lemond ezekkel a megjelölésekkel kapcsolatban.

© 2019 Seiko Epson Corporation

Tartalomjegyzék

Szerzői jogok és védjegyek

Bevezetés

Nyomtató alkatrészek. 6
Elülső rész. 6
Jobb oldal nézet. 9
A készülék belseje. 11
A készülék hátsó része. 12
Tintaegység (SC-S80600L Series/SC-S60600L Series). 13
Kezelőpanel. 15
A kijelző megértése. 16
Jellemzők. 19
Nagy teljesítmény realizálása. 19
Magas nyomtatási minőség. 19
Könnyű kezelhetőség. 19
A kezelés és a tárolás tudnivalói. 20
Az elhelyezéshez szükséges hely. 20
Megjegyzések a nyomtató használatához. 21
Megjegyzések esetekhez, mikor nem használja a nyomtatót. 22
A tintapatronok/tintaellátó egységek kezelésére vonatkozó megjegyzések. 22
A tintaegység kezelésére vonatkozó megjegyzések (SC-S80600L Series/SC-S60600L Series). 24
A papír kezelése. 24
Megjegyzések a WH/MS tintapatron használatáról (SC-S80600 Series/SC-S80600L Series). 24
Bevezetés a mellékelt szoftver használatába. 26
Mellékelt szoftverek. 26
Előre telepített szoftverek. 27
A(z) Epson Edge Dashboard használata. 28
Indítási eljárás. 28
Bezárási eljárás. 28
Az EPSON Software Updater használata. 28
A szoftver-frissítés elérhetőségének ellenőrzése. 28
Frissítési értesítők fogadása. 29
A(z) Remote Manager használata. 29
Indítási eljárás. 29
Bezárási eljárás. 29
A szoftver eltávolítása. 29

Alapműveletek

Megjegyzések a hordozóanyag betöltéséhez. 31
Megjegyzések a hordozóanyag betöltéséhez. 31
Hordozóanyag betöltése. 32
Az Automata feltekerő egység használata. 38
A tekercsmag csatlakoztatása. 38
Feltekerés a Nyomtatott oldallal kifelé. 41
Feltekerés a Nyomtatott oldallal befelé. 43
A betöltött hordozóanyag beállításai. 46
Új hordozóanyag beállítások mentése. 47
A papírbeállítások típusa és összegzése. 47
Easy Media Setup procedúra. 49
A papírbeállítások optimalizálása (Media Adjust művelet). 51
A Media Adjust műveletre vonatkozó megjegyzések. 51
Az Adhesive Vinyl vagy a Banner lehetőség kiválasztása esetén. 52
Az Adhesive Vinyl vagy a Banner lehetőségtől eltérő lehetőség kiválasztása esetén. 52
A feltekerő tekercs eltávolítása. 54
A hátralévő papír mennyiségének kinyomtatása. 55
A papír elvágása. 55
A hordozóanyag eltávolítása. 56
Nyomtatás előtt. 57
Beállítások módosítása nyomtatás közben. 58
A melegítő hőmérsékletének és a szárítási beállítások módosítása. 58
Sávosodás javítása. 58
A tinta hátralévő mennyisége és a törlő egységek részleteinek ellenőrzése. 59
Nyomtatható terület. 60

Karbantartás

Különböző karbantartási műveletek elvégzése. 63
Tisztítási helyek és időzítés. 63
A kellékanyagok helye és a csere időzítése. 64
Egyéb karbantartás. 64
Szükséges eszközök. 66
Karbantartással kapcsolatos óvintézkedések. 67
Napi tisztítás. 67
Szokásos tisztítás elvégzése. 68
Az ink cleaner (tinta tisztító) használata. 69
A nyomtatófej mozgatása. 69

A nyomtatófej körüli terület megtisztítása. 70
A kupakok körüli terület megtisztítása. 71
A tisztítás befejezése. 74
A tintapatronok felrázása és cseréje (SC-S80600 Series/SC-S60600 Series/SC-S40600 Series). 75
Felrázás. 75
A csere menete. 75
A tintapatronok felrázása és cseréje (SC-S80600L Series/SC-S60600L Series). 77
Felrázás. 77
A csere menete. 78
A hulladéktinta kiselejtezése. 80
Előkészítés és a csere időzítése. 80
Hulladéktinta-számláló. 80
A Waste Ink Bottle (Hulladékfesték-tartály) cseréje. 81
Karbantartói alkatrészek cseréje. 82
Előkészítés és a csere időzítése. 82
Karbantartói alkatrészek cseréje. 83
A hordozóanyagszél-tartó lemezek cseréje. 85
A csere menete. 85
A használt fogyóeszközök selejtezése. 88
Selejtezés. 88
Eltömődött fúvókák keresése. 88
Az eltömődések ellenőrzése. 88
Fúvóka-ellenőrző minták nyomtatása. 89
A nyomtatófej tisztítása. 90
A nyomtatófej tisztításának típusai. 90
Fejtisztítási eljárás. 90
Hosszú idejű tárolás (tárolás előtti karbantartás) 92
A tárolás előtti karbantartás ütemezése. 92
A tárolás előtti karbantartás elvégzése. 93
A nyomtató újraindítása. 93
Change Color Mode (kizárólag a(z) SC-S80600 Series/SC-S80600L Series esetében). 93
Tudnivalók a módosításról. 94
Szükséges idő 10-ről 9 színű módra való átállás esetén. 94
Change Color Mode folyamat. 94
Az elülső fedél alatti rész tisztítása. 95
A nyomógörgők tisztítása. 95
Kenőanyag felvitele a hordozórúdra. 96
A hordozórúd és a használt párna helye. 96
Az A hordozórúd kenési eljárása. 97
Az B hordozórúd kenési eljárása. 98
A kenőanyag tárolása. 99

A kezelőpanel menüjének használata

Menüműveletek. 100
Menülista. 101
A menü részletei. 107
A Media Setup menü. 107
A Printer Setup menü. 111
A Maintenance menü. 114
A Printer Status menü. 117
A Preferences menü. 117

Problémamegoldás

Hibaüzenet megjelenése esetén. 119
Karbantartási hívás/Szervizhívás esetén. 122
Hibaelhárítás. 123
Nem lehet nyomtatni (mert a nyomtató nem működik). 123
A nyomtató olyan hangokat ad, mintha nyomtatna, de semmit sem nyomtat. 124
A nyomatok nem felelnek meg az elvárásoknak 124
Papír. 126
Egyéb. 128

Függelék

Kiegészítők és fogyóeszközök. 129
Tintapatronok. 129
Tintaellátó egység. 132
Karbantartási tételek. 135
A(z) PANTONE színek magyarázata. 137
Támogatott nyomathordozók. 137
A nyomtató áthelyezése és szállítása. 138
A nyomtató áthelyezése. 138
Szállítás. 139
Az egyes hordozóanyag típusok beállításainak listája. 140
Rendszerkövetelmények. 141
Epson Edge Dashboard. 141
Epson Edge Print. 142
Remote Manager. 143
Műszaki adatok táblázata. 144

Hol kaphatok segítséget?

Terméktámogatási webhely. 147
Az Epson ügyfélszolgálat elérhetősége. 147
Epsonnal való kapcsolatfelvétel előtt. 147
Segítség észak-amerikai felhasználóknak. 148

Segítség európai felhasználóknak. 148
Segítség tajvani felhasználóknak. 148
Segítség ausztráliai/új-zélandi felhasználóknak. 149
Segítség szingapúri felhasználóknak. 150
Segítség thaiföldi felhasználóknak. 150
Segítség vietnami felhasználóknak. 150
Segítség indonéziai felhasználóknak. 150
Segítség hongkongi felhasználóknak. 151
Segítség malajziai felhasználóknak. 151
Segítség indiai felhasználóknak. 152
Segítség fülöp-szigeteki felhasználóknak. 152

A szoftver licencfeltételei

Nyílt forráskódú szoftverlicencek. 154
Bonjour. 154
OpenSSL License/Original SSLeay License. . . . 159
Más szoftverlicencek. 163
Info-ZIP copyright and license. 163

Bevezetés

Nyomtató alkatrészek

Elülső rész

Az ábrán a SC-S60600 Series termék szerepel.

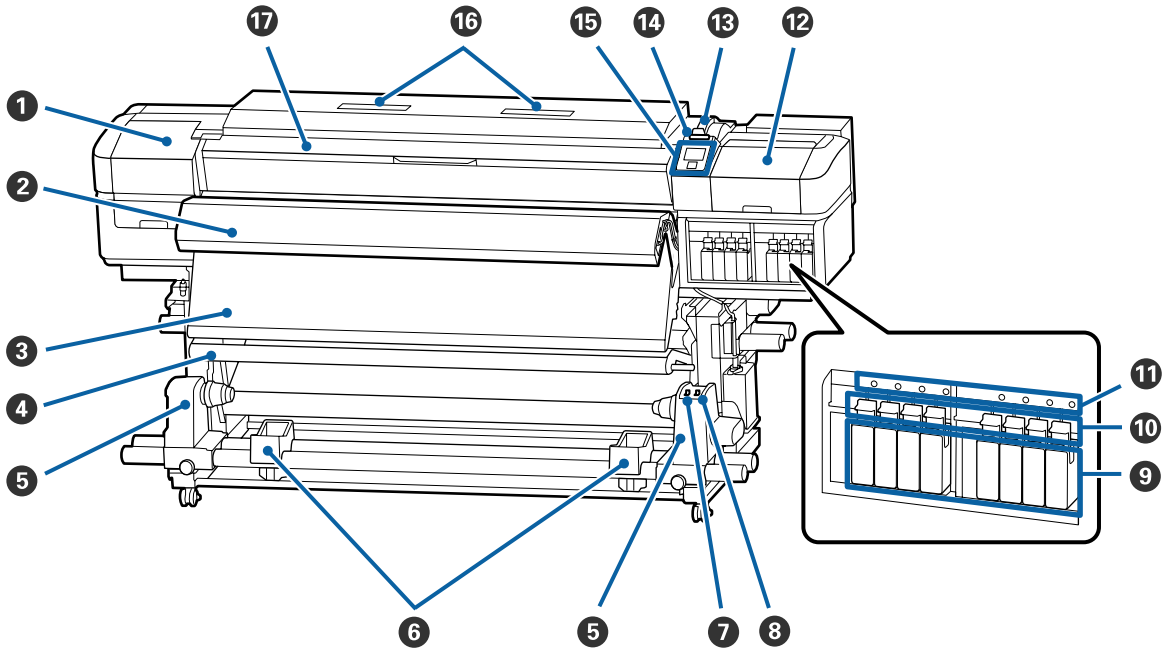

❶ **Karbantartási fedél (bal)**
Nyissa ki ezt a fedelet és tisztítsa meg a nyomtatófej körüli területet. A nyomtató hagyományos használatakor be van csukva.

☞ „A nyomtatófej körüli terület megtisztítása“ 70. oldal

❷ **Opcionális nyomatszárító egység**
A melegítő segítségével a tinta gyorsan megszárad nyomtatás után. Külön megvásárolható a következőhöz: SC-S80600 Series/SC-S80600L Series/SC-S40600 Series.

☞ *Telepítési útmutató az opcionális nyomatszárító egységhez*

❸ **Utánmelegítő**
A melegítő segítségével a tinta gyorsan megszárad nyomtatás után.

☞ „A melegítő hőmérsékletének és a szárítási beállítások módosítása“ 58. oldal

❹ **Feszítőrúd**
A feszítő fenntartja a papír feszességét, hogy ne ereszkedjen meg betöltés közben.

☞ „Az Automata feltekerő egység használata“ 38. oldal

❺ Tekercsmag tartó
A papír feltekerésére használt tekercsmag ezekre a tartókra helyezhető. Bal és jobb oldalon is ugyanazok az alkatrészek találhatók.

☞ „Az Automata feltekerő egység használata“ 38. oldal

❻ Tekercstartó
A papírt ideiglenesen ezek a tartók tartják a feltekerő tekercs eltávolításakor. Bal és jobb oldalon is ugyanazok az alkatrészek találhatók.

❼ Auto kapcsoló
Ezzel a kapcsolóval lehet átállítani az automatikus feltekerés irányát. Ha a(z) Off opciót választja, a papírt nem tekeri fel a gép.

❽ Manual kapcsoló
Ezzel a kapcsolóval lehet átállítani a manuális feltekerés irányát. A kiválasztott lehetőség akkor lép érvénybe, ha az Auto kapcsoló Off állásban van.

❾ Tintapatronok
Az SC-S40600 Series csak jobb oldalon rendelkezik patronfoglalatokkal. SC-S80600L Series/SC-S60600L Series készülék esetén nem érhető el.

Tegyen egy-egy tintapatront mindegyik nyílásba. A végrehajtott karbantartási művelettől függően kövesse a kezelőpanel képernyőjén megjelenő utasításokat a Cleaning Cartridge (Tisztító kazetta) telepítéséhez.

❿ Reteszelőkarok
Eltávolítás előtt emelje fel a karokat a tintapatronok kioldásához. A karok lehajtásával reteszelheti a patronokat behelyezés után.

SC-S80600L Series/SC-S60600L Series készülék esetén nem érhető el.

⓫ A tintapatron ellenőrző lámpája
A lámpa világít, ha hiba történik a tintapatronnal.

Bekapcsol-va : Hiba történt. Ellenőrizze a hibával kapcsolatos kijelzéseket a kezelőpanel képernyőjén.

Ki : Nincs hiba.

SC-S80600L Series/SC-S60600L Series készülék esetén nem érhető el.

⓬ Karbantartási fedél (jobb oldal)
Nyissa ki ezt a fedelet, és tisztítsa meg a kupakok körüli területet. A nyomtató hagyományos használatakor be van csukva.

☞ „A kupakok körüli terület megtisztítása“ 71. oldal

⓭ Papírbetöltő kar
A papír betöltése után hajtsa le a papírbetöltő kart, hogy a papír a helyén maradjon. Emelje meg a kart a papír kioldásához eltávolítás előtt.

⓮ Figyelmeztető lámpa
A lámpa világít vagy villog, ha hiba történik.

Világít/Villog	:	Hiba történt. A hiba típusát a lámpa világításának vagy villogásának módja jelzi. Ellenőrizze a hibával kapcsolatos kijelzéseket a kezelőpanel képernyőjén.
Ki	:	Nincs hiba.

⓯ Kezelőpanel
☞ „Kezelőpanel“ 15. oldal

⓰ Levegőszűrő
Ezek a szűrők megkötik a tintarészecskéket, miközben levegő áramlik a nyomtatón keresztül. A levegőszűrők fogyóeszközök.

Egyidejűleg a törlő egységet is cserélje.

☞ „Karbantartói alkatrészek cseréje“ 82. oldal

⓱ Elülső borítás
Papír betöltésekor, a nyomtató belsejének tisztításakor, valamint a papírelakadások megszüntetésekor nyissa ki. A nyomtató hagyományos használatakor be van csukva.

Jobb oldal nézet

Az ábrán a(z) SC-S80600L Series termék szerepel.

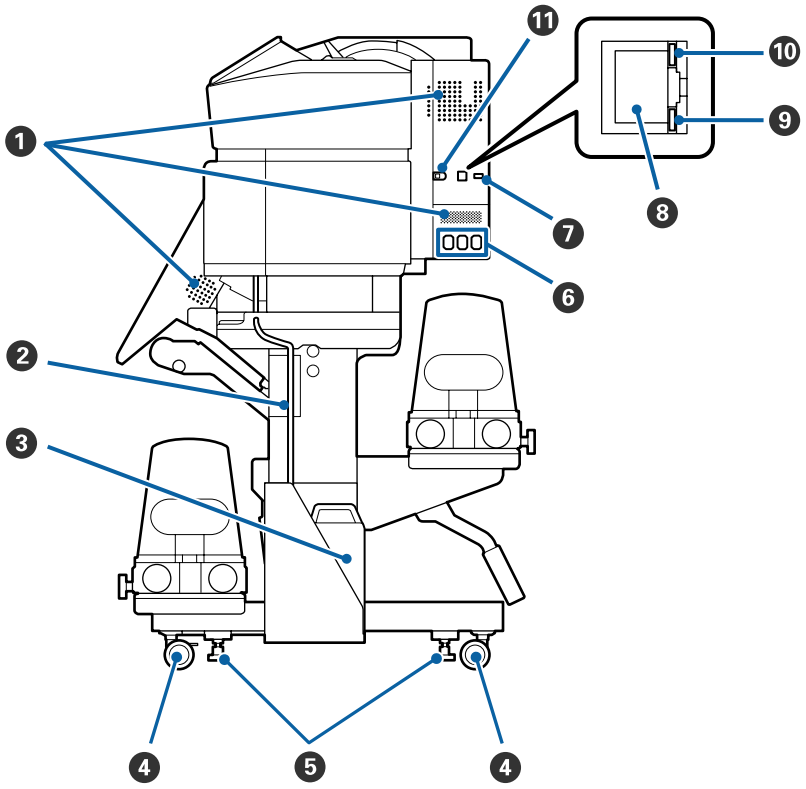

❶ **Ventilátorok**
Lehetővé teszik a levegő beáramlását a nyomtatóba. Ne takarja el a kimeneti nyílásukat.

❷ **Hulladéktinta-cső**
A hulladék tinta elvezetésére szolgáló csövek. Ügyeljen rá, hogy a nyomtató használata közben a cső vége a Waste Ink Bottle (Hulladékfesték-tartály) legyen.

❸ **Waste Ink Bottle (Hulladékfesték-tartály)**
Ebben a tartályban gyűlik össze a hulladék tinta. Az alak az aktuálisan használt modelltől függően változik.

Cserélje egy új Waste Ink Bottle (Hulladékfesték-tartály), amikor a kezelőpanelen megjelenik az erre felszólító üzenet.

☞ „A hulladéktinta kiselejtezése“ 80. oldal

❹ **Görgők**
Valamennyi lábon két görgő van. Az üzembe helyezést követően az elülső görgőket reteszelve kell tartani a nyomtató használata közben.

❺ **Beállítók**
Ha a készüléket szőnyeggel borított vagy ferde padlón helyezi el, ellenőrizze a nyomtató vízszintmérőjét, és állítsa be a beállítókat úgy, hogy a nyomtató vízszintes helyzetben maradjon.

☞ *Üzembe helyezési útmutato*

❻ **1. hálózati bemenet/2. hálózati bemenet/3. hálózati bemenet**
Csatlakoztassa a nyomtatóhoz mellékelt tápkábeleket az 1. és a 2. számú elemhez. Ügyeljen rá, hogy mindkét kábelt csatlakoztatni kell.

Csatlakoztassa a tintaegységhez mellékelt tápkábelt a 3. számú elemhez. A 3. számú elem a(z) SC-S80600 Series/SC-S60600 Series/SC-S40600 Series készülék esetén nem érhető el.

❼ **Opcionális port**
SC-S80600 Series/SC-S60600 Series/SC-S40600 Series készülék esetén nem érhető el. Csatlakoztassa a tintaegységhez mellékelt csatlakozókábelt.

❽ **LAN aljzat**
A LAN kábel csatlakoztatására szolgál. Használjon árnyékolt, csavart érpárú kábelt (5. vagy magasabb kategóriájút).

❾ **Adatlámpa**
Az adatlámpa világítással vagy villogással jelzi a hálózati kapcsolat állapotát, és azt, hogy a nyomtató kap-e adatot.

Bekapcsolva	:	Csatlakoztatva.
Villog	:	Csatlakoztatva. Beérkező adat.

❿ **Állapotjelző lámpa**
A lámpa színe a hálózati kommunikáció sebességét mutatja.

Piros	:	100Base-TX
Zöld	:	1000Base-T

⓫ **USB aljzat**
Az USB kábel csatlakoztatására szolgál.

A készülék belseje

Az alábbi alkatrészeken felhalmozódott por csökkentheti a nyomtatási minőséget. Rendszeresen tisztítsa meg vagy cserélje ki ezeket az alkatrészeket az alábbi hivatkozásokban felsorolt fejezetekben leírtak szerint.

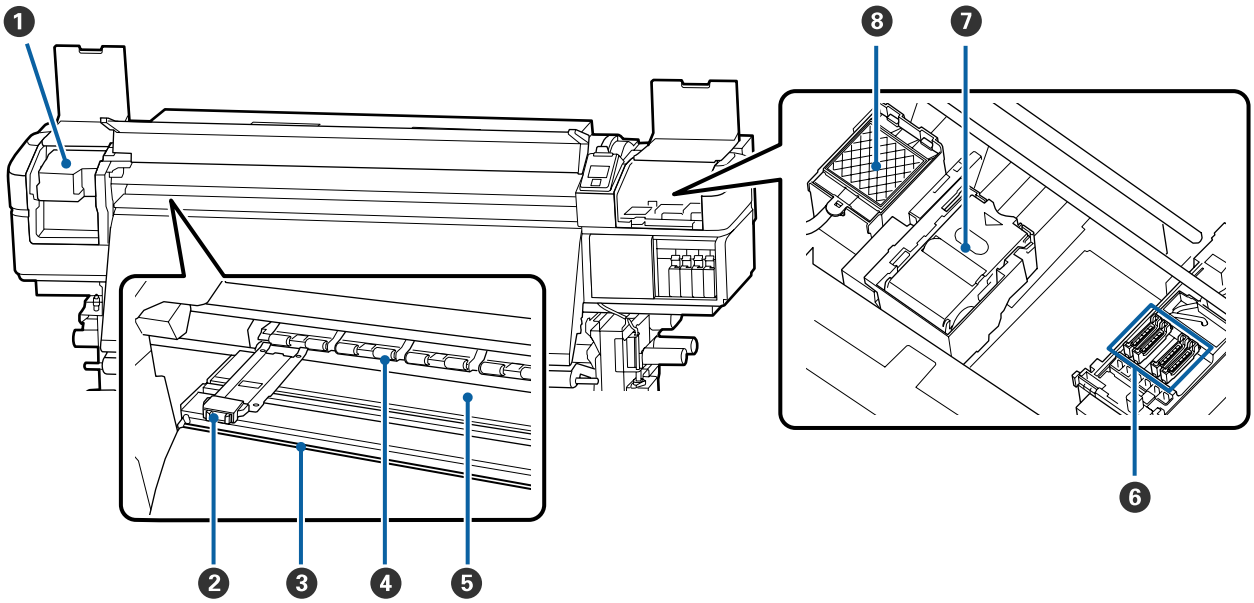

1 Nyomtatófej
Nyomtatás során a nyomtatófej jobbra és balra mozog és tintát bocsát ki. Tisztítsa meg legalább havonta egyszer.

„A nyomtatófej körüli terület megtisztítása“ 70. oldal

2 Hordozóanyagszél-tartó lemezek
A hordozóanyagszél-tartó lapok megakadályozzák, hogy a hordozóanyag félrecsússzon, és hogy a hordozóanyag vágott széle hozzáérjen a nyomtatófejhez. Nyomtatás előtt állítsa be a papír pozícióját mindkét oldalon.

„Hordozóanyag betöltése“ 32. oldal

3 Vágási horony
E horony mentén kell végigcsúsztatni a (külön megvásárolható) vágókést a papír elvágásához.

„A papír elvágása“ 55. oldal

4 Nyomógörgők
Ezek a görgők lenyomják a papírt nyomtatás közben.

„Napi tisztítás“ 67. oldal

5 Melegítőlap
A melegítőlap biztosítja, hogy a tinta egyenletesen száradjon.

„A melegítő hőmérsékletének és a szárítási beállítások módosítása“ 58. oldal

„Napi tisztítás“ 67. oldal

❻ **Kupakok**
A nyomtatás kivételével ezek a kupakok fedik a nyomtatófej fúvókáit, nehogy kiszáradjanak. A(z) SC-S80600 Series/SC-S80600L Series/SC-S60600 Series/SC-S60600L Series készülék 2 blokkal rendelkezik. Tisztítsa meg legalább havonta egyszer.

☞ „A kupakok körüli terület megtisztítása“ 71. oldal

❼ **Törlő egység**
A törlő eltávolítja a tintát a nyomtatófej fúvókáinak felületéről. A törlő egység fogyóeszköz. Cserélje ki, amikor a kezelőpanelen erre felszólító üzenet jelenik meg.

☞ „Karbantartói alkatrészek cseréje“ 82. oldal

❽ **Öblítőpárna**
Öblítés közben erre a párnára folyik a tinta. Ez egy fogyóeszköz. Egyidejűleg a törlő egységet is cserélje.

☞ „Karbantartói alkatrészek cseréje“ 82. oldal

A készülék hátsó része

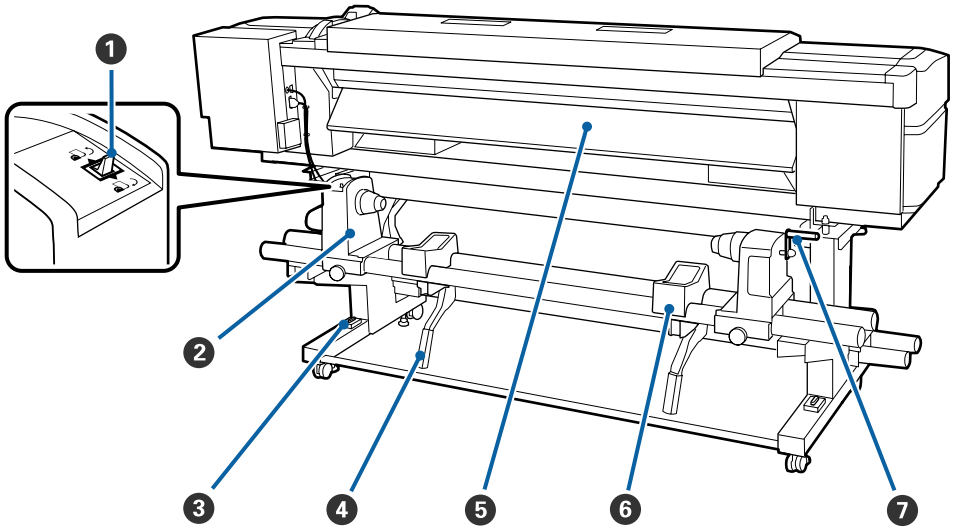

❶ **Továbbító kapcsoló**
A kapcsoló segítségével adagolható a papír betöltés közben, vagy visszacsévélhető a papír cseréje esetén.

❷ **Tekercstartó**
Ezekre a tartókra helyezze a papírt. Bal és jobb oldalon is ugyanazok az alkatrészek találhatók.

❸ **Vízszintmérő**
Ha szőnyeggel borított vagy ferde padlón helyezi el, gondoskodjon róla, hogy a nyomtató vízszintesen álljon. Bal és jobb oldalon is ugyanazok az alkatrészek találhatók.

☞ *Üzembe helyezési útmutato*

❹ **Emelőkar**
Ha a tekercstartókra helyezni kívánt papír nehéz, ezekkel a karokkal könnyedén fel lehet emelni a papírt a tekercstartók szintjére. Bal és jobb oldalon is ugyanazok az alkatrészek találhatók.

❺ **Előmelegítő**
Felmelegíti a papírt nyomtatás előtt, hogy a nyomtatási területen ne legyenek hirtelen hőmérsékletváltozások.

❻ **Tekercstartó**
Ezekre a tartókra helyezhető a papír a tekercstartókra történő helyezés előtt. Bal és jobb oldalon is ugyanazok az alkatrészek találhatók.

❼ **Fogantyú**
Miután a megfelelő tekercstartóra helyezte a papírt, a fogantyú elforgatásával nyomja le a tartót és helyezze nyomás alá a tekercsmagot.

Tintaegység (SC-S80600L Series/SC-S60600L Series)

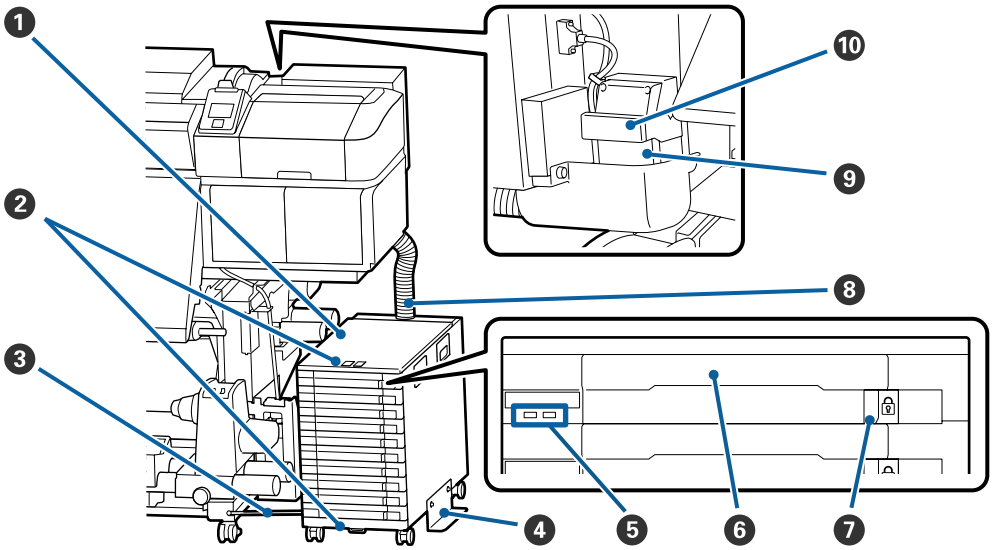

❶ **Tintaegység**
A tintaegység feladata az, hogy tintát szállítson a nyomtató felé. Helyezze be a tintaellátó egységeket az összes tálcába.

❷ **A biztonsági kábel rögzítése**
A tintaellátó egységek eltulajdonításának a megelőzése érdekében vezessen át egy kereskedelmi forgalomban kapható biztonsági kábelt a felső és az alsó rögzítési részeken.

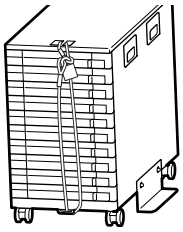

❸ **Rögzítővezeték**
Ha használ rögzítővezetéket, akkor azt csavarok segítségével rögzítse a nyomtató lábainak elejéhez és hátuljához. Ha a tintaegységet úgy próbálja mozgatni, hogy csatlakoztatva van a nyomtatóhoz, de nincs rögzítve a rögzítővezetékkel, akkor a tintacső eltörhet.

❹ Felborulásmegelőző lemez
A tintaegységet mindenképpen egy — mindkét oldalhoz rögzített — felborulásmegelőző lemezzel használja, hogy ily módon meg lehessen előzni a tintaegység felborulását.

❺ LED-lámpa
A LED-lámpa a következők szerint ismertetett viselkedésével (világítás vagy villogás) jelzi a tintaegységnek, valamint a tálcáikba helyezett tintaellátó egységeknek az állapotát.

Világító kék	:	A nyomtató éppen tintaellátást kap. Ne húzza ki a tálcát.
Kék színnel villog	:	Ideje megkeverni a tintaellátó egységet. Húzza ki és rázza meg a tálcát. ☞ „Felrázás“ 77. oldal
Narancs színnel világít vagy villog	:	Hiba vagy figyelmeztetés történt. A hiba vagy a figyelmeztetés típusát a lámpa világításának vagy villogásának a módja jelzi. A kezelőpanel képernyőjén ellenőrizheti a hiba, illetve a figyelmeztetés részleteit.
Ki	:	Nincs hiba. Szükség szerint kihúzhatja a tálcát.

❻ Tálca
Helyezze be a tintaellátó egységet a címkén jelzett színhez. Helyezze az összes tálcát a tintaegységbe.

❼ Reteszelőkapcsoló
Ha szeretne kihúzni egy tálcát, akkor a reteszelőkapcsoló jobbra tolásával oldja ki a tálcát. Miután a tálcát behelyezte a tintaegységbe, reteszelje a tálcát a reteszelőkapcsoló balra tolásával.

❽ Tintacső
Ez a cső szállítja a tintát a tintaellátó egységektől a nyomtatóhoz.

❾ Tintacső-csatlakozó
Ez a csatlakozó köti össze a tintacsövet a nyomtatóval. A tintacső és a nyomtató normál csatlakoztatásakor használatos, kivéve a nyomtató szállításakor.

☞ „A nyomtató áthelyezése és szállítása“ 138. oldal

❿ Csatlakozó-reteszelőkarok
A tintacső-csatlakozó reteszelésére szolgál. Ha a beállítás során reteszelve lett, akkor utána már ne használja.

Kezelőpanel

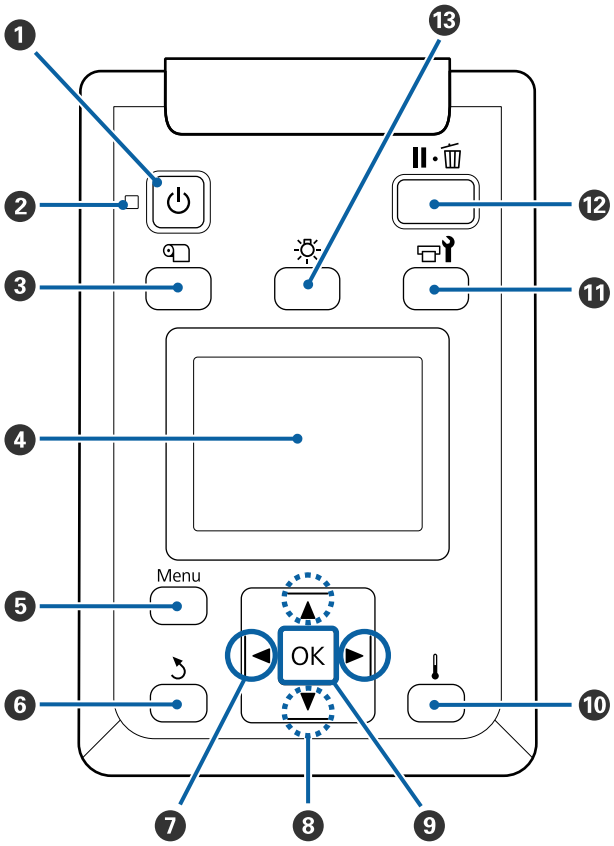

❶ ⏻ **gomb (be/kikapcsolás)**
A nyomtató ki- és bekapcsolására szolgál.

❷ ⏻ **jelzőfény (tápellátásjelző fény)**
A nyomtató tápellátásának állapotát mutatja világító vagy villogó jelzéssel.

Bekapcsolva	:	A készülék be van kapcsolva.
Villog	:	A nyomtató adatokat fogad, vagy fejtisztítást vagy más leállás közbeni műveletet végez.
Ki	:	A készülék ki van kapcsolva.

❸ **gomb (a Media Setup gombja)**
A gomb megnyomása után a képernyőn megjelenik Media Setup menü, amely a következő műveleteket kínálja fel: **Feed To Cut Position**, **Media Remaining**, **Select Media**, **Customize Settings** és **Easy Media Setup**.

☞ „A Media Setup menü“ 107. oldal

Ha nyomtatás közben nyomja meg, módosíthatja a papíradagolót.

☞ „Sávosodás javítása“ 58. oldal

❹ **Kijelző**
Megjeleníti a képernyő állapotát, a menüket, a hibaüzeneteket, stb.
☞ „A kijelző megértése“ 16. oldal

❺ **Menu gomb**
A gomb megnyomásakor megjelennek a menük.
☞ „A kezelőpanel menüjének használata“ 100. oldal

❻ **gomb (vissza)**
E gomb megnyomásával kiléphet az előző menüből az opciók megjelenésekor.
☞ „Menüműveletek“ 100. oldal

❼ **◀/▶ gombok (jobbra és balra nyíl gombok)**
Segítségével mozgatható a kurzor olyan feladatok elvégzésekor, mint a **Setting Name** vagy **IP address** beírása a beállítások menüben.

❽ **▲/▼ gombok (fel és le gombok)**

- ❏ Amikor a papírbetöltő kar le van engedve
  A papír adagolásához nyomja meg a(z) ▼ gombot, a feltekercseléséhez pedig a(z) ▲ gombot.
  A papíradagolás felgyorsításához nyomja meg és tartsa nyomva a gombot. A(z) SC-S80600L Series/SC-S60600L Series készülék használata esetében a gomb egyszeri rövid megnyomásával 0,4 mm-es lépésekben adagolhatja be a papírt. Ez a művelet a papír beigazításának a finomhangolásakor lehet hasznos.
  Felhívjuk a figyelmét, hogy ha a ▲ gombot használja visszacsévélésre, a papír leáll, amikor a széle eléri a kiindulási nyomtatási pozíciót. A visszacsévélés a gomb elengedésével és újbóli megnyomásával folytatható.
- ❏ A papírbetöltő kar felemelésekor a papír visszacsévélésére használt gomb a papír tekercselésétől függ.
  Nyomtatható oldal kifelé: nyomja meg a ▲ gombot.
  Nyomtatható oldal befelé: nyomja meg a ▼ gombot.
  A papír 25 cm-re történő visszacsévéléséhez tartsa lenyomva a gombot.
- ❏ A menük megjelenésekor ezek a gombok használhatók a menüsorok és lehetőségek kiválasztására.
  ☞ „Menüműveletek“ 100. oldal

❾ **OK gomb**

- ❏ Ha akkor nyomja meg a gombot, amikor egy menüelem ki van emelve, akkor megjelennek a kijelölt elemhez tartozó lehetőségek.
- ❏ Ha akkor nyomja meg a gombot, amikor egy lehetőség ki van emelve, akkor kijelölődik a kiemelt elem vagy végrehajtódik a kiválasztott művelet.
- ❏ Ennek a gombnak a figyelmeztető hangjelzés közben történő megnyomása leállítja a hangjelzést.

❿ **[🌡] gomb (melegítés/szárítás gomb)**

A gomb megnyomása után megjelenik a képernyőn a(z) Heating & Drying menü, melyben a következő műveletek végezhetők el: **Start Preheat**, **Heater Temperature**, **Drying Time Per Pass** és **After Heater Feed**. Ha csatlakoztatva van az Opcionális nyomatszárító egység (SC-S60600 Series/SC-S60600L Series esetén tartozék, más típusok esetén külön megvásárolható), módosíthatja a(z) **Additional Dryer** beállításait. Ezek a beállítások nyomtatás közben is elvégezhetők.

☞ „A melegítő hőmérsékletének és a szárítási beállítások módosítása“ 58. oldal

⓫ **🖨 gomb (karbantartás)**

A gomb megnyomásakor a képernyőn megjelenik a Maintenance menü a **Nozzle Check**, **Cleaning**, **Head Maintenance**, **Replace Ink Bottle**, **Head Washing** és **Pre-Storage Maint.** műveletek elvégzéséhez. Nyomtatás közben ez a gomb nem használható.

☞ „A Maintenance menü“ 114. oldal

⓬ **II·🗑 gomb (megállás/mégse)**

- ❏ A nyomtató szünet módba lép, ha nyomtatás közben megnyomja ezt a gombot. A szünet módból való kilépéshez nyomja meg ismét a II·🗑 gombot, vagy válassza a **Pause Cancel** lehetőséget a kijelzőn, és nyomja meg az OK gombot. A feldolgozás alatt álló nyomtatási feladatok visszavonásához nyomja meg a **Job Cancel** gombot a kijelzőn, majd nyomja meg az OK gombot.
- ❏ Ha akkor nyomja meg a gombot, amikor a menük megjelennek, a menük bezáródnak és a nyomtató visszatér a készenléti állapotba.

⓭ **[-☼-] gomb (világítás gomb)**

Ha a belső lámpa világít, a gomb megnyomása kikapcsolja a világítást.

Ha a belső lámpa nem világít, a gomb megnyomása bekapcsolja a világítást.

Ha azonban egy olyan művelet közben nyomja meg a gombot, amely nem teszi lehetővé a világítás bekapcsolását, a lámpa kikapcsolt állapotban marad.

A kijelző megértése

Az ábra a SC-S60600 Series kijelzőjét mutatja.

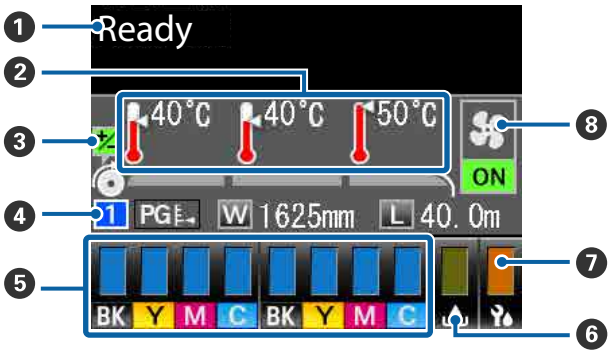

❶ Üzenetek
Megjeleníti a nyomtató állapotát, mutatja annak működését és a hibaüzeneteket.
☞ „Hibaüzenet megjelenése esetén“ 119. oldal

❷ A melegítő hőmérséklete

A kijelzőn balról jobbra haladva láthatók az előmelegítő, a melegítőlap és az utánmelegítő beállításai. A hőmérő ikonok hozzávetőlegesen jelzik a melegítők hőmérsékletét.

: A melegítő elérte a beállított hőmérsékletet.

: A melegítő még nem érte el a beállított hőmérsékletet.

❸ Adagolás-beállítási információ nyomtatás közben
Ez az információ akkor jelenik meg, ha a beállítási értéket nyomtatás közben adják meg.
☞ „Sávosodás javítása“ 58. oldal

❹ Papír adatok
- ❏ A kijelzőn balról jobbra haladva látható a kiválasztott papír, lemezrés, papírszélesség és a hátralévő papír mennyiségének számértéke.
- ❏ A lemezrés az alábbiak szerint jelenik meg.

: 1,6

: 2,0

: 2,5

- ❏ A hátralévő papír mennyisége nem jelenik meg, ha az **OFF** beállítás van kiválasztva a **Length** lehetőségnél a **Media Remaining** menüben.
☞ „Media Remaining“ 107. oldal

❺ A tintapatron/tintaellátó egység állapota
Megjeleníti a még felhasználható tinta mennyiségét és az aktuális állapotot. Ha a tinta kifogyóban van, vagy hiba történik, a kijelző az alábbiak szerint változik.

Normális működés Figyelmeztetés vagy hiba

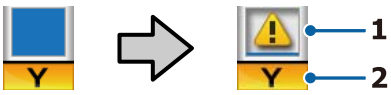

1 Állapotjelzők
A következők szerint jelzik a tintapatronok/tintaellátó egységek állapotát.

: Nyomtatásra kész. A jelzősáv magassága a patronban/tintaellátó egységben még rendelkezésre álló tinta mennyiségével változik.

: Kevés a tinta. Hamarosan szüksége lesz egy új tintapatronra/tintaellátó egységre.

: A hátralévő tinta mennyisége elérte a határt. Cserélje ki a régi tintapatront/tintaellátó egységet egy új darabra.

: A tintapatron/tálca nincs reteszelve. Reteszelje.

: Nincs behelyezve tintapatron/tintaellátó egység. Helyezzen be egy tintapatront/tintaellátó egységet, majd reteszelje a tintapatront/tálcát.

: Hiba történt. Ellenőrizze a kijelzőn megjelenített hibaüzenetet, és szüntesse meg a hiba okát.

: Egy cleaning cartridge (tisztító kazetta)/tisztító tintaellátó egység be van helyezve. A jelzősáv magassága a patronban/tisztító tintaellátó egységben még rendelkezésre álló tisztítófolyadék mennyiségével változik.

2 Tintaszínkódok

SC-S80600 Series/SC-S80600L Series

OR : Orange (Narancs)

LK : Light Black (Világosfekete)

BK : Black (Fekete)

C : Cyan (Cián)

M : Magenta (Bíbor)

Y : Yellow (Sárga)

R : Red (Piros)

LC : Light Cyan (Világoscián)

LM : Light Magenta (Rózsaszín)

WH : White (Fehér)

MS : Metallic Silver (Ezüstmetál)

CL : Cleaning Cartridge (Tisztító kazetta)/ tisztító tintaellátó egység

SC-S60600 Series/SC-S60600L Series/SC-S40600 Series

BK : Black (Fekete)

Y : Yellow (Sárga)

M : Magenta (Bíbor)

C : Cyan (Cián)

❻ Waste Ink Bottle (Hulladékfesték-tartály) állapota

A Waste Ink Bottle (Hulladékfesték-tartály) hátralévő hozzávetőleges kapacitását jelzi. A kijelző az alábbiak szerint változik, ha a hulladéktinta-tartály majdnem tele van, vagy ha hiba történik.

Normális működés Figyelmeztetés vagy hiba

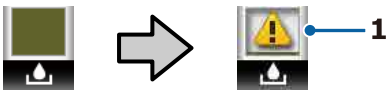

1 Állapotjelzők

A Waste Ink Bottle (Hulladékfesték-tartály) állapotai a következők lehetnek.

: Nincs hiba. A visszajelző változása jelzi a hátralévő kapacitást.

: A Waste Ink Bottle (Hulladékfesték-tartály) majdnem megtelt. Helyezzen készenlétbe egy új Waste Ink Bottle (Hulladékfesték-tartály).

: A Waste Ink Bottle (Hulladékfesték-tartály) megtelt. Cserélje ki egy új Waste Ink Bottle (Hulladékfesték-tartály).

❼ Törlő egység állapota

A törlők hátralévő mennyiségét mutatja.

: A jelző ikon a hátralévő mennyiségnek megfelelően csökken.

❽ Opcionális nyomatszárító egység állapota

Az Opcionális nyomatszárító egység (SC-S80600 Series/SC-S80600L Series/SC-S40600 Series esetén külön megvásárolható) beállításait jeleníti meg.

Nincs ikon : Nincs telepítve, vagy a telepítés nem megfelelő.

: A szárítóventilátor be van kapcsolva.

: A szárítóventilátor nincs bekapcsolva. A ventilátor elindításához a beállítási menüben az **Additional Dryer** beállításnál válassza az **ON** lehetőséget.

☞ „A melegítő hőmérsékletének és a szárítási beállítások módosítása“ 58. oldal

> ***Megjegyzés:***
> *Némi további adattal a beállítási menü Level elemének ❺ és ❼ közötti menüpontjai szolgálnak.*
>
> ☞ *„A Printer Status menü“ 117. oldal*

Jellemzők

Ebbe a nagy formátumú színes tintasugaras nyomtatóba 1626 mm (64 hüvelyk) széles papírtekercs helyezhető. E nyomtató legfontosabb funkcióit és jellemzőit az alábbiakban ismertetjük.

Nagy teljesítmény realizálása

Három melegítő
Az alább felsorolt három melegítő fokozza a termelékenységet és javítja a nyomtatási minőséget.

Előmelegítő: felmelegíti a papírt nyomtatás előtt, hogy védje a nyomtatási területet a hirtelen hőmérsékletváltozásoktól.

Melegítőlap: biztosítja, hogy a tinta egyenletesen száradjon.

Utánmelegítő: segítségével a tinta gyorsan megszárad nyomtatás után.

Médium adagoló egység Legfeljebb 45 kg súlyú tekercset fogad
A Médium adagoló egység legfeljebb 250 mm átmérőjű és 45 kg súlyú papírtekercset tud befogadni, és biztosítja, hogy ritkábban kelljen cserélni a papírt.

Automata feltekerő egység (alaptartozék)
Az automata feltekerő egység automatikusan, egyenletesen, gyűrődés nélkül tekeri fel a papírt. Ez hasznos szalagnyomatok készítésekor, valamint nagy mennyiségű nyomtatás és folyamatos éjszakai nyomtatás során.

Nagykapacitású tintapatronok/tintaellátó egységek
A magas fokú termelékenység biztosítása érdekében nagykapacitású tintapatronok/tintaellátó egységek kaphatók. Ezzel a tintapatron/tintaellátó egység gyakori cseréjével járó kényelmetlenség is csökkenthető.

Nagysebességű nyomtatás
A(z) SC-S60600 Series/SC-S60600L Series készülékek a gyorsabb nyomtatás érdekében 2 fejjel rendelkeznek. A nagy sebességet minden tintaszín esetén 2 tintapatron/tintaellátó egység használata támogatja.

Opcionális nyomatszárító egység (külön kapható)
Az Opcionális nyomatszárító egység (SC-S60600 Series/SC-S60600L Series esetén tartozék, más típusok esetén külön megvásárolható) segítségével növelhető a szárítási teljesítmény és javítható a termelékenység. Amennyiben 10 színű módot használ a(z) SC-S80600 Series/SC-S80600L Series készüléken, a berendezés használata javasolt, mert a WH/MS tinták száradása hosszú időt vehet igénybe.

Magas nyomtatási minőség

Zökkenőmentes átmenetek; pontos színreprodukció
A(z) SC-S80600 Series/SC-S80600L Series készülékek világos színű tinták (LK, LC és LM) befogadására alkalmasak a szemcsésség mérséklése és az átmenetek finomítása érdekében. Az OR és R tinta használata pedig kiszélesíti a színskálát a pontosabb színmegjelenítés érdekében.

Ezáltal olyan nyomtatási minőség érhető el, amely megfelelő olyan művészeti alkotások, autómatricák és belső terekben megjelenített reklámanyagok nyomtatásához, amelyeket közelről is szemügyre vesznek.

WH/MS tinták behelyezése
Ha WH vagy MS tintát helyez a(z) SC-S80600 Series/SC-S80600L Series készülékbe, azzal számos nyomtatási effektus válik elérhetővé.

A WH tinta fedőképessége magas, ami ideálissá teszi az átlátszó hordozóanyagra való nyomtatáshoz (ablakgrafikák). A WH és MS tinták fölé más tinták is nyomtathatók (tintarétegzés), ami megakadályozza a színes tinták áttűnését, és fémes színek előállítását is lehetővé teszi.

Könnyű kezelhetőség

Egyszerű papírbehelyezés és -feltekerés
A tekercs- és tekercsmag-tartók nem igényelnek orsót, így nincs szükség orsóra a papír behelyezése előtt. A papírtekercs minden további nélkül a nyomtatóba helyezhető. Nem kell a hosszú orsókkal foglalkozni, így a papír még szűk helyen is pillanatok alatt behelyezhető.

A tekercstartók mellett, amelyek tartják a papírt behelyezés közben, a nyomtatóhoz emelőkarok is tartoznak, amelyek segítségével a nehéz papír könnyedén felemelhető a tekercstartók szintjére.

A használt hordozóanyag optimális beállításainak egyszerű megadása
Sokféle beállítás áll rendelkezésére a használt hordozóanyag méretének és típusának megfelelő optimális nyomtatás érdekében. A beállítási menü **Easy Media Setup** elemének engedélyezésével a hordozóanyag típusának megfelelő sokféle beállítást adhat meg gyorsan és egyszerűen.

Az „Epson Edge Dashboard“ szoftver használata esetén letöltheti és beállíthatja az Epson által kínált nyomtatásbeállítási (EMX) fájlokat. Az EMX fájlok az egyes hordozóanyag típusokhoz tartozó nyomtatásbeállítási fájlok, melyek a kereskedelemben kapható hordozóanyagok helyes nyomtatásához szükséges nyomtatási beállításokat tartalmazzák, mint például a nyomtatón rögzített hordozóanyag beállításai, a RIP beállításoknál használt ICC profilok, a menetek száma és a felbontás. Egyszerűen végezhet optimális nyomtatást, ha regisztrálja a hordozóbeállításokat a nyomtatón, majd megadja a nyomtatási információkat a RIP szoftver segítségével.

Könnyű karbantartás
A nyomtatási minőség csak karbantartással biztosítható. Kevesebb tisztítási műveletre van szükség a nyomtatóba beépített törlőknek köszönhetően. A nyomtató kialakítása bőven hagy helyet a karbantartásnak, így leegyszerűsítve azt.

A fúvókák eltömődését megelőzheti, és automatikusan orvosolhatja az eltömődés jeleit a rendszeres tisztítással és az automatikus fúvóka ellenőrzési funkció futtatásával.

A színmód megváltoztatása az igényeinek megfelelően
A következő színmódokra válthat.

- 10 színű mód (WH) <= => 10 színű mód (MS)
- 10 színű mód (WH) <= => 9 színű mód
- 10 színű mód (MS) <= => 9 színű mód

☞ „Change Color Mode (kizárólag a(z) SC-S80600 Series/SC-S80600L Series esetében)“ 93. oldal

Hibajelzés/figyelmeztetés e-mailben
A nyomtató hálózati interfészébe épített, webböngészőt is tartalmazó EpsonNet Config rendszer e-mailes értesítési lehetőséget is kínál. Miután beállították az e-mailes értesítéseket, a nyomtató elküldi a hibaüzeneteket és figyelmeztetéseket a megadott e-mail címekre, így biztosítva a nyugalmat, ha a nyomtatót az éjszakai működés során magára hagyták, és egyéb hasonló helyzetben.

A(z) EpsonNet Config indítása (webböngészővel)
☞ *Hálózati útmutató* (pdf)

Hibajelzés lámpákkal és hangjelzéssel
Ha hiba történik, megszólal egy hangjelzés és felgyullad egy figyelmeztető lámpa. A nagyméretű figyelmeztető lámpa még távolról is jól látható.

Ezzel egyidejűleg megszólal egy hangjelzés, hogy minél kevesebb idő menjen kárba amiatt, hogy a hiba miatti leállás észrevétlen marad.

Nagysebességű USB/Gigabit Ethernet
A nyomtatóban nagysebességű USB és 100Base-TX/1000Base-T hálózati interfészek találhatók.

A kezelés és a tárolás tudnivalói

Az elhelyezéshez szükséges hely

Ellenőrizze, hogy az alábbiakban megadott méreteknek megfelelően úgy biztosítsa a készülék számára a szabad helyet, hogy ne legyenek a működtetést akadályozó objektumok, így a papírkiadás és a fogyóeszközök cseréje ne legyen akadályozva.

A készülék méretével kapcsolatos információkért lásd: a „Műszaki adatok táblázata“ című részt.

☞ „Műszaki adatok táblázata“ 144. oldal

SC-S80600 Series/SC-S60600 Series/SC-S40600 Series

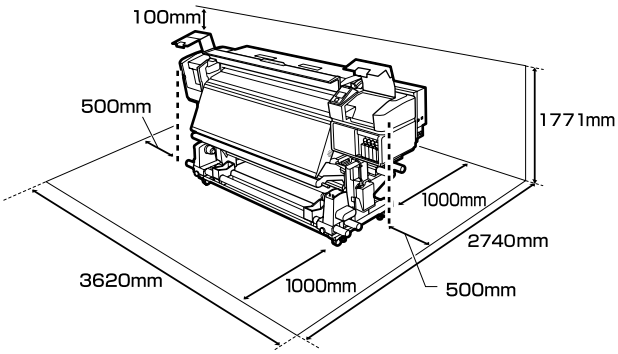

SC-S80600L Series/SC-S60600L Series

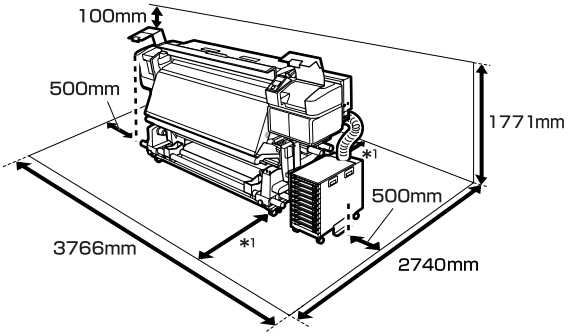

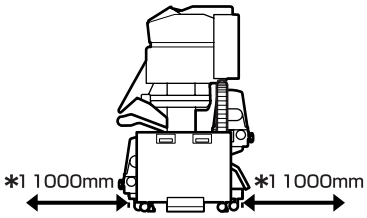

Megjegyzések a nyomtató használatához

Olvassa el az alábbi pontokat a nyomtató biztonságos, hibamentes használatához és minőségi nyomatok készítéséhez.

WH/MS tinta használata esetén ügyeljen a következőkre is.

☞ „Megjegyzések a WH/MS tintapatron használatáról (SC-S80600 Series/SC-S80600L Series)“ 24. oldal

- A nyomtató használatakor ellenőrizze a „Műszaki adatok táblázata“ című részben a működési hőmérsékletet és a páratartalmat.
  ☞ „Műszaki adatok táblázata“ 144. oldal
  Felhívjuk a figyelmet azonban, hogy lehet, hogy nem jön létre a kívánt eredmény, ha a hőmérséklet és a páratartalom a nyomtató számára meghatározott határértékek között van, de nem a papír számára meghatározott értékek között. Ügyeljen rá, hogy az üzemi körülmények megfeleljenek a papírnak. Bővebb tájékoztatást a papírhoz tartozó dokumentációban talál.
  Ha száraz, légkondicionált környezetben, vagy közvetlen napfénynek kitéve nyomtat, akkor gondoskodjon a megfelelő páratartalomról.

- Ne használja a nyomtatót olyan helyeken, ahol hőforrás található, vagy amely ventilátorok vagy légkondicionálók közvetlen légáramának van kitéve. Kiszáradhatnak és eltömődhetnek a nyomtatófej fúvókái.

- Ne hajlítsa és ne törje meg a hulladéktinta-csövet. A tinta a nyomtatóba és a nyomtató köré folyhat.

- A karbantartást, mint például a tisztítást vagy a cserét a használat gyakoriságának megfelelően vagy ajánlott időközönként kell elvégezni. A rendszeres karbantartás elmulasztása csökkentheti a nyomtatási minőséget. Megfelelő karbantartás hiányában a folyamatos használat kárt tehet a nyomtatófejben.
  ☞ „Tisztítási helyek és időzítés“ 63. oldal

- Lehet, hogy nincs kupak a nyomtatófejen (a nyomtatófej nem tud visszatérni jobb oldalra), ha a nyomtató ki van kapcsolva, ha a papír elakadt, vagy ha hiba történt. A kupakolási funkció során a készülék automatikusan kupakkal (fedővel) fedi le a nyomtatófejet, hogy megakadályozza azt a beszáradástól. Ebben az esetben kapcsolja be a készüléket, és várjon addig, amíg a kupakolási funkció automatikusan végre nem hajtódik.

- Ha a készülék be van kapcsolva, akkor ne távolítsa el a tápellátás csatlakozóját és ne szakítsa meg az áramkört a megszakítónál. Ilyenkor a nyomtató nem biztos, hogy szabályosan fogja lezárni a nyomtatófejet kupakkal. Ebben az esetben kapcsolja be a készüléket, és várjon addig, amíg a kupakolási funkció automatikusan végre nem hajtódik.

❏ Nyomtatás után a nyomtatófej állandó időközönként automatikusan megtisztítódik, nehogy a fúvóka eltömődjön.
Ügyeljen rá, hogy a Waste Ink Bottle (Hulladékfesték-tartály) a helyén legyen, ha a nyomtató be van kapcsolva.

❏ A rendszer a nyomtatáshoz hasonlóan a fejtisztítás és a nyomtatófej üzemkészségének fenntartásához szükséges egyéb karbantartás során is használja a tintát.

Megjegyzések esetekhez, mikor nem használja a nyomtatót

Ha nem használja a készüléket, akkor a tárolással kapcsolatos alábbi információk a mérvadóak. Ha a készüléket helytelenül tárolja, akkor előfordulhat, hogy nem fog tudni megfelelően nyomtatni a következő használat alkalmával.

WH/MS tinta használata esetén ügyeljen a következőkre is.

☞ „Megjegyzések a WH/MS tintapatron használatáról (SC-S80600 Series/SC-S80600L Series)“ 24. oldal

❏ Ha a nyomtatót hosszabb ideig nem tervezik használni (és kikapcsolt állapotban hagyják), akkor használja a cleaning cartridges (tisztító kazetták)/tisztító tintaellátó egységeket (külön megvásárolhatók) és végezze el a Pre-Storage Maint. műveletet. Ha a fejeket lemosatlanul hagyja, akkor a fúvókák maradandóan eltömődnek. További információ a következőkben található.
☞ „Hosszú idejű tárolás (tárolás előtti karbantartás)“ 92. oldal

❏ Ha hosszabb ideig nem nyomtat és nem végzi el a tárolás előtti karbantartást, hétnaponta legalább egyszer kapcsolja be a nyomtatót.
Ha hosszabb ideig nem használja a nyomtatót, akkor eltömődhetnek a nyomtatófej fúvókái. A fej megtisztítása automatikusan történik a nyomtató bekapcsolása után. A nyomtatófej megtisztítása megelőzi azok eltömődését és segít fenntartani a nyomtatási minőséget. Ne kapcsolja ki a nyomtatót, amíg a tisztítás be nem fejeződött.

❏ Ha sokáig nem használta a készüléket, akkor a nyomtatás megkezdése előtt ellenőrizze, hogy a nyomtatófej el van-e dugulva. Hajtson végre egy fejtisztítást, ha szükség van rá.
☞ „Fúvóka-ellenőrző minták nyomtatása“ 89. oldal

❏ A nyomógörgők összegyűrhetik a nyomtatóban maradt papírt. A papír hullámosodhat és felgöndörödhet, ami elakadásokat okozhat, vagy ennek eredményeként a papír a nyomtatófejhez érhet. Távolítsa el a papírt, mielőtt hosszabb ideig tárolná a nyomtatót.

❏ A nyomtató tárolásához győződjön meg arról, hogy a nyomtatófej a kupakkal (fedővel) le lett-e fedve (a nyomtatófej a jobb oldali pozíciójában van-e). Ha a nyomtatófej hosszú ideig nincs kupakkal lefedve, akkor a nyomtatási minőség romolhat.

> ***Megjegyzés:***
> *Ha a nyomtatófej nincs kupakkal lefedve, akkor kapcsolja be, majd ismét ki a készüléket.*

❏ Zárja be az összes fedelet, mielőtt hosszabb ideig tárolná a nyomtatót. Ha hosszú ideig nem használja a készüléket, akkor a pormentes és biztonságos tárolás érdekében fedje be azt egy antisztatikus anyaggal. A nyomtatófej fúvókái nagyon kicsik és könnyedén eltömődhetnek, ha por kerül a nyomtatófejre, ami a nyomtatási minőséget veszélyezteti.

❏ A nyomtató tárolásakor ügyeljen rá, hogy síkban legyen: ne tárolja ferdén, az oldalára fordítva vagy fejjel lefelé.

A tintapatronok/tintaellátó egységek kezelésére vonatkozó megjegyzések

Az alábbiakban a megfelelő nyomtatási minőség fenntartásához szükséges, tintapatronokkal/tintaellátó egységekkel kapcsolatos legfontosabb tudnivalók találhatók.

WH/MS tinta használata esetén ügyeljen a következőkre is.

☞ „Megjegyzések a WH/MS tintapatron használatáról (SC-S80600 Series/SC-S80600L Series)“ 24. oldal

- A nyomtató első használatakor egy bizonyos mennyiségű tintára van szükség a nyomtatófej fúvókáinak teljes feltöltéséhez, ezért előfordulhat, hogy a megszokottnál korábban van szükség csere tintapatronokra/tintaellátó egységekre.
- A tintapatronokat/tintaellátó egységeket szobahőmérsékleten tárolja olyan helyen, ahol nincsenek kitéve közvetlen napfénynek.
- A nyomtatási minőség biztosítása érdekében a következők közül az előbb elérkező dátumig használja fel az összes tintát:
  - A tintapatron/tintaellátó egység csomagolásán látható lejárati idő
  - A tintapatron csomagolásának a felbontásának a napjától számított 6 hónap, illetve a tintaellátó egység tálcába történő behelyezésének a napjától számított 6 hónap
- Ha a tintapatronokat/tintaellátó egységeket hidegről meleg helyre viszi, akkor a használatuk előtt legalább 4 órán át hagyja őket szobahőmérsékleten.
- Ne érintse meg a tintapatron/tintaellátó egység integrált áramköri lapkáját. Ellenkező esetben előfordulhat, hogy hiba lép fel a nyomtatás során.
- Nem lehet nyomtatni, ha a tintapatron foglalatainak vagy a tintaellátó egységek tálcáinak bármelyike üres.
- Ne hagyja ott a nyomtatót a behelyezett tintapatronok vagy tálcák nélkül. A nyomtatóban lévő tinta kiszárad és a nyomtató nem a várakozásoknak megfelelően fog működni. Hagyja benn a tintapatronokat/tintaellátó egységeket akkor is, ha a nyomtatót nem használja.
- Mivel a patron/tintaellátó egység saját adatait (például a maradék tintaszintet) az integrált áramköri lapka kezeli, ezért ha a tintapatronokat/tintaellátó egységeket a cserére vonatkozó üzenet megjelenése előtt távolította el, akkor visszahelyezheti és tovább használhatja őket.
- A készülékhez mellékelt Karbantartó készlet vegyen ki egy tisztítópálcát és a segítségével törölje le a használat közben eltávolított tintapatronok/tintaellátó egységek tintaellátó nyílásaihoz tapadt tintát. A tintaellátó egységre száradt tinta szivárgást okozhat a patron visszahelyezésekor és használatakor.

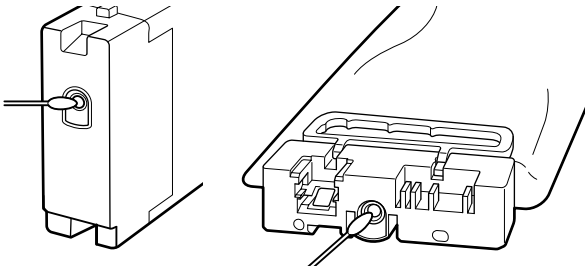

  A patronokat úgy tárolja, hogy a tintaellátó nyílásokat ne érhesse por. A tintaellátó egységen tolózár van, így nem szükséges befedni.
- Az eltávolított tintapatronok/tintaellátó egységek tintaellátó nyílásai környékén tinta lehet, így ügyeljen, hogy a környező területeket ne koszolja össze vele.
- A nyomtatófej minőségének a megőrzése érdekében ezt a nyomtatót úgy terveztük, hogy a tinta teljes kifogyása előtt abbahagyja a nyomtatást és hagyjon valamennyi tintát a használt tintapatronokban/tintaellátó egységekben.
- A nyomtató funkcionalitását és teljesítményét nem befolyásolja az a tény, hogy a tintapatronok/tintaellátó egységek újrahasznosított alkotóelemeket is tartalmazhatnak.
- Ne szerelje szét és ne módosítsa a tintapatronokat/tintaellátó egységeket. Ellenkező esetben előfordulhat, hogy hiba lép fel a nyomtatás során.
- A tintapatronokat/tintaellátó egységeket ne ejtse le és ne üsse kemény tárgyaknak, máskülönben elkezdhet szivárogni belőlük a tinta.

- A nyomtatóba betöltött tintapatronokat/tintaellátó egységeket (a WH és az MS tinta kivételével) ki kell venni és alaposan össze kell rázni 3 hetente egyszer.
  A WH-t és az MS-t minden nap, a nyomtatási munka megkezdése előtt ki kell venni, majd alaposan fel kell rázni őket.
  A tisztítókazettát/tisztító tintaellátó egységet nem kell felráznia.
  A tintapatronok felrázása
  ☞ „Felrázás“ 75. oldal
  A tintaellátó egységek felrázása
  ☞ „Felrázás“ 77. oldal

A tintaegység kezelésére vonatkozó megjegyzések (SC-S80600L Series/SC-S60600L Series)

- Csavarok segítségével rögzítse a rögzítővezetéket a nyomtató lábainak elejéhez és hátuljához. Ha a tintaegységet úgy próbálja mozgatni, hogy csatlakoztatva van a nyomtatóhoz, de nincs rögzítve a rögzítővezetékkel, akkor a tintacső eltörhet.
- Ha a tintacső-csatlakozót a beállítás során csatlakoztatták, akkor azt ne távolítsa el. Ha kellő körültekintéssel nélkül eltávolítja, akkor elkezdhet szivárogni a tinta.

A papír kezelése

Ügyeljen az alábbiakra a papír kezelésekor vagy tárolásakor. Rossz állapotú papírra nem készíthető jó minőségű nyomat.

Feltétlenül olvassa el a papírhoz mellékelt dokumentációt.

A kezelés tudnivalói

- A papíron nem lehet hajtás és a nyomtatási felület nem lehet sérült.
- Ne érjen a nyomtatási felülethez. A kézről átvihető nedvesség és olajok negatívan befolyásolhatják a nyomtatási minőséget.
- A két szélénél fogja meg a papírt. Gyapjúkesztyű viselése javasolt.
- Tartsa szárazon a papírt.
- Ne dobja el a csomagolóanyagot, hanem használja a papír tárolására.
- Kerülje a napsugárzás közvetlen hatásának, a túlzott hőnek vagy a nedvességnek kitett helyeket.
- Használaton kívül a papírt ki kell venni a nyomtatóból, vissza kell csévélni, és az eredeti csomagolásában kell tárolni. Ha hosszabb ideig a nyomtatóban tartja a papírt, akkor az károsodhat.

A papír kezelése nyomtatás után

A hosszú ideig olvasható, jó minőségű nyomatok érdekében tartsa be az alábbiakat.

- Ne sértse meg a nyomtatott felületet. Ha a nyomtatott felületet dörzsöli vagy karcolja, akkor a tinta lepereghet.
- Ne érjen a nyomtatott felülethez, mert a tinta leválhat.
- Ügyeljen rá, hogy a nyomatok teljesen szárazak legyenek, mielőtt összehajtja vagy egymásra helyezi őket; ellenkező esetben elszíneződések vagy foltok jelenhetnek meg ott, ahol a nyomatok érintkeznek. Ezek a foltok eltűnnek, ha a nyomatokat azonnal szétválasztják és megszárítják, de ha nem, örökre ott maradnak.
- Kerülje a napsugárzás közvetlen hatását.
- Az elszíneződés megakadályozása érdekében a papírhoz mellékelt utasításoknak megfelelően tárolja a nyomatokat.

Megjegyzések a WH/MS tintapatron használatáról (SC-S80600 Series/SC-S80600L Series)

A WH/MS tinták az összetételük miatt könnyebben leülepedhetnek (azaz az összetevőik lerakódhatnak a folyadék aljára), mint a szokásos tinták. A leülepedés tintaegyenetlenséget okozhat a nyomatoknál, továbbá eltömítheti a fúvókákat.

A WH/MS tinták használata előtt vegye figyelembe az alábbiakat.

A tinták automatikus keringetésével kapcsolatos megjegyzések
Ez a funkció rendszeres időközönként automatikusan keringeti a tintát a nyomtatófejben vagy a csövekben a WH/MS tinták esetében a tinták leülepedésének megelőzése érdekében.

Az automatikus tintakeringető funkció helyes használatához vegye figyelembe az alábbiakat.

- Javasoljuk, hogy mindig hagyja bekapcsolva a nyomtatót.
  Mivel a nyomtató kikapcsolt állapota esetén a tintakeringetés nem történik meg a megfelelő időpontokban, meg nem szüntethető ülepedés következhet be, ami problémákat okozhat a nyomtatónál. Ha hosszabb ideig nem használja a nyomtatót, lásd a következőt:
  ☞ „Hosszú idejű tárolás (tárolás előtti karbantartás)“ 92. oldal

- Ha kötegelt feladatként több példányt is nyomtat, akkor az automatikus tintakeringetés az oldalak között is bekövetkezhet. Ebben az esetben a színek a keringetés előtt és után eltérőek lehetnek, és több időbe telhet a nyomtatási feladat befejezése. Javasoljuk, hogy végezze el a **Ink Circulation** manuálisan a nyomtatás megkezdése előtt, ha el szeretné kerülni az automatikus tintakeringetés miatt beálló szüneteket.
  ☞ „A Maintenance menü“ 114. oldal

- Az automatikus tintakeringetés leállításához nyomja le a II·🗑 gombot, miközben megjelenik a **Circulating ink...** üzenet a kezelőpanel képernyőjén. Ha azonban WH/MS tintákkal nyomtat a folyamat leállítását követően, akkor tintaegyenetlenség jelenhet meg a nyomatokon. Továbbá a folyamat nem állítható le abban az esetben, ha a tintakeringetés elengedhetetlenül szükséges.

Rázza fel egyszer 24 óránként
A tintapatronokat/tintaellátó egységeket a behelyezésük után 24 óránként egyszer el kell távolítani és alaposan fel kell rázni.

A tintapatronok felrázása
☞ „Felrázás“ 75. oldal

A tintapatronok/tintaellátó egységek tárolására vonatkozó megjegyzések
A patronokat vízszintesen kell tárolni (azaz az oldalaikra fektetve).

A patronok függőleges tárolása esetén még a patronok használat előtti felrázása sem biztos, hogy megszünteti az anyagok tárolás alatti leülepedését.

Amikor tintaegyenetlenség tapasztalható a nyomatokon
Végezze el az **Ink Refresh** folyamatot a kezelőpanel menüjéből.

☞ „A Maintenance menü“ 114. oldal

Bevezetés a mellékelt szoftver használatába

A következő kétféle CD lemez tartozik a nyomtatóhoz.

❏ Szoftver-lemez
A mellékelt szoftver leírását a következő táblázatban találja.

❏ Epson Edge Print lemez
A(z) Epson Edge Print egy szoftver RIP, mely a jól érthető használati utasítások segítségével könnyedén kezelhető.
A szoftver telepítésének leírását az *Üzembe helyezési útmutato* füzetben találja meg.
További részleteket a funkciókkal kapcsolatban az online súgóban talál.

Mellékelt szoftverek

A következő táblázatban láthatók a mellékelt szoftverek.

A Windows-rendszerekhez való változatok a mellékelt szoftverlemezen találhatók. Ha Ön Mac számítógépet vagy lemezmeghajtóval nem rendelkező számítógépet használ, akkor a szoftvereket a következő hivatkozás segítségével töltheti le és telepítheti: https://epson.sn.

A szoftverekre vonatkozó információkért tekintse meg az alkalmazáshoz tartozó online súgót vagy a *Hálózati útmutató* (online kézikönyv).

Megjegyzés:
Nyomtatómeghajtót nem tartalmaz. A nyomtatáshoz szükség van egy RIP szoftverre. Az Epson Software RIP„Epson Edge Print“, a nyomtatóhoz mellékelve egy külön CD-lemezen található.

Az Epson weboldalán megtalálhatók a nyomtatóhoz tartozó, támogatott beépülőmodul-szoftverek.

Szoftver neve	Összefoglalás
Epson Edge Dashboard	A telepítést követően rezidens szoftverként működik. Kiosztja vagy frissíti a nyomtatási beállításokat tartalmazó fájlt (EMX) a(z) Epson Edge Print programban, valamint a regisztrált nyomtatók állapotára vonatkozó értesítéseket küld. A támogatott Epson-nyomtatóknál a következő vezérlési műveleteket is elvégezheti. ❏ Az alábbi információkat egyszerű elérni az interneten, ahol azokat az Epson közzétette. ❏ Nyomtatásbeállítási fájlok (EMX) ❏ A nyomtató firmware frissítésével kapcsolatos információk (a firmware frissítése egyszerű az Epson Edge Dashboard programmal) ❏ A mellékelt szoftverlemez és az Epson Setup Navi segítségével telepített szoftverekre és kézikönyvekre vonatkozó frissítési információk. (Ha frissítési információk érkeznek, akkor a(z) EPSON Software Updater elindításával gyorsan frissítheti a szoftvert.) ❏ Az Epson által közzétett információk ❏ Ha telepítette a(z) Epson Edge Dashboard programot, ellenőrizheti a számítógéphez hálózaton vagy USB-n keresztül csatlakozó nyomtató állapotát. ❏ A médiumok beállításait egyszerűen megadhatja és módosíthatja egy számítógépen, és rögzítheti a nyomtatón. ☞ „Indítási eljárás“ 28. oldal ☞ „Bezárási eljárás“ 28. oldal

Szoftver neve	Összefoglalás
EPSON Software Updater	A szoftver ellenőrzi, hogy elérhető-e új szoftver vagy frissítési információ az interneten, és ha igen, telepíti azokat. A nyomtatóhoz tartozó kézikönyveket, valamint Epson Edge Dashboard és Epson Edge Print programokat is frissítheti.
Epson communications drivers (Epson kommunikációs illesztőprogramokra) (Csak Windows esetén)	A(z) Epson Edge Dashboard és/vagy a(z) Epson Edge Print használata esetében, valamint olyankor, ha a számítógépet USB-kapcsolaton keresztül szeretné csatlakoztatni a nyomtatóhoz, az Epson communications drivers (Epson kommunikációs illesztőprogramokra) elemeket telepíteni kell. Ellenőrizze, hogy ezek telepítve vannak.
EpsonNet Config SE	Ezzel a szoftverrel a nyomtató hálózati beállításait hajthatja végre a számítógépről. Különösen akkor hasznos, ha címeket és neveket kell megadni a billentyűzetet használva.

Előre telepített szoftverek

Ez a szoftver gyárilag telepítve van a nyomtatóra. Webböngészőből indítható, hálózaton keresztül.

A szoftver neve/funkciója	Funkció
Remote Manager	A(z) Remote Manager segítségével elvégezheti a hálózati beállításokat. Továbbá képes e-mail üzenetben értesítést küldeni, amikor a nyomtatón esetlegesen hibák stb. fordulnak elő. ☞ „A(z) Remote Manager használata“ 29. oldal

A(z) Epson Edge Dashboard használata

Indítási eljárás

Az Epson Edge Dashboard egy webes alkalmazás.

1 Az alkalmazás az alábbi két módszer egyikével indítható el.

Windows

❏ Kattintson a(z) **Epson Edge Dashboard** ikonra a Desktop (Asztal) toolbar (eszköztárán), és válassza ki a **Show Epson Edge Dashboard** lehetőséget.

❏ Kattintson a **Start** > **All Programs (Minden program)** (vagy **Programs (Programok)**) > **Epson Software** > **Epson Edge Dashboard** > **Epson Edge Dashboard** elemre.

Mac

❏ Kattintson a(z) **Epson Edge Dashboard** ikonra a Desktop (Asztal) menüsorán, és válassza a **Show Epson Edge Dashboard** lehetőséget.

2 Az Epson Edge Dashboard elindul.

Részletek az Epson Edge Dashboard súgójában találhatók.

Bezárási eljárás

Zárja be a webböngészőt. Mindazonáltal a(z) Epson Edge Dashboard rezidens szoftver, ezért nem áll le, hanem továbbra is futni fog.

Az EPSON Software Updater használata

A szoftver-frissítés elérhetőségének ellenőrzése

1 Ellenőrizze az alábbiakat.

❏ A számítógép csatlakozik az internethez.

❏ A nyomtató és a számítógép képes kommunikálni egymással.

2 Indítsa el a(z) EPSON Software Updater programot.

Windows 8.1/Windows 8
Írja be a szoftver nevét a keresőmezőbe, és válassza ki a megjelenített ikont.

Windows 8.1/Windows 8 rendszertől eltérő rendszer esetén
Kattintson a Start > **All Programs (Minden program)** (vagy a **Programs (Programok)**) > **Epson Software** > **EPSON Software Updater** elemre.

Mac OS X
Kattintson az **Go (Indítás)** — **Applications (Alkalmazások)** — **Epson Software** — **EPSON Software Updater** lehetőségre.

> ***Megjegyzés:***
> *Windows esetén úgy is elindíthatja a programot, hogy az asztal eszköztárának nyomtató ikonjára kattint, és a **Software Update (Szoftver frissítés)** elemet választja.*

3 A szoftver és a kézikönyvek frissítése.

Kövesse a képernyőn megjelenő utasításokat a folytatáshoz.

> ***Fontos:***
> *A frissítés közben ne kapcsolja ki a számítógépet vagy a nyomtatót.*

Megjegyzés:
A listában nem szereplő szoftver frissítéséhez az EPSON Software Updater nem használható. A szoftver legújabb verziójához keresse fel az Epson weboldalát.

https://www.epson.com

Frissítési értesítők fogadása

1. Indítsa el a(z) EPSON Software Updater programot.
2. Kattintson az **Auto update settings (Automatikus frissítési beállítások)** elemre.
3. Válasszon egy intervallumot a nyomtató **Interval to Check (Keresési időköz)** mezejében a frissítések ellenőrzésére, majd kattintson az **OK** gombra.

A(z) Remote Manager használata

Áttekintést nyújt a szoftver elindításáról és a kínált funkciókról.

Indítási eljárás

Indítsa el a szoftvert egy olyan számítógépen, amely ugyanahhoz a hálózathoz kapcsolódik, mint a nyomtató.

1. Ellenőrizze a nyomtató IP-címét.

   Ellenőrizze, hogy a nyomtató készen áll-e a nyomtatásra.
   Nyomja meg a(z) **Menu** gombot, majd a következő sorrendben válassza ki a következő elemeket: **Other Settings** — **Network Setup** — **IP Address Setting**.
2. Indítson el egy webböngészőt a számítógépen, amely a hálózaton keresztül csatlakozik a nyomtatóhoz.
3. Írja be a nyomtató IP-címét a webböngésző címsorába, majd nyomja le a(z) **Enter** billentyűt vagy a **Return** billentyűt.

   Formátum: https://nyomtató IP-címe/

   Példa: https://192.168.100.201/

Bezárási eljárás

Zárja be a webböngészőt.

A szoftver eltávolítása

Fontos:

- *Jelentkezzen be egy „Computer administrator (A számítógép rendszergazdája)“ típusú fiókba (egy administrative privileges (rendszergazdai jogosultságokkal) rendelkező fiókba).*
- *Írja be a rendszergazda-jelszót, ha a rendszer kéri, majd hajtsa végre a további műveleteket.*
- *Lépjen ki minden más, esetleg futó alkalmazásból.*

Windows
Ez a rész a(z) Epson Edge Dashboard program és az Epson communications drivers (Epson kommunikációs illesztőprogramokra) eltávolításának módját ismerteti, azokat példaként használva.

1. Kapcsolja ki a nyomtatót és húzza ki a kábelt a számítógépből.
2. Azon a számítógépen, amelyre a szoftver telepítve van, kattintson a **Control Panel (Vezérlőpult)** elemre, majd a **Programs (Programok)** kategóriában kattintson az **Uninstall a program (Program eltávolítása)** elemre.

3 Válassza ki az eltávolítani kívánt szoftvert, majd kattintson az **Uninstall/Change (Eltávolítás/módosítás)** (vagy a **Change/Remove (Módosítás/eltávolítás)**) elemre.

Az alábbiak kiválasztása esetében a rendszer törli az Epson communications drivers (Epson kommunikációs illesztőprogramokra) elemeket. Az XXXXX helyett a modellszám látható.

❏ EPSON SC-SXXXXX Series Comm Driver Printer Uninstall

A(z) **Epson Edge Dashboard** eltávolításához válassza ki a(z) Epson Edge Dashboard elemet.

4 Válassza a célnyomtató ikont, majd kattintson az **OK** gombra.

5 Kövesse a képernyőn megjelenő utasításokat a folytatáshoz.

A megerősítést kérő üzenetnél kattintson a **Yes (Igen)** gombra.

Ha újratelepíti az Epson communications drivers (Epson kommunikációs illesztőprogramokra), indítsa újra a számítógépet.

Mac

A(z) Epson Edge Dashboard programot az alábbiak szerint kell eltávolítani.

1 Lépjen ki a(z) **Epson Edge Dashboard** programból.

2 Kattintson kétszer az **Applications (Alkalmazások)** — **Epson Software** — **Epson Edge Dashboard** — **Epson Edge Dashboard Uninstaller** elemre.

Kövesse a képernyőn megjelenő utasításokat a folytatáshoz.

Alapműveletek

Megjegyzések a hordozóanyag betöltéséhez

Ha a hordozóanyag használatával kapcsolatos alábbi pontokat nem tartja be, kisebb mennyiségű por vagy szösz ragadhat a hordozóanyag felszínére, ami tintacseppeket eredményezhet a nyomatban.

Ne tegye a papírt közvetlenül a padlóra.
Használaton kívül a papírt vissza kell csévélni, és az eredeti csomagolásában kell tárolni.

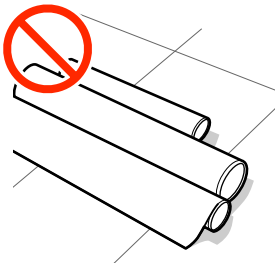

Szállítás közben a papír felülete nem érintkezhet ruhával.
Tartsa a hordozóanyagot az eredeti csomagolásában, míg a hordozóanyagot be nem tölti a nyomtatóba.

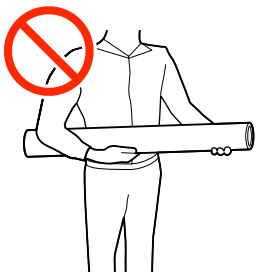

Megjegyzések a hordozóanyag betöltéséhez

Vigyázat:

- *A melegítők és a hordozóanyagszél-tartó lemez forrók lehetnek, ezért tegye meg a szükséges óvintézkedéseket. A szükséges óvintézkedések elmulasztása égési sérülést okozhat.*
- *Mivel a papír nehéz, ne egy személy szállítsa.*
- *Ügyeljen arra, hogy az elülső fedél nyitásakor vagy zárásakor nehogy beszoruljon a keze vagy az ujja. Ha nem tartja be ezeket az óvintézkedéseket, akkor megsérülhet.*
- *Ne simítsa kezével végig a hordozóanyagok szélét. A hordozóanyagok szélei élesek és sérülést okozhatnak.*

Közvetlenül nyomtatás előtt töltse be a hordozóanyagot.
A nyomógörgők összegyűrhetik a nyomtatóban maradt papírt. A papír hullámosodhat és felgöndörödhet, ami elakadásokat okozhat, vagy ennek eredményeként a papír a nyomtatófejhez érhet.

Ne állítson be hordozóanyagot, ha annak bal és jobb széle egyenetlen.
Ha a betöltött papírtekercs jobb és bal szélei egyenlőtlenek, a papíradagolási problémák a papír nyomtatás közbeni elfordulását okozhatják. Tekercselje át a papírt, hogy összeigazítsa a széleket; vagy használjon hibátlan tekercset.

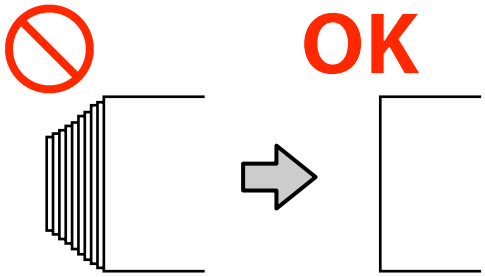

Hordozóanyag betöltése

Az eljárást bemutató videó a YouTube videomegosztón megtekinthető.

Epson Video Manuals

1 Nyomja meg a ⏻ gombot, és várjon, amíg a képernyőn megjelenik a **Load media.** felirat.

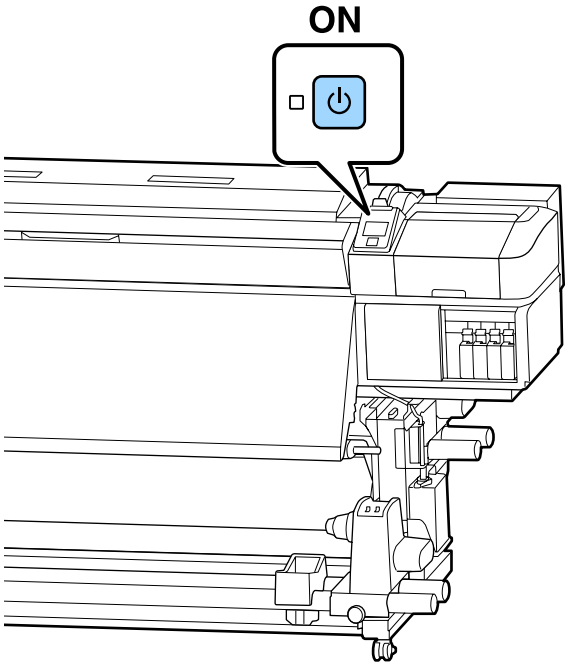

2 Nyissa fel az elülső fedelet, majd engedje le a hordozóanyag-betöltő kart.

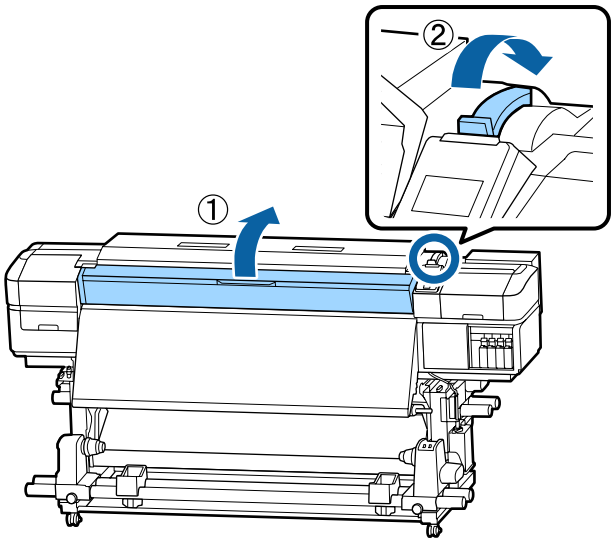

3 A hordozóanyagszél-tartó lemez mindkét oldalán fogja meg a fület, és mozgassa a lemezt félre, a lemez szélei felé.

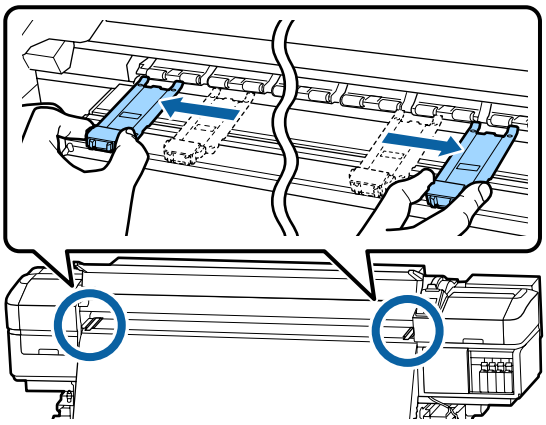

4

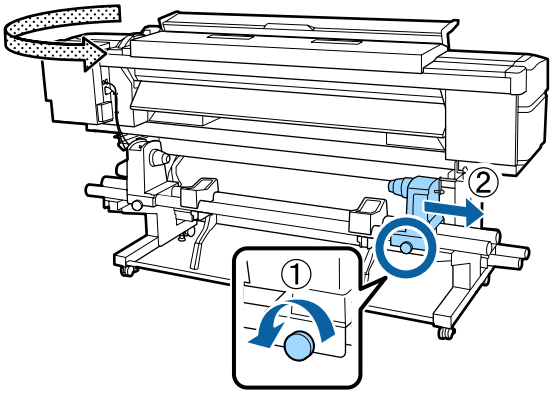

Fontos:

Ha a tartó jobb oldali fogantyújának tengelye nem látható, forgassa el a fogantyút előrefelé ütközésig. A papírt nem lehet megfelelően behelyezni, ha a fogantyú tengelye nem látható.

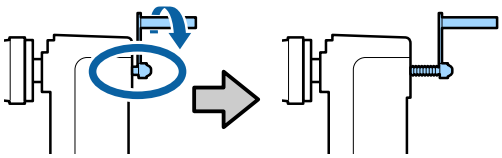

5 Mozgassa a tekercstartót a betöltendő hordozóanyag tekercsméretének megfelelően beállított pozícióhoz.

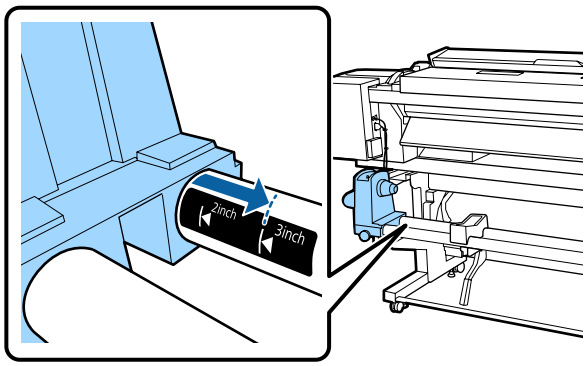

6 Szorítsa meg a csavart, amíg a csavar már nem fordítható tovább.

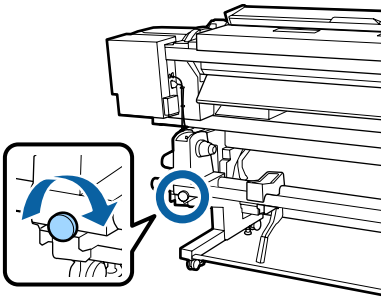

7

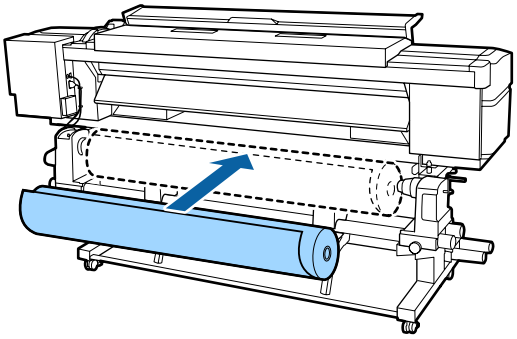

Megjegyzés:
A hordozóanyag-tekercs elhelyezés módszere a hordozóanyag feltekercselési módjától függően, a következők szerint változik.

Printable Side Out

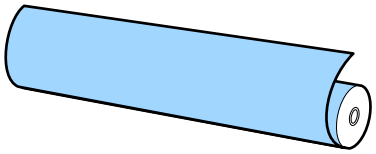

Printable Side In

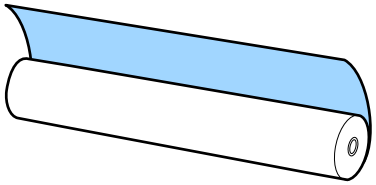

8

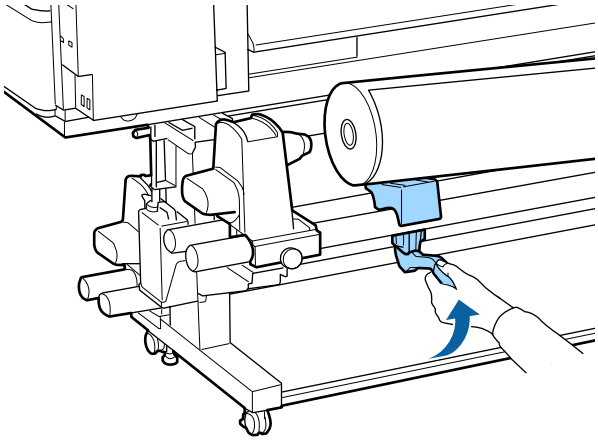

9 A hordozóanyag tekercsmagját szilárdan illessze rá a tekercstartóra.

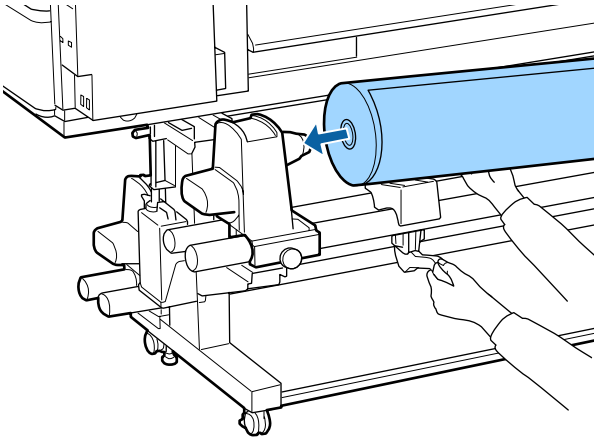

Megjegyzés:
Ha a hordozóanyag-tekercs külső átmérője kisebb, mint 140 mm, akkor az emelőkarral történő megemeléskor a tekercsmag nem fogja elérni a tartót.

Emelje meg kézzel, és a tekercsmagot illessze a tekercstartóra.

10

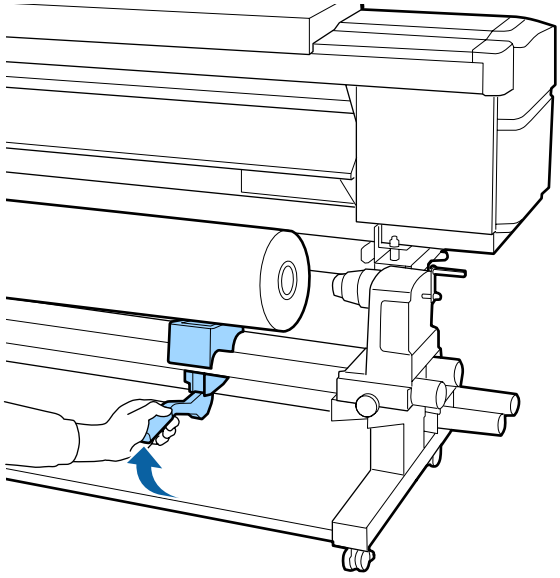

11

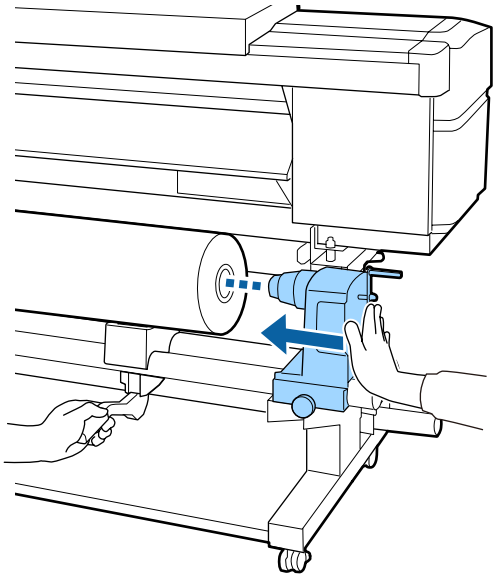

Megjegyzés:
Ha a hordozóanyag-tekercs külső átmérője kisebb, mint 140 mm, akkor az emelőkarral történő megemeléskor a tekercsmag nem fogja elérni a tartót.

Emelje meg kézzel, és a tekercsmagot illessze a tekercstartóra.

12 A tekercstartónak a tekercsmagra való megfelelő ráillesztése érdekében nyomja meg kétszer.

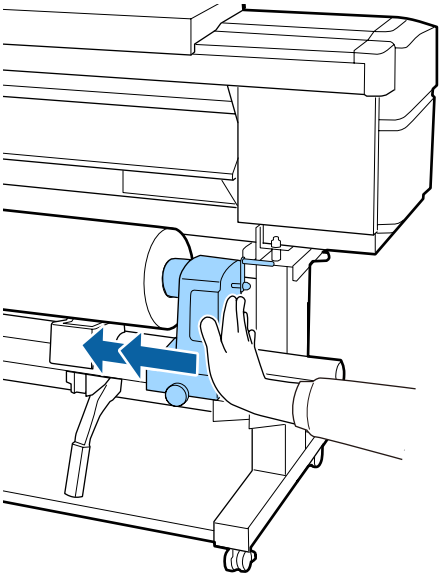

Fontos:

Ha a tekercstartó nem megfelelően van behelyezve a tekercsmagba, a papír a tekercstartó és a tekercsmag közti csúszás miatt helytelenül továbbítódik a nyomtatás alatt.

Ez sávokat okozhat a nyomatban.

13 Szorítsa meg a csavart, amíg a csavar már nem fordítható tovább.

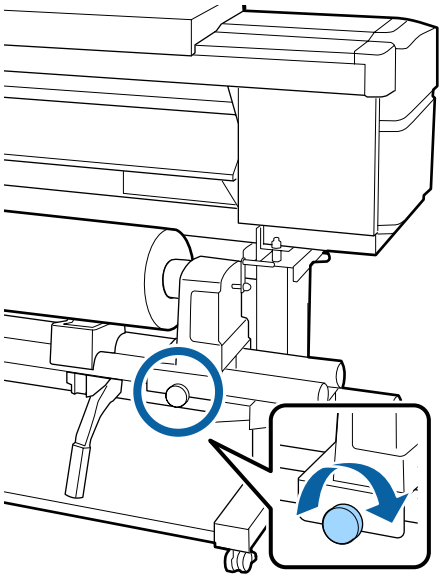

Fontos:

- *Ha a tekercstartó csavarja laza, a tekercstartó mozoghat a nyomtatás alatt. Ez csíkokat és egyenetlenségeket okozhat a nyomatban.*
- *Ha a tekercs jobb és a bal széle nem illeszkedik, igazítsa el őket.*

14 Forgassa el a kart, amíg az alábbi ábrán lévő A alkatrész teljesen be nincs helyezve.

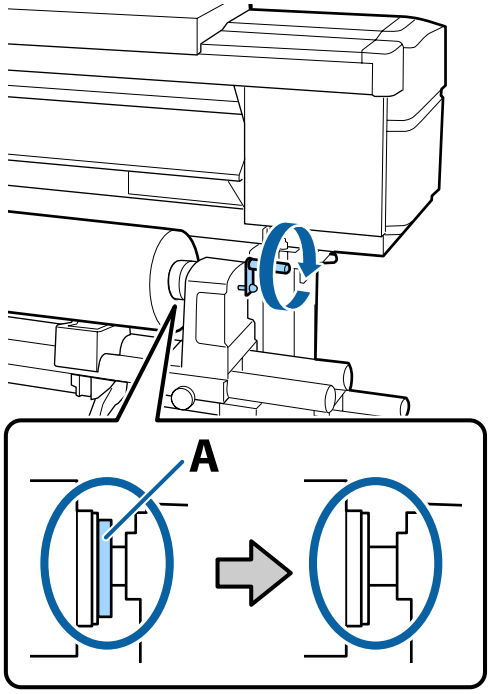

Fontos:

Amint az A alkatrész eltűnik, ne forgassa tovább a kart. Az óvintézkedés figyelmen kívül hagyása kárt tehet a tekercstartóban.

Ha az A alkatrész még a fogantyú teljes elforgatása után is látható, csévélje vissza a fogantyút. Lazítsa meg a tekercstartó csavarját a jobb oldalon, majd indítsa újra a 4. lépéstől.

15 Illessze be a nyílásba a hordozóanyagot körülbelül 30 centiméternyire, majd hajtsa le a hordozóanyag-betöltő kart.

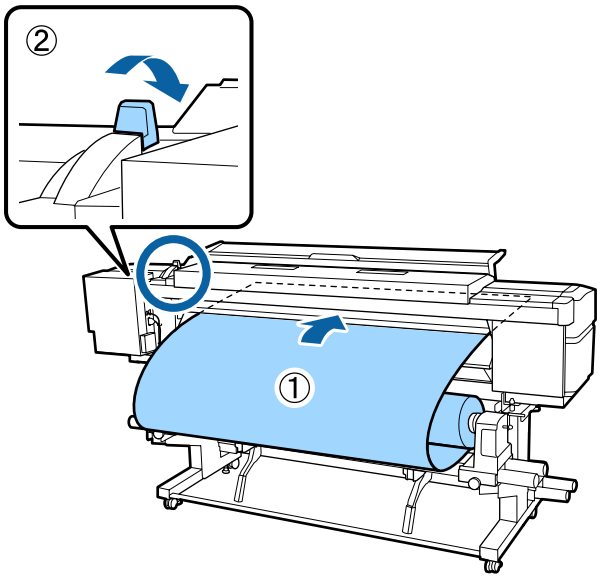

16 Ellenőrizze, hogy a hordozóanyag bal széle a négyszögletű címke tartományon belülre esik, ahogy az ábrán látható.

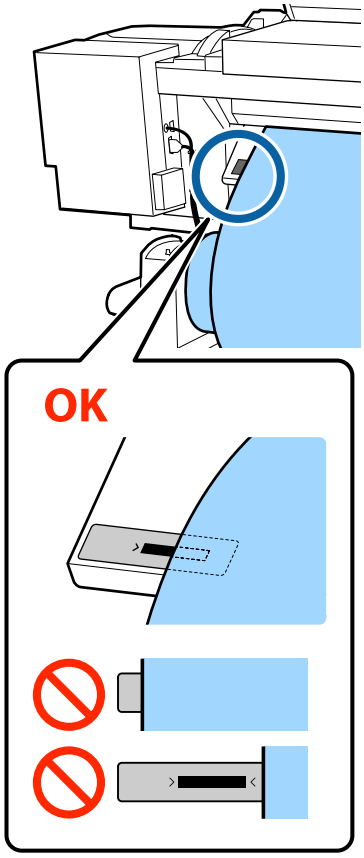

Megjegyzés:
Ha a hordozó bal széle a címke fekete négyzetén kívül esik, végezze el az 5 – 16. lépést fordított sorrendben a tekercstartó pozíciójának módosításához. Ne próbálja meg elmozdítani a tekercstartókat, amikor be vannak helyezve a hordozóba.

17

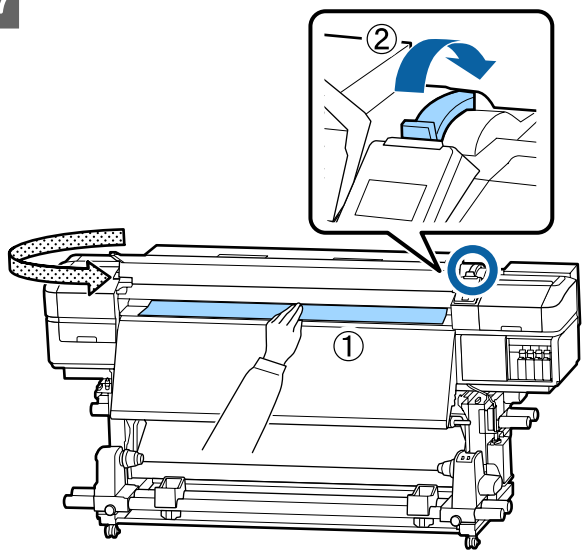

18 Egyik kezével tartsa a hordozóanyag közepét, és húzza egyenesen, amíg nem illeszkedik az utánmelegítőn levő címke alsó éléhez.

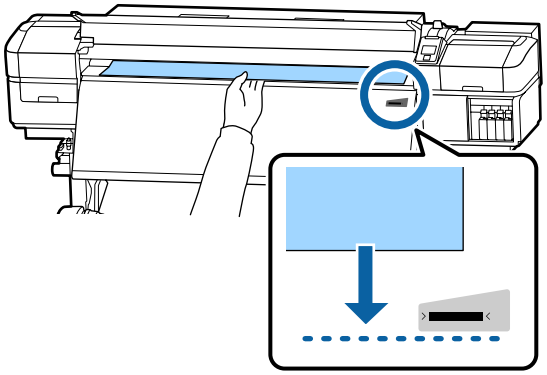

Ne húzza ki a papírt két kézzel. Ellenkező esetben a papír elferdülhet vagy elmozdulhat.

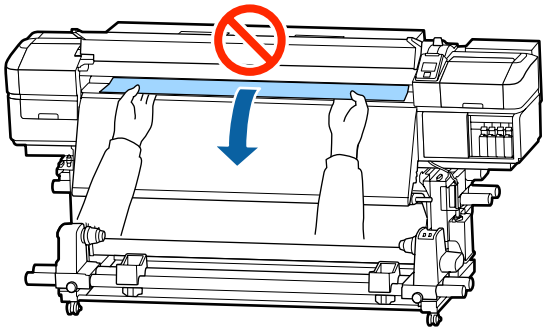

19

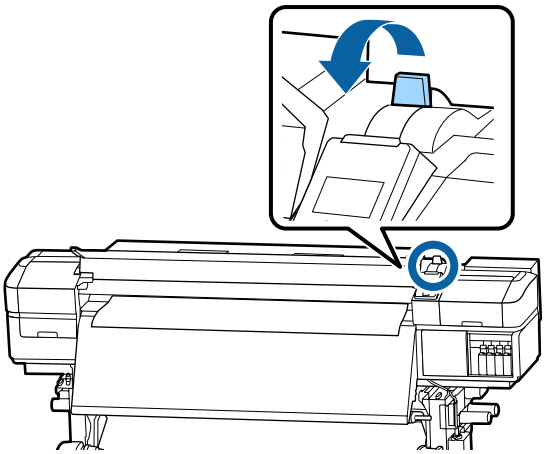

20 Óvatosan tapintsa meg a hordozóanyag mindkét végét, és ellenőrizze, hogy van-e eltérés a bal és a jobb szél feszessége között.

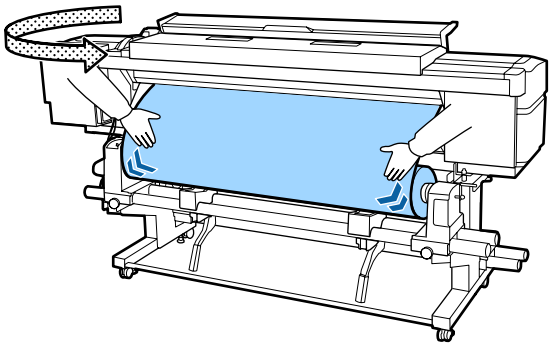

Ha a feszességben eltérés van, a hordozóanyag meglazulhat.

A nyomtató elejétől emelje fel a hordozóanyag-betöltő kart, és igazítsa ki a hordozóanyag lazaságát.

A lazaság megszüntetése után ismét engedje le a betöltőkart.

21 A hordozóanyagszél-tartó lemezek mindkét oldalán fogja meg a fület, és mozgassa a lemezt a hordozóanyag széléhez.
Állítsa be a hordozóanyagot úgy, hogy a szélei a hordozóanyagszél-tartó lemezek kerek lyukainak közepéhez legyenek illesztve.

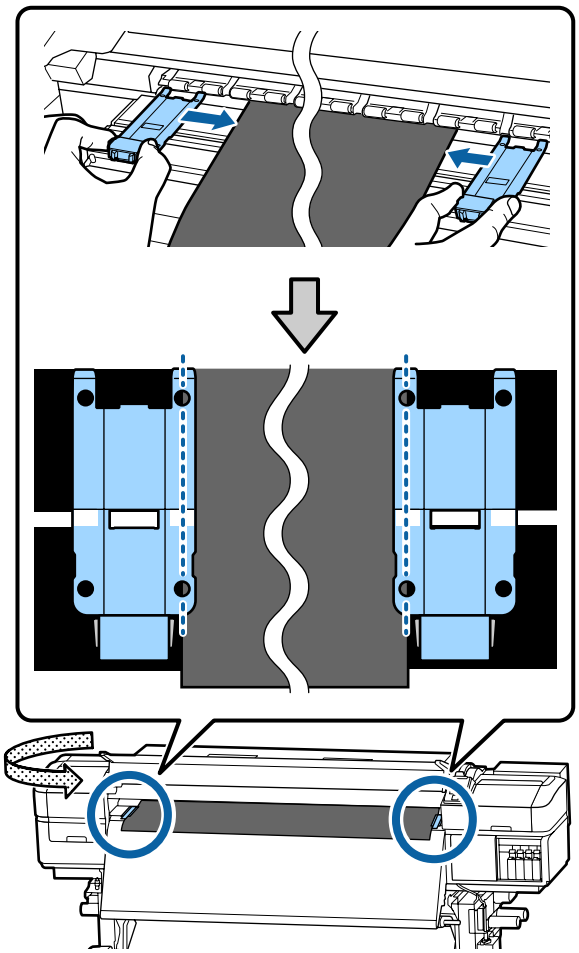

Fontos:

- *Ne használja a hordozóanyagszél-tartó lemezeket 0,4 mm-es vagy ennél vastagabb hordozóanyag esetében. Ellenkező esetben a hordozóanyagszél-tartó lemezek hozzáérhetnek a nyomtatófejhez és kárt tehetnek benne.*
- *Mindig úgy helyezze el a lemezeket, hogy a papír szélei a kerek lyukak közepén legyenek. A helytelen elhelyezés sávokat (vízszintes sávokat, tintaegyenetlenséget vagy csíkokat) okozhat a nyomtatás alatt.*
- *Használaton kívül tolja a hordozóanyagszél-tartó lemezeket a lap jobb és bal széléhez.*
- *Ne használja a hordozóanyagszél-tartó lemezeket, ha a nyomtatott hordozóanyag szélei elmosódottak.*

22

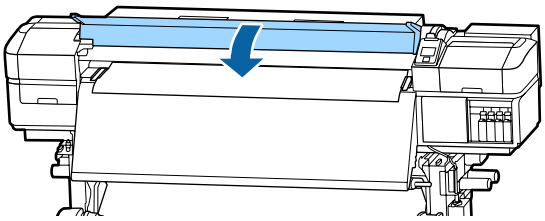

Az Automata feltekerő egység használata

Az Automata feltekerő egység automatikusan feltekeri a papírt nyomtatás után, és ez javítja a felügyelet nélküli működés hatékonyságát.

Az e nyomtatóhoz való Automata feltekerő egység az alábbi irányok valamelyikében tudja feltekerni a papírt.

Nyomtatható oldal kifelé

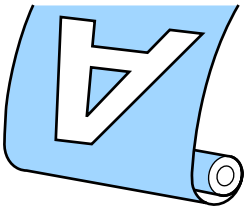

Nyomtatható oldal befelé

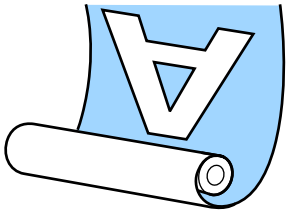

A nyomtatott oldallal kifelé történő feltekeréskor a nyomtatott felület a tekercs külsejére kerül.

A nyomtatott oldallal befelé történő feltekeréskor a nyomtatott felület a tekercs belsejére kerül.

Az eljárást bemutató videó a YouTube videomegosztón megtekinthető.

Epson Video Manuals

Vigyázat:

- *Hordozóanyag vagy tekercsmagok betöltésénél vagy a hordozóanyag feltekerő tekercsről való eltávolításánál kövesse az útmutatóban leírtakat.*
  A hordozóanyag a tekercsmagok vagy a feltekerő egységek leejtése sérülést okozhat.
- *Ügyeljen rá, hogy a kezét vagy a haját működés közben ne kapja el a Médium adagoló egység vagy az Automata feltekerő egység.*
  Ha nem tartja be ezeket az óvintézkedéseket, akkor megsérülhet.

A tekercsmag csatlakoztatása

Előkészítés

Olyan tekercsmagot használjon, amely hosszabb a papír szélességénél.
Ez lehetővé teszi a hordozóanyagnak a magról való kitüremkedése nélküli feltekerését.

Készítse elő a mellékelt papírszalagot.
A hordozóanyagnak a tekercsmagra történő rögzítéséhez ezt a módszert a következő előnyök miatt javasoljuk.

- Lehetővé teszi a tekercs bal és jobb oldali egyenetlenségeinek, illetve a hordozóanyag elmozdulásának megelőzését, ami stabil nyomtatási hosszt biztosít a nyomtatási feladatok számára.
- Nem megy kárba a hordozóanyag.

❏ A hordozóanyag feltekercselés után könnyen eltávolítható a tekercsmagról.

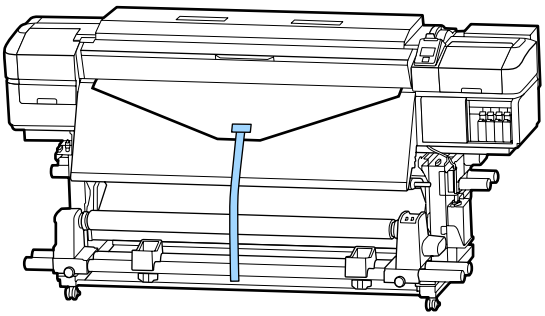

Ha a mellékelt papírszalag kifogyott, vásároljon kereskedelmi forgalomban is elérhető, 20 – 25 mm széles papírszalagot (olyat, amelyik nem nyúlik ki vagy szakad el könnyen). Ha nincs papírszalagja, vágjon ki papírból 20 – 25 mm széles és kb. 70 cm hosszú darabokat.

Betöltés

1 Tartsa nyomva a ▼ gombot, amíg a hordozóanyag belépő éle el nem éri az utánmelegítő közepét.

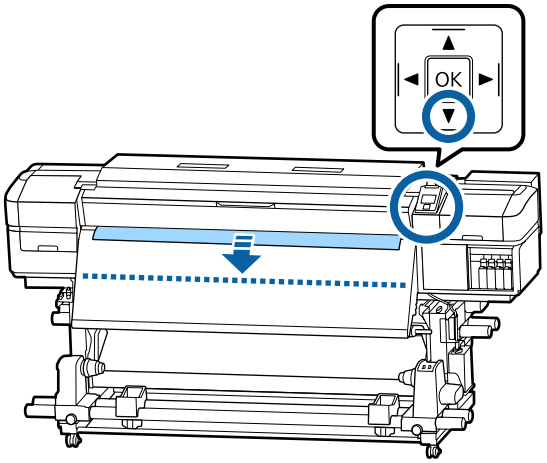

Fontos:

A hordozóanyag betöltéséhez mindig nyomja meg a ▼ gombot. Ha a hordozóanyagot kézzel húzza, az meggyűrődhet a feltekerés közben.

2

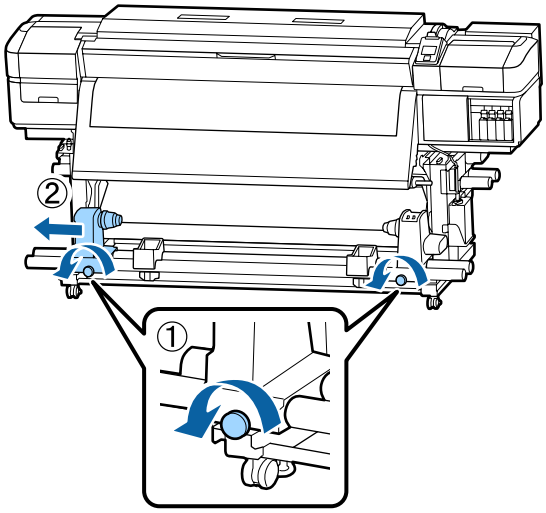

3 Állítsa egy vonalba a tekercsmag tartót a hordozóanyag jobb oldali szélével, és húzza meg a csavart.

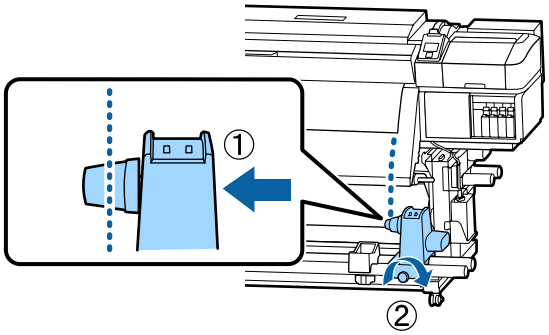

4 Helyezze be a tekercsmagot a tekercsmag tartóba.

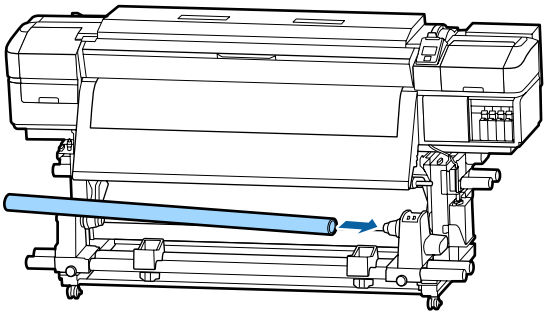

5 Nyomja le a kart, amíg az alábbi ábrán lévő A alkatrész teljesen be nincs helyezve, és húzza meg a csavart.

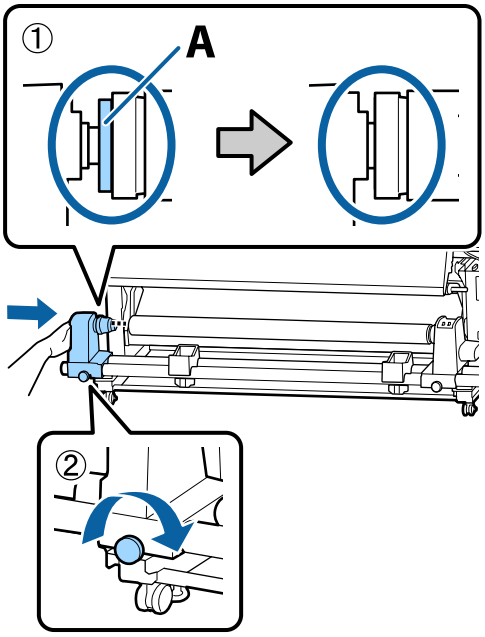

Fontos:

Fejezze be, ha az A alkatrész már nem látható. Ha a tartó túl bent van, nem biztos, hogy a feltekerő egység az elvárásoknak megfelelően működik.

6 A hordozóanyag közepén hagyjon 10 – 20 cm széles részt, és a hordozóanyag bal és jobb sarkából legalább 25 cm magas részt vágjon le.

A Sarkok levágása megelőzi hogy a tekercs a betöltéskor azok behajtódjanak vagy elakadjanak a feltekerés elején.

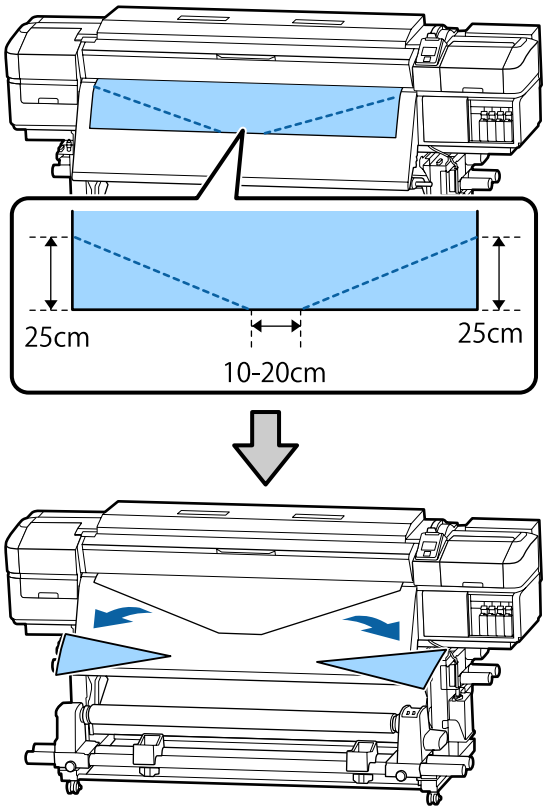

A következő lépésekhez olvassa el az alábbiakat a hordozóanyag feltekercselésétől függően.

A nyomtatott oldallal kifelé irányú feltekerés ismertetéséhez olvassa el ☞ „Feltekerés a Nyomtatott oldallal kifelé“ 41. oldal.

A nyomtatott oldallal befelé irányú feltekerés ismertetéséhez olvassa el ☞ „Feltekerés a Nyomtatott oldallal befelé“ 43. oldal.

Feltekerés a Nyomtatott oldallal kifelé

1 Vágja el a papírszalagot körülbelül 70 cm-es hosszúságúra, majd illessze kb. a hordozóanyag közepére, kereskedelmi forgalomban kapható ragasztószalag használatával.

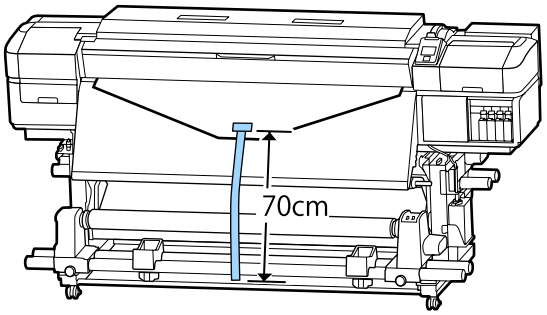

2 Miközben a papírszalagot egyenesen lefelé húzza, tekerje a tekercsmag köré elölről hátra, és rögzítse kereskedelmi forgalomban kapható ragasztószalaggal.

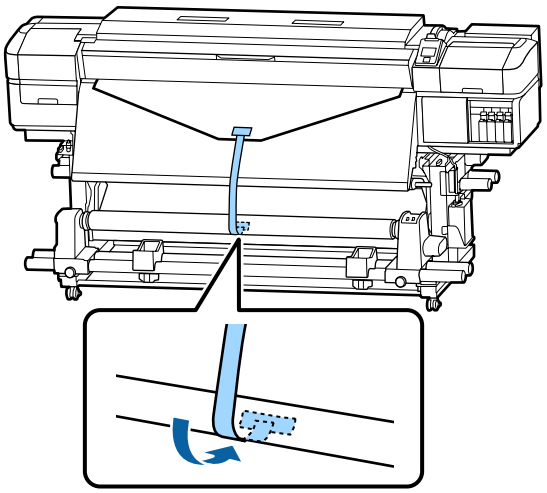

Fontos:

Kifeszített állapotban illessze fel a papírt a feltekerő tekercsmaghoz. Ha a papír laza állapotban kerül felillesztésre, a papír mozoghat a feltekerés alatt.

3 Állítsa át a Auto kapcsolót állásba.

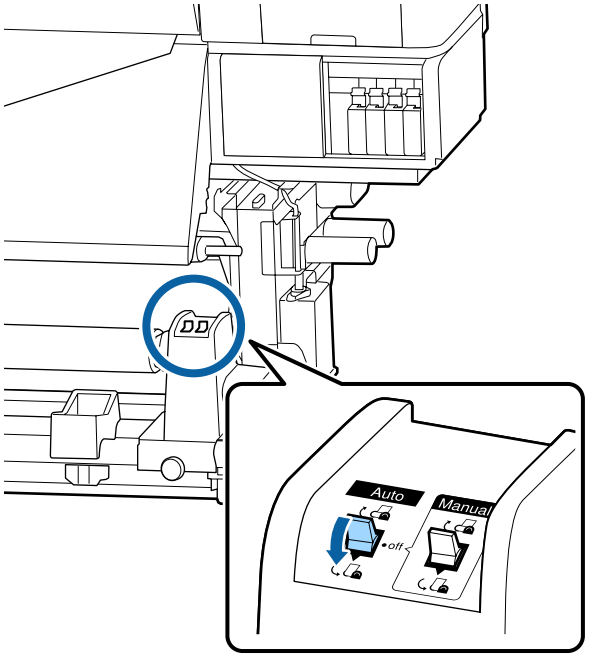

4 A feszítőrudat engedje le addig, hogy könnyedén hozzáérjen a papírszalaghoz.

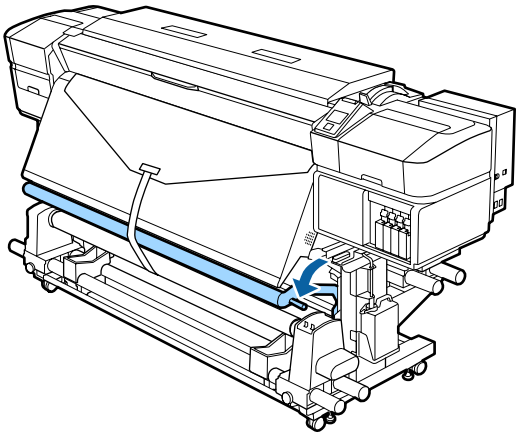

Ha nincs papírszalag

1 Mialatt egyenesen lenyomja a papír középső részét, kereskedelemben kapható ragasztószalaggal illessze fel a papírt a feltekerő tekercsmaghoz.

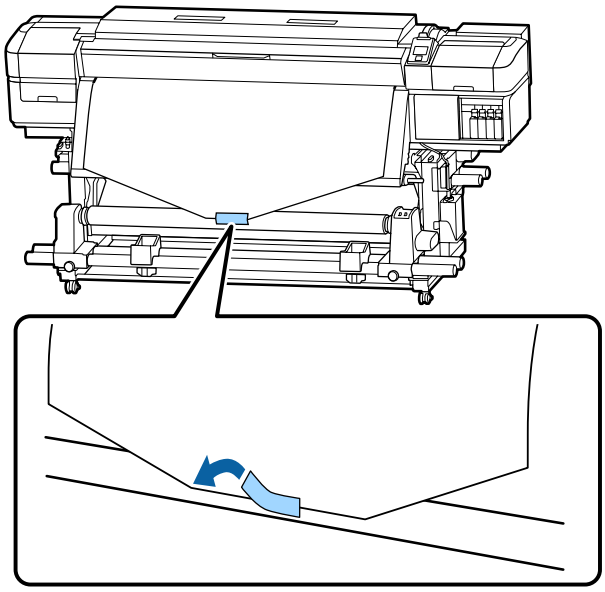

> **Fontos:**
>
> *Kifeszített állapotban illessze fel a papírt a feltekerő tekercsmaghoz. Ha a papír laza állapotban kerül felillesztésre, a papír mozoghat a feltekerés alatt.*

2 Nyomja meg a ▼ gombot a vezérlőpulton, hogy elég papírt továbbítson ahhoz, hogy egyszer a tekercsmag köré tekeredjen.

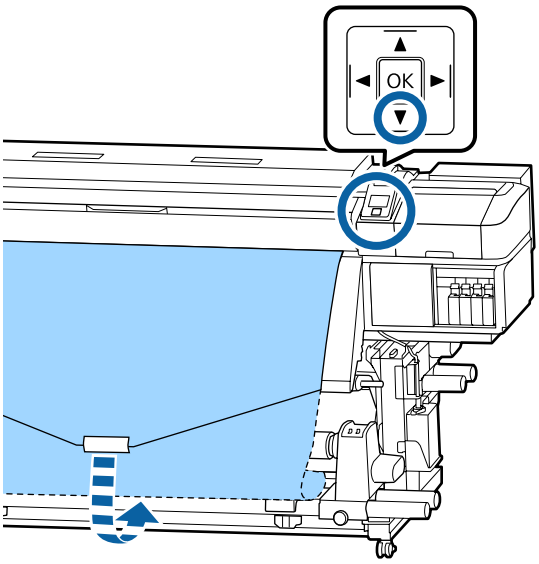

3 Állítsa a Auto kapcsolót Off állásba, és tartsa nyomva a Manual gombot ahhoz, hogy a papír egyszer a tekercsmag köré tekeredjen.

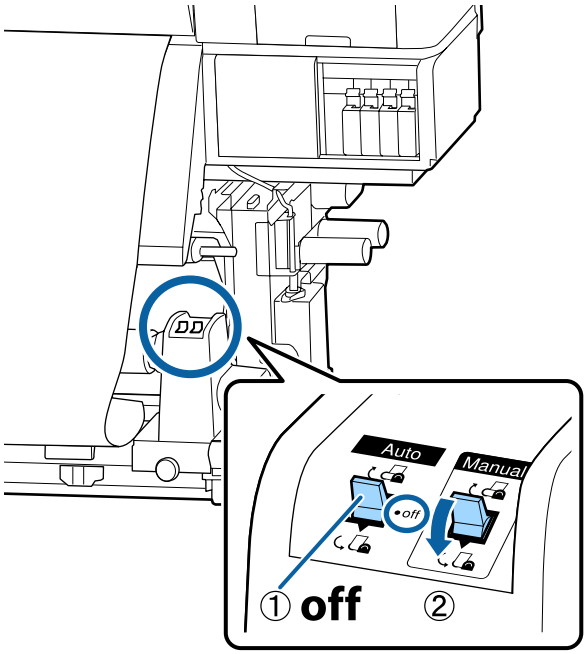

4 Állítsa át a Auto kapcsolót állásba.

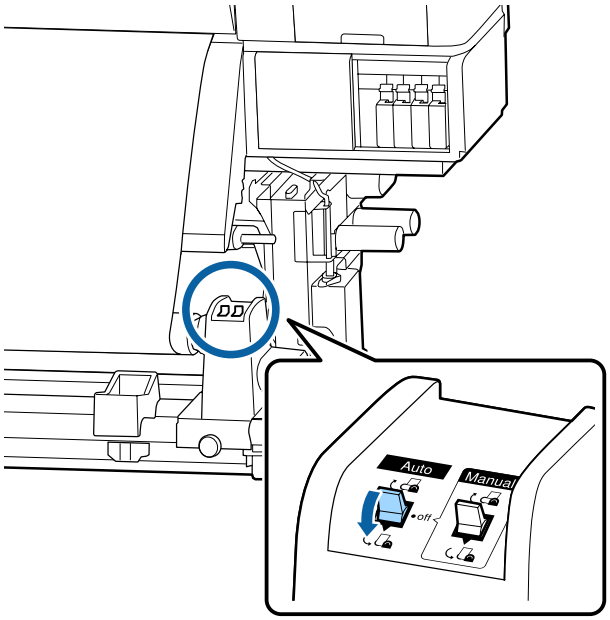

5 A feszítőrudat engedje le addig, hogy könnyedén hozzáérjen a hordozóanyaghoz.

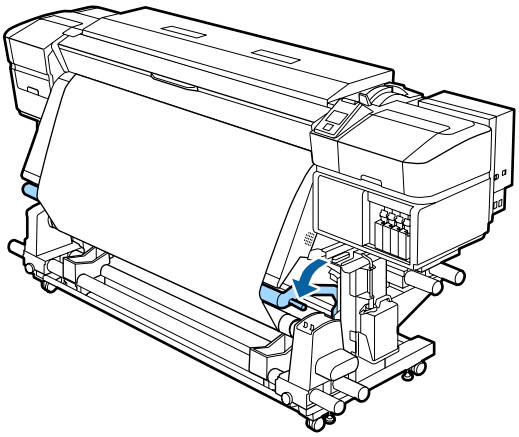

6 Ellenőrizze, hogy a papír nem pontatlanul lesz felillesztve.

Ha a papír bal és jobb oldalán tapasztalható feszesség különbözik a lenti ábrán látható területeken, a papír nem tekeredik fel megfelelően. Ha laza az egyik oldal, kezdje elölről a folyamatot az 1. lépéstől.

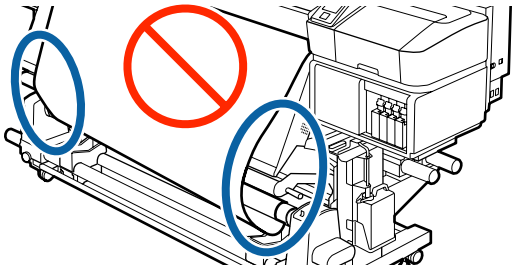

Megjegyzés:
A feszességbeli különbségeket úgy ellenőrizheti, hogy a papír mindkét szélén gyengéden koppint, ahogyan azt a lenti ábra is mutatja.

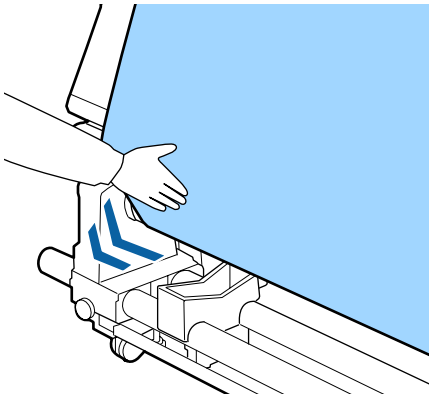

7 Tartsa továbbra is lenyomva a ▼ gombot addig, amíg a papír körbe nem tekeredett egyszer vagy kétszer.

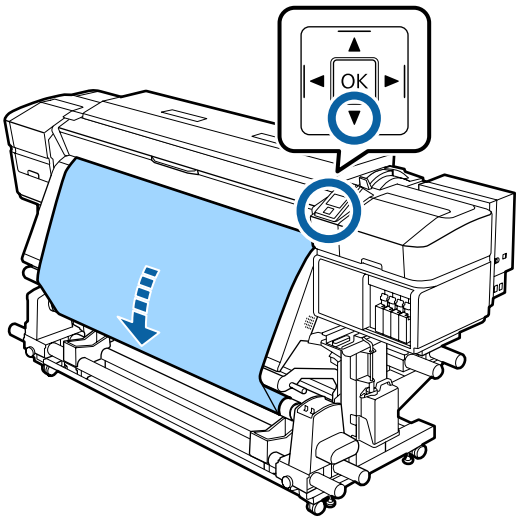

Feltekerés a Nyomtatott oldallal befelé

1 Vágja el a papírszalagot körülbelül 70 cm-es hosszúságúra, majd illessze kb. a hordozóanyag közepére, kereskedelmi forgalomban kapható ragasztószalag használatával.

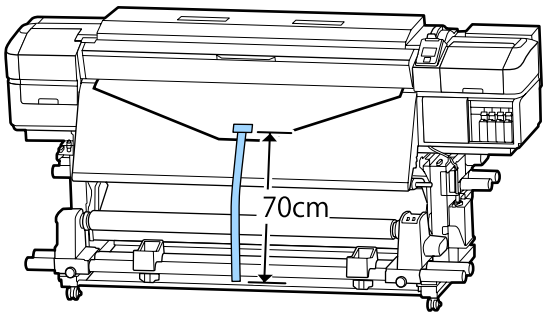

2 Miközben a papírszalagot egyenesen lefelé húzza, tekerje a tekercsmag köré hátulról előre, és rögzítse kereskedelmi forgalomban kapható ragasztószalaggal.

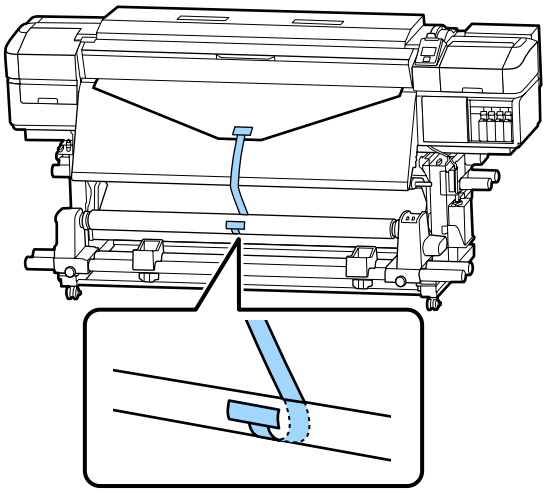

Fontos:

Kifeszített állapotban illessze fel a papírt a feltekerő tekercsmaghoz. Ha a papír laza állapotban kerül felillesztésre, a papír mozoghat a feltekerés alatt.

3 Állítsa át a Auto kapcsolót állásba.

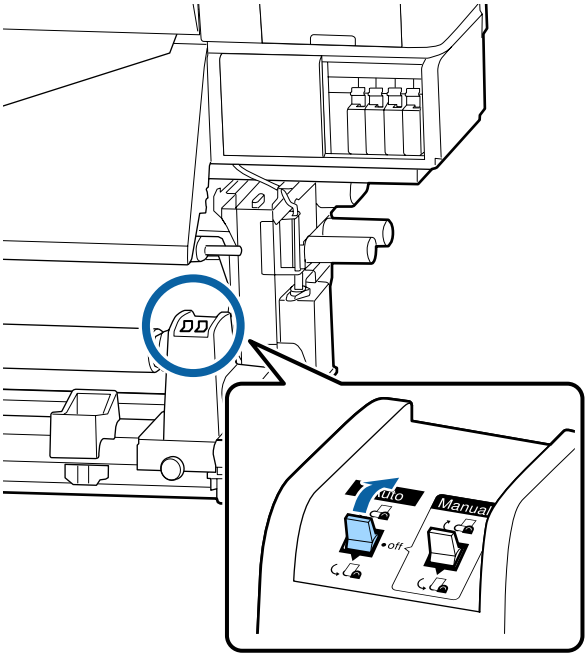

4 A feszítőrudat engedje le addig, hogy könnyedén hozzáérjen a papírszalaghoz.

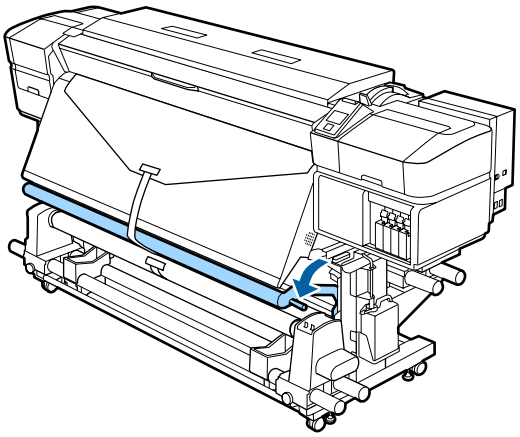

Ha nincs papírszalag

1 Miközben a hordozóanyag közepét egyenesen lefelé húzza, tekerje a tekercsmag köré hátulról előre, és rögzítse kereskedelmi forgalomban kapható ragasztószalaggal.

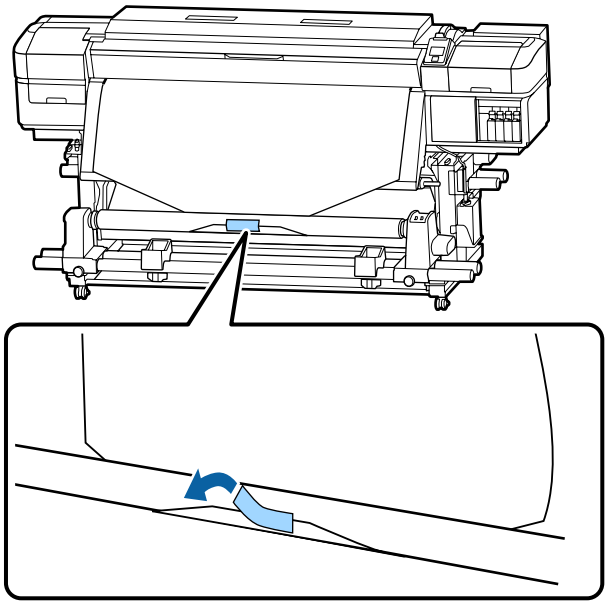

Fontos:

Kifeszített állapotban illessze fel a papírt a feltekerő tekercsmaghoz. Ha a papír laza állapotban kerül felillesztésre, a papír mozoghat a feltekerés alatt.

2 Nyomja meg a ▼ gombot a vezérlőpulton, hogy elég papírt továbbítson ahhoz, hogy egyszer a tekercsmag köré tekeredjen.

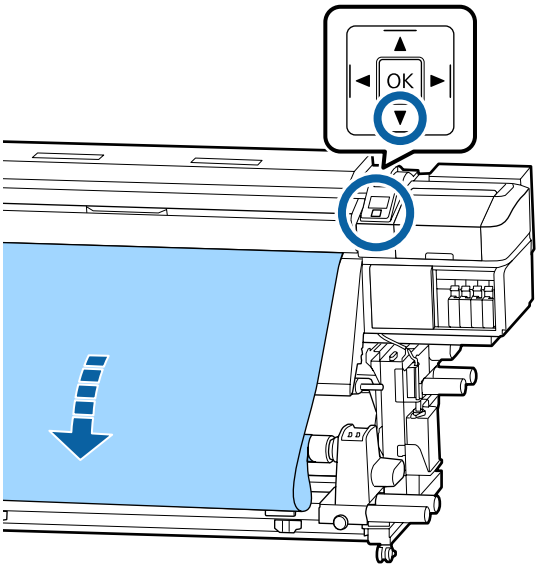

3 Állítsa a Auto kapcsolót Off állásba, és tartsa nyomva a Manual gombot ahhoz, hogy a papír egyszer a tekercsmag köré tekeredjen.

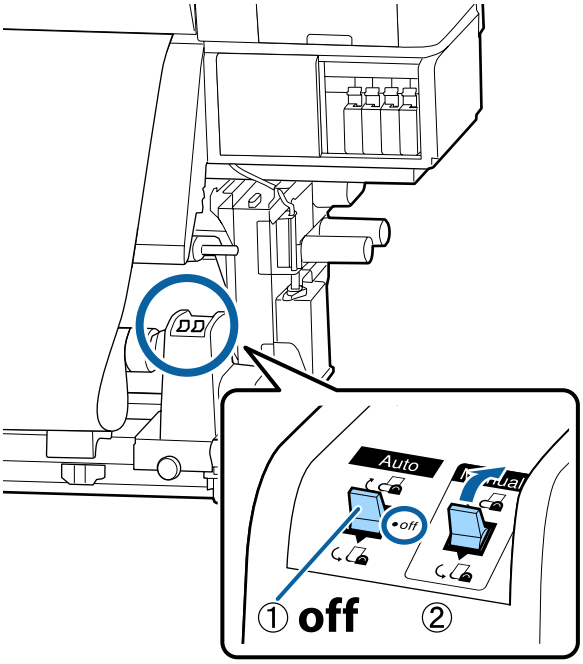

4 Állítsa át a Auto kapcsolót állásba.

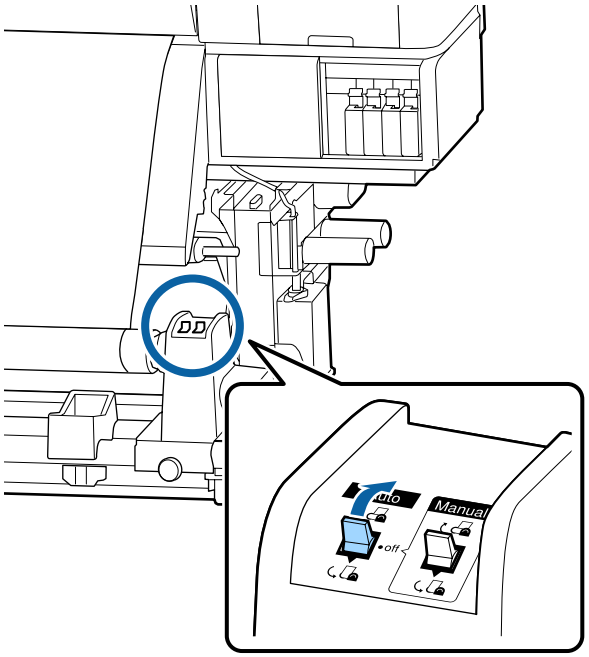

5 A feszítőrudat engedje le addig, hogy könnyedén hozzáérjen a hordozóanyaghoz.

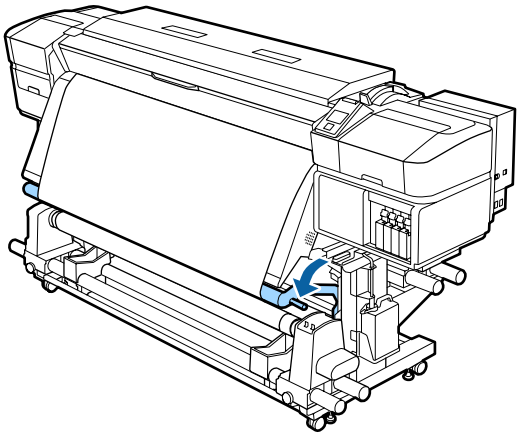

6 Ellenőrizze, hogy a papír nem pontatlanul lesz felillesztve.

Ha a papír bal és jobb oldalán tapasztalható feszesség különbözik a lenti ábrán látható területeken, a papír nem tekeredik fel megfelelően. Ha laza az egyik oldal, kezdje elölről a folyamatot az 1. lépéstől.

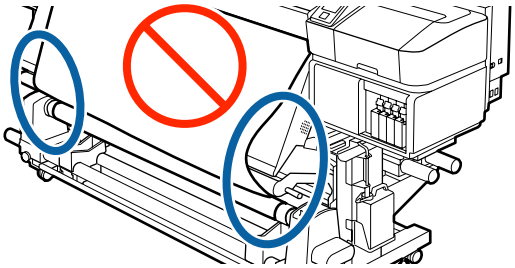

Megjegyzés:
A feszességbeli különbségeket úgy ellenőrizheti, hogy a papír mindkét szélén gyengéden koppint, ahogyan azt a lenti ábra is mutatja.

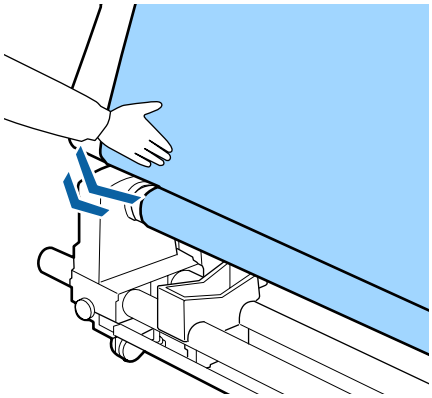

7 Tartsa továbbra is lenyomva a ▼ gombot addig, amíg a papír mindkét széle el nem éri a tekercsmagot, és tekerje körbe a papírt egyszer vagy kétszer.

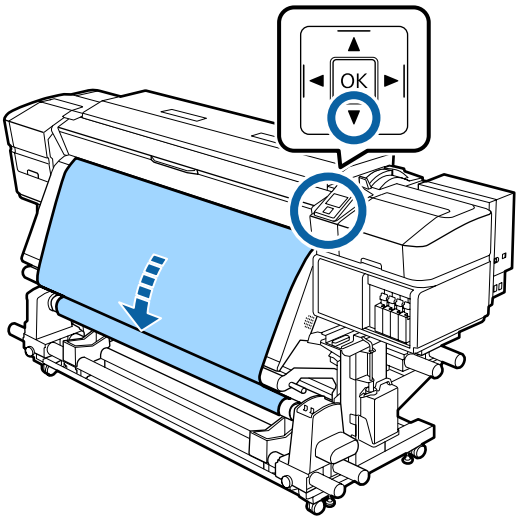

A betöltött hordozóanyag beállításai

Ha befejezte a hordozóanyag betöltését, a betöltött hordozóanyag beállításainak elvégzéséhez kövesse a kezelőpanelen megjelenő útmutatót.

1. Válassza ki a hordozóanyag beállításának számát
Válassza ki a hordozóanyag beállításának számát, amelyhez a rendszer bejegyzi a nyomtatóbeállításokat.

2. Válassza ki a tekercselés műszaki jellemzőit
Válassza ki a betöltött hordozóanyag-tekercs tekercstípusát.

3. Állítsa be a hordozóanyag hosszát
Állítsa be a betöltött hordozóanyag hosszát.

Gombok, melyek az alábbi beállításokban használatosak

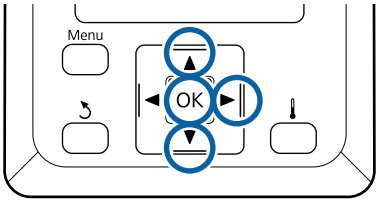

1 A ▼/▲ gombokkal válassza ki a hordozóanyag beállításának számát, amelyen a rendszer a nyomtatóbeállítást bejegyezte, majd nyomja meg a OK gombot.

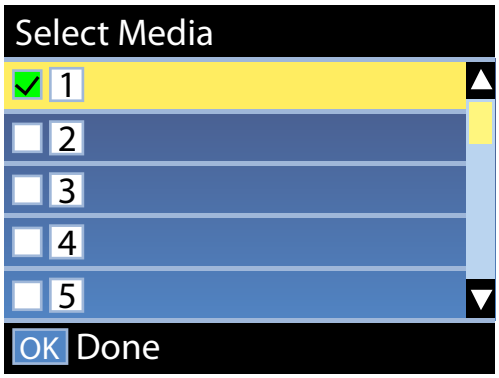

Ha új hordozóanyaghoz még nem végezte el a hordozóanyag beállításait, válasszon egy szabad számot, végezze el a hordozóanyag betöltését, majd végezze el az Easy Media Setup műveletet.

☞ „Új hordozóanyag beállítások mentése“ 47. oldal

2 Használja a ▼/▲ gombokat a tekercstípus kiválasztásához ami megfelel a betöltött tekercsnek majd nyomja meg a OK gombot.

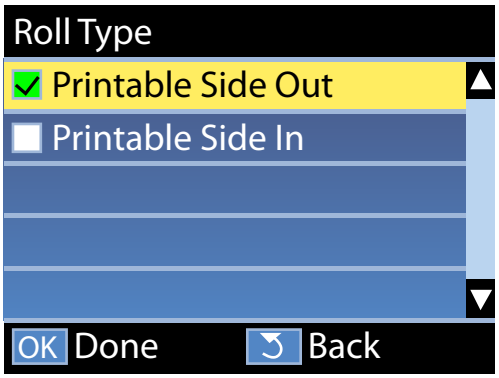

3 Megjelenik a betöltött hordozóanyag hosszának megadására szolgáló képernyő.
A ▼/▲ gombokkal válasszon egy értéket 1,0 és 100,0 m között, majd nyomja meg a OK gombot.

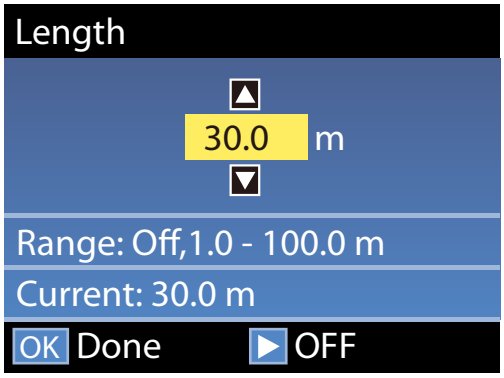

Állítsa be, hogy a tekercsen hátralévő hordozóanyag mikor legyen nyomtatva.

Nyomja meg a ▶ gombot, ha az OFF lehetőséget kívánja választani. Az OFF lehetőség választása esetén a rendszer nem számítja ki a hátralévő mennyiséget.

Megjegyzés:
A Remaining Setup — ON beállítás két funkció engedélyezését tartalmazza.
A következő két funkció közelítő tájékoztatást ad a nyomtatásra még felhasználható hordozóanyag hozzávetőleges mennyiségéről, ami megkönnyíti annak megállapítását, hogy mikor kell hordozóanyagot cserélni.

- *A hátralévő hordozóanyag-mennyiség megjelenítése*
  A kijelzőpanelen megjelenik hátralévő hordozóanyagnak a nyomtatás közben elhasznált hordozóanyag-mennyiség alapján számított mennyisége.
- *Remaining Alert*
  Figyelmeztetés jelenik meg, ha a hátralévő hordozóanyag-mennyiség elér egyelőre meghatározott szintet.

Egy rövid szünet után a nyomtatón megjelenik a Ready szöveg, amely jelzi, hogy a nyomtató készen áll a nyomtatásra. Küldje el a számítógépről a nyomtatni kívánt adatokat.

Új hordozóanyag beállítások mentése

A papírbeállítások típusa és összegzése

Mindegyik papírnak megvannak a maga sajátosságai, mint például nagy mennyiségű tinta felhasználása nyomtatás során vagy a száradási idő. Ha a nyomtatást nem ennek megfelelően végzi el, akkor a nyomtatási eredmény nem lesz kielégítő.

Ahhoz, hogy az Ön által használt papírnak megfelelő, optimális körülmények között nyomtathasson, az Ön által használt papírnak megfelelő nyomtatási információkat és papírbeállítási értékeket regisztrálnia kell a nyomtatóba és a(z) RIP programba. Ugyanakkor a papír méretéhez és jellemzőihez optimális nyomtatáshoz szükséges egyes beállítások elvégzése bonyolult és időigényes feladat lehet.

Egyszerűen és gyorsan rögzítheti a papír beállítási értékeit a nyomtatón a következő módszerek egyikével.

EMX-fájlok használata a papírbeállítások mentésére

A(z) EMX-fájl az egyes papírtípusokhoz tartozó nyomtatásbeállítási fájl, mely a kereskedelemben kapható papírokra történő megfelelő nyomtatáshoz szükséges nyomtatási beállításokat tartalmazza. Ezt az Epson biztosítja.

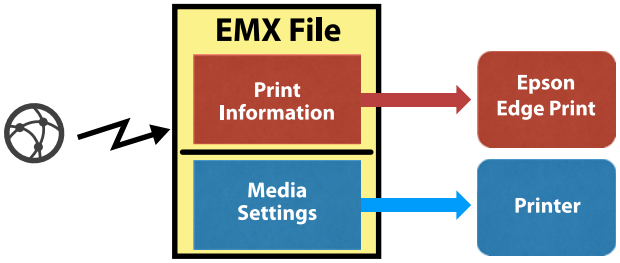

A készülékhez mellékelt Epson Edge Dashboard szoftver segítségével letöltheti a(z) EMX-fájlt és regisztrálhatja a papírbeállítási értékeket a nyomtatóba.

Amikor a(z) EMX-fájlt letölti a(z) Epson Edge Dashboard szoftverből, akkor a rendszer a nyomtatási információkat automatikusan regisztrálja a készülékhez mellékelt RIP programba (Epson Edge Print), így Ön a(z) Epson Edge Print segítségével könnyedén optimális nyomtatási eredményeket érhet el az Ön által használt papíron.

Amikor a papírbeállítási értékeket sikerült regisztrálni a nyomtatóba, akkor a(z) Epson Edge Dashboard programban optimalizálja a papírbeállításokat. Az optimalizálás lényegében a papír és a nyomtató összehangolása, amely ellensúlyozza a papír és a nyomtató közötti különbségeket, hogy ily módon optimális nyomtatási eredményeket lehessen elérni.

☞ „A papírbeállítások optimalizálása (Media Adjust művelet)“ 51. oldal

> ***Megjegyzés:***
> *Ha további információkat szeretne megtekinteni arról, hogy a(z) EMX fájlok hogyan tölthetők le a(z) Epson Edge Dashboard programból és a papírbeállítási értékek hogyan regisztrálhatók a nyomtatóba, akkor tekintse meg a(z) Epson Edge Dashboard súgóját.*

Easy Media Setup végrehajtása a nyomtató beállítási menüjéből

Gyors nyomtatásra alkalmas. Ha Ön kiválasztja az Ön által betöltött papír típusát, akkor a rendszer elmenti azokat az általános felhasználásra vonatkozó papírbeállítási értékeket, amelyek korábban elő lettek készítve a nyomtatón. Ez után következik a papírbeállítások elvégzése, amelyek segítségével a beállítási értékek az adott szituációhoz optimalizálhatók (például a betöltött papír szélességéhez, valamint ahhoz, hogy a papírt betöltötte-e az Automata feltekerő egység).

A könnyű papírbeállítás elvégzése után válassza ki a készülékhez mellékelt RIP programba (Epson Edge Print) már regisztrált, általános felhasználásra vonatkozó nyomtatási információkat.

A papírbeállítások a kiválasztott papírtípustól függően eltérők.

Adhesive Vinyl vagy Banner kiválasztása esetén: az Auto/Manual lehetőségek állnak rendelkezésre
Általában az **Auto** kiválasztása javasolt. Ekkor a papíradagoló beállítása és a fejbeállítás automatikusan megtörténik a hordozóanyag beállítási minta nyomtatása és olvasása közben.

Az alábbi tesztminta nyomtatásához a hordozóanyag közelítőleg teljes hossza szükséges.

Kb. 270 mm

A(z) Film, a(z) Canvas, a(z) Textile vagy a(z) Paper/ Other kiválasztása esetén: végezzen manuális papírbeállítást
Ellenőrizze vizuálisan a kinyomtatott módosítási mintát, majd adja meg a módosítás értékét.

Az alábbi tesztminta nyomtatásához a hordozóanyag közelítőleg teljes hossza szükséges.

Feed Adjustment	Kb. 130 mm **Textile** kiválasztása esetén kb. 770 mm
Head Alignment	

	1-fejes mód SC-S40600 Series/SC-S80600 Series/ SC-S80600L Series/ SC-S60600 Series/ SC-S60600L Series készüléknél	Kb. 50 mm*1
	2-fejes mód SC-S80600 Series/SC-S80600L Series/SC-S60600 Series/ SC-S60600L Series készüléknél	Kb. 70 mm*2

*1 Egyfejes mód, 10 színű mód SC-S80600 Series/SC-S80600L Series készüléknél, behelyezett MS szín esetén, kb. 80 mm.

*2 Kétfejes mód, 10 színű mód SC-S80600 Series/SC-S80600L Series készüléknél, behelyezett MS szín esetén, kb. 120 mm.

Az alábbiakban az **Easy Media Setup** beállítási procedúrát mutatjuk be.

Easy Media Setup procedúra

Gombok, melyek az alábbi beállításokban használatosak

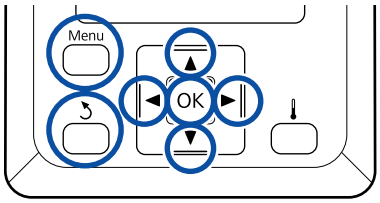

1 Miután ellenőrizte, hogy a nyomtató üzemkész, nyomja meg a **Menu** gombot.

Megjelenik a beállítások menüje.

2 Válassza ki a **Media Setup** elemet, és nyomja meg a OK gombot.

3 A ▼ vagy a ▲ gomb használatával válassza ki az **Easy Media Setup** lehetőséget, majd nyomja meg a OK gombot.

4 A ▼/▲ gombokkal válassza ki a kívánt hordozóanyag számát, majd nyomja meg a OK gombot.

Ha mentett beállítással rendelkező számot választ, akkor a rendszer felülírja a meglévő beállításokat.

5 A rendszer rögzíti a beállítás nevét.

Adjon nevet a papírbeállítás-készletnek. Egyedi nevekkel később könnyen kiválaszthatja a használni kívánt beállításkészletet.

A ▼/▲ gombokkal betűket és számokat jeleníthet meg. Ha megjelent a kívánt karakter, nyomja meg a ▶ gombot a következő beírási pozíció kijelöléséhez.

Ha hibás karaktert írt be, a ◀ gomb lenyomásával törölheti az előző karaktert és egy hellyel visszább viheti a kurzort.

6 A név beírása után nyomja meg a OK gombot.

7 Használja a ▼/▲ gombokat a betöltött hordozóanyagnak megfelelő hordozóanyag típus kiválasztásához, majd nyomja meg a OK gombot.

Adhesive Vinyl vagy **Banner** kiválasztása esetén folytassa a 8. lépéssel.

Ha nem az **Adhesive Vinyl** vagy a **Banner** hordozót választotta ki, a nyomtatás elkezdődik a papírbeállítási mintának megfelelően. Folytassa a 9. lépéssel.

8 A ▼/▲ gombokkal válassza ki az Auto/Manual elemet a Media Adjust beállításnál, és nyomja meg a OK gombot.

Az **Auto** elem végrehajtásánál egy módosítási mintát nyomtat a készülék. Amikor véget ér az automatikus beállítás, az Easy Media Setup folyamat befejeződik, és Ön visszakerül az állapotjelző képernyőre.

A **Manual** elem végrehajtásánál egy módosítási mintát nyomtat a készülék. A nyomtatás végén a módosítás értékének beírását kérik a képernyőn. Folytassa a következő módon.

9 Ellenőrizze le a kinyomtatott beállítási mintát.

Ha a Textile hordozón kívül bármilyen más hordozó van kiválasztva
Két beállítási mintacsoportot, A-t és B-t nyomtat a készülék. Mindkét csoportban válassza ki a legkevesebb átfedést vagy kihagyást tartalmazó mintát. Az alább látható esetben válassza a „0,0“ lehetőséget.

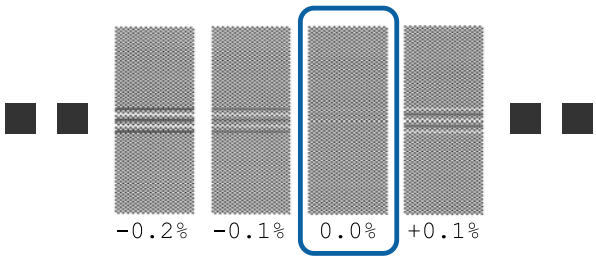

Ha vannak egyforma átfedést vagy kihagyást tartalmazó minták, a 10. lépésben válassza a középső értéket. Az alább látható esetben válassza a „-0,05%“ lehetőséget.

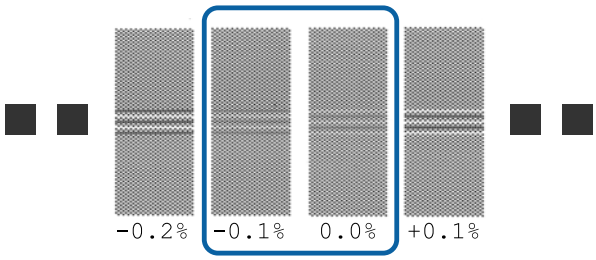

Ha mindegyik beállító mintán átfedések vagy hiányosságok láthatók, válassza ki a legkevesebb átfedést vagy hiányosságot tartalmazó mintát.

Ilyenkor kövesse az alábbi lépéseket az Easy Media Setup folyamat végrehajtásához, majd hajtsa végre az **500mm Pattern** folyamatot az adagolás beállításához.
☞ „Feed Adjustment“ 52. oldal

Textile beállítás esetén:
A készülék kinyomtat egy 500 mm-es mintát.

Végezze el a mérést egy legalább 0,5 mm-es osztásközt használó vonalzóval.

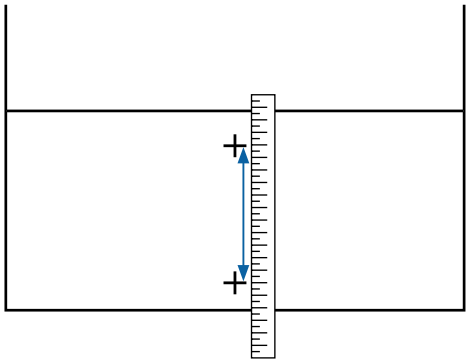

10 Megjelenik a beállítási minta megerősítő eredményeinek beírását szolgáló képernyő.

Ha a Textile hordozón kívül bármilyen más hordozó van kiválasztva
A ▼/▲ gombokkal állítsa be a 9. lépés A csoportjában kiválasztott minta alatt nyomtatott értéket, majd nyomja meg a OK gombot.

A B beállításnál ugyanígy járjon el.

Amikor a nyomtatás újraindul a módosítási mintánál, és a nyomtatás befejeződik, megjelenik a módosítás értékének beírását kérő képernyő.

Textile beállítás esetén
Állítsa be a 9. lépésben mért értéket, és nyomja meg a OK gombot.

Amikor a nyomtatás újraindul a módosítási mintánál, és a nyomtatás befejeződik, megjelenik a módosítás értékének beírását kérő képernyő.

11 Ellenőrizze le a kinyomtatott beállítási mintát.

Modell/állapot	Beállítási minta
❏ SC-S40600 Series ❏ Egyfejes mód SC-S80600 Series/ SC-S80600L Series/ SC-S60600 Series/ SC-S60600L Series készüléknél	Két tömb (A – B)*1

Modell/állapot	Beállítási minta
Kétfejes mód SC-S80600 Series/SC-S80600L Series/ SC-S60600 Series/ SC-S60600L Series készüléknél	Hat tömb (A – F)*2

*1 Egyfejes mód, 10 színű mód SC-S80600 Series/ SC-S80600L Series készüléknél, behelyezett MS szín esetén, négy tömb: A – D.

*2 Kétfejes mód, 10 színű mód SC-S80600 Series/ SC-S80600L Series készüléknél, behelyezett MS szín esetén, 12 tömb: A – L.

Mindkét esetben válassza ki a legfinomabb vonalakból álló mintát (minden vonal fedi egymást). Az alább látható esetben válassza a „-1“ lehetőséget.

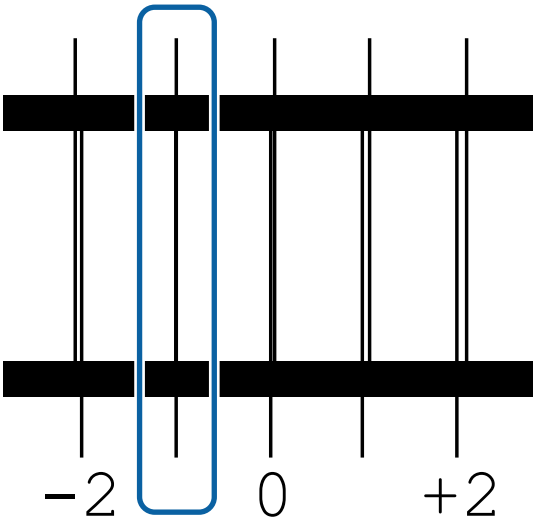

12 Megjelenik az értékek beírását kérő képernyő.

A ▲/▼ gombok használatával módosítsa a 11. lépésben kapott értékeket, majd nyomja meg a OK gombot.

13 Amikor több ellenőrző mintát nyomtat, válassza ki a számokat mintánként, majd nyomja meg a OK gombot.

A ▲/▼ gombok használatával módosítsa a 11. lépésben kapott értékeket, majd nyomja meg a OK gombot.

A végső beállítás beírásánál megjelenik az állapotjelző képernyő.

A Customize Settings eljárás végrehajtása a beállítások rögzítése után
A rögzítés után a **Customize Settings** menü **Media Type** vagy **Advanced Settings** elemének végrehajtásakor újra el kell végezni a **Media Adjust** beállítást.

☞ „A papírbeállítások optimalizálása (Media Adjust művelet)“ 51. oldal

A papírbeállítások optimalizálása (Media Adjust művelet)

A következő esetekben optimalizálja a papírbeállításokat (Media Adjust művelet).

A(z) Epson Edge Dashboard programban található papírbeállítási értékek regisztrálása a nyomtatóba
Ha egy — a(z) Epson Edge Dashboard programból letöltött — EMX-fájl papírbeállításai értékeit regisztrálja a nyomtatóba, akkor optimalizálást kell végezni annak érdekében, hogy a papírnak és a nyomtatónak a közöttük lévő eltérések ellensúlyozására szolgáló összehangolásával optimális nyomtatási eredményeket lehessen elérni.

Még az Auto Media Adjust művelet elvégzése után is sávosodás vagy szemcsésedés észlelhető.
Válassza ki a **Manual** beállítást,majd hajtsa végre a **Media Adjust** — **Standard** és **Head Alignment** elemeket.

Ha módosítja az Advanced Settings beállítást a hordozóanyag-beállítások mentése után

A Media Adjust műveletre vonatkozó megjegyzések

A nyomtatóba betöltött papírnak megfelelően beállításokat kell végezni.

- A tényleges nyomtatási körülményeknek megfelelően töltse be a beállítani kívánt papírt a nyomtatóba.
  Ha a nyomtatáshoz csatlakoztatni szeretné az automata feltekerő egységet, akkor a Media Adjust (papírbeállítás) művelet elvégzése során is töltse be a papírt az automata feltekerő egységbe.

❏ Ha a papírbeállítási értékek a(z) Epson Edge Dashboard programban vannak regisztrálva, akkor a **Select Media** parancs segítségével válassza ki azt a nevet, amely korábban a **Customize Settings** menüpontban be lett állítva.

A beállítás előtt győződjön meg arról, hogy a fúvókák nincsenek eltömődve.
Ha a fúvókák el vannak tömődve, akkor a rendszer a beállításokat nem megfelelően fogja elvégezni.

Nyomtassa ki és szemrevételezéssel vizsgálja meg az ellenőrzési mintát, majd ha szükséges, akkor végezze el a Head Cleaning (Fejtisztítás) műveletet.

☞ „Eltömődött fúvókák keresése“ 88. oldal

Az Adhesive Vinyl vagy a Banner lehetőség kiválasztása esetén

Válassza az **Auto** lehetőséget a **Media Adjust** menüpontban ahhoz a papírhoz (**Adhesive Vinyl** vagy **Banner**), amelyet korábban a **Media Type** menüpontban kiválasztott. A rendszer a minta nyomtatása közben a Feed Adjustment és a Head Alignment műveleteket automatikusan elvégzi.

Az alábbi tesztminta nyomtatásához a hordozóanyag közelítőleg teljes hossza szükséges.

Kb. 270 mm

1. Ellenőrizze, hogy a nyomtató készen áll-e, majd töltse be a hordozóanyagot a tényleges használati körülményeknek megfelelően.

   Az Automata feltekerő egység használata esetén rögzítse a hordozóanyagot a tekercsmaghoz.

   ☞ „Hordozóanyag betöltése“ 32. oldal

   ☞ „Az Automata feltekerő egység használata“ 38. oldal

2. Nyomja meg a **Menu** gombot.

   Megjelenik a beállítások menüje.

3. Válassza a **Media Setup** — **Customize Settings** — **Media Adjust** — **Auto** elemet.

4. A OK gomb megnyomásakor elindul az automatikus beállítás, és a készülék egy beállítási mintát nyomtat.

   Várja meg a beállítás befejeződését.

Az Adhesive Vinyl vagy a Banner lehetőségtől eltérő lehetőség kiválasztása esetén

A **Feed Adjustment** és a **Head Alignment** műveletet külön-külön végezze el ahhoz a papírhoz (kivéve az **Adhesive Vinyl** és a **Banner** papírt), amelyet korábban a **Media Type** menüpontban kiválasztott. Szemrevételezéssel ellenőrizze és igazítsa be az egyes kinyomtatott mintákat.

Feed Adjustment

Ez a menü akkor is szükséges, ha a nyomatokon sávosodás (vízszintes sávok, tintaegyenetlenség vagy csíkok) észlelhetők.

A módosítások elvégzéséhez a **Standard** vagy az **500mm Pattern** lehetőség választható.

Standard
Általában ezt érdemes választani.

A lehetőség nem érhető el, ha a **Media Type** beállítás értéke **Textile**.

500mm Pattern
Ez a beállítás akkor hasznos, ha pontos nyomtatási beállításokra van szüksége, mert egyenetlen anyagra nyomtat, mint például a vászon, vagy könnyen átnedvesedő anyagra nyomtat, mint például a ruha.

Az alábbi tesztminta nyomtatásához a hordozóanyag közelítőleg teljes hossza szükséges.

Standard beállítás esetén kb. 130 mm

500mm Pattern beállítás esetén kb. 770 mm

Beállítási eljárás

1. Ellenőrizze, hogy a nyomtató készen áll-e, majd töltse be a hordozóanyagot a tényleges használati körülményeknek megfelelően.

   Az Automata feltekerő egység használata esetén rögzítse a hordozóanyagot a tekercsmaghoz.

☞ „Hordozóanyag betöltése“ 32. oldal

☞ „Az Automata feltekerő egység használata“ 38. oldal

2 Nyomja meg a **Menu** gombot.

Megjelenik a beállítások menüje.

3 Válassza a **Media Setup** — **Customize Settings** — **Media Adjust** — **Manual** — **Feed Adjustment** elemet.

4 A ▼/▲ gombokkal válassza ki a **Standard** vagy az **500 mm** beállítást.

5 A beállítási minta kinyomtatásához nyomja meg a OK gombot.

Várja meg a nyomtatás befejeződését.

6 Ellenőrizze le a kinyomtatott beállítási mintát.

Standard beállítás esetén
Két beállítási mintacsoportot, A-t és B-t nyomtat a készülék. Mindkét csoportban válassza ki a legkevesebb átfedést vagy kihagyást tartalmazó mintát. Az alább látható esetben válassza a „0,0“ lehetőséget.

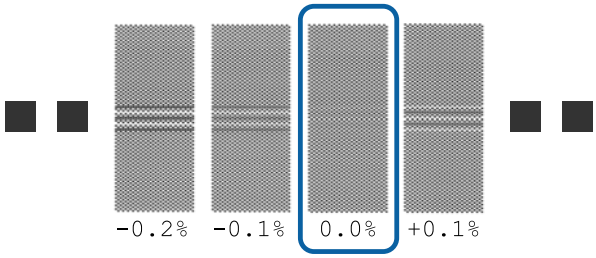

Ha vannak egyforma átfedést vagy kihagyást tartalmazó minták, a 7. lépésben válassza a középső értéket. Az alább látható esetben válassza a „-0,05%“ lehetőséget.

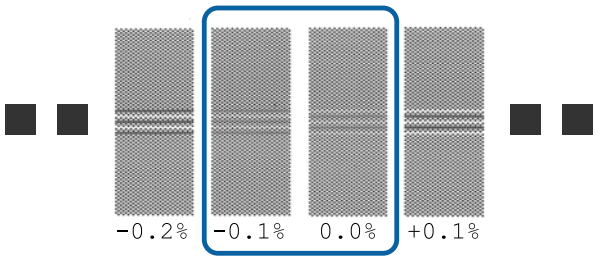

Ha mindegyik beállító mintán átfedések vagy hiányosságok láthatók, válassza ki a legkevesebb átfedést vagy hiányosságot tartalmazó mintát.

Ilyenkor kövesse az alábbi lépéseket a hordozóbeadagolás-beállítás elvégzéséhez, majd hajtsa végre az **500mm Pattern** folyamatot a hordozóbeadagolás-beállításnál.

500mm Pattern beállítás esetén
Végezze el a mérést egy legalább 0,5 mm-es osztásközt használó vonalzóval.

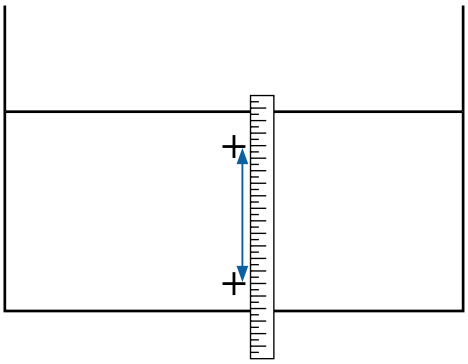

7 Megjelenik a beállítási minta megerősítő eredményeinek beírását szolgáló képernyő.

Standard beállítás esetén
Állítsa be az A és B esetben kiválasztott minta alatt szereplő értékeket, és nyomja meg a OK gombot.

500mm Pattern beállítás esetén
Állítsa be a 6. lépésben kapott értéket, és nyomja meg a OK gombot.

A beállítások végén az állapotjelző képernyő jelenik meg.

Head Alignment

A használt típustól vagy beállítási állapottól függően a nyomtatáshoz szükséges maximális hordozóhossz az alábbiak szerint változik.

Modell/állapot	A használt hordozó hossza
❑ SC-S40600 Series ❑ Egyfejes mód SC-S80600 Series/SC-S80600L Series/ SC-S60600 Series/ SC-S60600L Series készüléknél	Kb. 50 mm*1

Modell/állapot	A használt hordozó hossza
Kétfejes mód SC-S80600 Series/ SC-S80600L Series/SC-S60600 Series/SC-S60600L Series készüléknél	Kb. 70 mm*2

*1 Egyfejes mód, 10 színű mód SC-S80600 Series/SC-S80600L Series készüléknél, behelyezett MS szín esetén, kb. 80 mm.

*2 Kétfejes mód, 10 színű mód SC-S80600 Series/SC-S80600L Series készüléknél, behelyezett MS szín esetén, kb. 120 mm.

Beállítási eljárás

1 Ellenőrizze, hogy a nyomtató készen áll-e, majd töltse be a hordozóanyagot a tényleges használati körülményeknek megfelelően.

Az Automata feltekerő egység használata esetén rögzítse a hordozóanyagot a tekercsmaghoz.

☞ „Hordozóanyag betöltése“ 32. oldal

☞ „Az Automata feltekerő egység használata“ 38. oldal

2 Nyomja meg a **Menu** gombot.

Megjelenik a beállítások menüje.

3 Válassza a **Media Setup** — **Customize Settings** — **Media Adjust** — **Manual** — **Head Alignment** elemet.

4 A beállítási minta kinyomtatásához nyomja meg a OK gombot.

Várja meg a nyomtatás befejeződését.

5 Ellenőrizze le a kinyomtatott beállítási mintát.

Modell/állapot	Beállítási minta
❑ SC-S40600 Series ❑ Egyfejes mód SC-S80600 Series/ SC-S80600L Series/ SC-S60600 Series/ SC-S60600L Series készüléknél	Két tömb (A – B)*1

Modell/állapot	Beállítási minta
Kétfejes mód SC-S80600 Series/SC-S80600L Series/ SC-S60600 Series/ SC-S60600L Series készüléknél	Hat tömb (A – F)*2

*1 Egyfejes mód, 10 színű mód SC-S80600 Series/ SC-S80600L Series készüléknél, behelyezett MS szín esetén, négy tömb: A – D.

*2 Kétfejes mód, 10 színű mód SC-S80600 Series/ SC-S80600L Series készüléknél, behelyezett MS szín esetén, 12 tömb: A – L.

Mindkét esetben válassza ki a legfinomabb vonalakból álló mintát (minden vonal fedi egymást). Az alább látható esetben válassza a „-1“ lehetőséget.

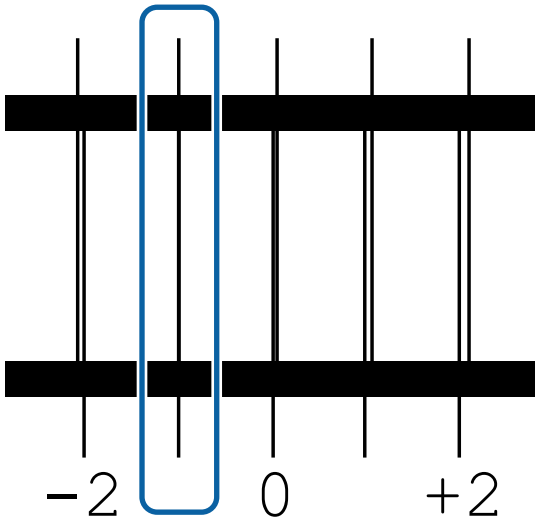

6 Megjelenik az értékek beírását kérő képernyő.

A ▲/▼ gombok használatával, írja be az 5. lépésben feljegyzett minta számát, majd nyomja meg a OK gombot.

7 Amikor több ellenőrző mintát nyomtat, válassza ki a számokat mintánként, majd nyomja meg a OK gombot.

Miután beírta az utolsó színhez tartozó mintázat számát, megjelenik a papírbeállítási menü.

A feltekerő tekercs eltávolítása

Kövesse az alábbi lépéseket a hordozóanyag cseréjéhez.

1. A hátralévő hordozóanyag mennyiségének kinyomtatása. (Ha a Media Remaining beállítás ON értékre van állítva)

↓

2. Vágja el a hordozóanyagot.

↓

3. Távolítsa el a hordozóanyagot.

A hátralévő papír mennyiségének kinyomtatása

Az eltávolítandó hordozóanyagra nyomtatott hátralevő mennyiség révén ez az érték a következő hordozóanyag-betöltésnél ellenőrizhető, és megadható a hordozóanyag hossza. Ez hasznos a hátralevő hordozóanyag-mennyiség pontos kezeléséhez. Ha a **Remaining Setup** beállítás **OFF** értékre van állítva, akkor a hátralévő mennyiség nem nyomtatható.

Az alábbi rész azt ismerteti, hogyan kell kinyomtatni a hátralévő papír mennyiségét.

Gombok, melyek az alábbi beállításokban használatosak

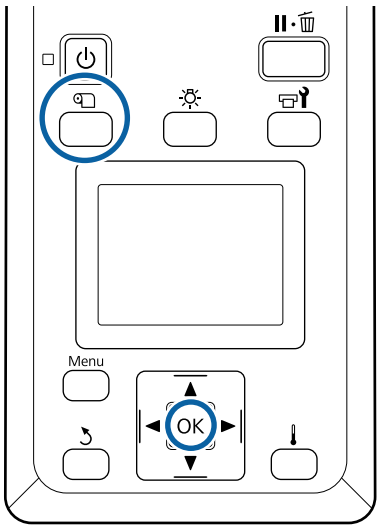

1. Ellenőrizze, hogy a nyomtató készen áll-e a nyomtatásra.

2. Nyomja meg a ⎙ gombot, majd válassza ki a **Media Remaining** elemet, és nyomja meg a OK gombot.

3. Válassza ki a **Print Remaining Length** elemet, és nyomja meg a OK gombot.

4. A hátralévő papír mennyiségének kinyomtatásához nyomja meg a OK gombot.

A papír elvágása

⚠ ***Vigyázat:***

- *A melegítők és a hordozóanyagszél-tartó lemez forrók lehetnek, ezért tegye meg a szükséges óvintézkedéseket. A szükséges óvintézkedések elmulasztása égési sérülést okozhat.*
- *A hordozóanyag vágásakor vigyázzon, nehogy a vágóval vagy más pengékkel elvágja az ujját vagy a kezét.*

1. Nyomja meg a ⎙ gombot, majd válassza ki a **Feed To Cut Position** elemet, és nyomja meg a OK gombot.

   A nyomat kilépő éle a vágási pozícióhoz (vágóhoronyhoz) mozog.

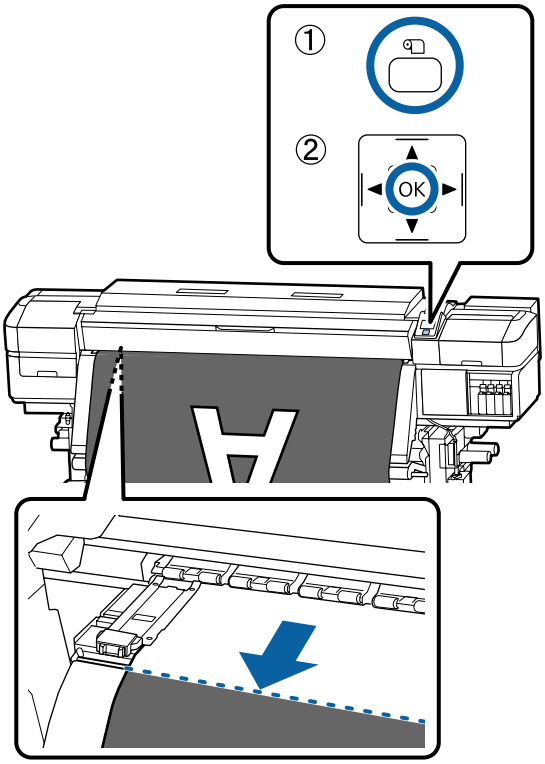

Ha kinyomtatta a hátralévő papír mennyiségét, nyomja meg a ▲ gombot a papír visszacsévéléséhez, hogy ez az információ megjelenjen a tekercs oldalán, a vágóhorony mellett, mert így biztosítható, hogy az információ megmaradjon a papír elvágása után is.

2 Az Automata feltekerő egység használata esetén emelje fel a feszítőrudat.

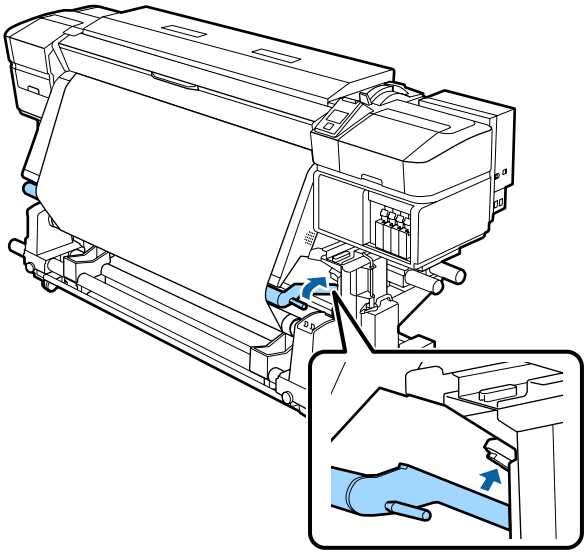

3 Emelje meg a vágót, majd mozgassa el úgy, hogy a vágó pengéje megfelelően illeszkedjen a vágó vájatába.

Ha az elülső fedél miatt nem tudja a megfelelő pozícióba helyezni a kezét, nyissa fel az elülső fedelet, és csak utána vágjon.

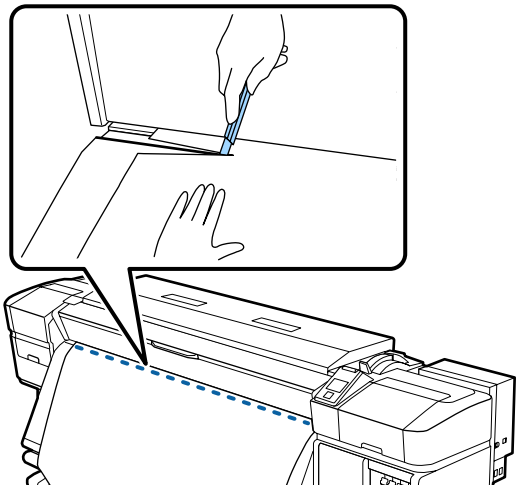

Fontos:

A papír elvágásánál ügyeljen arra, hogy a nyomtatás előtt nem emelkedett fel az elülső fedélen belül, és nem szabadult ki a hordozóanyagszél-lemezek közül.

4 Állítsa át az Auto kapcsolót Off állásba. A Manual kapcsolónak hordozóanyag tekercselése szerinti működtetésével tekerje fel teljesen a hordozóanyagot.

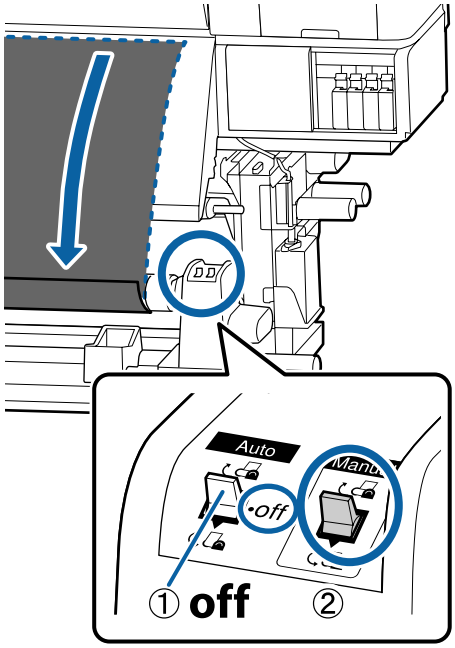

A hordozóanyag eltávolítása

Vigyázat:

- *Ha a hordozóanyag 20 kg-nál nehezebb, ne egy személy szállítsa. A hordozóanyag betöltését vagy eltávolítását legalább ketten végezzék.*
- *Hordozóanyag vagy tekercsmagok betöltésénél vagy a feltekerő tekercs eltávolításánál kövesse az útmutatóban leírtakat.*
  A hordozóanyag a tekercsmagok vagy a feltekerő egységek leejtése sérülést okozhat.

1 Annak megakadályozása érdekében, hogy a papír lecsússzon a tekercsről, támassza alá a tekercs bal oldali végét.

2 Lazítsa meg a tekercsmag bal oldali tartójának rögzítőcsavarját és távolítsa el a tekercsmag tartót a papírtekercsből.

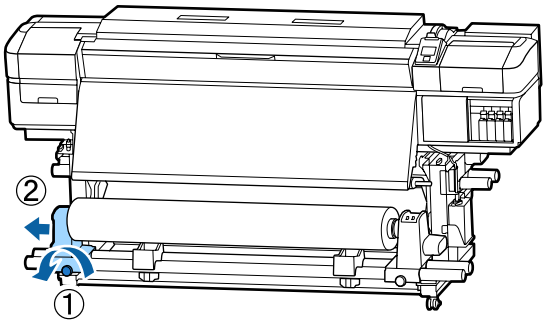

3 Engedje rá a papírtekercset a tekercstámasztóra.

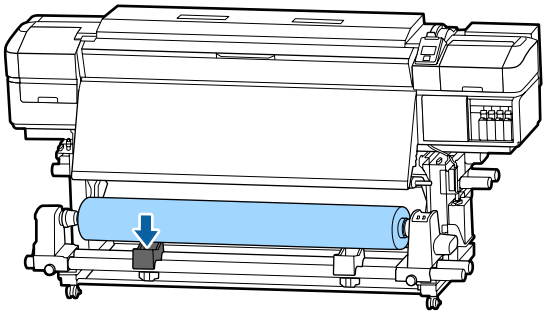

4 Annak megakadályozása érdekében, hogy a papír lecsússzon a tekercsről, támassza alá a tekercs jobb oldali végét.

5 Lazítsa meg a tekercsmag jobb oldali tartójának rögzítőcsavarját és távolítsa el a tekercsmag tartót a papírtekercsből.

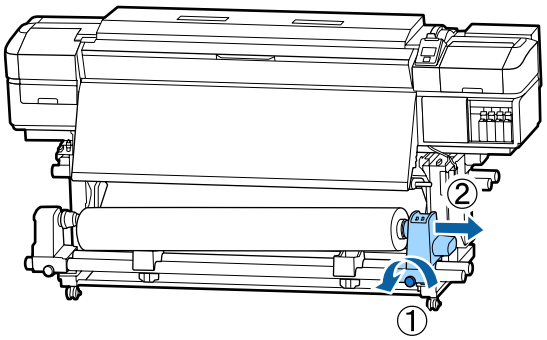

6 Engedje rá a papírtekercset a tekercstámasztóra.

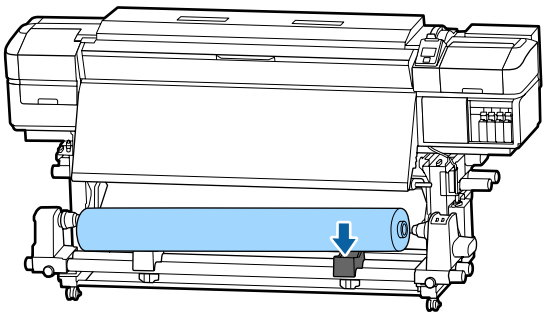

7 A hordozóanyagnak a hátsó hordozóanyag-adagoló egységről való eltávolításához hajtsa végre fordított sorrendben a behelyezés lépéseit.

Nyomtatás előtt

A nyomtatás minőségének fenntartása érdekében minden nap, a munka megkezdése előtt végezze el a következő ellenőrzést.

Ellenőrizze a hátralévő tinta mennyiségét
Ha a tinta elfogy nyomtatás közben, a nyomtatás folytatható az érintett tintapatron/tintaellátó egység cseréje után. Ha azonban egy nyomtatási munka közben cserél tintapatront, akkor a száradási körülményektől függően különbségeket vehet észre a nyomatok színében. Ha tudja, hogy a nyomtatási feladat nagy lesz, azt tanácsoljuk, hogy a megkezdése előtt cserélje ki azokat a tintapatronokat/tintaellátó egységeket, amelyekben már kevés tinta van. A régi tintapatronok/tintaellátó egységek később visszahelyezhetők és felhasználhatók.

A tinta szintjét egy ikon jelzi.
☞ „A kijelző megértése“ 16. oldal

A tintapatronok cseréje
☞ „A csere menete“ 75. oldal

Tintaellátó egységek kicserélése
☞ „A csere menete“ 78. oldal

A WH/MS tintapatronok cseréje (amikor a 10 színű mód van kiválasztva a(z) SC-S80600 Series/ SC-S80600L Series készüléknél)
A WH/MS tinták az összetételük miatt könnyebben leülepedhetnek, mint a szokásos tinták.

Mielőtt belekezdene a napi nyomtatási műveletekbe, távolítsa el a tintapatronokat/tintaellátó egységeket és alaposan rázza őket előre-hátra körülbelül 15-ször 5 másodperc alatt.

A tintapatronok felrázása
☞ „Felrázás“ 75. oldal

A tintaellátó egységek felrázása
☞ „Felrázás“ 77. oldal

Ellenőrző mintázat nyomtatása
Nyomtasson ki egy ellenőrző mintázatot annak megállapítására, hogy nem tömődtek-e el a fúvókák.

Végezze el a nyomtatófej tisztítását, ha a mintázat egyes részei halványak vagy hiányoznak.

Az ellenőrző mintázat nyomtatása
☞ „Fúvóka-ellenőrző minták nyomtatása“ 89. oldal

A nyomtatófej tisztítása
☞ „A nyomtatófej tisztítása“ 90. oldal

Beállítások módosítása nyomtatás közben

A melegítő hőmérsékletének és a szárítási beállítások módosítása

Gombok, melyek az alábbi beállításokban használatosak

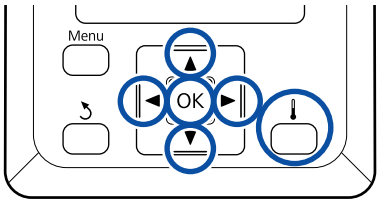

1 Nyomja meg a [🌡] gombot nyomtatás közben.

Megjelenik a(z) **Heating & Drying** menü.

2 A ▼/▲ gombokkal válassza ki a kívánt beállítást, és nyomja meg a OK gombot.

3 Válasszon egy értéket.

Heater Temperature

(1) A ▶/◀ gombokkal válassza ki a melegítőt. Az elemek balról jobbra: előmelegítő, melegítő lap és utánmelegítő.

(2) A kívánt melegítő kiválasztása után a ▼/▲ gombbal adhatja meg a hőmérsékletet.

Additional Dryer

Az elemek kiválasztása a ▼/▲ gombokkal történik.

4 A(z) OK gomb megnyomásakor az éppen kiválasztott papír beállításait módosítja a rendszer, és megjelenik a(z) Heating & Drying menü.

5 Az ↺ gomb megnyomásakor a menü bezáródik, és megjelenik az állapotjelző képernyő.

> ***Megjegyzés:***
> *Az ahhoz szükséges idő, hogy a melegítők a kívánt hőmérsékletre melegedjenek, a környezeti hőmérséklettől függ.*

Sávosodás javítása

Ha nyomtatáskor javítani szeretné a sávosodást, hajtsa végre a Feed Adjustment műveletet.

Gombok, melyek az alábbi beállításokban használatosak

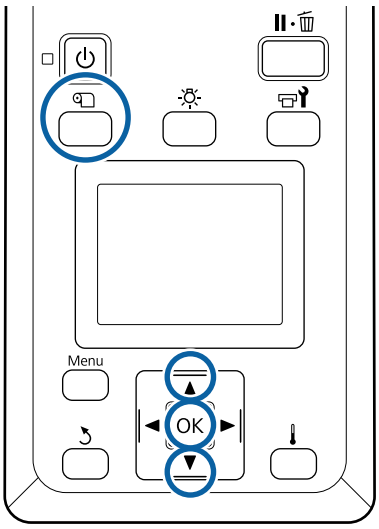

1 Nyomja meg a ⎙ gombot nyomtatás közben.

Megjelenik az aktuálisan beállított érték.

2 A ▼/▲ gombokkal módosítsa az aktuális értéket.

Ha az adagolás mértéke túl kicsi, fekete sávok (sötét csíkok) jelennek meg. Állítsa nagyobb értékre az adagolást.

Ha azonban az adagolás mértéke túl nagy, fehér sávok (világos csíkok) jelennek meg. Állítsa kisebb értékre az adagolást.

3 Ellenőrizze a nyomatot. Ha nem elégedett az eredménnyel, a ▼/▲ gombokkal módosítsa az értéket.

Ez módosítja a **Feed Adjustment** beállítási értékét az aktuálisan kiválasztott hordozóanyag-beállításokban.

4 Nyomja meg a OK gombot az állapotjelző képernyő megjelenítéséhez.

Megjegyzés:
Ha a beállítás módosult, a kezelőpanel képernyőjén megjelenik az alábbi ikon. Ennek az ikonnak a törléséhez végezze el a következő műveleteket.

- ❏ *Indítsa újra a **Feed Adjustment** műveletet.*
- ❏ *Végezze el a **Restore Settings** műveletet.*

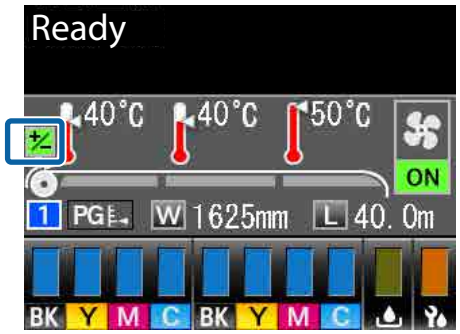

Miután befejeződött a cél nyomtatása, javasolt végrehajtani a beállítási menü **Media Adjust** műveletét.

☞ „A papírbeállítások optimalizálása (Media Adjust művelet)“ 51. oldal

A tinta hátralévő mennyisége és a törlő egységek részleteinek ellenőrzése

Ha a következők részleteit szeretné ellenőrizni nyomtatás közben, megjelennek a hátralévő mennyiségek.

- ❏ Tinta hátralévő mennyisége
- ❏ A Waste Ink Bottle (Hulladékfesték-tartály) hátralévő kapacitása
- ❏ Hátralévő törlő egységek

Gombok, melyek az alábbi beállításokban használatosak

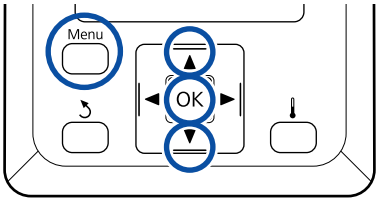

1 Nyomja meg a **Menu** gombot nyomtatás közben.

Megjelenik a beállítások menüje.

2 A ▼/▲ gombokkal válassza ki a **Printer Status** elemet, és nyomja meg a OK gombot.

3 A ▼/▲ gombokkal válassza ki az ellenőrizni kívánt elemet, és nyomja meg a OK gombot.

4 Az aktuális állapotot egy ikon mutatja.

5 Ha megnyomja a OK gombot az ellenőrzés után, az előző képernyő jelenik meg.

Nyomtatható terület

A papírméret nyomtató által felismert bal és jobb oldali szélei a Media Size Check elem beállításától függően változik.

Media Size Check **ON** : A nyomtató automatikusan felismeri a betöltött papír bal és jobb szélét.

A hordozóanyagszél-tartó lemezek csatlakoztatásakor a hordozóanyag bal és jobb szélén 5 mm-en belül kerül felismerésre a papír széle.

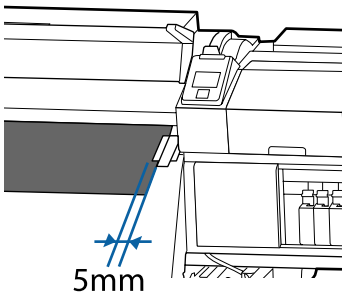

Amennyiben a hordozóanyag-tartó lemezek nincsenek megfelelően rögzítve, a hordozó széleinek észlelése nem lesz helyes.

☞ „Hordozóanyag betöltése“ 32. oldal

Media Size Check **OFF** : Az utánmelegítő címkéjén lévő fekete négyszög közepe (lásd az alábbi ábrát) szolgál alappontként a hordozóanyag jobb szélének pozíciójához. A hordozóanyag bal oldali széle a betöltött hordozóanyagtól függetlenül 1626 mm (64") lesz a jobb oldali alapponttól számítva.

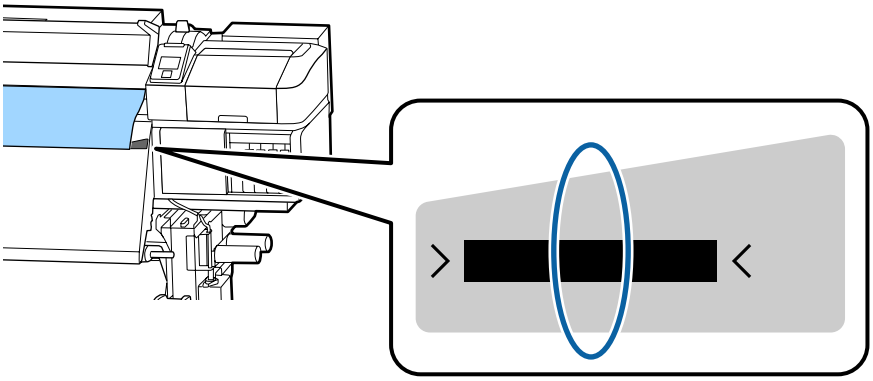

Az alábbi ábrán látható szürke terület a nyomtatható terület. A nyíl az adagolás irányát jelzi.

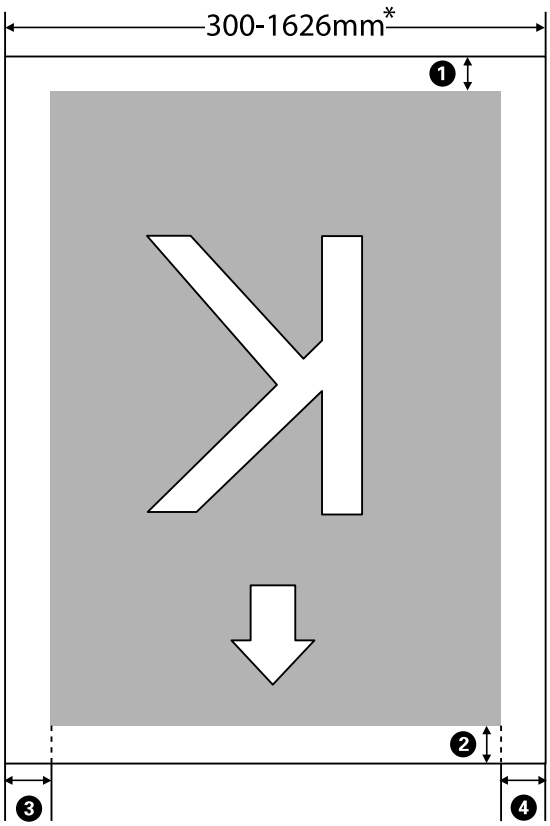

* Amennyiben a Media Size Check beállítása **OFF**, akkor ez az érték 1626 mm (64 hüvelyk) lesz, függetlenül a betöltött hordozóanyag szélességétől.

❶ – ❹: a négy oldal margóit jelölik. További részletek a következőkben találhatók.

Margópozíció	Magyarázat	Elérhető beállításartomány
❶ Alsó*1	A RIP szoftverben állítható be. A papíradagolás pontosságának fenntartása érdekben amennyiben a beállítások 5 mm-nél alacsonyabbak vagy 17 mm-nél magasabbak, akkor azokat 5 mm-re, illetve 17 mm-re állítja be a rendszer.	5 – 17 mm
❷ Belépő él*1	A RIP szoftverben állítható be. A papír kihúzásának hosszúságával tér el a papír betöltése után. A folyamatos nyomtatáshoz annak ellenére, hogy a RIP szoftverben beállított margókat alkalmazzuk, a papíradagolás pontosságának fenntartása érdekében az 5 mm alatti beállításokat 5 mm-re alakítjuk.	5 mm vagy több
❸ Bal szél*2, *3	A nyomtató beállítási menüjében a Side Margin(Left) számára megadott érték. Az alapértelmezett beállítás 5 mm.	3 – 25 mm
❹ Jobb szél*2, *3	A nyomtató beállítási menüjében a Print Start Position és a Side Margin(Right) számára megadott teljes érték. A Print Start Position alapértelmezett beállítása 0 mm, a Side Margin(Right) alapértelmezett beállítása pedig 5 mm.	3 – 825 mm

*1 A beállított margó és a tényleges nyomtatási kimenetek eltérők lehetnek a használt RIP szoftvertől függően. További információért forduljon a RIP gyártójához.

*2 Elérhető lehet a RIP szoftverben a használt RIP szoftvertől függően. További információért forduljon a RIP gyártójához.

*3 A makrók beállításakor vegye figyelembe a következőket.

- ❏ A hordozóanyagszél-tartó lemezek használatakor hagyjon legalább 10 mm margót. Ha keskenyebb a margó, akkor előfordulhat, hogy a nyomtató a lemezekre nyomtat.
- ❏ Ha a nyomtatandó adatok szélességének teljes értéke és a bal és jobb oldali margók túlnyúlnak a nyomtatható területen, az adatok egy része nem lesz kinyomtatva.

Megjegyzés:
*Ha nem veszi figyelembe az alábbiakat, amikor a Media Size Check állapota **OFF**, a nyomtatás a papír bal és jobb szélén kívül történhet. A papír szélén túli nyomtatásra használt tinta összefesti a nyomtatót.*

- ❏ *Bizonyosodjon meg róla, hogy a nyomtatandó adatok szélessége nem lépi túl a betöltött papír szélességét.*
- ❏ *Ha a papír a jobb oldali referenciapozíciótól balra van betöltve, állítsa egy vonalba a **Print Start Position** beállítását azzal a pozícióval, ahova a papír van beállítva.*
  ☞ *„A Printer Setup menü“ 111. oldal*

Karbantartás

Különböző karbantartási műveletek elvégzése

Tisztítási helyek és időzítés

Ha a nyomtatót tisztítás nélkül használja tovább, eltömődhetnek a fúvókák vagy tintapacák keletkezhetnek.

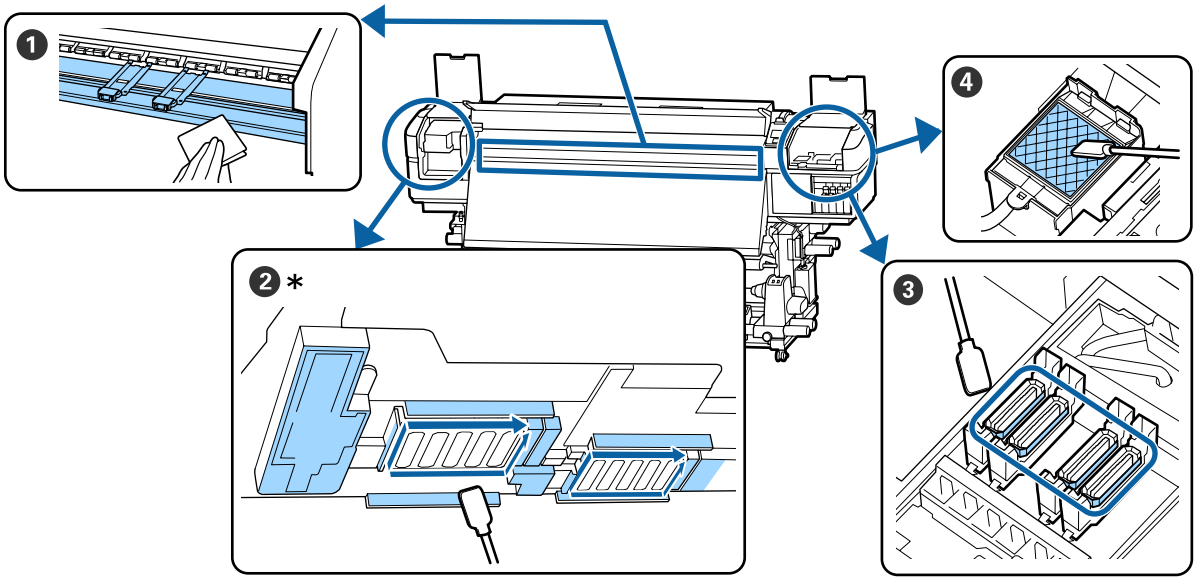

* Jobb nyomtatófej csak SC-S40600 Series termékben.

Mikor szükséges elvégezni	Megtisztítandó alkatrész
A napi munka megkezdésénél	❶ Melegítőlap és hordozóanyagszél-tartó lemezek ☞ „Napi tisztítás“ 67. oldal
Legalább havonta egyszer	❷ A nyomtatófej körül ❸ Kupakok ❹ Öblítőpárna (ha piszkos) ☞ „Szokásos tisztítás elvégzése“ 68. oldal Az eljárást bemutató videó a YouTube videomegosztón megtekinthető. Epson Video Manuals

Fontos:

A nyomtató precíziós műszaki szerkezeteket tartalmaz. Ha a nyomtatófejen levő fúvókákra bármilyen szösz vagy por tapad, a nyomtatási minőség romlik.

A környezettől és a használt hordozóanyagtól függően végezze el gyakrabban a szokásos tisztítást.

A kellékanyagok helye és a csere időzítése

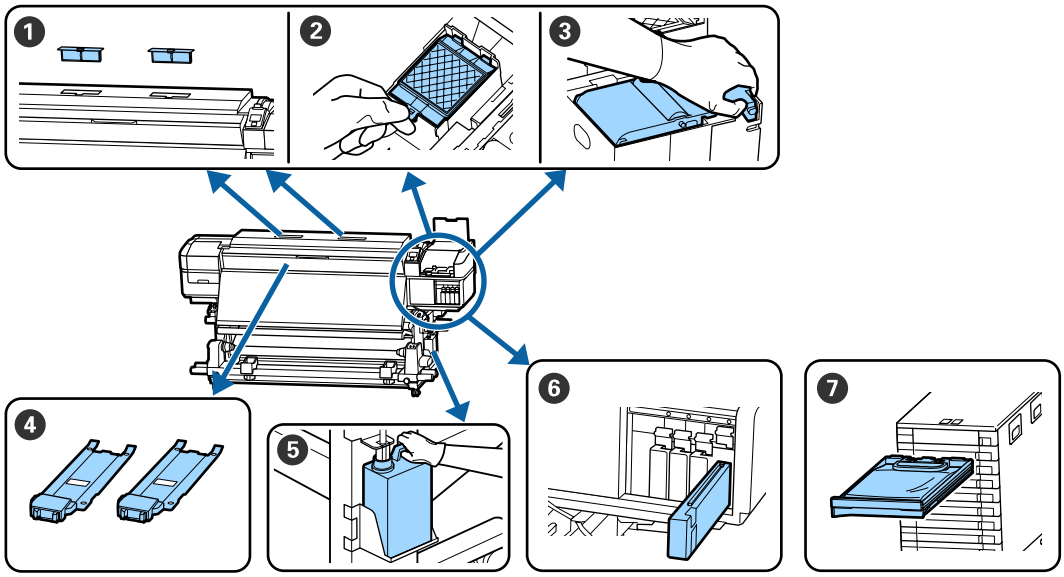

Mikor szükséges elvégezni	Cserélendő alkatrész
Szükséges, amikor a kezelőpanelen megjelenik a cserére való felkészülést jelző üzenet	❶ Levegőszűrők ❷ Öblítőpárna ❸ Törlő egység ☞ „Karbantartói alkatrészek cseréje“ 82. oldal ❺ Waste Ink Bottle (Hulladékfesték-tartály) ☞ „A hulladéktinta kiselejtezése“ 80. oldal
Amikor a kezelőpanel képernyőjén a tinta kifogyott hiba látható	❻ Tintapatron (SC-S80600 Series/SC-S60600 Series/SC-S40600 Series) ☞ „A csere menete“ 75. oldal ❼ Tintaellátó egység (SC-S80600L Series/SC-S60600L Series) ☞ „A csere menete“ 78. oldal
Ha a lemezek eldeformálódtak vagy megsérültek	❹ Hordozóanyagszél-tartó lemezek ☞ „A hordozóanyagszél-tartó lemezek cseréje“ 85. oldal

Egyéb karbantartás

Mikor szükséges elvégezni	Művelet
A(z) SC-S80600 Series/SC-S60600 Series/SC-S40600 Series használatakor ❑ Háromhetente egyszer ❑ A napi műveletek megkezdése előtt (csak WH/MS esetében)*	A tintapatronok felrázása ☞ „Felrázás“ 75. oldal

Karbantartás

Mikor szükséges elvégezni	Művelet
A(z) SC-S80600L Series/SC-S60600L Series használatakor ❏ Amikor a tintaegységen található LED-lámpa kéken villog (3 hetente egyszer) ❏ A napi műveletek megkezdése előtt (csak WH/MS esetében)*	A tintaellátó egységek felrázása ☞ „Felrázás“ 77. oldal
❏ Az eltömődött fúvókák keresésekor ❏ Az eltömődött színek keresésekor ❏ Vízszintes csíkok vagy tintaegyenetlenség (sávosodás) jelenik meg	Eltömődött fúvókák keresése ☞ „Eltömődött fúvókák keresése“ 88. oldal
Amikor eltömődést talál az eltömődött fúvókák ellenőrzése során	A nyomtatófej tisztítása ☞ „A nyomtatófej tisztítása“ 90. oldal
Ha a nyomtató hosszabb ideig használaton kívül lesz (és kikapcsolva)	Pre-Storage Maint. ☞ „Hosszú idejű tárolás (tárolás előtti karbantartás)“ 92. oldal
(Csak SC-S80600 Series/SC-S80600L Series esetén) ❏ A használt szín módosítása esetén (WH <= => MS) ❏ 10 színes mód és a 9 színes mód közötti váltás esetén	Change Color Mode ☞ „Change Color Mode (kizárólag a(z) SC-S80600 Series/SC-S80600L Series esetében)“ 93. oldal
Amikor kosz ragad a görgőkről a nyomatokra	Nyomógörgők ☞ „A nyomógörgők tisztítása“ 95. oldal
Amikor nehéz megnézni a nyomtató belsejét	Az elülső fedél alatt ☞ „Az elülső fedél alatti rész tisztítása“ 95. oldal
Ha a kezelőpanelen megjelenik a kenést jelző üzenet	A mellékelt kenőanyag felvitele a hordozórúdra ☞ „Kenőanyag felvitele a hordozórúdra“ 96. oldal

* Amikor a 10 szín mód van kiválasztva a(z) SC-S80600 Series/SC-S80600L Series terméken.

Szükséges eszközök

Készítse elő az alábbi eszközöket a tisztítás és csere megkezdése előtt.

Ha a mellékelt alkatrészeket teljesen elhasználta, vásároljon új kellékanyagokat.

A tintapatronok/tintaellátó egységek cseréjekor vagy karbantartáskor készítse elő a nyomtató szükséges alkatrészeit.

☞ „Kiegészítők és fogyóeszközök“ 129. oldal

Ha a kesztyűje elhasználódott, készítsen elő kereskedelmi forgalomban kapható nitril kesztyűt.

Védőszemüveg (külön kapható)
Védi a szemet a tintától és az ink cleaner (tinta tisztító).

Maszk (külön kapható)
Védi az orrot és a szájat a tintától és az ink cleaner (tinta tisztító).

Karbantartó készlet (a nyomtatóhoz mellékelve)
Általános tisztításhoz.

A következő eszközök, megtalálhatóak a karbantartó készletben.

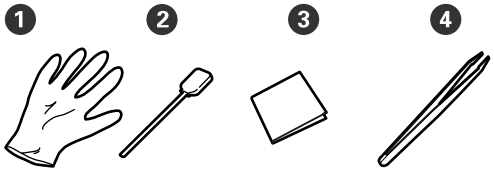

❶ Kesztyű (12 db)

❷ Tisztítópálca (20 db)

❸ Tisztatéri törlőkendő (100 db)

❹ Csipesz (1 db)

Ink cleaner (tinta tisztító) (a nyomtatóhoz mellékelve)
Használja tintafoltok eltávolítására.

Felhasználási mód
☞ „Az ink cleaner (tinta tisztító) használata“ 69. oldal

Fémtálca (amit a nyomtatóhoz adtak)

Tisztítóeszközök, eltávolított kellékanyagok vagy a nyomtatóhoz mellékelt tartályban mozgatott ink cleaner (tinta tisztító) elhelyezésére használható.

> **Fontos:**
> *Ha a használt tisztítópálcát stb. közvetlenül a nyomtatóra helyezi, az az ink cleaner (tinta tisztító) sajátosságai miatt deformálódást okozhat.*

Puha kendő (kereskedelemben kapható)
Használja a nyomtató belsejének tisztításakor. Olyan anyagot javaslunk, ami valószínűleg nem szöszöl, vagy nem gerjeszt statikus elektromosságot.

Kenőanyag készlet (a nyomtatóhoz mellékelve)
A hordozórúd kenéséhez használja.

A következő eszközök, megtalálhatóak a karbantartó készletben.

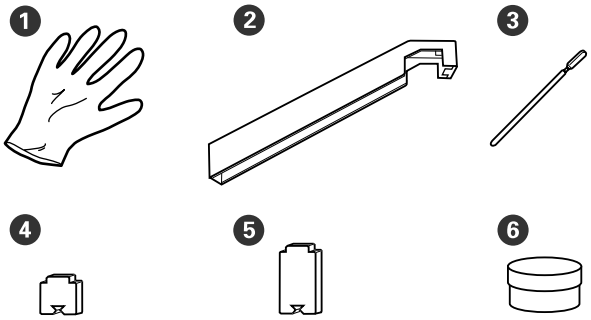

❶ Kesztyű (16 db)

❷ Kenőanyag eszköz (1 db)

❸ Tisztítópálca (8 db)

❹ „A“ párna (16 db)

❺ „B“ párna (16 db)

❻ Kenőanyag (2 db)

Karbantartással kapcsolatos óvintézkedések

Az alkatrészek tisztításánál és cseréjénél vegye figyelembe a következőket.

Vigyázat:

- *A tintapatronokat, a tintaellátó egységeket, a cleaning cartridges (tisztító kazetták), a tisztító tintaellátó egységeket, az ink cleaner (tinta tisztító), a zsírt, valamint a hulladék tintát olyan helyen tárolja, ahol azokhoz gyermekek nem férhetnek hozzá.*
- *Karbantartás során viseljen védőruhát, védőszemüveggel, védőkesztyűvel és maszkkal. Ha tinta, hulladék tinta, ink cleaner (tinta tisztító) vagy kenőanyag kerül a bőrére, szemébe vagy a szájába, tegye a következőket:*
  - *Ha a folyadék a bőrére kerül, azonnal mossa le nagy mennyiségű szappanos vízzel. Forduljon orvoshoz, ha bőrirritációt vagy elszíneződést tapasztal.*
  - *Ha a folyadék a szemébe kerül, azonnal öblítse ki vízzel. Ennek elmulasztása a szem bevérzéséhez vagy enyhe gyulladáshoz vezethet. Ha a probléma továbbra is fennáll, forduljon orvoshoz.*
  - *Ha a folyadék a szájába kerül, azonnal forduljon orvoshoz.*
  - *Ha az érintett lenyelte a folyadékot, ne erőltesse a hányást, és azonnal forduljon orvoshoz. Ha az érintettet hányásra kényszerítik, a folyadék a légcsőbe kerülhet, ami veszélyes lehet.*
- *A Waste Ink Bottle (Hulladékfesték-tartály) cseréje vagy az ink cleaner (tinta tisztító) használata után mosson kezet és gargarizáljon alaposan.*

- Tisztítás előtt távolítsa el a papírt a nyomtatóból.
- Soha ne érintse meg a hajtószíjakat, az áramköri lapokat és bármilyen olyan alkatrészt, amelyet nem kell tisztítani. Ennek elmulasztása meghibásodáshoz vezethet vagy rossz nyomtatási minőséget eredményezhet.
- Kizárólag a kapható tisztítópálcikákat vagy a karbantartó csomagban található tisztítópálcikákat használja. Másfajta bolyhosodó tisztítópálca kárt tehet a nyomtatófejben.
- Mindig új tisztítópálcákat használjon. Ha többször használja a tisztítópálcákat, még nehezebb lehet eltávolítani a szennyeződéseket.
- Ne érintse meg a tisztítópálcák végét. A bőrfelületről rákerülő olaj kárt tehet a nyomtatófejben.
- A nyomtatófej, a kupakok stb. környékének megtisztításhoz ne használjon vizet vagy alkoholt. A tinta megdermed, ha vízzel vagy alkohollal keveredik.
- A munka megkezdése előtt érintsen meg egy fémtárgyat az esetleges sztatikus elektromosság levezetése érdekében.

Napi tisztítás

Ha a melegítőlapra és hordozóanyagszél-tartó lemezekre szösz, por vagy tinta tapad, eltömítheti a fúvókákat vagy tintacsepegést okozhat.

Az optimális nyomtatási minőség fenntartása érdekében naponta, munkakezdés előtt elvégzett tisztítást javaslunk.

Vigyázat:

- *A melegítők és a hordozóanyagszél-tartó lemez forrók lehetnek, ezért tegye meg a szükséges óvintézkedéseket. A szükséges óvintézkedések elmulasztása égési sérülést okozhat.*
- *Ügyeljen arra, hogy az elülső fedél nyitásakor vagy zárásakor nehogy beszoruljon a keze vagy az ujja. Ha nem tartja be ezeket az óvintézkedéseket, akkor megsérülhet.*

> **Fontos:**
> *A nyomtató belsejének tisztításakor ne használjon ink cleaner (tinta tisztító). Ha nem tartja be ezeket az óvintézkedéseket, akkor sérülés következhet be.*

1. Ellenőrizze, hogy a nyomtató és a kijelző is ki van-e kapcsolva, majd húzza ki a tápkábelt a csatlakozóaljzatból.

   Húzza ki mindkét tápkábelt.

   Ha telepítve van az opcionális nyomatszárító egység, ügyeljen rá, hogy az opcionális nyomatszárító egység tápkábelét is kihúzza.

2. Várjon rövid ideig.

3. Nyissa ki az elülső fedelet.

4. Nedvesítsen be vízzel egy puha törlőkendőt, csavarja ki alaposan, majd törölje le a melegítőlapra tapadt tintát, szöszt vagy port.

   Gondosan távolítsa el a lemez hornyába ragadt szöszt és port.

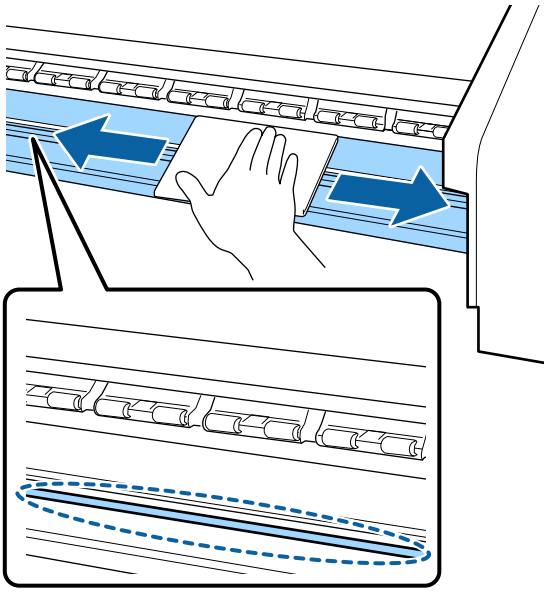

5. Nedvesítsen be vízzel egy puha törlőkendőt, csavarja ki alaposan, majd törölje le a hordozóanyagszél-tartó lemezekhez tapadt tintát, szöszt vagy port.

> **Fontos:**
> *Ha ragasztós hordozóanyagot használt, a ragasztót feloldott semleges tisztítószer használatával törölje le. Ha a hátsó részhez tapadt ragasztóval együtt folytatja a nyomtatást, akkor előfordulhat, hogy az anyag a nyomtatófejhez dörzsölődik.*

Ragasztós hordozóanyag használata esetén, és a tinta megtapadása után
Távolítsa el a hordozóanyagszél-tartó lemezeket a nyomtatóról, majd tisztítsa meg a lemezek elejét és hátulját.

Ügyeljen rá, hogy a szennyeződések eltávolítása után a lemezeket visszahelyezze az eredeti helyükre.

A hordozóanyagszél-tartó lemezek eltávolítása és felszerelése ☞ „A hordozóanyagszél-tartó lemezek cseréje“ 85. oldal

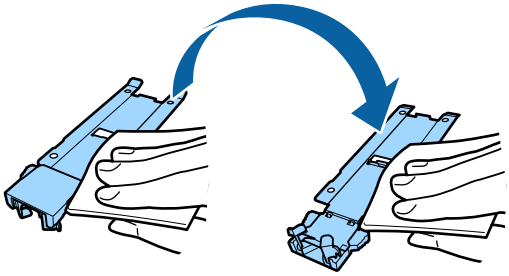

Szokásos tisztítás elvégzése

Az alkatrészeket a következő sorrendben tisztítsa meg.

A nyomtatófej mozgatása

↓

A nyomtatófej körüli terület megtisztítása

↓

A kupakok körüli terület megtisztítása

Fontos:

A következő üzenet jelenik meg a kezelőpanel képernyőjén, ha egy hónapon át nem tisztították meg a készüléket. Az üzenet megjelenése után a lehető leghamarabb hajtsa végre a szokásos tisztítást.

Press ☞ and perform Head Maintenance.

Az ink cleaner (tinta tisztító) használata

Az ink cleaner (tinta tisztító) csak a kézikönyvben jelzett alkatrészek tisztításához használja. Ha a nyomtató más részein használja az ink cleaner (tinta tisztító), kárt tehet a termékben.

Az eljárás megkezdése előtt feltétlenül olvassa el a következőket:

☞ „Karbantartással kapcsolatos óvintézkedések“ 67. oldal

1 Az ink cleaner (tinta tisztító) mellékelt csészét helyezze a fémtálcára, és öntsön kb. 10 ml ink cleaner (tinta tisztító) a csészébe.

2 Nedvesítse be ink cleaner (tinta tisztító) a tisztítópálcát.

Ne hagyja, hogy az ink cleaner (tinta tisztító) lecsöpögjön a tisztítópálcáról.

Amikor egy tisztatéri törlőkendőt megnedvesít ink cleaner (tinta tisztító), akkor úgy használja az ink cleaner (tinta tisztító), hogy azt előbb kiönti egy csészébe.

Fontos:

- *Ne használja fel az ink cleaner (tinta tisztító) újra. A piszkos ink cleaner (tinta tisztító) használata a foltosodást tovább rontja.*
- *A használt ink cleaner (tinta tisztító), tisztítópálca és tisztatéri törlőkendő ipari hulladéknak minősül. Selejtezésüknek a hulladék tintáéval azonos módon kell történnie.*
  ☞ *„A használt fogyóeszközök selejtezése“ 88. oldal*
- *Az ink cleaner (tinta tisztító) szobahőmérsékleten, közvetlen napfénytől védve tárolja.*
- *Az ink cleaner (tinta tisztító) használata után ügyeljen rá, hogy zárja be a kupakot. Ha nem sikerül a kupakot szorosan visszazárni, az az ink cleaner (tinta tisztító) szivárgását vagy párolgását okozhatja.*

A nyomtatófej mozgatása

Ez a rész azt ismerteti, hogyan kell a nyomtatófejet a tisztítási pozícióba mozgatni.

Fontos:

A nyomtatófej pozicionálásakor feltétlenül kövesse az alábbi lépéseket. A nyomtatófej manuális mozgatása meghibásodáshoz vezethet.

Gombok, melyek az alábbi beállításokban használatosak

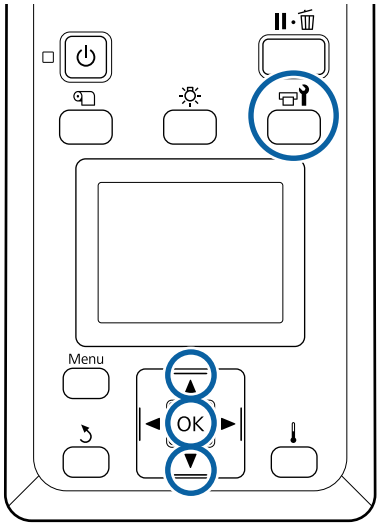

1 Ellenőrizze, hogy a nyomtató be van-e kapcsolva, és nyomja meg a gombot.

Megjelenik a Maintenance menü.

2 A ▼/▲ gombokkal válassza ki a **Head Maintenance** elemet, és nyomja meg a OK gombot.

3 A ▼/▲ gombokkal válassza ki a **Regular Cleaning** elemet, és nyomja meg a OK gombot.

A nyomtatófej a tisztítási pozícióba áll.

Megjegyzés:
A hangjelzés a nyomtatófej eltávolítása után 10 perccel szólal meg (alapbeállítás). A tisztítás folytatásához nyomja meg a OK gombot. További 10 perc eltelte után a hangjelzés ismét megszólal.

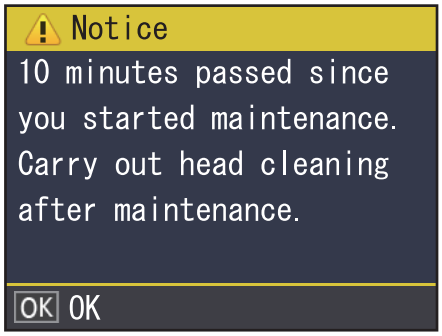

A nyomtatófej körüli terület megtisztítása

Ha a tinta összemosódását, szöszt vagy port észlel a nyomtatófej körüli terület ellenőrzésekor, tisztítsa ki a területet az alábbi lépések követésével.

A(z) SC-S80600 Series/SC-S80600L Series/SC-S60600 Series/SC-S60600L Series készülék 2 nyomtatófejjel rendelkezik. Mindkét nyomtatófej környékét tisztítsa meg.

Az eljárás megkezdése előtt feltétlenül olvassa el a következőket:

☞ „Karbantartással kapcsolatos óvintézkedések“ 67. oldal

1 Miután a nyomtatófej a nyomtató bal végére mozgott, nyissa ki a bal oldali karbantartási fedelet.

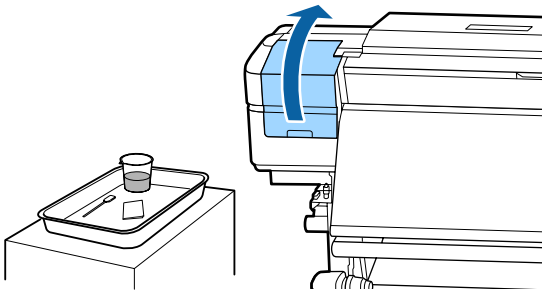

2 Nedvesítse be ink cleaner (tinta tisztító) a tisztítópálcát.

Használjon új tisztítópálcát és ink cleaner (tinta tisztító).

☞ „Az ink cleaner (tinta tisztító) használata“ 69. oldal

Fontos:

- *Minden lépésnél nedvesítsen meg egy tisztítópálcát ink cleaner (tinta tisztító) használatával.*
- *A rátapadt tintadarab tisztítópálcával való eltávolítása után törölje le a területet tisztatéri törlőkendővel.*

3 Törölje le a rátapadt tintát, szösz és port a nyilakkal jelzett részekről.

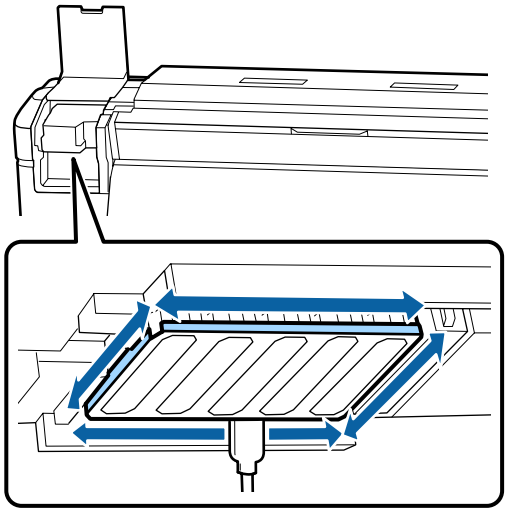

4 Törölje le a rátapadt tintát, szösz és port az alább ▭ módon jelzett részekről.

Jobb nyomtatófej csak SC-S40600 Series termékben.

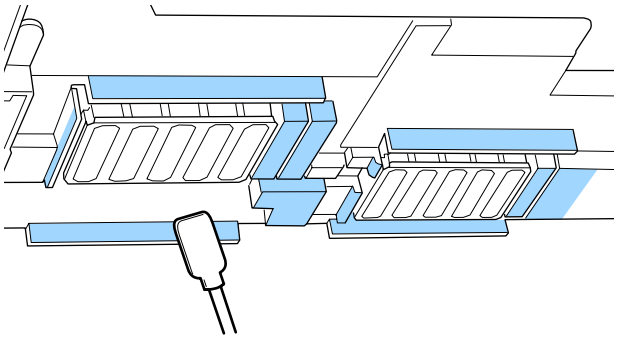

5 Törölje le a rátapadt tintát, szösz és port az alább ▭ módon jelzett részekről.

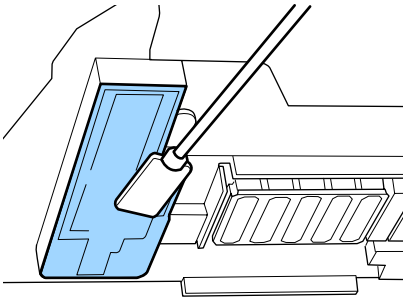

6 Zárja be a bal oldali karbantartó fedelet.

A kupakok körüli terület megtisztítása

Az eljárás megkezdése előtt feltétlenül olvassa el a következőket:

☞ „Karbantartással kapcsolatos óvintézkedések“ 67. oldal

A kupakok tisztítása

1 Nyissa ki a jobb oldali karbantartási fedelet.

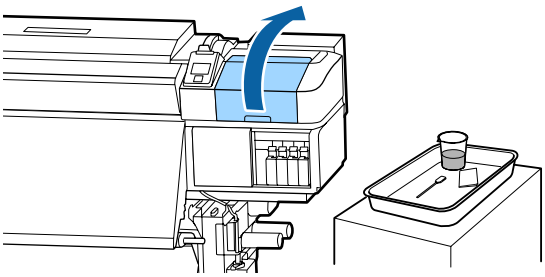

2 Nedvesítse be ink cleaner (tinta tisztító) a tisztítópálcát.

☞ „Az ink cleaner (tinta tisztító) használata“ 69. oldal

3 Tartsa a tisztítópálcát laposan és törölje le az összes kupak szélét.

A(z) SC-S80600 Series/SC-S80600L Series/SC-S60600 Series/SC-S60600L Series készülék 2 sapkablokkal rendelkezik. Az összes kupakot tisztítsa meg.

Fontos:

Ne nyomja túl erősen a kupak körüli területeket és ne érintse meg a kupak belsejét tisztítópálcával vagy csipesszel. Eldeformálódhat az alkatrész, és nem fog többé rendesen záródni.

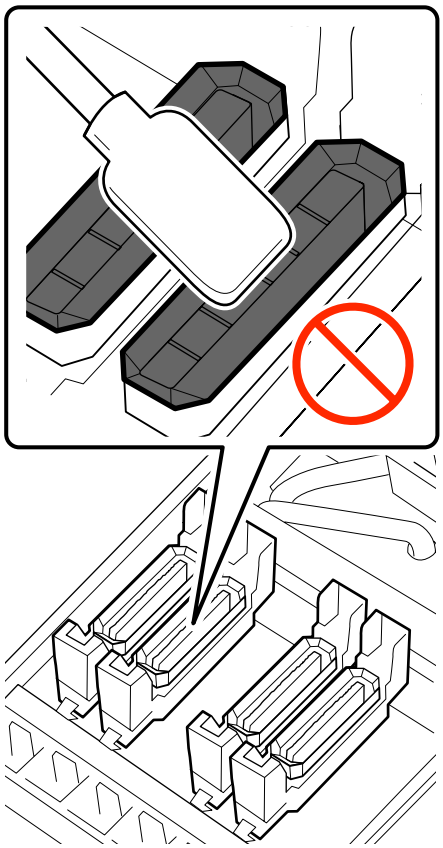

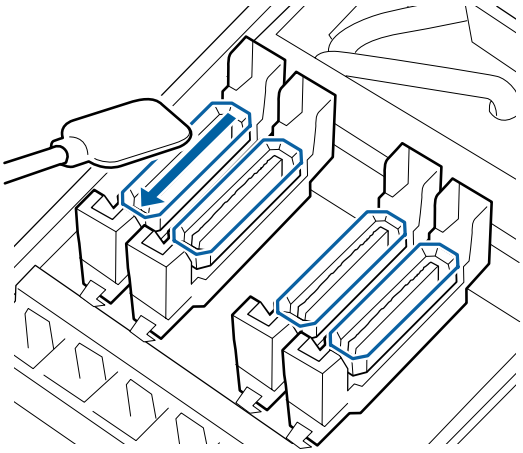

4 Tartsa a tisztítópálcát merőlegesen és törölje le az összes kupak külső részeit.

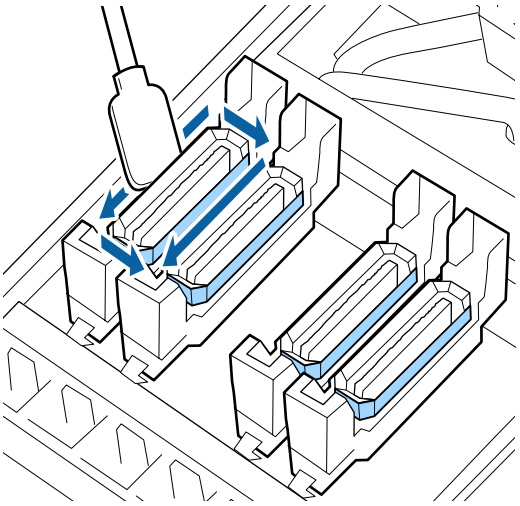

Amiket a kupakok tisztításánál figyelembe kell venni

A kupakok tisztításánál ellenőrizze a következő pontokat.

- ❏ Tinta tapadt a kupak előtti és mögötti vezetőrészre?

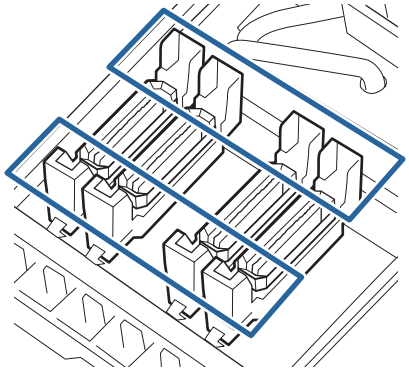

- ❏ Tintaréteg rakódott le a vezetőrészen?
- ❏ Tapadt-e szösz a kupak belsejébe?
- ❏ Tapadt-e szösz az öblítőpárnához?

Ha ezek a részek tisztítást nem igényelnek, akkor az eljárás befejeződött.

☞ „A tisztítás befejezése“ 74. oldal

Ha ezek a részek tisztítást igényelnek, akkor olvassa el a következő részeket és végezze el a szükséges tisztítást.

Ha tinta rakódik le a vezetőrészen

1 Nedvesítse be ink cleaner (tinta tisztító) a tisztítópálcát.

☞ „Az ink cleaner (tinta tisztító) használata“ 69. oldal

2 Vigyen fel ink cleaner (tinta tisztító) a vezetőrészre, majd törölje le róla.

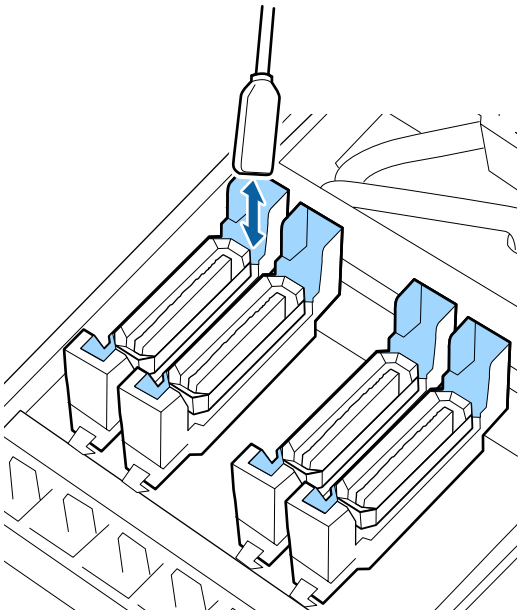

Ha más alkatrész nem igényel tisztítást, lépjen a következő részhez.

☞ „A tisztítás befejezése“ 74. oldal

Ha tintaréteg rakódik le a vezetőrészen

Ha a rátapadt tinta fóliaszerű darabja tisztítópálcával nem távolítható el teljesen, távolítsa el csipesszel.

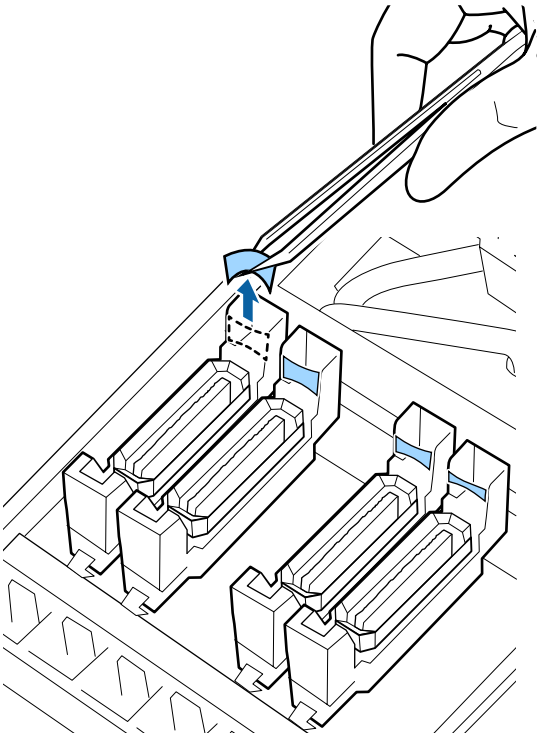

Ha más alkatrész nem igényel tisztítást, lépjen a következő részhez.

☞ „A tisztítás befejezése“ 74. oldal

Ha szösz vagy por van a kupakban

Távolítsa el a szennyeződést a tisztítópálca hegyével vagy egy csipesszel.

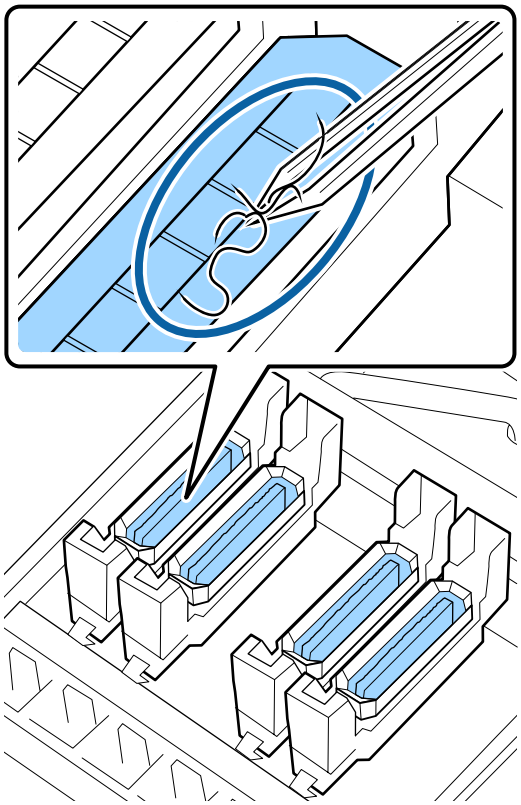

Ha más alkatrész nem igényel tisztítást, lépjen a következő részhez.

☞ „A tisztítás befejezése“ 74. oldal

Ha szösz tapadt az öblítőpárnához

Törölje le a szöszt és port egy tisztítópálca hegyével.

> **Fontos:**
>
> *Ne deformálja el a felső felszín fém részét. Ha eldeformálódik, sérülést okozhat a nyomtatófejben.*

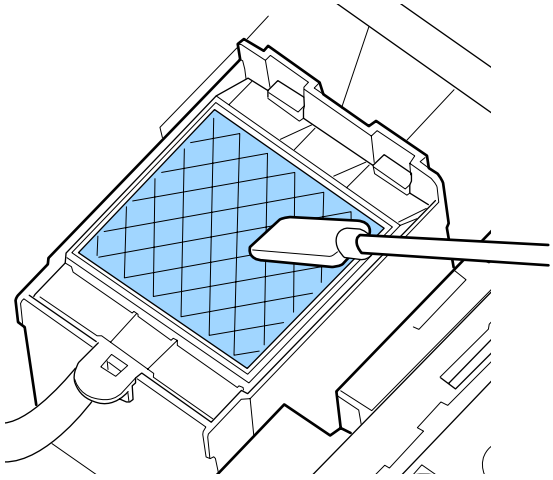

Ha más alkatrész nem igényel tisztítást, lépjen a következő részhez.

☞ „A tisztítás befejezése“ 74. oldal

A tisztítás befejezése

A tisztítást követően zárja le jobb oldali a karbantartási fedelet, és nyomja meg a OK gombot.

A menük bezáródnak, amikor a nyomtatófej visszatér normál pozícióba.

Folyamatos nyomatkészítéshez végezze el a fúvókák ellenőrzését.

☞ „Fúvóka-ellenőrző minták nyomtatása“ 89. oldal

A használt ink cleaner (tinta tisztító), tisztítópálca és tisztatéri törlőkendő selejtezése
☞ „A használt fogyóeszközök selejtezése“ 88. oldal

A tintapatronok felrázása és cseréje (SC-S80600 Series/SC-S60600 Series/ SC-S40600 Series)

Felrázás

A felrázás időtartama és gyakorisága

Fontos:

A jelen nyomtató által használt tintapatronokban található tinta hajlamos az ülepedésre (részecskék kerülnek a folyadék aljára). Ha leülepszik a tinta, akkor tintaegyenetlenség léphet fel, vagy eltömődhetnek a fúvókák.

A beszerelés előtt rázza fel az új tintapatront. A nyomtatóba történő beszerelést követően rendszeres időközönként távolítsa el és rázza fel a tintapatront.

❑ Csere esetén
Távolítsa el az új patront a csomagból, majd rázza fel alaposan.
A tinta színétől függ, hogy hányszor kell felrázni a patront.

OR, WH, MS	Kb. 50-ször 15 másod-perc alatt
Nem OR, WH vagy MS színek	Kb. 15-ször 5 másodperc alatt

❑ A napi nyomtatási munka előtt (csak WH/MS)
A WH és az MS tinta hajlamosabbak a leülepedésre, mint a többi szín.
A napi nyomtatási munka megkezdése előtt távolítsa el a tintapatront, majd rázza fel az alábbi listában szereplő alkalommal.

Kb. 15-ször 5 másodperc alatt

Ha egy patront 24 órán át vagy hosszabb időn keresztül nem ráztak fel, az alábbi üzenet jelenik meg. Ha megjelenik az üzenet, azonnal távolítsa el a patront, majd rázza fel.
Remove and shake MS/WH ink cartridge(s).

❑ Háromhetente egyszer (a WH/MS kivételével minden színnél)
Még a patron nyomtatóba történő beszerelését követően is rendszeres időközönként távolítsa el és rázza fel a tintapatront.

Kb. 15-ször 5 másodperc alatt

Felrázás módja

1. Győződjön meg róla, hogy be van kapcsolva a nyomtató, majd távolítsa el a tintapatront.

   A patron cseréjekor távolítsa el az új tintapatront a csomagolásából.

2. Tartsa vízszintesen a patront, majd mindkét irányban kb. 5cm elmozdulással rázza fel a patront kb. 15-ször 5 másodperc alatt.

   Az OR, WH és MS esetében rázza fel jól kb. 50-szer 15 másodperc alatt, de csak a csere alkalmával.

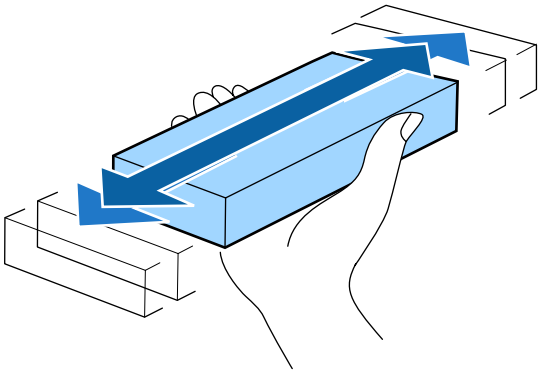

A csere menete

Ha a telepített tintapatronok közül akár egy is kiürül, akkor nem nyomtathat.

Fontos:

Ha az ⊗ ***Ink Cartridge Expended*** *üzenet jelenik meg a WH/MS tinta használata során, akkor azonnal cserélje ki a patront egy új darabra.*

Ha a kevés tintára figyelmeztető üzenettel használják továbbra is a nyomtatót, megsérülhet a nyomtatófej vagy valamelyik másik alkatrész.

Ha egy tintapatron nyomtatás közben fogy ki, akkor a nyomtatást az adott tintapatron cseréje után folytathatja.

Ha tovább használja a tintapatronokat, amikor kevés tinta van bennük, akkor előfordulhat, hogy nyomtatás közben kell tintapatront cserélnie. Ha nyomtatás közben cseréli ki a tintapatront, elképzelhető, hogy a színek másképp fognak kinézni attól függően, hogy a tinta hogyan szárad meg. Ha el szeretné kerülni az ilyen jellegű problémákat, azt javasoljuk, hogy nyomtatás előtt cserélje ki a patront. Az eltávolított tintapatront a jövőben is használhatja, amíg a patron ki nem fogy.

A következő folyamat bemutatja, hogyan lehet lecserélni a tintapatronokat és a Cleaning Cartridge (Tisztító kazetta).

Fontos:

Az Epson eredeti Epson tintapatronok használatát javasolja. Az Epson nem garantálhatja a nem eredeti tintapatronok minőségét és megbízhatóságát. A nem eredeti tintapatronok olyan károkat okozhatnak, amelyekre az Epson garanciája nem vonatkozik. Bizonyos körülmények között a nyomtató működése kiszámíthatatlanná válhat. Lehetséges, hogy a nem eredeti tinta töltöttségi szintjéről szóló információk nem jelennek meg, és a nem eredeti tinta használatának ténye rögzítésre kerül, hogy a javítással foglalkozó szakemberek felhasználhassák azt.

1 Győződjön meg róla, hogy a nyomtató be van kapcsolva.

2 Emelje fel a kicserélni kívánt patron reteszelőkarját.

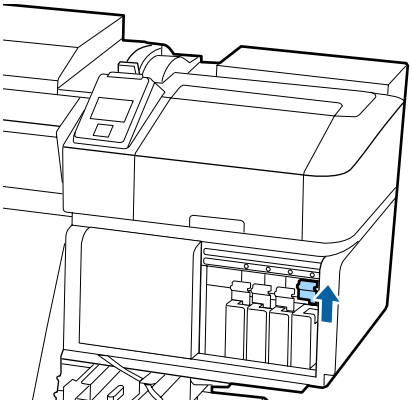

3 Helyezze az egyik ujját a parton tetején lévő mélyedésbe, és húzza egyenesen önmaga felé a patront.

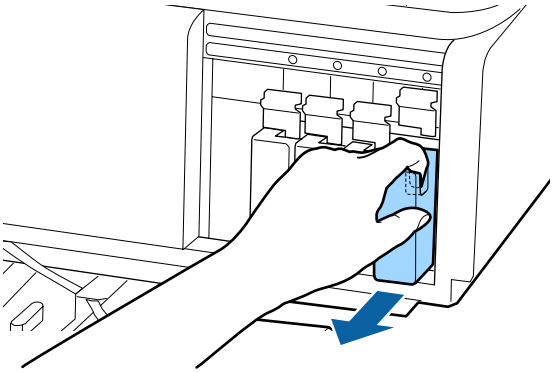

Fontos:

Az eltávolított tintapatronok tintaellátó egységének környékén tinta lehet, így ügyeljen, hogy a patron eltávolításakor össze ne koszolja magát vagy környezetét vele.

4 Tartsa vízszintesen a patront, majd mindkét irányban kb. 5cm elmozdulással rázza fel a patront 15-ször 5 másodperc alatt.

Az OR, WH és MS esetében rázza fel jól kb. 50-szer 15 másodperc alatt.

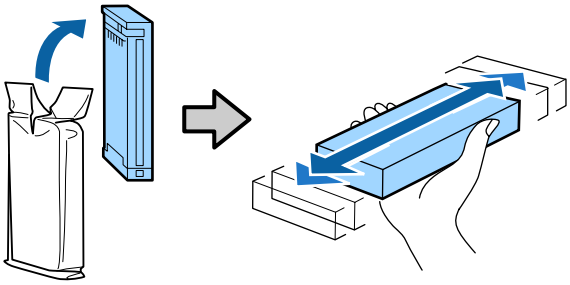

5 A beillesztésnél a patron színének meg kell felelnie a nyomtatón lévő címke színével.

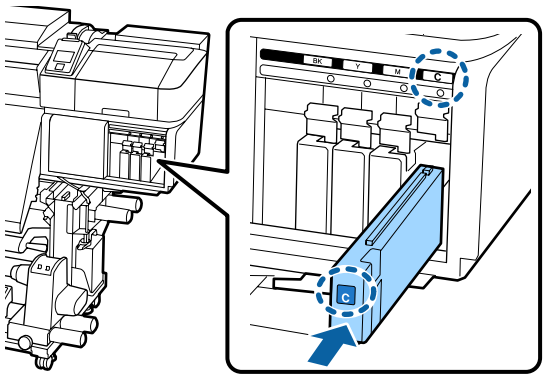

6 A retesz rögzítéséhez hajtsa le a reteszelőkart.

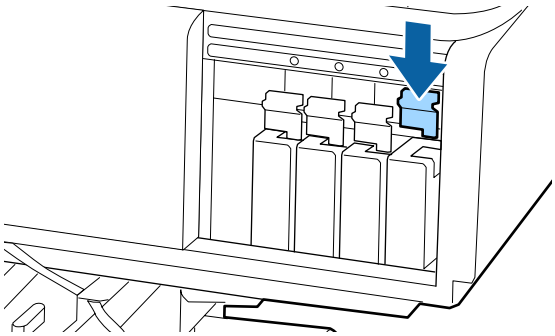

A többi tintapatron kicserélésére ismételje meg a 2 – 6 lépéseket.

Fontos:

Tegyen egy-egy tintapatront mindegyik nyílásba. Nem lehet nyomtatni, ha a nyílások bármelyike üres.

Selejtezés

☞ „A használt fogyóeszközök selejtezése“ 88. oldal

A tintapatronok felrázása és cseréje (SC-S80600L Series/SC-S60600L Series)

Felrázás

A felrázás időtartama és gyakorisága

Fontos:

A jelen nyomtató által használt tintaellátó egységekben található tinta hajlamos az ülepedésre (részecskék kerülnek a folyadék aljára). Ha leülepszik a tinta, akkor tintaegyenetlenség léphet fel, vagy eltömődhetnek a fúvókák.

A beszerelés előtt rázza fel az új tintaellátó egységet. A nyomtatóba történő beszerelést követően rendszeres időközönként távolítsa el és rázza fel a tintaegységet.

❑ Csere esetén
A tinta színétől függ, hogy hányszor kell felrázni a patront.

OR, WH, MS	Kb. 25-ször 25 másodperc alatt
Nem OR, WH vagy MS színek	Kb. 5-ször 5 másodperc alatt

❑ A napi nyomtatási munka előtt (csak WH/MS)
A WH és az MS tinta hajlamosabbak a leülepedésre, mint a többi szín. A napi nyomtatási munka megkezdése előtt távolítsa el a tintaellátó egységeket, majd rázza fel azokat az alábbi listában szereplő alkalommal.

Kb. 5-ször 5 másodperc alatt

Ha a patronokat nem rázták fel 24 órán keresztül vagy több ideig, akkor az alábbi üzenet jelenik meg. Ha az üzenet megjelenik, akkor azonnal távolítsa el a tálcát, majd rázza fel.
Remove and shake (MS/)WH ink supply unit(s).

❑ Háromhetente egyszer (a WH/MS kivételével minden egyes színnél)
Távolítsa el azokat a tálcákat, amik LED-lámpája kékek villog, majd rázza fel a tálcát. A nyomtatási

minőség fenntartásához ne használja őket tovább, ha kéken villognak.

Kb. 5-ször 5 másodperc alatt

Felrázás módja

1 Győződjön meg róla, hogy a nyomtató be van kapcsolva, majd húzza ki azt a tálcát a tintaegységből, amit fel kell rázni.

Minden olyan tintaellátó egységet, aminek a LED-lámpája kéken villog, fel kell rázni.

> **Fontos:**
>
> *Eltávolításkor tegye kezeit a tálca aljára. Ha csak az egyik kezét használja, akkor a tálca súlya miatt az leeshet és megrongálódhat, amikor eltávolítja.*

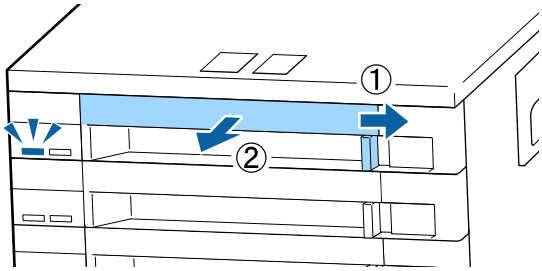

2 Amíg a tintaellátó egység az alábbi ábra szerint a tálcában van, addig óvatosan rázza fel: emelje fel le kb. 60 fokos szögben 5 másodperc alatt 5-ször.

Az OR, WH és MS esetében rázza fel jól kb. 25-szer 25 másodperc alatt, de csak a csere alkalmával.

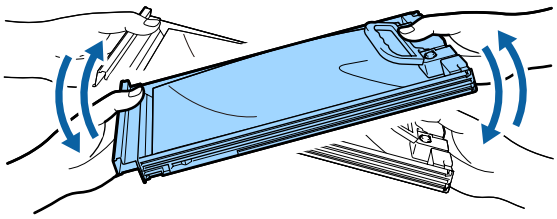

> **Fontos:**
>
> *Ne rázza erőteljesen, illetve ne lengesse a tintaellátó egységeket vagy tálcákat a tintaellátó egység tartása közben. A tinta kiszivároghat.*
>
> 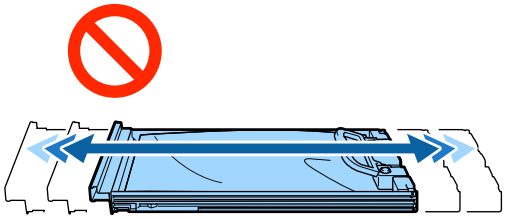

A csere menete

Ha a telepített tintaellátó egységek közül akár egy is kiürül, akkor nem nyomtathat.

> **Fontos:**
>
> *WH/MS tinta használatakor azonnal cserélje ki a tintaellátó egységet egy újra, ha megjelenik az* ***Ink Expended*** *üzenet.*
>
> *Ha a kevés tintára figyelmeztető üzenettel használják továbbra is a nyomtatót, megsérülhet a nyomtatófej vagy valamelyik másik alkatrész.*

Ha egy tinta nyomtatás közben fogy ki, akkor a nyomtatást az adott tintaellátó egység cseréje után folytathatja. Ha továbbra is kifogyóban lévő tintaellátó egységeket használ, akkor előfordulhat, hogy nyomtatás közben kell kicserélnie a tintaellátó egységet. Ha nyomtatás közben cseréli ki, akkor előfordulhat, hogy színek eltérnek majd a száradást követően. Ha szeretné elkerülni az ilyen jellegű problémákat, akkor javasoljuk, hogy nyomtatás előtt cserélje ki a tintaellátó egységet. A jövőben még mindig tudja használni az eltávolított tintaellátó egységet, amíg a tintaellátó egység kifogy.

Az alábbi eljárásban ismertetjük, hogyan kell kicserélni a tintaellátó egységeket és hogyan kell elvégezni a tintaellátó egység tisztítását.

Fontos:

Az Epson eredeti Epson tintaellátó egységek használatát javasolja. Az Epson nem garantálhatja a nem eredeti tintapatronok minőségét és megbízhatóságát. A nem eredeti tintapatronok olyan károkat okozhatnak, amelyekre az Epson garanciája nem vonatkozik. Bizonyos körülmények között a nyomtató működése kiszámíthatatlanná válhat. Lehetséges, hogy a nem eredeti tinta töltöttségi szintjéről szóló információk nem jelennek meg, és a nem eredeti tinta használatának ténye rögzítésre kerül, hogy a javítással foglalkozó szakemberek felhasználhassák azt.

1 Győződjön meg róla, hogy a nyomtató be van kapcsolva.

2 Húzza ki a kicserélni kívánt tintaellátó egység tálcáját a tintaegységből.

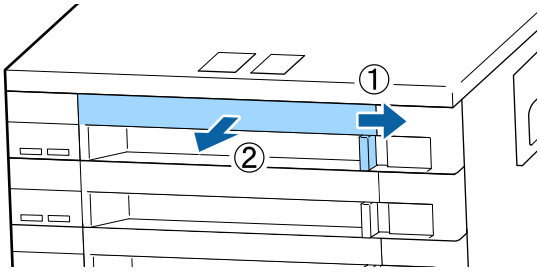

3 Távolítsa el a tintaellátó egységet a tálcából.

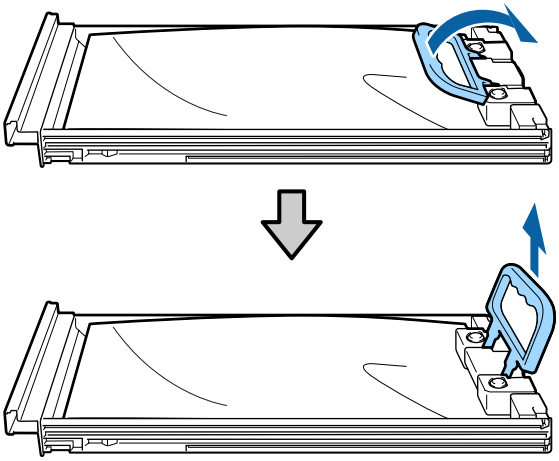

Fontos:

Az eltávolított tintaellátó egységek környékén tinta lehet, így ügyeljen, hogy a tintaellátó egységek eltávolításakor össze ne koszolja magát vagy környezetét vele.

4 Helyezze az új tintaellátó egységet a tálcába és engedje le a kart.

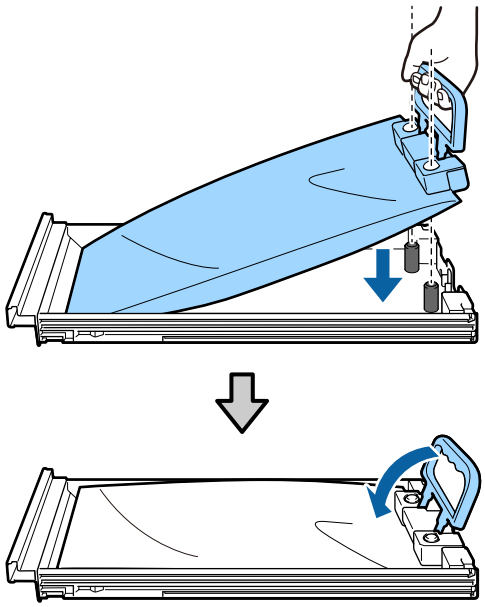

5 Amíg a tintaellátó egység az alábbi ábra szerint a tálcában van, addig óvatosan rázza fel: emelje fel le kb. 60 fokos szögben 5 másodperc alatt 5-ször.

Az OR, WH és MS esetében rázza fel jól kb. 25-szer 25 másodperc alatt.

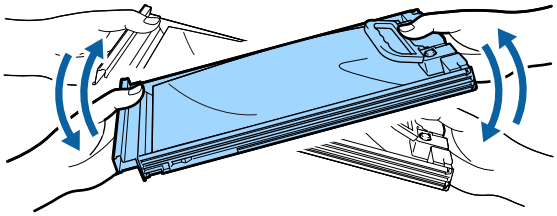

6 Egyeztesse, hogy a tintaellátó egység címkéjének színe megegyezik-e a tintaegység címkéjével, majd helyezze be teljesen a tálcát.

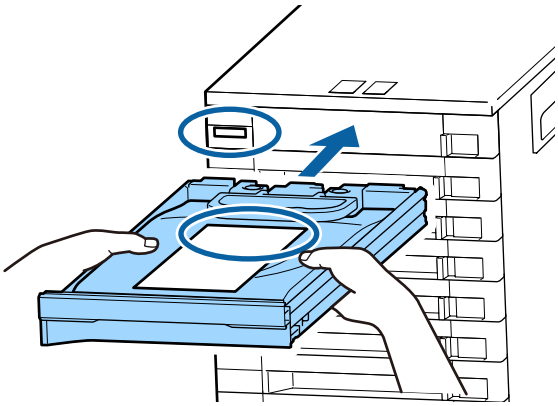

7 Mozgassa a reteszelőkapcsolót balra annak reteszeléséhez.

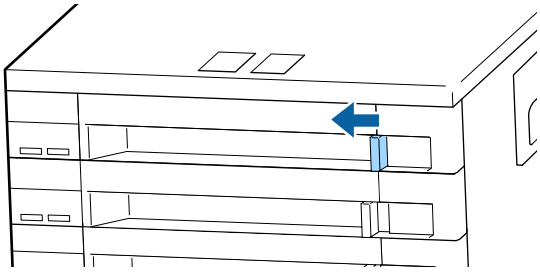

A többi tintaellátó egységek kicseréléséhez ismételje meg a(z) 2 – 7. lépéseket.

> **Fontos:**
> *Helyezze be a tintaellátó egységeket az összes tálcába, majd tegye mindegyiket a tintaegységbe. A nyomtatást nem lehet elvégezni, ha akár csak egy szín, egy tintaellátó egység nincs betöltve a tálcába vagy, ha a tálca nincs behelyezve a tintaegységbe.*

Selejtezés
☞ „Selejtezés“ 88. oldal

A hulladéktinta kiselejtezése

Előkészítés és a csere időzítése

Ha megjelenik a(z) Prepare empty waste ink bottle. üzenet.
A lehető legrövidebb időn belül készítsen elő egy új Waste Ink Bottle (Hulladékfesték-tartály).

Ha a Waste Ink Bottle (Hulladékfesték-tartály) éjszakai használat stb. miatt ebben a szakaszban kívánja kicserélni, a telepítési menüből válassza a(z) **Replace Ink Bottle** lehetőséget, majd cserélje ki a tartályt. Ha a cserét a **Replace Ink Bottle** lehetőség kiválasztása nélkül hajtja végre, akkor a hulladéktinta-számláló nem fog megfelelően működni.

Karbantartási menü
☞ „A Maintenance menü“ 114. oldal

Hulladéktinta-számláló
☞ „Hulladéktinta-számláló“ 80. oldal

> **Fontos:**
> *Nyomtatás közben, vagy ha a nyomtató az alábbi műveleteket hajtja végre, ne távolítsa el a Waste Ink Bottle (Hulladékfesték-tartály), kivéve, ha erre a képernyős útmutató felszólítja. Ennek elmulasztása a tinta szivárgását eredményezheti.*
> - *A nyomtatófej tisztítása*
> - *Head Washing*
> - *Ink Refresh*
> - *Pre-Storage Maint.*

Megjelenik a Replace waste ink bottle and press OK. üzenet
A Waste Ink Bottle (Hulladékfesték-tartály) azonnal cserélje új tartályra.

A csere menete
☞ „A Waste Ink Bottle (Hulladékfesték-tartály) cseréje“ 81. oldal

Hulladéktinta-számláló

A nyomtató egy hulladék tinta számlálót alkalmaz a hulladék tinta méréséhez és üzenetet jelenít meg, ha a számláló eléri a figyelmeztetési szintet. Ha követi az utasításokat (**Replace waste ink bottle and press OK.**) és lecseréli a Waste Ink Bottle (Hulladékfesték-tartály) egy új darabra, akkor a számláló automatikusan lenullázódik.

Ha a hulladéktinta-tartályt az üzenet megjelenése előtt kell kicserélnie, a beállítási menüből válassza a **Replace Ink Bottle** lehetőséget.

Karbantartási menü
☞ „A Maintenance menü“ 114. oldal

> **Fontos:**
> *Amennyiben a Waste Ink Bottle (Hulladékfesték-tartály) az üzenet megjelenése előtt cseréli ki, minden esetben nullázza a hulladéktinta-számlálót. Ellenkező esetben a Waste Ink Bottle (Hulladékfesték-tartály) cserélésére vonatkozó időtartamok nem a megfelelő időpontban fognak megjelenni.*

A Waste Ink Bottle (Hulladékfesték-tartály) cseréje

Az alkatrészek cseréjéhez kövesse az alábbi eljárást.

Az eljárás megkezdése előtt feltétlenül olvassa el a következőket:

☞ „Karbantartással kapcsolatos óvintézkedések“ 67. oldal

1 Távolítsa el a Waste Ink Bottle (Hulladékfesték-tartály) a Waste Ink Bottle (Hulladékfesték-tartály) tartójából.

SC-S80600 Series/SC-S60600 Series/ SC-S40600 Series

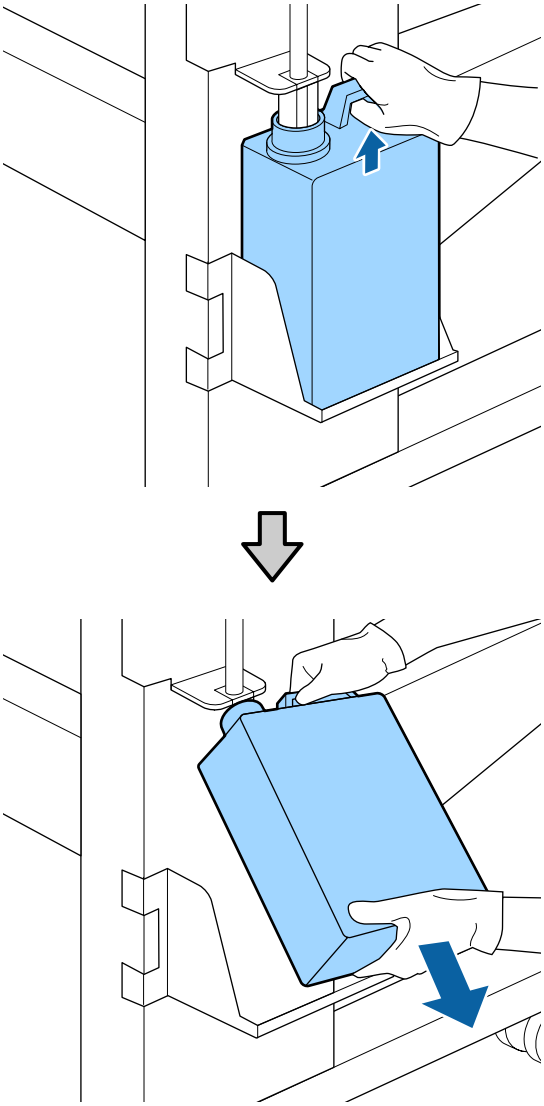

SC-S80600L Series/SC-S60600L Series

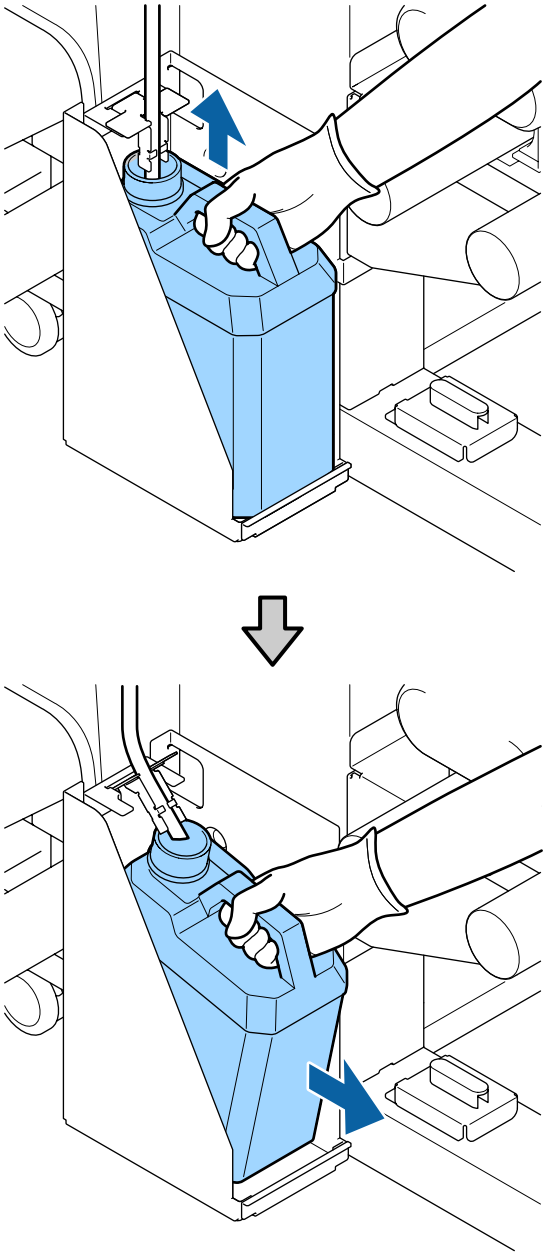

2 Helyezze be a hulladéktinta-csövet az új Waste Ink Bottle (Hulladékfesték-tartály) nyílásába, és helyezze a Waste Ink Bottle (Hulladékfesték-tartály) a tartójába.

Zárja le szorosan az elhasznált Waste Ink Bottle (Hulladékfesték-tartály) fedelét.

> **Fontos:**
>
> *A hulladék tinta selejtezésekor szükség lesz a Waste Ink Bottle (Hulladékfesték-tartály) fedelére. Tartsa biztonságos helyen és ne dobja el a fedelet.*

3 Nyomja meg a OK gombot.

4 Ellenőrizze újból, hogy a friss Waste Ink Bottle (Hulladékfesték-tartály) megfelelően lett-e elhelyezve, és nyomja meg a(z) OK gombot a hulladéktinta-számláló lenullázásához.

> **Fontos:**
> *Ügyeljen arra, hogy a hulladéktinta-cső a hulladéktinta-tartály nyílásába legyen helyezve. Ha a cső nincs behelyezve a tartályba, tinta folyik ki a környező területre.*

Hagyja a hulladék tintát a Waste Ink Bottle (Hulladékfesték-tartály) a selejtezéshez, ne öntse át másik tartályba.

> ***Megjegyzés:***
> *Ne feledje az alábbi pontokat, amikor a hulladék tintát áthelyezi a Waste Ink Bottle (Hulladékfesték-tartály) egy másik tartályba.*
>
> - *A hulladék tinta áthelyezésekor használjon polietilén tartályt.*
> - *Csatlakoztassa a nyomtatóhoz mellékelt kifolyócsövet a Waste Ink Bottle (Hulladékfesték-tartály) karimájához, és helyezze át a hulladék tintát.*
> - *Óvatosan öntse át a hulladék tintát. Ha gyorsan önti át, akkor a hulladék tinta kiömölhet vagy kifröccsenhet.*
> - *Erősen zárja le a tartály fedelét, amelybe áthelyezte a hulladék tintát, és ezt a tartályt tárolja nyílt lángtól távol lévő helyen.*

A hulladék tinta és a Waste Ink Bottle (Hulladékfesték-tartály) selejtezése

☞ „Selejtezés“ 88. oldal

Karbantartói alkatrészek cseréje

Előkészítés és a csere időzítése

Ha megjelenik a Maintenance parts are nearing end of life. üzenet

A lehető legrövidebb időn belül készítsen elő egy új Maintenance Parts Kit (Karbantartó készlet).

Ha az alkatrészeket éjszakai használat stb. miatt ebben a szakaszban kívánja kicserélni, a telepítési menüből válassza a **Replace Parts** lehetőséget, majd cserélje ki az alkatrészeket. Ha a cserét a **Replace Parts** lehetőség kiválasztása nélkül hajtja végre, akkor az alkatrész-számláló nem fog megfelelően működni.

Karbantartási menü

☞ „A Maintenance menü“ 114. oldal

> **Fontos:**
>
> **Karbantartási számláló**
> *A nyomtató egy alkatrész-számlálót alkalmaz a felhasznált mennyiség méréséhez, és üzenetet jelenít meg, ha a számláló eléri a figyelmeztetési szintet.*
>
> *Ha az alkatrészeket a „⊗ **Replace Parts**“ üzenet megjelenésekor cseréli ki, akkor a számláló automatikusan nullázódik.*
>
> *Ha az alkatrészeket az üzenet megjelenése előtt kell kicserélnie, a beállítási menüből válassza a **Replace Parts** lehetőséget.*
>
> *Karbantartási menü*
>
> *☞ „A Maintenance menü“ 114. oldal*

Amikor megjelenik a „⊗ Replace Parts“ üzenet

Cserélje ki a Maintenance Parts Kit (Karbantartó készlet) mellékelt összes alkatrészt. Nyomtatás nem végezhető, ha az alkatrészek nincsenek kicserélve.

Ügyeljen rá, hogy a nyomtatóhoz való Maintenance Parts Kit (Karbantartó készlet) használjon.

☞ „Kiegészítők és fogyóeszközök“ 129. oldal

A Maintenance Parts Kit (Karbantartó készlet) a következő alkatrészekből áll. Ügyeljen rá, hogy az összes karbantartói alkatrészt ugyanakkor cserélje ki.

- Törlő egység (1 db)
- Öblítőpárna (1 db)
- Levegőszűrő (2 db)

Az eljárás megkezdése előtt feltétlenül olvassa el a következőket:

☞ „Karbantartással kapcsolatos óvintézkedések“ 67. oldal

Karbantartói alkatrészek cseréje

1 Ha megjelenik az üzenet, nyomja meg a OK gombot.

2 Miután a nyomtatófej a nyomtató bal végére mozgott, nyissa ki a jobb oldali karbantartási fedelet.

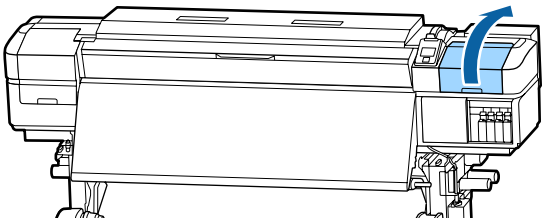

3 Helyezze ujjait a törlő egység hátán levő horonyba, és kissé billentse előre.

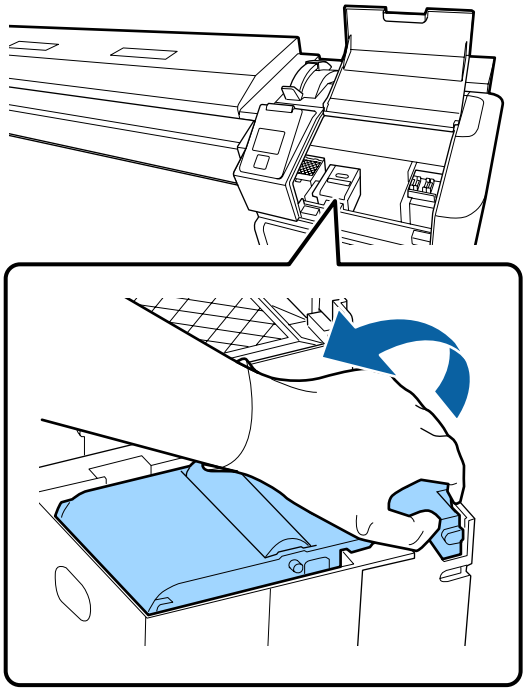

4 Fogja meg az egység oldalait és húzza egyenesen felfelé a kiemeléshez.

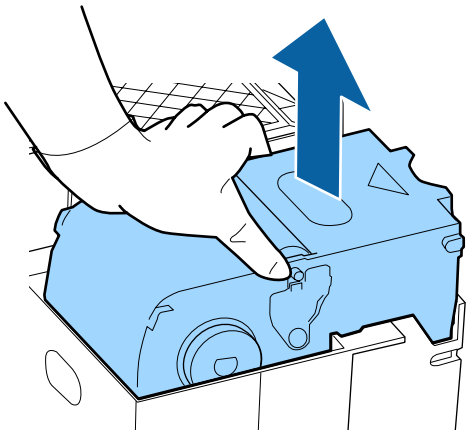

5 A környezet tintával való beszennyezésének elkerülése érdekében a használt törlő egységet csomagolja be az új törlő egység csomagolásába.

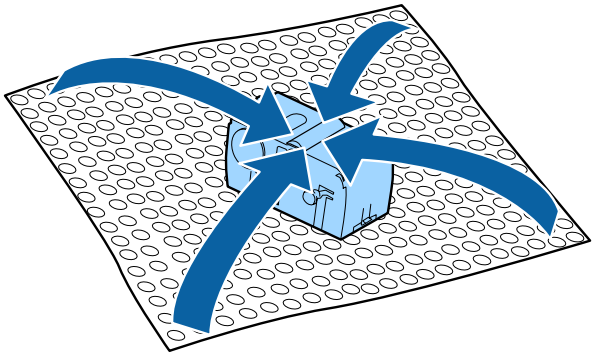

6 Helyezzen be egy új törlő egységet.

Helyezze a rögzítési pontra és nyomja meg, amíg kattanást nem hall.

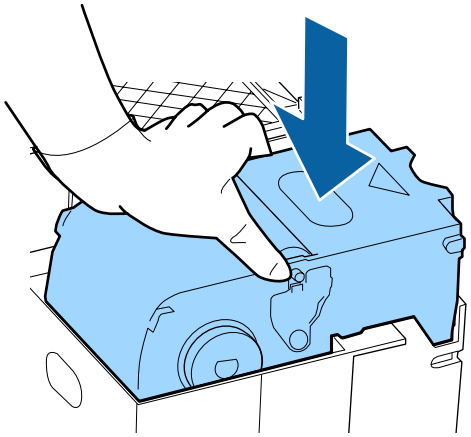

7 A törlő egység cseréje után nyomja meg a OK gombot.

8 Emelje fel az öblítőpárnán levő fület, és távolítsa el.

A használt öblítőpárnát helyezze a fémtálcára, hogy a tinta ne kerülhessen a környező tárgyakra.

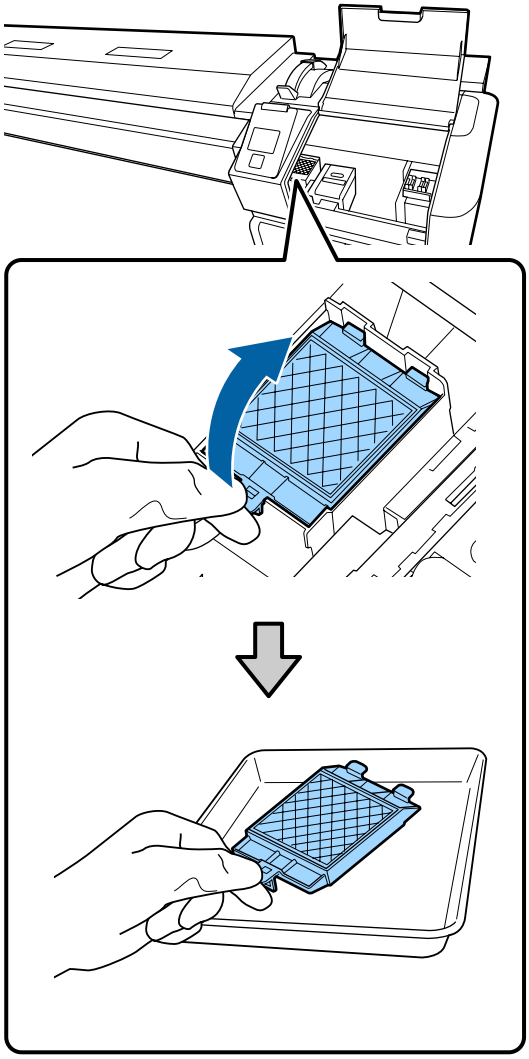

Fontos:

Az eltávolított használt öblítőpárnát a selejtezésig hagyja a fémtálcán. Ha ilyen alkatrészt közvetlenül a nyomtatóra helyez, akkor az foltokat hagyhat, amelyeket a tinta jellemzői miatt nehéz lehet eltávolítani.

9 Helyezze az öblítőpárnán lévő két kampót a nyomtatón levő résekbe, és nyomja le a fület, amíg a helyére nem kattan.

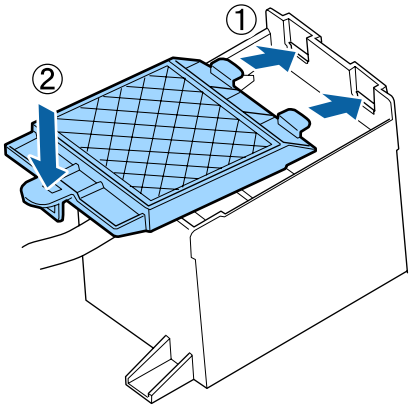

10 Az öblítőpárna cseréje után nyomja meg a OK gombot.

11 Mindkét új levegőszűrőt vegye ki a csomagolásból.

12 Fogja meg a levegőszűrőket, majd emelje ki őket egyenesen.

Cserélje ki mindkét levegőszűrőt.

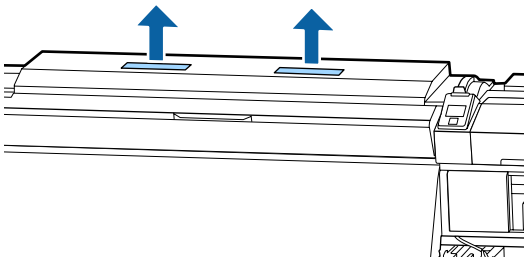

13 Az eltávolított levegőszűrőket helyezze az új levegőszűrők csomagolásába.

14 Helyezze be az új levegőszűrőket.

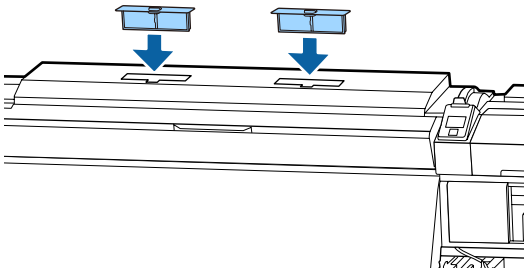

15 Ellenőrizze, hogy az új levegőszűrők telepítve vannak-e, majd nyomja meg a OK gombot.

> **Fontos:**
>
> *Ügyeljen rá, hogy mindkét levegőszűrőt telepítse.*
>
> *Ha a nyomtatót a levegőszűrők telepítése nélkül használják, akkor az érzékelők a pára miatt pontatlanok lehetnek, ami a nyomat elcsúszását okozza, és a nyomtató meghibásodhat.*

16 Zárja be a karbantartási fedelet, majd nyomja meg a OK gombot.

17 A képernyőn egy megerősítő üzenet jelenik meg. Ellenőrizze az üzenet tartalmát, válassza a **Yes** lehetőséget, majd nyomja meg a OK gombot.

A használt karbantartói alkatrészek selejtezése

☞ „Selejtezés“ 88. oldal

A hordozóanyagszél-tartó lemezek cseréje

Ha a nyomtatóhoz mellékelt hordozóanyagszél-tartó lemezek eldeformálódtak vagy megsérültek, feltétlenül cserélje azokat újra.

A nyomtatóhoz elérhető hordozóanyag-tartó lemezek

☞ „Kiegészítők és fogyóeszközök“ 129. oldal

> **Fontos:**
>
> *Ha az eldeformálódott vagy sérült hordozóanyagszél-tartó lemezt továbbra is használja, az a nyomtatófej sérülését okozhatja.*

A csere menete

1 Távolítsa el a hordozóanyagot, és kapcsolja ki a nyomtatót. Ellenőrizze, hogy a képernyő kikapcsolt, és húzza ki a tápkábelt az aljzatból.

☞ „A feltekerő tekercs eltávolítása“ 54. oldal

Húzza ki mindkét tápkábelt.

Ha telepítve van az opcionális nyomatszárító egység, ügyeljen rá, hogy az opcionális nyomatszárító egység tápkábelét is kihúzza.

2 Ne nyúljon a nyomtatóhoz egy percig, majd nyissa ki a bal oldali karbantartó fedelet és az elülső fedelet.

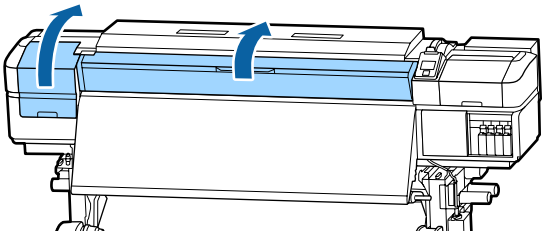

3 A hordozóanyagszél-tartó lemezek mindkét oldalán fogja meg a fület, és az eltávolításhoz mozgassa a lemezt a lap bal széléhez.

A jobb oldali hordozóanyagszél-tartó lemez cseréjénél előbb távolítsa el a bal oldalit, majd távolítsa el a jobb oldalit.

> **Fontos:**
>
> *Ügyeljen rá, hogy a hordozóanyagszél-tartó lemezt a lap bal szélétől indulva távolítsa el. Ha a lemezt a jobb szélről indulva távolítja el, akkor a lemez a nyomtató belsejébe esik és meghibásodást okoz.*

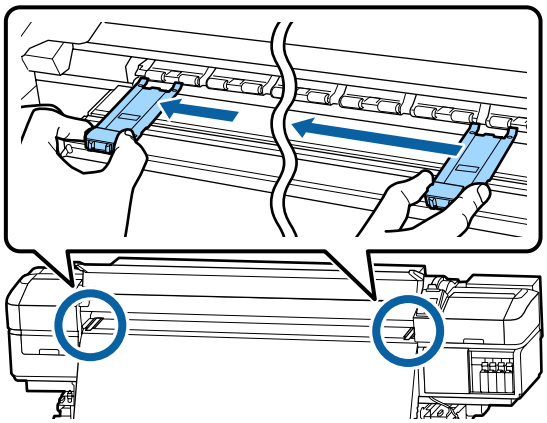

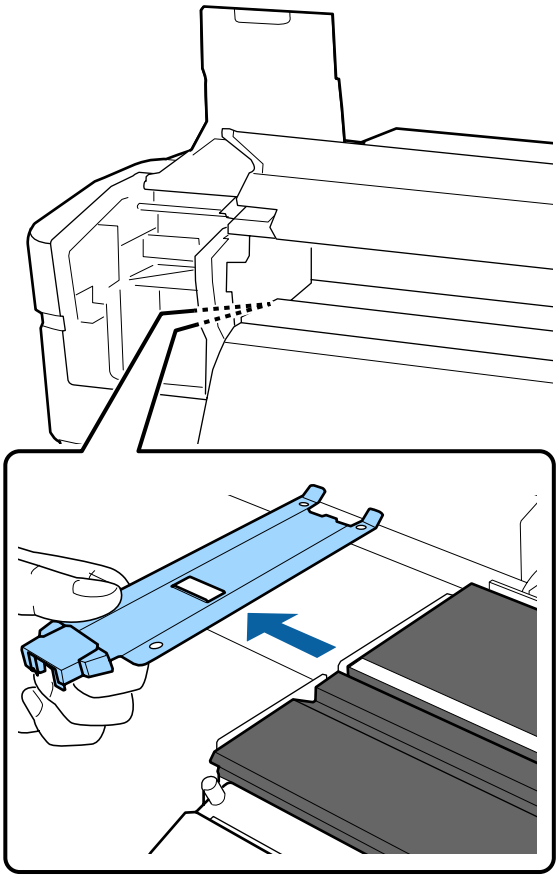

4 A lap bal szélébe helyezze be az új hordozóanyagszél-tartó lemezt.

> **Fontos:**
>
> *A hordozóanyagszél-tartó lemezeket nem lehet a jobb oldalról csatlakoztatni.*

A lemez behelyezésekor ellenőrizze a következő két pontot.

(1) A lapon levő fehér vonalat igazítsa a hordozóanyagszél-tartó lemez vonalához.

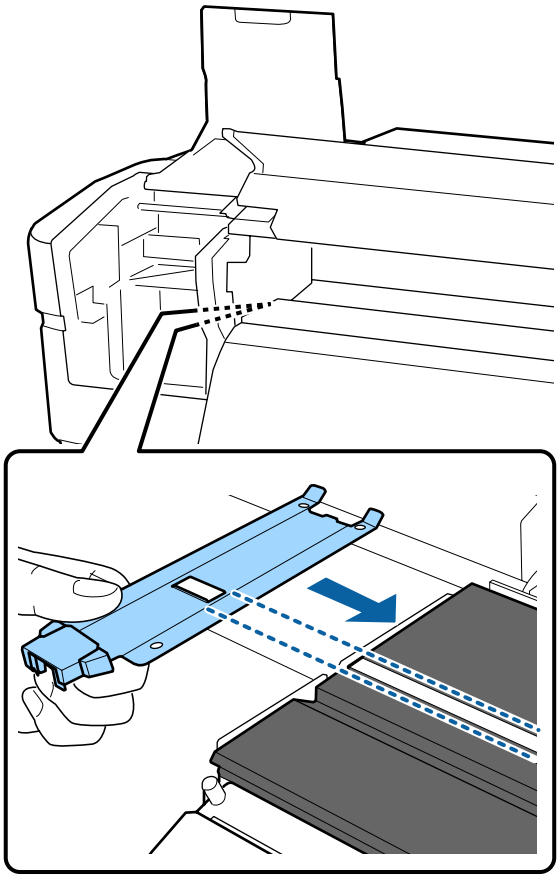

(2) A fémlemez hegyét nyomja a laphoz, és a kampós részeket rögzítse a lap elülső sarkához.

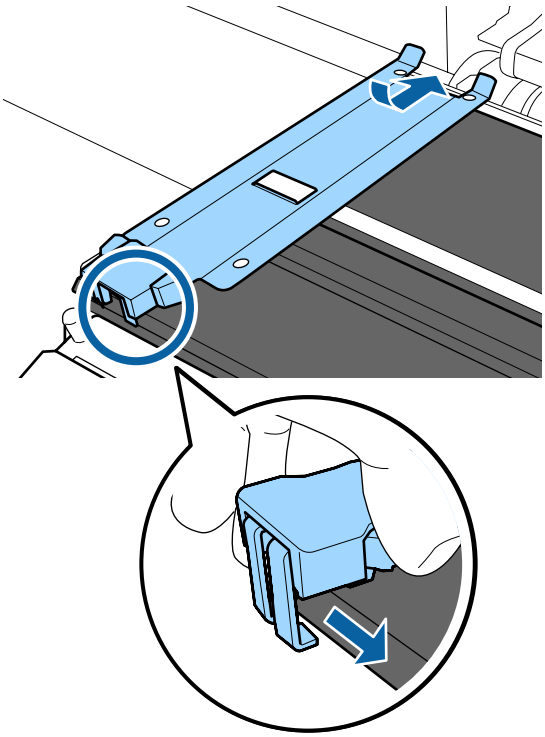

5 Ellenőrizze, hogy a két kampós rész a hordozóanyagszél-tartó lemez hátulján biztonságosan van.e rögzítve, az alábbi ábra szerint, és hogy nem maradt rés a hordozóanyagszél-tartó lemez és a lap között.

① Kampó a peremnél: a lap sarkai

② Kampó a négyzetes lyuk hátsó részénél: horony a fehér vonal előtt

③ Kampó a fül hátsó részén: a lap elülső sarka

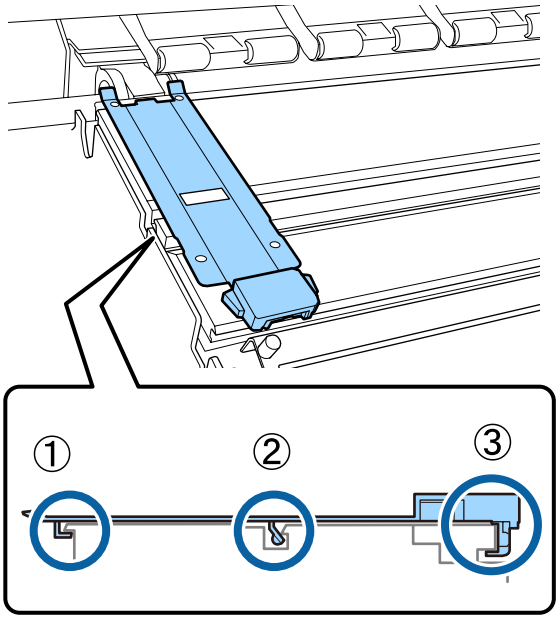

Fontos:

Ha a kampós részek rögzítése hibás, térjen vissza a 3. lépéshez az újbóli rögzítéshez. Ellenkező esetben a fej megsérülhet.

6 A hordozóanyagszél-tartó lemez mindkét oldalán fogja meg a fület, és mozgassa a két lemezt a lap bal, illetve jobb széléhez.

A fül elengedése rögzíti a hordozóanyagszél-tartó lemezt.

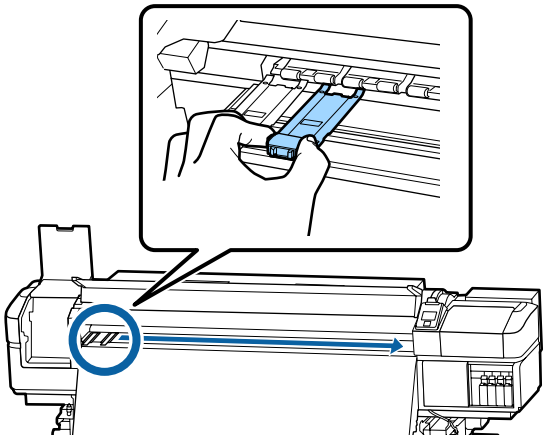

7 Csukja be a bal oldali karbantartófedelet és az elülső fedelet.

A használt fogyóeszközök selejtezése

Selejtezés

A következő tintaszennyezéses alkatrészek ipari hulladéknak minősülnek.

- ❑ Tisztítópálca
- ❑ Tisztatéri törlőkendő
- ❑ Ink cleaner (tinta tisztító)
- ❑ Hulladék tinta
- ❑ Waste Ink Bottle (Hulladékfesték-tartály)
- ❑ Törlő egység
- ❑ Öblítőpárna
- ❑ Levegőszűrő
- ❑ Hordozóanyag nyomtatás után
- ❑ Üres tintaellátó egység

Ezeket a tárgyakat a hatályban lévő helyi törvényeknek és jogszabályoknak megfelelően selejtezze ki. Például béreljen fel egy ipari hulladékok selejtezésével foglalkozó vállalatot a selejtezés elvégzésére. Ezekben az esetekben a„Biztonsági adatlap“-ot is mellékelje az ipari hulladékot selejtező vállalatnak.

Az adatlapot letöltheti az Epson helyi weboldaláról.

Eltömődött fúvókák keresése

Javasoljuk, hogy minden nyomtatáskor ellenőrizze a fúvókák eltömődését a minőségi nyomtatás érdekében.

Az eltömődések ellenőrzése

Az eltömődések háromféleképpen ellenőrizhetők.

Tesztmintázat igény szerint
Ha a nyomtatás előtt garantálni szeretné, hogy ne legyen eltömődés, csíkok vagy egyenetlenség a nyomtatás eredményében, nyomtasson egy fúvóka ellenőrző mintázatot. Vegye szemügyre a kinyomtatott ellenőrzési mintázatot annak eldöntéséhez, hogy a fúvókák eltömődtek-e.

Részletek a következőkben találhatók.

☞ „Fúvóka-ellenőrző minták nyomtatása“ 89. oldal

A betöltött hordozóanyag szélességétől függően hordozóanyag takarítható meg, ha a további tesztmintákat a meglévő minta melletti helyre nyomtatják:

- ❑ Ha a szélesség legalább 51 hüvelyk de kisebb, mint 64 hüvelyk, akkor legfeljebb három minta nyomtatható (egy balra, egy középre és egy jobbra).
- ❑ Ha a szélesség legalább 34 hüvelyk de kisebb, mint 51 hüvelyk, akkor legfeljebb két minta nyomtatható (egy balra és egy jobbra).
- ❑ Ha a hordozóanyag szélessége kisebb, mint 34 hüvelyk vagy ha a **Media Size Check** beállítása **OFF**, akkor a minták nem nyomtathatók egymás mellé.

Btw Pages Nozzle Check — Auto Nozzle Check
Ez a funkció akkor hasznos, ha folyamatosan nyomatokat készít az automatikus fúvóka-ellenőrzés közben.

Amikor a beállított számú lap nyomtatása befejeződik, a kinyomtatott ellenőrzési mintát beolvassák az érzékelők, és ellenőrzik, hogy nincs eltömődés.

Ha a készülék nem észlel eltömődést, a nyomtatás folytatódik.

Ha a készülék eltömődést észlel, automatikusan elvégzi a fejtisztítást, egy másik ellenőrzési mintát nyomtat, és ellenőrzi, hogy nincs eltömődés. Ha a művelet kétszeri végrehajtása után sem szűnik meg az eltömődés, megjelenik egy kérdés a képernyőn, hogy szeretné-e folytatni a nyomtatást.

☞ „A Printer Setup menü“ 111. oldal

Megjegyzés:
Az Auto Nozzle Check művelet nem érhető el a következő körülmények esetén: fúvóka-ellenőrző minta nyomtatása és fúvókák eltömődésének szemrevételezése.

- *A papír átlátszó vagy színes.*
- *A **2.5** érték van kiválasztva a beállítási menü **Platen Gap** eleme esetében.*
- *A nyomtató napfénynek vagy más környezeti fényforrás zavarásának van kitéve. Ilyen esetben árnyékolja le a nyomtatót az ilyen fényforrásoktól.*
- *WH/MS szakaszok SC-S80600 Series/SC-S80600L Series készüléknél (10 színű módnál)*
  Az automatikus fúvóka-ellenőrzéssel a WH/MS színeken kívüli színek ellenőrizhetők. Azonban WH/MS nyomtatása esetén is ajánljuk, hogy nyomtasson ki ellenőrző mintát a fúvókák ellenőrzése érdekében.

Btw Pages Nozzle Check — Print Pattern
A funkcióval ellenőrizheti a fúvókákat a **Auto Nozzle Check** beállításra alkalmatlan hordozóanyagnál, vagy ha úgy érzi, hogy az **Auto Nozzle Check** túl sokáig tartana.

Amikor a megadott számú oldal nyomtatása befejeződött, a készülék kinyomtatja az ellenőrzési minta következő oldalát. Ha a teljes nyomtatás elkészült, szemrevételezheti a mintázatot annak megállapítása érdekében, hogy vannak-e halvány vagy hiányzó színek az előző vagy a következő nyomaton.

☞ „A Printer Setup menü“ 111. oldal

Fúvóka-ellenőrző minták nyomtatása

Gombok, melyek az alábbi beállításokban használatosak

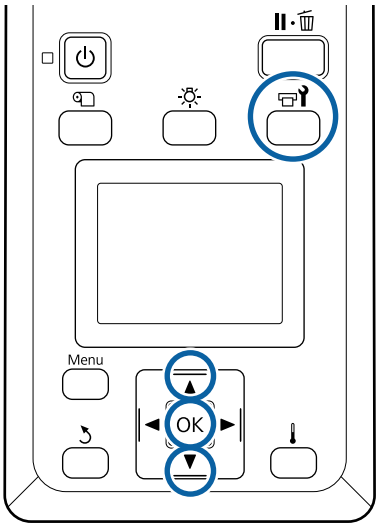

1. Miután ellenőrizte, hogy a nyomtató üzemkész, nyomja meg a gombot.

   Megjelenik a Maintenance menü.

2. Válassza ki a **Nozzle Check** elemet, válasszon pozíciót, majd nyomja meg a OK gombot.

   Kinyomtatódik egy fúvókatesztelő mintázat.

3. Vágja le a hordozóanyagot szükség szerint, majd ellenőrizze a kinyomtatott mintát.

   Példa tiszta, problémamentes fúvókákra

   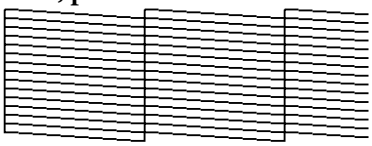

   A mintázat nem tartalmaz réseket.

   Példa eltömődött fúvókákra

   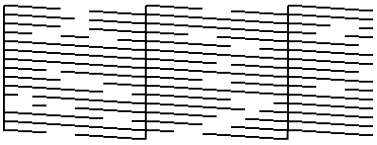

   Végezze el a nyomtatófej tisztítását, ha a mintázat bármely része hiányzik.

☞ „A nyomtatófej tisztítása“ 90. oldal

> **Fontos:**
> *Mindig távolítsa el az eltömődéseket minden szín fúvókájából a használat folytatása előtt. Ha az eltömődött fúvókák (beleértve a nem használt színek eltömődött fúvókáit) megmaradnak a használat folytatása után is, az eltömődések már nem eltávolíthatók.*

4 A nyomtatás végeztével a menük bezáródnak.

A nyomtatófej tisztítása

A nyomtatófej tisztításának típusai

A nyomtatófej tisztításának az alábbi két típusa van.

Válassza az igényeknek megfelelő fejtisztítást
Nyomtasson újból egy ellenőrzési mintát, és keressen halvány vagy hiányzó részeket annak ellenőrzéséhez, hogy van-e eltömődés a nyomtatófej tisztításának végrehajtása után.

Nyomtatás közben is végre lehet hajtani a nyomtatófej tisztítását a nyomtatási feladat szüneteltetésével. Ne feledje azonban, hogy a nyomtatás folytatásakor módosulhatnak a színtónusok.

Részletek a következőkben találhatók.

☞ „Fejtisztítási eljárás“ 90. oldal

Automatikus karbantartási beállítások
A nyomtató két praktikus automatikus karbantartási funkciót kínál a rendszeres nyomtatófej tisztításra, mellyel megelőzhető a fúvókák rendszeres eltömődése.

- ❑ Periodical Cleaning
  Bár be lehet állítani egy nyomtatási távolságot és egy oldalszámot, amikor a nyomtatófej tisztítását végrehajtja a készülék, de egy automatikus időpontban is elvégzi a rendszer a hordozóanyag beállítások alapján.
  Periodical Cleaning
  ☞ „Customize Settings“ 107. oldal
- ❑ **Btw Pages Nozzle Check — Auto Nozzle Check**
  Amikor a beállított számú lap nyomtatása befejeződik, a kinyomtatott ellenőrzési mintát beolvassák az érzékelők, és ellenőrzik, hogy nincs eltömődés. Ha a készülék eltömődést észlel, automatikusan elvégzi a fejtisztítást, egy másik ellenőrzési mintát nyomtat, és ellenőrzi, hogy nincs eltömődés. Ha a készülék nem észlel eltömődést, a nyomtatás folytatódik. Ha a művelet kétszeri végrehajtása után sem szűnik meg az eltömődés, megjelenik egy kérdés a képernyőn, hogy szeretné-e folytatni a nyomtatást.
  ☞ „A Printer Setup menü“ 111. oldal

Fejtisztítási eljárás

Gombok, melyek az alábbi beállításokban használatosak

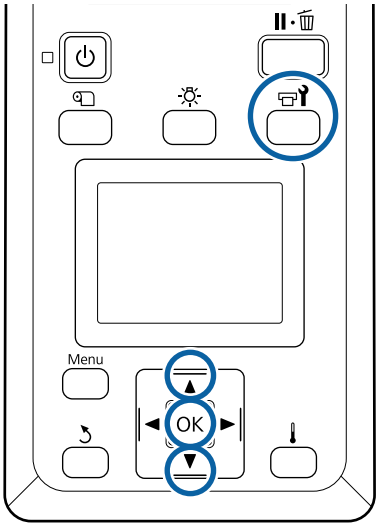

1 Miután ellenőrizte, hogy a nyomtató üzemkész, nyomja meg a ☞ gombot.

Megjelenik a Maintenance menü.

Ha nyomtatás közben szeretné végrehajtani a tisztítást, nyomja meg a II·🗑 gombot.

2 A ▼/▲ gombokkal válassza ki a **Cleaning** elemet, és nyomja meg a OK gombot.

3 Válasszon ki egy tisztítási szintet, majd nyomja meg a OK gombot.

Három szint közül lehet választani a nyomtatófej tisztításánál.

Először a **Cleaning (Light)** műveletet végezze el Tisztítás után nyomtasson egy ellenőrző mintát, és ha továbbra is halvány vagy hiányos részeket észlel, végezze el a **Cleaning (Medium)** műveletet. Ha ez sem oldja meg a problémát, végezze el a **Cleaning (Heavy)** műveletet.

4 Válassza ki az egyes fúvókasorokhoz használni kívánt tisztítási módot.

A **Cleaning (Light)** választása esetén csak az **All Nozzles** lehetőség érhető el.

All Nozzles
Akkor válassza ezt a lehetőséget, ha a fúvóka-ellenőrzés során kinyomtatott valamennyi mintázatban halvány vagy hiányos részek vannak. A választás után folytassa a 6. lépéssel.

Head1/Head2
Ezt csak a(z) SC-S80600 Series/SC-S80600L Series/SC-S60600 Series/SC-S60600L Series jeleníti meg.

Ezt válassza, ha csak egy nyomtatófejnél észlel halvány vagy hiányos részeket. A választás után folytassa a 6. lépéssel.

Selected Nozzles
Ezt válassza, ha a kinyomtatott ellenőrző mintán a számozott minták (fúvókacsoportok) közül csak néhányon észlel halvány vagy hiányos részeket. Több fúvókacsoportot is kiválaszthat.

5 Válassza ki a megtisztítandó fúvókacsoportokat.

(1) A ▼/▲ gombokkal válassza ki azt a fúvókacsoportot, amelynek a mintázatában halvány vagy hiányos részek vannak, majd nyomja meg a OK gombot.

(2) A megtisztítani kívánt csoportok kiválasztása után válassza az Execute With Selection lehetőséget, majd nyomja meg a OK gombot.

6 Elkezdődik a fejtisztítás.

A tisztítás befejezése után a képernyőn egy megerősítő üzenet jelenik meg.

Ha az 1. lépésben szüneteltette a nyomtatást, a nyomtatófej megtisztítása után a nyomtatás folytatódik; ellenőrizze a nyomatot, hogy sikerült-e megoldani a problémát.

7 Ellenőrző minta nyomtatásához és az eltömődés állapotának ellenőrzéséhez használja a ▼/▲ gombokat a **Nozzle Check** művelet kiválasztásához, majd nyomja meg a OK gombot.

Ha olyan hordozóanyag margójára nyomtat ellenőrző mintát, amelyre korábban már nyomtattak ellenőrző mintát, akkor nyomja meg a ▲ gombot a nyomtatás indítási pozíciójának a nyomógörgők pozíciójához való áthelyezéséhez.

Ha az **Exit** lehetőséget választja, és megnyomja a OK menüt, bezáródik a beállítási menü.

Ha a fúvókák többszöri nyomtatófej tisztítás után is el vannak tömődve

Lehetséges, hogy a nyomtatófejek környéke beszennyeződött.

Tegye a következőket.

(1) Végezze el az **Auto Head Maintenance** műveletet a beállítási menüből.

☞ „A Maintenance menü“ 114. oldal

Ha az (1) végrehajtása után nem szűnik meg az eltömődés, hajtsa végre (2)-t.

(2) Végezzen szokásos tisztítást.

☞ „Szokásos tisztítás elvégzése“ 68. oldal

Ha a (2) végrehajtása után nem szűnik meg az eltömődés, hajtsa végre (3)-at.

(3) Végezze el a **Head Washing** műveletet a beállítási menüből.

☞ „A Maintenance menü“ 114. oldal

Hosszú idejű tárolás (tárolás előtti karbantartás)

A tárolás előtti karbantartás ütemezése

Mindig hajtsa végre a tárolás előtti karbantartás lépéseit, ha hosszabb ideig (kikapcsolt állapotban) nem fogja használni a nyomtatót (kikapcsolt állapotban).

Ha hosszabb ideig nem nyomtat és nem végzi el a tárolás előtti karbantartást, hétnaponta legalább egyszer kapcsolja be a nyomtatót.

> **Fontos:**
> *Ha nem végzi el a tárolás előtti karbantartás lépéseit, akkor előfordulhat, hogy a nyomtatófej valamelyik fúvókája végleg eltömődik.*

Amint az alábbiakban is látható, a tárolás előtti karbantartás lépéseinek szükségessége az Ön által használt modelltől függ.

SC-S40600 Series/SC-S60600 Series/SC-S60600L Series
A tárolás előtti karbantartás műveletéhez a következő táblázatban az egyes típusokhoz megadott számú cleaning cartridges (tisztító kazetták)/tisztító tintaellátó egységet (CL) (külön megvásárolható) használjon.

Intervallumok	CL-ek száma
1 hónap, vagy több	SC-S40600 Series: 4 SC-S60600 Series: 8 SC-S60600L Series: 8

SC-S80600 Series/SC-S80600L Series
A WH/MS tinta jellemzőinek megfelelően hat napig lehet őket használat nélkül hagyni.

Ha a tintát 13 vagy kevesebb napig nem használja, csak a WH/MS tintánál végezze el a tárolás előtti karbantartás lépéseit.

Ha ez az idő két hétig vagy tovább terjed, minden színnél végre kell hajtani a tárolás előtti karbantartás műveletének lépéseit. A tárolás előtti karbantartás műveletéhez a következő táblázatban az egyes típusokhoz megadott számú cleaning cartridges (tisztító kazetták)/tisztító tintaellátó egységet (CL) (külön megvásárolható) használjon.

10 színű mód esetén

Intervallumok	Célszín	CL-ek száma
7 – 13 nap	WH/MS	SC-S80600 Series: 2 SC-S80600L Series: 2
2 hét vagy több	Minden szín (All Nozzles)	SC-S80600 Series: 10 SC-S80600L Series: 10

9 színű mód esetén

Intervallumok	Célszín	CL-ek száma
2 hét vagy több	Minden szín (All Nozzles)	SC-S80600 Series: 10 SC-S80600L Series: 10

> **Fontos:**
> *Ha a **Pre-Storage Maint.** műveletet **All Nozzles** beállítással szeretné végrehajtani, amikor ez kizárólag a WH/MS esetén már megtörtént, akkor kapcsolja be a nyomtatót, töltse fel a WH/MS tintát, majd hajtsa végre újra a **Pre-Storage Maint.** műveletet.*

A tárolás előtti karbantartás elvégzése

Fontos:

Ha a maradék tinta vagy tisztítófolyadék mennyisége nem elegendő, akkor előfordulhat, hogy a funkció nem működik. Ha a maradék tinta nem elegendő mennyiségű, akkor elővigyázatosságból készítsen elő új tintapatronokat/tintaellátó egységeket.

Gombok, melyek az alábbi beállításokban használatosak

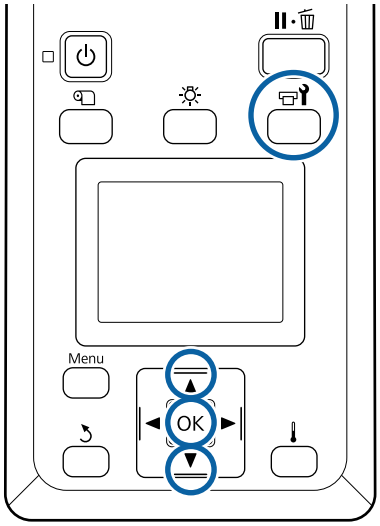

1 Miután ellenőrizte, hogy a nyomtató üzemkész, nyomja meg a gombot.

Megjelenik a Maintenance menü.

2 A ▲ gombbal válassza ki az **Other maintenance** elemet, és nyomja meg a OK gombot.

3 A ▼/▲ gombokkal válassza ki a **Pre-Storage Maint.** elemet, és nyomja meg a OK gombot.

4 Válassza az **All Nozzles** lehetőséget, majd nyomja meg a OK gombot.

SC-S80600 Series/SC-S80600L Series esetében (10 színű mód): ha legfeljebb 13 napig nem szeretné használni a nyomtatót, akkor válasza a **WH** vagy az **MS** lehetőséget attól függően, hogy melyik tintát helyezték be, majd nyomja meg a(z) OK gombot.

5 Ezután kövesse a képernyőn megjelenő utasításokat a tintapatron/tintaellátó egység kicseréléséhez.

A nyomtatónak, valamint a használat közben eltávolított tintapatronoknak/tintaellátó egységeknek az eltárolása során tartsa be a következő figyelmeztetéseket.

☞ „Megjegyzések esetekhez, mikor nem használja a nyomtatót“ 22. oldal

☞ „A tintapatronok/tintaellátó egységek kezelésére vonatkozó megjegyzések“ 22. oldal

A nyomtató újraindítása

Fontos:

A nyomtató újraindításakor töltse fel a nyomtatót tintával. Ha úgy végez feltöltést, hogy a tintapatronok/tintaellátó egységek el vannak távolítva, akkor elővigyázatosságból készítsen elő új tintapatronokat/tintaellátó egységeket.

Kapcsolja be a nyomtatót, és kövesse a képernyőn megjelenő utasításokat.

Az újraindítás utáni első nyomtatáskor ellenőrizze a fúvókákat, és ellenőrizze, hogy nincsenek eltömődések.

☞ „Fúvóka-ellenőrző minták nyomtatása“ 89. oldal

Change Color Mode (kizárólag a(z) SC-S80600 Series/SC-S80600L Series esetében)

Módosítsa a színmódot a nyomtatón az alábbiak szerint, szükség szerint.

- ❏ 10 színű mód (WH) <= => 10 színű mód (MS)
- ❏ 10 színű mód (WH) <= => 9 színű mód
- ❏ 10 színű mód (MS) <= => 9 színű mód

Tudnivalók a módosításról

A Change Color Mode műveletre való felkészüléshez szükséges idő és előkészületek alább láthatók.

Szükséges idő: legfeljebb kb. 1 óra
A módosításhoz szükséges idő az aktuális színmódtól függően változik.

Mire van szükség:

❏ A használt szín módosítása esetén (WH <= => MS)
Annak a színnek a tintapatronja/tintaellátó egysége, amelyre átváltott 1
Cleaning cartridge (Tisztító kazetta)/tisztító tintaellátó egység 1

> ***Megjegyzés:***
> *A direkt szín módosításakor ürítse ki a tintát a csövekből és tisztítófolyadék segítségével mossa ki a csöveket a színek keveredésének a megelőzése érdekében, majd váltson át az új direkt színre.*

❏ 9 színű mód esetén
Cleaning cartridge (Tisztító kazetta)/tisztító tintaellátó egység 1

❏ 10 színű mód esetén
A használni kívánt színnek a tintapatronja/tintaellátó egysége 1

> ***Fontos:***
> *Ha a telepített cleaning cartridges (tisztító kazetták)/tisztító tintaellátó egységekből, illetve OR/WH/MS tintapatronokból/tintaellátó egységekből kifogyóban van a tinta, akkor előfordulhat, hogy nem bírja kicserélni a tintát.*
>
> ❏ *Közvetlenül az után, hogy a tintapatronok/tintaellátó egységek maradék tintaszintjeire vonatkozóan megjelenik a(z) ⚠ üzenet, kicserélheti a tintát; mindazonáltal ⊗ **Ink Expended** hiba esetleges előfordulása esetében nem cserélheti ki a tintát.*
>
> ❏ *Ha a maradék tinta nem elegendő mennyiségű, akkor elővigyázatosságból készítsen elő új tintapatronokat/tintaellátó egységeket.*

Szükséges idő 10-ről 9 színű módra való átállás esetén

Ha az alábbi táblázatban látható ideig nem nyomtat WH/MS tintákkal, váltson a 9 színű módra a WH/MS tintákkal való spórolás érdekében.

A nyomtatáson túl a nyomtató tintát fogyaszt az automatikus tintakeringetés során is.

Ha a nyomtató körülbelül három hónapig* vagy tovább használaton kívül van.

* * A szokásos idők láthatók, a következő használati feltételek mellett.

❏ A kapcsoló mindig bekapcsolt állapotú

❏ Működés napjainak száma egy hónapban: 20

> ***Fontos:***
> *Ha a tinta rövidebb ideig nincs használatban, mint a táblázatban látható, nem javasoljuk a színmód megváltoztatását, mert a tintafogyasztás nő a színmód megváltoztatásával.*

Change Color Mode folyamat

Gombok, melyek az alábbi beállításokban használatosak

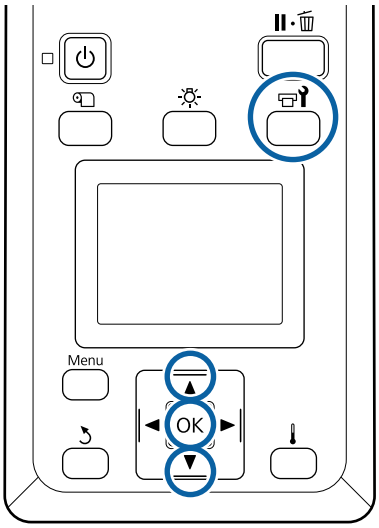

1 Miután ellenőrizte, hogy a nyomtató üzemkész, nyomja meg a ☞ gombot.

Megjelenik a Maintenance menü.

2 A ▲ gombbal válassza ki az **Other maintenance** elemet, és nyomja meg a OK gombot.

3 A ▼/▲ gombokkal válassza ki a **Change Color Mode** elemet, és nyomja meg a OK gombot.

4 A ▼/▲ gombokkal válasszon ki bármilyen módot, és nyomja meg a OK gombot.

Ezután kövesse a képernyőn megjelenő utasításokat a tintapatron/tintaellátó egység kicseréléséhez.

A használat közben eltávolított tintapatronoknak/tintaellátó egységeknek az eltárolása során tartsa be a következő figyelmeztetéseket.

☞ „A tintapatronok/tintaellátó egységek kezelésére vonatkozó megjegyzések“ 22. oldal

Az elülső fedél alatti rész tisztítása

A tintarészecskék az elülső fedél alatti rész bepiszkolódását okozhatják. Ha a nyomtatót tovább használja koszos állapotban, nem látható a nyomtató belseje.

Kosz esetén a tisztításhoz hajtsa végre az alábbi lépéseket.

1 Ellenőrizze, hogy a nyomtató és a kijelző is ki van-e kapcsolva, majd húzza ki a tápkábelt a csatlakozóaljzatból.

Húzza ki mindkét tápkábelt.

Ha telepítve van az opcionális nyomatszárító egység, ügyeljen rá, hogy az opcionális nyomatszárító egység tápkábelét is kihúzza.

2 Várjon rövid ideig.

3 Nyissa ki az elülső fedelet.

4 Törölje le az elülső fedél belső oldalára tapadt szöszt és port egy megnedvesített és alaposan kicsavart puha törlőkendővel.

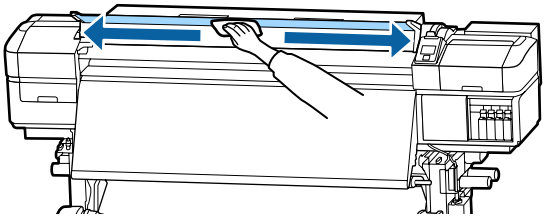

Ha valamit nem lehet nedves kendővel eltávolítani, mártsa a kendőt semleges oldószerbe, csavarja ki, és törölje le a makacs foltot.

A nyomógörgők tisztítása

Ha a nyomógörgőket tintarészecskékkel szennyezett állapotukban használja, a nyomatok is szennyezettek lesznek.

Ha a görgők koszosak, a tisztításukhoz hajtsa végre az alábbi lépéseket.

1 Ellenőrizze, hogy a nyomtató és a kijelző is ki van-e kapcsolva, majd húzza ki a tápkábelt a csatlakozóaljzatból.

Húzza ki mindkét tápkábelt.

Ha telepítve van az opcionális nyomatszárító egység, ügyeljen rá, hogy az opcionális nyomatszárító egység tápkábelét is kihúzza.

2 Várjon rövid ideig.

3 Nyissa ki az elülső fedelet.

4 Emelje fel a papírtartó kart.

5 Tekerjen egy vízbe mártott és alaposan kicsavart puha rongyot az ujjbegye köré az ábrán látható módon.

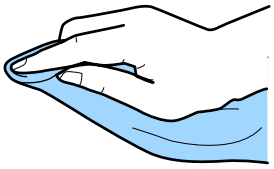

6 A ronggyal törölje meg a beszennyeződött nyomógörgők oldalát.

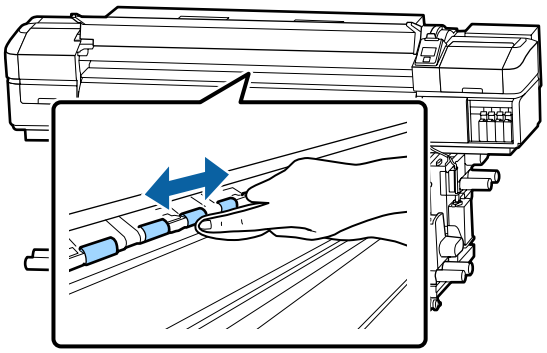

Fontos:

A törlésnél ügyeljen arra, hogy a rongy vagy az ujja nem ér hozzá az ábrán látható B rúdhoz.

Ha a rongy vagy az ujja hozzáér a rúdhoz, a nyomtatás közben hiba léphet fel.

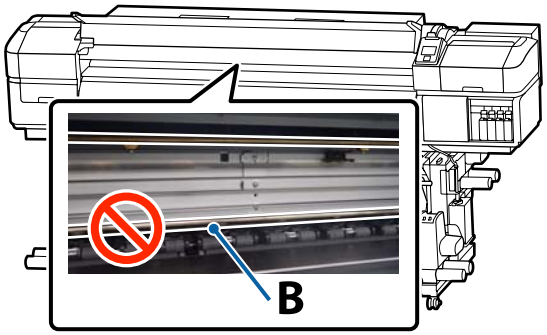

Kenőanyag felvitele a hordozórúdra

Ha a kezelőpanel képernyőjén megjelenik az **Apply secondary carriage rod grease. See manual.** üzenet, az alábbi lépéseket követve a lehető leghamarabb vigye fel a kenőanyagot a hordozórúdra.

A hordozórúd és a használt párna helye

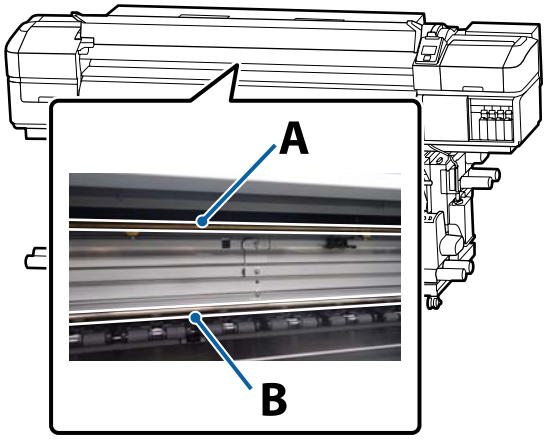

Két hordozórúd található a készülékben: A és B. Mindkét rudat kenje meg a nyomtatóhoz mellékelt kenőanyag készlettel.

A kenőanyag felvitelére szolgáló eszköz a rúdtól függ az alábbi ábrán látható módon.

A hordozórúd

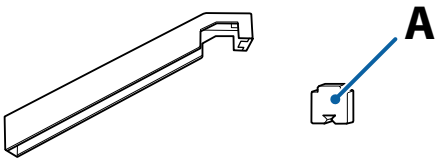

B hordozórúd

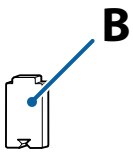

Az eljárás megkezdése előtt feltétlenül olvassa el a következőket:

☞ „Karbantartással kapcsolatos óvintézkedések“ 67. oldal

Az A hordozórúd kenési eljárása

Gombok, melyek az alábbi beállításokban használatosak

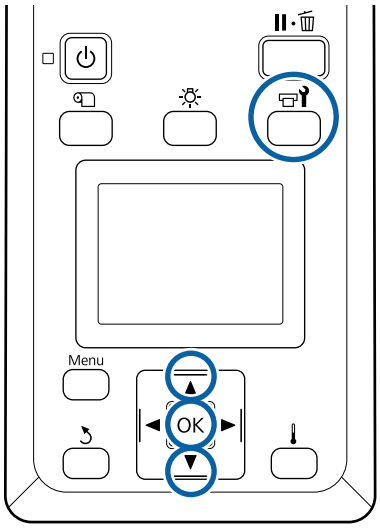

1 Miután ellenőrizte, hogy a nyomtató üzemkész, nyomja meg a gombot.

Megjelenik a Karbantartás menü.

2 A ▲ gombbal válassza ki az **Other maintenance** elemet, és nyomja meg a OK gombot.

3 A ▲ gombbal válassza ki a **Grease Carriage Rod** elemet, és nyomja meg a OK gombot.

Ha a képernyőn megjelenik a **Grease kit is needed. Continue?** üzenet. Legyen készenlétben a kenőanyag készlet.

4 A ▲ gombbal válassza ki a **Yes** lehetőséget, és nyomja meg a OK gombot.

5 Az (új) A párna fülét illessze be szorosan a kenőeszközön levő négyzetes nyílásba, majd rögzítse a párnát az eszközhöz az ábra szerint.

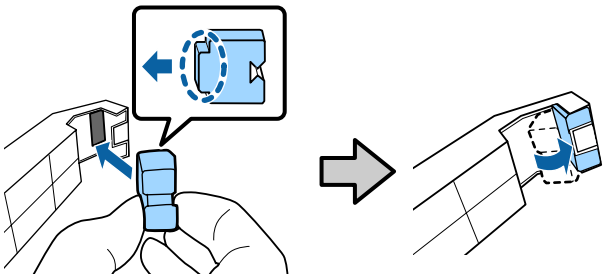

6 Nyissa ki az elülső fedelet.

7 Szorítsa az eszköz párnáját az A hordozórúdhoz, és finoman csúsztassa végig a jobb szélétől a bal széléig és vissza a rúdon található szennyeződések eltávolításához.

Ismételje meg a műveletet négyszer.

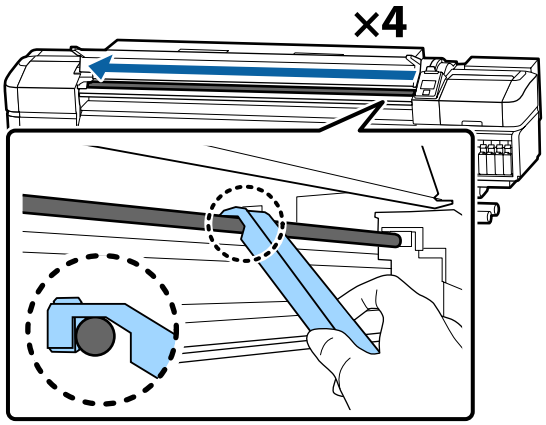

> **Fontos:**
>
> *Ne csúsztassa az eszközt előre-hátra.*
>
> *Ha előre-hátra csúsztatja az eszközt, akkor a por a nyomtatófej készenléti állásához kerülhet, és ez hibás működéshez vezethet.*
>
> 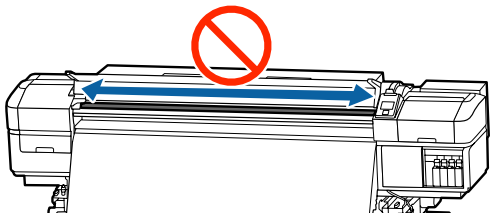

8 Vegye ki a koszos párnát az eszközből.

9 Rögzítsen új A párnát a kenőeszközhöz.

10 Egy új tisztítópálcával kb. tízszer keverje meg a kenőanyagot a tartályban.

11 A felesleges kenőanyagot a tartály szélével törölje le a tisztítópálca végéről.

> **Fontos:**
>
> *Ha nem távolítja el a felesleget, az a kenőanyag lecsepegését, így a lap és a hordozóanyag bepiszkolódását okozhatja.*

12 Egy tisztítópálcával az alább leírtak szerint vigye fel a kenőanyagot a párnára, melyet az eszközhöz rögzített.

(1) A tisztítópálca végét teljes hosszában illessze a tartályba, és tekerje meg kétszer-háromszor, hogy elegendő kenőanyag kerüljön a pálcára.

(2) Vigye fel a kenőanyagot az eszközön lévő párnára.

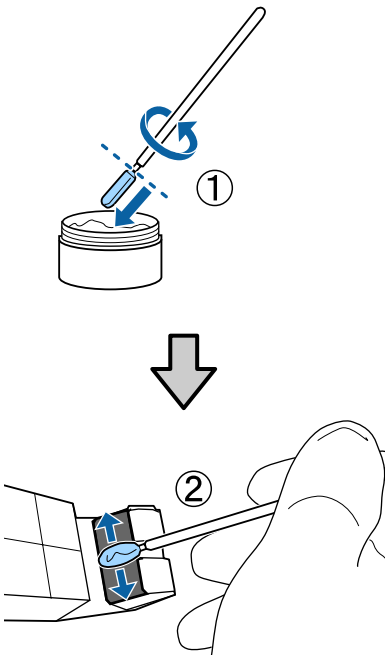

13 Szorítsa le az eszköz párnáját a 7. lépésben leírtak szerint, és csúsztassa a kenőeszközt előre és hátra kétszer.

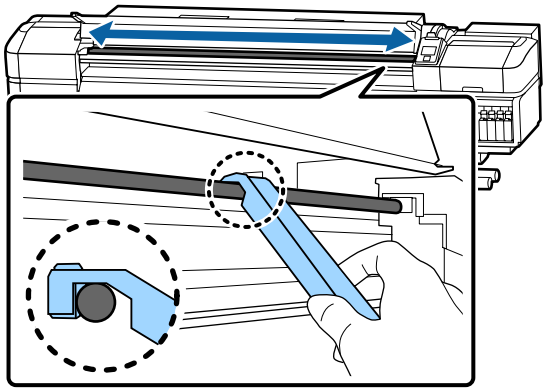

Ezután vigye fel a kenőanyagot a B hordozórúdra.

Az B hordozórúd kenési eljárása

1 Szorítson egy új párnát a B hordozórúd szürke részéhez az ábrának megfelelő módon, és finoman csúsztassa végig a jobb szélétől a bal széléig és vissza a rúdon található szennyeződések eltávolításához.

Ismételje meg a műveletet négyszer.

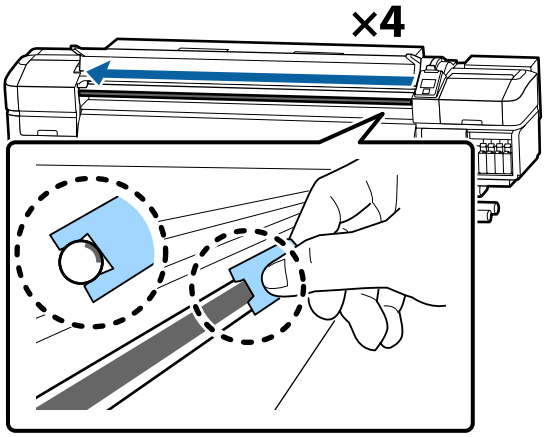

Fontos:

Ne csúsztassa a B párnát előre-hátra.

Ha előre-hátra csúsztatja az eszközt, akkor a por a nyomtatófej készenléti állásához kerülhet, és ez hibás működéshez vezethet.

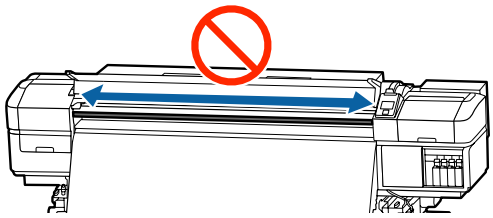

2 Az alább bemutatott módon vigye fel a kenőanyagot az új B párnára.

Cserélje ki az 1. lépésben használt B párnát. Ezeket nem szabad többször használni.

(1) A tisztítópálca végét teljes hosszában illessze a tartályba, és tekerje meg kétszer-háromszor, hogy elegendő kenőanyag kerüljön a pálcára.

(2) Vigye fel a kenőanyagot az új B párnára.

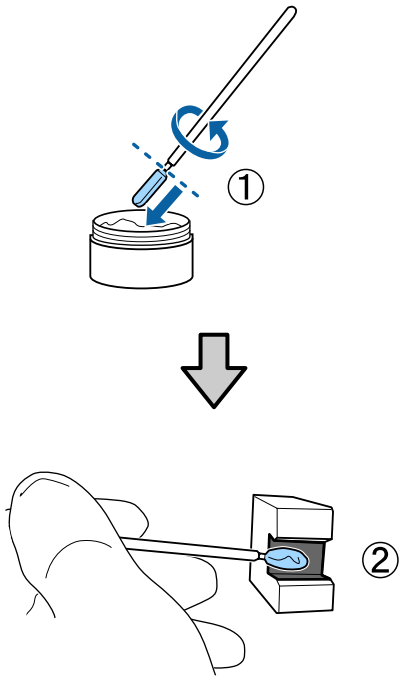

3 Szorítsa le a B párnát az 1. lépésben leírtak szerint, és csúsztassa a párnát előre és hátra kétszer.

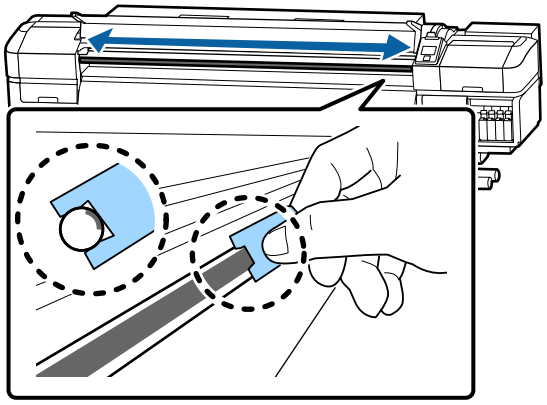

4 Zárja be az elülső fedelet, majd nyomja meg a OK gombot.

A kocsi oda-vissza mozog.

5 A kenőeszköz végéről távolítsa el a beszennyeződött párnát, majd rakja el a kenőeszközt a kenőanyaggal együtt.

A kenőanyag alkalmazásához használt, elhasználódott párnák, tisztítópálcák és egyéb elemek selejtezése

☞ „A használt fogyóeszközök selejtezése“ 88. oldal

A kenőanyag tárolása

- ❏ Helyezze vissza a kupakot, hogy idegen testek ne eshessenek a kenőanyagba.
- ❏ A tartályt szobahőmérsékleten, kupakkal felfelé tárolja olyan helyen, amely nincs kitéve közvetlen napfénynek.

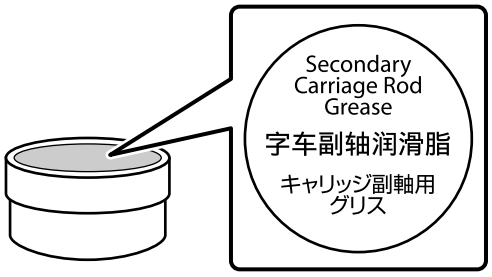

A kezelőpanel menüjének használata

Menüműveletek

A menük használata az alábbiak szerint történik.

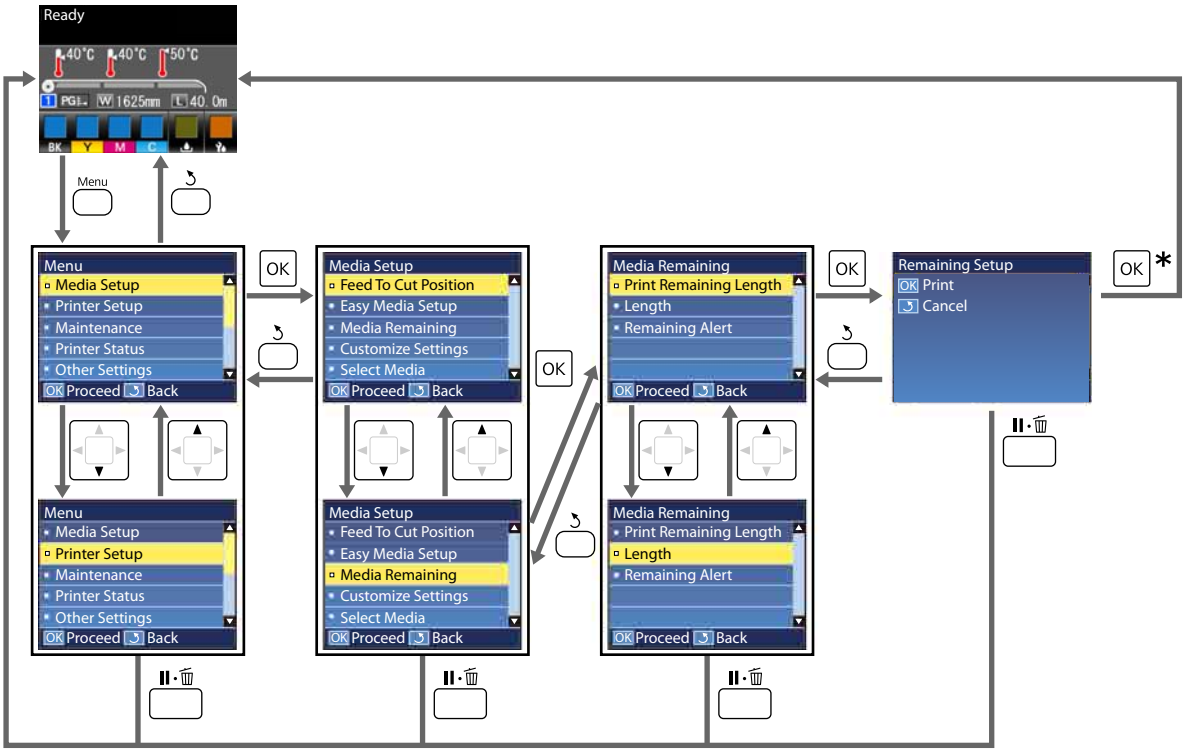

* Nyomtatáskor vagy egy elem kiválasztása utáni módosításkor, majd a OK gomb megnyomásakor a művelet befejeződése után megjelenik az állapotjelző képernyő.

Alapesetben egy elem kiválasztásakor a OK gomb megnyomásával a választás megerősítést nyer, és visszatér az előző képernyő.

Menülista

A Menüben az alábbi menüpontok hajthatók végre és az alábbi paraméterek állíthatók be. Az egyes menüpontokkal kapcsolatos bővebb tájékoztatás a referenciaoldalakon található.

Media Setup
Bővebb tájékoztatás ezekkel a menüpontokkal kapcsolatban ☞ „A Media Setup menü“ 107. oldal

*1: Kizárólag a(z) SC-S80600L Series/SC-S60600L Series esetében

Menüpont		Paraméter
Feed To Cut Position		A készülék a nyomat végét a vágóhoronyhoz küldi
Easy Media Setup		Új hordozóanyag beállítások egyszerű rögzítése
Media Remaining		
	Print Remaining Length	Print
	Length	OFF, 1,0 – 100,0 m
	Remaining Alert	1 – 15 m
Customize Settings		

A kezelőpanel menüjének használata

Menüpont	Paraméter
Current Settings	
1 – 30 (a hordozóanyag beállítás-száma)	
Setting Name	Legfeljebb 22 félméretű karakter
Media Type	Adhesive Vinyl, Banner, Film, Canvas, Textile, Paper/Other
Media Adjust	
Auto	Print
Manual	
Feed Adjustment	Standard, 500mm Pattern
Head Alignment	Print
Advanced Settings	
Platen Gap	1.6, 2.0, 2.5
Heating & Drying	
Heater Temperature	Előmelegítő/lapmelegítő: OFF, 30 – 50 °C Utómelegítő: OFF, 30 – 55 °C
Drying Time Per Pass	0 – 10 mp
After Heater Feed	Mode 1, Mode 2, OFF
Additional Dryer	ON, OFF
Media Tension	Lv1, Lv2, Lv3, Lv4
Media Suction	0 – 10

Menüpont	Paraméter
Head Movement	Data Width, Printer Full Width
Multi Strike Printing	OFF, 2 – 8
Feed Speed Limiter	ON, OFF
Pressure Roller Load	Low, Medium, Heavy
Remove Skew	ON, OFF
Take-Up*1	Standard, strength tension
Periodical Cleaning	
Auto	
Manual	
Length	
Enter Value	1 – 100
When To Clean	Between Pages, Middle Of Page
Cleaning Level	Low, Medium, Heavy
Page	
Between Pages	1 – 100
Cleaning Level	Low, Medium, Heavy
Restore Settings	Yes, No
Select Media	1 – 30 (a hordozóanyag beállítás-száma)

Printer Setup

Bővebb tájékoztatás ezekkel a menüpontokkal kapcsolatban ☞ „A Printer Setup menü“ 111. oldal

A csillaggal jelölt beállítási sorok és beállítási értékek a következő nyomtatótípusokhoz.

*1: Kizárólag a(z) SC-S80600 Series/SC-S80600L Series/SC-S60600 Series/SC-S60600L Series esetében

Menüpont	Paraméter
Margin Setting	
Side Margin(Right)	3 – 25 mm
Side Margin(Left)	3 – 25 mm
Print Start Position	0 – 800 mm
Media Check	
Media Size Check	ON, OFF
Media End Check	ON, OFF
Media Skew Check	ON, OFF

Menüpont	Paraméter
Media End Option	Continue, Stop Printing
Btw Pages Nozzle Check	
OFF	-
Print Pattern	1 – 10
Auto Nozzle Check	1 – 10
Lamp Setting	Auto, Manual
Head Mode*1	2 Heads Mode, Head1, Head2
Sleep Mode	15 – 240 perc
Restore Settings	Yes, No

Maintenance

Bővebb tájékoztatás ezekkel a menüpontokkal kapcsolatban ☞ „A Maintenance menü“ 114. oldal

A csillaggal jelölt beállítási sorok és beállítási értékek a következő nyomtatótípusokhoz.

*1: Kizárólag a(z) SC-S80600 Series/SC-S80600L Series/SC-S60600 Series/SC-S60600L Series esetében,
*2: kizárólag a(z) SC-S80600 Series/SC-S80600L Series esetében, *3: kizárólag a(z) SC-S60600 Series/SC-S60600L Series esetében

Menüpont	Paraméter
Nozzle Check	Print (Az elérhető lehetőségek a **Media Size Check** művelethez kiválasztott beállítástól és a használt hordozóanyag szélességétől függően változik.)
Print At Right	
Print At Center	
Print At Left	
Cleaning	
Cleaning (Light)	All Nozzles
Cleaning (Medium)	All Nozzles, Head1*1, Head2*1, Selected Nozzles
Cleaning (Heavy)	
Head Maintenance	
Auto Head Maintenance	Execute
Regular Cleaning	Move Head
Replace Ink Bottle	-
Replace Parts	-
Other maintenance	

Menüpont	Paraméter
Ink Circulation*2	Execute
Ink Refresh*2	Execute
Head Washing	XX/XX, Head1 XX/XX*3, Head2 XX/XX*3, Head1 All Nozzles*3, Head2 All Nozzles*3, All Nozzles (Az „XX" a tintaszín kódját jelöli.)
Pre-Storage Maint.	WH*2, MS*2, All Nozzles
Change Color Mode*2	9 Color, 10 Color (WH), 10 Color (MS)
Grease Carriage Rod	Yes, No

Printer Status

Részletek a menüről ☞ „A Printer Status menü" 117. oldal

*1: Kizárólag a(z) SC-S80600 Series/SC-S60600 Series/SC-S40600 Series esetében

Menüpont	Paraméter
Level	
Ink	Aktuális állapot megjelenítése
Waste ink bottle	
Wiper Unit	
Print Status Sheet*1	Print
Firmware Version	XXXXXXX,X_XX,XXXX

Preferences

Részletek a menüről ☞ „A Preferences menü" 117. oldal

*1: Kizárólag a(z) SC-S80600L Series/SC-S60600L Series esetében

Menüpont	Paraméter
Network Setup	
IP Address Setting	
Auto	-
Panel	IP: 000.000.000.000 – 255.255.255.255 SM: 000.000.000.000 – 255.255.255.255 DG: 000.000.000.000 – 255.255.255.255
Print Status Sheet	Print
Restore Settings	Yes, No
Preferences	

A kezelőpanel menüjének használata

Menüpont			Paraméter
	Date And Time		HH/NN/ÉÉ ÓÓ:PP
	Language		Japán, Angol, Francia, Olasz, Német, Portugál, Spanyol, Holland, Orosz, Koreai, Kínai
	Units		
		Unit: Length	m, ft/in
		Unit: Temperature	°C, F
Alert Sound Setting			On, On (Continuous)*1, Off
Print Completion Sound*1			On, Off
Alert Lamp Setting			ON, OFF
Reset All Settings			Yes, No

A menü részletei

A Media Setup menü

A Media Setup menü a ⎙ gomb megnyomásával érhető el közvetlenül.

* Jelöli az alapértelmezett beállításokat.

Papír adagolása levágási pozícióig

A készülék a nyomat végét a vágóhoronyhoz küldi.

Easy Media Setup

Gyorsan és egyszerűen rögzítheti a hordozóanyag beállításokat a varázsló segítségével a használt hordozóanyag méretének és típusának optimális nyomtatása érdekében.

☞ „Új hordozóanyag beállítások mentése“ 47. oldal

Media Remaining

Menüpont	Paraméter	Magyarázat
Print Remaining Length	Print	A **Print Remaining Length** segítségével kinyomtathatja az aktuális tekercsen lévő papír mennyiségét, mielőtt másfajta papírra cserélné azt. A tekercs legközelebbi használatakor beírhatja ezt az értéket a papírtekercs hosszaként.
Length	OFF, 1,0 – 100,0 m (30*)	Írjon be egy értéket 1,0 és 100,0 m között. Lépésköz: 0,5 m. Az **OFF** lehetőség választása esetén a rendszer ettől kezdve nem számítja ki a hátralévő mennyiséget. ❏ A hordozóanyag hátralévő mennyiségének megjelenítése a kezelőpanel képernyőjén ❏ A hordozóanyag hátralévő mennyiségével kapcsolatos figyelmeztető üzenet megjelenítése
Remaining Alert	1 – 15 m (5*)	Figyelmeztetés jelenik meg, ha a papír hátralévő mennyisége a beállított érték alá csökken. Válasszon egy 1 és 15 m közötti értéket. Lépésköz: 1 m.

Customize Settings

Menüpont	Magyarázat
Current Settings	Az aktuálisan kiválasztott beállítás módosításához válassza a **Current Settings** lehetőséget. Adott hordozóanyag beállítások módosításánál válassza ki a célhordozóanyag beállítási számát.
1 – 30 (a hordozóanyag beállítás-száma)	

Hordozóanyag beállítás menüpont
Az egyes elemek gyári beállításai eltérnek egymástól a kiválasztott [Media Type] beállításnak megfelelően. Alább olvashatja az egyes hordozóanyag típusok gyári beállításainak részleteit.

A kezelőpanel menüjének használata

☞ „Az egyes hordozóanyag típusok beállításainak listája“ 140. oldal

*1: Kizárólag a(z) SC-S80600L Series/SC-S60600L Series készülék esetében

Menüpont	Paraméter	Magyarázat
Setting Name		A papírbeállítás-készlet nevét legfeljebb 22 félméretű karakterrel adhatja meg. Egyedi nevekkel később könnyen kiválaszthatja a használni kívánt beállításkészletet.
Media Type	Adhesive Vinyl	Válassza ki a betöltött hordozóanyagnak megfelelő hordozóanyag típust. A nyomtató eltárolja a hordozóanyag típusának megfelelő optimális hordozóanyag beállításokat. Ha a hordozóanyag típusát módosítják, minden egyes beállítás, melyet az aktuális hordozóanyag beállítási számnál rögzítettek, átváltozik a módosítás utáni hordozóanyag típushoz tartozó értékre.
	Banner	
	Film	
	Canvas	
	Textile	
	Paper/Other	
Media Adjust		Ezt azután használjuk, ha végrehajtottunk módosításokat egyszer a következő feltételekkel. ❏ Az Auto Media Adjust művelet elvégzése után sávosodás vagy szemcsésedés észlelhető. ❏ Ha módosítja az **Advanced Settings** beállítást a hordozóanyag-beállítások mentése után. A beállítás típusai és végrehajtásának módja ☞ „A papírbeállítások optimalizálása (Media Adjust művelet)“ 51. oldal Az **Auto** lehetőség nem jelenik meg, amikor Ön a **Film**, a **Canvas**, a **Textile** vagy a **Paper/Other** lehetőséget választja a **Media Type** beállításon belül.
Auto	Print	
Manual		
Feed Adjustment		
Standard	Print	
500mm Pattern	Print	
Head Alignment	Print	
Advanced Settings		A legtöbb esetben hagyja változatlanul az egyes hordozóanyag típusokhoz beállított értékeket. Különleges hordozóanyag használatakor, vagy probléma, például fejsúrlódás vagy a nyomatokon sávosodás észlelése esetén módosítsa az alapértelmezett értéket.

A kezelőpanel menüjének használata

Menüpont	Paraméter	Magyarázat
Platen Gap	1.6	Állítsa be a lemezrést, ami a nyomtatófej és a papír közötti távolság. A legtöbb esetben az **1.6** értékű alapbeállítás ajánlott. Ha a nyomat karcos vagy elkenődött, válassza a 2.0 értéket. A 2.5 értéket csak akkor válassza, ha a nyomat a 2.0 beállítás mellett is elkenődik. Ha a szükségesnél nagyobb távolságot választ, akkor a nyomtatóban tintafoltok keletkezhetnek, csökkenhet a nyomtatási minőség és a termék élettartama.
	2.0	
	2.5	
Heating & Drying		
Heater Temperature	Előmelegítő/ lapmelegítő: OFF, 30 – 50 °C (40*) Utómelegítő: OFF, 30 – 55 °C (50*)	Az előmelegítő, a lemezmelegítő és az utánmelegítő hőmérséklete külön állítható.
Drying Time Per Pass	0 – 10 mp (0*)	Itt megadhatja azt az időt, ameddig a nyomtatófej szünetel, hogy lehetőséget adjon a szárításra minden egyes nyomtatási művelet után. Az értéket 0,0 és 10,0 másodperc között adhatja meg. A tinta megszáradásához szükséges idő a tinta sűrűségétől és a felhasznált papírtól függ. Ha a tinta elkenődik a papíron, állítson be hosszabb tintaszárítási időt. A szárítási idő növelése a nyomtatási időt is növeli.
After Heater Feed	Mode 1	Ha nyomtatás után az utánmelegítőhöz szeretné továbbítani a papírt, válassza a **Mode 1** vagy a **Mode 2**, egyéb esetben pedig az **OFF** beállítást. A **Mode 1** kiválasztása esetén a szárításra továbbított papír mennyisége nem csévélődik vissza a következő feladat elkezdése előtt. Akkor válassza ezt a beállítást, ha a papír el lesz vágva a következő feladat előtt. A **Mode 2** kiválasztása esetén a szárításra továbbított papír mennyisége visszacsévélődik a következő feladat elkezdése előtt, megszüntetve a szükségtelen margót. Akkor válassza ezt a beállítást, ha több munkát nyomtat egymás után. Ha el szeretné vágni a papírt a **Mode 2** használatával, tartsa lenyomva a ▲ gombot ahhoz, hogy a nyomtatás végét a vágó vájatához igazítsa, és ezt követően hajtsa csak végre a vágást. Ha a hordozó visszatekercselése nélkül vág, akkor a nyomtatás legközelebb nem megy végbe megfelelően.
	Mode 2	
	OFF*	
Additional Dryer	ON*	Ez az elem csak akkor jelenik meg, ha az opcionális nyomatszárító egység (SC-S60600 Series/SC-S60600L Series típus esetén tartozék, más típusok esetén opcionális) telepítve van. Az Opcionális nyomatszárító egység engedélyezéséhez válassza az **ON** beállítást, a letiltásához válassza az **OFF** beállítást. Felhívjuk a figyelmet, hogy az Opcionális nyomatszárító egység még az **ON** beállítás esetén is kikapcsol a melegítőkkel együtt, amikor azok alvó üzemmódba kapcsolnak. Az Opcionális nyomatszárító egység újból bekapcsolódik, ha a melegítők visszakapcsolódnak. Sleep mode ☞ „A Printer Setup menü“ 111. oldal
	OFF	

A kezelőpanel menüjének használata

Menüpont	Paraméter	Magyarázat
Media Tension	Lv1	Növelje a feszességet, ha nyomtatás közben ráncok jelennek meg a papíron. Minél nagyobb az érték, annál nagyobb a feszesség.
	Lv2	
	Lv3	
	Lv4	
Media Suction	0 – 10 (4*)	Ha a hordozóanyag a lapon hullámos, növelje a **Media Suction** értékét. Minél nagyobb az érték, annál nagyobb a vákuum. Ha a vékony vagy lágy hordozóanyag használata esetén kapott nyomatokon szemcsésedés vagy életlenség észlelhető, vagy ha a hordozóanyag adagolása nem normál módon történik, csökkentse a **Media Suction** értékét.
Head Movement	Data Width*	Megadhatja, hogy a nyomtatófej milyen tartományban mozduljon el nyomtatás közben. A **Data Width** korlátozza a nyomtatófej mozgását a nyomtatott terület fölött. A nyomtatófej mozgásának korlátozása növeli a nyomtatási sebességet. A **Printer Full Width** kiválasztása esetén a nyomtatófej a nyomtató által támogatott legszélesebb papír tartományában mozog. Akkor válassza ki ezt a beállítást, ha egyenletesebb nyomtatási eredményt szeretne kisebb eltérésekkel.
	Printer Full Width	
Multi Strike Printing	OFF*	Megadhatja, hogy hányszor történjen egy sor nyomtatása. Hátsó megvilágítású fólia használatával végzett nagy sűrűségű nyomtatáskor növelje a gyakoriságot.
	2 – 8	
Feed Speed Limiter	ON	Normál körülmények között az **OFF** lehetőség ajánlott. Akkor válassza az **ON** beállítást, ha a hordozóanyag összeragad vagy gyűrődik, illetve ha könnyen szakad a vékony hordozóanyagra való nyomtatásnál. Az **ON** beállításnál a nyomtatási sebesség lelassul.
	OFF*	
Pressure Roller Load	Low	Ha a következők tapasztalhatók a nyomtatásnál, a jelenség esetleg megszüntethető egy olyan terheléssel, amely csökkenti a nyomást a görgőkön (például **Medium** — **Low**). ❏ Ha a nyomógörgőknél gyűrődik az anyag. ❏ Ha pacák keletkeznek a nyomtatófej odacsapódása miatt. ❏ Ha a görgőn lévő kosz a hordozőanyagra kerül.
	Medium	
	Heavy	
Remove Skew	ON	Válassza ki, hogy történjen-e (ON vagy OFF) ferdeség javítás a nyomtatóba töltött hordozónál. A legtöbb esetben az **ON** értékű alapbeállítás ajánlott. Állítsa be az **OFF** értéket, ha a görgők nyomot hagynak a hordozóanyagon a ferdeség javítás miatt.
	OFF	
Take-Up*1	Standard*	Normál esetben a **Standard** lehetőséget használja. Ha statikus elektromossággal könnyen feltöltődő papírra szeretne nyomtatni és a papír letapad (különböző problémák (például hullámosodás) miatt nem lehet megfelelően felszedni), akkor ezt a paramétert állítsa a **strength tension** lehetőségre. Ha a probléma akkor is fennáll, amikor ezt a paramétert a **strength tension** lehetőségre állította, akkor használjon olyan papírt, amely nem töltődik fel könnyen statikus elektromossággal.
	strength tension	

Menüpont	Paraméter	Magyarázat
Periodical Cleaning		
Auto*	Nyomtatófej tisztítást hajt végre a legalkalmasabb pillanatban a hordozóanyag beállítások alapján. Ha a rendszeres tisztításhoz megadott időt a rendszer nyomtatás közben éri el, akkor a fej-tisztításra a nyomtatás befejezése után kerül sor.	
Manual	**Manual** beállítással akkor lesz végrehajtva a művelet, ha megadják a használatnak megfelelő gyakoriságot.	
Length		A végrehajtott nyomtatások alapján állítja be a rendszeres tisztítás gyakoriságát. **Enter Value** beállítással a nyomtatófej tisztítása meghatározott méternyi nyomtatás után lesz végrehajtva. A When To Clean beállítás adja meg azt, hogy történjen-e nyomtatófej tisztítás, még ha el is érték a nyomtatás közben a tisztítási időt. A Cleaning Level beállítás határozza meg a nyomtatófej tisztításának erősségét.
Enter Value	1 – 100 (10*)	
When To Clean	Between Pages*	
	Middle Of Page	
Cleaning Level	Low*	
	Medium	
	Heavy	
Page		A kinyomtatott oldalak száma alapján állítja be a rendszeres tisztítás gyakoriságát. A Between Pages beállítás adja meg az oldalt, amelynél a nyomtatófej tisztítása megtörténik. A Cleaning Level beállítás határozza meg a nyomtatófej tisztításának erősségét.
Between Pages	1 – 100 (10*)	
Cleaning Level	Low*	
	Medium	
	Heavy	
Restore Settings	Yes	A **Yes** kiválasztásakor a kiválasztott papírbeállítások tartalma visszaáll a gyári alapbeállításra.
	No	

Select Media

Paraméter	Magyarázat
1 – 30 (a hordozóanyag beállítás-száma)	Válassza ki a nyomtatásra használt papír beállításait. Az új beállítások rögzítésekor hajtsa végre az **Easy Media Setup** procedúrát. Módosítsa a beállítás tartalmát a **Customize Settings** menüpontban.

A Printer Setup menü

* Jelöli az alapértelmezett beállításokat.

A csillaggal (*1) jelölt beállítási sorok és beállítási értékek a következő nyomtatótípusokra vonatkoznak.

*1: Kizárólag a(z) SC-S80600 Series/SC-S80600L Series/SC-S60600 Series/SC-S60600L Series esetében

A kezelőpanel menüjének használata

Menüpont	Paraméter	Magyarázat
Margin Setting		
Side Margin(Right)	3 – 25 mm (5*)	Adja meg a nyomtatóban lévő papír jobb oldali margójának szélességét. További információ a következőkben található. ☞ „Nyomtatható terület“ 60. oldal
Side Margin(Left)	3 – 25 mm (5*)	Adja meg a nyomtatóban lévő papír bal oldali margójának szélességét. További információ a következőkben található. ☞ „Nyomtatható terület“ 60. oldal
Print Start Position	0 – 800 mm (0*)	Akkor állítsa be ezt a paramétert, ha a papír közepétől szeretne nyomtatni, vagy ha balra szeretné tolni a nyomtatott területet a **Side Margin(Right)** beállításától. A papír jobb oldali széle és a **Print Start Position** közötti terület üresen marad. Ha érték van kiválasztva **Side Margin(Right)** beállításhoz, akkor a(z) **Side Margin(Right)** esetében kiválasztott szélességnek megfelelő további terület is üresen marad. További információ a következőkben található. ☞ „Nyomtatható terület“ 60. oldal
Media Check		
Media Size Check	ON* OFF	Megadhatja, hogy a nyomtató automatikusan érzékelje (**ON**) vagy ne érzékelje (**OFF**) a hordozóanyag szélét. Próbálja ki az **OFF** beállítást, ha a nyomtatón a **Media Size Error** üzenet jelenik meg annak ellenére, hogy a papír megfelelően van betöltve. Felhívjuk a figyelmet azonban, hogy az **OFF** beállítás esetén a nyomtató a papír szélén túl is nyomtathat. A papír szélén túli nyomtatásra használt tinta összefesti a nyomtatót. Általános használat esetén javasolt a beállítást **ON** értéken használni.
Media End Check	ON* OFF	Megadhatja, hogy a nyomtató automatikusan érzékelje (**ON**) vagy ne érzékelje (**OFF**) a hordozóanyag végét. Próbálja az **OFF** beállítást, ha a nyomtató **Media Out** üzenetet jelenít meg, megfelelően betöltött hordozóanyag mellett. Általános használat esetén javasolt a beállítást **ON** értéken használni.
Media Skew Check	ON* OFF	A hordozóanyag ferdeségének észlelésekor a nyomtató vagy leállítja a nyomtatást és hibaüzenetet jelenít meg (**ON**), vagy folytatja a nyomtatást (**OFF**). A legtöbb esetben az **ON** beállítást javasoljuk, mivel a ferde papír elakadhat a nyomtatóban.
Media End Option	Continue* Stop Printing	Ha nyomtatás közben szeretne papírt cserélni, akkor válasszon a következő lehetőségek közül: **Continue** (a csere után a hátralévő adatok nyomtatása) vagy **Stop Printing** (a nyomtatás leállítása).
Btw Pages Nozzle Check		

A kezelőpanel menüjének használata

Menüpont	Paraméter	Magyarázat
OFF	-	Válassza ki a rendszeres fúvóka ellenőrzés végrehajtásának módját. Ha a beállítás értéke **OFF**, a fúvókák ellenőrzése nem történik meg az oldalak között. **Auto Nozzle Check** beállítás esetén a beállított számú lap nyomtatásának befejeződésekor a kinyomtatott ellenőrzési mintát beolvassák az érzékelők, és ellenőrzik, hogy nincs eltömődés. Ha a készülék nem észlel eltömődést, a nyomtatás folytatódik. Ha a készülék eltömődést észlel, automatikusan elvégzi a fejtisztítást, egy másik ellenőrzési mintát nyomtat, és ellenőrzi, hogy nincs eltömődés. Ha a művelet kétszeri végrehajtása után sem szűnik meg az eltömődés, megjelenik egy kérdés a képernyőn, hogy szeretné-e folytatni a nyomtatást. Az Auto Nozzle Check művelet a következő körülmények alatt nem áll rendelkezésre: ❏ Területek, amelyeket a(z) SC-S80600 Series/SC-S80600L Series készülék a WH/MS tintákkal nyomtat (10 színű mód). (Más színekkel azonban végrehajtható a művelet.) ❏ A papír átlátszó vagy színes. ❏ A **2.5** érték van kiválasztva a beállítási menü **Platen Gap** eleme esetében. ❏ A nyomtató napfénynek vagy más környezeti fényforrás zavarásának van kitéve. Ilyen esetben árnyékolja le a nyomtatót az ilyen fényforrásoktól. **Print Pattern** beállítás esetén a megadott számú oldal nyomtatásának befejeződésekor a készülék kinyomtatja az ellenőrzési minta következő oldalát. Ha a teljes nyomtatás elkészült, szemrevételezheti a mintázatot annak megállapítása érdekében, hogy vannak-e halvány vagy hiányzó színek az előző vagy a következő nyomaton. Használja az **Auto Nozzle Check** beállításra alkalmatlan hordozóanyagnál, vagy ha úgy érzi, hogy az **Auto Nozzle Check** túl sokáig tartana.
Print Pattern	1 – 10 (1*)	
Auto Nozzle Check	1 – 10 (1*)	
Lamp Setting	Auto*	Adja meg, hogy az elülső fedélen belül lévő lámpát automatikusan kapcsolja be/ki a rendszer (**Auto**), vagy pedig a panelen lévő gombot szeretné használni (**Manual**). **Auto** beállítás esetén a lámpa automatikusan bekapcsol a nyomtatáskor stb., a művelet befejezése után pedig kikapcsol. **Manual** beállítás esetén meg kell nyomni a [☼] gombot a kezelőpanelen a lámpa be- és kikapcsolásához. Ha egy olyan művelet közben nyomja meg a gombot, amely nem teszi lehetővé a világítás bekapcsolását, a lámpa akkor kapcsol be, amikor erre először adódik lehetőség.
	Manual	
Head Mode*1	2 Head Mode*	A legtöbb esetben a **2 Head Mode** lehetőséget használja. Például ha egy egyedüli nyomtatófejben van egy eltömődött fúvóka, és az eltömődés a fej ismételt megtisztítása után sem távolítható el, folytassa a nyomtatást az el nem tömődött nyomtatófejjel. Ez az opció azért kényelmes, mert a nyomtatás a munka ideje alatt is folytatódhat, és a **Head Washing** művelet és egyéb karbantartások a munka után is elvégezhetők. Ellenőrizze a **Nozzle Check**-ben nyomtatott tesztmintázatot, majd válassza ki az el nem tömődött fejet.
	Head1	
	Head2	

Menüpont	Paraméter	Magyarázat
Sleep Mode	15 – 240 perc (15*)	A nyomtató alvó üzemmódba lép, ha nem észlel hibát, és egy megadott ideig nem kap nyomtatási feladatot. Alvó üzemmódban az összes melegítő kikapcsol, a vezérlőpult kikapcsol, és a belső motorok és egyéb alkatrészek kevesebb áramot fogyasztanak. Ha csatlakoztatva van egy Opcionális nyomatszárító egység (SC-S60600 Series típus esetén tartozék, más típusok esetén opcionális), az automatikusan kikapcsol. A vezérlőpult kijelzőjének újbóli aktiválásához nyomjon meg egy gombot a vezérlőpulton a ⏻ kivételével. A vezérlőpult kijelzője azonban 30 másodpercnyi inaktivitás után újból kikapcsol. A nyomtató és a melegítők teljesen újraaktiválódnak nyomtatási feladat érkezésekor, a papírbetöltő kar használatakor vagy ha a nyomtató hardverét érintő más műveletet hajtanak végre. Ha szeretné, hogy a készülék visszatérjen az alvó üzemmódból, és rögtön szeretné előmelegíteni a melegítőt, nyomja meg a [🌡] gombot, és hajtsa végre a **Start Preheat** műveletet.
Restore Settings	Yes	A **Yes** kiválasztásakor a **Printer Setup** menü valamennyi eleme visszaáll a gyári alapbeállításra.
	No	

A Maintenance menü

A Maintenance menü a 🔧 gomb megnyomásával érhető el közvetlenül.

A csillaggal (*X) jelölt beállítási sorok és beállítási értékek a következőkre vonatkoznak.

*1: Kizárólag a(z) SC-S80600 Series/SC-S80600L Series/SC-S60600 Series/SC-S60600L Series esetében,
*2: kizárólag a(z) SC-S80600 Series/SC-S80600L Series esetében, *3: kizárólag a(z) SC-S60600 Series/SC-S60600L Series esetében

Menüpont		Paraméter	Magyarázat
Nozzle Check		Print	Kinyomtatódik egy fúvókatesztelő mintázat. Szemrevételezze a mintázatot és végezze el a nyomtatófej tisztítását, ha halvány vagy hiányzó színeket lát. ☞ „Fúvóka-ellenőrző minták nyomtatása“ 89. oldal Az elérhető lehetőségek a **Media Size Check** művelethez kiválasztott beállítástól és a használt hordozóanyag szélességétől függően változik.
	Print At Right		
	Print At Center		
	Print At Left		
Cleaning			

A kezelőpanel menüjének használata

Menüpont		Paraméter	Magyarázat
	Cleaning (Light)	All Nozzles	A nyomtatófej tisztításához három szint állítható be. Először a **Cleaning (Light)** műveletet végezze el. Ha a **Cleaning (Light)** művelet végrehajtása nem szünteti meg az eltömődést, hajtsa végre a **Cleaning (Medium)** műveletet, és szükség esetén a **Cleaning (Heavy)** műveletet. **Cleaning (Medium)** vagy **Cleaning (Heavy)** beállítás esetén jegyezze fel a mintázatok számát, melyek halvány vagy hiányzó színeket tartalmaznak, és tisztítsa meg az összes vagy a kiválasztott problémás fúvókákat. SC-S80600 Series/SC-S80600L Series/SC-S60600 Series/SC-S60600L Series készülék esetén a nyomtatott minta ellenőrzésekor kiválaszthat egy adott nyomtatási fejet a tisztításhoz, mely halvány vagy hiányzó színeket tartalmaz, és megtisztíthatja az adott nyomtatófejet. ☞ „A nyomtatófej tisztítása“ 90. oldal
	Cleaning (Medium) Cleaning (Heavy)	All Nozzles	
		Head1*1	
		Head2*1	
		Selected Nozzles	
Head Maintenance		Auto Head Maintenance	Ha megjelenik a **Press ☞ and perform Head Maintenance.** üzenet a kezelőpanel képernyőjén, akkor válassza a **Regular Cleaning** opciót és végezze el a tisztítást. ☞ „Szokásos tisztítás elvégzése“ 68. oldal Ha még a fejtisztítás után is vannak eltömődött fúvókák vagy tintacseppek keletkeznek, akkor végezze el az **Auto Head Maintenance** műveletet. ☞ *Üzemeltetői Útmutató* (PDF)
		Regular Cleaning	
Replace Ink Bottle		-	Ha a Waste Ink Bottle (Hulladékfesték-tartály) cseréje az erre felszólító üzenet kezelőpanelen történő megjelenése előtt megtörténik, akkor válassza a Waste Ink Bottle (Hulladékfesték-tartály) opciót.
Replace Parts		-	Ebből a menüből hajtsa végre a műveleteket, ha azelőtt cseréli a karbantartási alkatrészeket, mielőtt erre üzenet szólítaná fel.
Other maintenance			

A kezelőpanel menüjének használata

Menüpont	Paraméter	Magyarázat
Ink Circulation*2	Execute	Az MH/MS tinták keringetése a nyomtatófejben és a csövekben. Ha kötegelt feladatként több példányt is nyomtat, akkor az automatikus tintakeringetés az oldalak között következik be. Ebben az esetben a színek a keringetés előtt és után eltérőek lehetnek, és több időbe telhet a nyomtatási feladat befejezése. Ha azt szeretné, hogy ne szüneteljen a nyomtatás az automatikus tintakeringetés miatt, akkor indítsa el ezt a menüpontot a nyomtatás előtt.
Ink Refresh*2	Execute	Ez a funkció akkor áll rendelkezésre, ha tintaegyenetlenséget (nem azonos sűrűségű területeket) észlel a rendszer a nyomatokon.
Head Washing	XX/XX, Head1 XX/XX*3, Head2 XX/XX*3, Head1 All Nozzles*3, Head2 All Nozzles*3, All Nozzles (Az „XX" a tintaszín kódját jelöli.)	Akkor használja ezt a funkciót, ha a fúvókák eltömődéseit még a fej többszöri tisztítása, az automatikus nyomtatófej karbantartás vagy a nyomtatófej környéki terület megtisztítása után sem lehet megtisztítani. Ellenőrizze a halvány vagy hiányzó színeket a fúvóka ellenőrzési mintázatban, és kövesse az alábbi lépéseket az alkatrészek megtisztításához. **XX/XX**: az „XX" a tintaszín kódját jelöli. Válassza ki a célszínt, ha az adott színből halvány vagy hiányzó részeket észlel. **All Nozzles**: válassza ezt az elemet, ha az összes színből halvány vagy hiányzó részeket észlel. SC-S80600 Series/SC-S80600L Series/SC-S60600 Series/SC-S60600L Series esetén a következőket is választhatja. **Head1 XX/XX**/**Head2 XX/XX**: válassza ki a célszínt egy adott célfejhez, amikor egy megadott színből halvány vagy hiányzó részeket észlel. **Head1 All Nozzles**/**Head2 All Nozzles**: ezt akkor válassza, ha halvány vagy hiányzó részeket észlel minden színből egy adott nyomtatófejen. A fejmosás művelethez használjon cleaning cartridges (tisztító kazetták)/tisztító tintaellátó egységeket (külön megvásárolhatók) az alábbiak szerint. ❏ Az **XX/XX** kiválasztása esetén: 2 ❏ Az **All Nozzles** beállítás esetén: SC-S80600 Series/SC-S80600L Series (10 színű mód esetén): 10 SC-S80600 Series/SC-S80600L Series (9 színű mód esetén): 9 SC-S60600 Series/SC-S60600L Series: 8 SC-S40600 Series: 4 ❏ A **Head1 All Nozzles**/**Head2 All Nozzles** kiválasztása esetén: 4
Pre-Storage Maint.	WH*2 MS*2 All Nozzles	Mindig hajtson végre tárolás előtti karbantartást, ha egy hónapig vagy ennél tovább nem használja a nyomtatót (és ki van kapcsolva). További információ a következőkben található. ☞ „Hosszú idejű tárolás (tárolás előtti karbantartás)" 92. oldal
Change Color Mode*2	9 Color 10 Color (WH) 10 Color (MS)	A megjelenő elemek az épp kiválasztott módtól függően eltérőek. A WH tinta és az MS tinta közötti váltás esetén módosul a használt normál tintaszín. Ha meghatározott ideig nem nyomtat WH/MS tintákkal, váltson a 9 Color módra a WH/MS tintákkal való spórolás érdekében. A végrehajtás feltételeiről és folyamatáról lásd: ☞ „Change Color Mode (kizárólag a(z) SC-S80600 Series/SC-S80600L Series esetében)" 93. oldal
Grease Carriage Rod	Yes No	Amikor megjelenik az **Apply secondary carriage rod grease.See manual.** üzenet a kezelőpanel képernyőjén, akkor válassza a **Yes** lehetőséget a hordozórúd kenéséhez. ☞ „Kenőanyag felvitele a hordozórúdra" 96. oldal

A Printer Status menü

Ezekkel a menüpontokkal követhető nyomon a nyomtató használata és beállításai.

A csillaggal (*1) jelölt beállítási sorok és beállítási értékek a következő nyomtatótípusokra vonatkoznak.

*1: Kizárólag a(z) SC-S80600 Series/SC-S60600 Series/SC-S40600 Series esetében

Menüpont	Paraméter	Magyarázat
Level	Ink	Megjeleníti ikonként a kiválasztott tinta aktuális hátralévő mennyiségét. 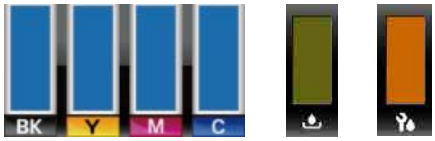
	Waste ink bottle	
	Wiper Unit	
Print Status Sheet*1	Print	Kinyomtat egy állapotlapot, amely mutatja a nyomtató aktuális beállításait és a rendszeresen cserélendő alkatrészek állapotát. Ezzel a beállítással számos információ jeleníthető meg a nyomtatóról egyetlen lapon, és ez segít ütemezni az alkatrészek rendszeres cseréjét.
Firmware Version	XXXXXXX,X_XX,XXXX	A nyomtató Firmware Version megjelenítése.

A Preferences menü

* Jelöli az alapértelmezett beállításokat.

A csillaggal (*1) jelölt beállítási sorok és beállítási értékek a következő nyomtatótípusokra vonatkoznak.

*1: Kizárólag a(z) SC-S80600L Series/SC-S60600L Series esetében

Menüpont			Paraméter	Magyarázat
Network Setup				
	IP Address Setting			
		Auto	-	Válassza ki, hogy az IP-címek lekérése automatikusan DHCP használatával (**Auto**) vagy manuálisan (**Panel**) történjen. A **Panel** kiválasztása esetén írja be az IP-címet, az alhálózati maszkot és az alapértelmezett átjáró címét. A pontos adatokat érdeklődje meg a rendszergazdától.
		Panel	IP: XXX.XXX.XXX.XXX	
			SM: XXX.XXX.XXX.XXX	
			DG: XXX.XXX.XXX.XXX	
	Print Status Sheet		Print	Válassza a jelenlegi hálózati állapot kinyomtatásához. Ezen adatok segítségével teljesen áttekintheti a hálózati beállításokat.
	Restore Settings		Yes	A **Yes** kiválasztásakor a Network Setup menü valamennyi eleme visszaáll a gyári alapbeállításra.
			No	
Preferences				

A kezelőpanel menüjének használata

Menüpont	Paraméter	Magyarázat
Date And Time	HH/NN/ÉÉ ÓÓ:PP	A nyomtató beépített órájának beállítása. A naplókon és az állapotlapokon az óra által jelzett idő jelenik meg.
Language	Japán	Adja meg a vezérlőpult kijelzőjén használni kívánt nyelvet.
	Angol*	
	Francia	
	Olasz	
	Német	
	Portugál	
	Spanyol	
	Holland	
	Orosz	
	Koreai	
	Kínai	
Units		
Unit: Length	m*	Válassza ki a vezérlőpult kijelzőjén és a tesztmintázatok nyomtatása során használt hosszmértéket.
	ft/in	
Unit: Temperature	°C*	Adja meg a vezérlőpult kijelzőjén használni kívánt hőmérsékleti mértékegységet.
	F	
Alert Sound Setting	On*	Az, hogy milyen elemeket választhat ki, az Ön által használt modelltől függ. SC-S80600 Series/SC-S60600 Series/SC-S40600 Series Annak a beállítása, hogy hiba esetén szólaljon-e meg hangjelzés (**On**) vagy ne (**Off**). SC-S80600L Series/SC-S60600L Series **On**: hiba esetén megszólal egy hangjelzés; **On (Continuous)**: hiba esetén folyamatosan szól egy hangjelzés; vagy **Off**: hiba esetén nem szólal meg hangjelzés.
	On (Continuous)*, *1	
	Off	
Print Completion Sound*1	On	**On**: a nyomtatási feladat befejeződéséről a nyomtató egy hangjelzéssel értesíti Önt; **Off**: a nyomtatási feladat befejeződésekor nem szólal meg hangjelzés.
	Off*	
Alert Lamp Setting	ON*	A hiba esetén felgyulladó figyelmeztető lámpa bekapcsolása (**ON**) vagy kikapcsolása (**OFF**).
	OFF	
Reset All Settings	Yes	**Yes** választása esetén a **Preferences** menüpont beállításai kivételével a konfigurációs menü minden beállítása visszatér az alapértékre.
	No	

Problémamegoldás

Hibaüzenet megjelenése esetén

Ha az alábbi üzenetek egyike jelenik meg, olvassa el és kövesse az alábbi utasításokat.

Üzenetek	Teendő
Prepare empty waste ink bottle.	A Waste Ink Bottle (Hulladékfesték-tartály) hamarosan megtelik. Helyezzen készenlétbe egy új Waste Ink Bottle (Hulladékfesték-tartály). ☞ „Kiegészítők és fogyóeszközök“ 129. oldal
Ink Cartridge Error Ink cartridge cannot be recognized. Insert again or replace ink cartridge.	❑ Vegye ki és helyezze vissza a tintapatront. Ha az üzenet továbbra is megjelenik, helyezzen be egy új tintapatront (ne helyezze vissza azt, amelyik a hibát okozta). ❑ Lehet, hogy kondenzáció történt a patronon belül. Behelyezés előtt a cleaning cartridge (tisztító kazetta) legalább négy órán keresztül szobahőmérsékleten kell tartani. ☞ „A tintapatronok/tintaellátó egységek kezelésére vonatkozó megjegyzések“ 22. oldal
Ink Cartridge Error Ink cartridge cannot be detected. Insert again or replace ink cartridge.	
Ink Cartridge Error Replace cleaning cartridge.	❑ Távolítsa el és illessze be újra a Cleaning Cartridge (Tisztító kazetta). Ha az üzenet továbbra is megjelenik, helyezzen be egy új Cleaning Cartridge (Tisztító kazetta) (ne helyezze vissza azt a Cleaning Cartridge (Tisztító kazetta), amelyik a hibát okozta). ☞ „A csere menete“ 75. oldal ❑ Lehet, hogy kondenzáció történt a patronon belül. Behelyezés előtt a cleaning cartridge (tisztító kazetta) legalább négy órán keresztül szobahőmérsékleten kell tartani.
Ink Supply Unit Error Ink supply unit cannot be recognized. Re-insert or replace it.	❑ Húzza ki a tálcát és helyezze vissza a tintaellátó egységet. Ha az üzenet akkor is látható, amikor a tálca be van töltve a tintaegységbe, akkor a tintaellátó egységet cserélje ki egy új darabra (lehet, hogy a tintaellátó egység meghibásodott). ❑ Lehet, hogy pára képződött. A visszahelyezés előtt a tisztítókazettát legalább 4 órán keresztül szobahőmérsékleten kell tartani. ☞ „A tintapatronok/tintaellátó egységek kezelésére vonatkozó megjegyzések“ 22. oldal
Ink Supply Unit Error Ink supply unit cannot be detected. Re-insert or replace it.	
Ink Supply Unit Error Replace cleaning supply unit.	❑ Húzza ki a tálcát és helyezze vissza a tisztító tintaellátó egységet. Ha az üzenet akkor is látható, amikor a tálca be van töltve a tintaegységbe, akkor a tisztító tintaellátó egységet cserélje ki egy új darabra (lehet, hogy a tisztító tintaellátó egység meghibásodott). ☞ „A csere menete“ 85. oldal ❑ Lehet, hogy pára képződött. A visszahelyezés előtt a tisztítókazettát legalább 4 órán keresztül szobahőmérsékleten kell tartani.
Ink Low	Kevés a tinta. Készítsen elő egy új tintapatron/tintaellátó egységet. ☞ „Kiegészítők és fogyóeszközök“ 129. oldal
Warming Up... OK Force to start printing.	Egy vagy több melegítő még mindig melegszik a meghatározott hőmérsékletre. Ha a melegítő bemelegedése nélkül szeretné elkezdeni a nyomtatást, nyomja meg a OK gombot.

Üzenetek	Teendő
Command Error Check print settings on RIP.	Nyomja meg a II·🗑 gombot, és válassza a **Job Cancel** lehetőséget. Ellenőrizze, hogy a telepített RIP szoftver kompatibilis-e a nyomtatóval.
Clogged nozzles detected. Cleaning recommended.	Hagyja abba a nyomtatást, és tisztítsa meg a fejeket, ha azt szükségesnek látja a nyomtatási eredmények alapján. ☞ „A nyomtatófej tisztítása“ 90. oldal
F/W Install Error Firmware update failed. Restart the printer.	Kapcsolja ki a nyomtatót, várjon pár percig, majd kapcsolja ismét be. Az Epson Edge Dashboard* segítségével frissítse újból a firmware-t. Ha ez az üzenet ismét megjelenik a kezelőpanelen, akkor vegye fel a kapcsolatot az Epson terméktámogatással. * Az 1.5-ös és korábbi verziók elnevezése **Epson Control Dashboard**
Print head is nearing end of service life.	Az aktuális nyomtatófej hamarosan eléri élettartama végét. Forduljon a forgalmazóhoz vagy az Epson terméktámogatáshoz.
Auto Take-up Reel Unit stopped.	A papír az Automata feltekerő egység nincs megfelelően rögzítve. Nyomja meg a II·🗑 gombot és válassza a **Job Cancel** lehetőséget a nyomtatás visszavonásához. Állítsa az Auto kapcsolót az Automata feltekerő egység az Off pozícióba, majd kapcsolja vissza, és csatlakoztassa újból a hordozóanyagot az Automata feltekerő egység. ☞ „Feltekerés a Nyomtatott oldallal kifelé“ 41. oldal ☞ „Feltekerés a Nyomtatott oldallal befelé“ 43. oldal
Media Size Error Load correct size media.	Nem a megfelelő szélességű papír van betöltve. Emelje meg a papírbetöltő kart és távolítsa el a papírt. A nyomtató által támogatott legkisebb szélesség 300 mm. Ellenőrizze, hogy a hordozóanyag szélessége legalább 300 mm. Ha ez az üzenet annak ellenére jelenik meg, hogy a papír szélessége megfelelő, a nyomtató tud nyomtatni, ha a **Media Size Check** esetében az **OFF** beállítás van kiválasztva. ☞ „A Printer Setup menü“ 111. oldal

Üzenetek	Teendő
Media Sensor Error Loaded media or sensor has a problem. Refer to manual for error details. Media Sensor Error Refer to manual for error details. Adjust manually?	Nyomja meg a II·🗑 gombot az üzenet törléséhez. Az Auto Media Adjust automatikus menüje, az **Auto Nozzle Check** és a **Media Adjust** from Easy Media Setup lehetőségek az Egyszerű hordozóanyag beállításokban nem érhetők el a következő hordozóanyag-beállítások vagy körülmények esetén. ❏ Átlátszó vagy színes hordozóanyag ❏ Egyenetlen felszínű hordozóanyag ❏ Könnyen átnedvesedő hordozóanyag ❏ A hordozóanyag-beállításokban a **Platen Gap** értéke **2.5** ❏ A nyomtatót olyan helyen használják, amely napfénynek vagy más környezeti fényforrás zavarásának van kitéve Ilyen esetekben hajtsa végre a manuális menü műveleteit. Az automatikus papírbeállítás vagy a(z) **Media Adjust** művelet elvégzése esetén: ☞ „A papírbeállítások optimalizálása (Media Adjust művelet)“ 51. oldal Az **Auto Nozzle Check** művelet elvégzése esetén: ☞ „Fúvóka-ellenőrző minták nyomtatása“ 89. oldal Ha a nyomtató környezeti fényforrásokból származó interferenciának van kitéve, árnyékolja le a nyomtatót ezektől a forrásoktól és végezze el ismét a műveletet; lehetséges, hogy sikerül. Ha a művelet a nyomtató árnyékolása után is sikertelen, hajtsa végre a manuális menü műveleteit. Ha a fentiek egyike sem teljesül az Easy Media Setup vagy a Media Adjust automatikus menüműveleteinek végrehajtásakor, olvassa el a következőt: Hibaelhárítás és tanácsok (online kézikönyv).
Roll Type Error Release and then reset the media loading lever, then match Roll Type setting to actual media.	❏ A hordozóanyag betöltésekor megadott **Roll Type** beállítás megfelel a tényleges tekercstípusnak? A hiba megoldásához emelje meg a hordozóanyag-betöltő kart. Engedje le ismét a hordozóanyag-betöltő kart, majd kövesse a nyomtató képernyőn megjelenő útmutatását a **Roll Type** beállítás megfelelő elvégzéséhez.
Press ☞ and perform Head Maintenance.	Ez az üzenet akkor jelenik meg, ha nem hajtották végre a szokásos tisztítást több, mint egy hónapig. Ha a rendszeres tisztítás elvégzése nélkül tovább használja a nyomtatót, akkor a nyomtatóban tintacseppek, fúvóka-eltömődés vagy nyomtatófej-károsodás alakulhat ki. ☞ „Szokásos tisztítás elvégzése“ 68. oldal
3 layer printing is only available with 2 Head Mode.	Kizárólag a(z) SC-S80600 Series/SC-S80600L Series/SC-S60600 Series/ SC-S60600L Series esetében Egyfejes mód beállítása esetén a háromrétegű nyomtatás nem hajtható végre. Állítsa be a kétfejes módot, és ezt követően indítsa el a háromrétegű nyomtatást. Fejmód módosítása ☞ „A Printer Setup menü“ 111. oldal

Karbantartási hívás/Szervizhívás esetén

Hibaüzenetek	Teendő
Maintenance Request Replace Part Now/Replace Part Soon XXXXXXXX	A nyomtató valamelyik egysége élettartama végéhez közelít. Vegye fel a kapcsolatot az Epson terméktámogatással, és közölje velük a karbantartási hívás kódját. Nem törölheti a karbantartási hívást, amíg a szóban forgó egység cserére nem kerül. A készülék szervizhívást kezdeményez, ha folytatja a használatot.
Call For Service XXXX Error XXXX Power off and then on. If this doesn't work, note the code and call for service.	Szervizhívás akkor történik, ha: ❏ A tápkábel nincs megfelelően csatlakoztatva ❏ Nem megszüntethető hiba lépett fel Ha szervizhívás történik, akkor a készülék automatikusan leállítja a nyomtatást. Kapcsolja ki a nyomtatót, csatlakoztassa le a tápkábelt a fali csatlakozóaljzatról és a nyomtató AC bemenetéről, majd csatlakoztassa vissza. Kapcsolja ismét be a készüléket, többször is. Segítségért forduljon az Epson terméktámogatáshoz, ha ugyanaz a szervizhívás-üzenet jelenik meg az LCD kijelzőn. A szakemberekkel közölje a szervizhívás kódját: „XXXX“.

Hibaelhárítás

Nem lehet nyomtatni (mert a nyomtató nem működik)

A nyomtató nem kapcsolódik be

■ **Be van dugva a tápkábel csatlakozódugója az elektromos csatlakozóaljzatba vagy a nyomtatóba?**
Győződjön meg róla, hogy a tápkábel megbízhatóan be van dugva a nyomtatóba.

■ **Valamilyen probléma van az elektromos csatlakozóaljzattal?**
Ellenőrizze, hogy a csatlakozóaljzat működik-e; ehhez csatlakoztassa a tápkábelt egy másik elektromos készülékhez.

A nyomtató nem képes kommunikálni a számítógéppel

■ **Megfelelően van bedugva a kábel csatlakozódugója?**
Ellenőrizze, hogy a nyomtató interfészkábele megfelelően van-e csatlakoztatva a számítógéphez és a nyomtatóhoz. Azt is ellenőrizze, hogy nem szakadt-e el vagy nem hajlik-e meg túlzottan a kábel. Ha van tartalék kábele, akkor próbálkozzon azzal.

■ **Megfelelnek-e az interfész kábel specifikációi a számítógép műszaki adatainak?**
Ellenőrizze, hogy az interfészkábel műszaki adatai megfelelnek-e a nyomtató és a számítógép követelményeinek.
☞ „Műszaki adatok táblázata“ 144. oldal

■ **Szabályosan használják az USB hub hálózati kapcsolóelemet?**
Az USB specifikációja szerint 5 USB hub hálózati kapcsolóelemet lehet láncba kapcsolni. Ajánlatos azonban a nyomtatót a számítógéphez közvetlenül csatlakozó első hub hálózati kapcsolóelemhez bekötni. A használt hub-tól függően előfordulhat, hogy a nyomtató működése instabil lesz. Ha ezt tapasztalja, akkor csatlakoztassa az USB kábelt közvetlenül a számítógép USB portjába.

■ **A rendszer szabályosan felismerte az USB hub hálózati kapcsolóelemet?**
Győződjön meg róla, hogy a számítógép szabályosan felismerte az USB hub hálózati kapcsolóelemet. Ha igen, válassza le az USB hubot a számítógépről és csatlakoztassa a nyomtatót közvetlenül a számítógéphez. Az USB hub hálózati kapcsolóelem működéséről érdeklődjön a gyártónál.

Nem tud nyomtatni az adott hálózati környezetben

■ **Szabályosak a hálózati beállítások?**
A hálózati beállításokat érdeklődje meg a rendszergazdától.

■ **USB kábellel csatlakoztassa a nyomtatót közvetlenül a számítógéphez, majd próbáljon nyomtatni.**
Ha képes nyomtatni az USB kábelen keresztül, akkor a problémák a hálózati környezetben keresendők. Forduljon a rendszergazdához vagy olvassa el a hálózati rendszer kézikönyvét. Ha nem tud nyomtatni az USB kábelt használva, akkor lásd a Használati útmutató megfelelő fejezetét.

A nyomtató hibát jelez

■ **Vizsgálja meg, hogy tényleg keletkezett-e hiba a nyomtatóban, ellenőrizve a nyomtató kezelőtábláján lévő jelzőlámpákat és üzeneteket.**
☞ „Kezelőpanel“ 15. oldal

☞ „Hibaüzenet megjelenése esetén“ 119. oldal

A nyomtató olyan hangokat ad, mintha nyomtatna, de semmit sem nyomtat

A nyomtatófej mozog, de semmit sem nyomtat

■ **Ellenőrizze a nyomtató működését.**
Nyomtasson ki egy tesztmintázatot. A tesztmintázatok anélkül is kinyomtathatók, hogy a nyomtató számítógépre lenne csatlakoztatva, és így ellenőrizhetők a nyomtató funkciói és állapota.
☞ „Fúvóka-ellenőrző minták nyomtatása“ 89. oldal

Az alábbi részben bővebb tájékoztatás található arról, hogy mi a teendő, ha a minta nem nyomtatódik ki megfelelően.

■ **A Circulating ink... üzenet jelent meg a kezelőpanel kijelzőjén?**
A nyomtató automatikus tintakeringetést végez a színek nyomtatófejekben vagy csövekben való leülepedésének megakadályozása érdekében.

Ha megjelenik a **Cancel** a képernyő bal alsó sarkán, nyomja meg a II·🗑 gombot a tintakeringetés leállításához. Azonban a folyamat nem állítható le abban az esetben, ha a tintakeringetés elengedhetetlenül szükséges.

☞ „Megjegyzések a WH/MS tintapatron használatáról (SC-S80600 Series/SC-S80600L Series)“ 24. oldal

A tesztmintázat nem nyomtatódik ki megfelelően

■ **Végezze el a fej tisztítását.**
A fúvókák el lehetnek tömődve. A fejtisztítás után nyomtassa ki ismét a tesztmintázatot.

☞ „A nyomtatófej tisztítása“ 90. oldal

■ **Hosszú ideig nem használták a nyomtatót?**
Amennyiben a nyomtatót hosszú ideig nem használták, úgy a fúvókák beszáradhattak és eltömődhettek. A nyomtató hosszú kihagyás utáni használatával kapcsolatos részletek.
☞ „Megjegyzések esetekhez, mikor nem használja a nyomtatót“ 22. oldal

A nyomatok nem felelnek meg az elvárásoknak

Gyenge a nyomtatás minősége, a nyomtatási kép nem egyenletes, túl világos, túl sötét vagy feltűnően szemcsés, illetve eltérő az árnyalat

■ **Eltömődtek a nyomtatófej fúvókái?**
Ha a fúvókák el vannak tömődve, akkor adott fúvókák nem képesek a tinta kibocsátására, és a nyomtatási minőség csökken. Próbáljon meg kinyomtatni egy tesztmintázatot.

☞ „Fúvóka-ellenőrző minták nyomtatása“ 89. oldal

■ **Végezze el a Head Alignment műveletet.**
Mivel egy kis rés van a nyomtatófej és a papír között, a különböző színű tinták becsapódásának helyét befolyásolhatja a páratartalom, a hőmérséklet, a nyomtatófej által keltett tehetetlenségi erők, valamint a nyomtatófej mozgásának iránya (balról jobbra vagy jobbról balra) vagy két nyomtatófej használata (a SC-S40600 Series típus kivételével minden típus esetén). Ennek eredményeként a nyomat feltűnően szemcsés vagy életlen lehet.

A nyomtatás közben fellépő nyomtatófej-igazítási hibák javításához a hordozóanyag-beállításoknál válassza a **Media Adjust** — **Head Alignment** lehetőséget.

☞ „Head Alignment“ 53. oldal

■ **Végezze el a Feed Adjustment műveletet.**
Az adagolási mennyiség nagy eltérései sávokat (vízszintes sávokat, tintaegyenetlenséget vagy csíkokat) okoznak. A cél hordozóanyag alapján történő beállítások elvégzéséhez a hordozóanyag-beállításoknál válassza a **Media Adjust** — **Feed Adjustment** lehetőséget.

☞ „Feed Adjustment“ 52. oldal

■ **Ajánlott, eredeti Epson tintapatront/tintaellátó egységet használ?**
Ezt a nyomtatót Epson tintapatronokkal/tintaellátó egységekkel történő használatra tervezték. Nem eredeti Epson tintapatron használatakor a nyomat halvány lehet vagy a nyomtatási kép színe változhat, mivel a készülék nem érzékeli szabályosan a maradék tintát. Feltétlenül a megfelelő tintapatront/tintaellátó egységet használja.

■ **Régi tintapatront/tintaellátó egységet használ?**
Régi tintapatron/tintaellátó egység használatakor a nyomtatás minősége romlik. Cserélje ki a régi tintapatront/tintaellátó egységet egy új darabra. A tintapatronban/tintaellátó egységben található összes tintát használja fel a csomagoláson jelzett dátum előtt, vagyis a következők közül az előbb elérkező dátum előtt: a tintapatront tartalmazó csomag felbontásának a napjától számított 6 hónap, illetve a tintaellátó egység tálcába történő behelyezésének a napjától számított 6 hónap.

■ **Megfelelő hőmérsékletűek a melegítők?**
Növelje a hőmérsékletet, ha a nyomtatási eredmény elmosódott, elkenődött, vagy a tinta összecsomósodik. Felhívjuk a figyelmet azonban, hogy a hőmérséklet túl magasra emelése esetén a tinta összezsugorodhat, ráncosodhat vagy tönkremehet.

Emellett a melegítőknek időre lehet szükségük a kívánt hőmérséklet eléréséhez, ha a környezeti hőmérséklet túl alacsony. Lehet, hogy a melegítők a beállított hőmérséklet elérése után sem érik el a kívánt hatást, ha a papír túl hideg. Hagyja, hogy a papír szobahőmérsékletre melegedjen használat előtt.

■ **Helyesek a papírbeállítások?**
Ellenőrizze, hogy papírbeállítások a RIP szoftverben vagy a nyomtatón megfelelnek-e a ténylegesen használt papírnak.

■ **Ki van választva a Data Width a Head Movement esetében?**
Ha a beállítások menü **Head Movement** sorában kiválasztja a **Data Width** elemet, az növeli a nyomtatási sebességet, de némileg csökkenti a nyomtatási minőséget. Jobb minőségű eredmény érdekében válassza ki a **Printer Full Width** lehetőséget a **Head Movement** esetében.

☞ „A Printer Setup menü“ 111. oldal

■ **Összehasonlította a nyomtatási eredményt a monitoron látható képpel?**
Mivel a monitorok és a nyomtatók különböző módon állítják elő a színeket, ezért a nyomtatott színek nem mindig lesznek azonosak a képernyőn láthatókkal.

■ **Ki lett nyitva a nyomtató nyomtatás közben?**
A fedelek nyomtatás közbeni felnyitásakor a nyomtatófej hirtelen megáll, ami egyenetlen színeloszlást okoz. Ne nyissa ki a fedelet, ha nyomtatás van folyamatban.

■ **Rázza fel a WH/MS tintapatront, illetve a WH/MS tintaellátó egységet.**
Ha a(z) SC-S80600 Series/SC-S80600L Series készüléket 10 színű módban használja, a WH/MS tinták is leülepedhetnek (részecskék kerülnek a folyadék aljára). Vegye ki a tintapatront vagy a tálcát, rázza fel alaposan, majd végezze el többször a(z) **Ink Circulation** folyamatot.

A tintapatronok felrázása
☞ „Felrázás“ 75. oldal

A tintaellátó egységek felrázása
☞ „Felrázás“ 77. oldal

Ink Circulation
☞ „A Maintenance menü“ 114. oldal

Ha a probléma továbbra is fennáll, hajtsa végre az **Ink Refresh** folyamatot.

☞ „A Maintenance menü“ 114. oldal

A nyomat nem a megfelelő pozícióban helyezkedik el a papíron

■ **Megfelelően van betöltve a papír és megfelelőek a margók?**
Ha a papír nincs megfelelően betöltve, a nyomat nem lesz középen, vagy az adatok egy része nem nyomtatódik ki. Azt is ellenőriznie kell, hogy a megfelelő beállítások vannak-e kiválasztva a beállítási menü **Side Margin** és **Print Start Position** elemei esetében.

☞ „Hordozóanyag betöltése“ 32. oldal

☞ „A Printer Setup menü“ 111. oldal

■ **Ferdén áll a papír?**
Ha a beállítási menü **Media Skew Check** eleme esetében az **OFF** érték van kiválasztva, a nyomtatás akkor is folytatódik, ha a papír ferde, és az adatok a nyomtatási területen kívülre kerülnek. Állítsa a **Media Skew Check** beállítást az **ON** értékre a Menüben.

☞ „A Printer Setup menü“ 111. oldal

■ **Elég széles a papír az adatok kinyomtatásához?**
Bár a nyomtatás normál esetben leáll, ha a nyomtatott kép szélesebb, mint a hordozóanyag, az adatok a hordozóanyag szélén túl is kinyomtatódnak, ha a beállítási menü **Media Size Check** elemének beállítása **OFF**. Állítsa **ON** értékre a beállítási menü **Media Size Check** elemét.

☞ „A Printer Setup menü“ 111. oldal

A függőleges vezetővonalak rosszul illeszkednek

■ **Hullámos a papír?**
Bizonyos fajta papírok a nyomtatóba helyezve hullámosodhatnak meghatározott körülmények (páratartalom és hőmérséklet) esetén. Ha ez történik, nyomja meg a ▼ gombot a vezérlőpulton a papír adagolásához és az érintett terület elkerüléséhez. Javasoljuk, hogy csökkentse a hőmérsékletet és a páratartalmat a hullámosodás megelőzése érdekében.

■ **A nyomtatófej nincs jól beigazítva?**
Ha a nyomtatófej rosszul van beigazítva, akkor nyomtatáskor az előnyomott vonalak nem fognak illeszkedni. Ebben az esetben a nyomtatás közben fellépő nyomtatófej-igazítási hibák javításához a hordozóanyag-beállításoknál válassza a **Media Adjust** — **Head Alignment** lehetőséget.

☞ „Head Alignment“ 53. oldal

Papír

Hordozóanyag-elakadások

■ **A hordozóanyag felpöndörödött, behajtott, meghajlott, gyűrött vagy hullámos?**
Vágja le a felpöndörödött, gyűrött, hullámos, behajtott vagy meghajlott részt.

☞ „A papír elvágása“ 55. oldal

■ **A hordozóanyagot közvetlenül nyomtatás előtt töltötték be?**
A nyomógörgők meggyűrhetik a nyomtatóban maradt hordozóanyagot, illetve a hordozóanyag hullámosodhat vagy felpöndörödhet.

■ **Túl vastag vagy túl vékony a papír?**

❏ Ellenőrizze a papír beállításait annak megállapításához, hogy használható-e a nyomtatóval.
☞ „Támogatott nyomathordozók“ 137. oldal

❏ A nyomtatási beállításoknak a szoftveres RIP használatával történő konfigurálásával kapcsolatos információkért forduljon a RIP gyártójához.

A nyomtatás nem áll le, ha a tekercs véget ér

■ **A nyomtatót a hordozóanyag végének észlelésére beállító elem OFF értékre van állítva?**
Ha a Printer Setup menü **Media End Check** beállításának értéke **OFF**, akkor a készülék nem észleli a hordozóanyag végét.

☞ „A Printer Setup menü“ 111. oldal

Az elakadt hordozóanyag eltávolítása

Kövesse az alábbi lépéseket az elakadt papír eltávolításához.

⚠ ***Vigyázat:***
Ügyeljen arra, hogy az elülső fedél nyitásakor vagy zárásakor nehogy beszoruljon a keze vagy az ujja. Ha nem tartja be ezeket az óvintézkedéseket, akkor megsérülhet.

1 Kapcsolja ki a nyomtatót.

Ha üzenet jelenik meg és a nyomtató nem kapcsol ki, húzza ki mindkét tápkábelt.

2 Nyissa ki az elülső fedelet.

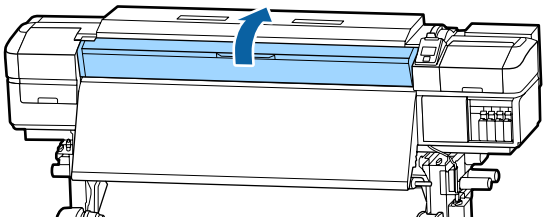

3 A hordozóanyagszél-tartó lemezeket mozgassa a lap jobb és bal széle felé. A hordozóanyagszél-tartó lemezek mozgatásához fogja meg az azokon levő mindkét fület.

> **Fontos:**
>
> *Ne használja a nyomtatót, ha a hordozóanyagszél-tartó lemezek eldeformálódtak. A további használat kárt tehet a nyomógörgőkben vagy a nyomtatófejben.*
>
> *Forduljon a forgalmazóhoz vagy az Epson terméktámogatáshoz.*

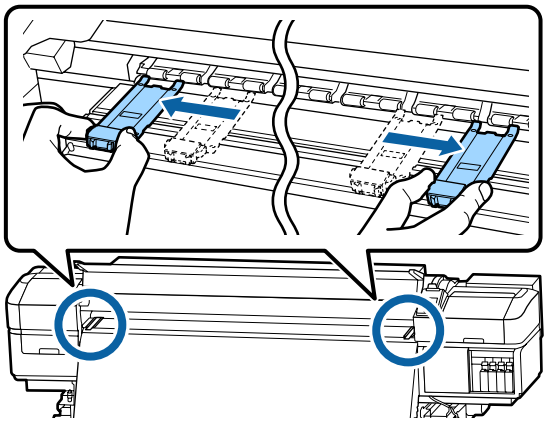

4 Ha a nyomtatófej a papír fölött van, távolítsa el az elakadás mellől.

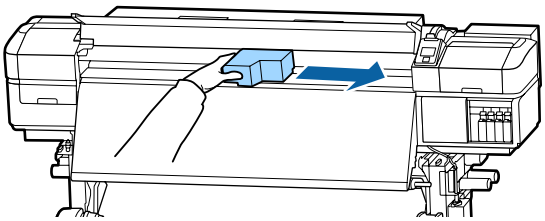

> **Fontos:**
>
> *Csak a hordozóanyagszél-tartó lemezek eltávolítása után mozgassa a nyomtatófejet. A deformálódott hordozóanyagszél-tartó lemezekkel való érintkezés kárt tehet a nyomtatófejben.*

5 Emelje fel a papírtartó kart.

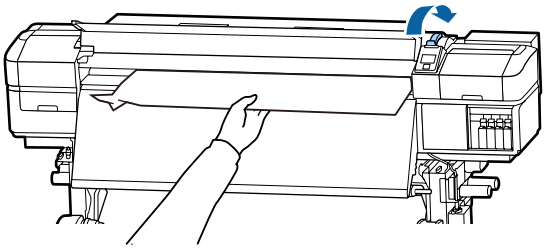

6 Húzza a papírt a vágóhoronyhoz és egy vágókéssel távolítsa el a szakadt vagy ráncos részeket.

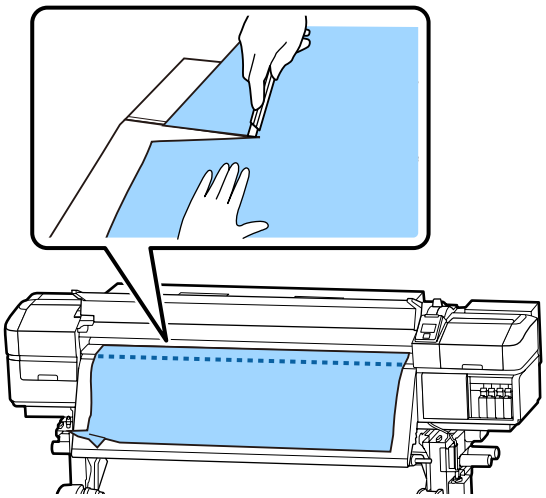

7 Kézzel csévélje vissza az elvágott papírt.

8 Távolítsa el a nyomtatóban maradt papírt.

9 Kapcsolja be a nyomtatót.

> **Fontos:**
>
> *Ha hosszabb ideig kikapcsolva hagyja a nyomtatót, és a nyomtatófej kupak nélkül marad és kiszárad, akkor a nyomtatás folytatásakor nem fog megfelelően nyomtatni.*
>
> *A nyomtató bekapcsolásakor automatikusan kupak kerül a nyomtatófejre.*

Töltse be újra a papírt, és folytassa a nyomtatást.

☞ „Hordozóanyag betöltése“ 32. oldal

Elcsúszik a papír a nyomtatás indításakor

■	**A Mode 2 van beállítva az After Heater Feed pontnál, és a papír vágása folyamatban van?** Ha a papír elvágása épp a nyomtatás befejezése utáni pontban történik, majd a papírt visszatekercselik a következő nyomtatási feladat megkezdése előtt, akkor a papír lecsúszhat a feszítőgörgőről, és ilyenkor a nyomtatást nem lehet végrehajtani. Ha el szeretné vágni a papírt a nyomtatás után, tartsa lenyomva a ▲ gombot ahhoz, hogy a nyomtatás végét a vágó vájatához igazítsa, és ezt követően hajtsa csak végre a vágást.

Egyéb

A melegítők kikapcsolnak vagy leáll az Opcionális nyomatszárító egység

■	Az előmelegítők, lemezmelegítők és utómelegítők kikapcsolnak, ha egy ideig nem érkezik nyomtatási feladat és nem történik hiba. A melegítők automatikus kikapcsolásáig (OFF) hátralévő idő a beállítási menü **Sleep Mode** beállításával választható ki. ☞ „A Printer Setup menü“ 111. oldal A melegítők újraaktiválódnak nyomtatási feladat érkezésekor, a papírbetöltő kar használatakor vagy ha a nyomtató hardverét érintő más műveletet hajtanak végre. Egy Opcionális nyomatszárító egység a(z) SC-S60600 Series/SC-S60600L Series típus tartozéka.

A kezelőpanel kijelzője mindig kikapcsol

■	**A nyomtató alvó módban van?** Ha a beállítási menü **Sleep Mode** beállításánál megadott ideig nem hajtanak végre műveletet a nyomtatón, a nyomtató alvó üzemmódba kapcsol. A nyomtató alvó üzemmódba való kapcsolásáig hátralévő idő a Printer Setup menüben módosítható. ☞ „A Printer Setup menü“ 111. oldal A melegítők újraaktiválódnak és az alvó üzemmód véget ér nyomtatási feladat érkezésekor, a papírbetöltő kar használatakor vagy ha a nyomtató hardverét érintő más műveletet hajtanak végre.

A hálózatbeállítási védelem elfelejtett jelszava

■	**Forduljon a forgalmazóhoz vagy az Epson terméktámogatáshoz.**

A nyomtató belsejében világít egy piros fény

■	**Ez nem jelent meghibásodást.** A piros fény egy jelzőlámpa a nyomtató belsejében.

Függelék

Kiegészítők és fogyóeszközök

A legújabb információkat lásd az Epson weblapján (2019. júniusi hatállyal).

Az Epson eredeti Epson tintapatronok/tintaellátó egységek használatát javasolja. Az Epson nem garantálhatja a nem eredeti tintapatronok minőségét és megbízhatóságát. A nem eredeti tintapatronok olyan károkat okozhatnak, amelyekre az Epson garanciája nem vonatkozik. Bizonyos körülmények között a nyomtató működése kiszámíthatatlanná válhat.
Lehetséges, hogy a nem eredeti tinta töltöttségi szintjéről szóló információk nem jelennek meg, és a nem eredeti tinta használatának ténye rögzítésre kerül, hogy a javítással foglalkozó szakemberek felhasználhassák azt.

Tintapatronok

SC-S80600 Series/SC-S60600 Series/SC-S40600 Series esetében

Nyomtatótípus	Termék		Cikkszám
SC-S80600	Tintapatronok	Black (Fekete)	T8901
		Cyan (Cián)	T8902
		Magenta (Bíbor)	T8903
		Yellow (Sárga)	T8904
		Light Cyan (Világoscián)	T8905
		Light Magenta (Rózsaszín)	T8906
		Light Black (Világosfekete)	T8907
		Orange (Narancs)	T8908
		Red (Piros)	T8909
		White (Fehér)	T890A
		Metallic Silver (Ezüstmetál)	T890B

Függelék

Nyomtatótípus	Termék		Cikkszám
SC-S80600 (Ausztrália és Új-Zéland)	Tintapatronok	Black (Fekete)	T8331
		Cyan (Cián)	T8332
		Magenta (Bíbor)	T8333
		Yellow (Sárga)	T8334
		Light Cyan (Világoscián)	T8335
		Light Magenta (Rózsaszín)	T8336
		Light Black (Világosfekete)	T8337
		Orange (Narancs)	T8338
		Red (Piros)	T8339
		White (Fehér)	T833A
		Metallic Silver (Ezüstmetál)	T833B
SC-S80610	Tintapatronok	Black (Fekete)	T8911
		Cyan (Cián)	T8912
		Magenta (Bíbor)	T8913
		Yellow (Sárga)	T8914
		Light Cyan (Világoscián)	T8915
		Light Magenta (Rózsaszín)	T8916
		Light Black (Világosfekete)	T8917
		Orange (Narancs)	T8918
		Red (Piros)	T8919
		White (Fehér)	T891A
		Metallic Silver (Ezüstmetál)	T891B

Nyomtatótípus	Termék		Cikkszám
SC-S80670	Tintapatronok	Black (Fekete)	T8921
		Cyan (Cián)	T8922
		Magenta (Bíbor)	T8923
		Yellow (Sárga)	T8924
		Light Cyan (Világoscián)	T8925
		Light Magenta (Rózsaszín)	T8926
		Light Black (Világosfekete)	T8927
		Orange (Narancs)	T8928
		Red (Piros)	T8929
		White (Fehér)	T892A
		Metallic Silver (Ezüstmetál)	T892B
SC-S80680	Tintapatronok	Black (Fekete)	T8931
		Cyan (Cián)	T8932
		Magenta (Bíbor)	T8933
		Yellow (Sárga)	T8934
		Light Cyan (Világoscián)	T8935
		Light Magenta (Rózsaszín)	T8936
		Light Black (Világosfekete)	T8937
		Orange (Narancs)	T8938
		Red (Piros)	T8939
		White (Fehér)	T893A
		Metallic Silver (Ezüstmetál)	T893B
SC-S40600 SC-S60600	Tintapatronok	Black (Fekete)	T8901
		Cyan (Cián)	T8902
		Magenta (Bíbor)	T8903
		Yellow (Sárga)	T8904
SC-S40600 SC-S60600 (Ausztrália és Új-Zéland)	Tintapatronok	Black (Fekete)	T8331
		Cyan (Cián)	T8332
		Magenta (Bíbor)	T8333
		Yellow (Sárga)	T8334

Nyomtatótípus	Termék		Cikkszám
SC-S40610 SC-S60610	Tintapatronok	Black (Fekete)	T8911
		Cyan (Cián)	T8912
		Magenta (Bíbor)	T8913
		Yellow (Sárga)	T8914
SC-S40670 SC-S60670	Tintapatronok	Black (Fekete)	T8921
		Cyan (Cián)	T8922
		Magenta (Bíbor)	T8923
		Yellow (Sárga)	T8924
SC-S40680 SC-S60680	Tintapatronok	Black (Fekete)	T8931
		Cyan (Cián)	T8932
		Magenta (Bíbor)	T8933
		Yellow (Sárga)	T8934

Tintaellátó egység

SC-S80600L Series/SC-S60600L Series esetében

Nyomtatótípus	Termék		Cikkszám
SC-S80600L	Tintaellátó egység	Black (Fekete)	T45L1
		Cyan (Cián)	T45L2
		Magenta (Bíbor)	T45L3
		Yellow (Sárga)	T45L4
		Light Cyan (Világoscián)	T45L5
		Light Magenta (Rózsaszín)	T45L6
		Light Black (Világosfekete)	T45L7
		Orange (Narancs)	T45L8
		Red (Piros)	T45L9
		White (Fehér)	T45LA
		Metallic Silver (Ezüstmetál)	T45LB

Nyomtatótípus	Termék		Cikkszám
SC-S80610L	Tintaellátó egység	Black (Fekete)	T45N1
		Cyan (Cián)	T45N2
		Magenta (Bíbor)	T45N3
		Yellow (Sárga)	T45N4
		Light Cyan (Világoscián)	T45N5
		Light Magenta (Rózsaszín)	T45N6
		Light Black (Világosfekete)	T45N7
		Orange (Narancs)	T45N8
		Red (Piros)	T45N9
		White (Fehér)	T45NA
		Metallic Silver (Ezüstmetál)	T45NB
SC-S80660L	Tintaellátó egység	Black (Fekete)	T45M1
		Cyan (Cián)	T45M2
		Magenta (Bíbor)	T45M3
		Yellow (Sárga)	T45M4
		Light Cyan (Világoscián)	T45M5
		Light Magenta (Rózsaszín)	T45M6
		Light Black (Világosfekete)	T45M7
		Orange (Narancs)	T45M8
		Red (Piros)	T45M9
		White (Fehér)	T45MA
		Metallic Silver (Ezüstmetál)	T45MB

Nyomtatótípus	Termék		Cikkszám
SC-S80670L	Tintaellátó egység	Black (Fekete)	T45P1
		Cyan (Cián)	T45P2
		Magenta (Bíbor)	T45P3
		Yellow (Sárga)	T45P4
		Light Cyan (Világoscián)	T45P5
		Light Magenta (Rózsaszín)	T45P6
		Light Black (Világosfekete)	T45P7
		Orange (Narancs)	T45P8
		Red (Piros)	T45P9
		White (Fehér)	T45PA
		Metallic Silver (Ezüstmetál)	T45PB
SC-S80680L	Tintaellátó egység	Black (Fekete)	T45Q1
		Cyan (Cián)	T45Q2
		Magenta (Bíbor)	T45Q3
		Yellow (Sárga)	T45Q4
		Light Cyan (Világoscián)	T45Q5
		Light Magenta (Rózsaszín)	T45Q6
		Light Black (Világosfekete)	T45Q7
		Orange (Narancs)	T45Q8
		Red (Piros)	T45Q9
		White (Fehér)	T45QA
		Metallic Silver (Ezüstmetál)	T45QB
SC-S60600L	Tintaellátó egység	Black (Fekete)	T45L1
		Cyan (Cián)	T45L2
		Magenta (Bíbor)	T45L3
		Yellow (Sárga)	T45L4
SC-S60610L	Tintaellátó egység	Black (Fekete)	T45N1
		Cyan (Cián)	T45N2
		Magenta (Bíbor)	T45N3
		Yellow (Sárga)	T45N4

Nyomtatótípus	Termék		Cikkszám
SC-S60660L	Tintaellátó egység	Black (Fekete)	T45M1
		Cyan (Cián)	T45M2
		Magenta (Bíbor)	T45M3
		Yellow (Sárga)	T45M4
SC-S60670L	Tintaellátó egység	Black (Fekete)	T45P1
		Cyan (Cián)	T45P2
		Magenta (Bíbor)	T45P3
		Yellow (Sárga)	T45P4
SC-S60680L	Tintaellátó egység	Black (Fekete)	T45Q1
		Cyan (Cián)	T45Q2
		Magenta (Bíbor)	T45Q3
		Yellow (Sárga)	T45Q4

Karbantartási tételek

SC-S80600 Series/SC-S60600 Series/SC-S40600 Series esetében

Termék	Cikkszám	Magyarázat
Cleaning cartridge (Tisztító kazetta)	T6960	Használja a Pre-Storage Maint. művelet elvégzésekor.
Cleaning cartridge (Tisztító kazetta) (Ausztrália és Új-Zéland)	T8330	
Maintenance Parts Kit (Karbantartó készlet) (az SC-S40680/SC-S60680/SC-S80680 kivételével)	C13S210044	Egy karbantartó készlet a következő kellékanyagokat tartalmazza. ❏ Törlő egység (1 db) ❏ Öblítőpárna (1 db) ❏ Levegőszűrő (2 db) ❏ Kesztyű (2 db)
Maintenance Parts Kit (Karbantartó készlet) (az SC-S40680/SC-S60680/SC-S80680 esetén)	C13S210045	
Ink Cleaner (Tinta tisztító)	T6993	Ugyanaz, mint a nyomtatóhoz mellékelt ink cleaner (tinta tisztító).
Waste Ink Bottle (Hulladékfesték-tartály)	T7240	Ugyanaz, mint a nyomtatóhoz mellékelt Waste Ink Bottle (Hulladékfesték-tartály).
Cleaning Stick (Tisztítópálca)	C13S090013	Ugyanaz, mint a nyomtatóhoz mellékelt Karbantartó készlet elemei.
Tisztatéri törlőkendő*1	C13S090016	

*1 Nem kapható néhány országban vagy régióban. Kereskedelmi termékek vásárlásakor javasolt a BEMCOT M-3II az Asahi Kasei Corporationtől.

SC-S80600L Series/SC-S60600L Series esetében

Termék	Cikkszám	Magyarázat
Tisztító tintaellátó egység (kivéve SC-S80660L/SC-S60660L esetében)	T44A5	Használja a Pre-Storage Maint. művelet elvégzésekor.
Tisztító tintaellátó egység (SC-S80660L/SC-S60660L esetében)	T44A6	
Maintenance Parts Kit (Karbantartó készlet) (kivéve SC-S80680L/SC-S60680L esetében)	C13S210093	Egy karbantartó készlet a következő kellékanyagokat tartalmazza. ❏ Törlő egység (1 db) ❏ Öblítőpárna (1 db) ❏ Levegőszűrő (2 db) ❏ Kesztyű (2 db)
Maintenance Parts Kit (Karbantartó készlet) (SC-S80680L/SC-S60680L esetében)	C13S210094	
Ink Cleaner (Tinta tisztító)	T6993	Ugyanaz, mint a nyomtatóhoz mellékelt ink cleaner (tinta tisztító).
Waste Ink Bottle (Hulladékfesték-tartály) (kivéve SC-S80680L/SC-S60680L esetében)	C13S210071	Ugyanaz, mint a nyomtatóhoz mellékelt Waste Ink Bottle (Hulladékfesték-tartály).
Waste Ink Bottle (Hulladékfesték-tartály) (SC-S80680L/SC-S60680L esetében)	C13S210072	
Cleaning Stick (Tisztítópálca)	C13S090013	Ugyanaz, mint a nyomtatóhoz mellékelt Karbantartó készlet elemei.
Tisztatéri törlőkendő*1	C13S090016	

*1 Nem kapható néhány országban vagy régióban. Kereskedelmi termékek vásárlásakor javasolt a BEMCOT M-3II az Asahi Kasei Corporationtől.

A(z) PANTONE színek magyarázata

A(z) SC-S80600 Series/SC-S80600L Series által előállított színek technológiai reprodukálásában (megjelenítésében) több tényező is szerepet játszik, amelyek közül bármelyik befolyásolhatja a(z) PANTONE® színek szimulációját.

Az optimális eredmények érdekében a következő anyagok használatát javasoljuk.

Színkezelés: ONYX RIP

Nyomtatási minőség: 1440 × 1440 dpi 36pass

Papír: ILFORD Nano Solvent Premium Photo Paper Gloss

Tinta: eredeti Epson tinta

Támogatott nyomathordozók

Az alábbi típusú papírok használhatók a nyomtatóval.

A felhasznált papír típusa és minősége nagymértékben befolyásolja a nyomtatási minőséget. A feladatnak megfelelő papírt válasszon. A használattal kapcsolatban bővebb tájékoztatást talál a papírhoz mellékelt dokumentációban, vagy közvetlenül a gyártóhoz fordulva. Mielőtt nagy mennyiségben vesz papírt, próbáljon meg nyomtatni egy kisebb mintán és ellenőrizze az eredményeket.

Fontos:

Ne használjon gyűrött, kopott, szakadozott, vagy piszkos papírt.

Papírtekercs

A tekercsmag mérete	2 vagy 3 hüvelyk
A tekercs külső átmérője	Médium adagoló egység: legfeljebb 250 mm Automata feltekerő egység: legfeljebb 200 mm
A papír szélessége	300 – 1626 mm (64 hüvelyk)
A papír vastagsága	Legfeljebb 1 mm
A tekercs súlya	Legfeljebb 45 kg

Hordozóanyag vágása

A papír szélessége	300 – 1626 mm (64 hüvelyk)
Hordozóanyag hossza	500 mm vagy több
A papír vastagsága	Legfeljebb 1 mm

A nyomtató áthelyezése és szállítása

Ez a rész azt írja le, hogyan kell áthelyezni és szállítani a terméket.

A nyomtató áthelyezése

Ez a rész azt feltételezi, hogy a terméket ugyanazon a szinten helyezik át másik helyre lépcső, rámpa vagy lift használata nélkül. A nyomtató szintek vagy épületek közötti áthelyezésével kapcsolatos információk lejjebb olvashatók.

☞ „Szállítás“ 139. oldal

Vigyázat:

Áthelyezés közben ne döntse meg a terméket 10 foknál nagyobb mértékben előre vagy hátra. Ellenkező esetben a nyomtató felborulhat, ami balesetveszélyes.

Fontos:

- *Ne távolítsa el a tintapatronokat/tintaellátó egységeket. Ellenkező esetben kiszáradhatnak a nyomtatófej fúvókái.*
- *Ha Ön SC-S80600L Series/SC-S60600L Series készülékét szállítani szeretné, akkor tartsa be a következő előírásokat.*
  - *A tintaegységet ne válassza le a nyomtatóról. (A nyomtatót úgy szállítsa, hogy a tintacső-csatlakozó csatlakoztatva van a nyomtató hátuljához és reteszelve van ebben az állapotban.)*
  - *Ügyeljen arra, hogy a rögzítővezeték rögzítve legyen.*

Felkészülés

1. Győződjön meg róla, hogy a nyomtató ki van kapcsolva.
2. Távolítsa el a Waste Ink Bottle (Hulladékfesték-tartály).

   ☞ „A Waste Ink Bottle (Hulladékfesték-tartály) cseréje“ 81. oldal
3. Válassza le a tápkábeleket és minden más kábelt.

   Ha Ön SC-S80600L Series/SC-S60600L Series készüléket használ, akkor a következő elemeket távolítsa el a tintaegységről.
   - Tápkábel és csatlakozókábel
   - Felborulásmegelőző lemez (mindkét oldalon)
4. Távolítsa el a papírt a Médium adagoló egység és az Automata feltekerő egység.
5. Oldja ki az elülső két görgőt.

   Ha Ön SC-S80600L Series/SC-S60600L Series készüléket használ, akkor oldja ki a tintaegység mind a 4 görgőjét.

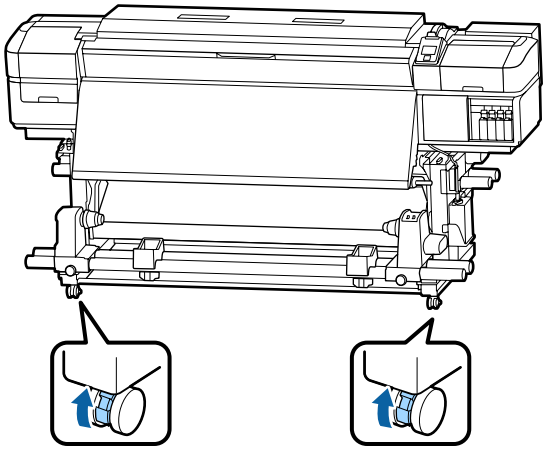

Fontos:

Ha a beállítókkal vízszintesbe állítja a készüléket, ügyeljen rá, hogy a nyomtató mozgatása előtt a beállítókat a rögzítőknél magasabbra állítja. Ha a nyomtatót a beállítók emelése nélkül mozgatják, hibás működés léphet fel. A beállítók átállításához szükség van a mellékelt csavarkulcsra.

1. Lazítsa meg a beállító tetején lévő csavaranyát.

2. Forgassa az alul lévő csavaranyát az óramutató járásával ellentétes irányba.

3. Ellenőrizze, hogy a rögzítőknél magasabban van.

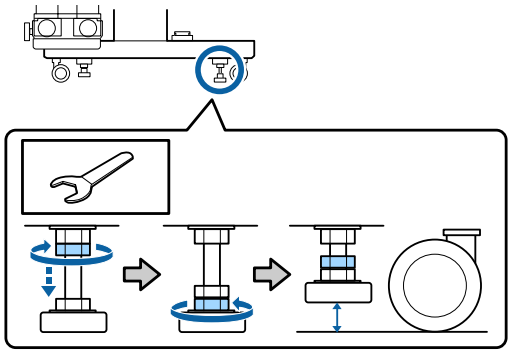

6 Helyezze át a nyomtatót.

A nyomtatót 2 személynek kell mozgatnia úgy, hogy a nyomtató egy-egy oldalán állnak.

Ha Ön SC-S80600L Series/SC-S60600L Series készüléket használ, akkor a mozgatáshoz összesen 3 személy szükséges: 2 személynek a nyomtatót, 1 személynek pedig a tintaegységet kell vinnie. Ügyeljen arra, hogy a mozgatás során a nyomtató legyen elöl (a haladási irány szerint).

Fontos:

Az e célra szolgáló kitámasztókon lévő görgőkkel a nyomtató beltérben, rövid távon és sík padlón áthelyezhető. Szállításra nem használhatók.

Áthelyezés utáni üzembe helyezés

A nyomtató áthelyezése után kövesse az alábbi üzembe helyezési lépéseket.

1 Ellenőrizze, hogy az új hely megfelelő-e, majd csatlakoztassa a korábban eltávolított alkatrészeket.

☞ *Üzembe helyezési útmutato*

Ha nincs kéznél az *Üzembe helyezési útmutato*, akkor válassza ki innen a nyomtatója modelljét: https://epson.sn.

2 Dugja be a nyomtató tápkábeleit, és kapcsolja be a nyomtatót.

☞ *Üzembe helyezési útmutato*

3 Végezzen fúvóka-ellenőrzést annak megállapítására, hogy nem tömődtek-e el a fúvókák.

☞ „Fúvóka-ellenőrző minták nyomtatása“ 89. oldal

4 Végezze el a beállítási menü **Media Adjust** műveletét, majd ellenőrizze a nyomtatási minőséget.

☞ „A papírbeállítások optimalizálása (Media Adjust művelet)“ 51. oldal

Szállítás

A nyomtató szállítása előtt lépjen kapcsolatba a forgalmazóval vagy az Epson terméktámogatással.

☞ „Hol kaphatok segítséget?“ 147. oldal

Az egyes hordozóanyag típusok beállításainak listája

A következő táblázatban bemutatjuk az egy hordozóanyag típusoknál rögzített hordozóanyag beállításokat.

Menüpont	Hordozóanyag típusa					
	Adhesive Vinyl	Banner	Film	Canvas	Textile	Paper/ Other
Platen Gap	1.6	2.0	1.6	2.0	2.0	1.6
Előmelegítő hőmérséklete	40 °C	40 °C	40 °C	40 °C	40 °C	40 °C
Lapmelegítő hőmérséklete	40 °C	40 °C	40 °C	40 °C	40 °C	40 °C
Utómelegítő hőmérséklete	50 °C	50 °C	50 °C	50 °C	50 °C	50 °C
Drying Time Per Pass	0 sec	0 sec	0 sec	0 sec	0 sec	0 sec
After Heater Feed	OFF	OFF	OFF	OFF	OFF	OFF
Additional Dryer*	ON	ON	ON	ON	ON	ON
Media Tension	Lv2	Lv2	Lv2	Lv2	Lv4	Lv2
Media Suction	4	4	4	4	4	4
Head Movement	Data Width	Data Width	Data Width	Data Width	Data Width	Data Width
Multi Strike Printing	OFF	OFF	OFF	OFF	OFF	OFF
Feed Speed Limiter	OFF	OFF	OFF	OFF	OFF	OFF
Pressure Roller Load	Heavy	Medium	Medium	Medium	Low	Heavy
Remove Skew	ON	ON	OFF	ON	ON	ON
Periodical Cleaning	Auto	Auto	Auto	Auto	Auto	Auto

* A(z) SC-S60600 Series/SC-S60600L Series készülék vagy az opcionális nyomatszárító egységgel felszerelt SC-S80600 Series/SC-S80600L Series/SC-S40600 Series készülék esetén.

Rendszerkövetelmények

A szoftver az alábbi környezetekben használható (2019. júniustól).

A támogatott operációs rendszerek változhatnak.

A legújabb információkat lásd az Epson weblapján.

Epson Edge Dashboard

Fontos:

Ügyeljen rá, hogy a számítógép, melyre az Epson Edge Dashboard programot telepítik, megfelel a következő követelményeknek.

Ha ezek a követelmények nem teljesülnek, a szoftver nem tudja megfelelően felügyelni a nyomtatót.

- *Tiltsa le számítógépének hibernálási funkcióját.*
- *Tiltsa le az alvó üzemmódot, hogy a számítógép ne lépjen alvó állapotba.*

Windows

Operációs rendszerek	Windows 7 SP1/Windows 7 x64 SP1 Windows 8/Windows 8 x64 Windows 8.1/Windows 8.1 x64 Windows 10/Windows 10 x64
Processzor	Többmagos processzor (3,0 GHz vagy ennél jobb javasolt)
Szabad memória	4 GB vagy több
Merevlemez (szabad tárhely a telepítés során)	2 GB vagy több
Képernyő felbontása	1280 × 1024 vagy magasabb
Kommunikációs interfész	Nagysebességű USB Ethernet 1000Base-T
Böngésző	Internet Explorer 11 Microsoft Edge

Mac

Operációs rendszerek	Mac OS X 10.7 Lion vagy újabb
Processzor	Többmagos processzor (3,0 GHz vagy ennél jobb javasolt)
Szabad memória	4 GB vagy több
Merevlemez (szabad tárhely a telepítés során)	2 GB vagy több

Képernyő felbontása	1280 × 1024 vagy magasabb
Kommunikációs interfész	Nagysebességű USB Ethernet 1000Base-T
Böngésző	Safari 6 vagy újabb

Linux

Disztribúció	Debian 8.6 64bit (MATE desktop environment only) vagy újabb
Processzor	Többmagos processzor (3,0 GHz vagy ennél jobb javasolt)
Szabad memória	4 GB vagy több
Merevlemez (szabad tárhely a telepítés során)	2 GB vagy több
Képernyő felbontása	1280 × 1024 vagy magasabb
Kommunikációs interfész	Nagysebességű USB Ethernet 1000Base-T
Böngésző	Mozilla Firefox 45 (ESR) vagy újabb

Epson Edge Print

Operációs rendszer	Windows 7 SP1/Windows 7 x64 SP1 Windows 8/Windows 8 x64 Windows 8.1/Windows 8.1 x64 Windows 10/Windows 10 x64 * 64 bites rendszer javasolt
Processzor	Többmagos processzor (3,0 GHz vagy ennél jobb javasolt)
Rendelkezésre álló memória-tárhely	4 GB vagy több
Merevlemez (Rendelkezésre álló mennyiség a telepítéshez)	50 GB vagy több
Képernyő felbontása	1280 × 1024 vagy magasabb
Kommunikációs interfész	Nagysebességű USB Ethernet 100Base-TX/1000Base-T

A számítógépnek, amelyre a szoftvert telepíti, képesnek kell lennie más alkalmazások (pl. Adobe Illustrator) egyidejűleg történő futtatására is. Emiatt a lehető legjobb specifikációkkal rendelkező számítógép használata javasolt.

Továbbá a szoftver által kezelt adatok általános esetben több GB méretűek, és a több tíz GB-ot is elérhetik hosszantartó, kiváló minőségű nyomtatási feladatok esetén. Emiatt olyan számítógépet javasolunk, amelynek a merevlemezén elegendő szabad memória-tárhely áll rendelkezésre.

Remote Manager

Az alábbiakban a támogatott böngészők listája látható. Ügyeljen rá, hogy a legújabb verziót használja.

Internet Explorer 11, Microsoft Edge, Firefox, Chrome, Safari

Műszaki adatok táblázata

A nyomtató műszaki adatai	
Nyomtatási módszer	Igény szerinti tintasugaras nyomtatás
Fúvókák	SC-S80600 Series/SC-S80600L Series: 360 fúvóka × 2 sor × 10 szín (Orange (Narancs), Light Black (Világosfekete), Black (Fekete), Cyan (Cián), Magenta (Bíbor), Yellow (Sárga), Red (Piros), Light Cyan (Világoscián), Light Magenta (Rózsaszín), White (Fehér)/Metallic Silver (Ezüstmetál)) SC-S60600 Series/SC-S60600L Series: 360 fúvóka × 2 × 2 sor × 4 szín (Black (Fekete), Cyan (Cián), Magenta (Bíbor), Yellow (Sárga)) SC-S40600 Series: 360 fúvóka × 2 sor × 4 szín (Black (Fekete), Cyan (Cián), Magenta (Bíbor), Yellow (Sárga))
Felbontás (maximum)	1440 × 1440 dpi
Vezérlőkód	ESC/P raszter (nem dokumentált parancs)
A papír adagolásának módja	Dörzsfelületes behúzás
Beépített memória	SC-S80600 Series/SC-S80600L Series: 2 GB központi 128 MB hálózati SC-S60600 Series/SC-S60600L Series/SC-S40600 Series: 512 MB központi 128 MB hálózati
Interfész	Gyors USB kompatibilitás (USB 2.0 szabvány) 100Base-TX/1000Base-T*1
Névleges feszültség (1., 2. és opcionális nyomatszárító egység*2)	100 és 120 V~ 200 és 240 V~

A nyomtató műszaki adatai	
Névleges frekvencia (1. és 2.)	50/60 Hz
Névleges frekvencia (opcionális nyomatszárító egység*2)	50/60 Hz
Névleges áramerősség (1. és 2.)	10 A (100 – 120 V~) 5 A (200 – 240 V~)
Névleges áramerősség (külső szárítóventilátor-egységek*2)	1 A (100 – 120 V~) 0,5 A (200 – 240 V~)
Energiafogyasztás	SC-S80600 Series (az 1. és 2. összege) Nyomtatás: kb. 650 W Üzemkész állapot: kb. 380 W Alvó üzemmód: kb. 14 W Kikapcsolva: kb. 1,5 W
	SC-S80600L Series (az 1. és 2. összege) Nyomtatás: kb. 640 W Készenléti módban: kb. 400 W Alvó üzemmód: kb. 24 W Kikapcsolva: kb. 1,5 W
	SC-S60600 Series (az 1., 2. és az opcionális nyomatszárító egység*2 összege) Nyomtatás: kb. 745 W Üzemkész állapot: kb. 445 W Alvó üzemmód: kb. 13 W Kikapcsolva: kb. 1,8 W
	SC-S60600L Series (az 1., 2. és az opcionális nyomatszárító egység*2 összege) Nyomtatás: kb. 820 W Készenléti módban: kb. 480 W Alvó üzemmód: kb. 22 W Kikapcsolva: kb. 1,5 W
	SC-S40600 Series (az 1. és 2. összege) Nyomtatás: kb. 480 W Üzemkész állapot: kb. 330 W Alvó üzemmód: kb. 12 W Kikapcsolva: kb. 1,5 W

Függelék

A nyomtató műszaki adatai	
Hőmérséklet	Működés: 15 – 35 °C (ajánlott: 20 – 32 °C) Tárolási: -20 – 40 °C (egy hónapon keresztül 40 °C)
Páratartalom	Üzemi: 20 – 80% (40 – 60% ajánlott) (kondenzáció nélkül) Tárolási: 5 – 85% (kondenzáció nélkül)
Működési hőmérséklet és páratartalom	

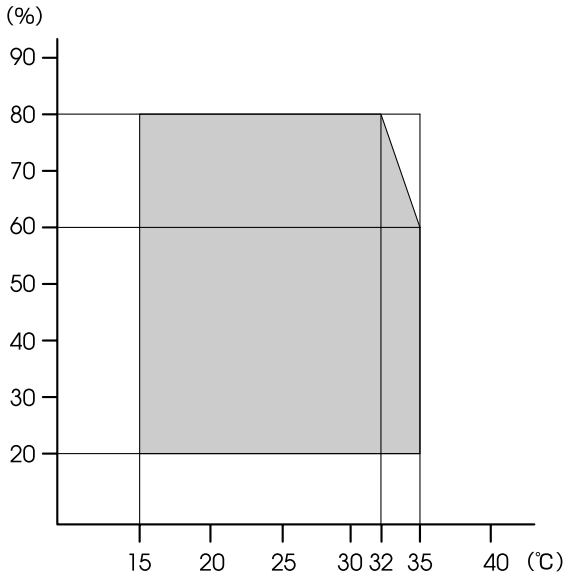

A nyomtató műszaki adatai	
Méret	SC-S60600 Series Tárolási méretek: 2620 (Sz) × 972 (Mé) × 1338 (Ma) mm Maximális méret: 2620 (Sz) × 1147 (Mé) × 1671 (Ma) mm
	SC-S60600L Series Tárolási méretek: 2766 (Sz) × 972 (Mé) × 1338 (Ma) mm Maximális méret: 2766 (Sz) × 1147 (Mé) × 1671 (Ma) mm
	SC-S80600 Series/SC-S40600 Series Tárolási méretek: 2620 (Sz) × 880 (Mé) × 1338 (Ma) mm Maximális méret: 2620 (Sz) × 1090 (Mé) × 1671 (Ma) mm
	SC-S80600L Series Tárolási méretek: 2766 (Sz) × 880 (Mé) × 1338 (Ma) mm Maximális méret: 2766 (Sz) × 1090 (Mé) × 1671 (Ma) mm
Súly*3	SC-S80600 Series: kb. 284 kg SC-S80600L Series: kb. 328 kg SC-S60600 Series: kb. 291 kg SC-S60600L Series: kb. 336 kg SC-S40600 Series: kb. 279 kg

*1 Árnyékolt, csavart érpár használata (5e vagy magasabb kategóriájú).

*2 A(z) SC-S60600 Series/SC-S60600L Series típushoz mellékelt Opcionális nyomatszárító egység számára.

*3 Leszámítva a tintapatronokat/tintaellátó egységeket.

Tinta műszaki adatok	
Típus	Kijelölt tintapatronok/tintaellátó egységek
Festékanyagot tartalmazó tinta	SC-S80600 Series/SC-S80600L Series: Orange (Narancs), Light Black (Világosfekete), Black (Fekete), Cyan (Cián), Magenta (Bíbor), Yellow (Sárga), Red (Piros), Light Cyan (Világoscián), Light Magenta (Rózsaszín), White (Fehér)/Metallic Silver (Ezüstmetál) SC-S60600 Series/SC-S60600L Series/SC-S40600 Series: Black (Fekete), Cyan (Cián), Magenta (Bíbor), Yellow (Sárga)
Felhasználható	A csomagolásra, patronra és tintaellátó egységre nyomtatott időhatár (normál hőmérsékleten tárolás esetén)
A nyomtatási minőségre vállalt garancia lejárati ideje	Hat hónap (a tintapatron-doboz felnyitásától számítva/a tintaegység-tálcához rögzítés napjától számítva)
Tárolási hőmérséklet	Nem telepítve: -20 – 40 °C (négy napon belül -20 °C-on, egy hónapon belül 40 °C-on) Telepítve: -20 – 40 °C (négy napon belül -20 °C-on, négy napon belül 40 °C-on) Szállítás: -20 – 60 °C (négy napon belül -20 °C-on, egy hónapon belül 40 °C-on, 72 órán belül 60 °C-on)
Méretek:	Patron: 40 (Sz) × 305 (Mé) × 110 (Ma) mm
	Tintaellátó egység: 180 (Sz) × 410 (Mé) × 30 (Ma) mm

Tinta műszaki adatok	
Kapacitás	Patron: WH: 600 ml MS: 350 ml Egyéb színek: 700 ml
	Tintaellátó egység: MS: 500 ml Cleaning (Tisztító): 700 ml Egyéb színek: 1500 ml

Fontos:

- *Ne töltse újra tintával a tintapatront.*
- *A nyomtató max. 2000 m magasságban használható.*

Figyelmeztetés:

Ez egy A kategóriájú termék. Lakókörnyezetben a termék rádiózavarást okozhat, amely esetben a felhasználót kötelezhetik a megfelelő intézkedések megtételére.

EU megfelelőségi nyilatkozatra vonatkozó információk

A berendezéshez tartozó EU megfelelőségi nyilatkozat teljes szövege az alábbi internetes címen érhető el.

https://www.epson.eu/conformity

Hol kaphatok segítséget?

Terméktámogatási webhely

Az Epson terméktámogatási webhelye az olyan problémák megoldásában segít, amelyeket a nyomtató dokumentációjában lévő hibaelhárítási információk alapján nem sikerült megoldani. Ha van böngészőprogramja és csatlakozni tud az Internethez, lépjen be a webhelyre:

https://support.epson.net/

Ha a legújabb illesztőkre, GYIK-re, útmutatókra, vagy egyéb letölthető programokra van szüksége, akkor látogasson el a következő webhelyre:

https://www.epson.com

Ezután, válassza ki a helyi Epson webhelyének a támogatás lapját.

Az Epson ügyfélszolgálat elérhetősége

Epsonnal való kapcsolatfelvétel előtt

Ha az Epson termék nem működik megfelelően és a termék dokumentációjához adott hibaelhárítási információkkal nem tudja megoldani a problémát, akkor kérjen segítséget az Epson ügyfélszolgálattól. Ha nem szerepel a listán az ön környékén levő Epson ügyfélszolgálat, lépjen kapcsolatba azzal a forgalmazóval, akitől beszerezte a terméket.

Az Epson ügyfélszolgálat sokkal gyorsabban tud segíteni, ha megadja nekik a következő információkat:

- A termék gyári száma
  (A gyári szám címkéje általában a termék hátoldalán található.)
- Termékmodell
- A termék szoftververziója
  (Kattintson a termék szoftverében az **About**, **Version Info** vagy más ehhez hasonló menüsorra.)
- A számítógép márkája és modellje
- A számítógép operációs rendszerének neve és verziószáma
- A termékkel általában használt szoftverek neve és verziószáma

Segítség észak-amerikai felhasználóknak

Epson az alább felsorolt terméktámogatási szolgáltatásokat nyújtja.

Internet támogatás

Látogasson el az Epson támogatási weboldalára a(z) https://epson.com/support címen, és válassza ki a termékét, hogy megtekinthesse a gyakori problémákra vonatkozó megoldásokat. Meghajtókat és dokumentációt lehet letölteni, Gyakran feltett kérdések és hibaelhárításra vonatkozóan kaphat tanácsokat, vagy e-mailben forduljon Epson-hoz a kérdéseivel.

Beszéljen egy Támogatási képviselővel

Telefon: (562) 276-1300 (USA) vagy (905) 709-9475 (Kanada), reggel 6-tól este 6-ig (csendes-óceáni időzóna szerint), hétfőtől péntekig. A támogatási időpontok napjai és órái előzetes értesítés nélkül módosíthatók. Emelt díj vagy távolsági díjak felszámítása megtörténhet.

Mielőtt Epsont felhívná, készítse elő a következő információkat.

- ❏ Termék neve
- ❏ A termék gyári száma
- ❏ A vétel bizonyítéka (pl. számla) és a vásárlás dátuma
- ❏ Számítógép konfiguráció
- ❏ A probléma leírása

Megjegyzés:
Rendszerének bármely más szoftveréhez való segítségért lásd a szoftver dokumentációját terméktámogatásra vonatkozó információkért.

Készlet és tartozékok vásárlása

Eredeti Epson tintapatronokat, szalagkazettákat, papírt és tartozékokat egy arra felhatalmazott Epson viszonteladótól szerezhet be. A legközelebbi eladó hollétére vonatkozó információért, hívja 800-GO-EPSON (800-463-7766) telefonszámot. Vagy online is vásárolhat a következő webhelyeken: https://www.epsonstore.com (amerikai egyesült államokbeli vevők részére) vagy https://www.epson.ca (kanadai vevők részére).

Segítség európai felhasználóknak

Az Epson támogatás eléréséről bővebb információ a **Pán-európai jótállási dokumentumban** található.

Segítség tajvani felhasználóknak

Az információk, a támogatás és szolgáltatások elérhetőségei a következők:

World Wide Web (https://www.epson.com.tw)

Termék specifikációkra, letölthető illesztőkre, és termék kérdésekre vonatkozó információk állnak rendelkezésre.

Epson Forródrót (Telefon: +0800212873)

Forródrót csapatunk telefonon keresztül a következőkben nyújthat segítséget:

- ❏ Vásárlói kérdések és termékinformációk
- ❏ Termék használatára vonatkozó kérdés vagy probléma
- ❏ Javításra és garanciára vonatkozó kérdések

Szervizközpont:

Telefon-szám	Fax-szám	Cím
02-23416969	02-23417070	No.20, Beiping E. Rd., Zhongzheng Dist., Taipei City 100, Taiwan
02-27491234	02-27495955	1F., No.16, Sec. 5, Nanjing E. Rd., Songshan Dist., Taipei City 105, Taiwan
02-32340688	02-32340699	No.1, Ln. 359, Sec. 2, Zhongshan Rd., Zhonghe City, Taipei County 235, Taiwan
039-605007	039-600969	No.342-1, Guangrong Rd., Luodong Township, Yilan County 265, Taiwan
038-312966	038-312977	No.87, Guolian 2nd Rd., Hualien City, Hualien County 970, Taiwan
03-4393119	03-4396589	5F., No.2, Nandong Rd., Pingzhen City, Taoyuan County 32455, Taiwan (R.O.C.)
03-5325077	03-5320092	1F., No.9, Ln. 379, Sec. 1, Jingguo Rd., North Dist., Hsinchu City 300, Taiwan
04-23011502	04-23011503	3F., No.30, Dahe Rd., West Dist., Taichung City 40341, Taiwan (R.O.C.)
04-23805000	04-23806000	No.530, Sec. 4, Henan Rd., Nantun Dist., Taichung City 408, Taiwan
05-2784222	05-2784555	No.463, Zhongxiao Rd., East Dist., Chiayi City 600, Taiwan
06-2221666	06-2112555	No.141, Gongyuan N. Rd., North Dist., Tainan City 704, Taiwan
07-5520918	07-5540926	1F., No.337, Minghua Rd., Gushan Dist., Kaohsiung City 804, Taiwan
07-3222445	07-3218085	No.51, Shandong St., Sanmin Dist., Kaohsiung City 807, Taiwan
08-7344771	08-7344802	1F., No.113, Shengli Rd., Pingtung City, Pingtung County 900, Taiwan

Segítség ausztráliai/új-zélandi felhasználóknak

Az ausztráliai/új-zélandi Epson magas színvonalú ügyfélszolgálatot szeretne biztosítani. A termékdokumentáció mellett, a következő forrásokból szerezhet információt:

Forgalmazó

Ne felejtse, hogy a forgalmazója gyakran azonosítani tudja a hibát és meg tudja oldani a problémákat. Először mindig a forgalmazót hívja fel tanácsért, gyakran gyorsan és könnyedén meg tudják oldani a problémákat, és tanácsot tudnak adni a következő lépésre nézve.

Internetcím

Ausztrália
https://www.epson.com.au
Új-Zéland
https://www.epson.co.nz
Lépjen be az Epson ausztráliai/új-zélandi weblapjaira. Erről a webhelyről illesztőprogramokat tölthet le, Epson kirendeltségekre vonatkozó információkat, új termékinformációkat és terméktámogatást kaphat (e-mail).

Epson Forródrót

Végső esetben az Epson forródrót segít abban, hogy bizonyosak lehessünk, hogy ügyfeleink hozzájutnak a tanácshoz. A forródrót kezelői segíteni tudnak az Epson termékek telepítésében, konfigurálásában és üzemeltetésében. Az eladás-előtti forródrót csapatunk információval lát el az új Epson termékekről, és tanácsokkal a legközelebbi forgalmazó vagy javítóegység helyéről. Itt számos kérésére választ kap.

A Forródrót számok:

Ausztrália	Telefon:	1300 361 054

	Fax:	(02) 8899 3789
Új-Zéland	Telefon:	0800 237 766

Ha felvív, ajánlatos, ha rendelkezik az összes ide vonatkozó információval. Minél több információt készít elő, annál gyorsabban tudjuk megoldani a problémát. Az információk között kell lenni az Epson termékdokumentációnak, a számítógép típusának, az operációs rendszernek, és minden olyan információnak, amire úgy érzi, hogy szüksége lehet.

Segítség szingapúri felhasználóknak

A szingapúri Epson információforrásai, támogatása és szolgáltatásai:

World Wide Web (https://www.epson.com.sg)

A termékspecifikációkra, letölthető illesztőkre, Gyakran feltett kérdésekre, vásárlói kérdésekre, és terméktámogatásra vonatkozó információk e-mailen keresztül érhetők el.

Epson Forródrót (Telefon: (65) 6586 3111)

Forródrót csapatunk telefonon keresztül a következőkben nyújthat segítséget:

- ❏ Vásárlói kérdések és termékinformációk
- ❏ Termék használatára vonatkozó kérdés vagy probléma
- ❏ Javításra és garanciára vonatkozó kérdések

Segítség thaiföldi felhasználóknak

Az információk, a támogatás és szolgáltatások elérhetőségei a következők:

World Wide Web (https://www.epson.co.th)

A termékspecifikációkra, letölthető illesztőkre, Gyakran feltett kérdésekre, vonatkozó információk és e-mail rendelkezésre állnak.

Epson Forródrót (Telefon: (66) 2685-9899)

Forródrót csapatunk telefonon keresztül a következőkben nyújthat segítséget:

- ❏ Vásárlói kérdések és termékinformációk
- ❏ Termék használatára vonatkozó kérdés vagy probléma
- ❏ Javításra és garanciára vonatkozó kérdések

Segítség vietnami felhasználóknak

Az információk, a támogatás és szolgáltatások elérhetőségei a következők:

Epson Forródrót (Telefon):	84-8-823-9239
Javítóközpont:	80 Truong Dinh Street, District 1, Hochiminh City Vietnam

Segítség indonéziai felhasználóknak

Az információk, a támogatás és szolgáltatások elérhetőségei a következők:

World Wide Web (https://www.epson.co.id)

- ❏ Termékspecifikációkra és letölthető illesztőkre vonatkozó információk
- ❏ Gyakran feltett kérdések, vásárlói kérdések, kérdések e-mailen keresztül

Epson Forródrót

- Vásárlói kérdések és termékinformációk
- Terméktámogatás

Telefon: (62) 21-572 4350

Fax: (62) 21-572 4357

Epson javítóközpont

Jakarta
Mangga Dua Mall 3rd floor No. 3A/B
Jl. Arteri Mangga Dua,
Jakarta

Telefon/fax: (62) 21-62301104

Bandung
Lippo Center 8th floor
Jl. Gatot Subroto No.2
Bandung

Telefon/fax: (62) 22-7303766

Surabaya
Hitech Mall lt IIB No. 12
Jl. Kusuma Bangsa 116 – 118
Surabaya

Telefon: (62) 31-5355035
Fax: (62) 31-5477837

Yogyakarta
Hotel Natour Garuda
Jl. Malioboro No. 60
Yogyakarta

Telefon: (62) 274-565478

Medan
Wisma HSBC 4th floor
Jl. Diponegoro No. 11
Medan

Telefon/fax: (62) 61-4516173

Makassar
MTC Karebosi Lt. Ill Kav. P7-8
JI. Ahmad Yani No.49
Makassar

Telefon: (62) 411-350147/411-350148

Segítség hongkongi felhasználóknak

Terméktámogatás és egyéb vevőszolgáltatásokhoz a felhasználók vegyék fel a kapcsolatot az Epson Hong Kong Limited-del.

Honlap

Epson Hong Kong egy helyi honlapot működtet kínai és angol nyelven, hogy a következő információkkal lássa el a felhasználókat:

- Termékinformáció
- Válaszok a Gyakran feltett kérdésekre
- Az Epson illesztőprogramok legújabb verziói

Honlapunk a világhálón:

https://www.epson.com.hk

Terméktámogatás forródrót

Műszaki csapatunk telefon- és faxszámai:

Telefon: (852) 2827-8911

Fax: (852) 2827-4383

Segítség malajziai felhasználóknak

Az információk, a támogatás és szolgáltatások elérhetőségei a következők:

World Wide Web (https://www.epson.com.my)

- Termékspecifikációkra és letölthető illesztőkre vonatkozó információk
- Gyakran feltett kérdések, vásárlói kérdések, kérdések e-mailen keresztül

Epson Trading (M) Sdn. Bhd.

Központi iroda.

Telefon: 603-56288288

Fax: 603-56288388/399

Epson Forródrót

❏ Vásárlói kérdések és termékinformációk (információs vonal)
Telefon: 603-56288222

❏ Javítási szolgáltatásokra és garanciára, termékhasználatra és terméktámogatásra vonatkozó kérdések (műszaki vonal)
Telefon: 603-56288333

Segítség indiai felhasználóknak

Az információk, a támogatás és szolgáltatások elérhetőségei a következők:

World Wide Web (https://www.epson.co.in)

Termék specifikációkra, letölthető illesztőkre, és termék kérdésekre vonatkozó információk állnak rendelkezésre.

Epson India központi iroda — Bangalore

Telefon: 080-30515000

Fax: 30515005

Epson India regionális irodák:

Hely	Telefonszám	Fax-szám
Mumbai	022-28261515/ 16/17	022-28257287
Delhi	011-30615000	011-30615005
Chennai	044-30277500	044-30277575
Kolkata	033-22831589/90	033-22831591
Hyderabad	040-66331738/39	040-66328633
Cochin	0484-2357950	0484-2357950
Coimbatore	0422-2380002	NA
Pune	020-30286000/ 30286001/ 30286002	020-30286000
Ahmedabad	079-26407176/77	079-26407347

Segélyvonal

Javítási vagy termékinformációkra, vagy patron rendeléséhez — 18004250011 (9AM – 9PM) — Ez ingyenes szám.

Javításhoz (CDMA & mobil felhasználók) — 3900 1600 (9AM – 6PM) Helyi előképző STD kód.

Segítség fülöp-szigeteki felhasználóknak

Terméktámogatásért vagy egyéb vétel utáni szolgáltatásért, a felhasználók lépjenek kapcsolatba az Epson Philippines Corporation az alábbi telefon- és fax-számokon vagy e-mail címen.

Fővonal: (63-2) 706 2609

Fax: (63-2) 706 2665

Közvetlen ügyfélszolgálati telefonvonal: (63-2) 706 2625

E-mail: epchelpdesk@epc.epson.com.ph

World Wide Web
(https://www.epson.com.ph)

A termékspecifikációkra, letölthető illesztőkre, Gyakran feltett kérdésekre, és E-mailben feltett kérdésekre vonatkozó információk rendelkezésre állnak.

Ingyenes telefonszám: 1800-1069-EPSON(37766)

Forródrót csapatunk telefonon keresztül a következőkben nyújthat segítséget:

❏ Vásárlói kérdések és termékinformációk

Hol kaphatok segítséget?

- Termék használatára vonatkozó kérdés vagy probléma
- Javításra és garanciára vonatkozó kérdések

A szoftver licencfeltételei

Nyílt forráskódú szoftverlicencek

Bonjour

This printer product includes the open source software programs which apply the Apple Public Source License Version1.2 or its latest version ("Bonjour Programs").
We provide the source code of the Bonjour Programs pursuant to the Apple Public Source License Version1.2 or its latest version until five (5) years after the discontinuation of same model of this printer product. If you desire to receive the source code of the Bonjour Programs, please see the "Contacting Customer Support" in Appendix or Printing Guide of this User's Guide, and contact the customer support of your region.

You can redistribute Bonjour Programs and/or modify it under the terms of the Apple Public Source License Version1.2 or its latest version.

These Bonjour Programs are WITHOUT ANY WARRANTY; without even the implied warranty of MERCHANTABILITY AND FITNESS FOR A PARTICULAR PURPOSE.

The Apple Public Source License Version1.2 is as follows. You also can see the Apple Public Source License Version1.2 at http://www.opensource.apple.com/apsl/.
APPLE PUBLIC SOURCE LICENSE
Version 2.0 - August 6, 2003

1. General; Definitions. This License applies to any program or other work which Apple Computer, Inc. ("Apple") makes publicly available and which contains a notice placed by Apple identifying such program or work as "Original Code" and stating that it is subject to the terms of this Apple Public Source License version 2.0 ("License"). As used in this License:

1.1 "Applicable Patent Rights" mean: (a) in the case where Apple is the grantor of rights, (i) claims of patents that are now or hereafter acquired, owned by or assigned to Apple and (ii) that cover subject matter contained in the Original Code, but only to the extent necessary to use, reproduce and/or distribute the Original Code without infringement; and (b) in the case where You are the grantor of rights, (i) claims of patents that are now or hereafter acquired, owned by or assigned to You and (ii) that cover subject matter in Your Modifications, taken alone or in combination with Original Code.

1.2 "Contributor" means any person or entity that creates or contributes to the creation of Modifications.

1.3 "Covered Code" means the Original Code, Modifications, the combination of Original Code and any Modifications, and/or any respective portions thereof.

1.4 "Externally Deploy" means: (a) to sublicense, distribute or otherwise make Covered Code available, directly or indirectly, to anyone other than You; and/or (b) to use Covered Code, alone or as part of a Larger Work, in any way to provide a service, including but not limited to delivery of content, through electronic communication with a client other than You.

1.5 "Larger Work" means a work which combines Covered Code or portions thereof with code not governed by the terms of this License.

1.6 "Modifications" mean any addition to, deletion from, and/or change to, the substance and/or structure of the Original Code, any previous Modifications, the combination of Original Code and any previous Modifications, and/or any respective portions thereof. When code is released as a series of files, a Modification is: (a) any addition to or deletion from the contents of a file containing Covered Code; and/or (b) any new file or other representation of computer program statements that contains any part of Covered Code.

1.7 "Original Code" means (a) the Source Code of a program or other work as originally made available by Apple under this License, including the Source Code of any updates or upgrades to such programs or works made available by Apple under this License, and that has been expressly identified by Apple as such in the header file(s) of such work; and (b) the object code compiled from such Source Code and originally made available by Apple under this License.

1.8 "Source Code" means the human readable form of a program or other work that is suitable for making modifications to it, including all modules it contains, plus any associated interface definition files, scripts used to control compilation and installation of an executable (object code).

1.9 "You" or "Your" means an individual or a legal entity exercising rights under this License. For legal entities, "You" or "Your" includes any entity which controls, is controlled by, or is under common control with, You, where "control" means (a) the power, direct or indirect, to cause the direction or management of such entity, whether by contract or otherwise, or (b) ownership of fifty percent (50%) or more of the outstanding shares or beneficial ownership of such entity.

2. Permitted Uses; Conditions & Restrictions. Subject to the terms and conditions of this License, Apple hereby grants You, effective on the date You accept this License and download the Original Code, a world-wide, royalty-free, non-exclusive license, to the extent of Apple's Applicable Patent Rights and copyrights covering the Original Code, to do the following:

2.1 Unmodified Code. You may use, reproduce, display, perform, internally distribute within Your organization, and Externally Deploy verbatim, unmodified copies of the Original Code, for commercial or non-commercial purposes, provided that in each instance:

(a) You must retain and reproduce in all copies of Original Code the copyright and other proprietary notices and disclaimers of Apple as they appear in the Original Code, and keep intact all notices in the Original Code that refer to this License; and

(b) You must include a copy of this License with every copy of Source Code of Covered Code and documentation You distribute or Externally Deploy, and You may not offer or impose any terms on such Source Code that alter or restrict this License or the recipients' rights hereunder, except as permitted under Section 6.

2.2 Modified Code. You may modify Covered Code and use, reproduce, display, perform, internally distribute within Your organization, and Externally Deploy Your Modifications and Covered Code, for commercial or non-commercial purposes, provided that in each instance You also meet all of these conditions:

(a) You must satisfy all the conditions of Section 2.1 with respect to the Source Code of the Covered Code;

(b) You must duplicate, to the extent it does not already exist, the notice in Exhibit A in each file of the Source Code of all Your Modifications, and cause the modified files to carry prominent notices stating that You changed the files and the date of any change; and

(c) If You Externally Deploy Your Modifications, You must make Source Code of all Your Externally Deployed Modifications either available to those to whom You have Externally Deployed Your Modifications, or publicly available. Source Code of Your Externally Deployed Modifications must be released under the terms set forth in this License, including the license grants set forth in Section 3 below, for as long as you Externally Deploy the Covered Code or twelve (12) months from the date of initial External Deployment, whichever is longer. You should preferably distribute the Source Code of Your Externally Deployed Modifications electronically (e.g. download from a web site).

A szoftver licencfeltételei

2.3 Distribution of Executable Versions. In addition, if You Externally Deploy Covered Code (Original Code and/or Modifications) in object code, executable form only, You must include a prominent notice, in the code itself as well as in related documentation, stating that Source Code of the Covered Code is available under the terms of this License with information on how and where to obtain such Source Code.

2.4 Third Party Rights. You expressly acknowledge and agree that although Apple and each Contributor grants the licenses to their respective portions of the Covered Code set forth herein, no assurances are provided by Apple or any Contributor that the Covered Code does not infringe the patent or other intellectual property rights of any other entity. Apple and each Contributor disclaim any liability to You for claims brought by any other entity based on infringement of intellectual property rights or otherwise. As a condition to exercising the rights and licenses granted hereunder, You hereby assume sole responsibility to secure any other intellectual property rights needed, if any. For example, if a third party patent license is required to allow You to distribute the Covered Code, it is Your responsibility to acquire that license before distributing the Covered Code.

3. Your Grants. In consideration of, and as a condition to, the licenses granted to You under this License, You hereby grant to any person or entity receiving or distributing Covered Code under this License a non-exclusive, royalty-free, perpetual, irrevocable license, under Your Applicable Patent Rights and other intellectual property rights (other than patent) owned or controlled by You, to use, reproduce, display, perform, modify, sublicense, distribute and Externally Deploy Your Modifications of the same scope and extent as Apple's licenses under Sections 2.1 and 2.2 above.

4. Larger Works. You may create a Larger Work by combining Covered Code with other code not governed by the terms of this License and distribute the Larger Work as a single product. In each such instance, You must make sure the requirements of this License are fulfilled for the Covered Code or any portion thereof.

5. Limitations on Patent License. Except as expressly stated in Section 2, no other patent rights, express or implied, are granted by Apple herein. Modifications and/or Larger Works may require additional patent licenses from Apple which Apple may grant in its sole discretion.

6. Additional Terms. You may choose to offer, and to charge a fee for, warranty, support, indemnity or liability obligations and/or other rights consistent with the scope of the license granted herein ("Additional Terms") to one or more recipients of Covered Code. However, You may do so only on Your own behalf and as Your sole responsibility, and not on behalf of Apple or any Contributor. You must obtain the recipient's agreement that any such Additional Terms are offered by You alone, and You hereby agree to indemnify, defend and hold Apple and every Contributor harmless for any liability incurred by or claims asserted against Apple or such Contributor by reason of any such Additional Terms.

7. Versions of the License. Apple may publish revised and/or new versions of this License from time to time. Each version will be given a distinguishing version number. Once Original Code has been published under a particular version of this License, You may continue to use it under the terms of that version. You may also choose to use such Original Code under the terms of any subsequent version of this License published by Apple. No one other than Apple has the right to modify the terms applicable to Covered Code created under this License.

8. NO WARRANTY OR SUPPORT. The Covered Code may contain in whole or in part pre-release, untested, or not fully tested works. The Covered Code may contain errors that could cause failures or loss of data, and may be incomplete or contain inaccuracies. You expressly acknowledge and agree that use of the Covered Code, or any portion thereof, is at Your sole and entire risk. THE COVERED CODE IS PROVIDED "AS IS" AND WITHOUT WARRANTY, UPGRADES OR SUPPORT OF ANY KIND AND APPLE AND APPLE'S LICENSOR(S) (COLLECTIVELY REFERRED TO AS "APPLE" FOR THE PURPOSES OF SECTIONS 8 AND 9) AND ALL CONTRIBUTORS EXPRESSLY DISCLAIM ALL WARRANTIES AND/OR CONDITIONS, EXPRESS OR IMPLIED, INCLUDING, BUT NOT LIMITED TO, THE IMPLIED WARRANTIES AND/OR CONDITIONS OF MERCHANTABILITY, OF SATISFACTORY QUALITY, OF FITNESS FOR A PARTICULAR PURPOSE, OF ACCURACY, OF QUIET ENJOYMENT, AND NONINFRINGEMENT OF THIRD PARTY RIGHTS. APPLE AND EACH CONTRIBUTOR DOES NOT WARRANT AGAINST INTERFERENCE WITH YOUR ENJOYMENT OF THE COVERED CODE, THAT THE FUNCTIONS CONTAINED IN THE COVERED CODE WILL MEET YOUR REQUIREMENTS, THAT THE OPERATION OF THE COVERED CODE WILL BE UNINTERRUPTED OR ERROR-FREE, OR THAT DEFECTS IN THE COVERED CODE WILL BE CORRECTED. NO ORAL OR WRITTEN INFORMATION OR ADVICE GIVEN BY APPLE, AN APPLE AUTHORIZED REPRESENTATIVE OR ANY CONTRIBUTOR SHALL CREATE A WARRANTY. You acknowledge that the Covered Code is not intended for use in the operation of nuclear facilities, aircraft navigation, communication systems, or air traffic control machines in which case the failure of the Covered Code could lead to death, personal injury, or severe physical or environmental damage.

9. LIMITATION OF LIABILITY. TO THE EXTENT NOT PROHIBITED BY LAW, IN NO EVENT SHALL APPLE OR ANY CONTRIBUTOR BE LIABLE FOR ANY INCIDENTAL, SPECIAL, INDIRECT OR CONSEQUENTIAL DAMAGES ARISING OUT OF OR RELATING TO THIS LICENSE OR YOUR USE OR INABILITY TO USE THE COVERED CODE, OR ANY PORTION THEREOF, WHETHER UNDER A THEORY OF CONTRACT, WARRANTY, TORT (INCLUDING NEGLIGENCE), PRODUCTS LIABILITY OR OTHERWISE, EVEN IF APPLE OR SUCH CONTRIBUTOR HAS BEEN ADVISED OF THE POSSIBILITY OF SUCH DAMAGES AND NOTWITHSTANDING THE FAILURE OF ESSENTIAL PURPOSE OF ANY REMEDY. SOME JURISDICTIONS DO NOT ALLOW THE LIMITATION OF LIABILITY OF INCIDENTAL OR CONSEQUENTIAL DAMAGES, SO THIS LIMITATION MAY NOT APPLY TO YOU. In no event shall Apple's total liability to You for all damages (other than as may be required by applicable law) under this License exceed the amount of fifty dollars ($50.00).

10. Trademarks. This License does not grant any rights to use the trademarks or trade names "Apple", "Apple Computer", "Mac", "Mac OS", "QuickTime", "QuickTime Streaming Server" or any other trademarks, service marks, logos or trade names belonging to Apple (collectively "Apple Marks") or to any trademark, service mark, logo or trade name belonging to any Contributor. You agree not to use any Apple Marks in or as part of the name of products derived from the Original Code or to endorse or promote products derived from the Original Code other than as expressly permitted by and in strict compliance at all times with Apple's third party trademark usage guidelines which are posted at http://www.apple.com/legal/guidelinesfor3rdparties.html.

11. Ownership. Subject to the licenses granted under this License, each Contributor retains all rights, title and interest in and to any Modifications made by such Contributor. Apple retains all rights, title and interest in and to the Original Code and any Modifications made by or on behalf of Apple ("Apple Modifications"), and such Apple Modifications will not be automatically subject to this License. Apple may, at its sole discretion, choose to license such Apple Modifications under this License, or on different terms from those contained in this License or may choose not to license them at all.

12. Termination.

12.1 Termination. This License and the rights granted hereunder will terminate:

(a) automatically without notice from Apple if You fail to comply with any term(s) of this License and fail to cure such breach within 30 days of becoming aware of such breach;

(b) immediately in the event of the circumstances described in Section 13.5(b); or

(c) automatically without notice from Apple if You, at any time during the term of this License, commence an action for patent infringement against Apple; provided that Apple did not first commence an action for patent infringement against You in that instance.

12.2 Effect of Termination. Upon termination, You agree to immediately stop any further use, reproduction, modification, sublicensing and distribution of the Covered Code. All sublicenses to the Covered Code which have been properly granted prior to termination shall survive any termination of this License. Provisions which, by their nature, should remain in effect beyond the termination of this License shall survive, including but not limited to Sections 3, 5, 8, 9, 10, 11, 12.2 and 13. No party will be liable to any other for compensation, indemnity or damages of any sort solely as a result of terminating this License in accordance with its terms, and termination of this License will be without prejudice to any other right or remedy of any party.

13. Miscellaneous.

13.1 Government End Users. The Covered Code is a "commercial item" as defined in FAR 2.101. Government software and technical data rights in the Covered Code include only those rights customarily provided to the public as defined in this License. This customary commercial license in technical data and software is provided in accordance with FAR 12.211 (Technical Data) and 12.212 (Computer Software) and, for Department of Defense purchases, DFAR 252.227-7015 (Technical Data -- Commercial Items) and 227.7202-3 (Rights in Commercial Computer Software or Computer Software Documentation). Accordingly, all U.S. Government End Users acquire Covered Code with only those rights set forth herein.

13.2 Relationship of Parties. This License will not be construed as creating an agency, partnership, joint venture or any other form of legal association between or among You, Apple or any Contributor, and You will not represent to the contrary, whether expressly, by implication, appearance or otherwise.

13.3 Independent Development. Nothing in this License will impair Apple's right to acquire, license, develop, have others develop for it, market and/or distribute technology or products that perform the same or similar functions as, or otherwise compete with, Modifications, Larger Works, technology or products that You may develop, produce, market or distribute.

13.4 Waiver; Construction. Failure by Apple or any Contributor to enforce any provision of this License will not be deemed a waiver of future enforcement of that or any other provision. Any law or regulation which provides that the language of a contract shall be construed against the drafter will not apply to this License.

13.5 Severability. (a) If for any reason a court of competent jurisdiction finds any provision of this License, or portion thereof, to be unenforceable, that provision of the License will be enforced to the maximum extent permissible so as to effect the economic benefits and intent of the parties, and the remainder of this License will continue in full force and effect. (b) Notwithstanding the foregoing, if applicable law prohibits or restricts You from fully and/or specifically complying with Sections 2 and/or 3 or prevents the enforceability of either of those Sections, this License will immediately terminate and You must immediately discontinue any use of the Covered Code and destroy all copies of it that are in your possession or control.

13.6 Dispute Resolution. Any litigation or other dispute resolution between You and Apple relating to this License shall take place in the Northern District of California, and You and Apple hereby consent to the personal jurisdiction of, and venue in, the state and federal courts within that District with respect to this License. The application of the United Nations Convention on Contracts for the International Sale of Goods is expressly excluded.

13.7 Entire Agreement; Governing Law. This License constitutes the entire agreement between the parties with respect to the subject matter hereof. This License shall be governed by the laws of the United States and the State of California, except that body of California law concerning conflicts of law.

Where You are located in the province of Quebec, Canada, the following clause applies: The parties hereby confirm that they have requested that this License and all related documents be drafted in English.

Les parties ont exigé que le présent contrat et tous les documents connexes soient rédigés en anglais.

EXHIBIT A.

"Portions Copyright (c) 1999-2003 Apple Computer, Inc. All Rights Reserved.

This file contains Original Code and/or Modifications of Original Code as defined in and that are subject to the Apple Public Source License Version 2.0 (the 'License'). You may not use this file except in compliance with the License. Please obtain a copy of the License at http://www.opensource.apple.com/apsl/ and read it before using this file.

The Original Code and all software distributed under the License are distributed on an 'AS IS' basis, WITHOUT WARRANTY OF ANY KIND, EITHER EXPRESS OR IMPLIED, AND APPLE HEREBY DISCLAIMS ALL SUCH WARRANTIES, INCLUDING WITHOUT LIMITATION, ANY WARRANTIES OF MERCHANTABILITY, FITNESS FOR A PARTICULAR PURPOSE, QUIET ENJOYMENT OR NON-INFRINGEMENT. Please see the License for the specific language governing rights and limitations under the License."

OpenSSL License/Original SSLeay License

LICENSE ISSUES

==========

The OpenSSL toolkit stays under a double license, i.e. both the conditions of

the OpenSSL License and the original SSLeay license apply to the toolkit.

See below for the actual license texts.

OpenSSL License

```
/*   ====================================================================
 *   Copyright (c) 1998-2017 The OpenSSL Project. All rights reserved.
 *
 *   Redistribution and use in source and binary forms, with or without
 *   modification, are permitted provided that the following conditions
 *   are met:
 *   1.   Redistributions of source code must retain the above copyright
 *        notice, this list of conditions and the following disclaimer.
```

A szoftver licencfeltételei

```
*
*  2.  Redistributions in binary form must reproduce the above copyright
*      notice, this list of conditions and the following disclaimer in
*      the documentation and/or other materials provided with the
*      distribution.
*
*  3.  All advertising materials mentioning features or use of this
*      software must display the following acknowledgment:
*      "This product includes software developed by the OpenSSL Project
*      for use in the OpenSSL Toolkit. (http://www.openssl.org/)"
*
*  4.  The names "OpenSSL Toolkit" and "OpenSSL Project" must not be used to
*      endorse or promote products derived from this software without
*      prior written permission. For written permission, please contact
*      openssl-core@openssl.org.
*
*  5.  Products derived from this software may not be called "OpenSSL"
*      nor may "OpenSSL" appear in their names without prior written
*      permission of the OpenSSL Project.
*
*  6.  Redistributions of any form whatsoever must retain the following
*      acknowledgment:
*      "This product includes software developed by the OpenSSL Project
*      for use in the OpenSSL Toolkit (http://www.openssl.org/)"
*
*  THIS SOFTWARE IS PROVIDED BY THE OpenSSL PROJECT "AS IS" AND ANY
*  EXPRESSED OR IMPLIED WARRANTIES, INCLUDING, BUT NOT LIMITED TO, THE
*  IMPLIED WARRANTIES OF MERCHANTABILITY AND FITNESS FOR A PARTICULAR
```

A szoftver licencfeltételei

```
 *  PURPOSE ARE DISCLAIMED. IN NO EVENT SHALL THE OpenSSL PROJECT OR
 *  ITS CONTRIBUTORS BE LIABLE FOR ANY DIRECT, INDIRECT, INCIDENTAL,
 *  SPECIAL, EXEMPLARY, OR CONSEQUENTIAL DAMAGES (INCLUDING, BUT
 *  NOT LIMITED TO, PROCUREMENT OF SUBSTITUTE GOODS OR SERVICES;
 *  LOSS OF USE, DATA, OR PROFITS; OR BUSINESS INTERRUPTION)
 *  HOWEVER CAUSED AND ON ANY THEORY OF LIABILITY, WHETHER IN CONTRACT,
 *  STRICT LIABILITY, OR TORT (INCLUDING NEGLIGENCE OR OTHERWISE)
 *  ARISING IN ANY WAY OUT OF THE USE OF THIS SOFTWARE, EVEN IF ADVISED
 *  OF THE POSSIBILITY OF SUCH DAMAGE.
 *  ====================================================================
 *
 *  This product includes cryptographic software written by Eric Young
 *  (eay@cryptsoft.com). This product includes software written by Tim
 *  Hudson (tjh@cryptsoft.com).
 *
 * /

 Original SSLeay License
 -----------------------

/ *  Copyright (C) 1995-1998 Eric Young (eay@cryptsoft.com)
 *  All rights reserved.
 *
 *  This package is an SSL implementation written
 *  by Eric Young (eay@cryptsoft.com).
 *  The implementation was written so as to conform with Netscapes SSL.
 *
 *  This library is free for commercial and non-commercial use as long as
 *  the following conditions are aheared to. The following conditions
```

A szoftver licencfeltételei

```
* apply to all code found in this distribution, be it the RC4, RSA,
* lhash, DES, etc., code; not just the SSL code. The SSL documentation
* included with this distribution is covered by the same copyright terms
* except that the holder is Tim Hudson (tjh@cryptsoft.com).
*
* Copyright remains Eric Young's, and as such any Copyright notices in
* the code are not to be removed.
* If this package is used in a product, Eric Young should be given attribution
* as the author of the parts of the library used.
* This can be in the form of a textual message at program startup or
* in documentation (online or textual) provided with the package.
*
* Redistribution and use in source and binary forms, with or without
* modification, are permitted provided that the following conditions
* are met:
* 1.  Redistributions of source code must retain the copyright
*     notice, this list of conditions and the following disclaimer.
* 2.  Redistributions in binary form must reproduce the above copyright
*     notice, this list of conditions and the following disclaimer in the
*     documentation and/or other materials provided with the distribution.
* 3.  All advertising materials mentioning features or use of this software
*     must display the following acknowledgement:
*     "This product includes cryptographic software written by
*     Eric Young (eay@cryptsoft.com)"
*     The word 'cryptographic' can be left out if the rouines from the library
*     being used are not cryptographic related :-).
* 4.  If you include any Windows specific code (or a derivative thereof) from
*     the apps directory (application code) you must include an acknowledgement:
```

```
 *          "This product includes software written by Tim Hudson (tjh@cryptsoft.com)"
 *
 *  THIS SOFTWARE IS PROVIDED BY ERIC YOUNG "AS IS" AND
 *  ANY EXPRESS OR IMPLIED WARRANTIES, INCLUDING, BUT NOT LIMITED TO, THE
 *  IMPLIED WARRANTIES OF MERCHANTABILITY AND FITNESS FOR A PARTICULAR PURPOSE
 *  ARE DISCLAIMED. IN NO EVENT SHALL THE AUTHOR OR CONTRIBUTORS BE LIABLE
 *  FOR ANY DIRECT, INDIRECT, INCIDENTAL, SPECIAL, EXEMPLARY, OR CONSEQUENTIAL
 *  DAMAGES (INCLUDING, BUT NOT LIMITED TO, PROCUREMENT OF SUBSTITUTE GOODS
 *  OR SERVICES; LOSS OF USE, DATA, OR PROFITS; OR BUSINESS INTERRUPTION)
 *  HOWEVER CAUSED AND ON ANY THEORY OF LIABILITY, WHETHER IN CONTRACT, STRICT
 *  LIABILITY, OR TORT (INCLUDING NEGLIGENCE OR OTHERWISE) ARISING IN ANY WAY
 *  OUT OF THE USE OF THIS SOFTWARE, EVEN IF ADVISED OF THE POSSIBILITY OF
 *  SUCH DAMAGE.
 *
 *  The licence and distribution terms for any publically available version or
 *  derivative of this code cannot be changed. i.e. this code cannot simply be
 *  copied and put under another distribution licence
 *  [including the GNU Public Licence.]
 */
```

Más szoftverlicencek

Info-ZIP copyright and license

This is version 2007-Mar-4 of the Info-ZIP license. The definitive version of this document should be available at ftp://ftp.info-zip.org/pub/infozip/license.html indefinitely and a copy at http://www.info-zip.org/pub/infozip/license.html.

Copyright © 1990-2007 Info-ZIP. All rights reserved.

For the purposes of this copyright and license, “Info-ZIP” is defined as the following set of individuals:

A szoftver licencfeltételei

Mark Adler, John Bush, Karl Davis, Harald Denker, Jean-Michel Dubois, Jean-loup Gailly, Hunter Goatley, Ed Gordon, Ian Gorman, Chris Herborth, Dirk Haase, Greg Hartwig, Robert Heath, Jonathan Hudson, Paul Kienitz, David Kirschbaum, Johnny Lee, Onno van der Linden, Igor Mandrichenko, Steve P. Miller, Sergio Monesi, Keith Owens, George Petrov, Greg Roelofs, Kai Uwe Rommel, Steve Salisbury, Dave Smith, Steven M. Schweda, Christian Spieler, Cosmin Truta, Antoine Verheijen, Paul von Behren, Rich Wales, Mike White.

This software is provided "as is", without warranty of any kind, express or implied. In no event shall Info-ZIP or its contributors be held liable for any direct, indirect, incidental, special or consequential damages arising out of the use of or inability to use this software.

Permission is granted to anyone to use this software for any purpose, including commercial applications, and to alter it and redistribute it freely, subject to the above disclaimer and the following restrictions:

1. Redistributions of source code (in whole or in part) must retain the above copyright notice, definition, disclaimer, and this list of conditions.

2. Redistributions in binary form (compiled executables and libraries) must reproduce the above copyright notice, definition, disclaimer, and this list of conditions in documentation and/or other materials provided with the distribution. The sole exception to this condition is redistribution of a standard UnZipSFX binary (including SFXWiz) as part of a self-extracting archive; that is permitted without inclusion of this license, as long as the normal SFX banner has not been removed from the binary or disabled.

3. Altered versions--including, but not limited to, ports to new operating systems, existing ports with new graphical interfaces, versions with modified or added functionality, and dynamic, shared, or static library versions not from Info-ZIP--must be plainly marked as such and must not be misrepresented as being the original source or, if binaries, compiled from the original source. Such altered versions also must not be misrepresented as being Info-ZIP releases--including, but not limited to, labeling of the altered versions with the names “Info-ZIP” (or any variation thereof, including, but not limited to, different capitalizations), “Pocket UnZip”, “WiZ” or “MacZip” without the explicit permission of Info-ZIP. Such altered versions are further prohibited from misrepresentative use of the Zip-Bugs or Info-ZIP e-mail addresses or the Info-ZIP URL(s), such as to imply Info-ZIP will provide support for the altered versions.

4. Info-ZIP retains the right to use the names “Info-ZIP”, “Zip”, “UnZip”, “UnZipSFX”, “WiZ”, “Pocket UnZip”, “Pocket Zip”, and “MacZip” for its own source and binary releases.