EPSON
EXCEED YOUR VISION

EB-735Fi
EB-725Wi
ELPMB62
ELPFT01
ELPMB63

Telepítési útmutató

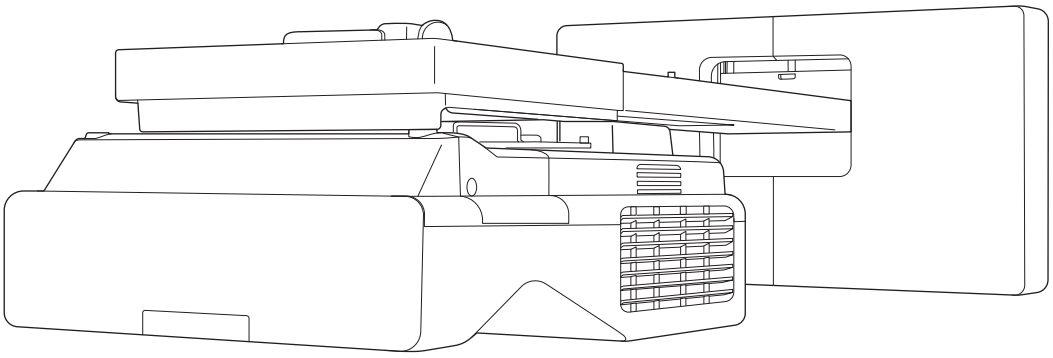

Az útmutató tartalma

Ez az útmutató az alábbi információkat tartalmazza.

- Az ultrarövid vetítési távolságú kivetítő (EB-735Fi/EB-725Wi) telepítése fali szerelőkészlettel (ELPMB62)
- Az érintőegység telepítése (ELPFT01)
- Az érintőegység telepítése az érintőegység keretének használatával (ELPMB63)
- A tolltartó állvány felszerelése

A nem tartozék felszerelések és szerelőegységek/keretek megvásárolhatók mint opcionális tartozékok.

Cserekészülékek telepítéséről

A jelenleg telepített kivetítő EB-735Fi/EB-725Wi típusú készülékekre is cserélhető, így a képek ugyanabban a helyzetben és méretben kivetíthetők.

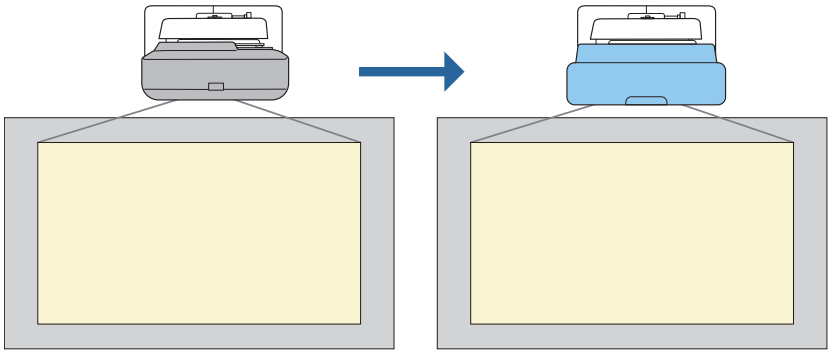

Cserekészülékek telepítési feltételei

A kivetítő kicserélésekor ellenőrizze, hogy az alábbi feltételek adottak-e.

- A telepített kivetítő az alábbiak egyike:
  - BrightLink 485Wi
  - BrightLink 485Wi+
  - BrightLink 475Wi
  - BrightLink 475Wi+
  - BrightLink 480i
  - PowerLite 485W
  - PowerLite 475W
  - PowerLite 470
  - PowerLite 480
  - EB-485Wi
  - EB-485Wie
  - EB-475Wi
  - EB-475Wie
  - EB-485W
  - EB-485We
  - EB-475W
  - EB-475We
  - EB-470
  - EB-480
  - EB-480e
  - EB-480i
  - EB-470i

  - BrightLink 595Wi
  - BrightLink 595Wi+
  - BrightLink 585Wi
  - BrightLink 585Wi+
  - BrightLink 575Wi
  - BrightLink 575Wi+
  - PowerLite 585W
  - PowerLite 575W
  - PowerLite 580
  - PowerLite 570
  - EB-595Wi
  - EB-595Wie
  - EB-585Wi
  - EB-575Wi
  - EB-575Wie
  - EB-585W
  - EB-585We
  - EB-575W
  - EB-575We
  - EB-580
  - EB-580e
  - EB-570

  - BrightLink 695Wi
  - BrightLink 695Wi+
  - BrightLink 685Wi
  - BrightLink 685Wi+
  - BrightLink 680Wi
  - BrightLink 675Wi
  - BrightLink 675Wi+
  - PowerLite 685W
  - PowerLite 675W
  - PowerLite 680
  - PowerLite 670
  - EB-695Wi
  - EB-695Wie
  - EB-685Wi
  - EB-680Wi
  - EB-675Wi
  - EB-685W
  - EB-675W
  - EB-680
  - EB-680e
  - EB-670
- A telepített fali szerelőkészlet az alábbiak egyike:
  - ELPMB28
  - ELPMB43
  - ELPMB46
- 65-100 hüvelykes méretben történő vetítés
- A kivetítők azonos felbontással rendelkeznek

Cserekészülékek telepítésének folyamata

A kivetítő az alábbi műveletsort alkalmazva cserélhető ki. A szerelőkészlet, illetve a kivetítő az ábrákon látottaktól eltérő lehet. A szerelőkészlet mozgatásával és beállításával kapcsolatos részleteket lásd a már telepített kivetítőhöz vagy a szerelőkészlet tartozó *Telepítési útmutató*.

1 A régi kivetítő eltávolítása

- Távolítsa el a végsapkát (szükség esetén a fali lemezt is távolítsa el)
- Távolítsa el a beállító lemezről az állító egységet

2 Az új kivetítő telepítése

- Távolítsa el az állító egységet a régi kivetítőről, és rögzítse azt az új kivetítőre
- Rögzítse fel az állító egységet a beállító lemezre

3 Végezze el a kép finomhangolását

A kép kivetítése közben finomhangolja a kép pozícióját a szerelőkereten lévő állító koronggal, valamint a kivetítő korrekciós funkcióival

4 Rögzítse fel a végsapkát

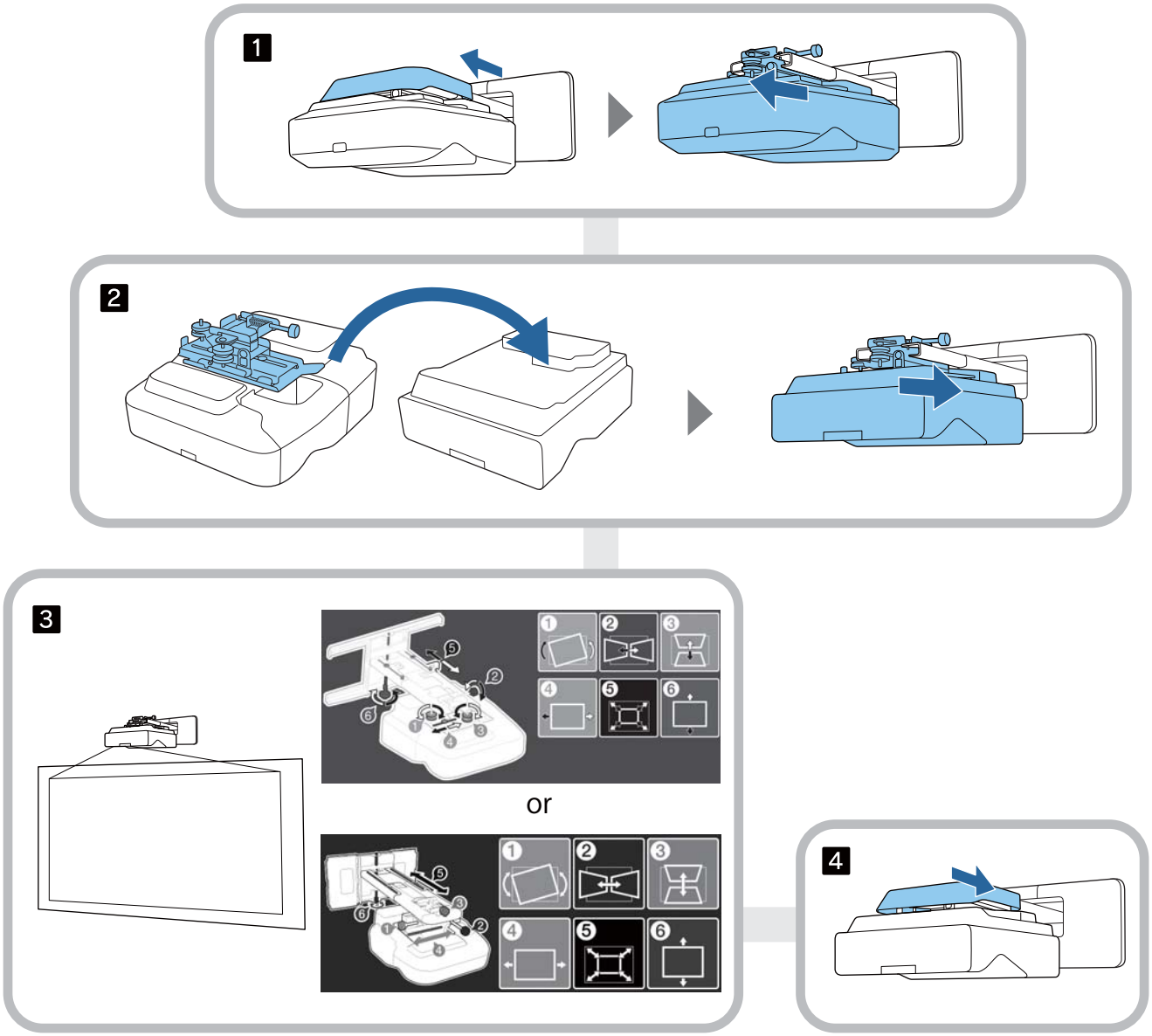

A Telepítési útmutatóról

Az útmutató tartalma 1

Cserekészülékek telepítéséről 2

Cserekészülékek telepítési feltételei 2

Cserekészülékek telepítésének folyamata 3

Bevezetés

A termék biztonságos használata 6

Biztonsági jelölések 6

A szimbólumok értelmezése 6

A csomag tartalma 7

Fali szerelőkészlet 7

Fő szerelőkészlet 7

Tartozékok 8

Érintőegység 9

Érintőegység-konzol 10

Tolltartó állvány 10

Szükséges eszközök 11

Telepítés munkamenete 12

Telepítési méreteket bemutató ábrák 13

Csatlakozási rajz 15

Több vetítő csatlakoztatása 15

A fali szerelőkészlet szerelése

Elővigyázatosságok a fali szerelőkészlet szerelésekor 16

A fali szerelőkészlet szerelésére vonatkozó figyelmeztetések 19

Fali szerelőkészlet jellemzői 21

Külső méretek 22

Állítási tartomány 24

Függőleges csúszás 24

Vízszintes csúszás 25

Előre/hátra csúszás 25

Mini PC telepítő lemez 26

Tartozékok telepítése 26

Telepítési folyamat a fali szerelőkészletnek 27

A szerelőkészlet rögzítése 28

A szerelési helyzet meghatározása (vetítési távolság táblázat) 28

EB-735Fi 30

EB-725Wi 38

Az állító egység rögzítése a kivetítőhöz 43

A fali lemez felszerelése 44

A beállító elem rögzítése a fali lemezre 46

Az állító egység rögzítése az állító lemezhez 51

Perifériás eszközök illesztése 52

A vetített kép helyzetének állítása 55

Előkészületek állítás előtt 56

Automatikus képernyőállítás 58

Mechanikai beállítások elvégzése a Beállító elem telepítési útmutató 62

Állítás a kivetítő menüinek segítségével 65

A fedelek felhelyezése 71

Biztonsági kábel felszerelése 72

A tolltartó állványt szerelése

Megjegyzések a tolltartó állványról 74

Tolltartó állvány jellemzők 75

Külső méretek 75

A tolltartó állvány felszerelése 76

Mágnesekkel történő rögzítés esetén 76

Csavarokkal történő rögzítés esetén 77

Az interaktív toll beállítása

Az interaktív toll kalibrálása 79

Kézi kalibrálás 79

Autom. kalibrálás 81

Az érintőegység telepítése

Megjegyzések az érintőegység használatához 83

Az érintőegység telepítési helye 84

Megjegyzések az érintőegység-konzolról 85

Megjegyzések a lézerről 86

Felragasztott címkék 86

Lézerkibocsátó port 86

Érintőegység jellemzői 87

Külső méretek 87

Érintőegység-konzol jellemzői 88

Külső méretek 88

Állítási tartomány 89

Régebbi típusú érintőegység használata esetén 90

Az érintőegység telepítése 91

Az infravörös terelők telepítése 91

Az érintőegység telepítése 92

Amikor a vetítési felületet az érintőegység-konzol nélkül szereli fel 92

Amikor a szereléshez az érintőegység-konzolt használja a vetítési felületen kívül 95

Biztonsági kábel felszerelése 100

Az érintőegység bekapcsolása 101

A lézerkibocsátás szögének állítása (Érintőegység automatikus beállítás) 102

Amikor az automatikus beállítás nem sikerül 107

Az érintőműveletek helyzetének kalibrálása . . . 110

A kivetítő beállítása

Tömeges beállítási funkció 113

Beállítás USB flash-meghajtó használatával . . . 113

Beállítások mentése az USB flash-meghajtóra 113

Az elmentett beállítások másolása más kivetítőkre 115

Beállítás a számítógép és a kivetítő USB-kábellel történő csatlakoztatásával 116

Beállítások mentése számítógépre 116

Az elmentett beállítások másolása más kivetítőkre 117

Ha a beállítás sikertelen 118

Több kivetítő telepítése (Többszörös kivetítés) 120

A kivetítőazonosító beállítása 120

A kivetített kép beállítása a többszörös kivetítési funkció használata esetén 122

EB-735Fi/EB-725Wi használata esetén 122

Kivetítők szinkronizálása Beállítások (csak az interaktív funkciók használatakor) 123

Függelék

Biztonsági jelölések listája 125

Általános megjegyzés 129

A termék biztonságos használata

A biztonsága érdekében olvassa el az útmutatóban található összes utasítást, mielőtt elkezdené használni a terméket. Ha az útmutató utasításait figyelmen kívül hagyja, a termék megsérülhet, és személyi sérülés vagy anyagi kár következhet be. A Telepítési útmutatót tartsa kéznél, mert később is szüksége lehet rá.

Olvassa el a kivetítő *Használati útmutató* és *Biztonsági előírások*, és kövesse a dokumentumokban lévő utasításokat.

Biztonsági jelölések

A dokumentáció és a termék grafikus szimbólumokat használ a termék biztonságos használatának bemutatása érdekében.

Az alábbiakban megtekintheti a jelöléseket és a jelölések jelentését. Fontos, hogy az útmutató elolvasása előtt megfelelően értelmezze őket.

Szimbólum	Magyarázat
Figyelmeztetés	Ez a jel olyan információra utal, amelynek figyelmen kívül hagyása személyi sérüléshez vagy figyelmetlenségből okozott halálesethez vezethet.
Vigyázat!	Ez a jel olyan információra utal, amelynek figyelmen kívül hagyása személyi sérüléshez vagy figyelmetlenségből okozott anyagi kárhoz vezethet.

A szimbólumok értelmezése

Szimbólum	Magyarázat
	Ez a jel olyan műveletet jelöl, amit nem szabad végrehajtani.
	Ez a jel olyan műveletet jelöl, amit végre kell hajtani.
	Ez a szimbólum fontos tudnivalókat vagy kapcsolódó információkat jelöl.

A csomag tartalma

Győződjön meg arról, hogy rendelkezik az összes elemmel, mielőtt hozzáfogna a szereléshez.

Fali szerelőkészlet

Fő szerelőkészlet

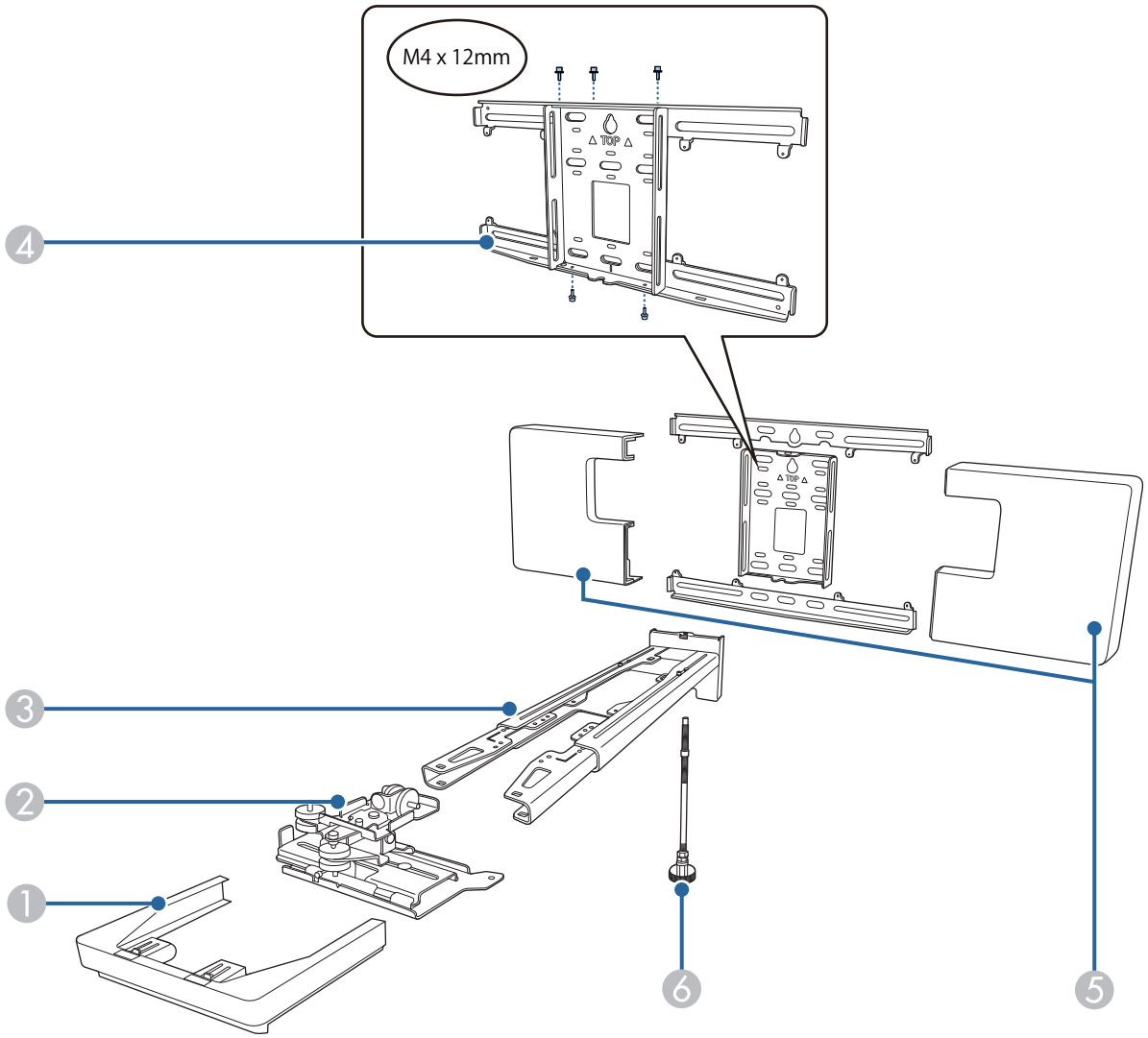

Sz.	Alkatrész neve
1	Takarósapka
2	Állító egység
3	Beállító elem
4	Fali lemez
5	Fali lemez fedele
6	Hatszögletű tengely

Tartozékok

Alkatrész	Név	Alkalmazás
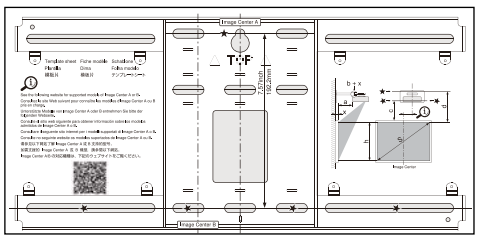	Sablon	Rögzítse ezt a falhoz mielőtt a fali lemezt rögzítené és használja a szükséges lyukak megfúrására.
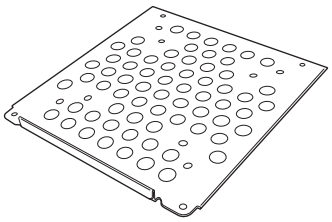	Mini PC lemez	Rögzítse ezt a fali lemezhez, amikor egy mini PC-t vagy stick PC-t szerel.
	Mini PC szíj	Rögzítse a PC-t a lemezhez amikor a mini PC-t vagy a stick PC-t szereli amelyeket nem lehet csavarral rögzíteni.
	Kábel kötegelő szíj	Rögzítse a plusz kábelt miután elvégezte a huzalozást.
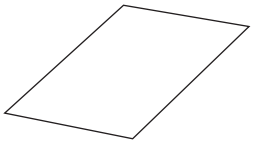	Kitakaró matrica	Helyezze ezt a beállító elem karján levő sáncba, hogy eltakarja szerelés után.
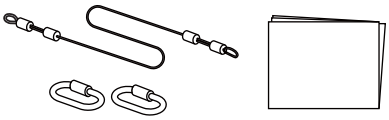	Biztonsági huzal készlet	Rögzítse a fali szerelőkészlethez és a kivetítőhöz, hogy megelőzze a kivetítő leesését. További részletekért olvassa el a biztonsági kábelhez mellékelt útmutatót.
	Imbuszkulcs (M4-hez)	-
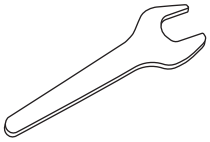	Villáskulcs (M6 esetén 13-as)	-
	M4 x 12 mm-es imbuszcsavar alátéttel/rugós alátéttel (x13)	• Szerelje össze a fali lemezt, ahogy azt az ábra mutatja a 7. oldal oldalon (x5) • Rögzítse az állító egységet a kivetítőhöz (x4) • Rögzítse az állító egységet az állító lemezhez (x4)
	M6 x 20 mm-es hatszögletű vállas csapszeg alátéttel/rugós alátéttel (x1)	Rögzítse a beállító lemezt a fali lemezre.
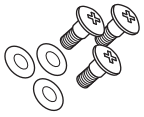	M6 x 20 mm-es keresztthornyos vállas csavarok műanyag alátéttel (x3)	

Alkatrész	Név	Alkalmazás
	M3 x 6 mm-es kereszthornyos vállas csavarok (x4)	Rögzítse a Mini PC lemezt a fali lemezre.

Érintőegység

Alkatrész	Név	Alkalmazás
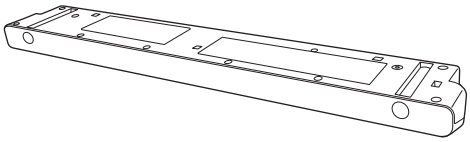	Érintőegység	-
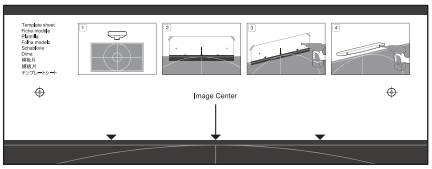	Sablon lap (az érintőegység rögzítéséhez)	Rögzítse ezt a falhoz mielőtt az érintőegységet rögzítené és használja a szükséges lyukak megfúrására.
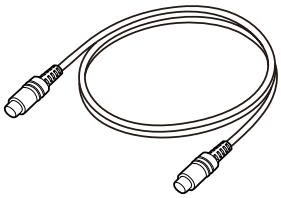	Az érintőegység csatlakozókábele (kb. 1,8m)	Csatlakoztassa az érintőegységet a kivetítőhöz.
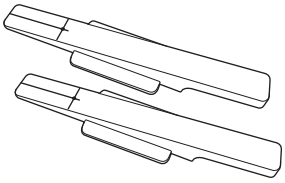	Jelölők x2	Rögzítse a képernyőhöz, hogy beállítsa az érintőegység lézere által kibocsátott szöget. Amennyiben az érintőműveletek nem megfelelően működnek, a jelölők segítségével újra kell kalibrálnia a lézerszöget. Telepítés után ezeket tárolja biztonságos helyen.
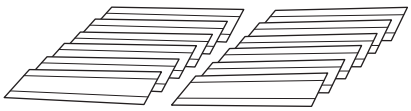	Szalag a jelölők rögzítéséhez (kb. 6 cm) x12	Rögzítse a jelölőket a vetítési felülethez.
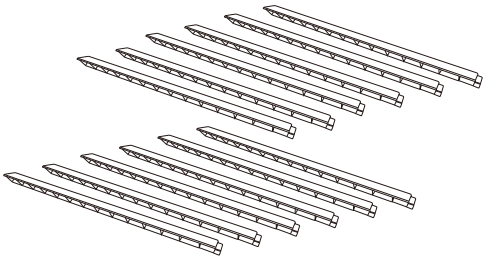	Infravörös terelők (kb. 28,5 cm) x12	Használja ezeket amikor tálca vagy keret van a vetítési felület alján. Ez megelőzi a lézer visszaverődése okozta hibás működést.
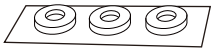	Távtartók a csavarnyílásokhoz x3	Helyezze ezeket a csavarnyílásokhoz amikor az érintőegységet csavarokkal rögzíti.

Alkatrész	Név	Alkalmazás
	Címke x4	Helyezze a címkét az érintőegység helyére. Ez jelölőket biztosít amikor áthelyeződik a használat okozta mozgás miatt.

Érintőegység-konzol

Használja ezt amikor az érintőegységet a vetítési felületen kívül szereli fel.

Alkatrész	Név	Alkalmazás
	Érintőegység-konzol	-
	Sablonlap (érintőegység-konzolnak)	Rögzítse ezt a falhoz mielőtt az érintőegység-konzolt rögzítené és használja a szükséges lyukak megfúrására.
	M4 x 25mm-es imbuszcsavarok (x2)	Rögzítse az érintőegységet az érintőegység-konzolhoz.
	Imbuszkulcs (M4-hez)	-

Tolltartó állvány

Alkatrész	Név	Alkalmazás
	Fő egység	-
	Fedél	Rögzítse a tolltartó állvány elejéhez.
	Távtartók a csavarnyílásokhoz x3	Helyezze ezeket a csavarnyílásokhoz amikor a tolltartó állványt csavarokkal rögzíti.

Szükséges eszközök

A csomag tartozékain kívül az alábbi csavarokat és szerszámokat kell előkészítenie.

Vonatkozó alkatrészek	Szükséges eszközök
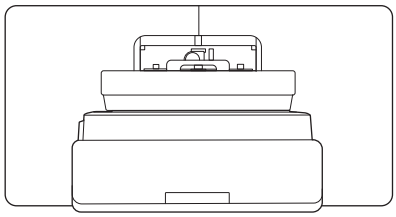	A fali szerelőkészlethez • M10 vagy 3/8 inch x 60 mm rögzítőcsavar (a fali lemez rögzítéséhez: legalább x4) • M10 csavar (a fali lemez ideiglenes rögzítéséhez: x1) • 17 mm-es racsnis kulcs (a hatszögletű tengely állításához) • Kábelek a kivetítő csatlakozásához • Készülékek, pl. mini számítógépek
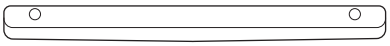	Az érintőegységhez • M4-es csavarok (az érintőegység rögzítéséhez: 2 db)

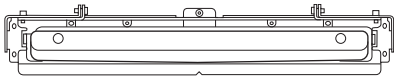	Az érintőegység-konzolhoz
	• Horgonyzócsavarok vagy csavarok a konzolhoz (a szerelési felület anyagától függően)
	  • M4 rögzítőcsavarok (x4)
	  • 3,8 mm átmérőjű facsavar 45 mm vagy hosszabb (x4)

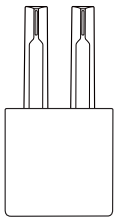	A tolltartó állványhoz • M4 x 20 mm-es csavarok (2 db)

Telepítés munkamenete

A kivetítő és perifériás eszközök telepítése a következő sorrendben ajánlott.

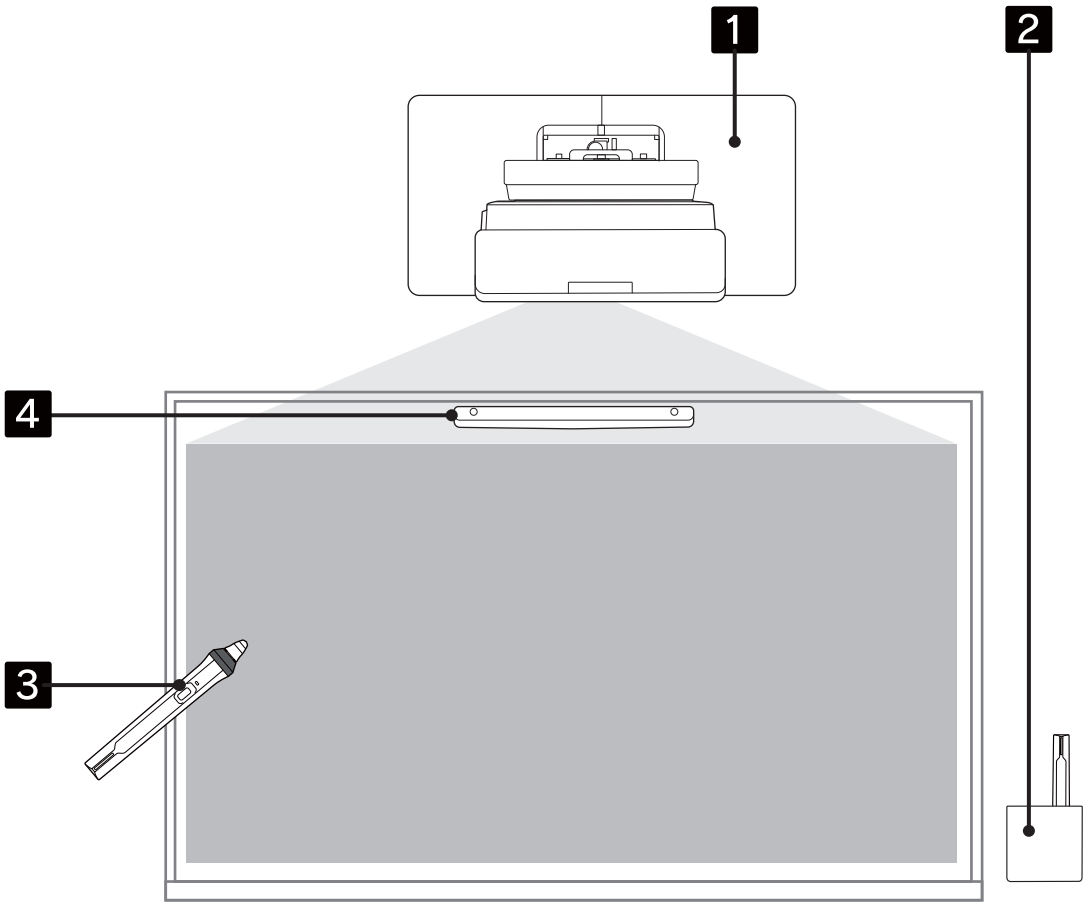

1. Rögzítse a kivetítőt a falra és állítsa be a kivetített képet (☛ 16. oldal)
2. Telepítse a tolltartó állványt (☛ 74. oldal)
3. Végezze el a toll kalibrálását (☛ 79. oldal)
4. Telepítse és állítsa be az érintőegységet és végezze el az ujjal való érintés kalibrálását (☛ 83. oldal)

Amikor a telepített érintőegységet úgy akarja használni ahogy van (lásd a következő képet), állítson a lézer szögén (102. oldal).

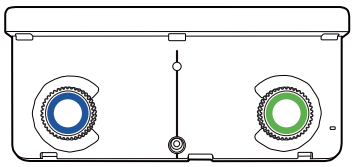

Telepítési méreteket bemutató ábrák

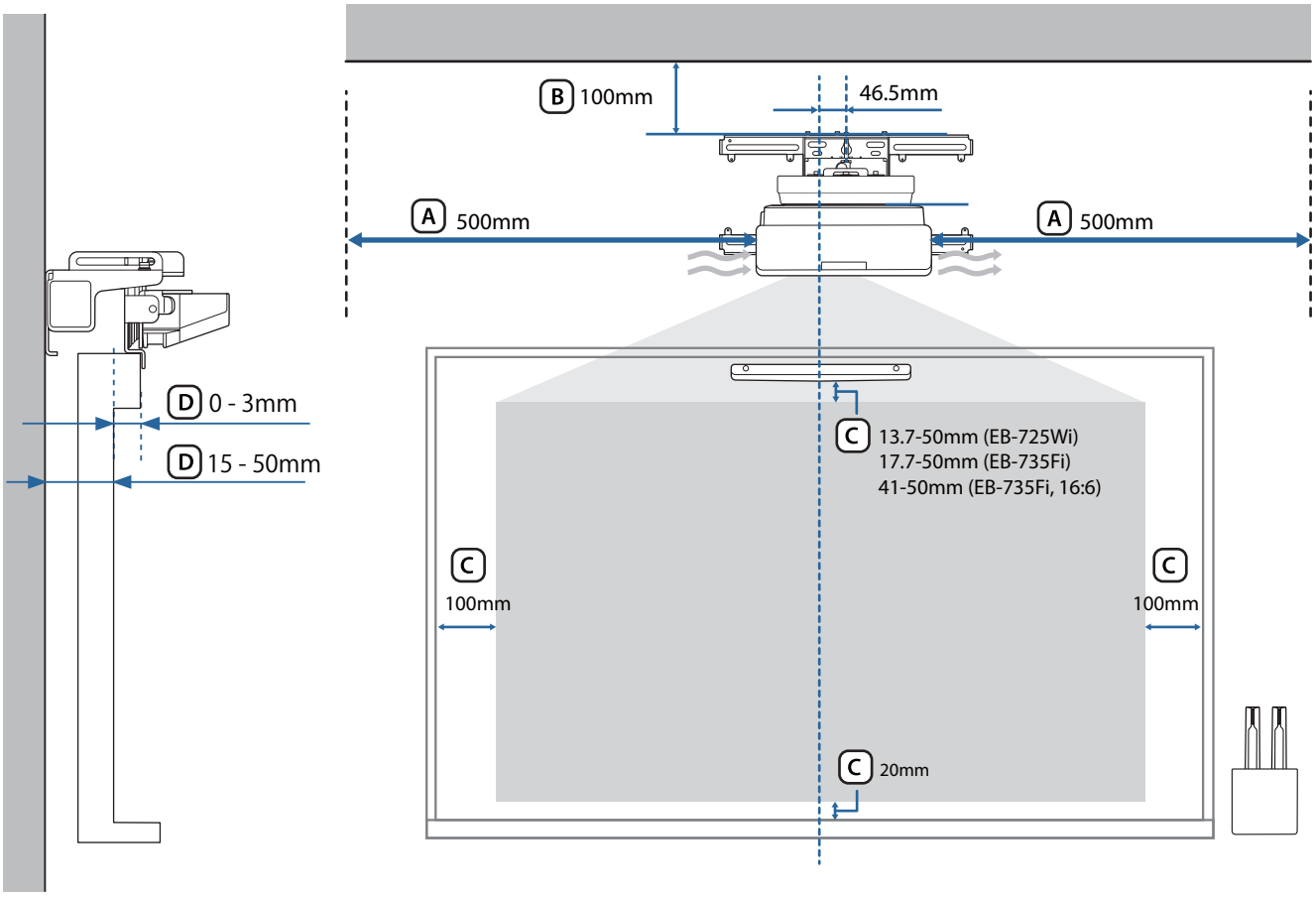

Vigyázat

- A kivetítő falra szerelésekor ügyeljen arra, hogy rés legyen a fal és a kivetítő oldalán lévő levegőkifúvó és levegőbeszívó szellőzőnyílások között. (Lásd a fenti A ábrát)
- Az érintőegység használatakor győződjön meg róla, hogy elegendő hely van a vetítő képernyő körül. (Lásd a fenti C ábrát)
- Amennyiben az érintőegység konzoljával telepíti az érintőegységet, ellenőrizze a képernyő körüli keret vastagságát, valamint a telepítési felülettől a képernyő felületéig tartó hosszúságot. (Lásd a fenti D ábrát)

Legalább 100 mm rés a mennyezet és a fali lemez felső fele között megkönnyíti a kivetítő felszerelését és eltávolítását. (Lásd a fenti B ábrát)

Amikor a telepített érintőegységet úgy akarja használni ahogy van, hagyjon 25 - 100 mm rést az érintőegység alja és a kép felső része között. Ha más méretben vagy képarányban szeretne kivetíteni, elképzelhető, hogy újra kell telepítenie az érintőegységet.

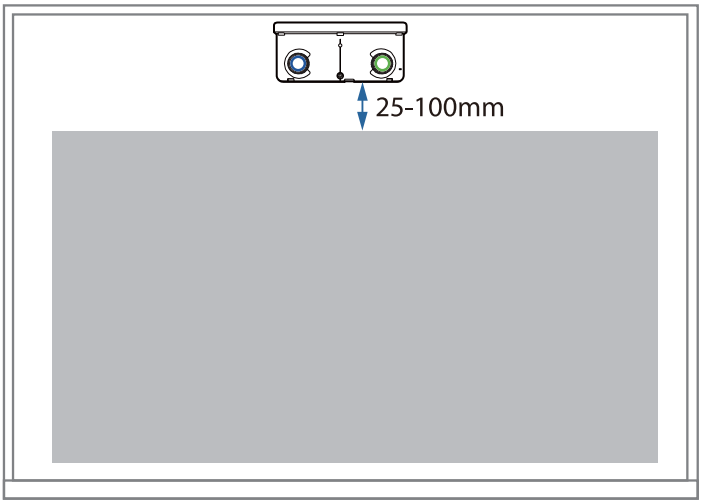
25-100mm

Csatlakozási rajz

Több vetítő csatlakoztatása

Ha az interaktív toll működése interferál a kivetítőkkel amelyeket a közelben szereltek fel, csatlakoztassa a kivetítőket a külön kapható távvezérlő-kábelkészlet használatával (ELPKC28).

A kábel csatlakoztatása után állítsa be a **Kivetítők telepítése** > **Kivetítők szinkron.** beállítást **Vezetékes** lehetőségre a **Toll/Érintés** menüben az interferencia csökkentéséhez.

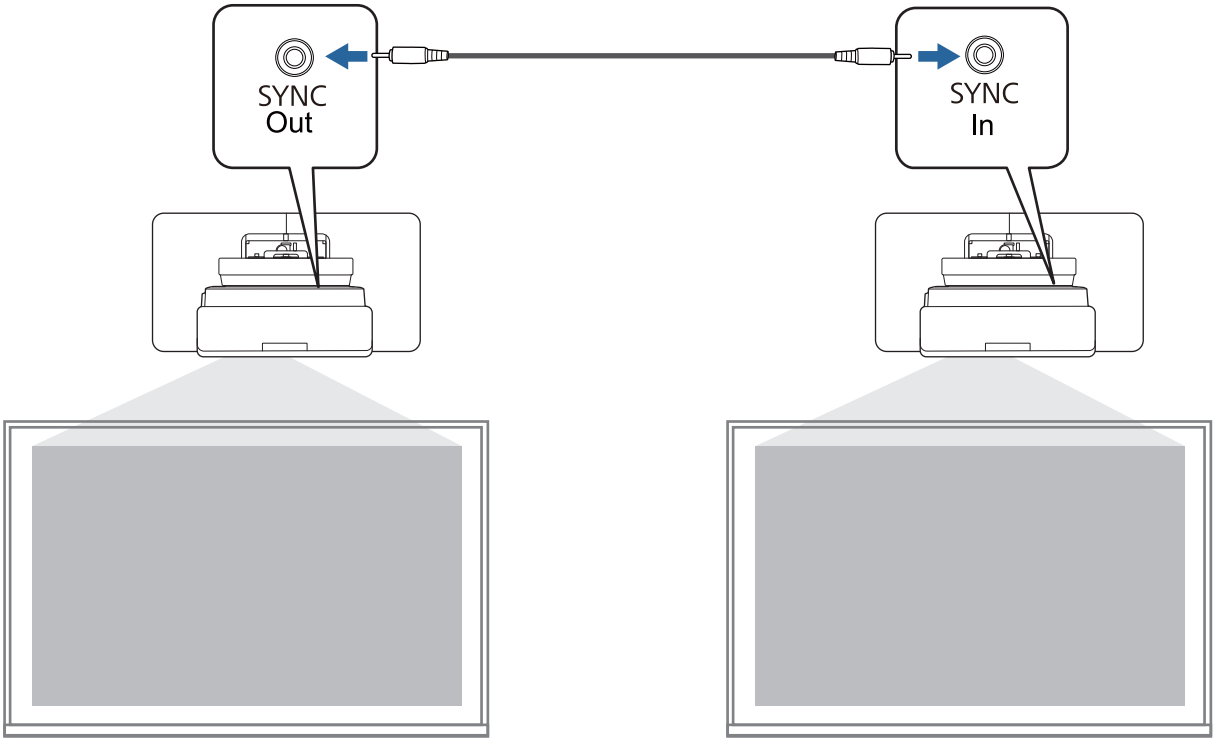

Elővigyázatosságok a fali szerelőkészlet szerelésekor

Figyelmeztetés	
A fali szerelőkészlet kizárólag a kivetítő falra szereléséhez használható. Ha a konzollal a kivetítőn kívül bármi mást rögzítenek, a tárgy súlya sérülést okozhat. Ha a termék leesik, halált vagy személyi sérülést okozhat.	
A telepítési munkát (falra szerelést) a megfelelő szaktudással és képességgel rendelkező szakemberek végezzék el. A hiányos vagy nem megfelelő telepítés a termék leeséséhez vezethet, ami személyi sérülést vagy anyagi kárt okozhat.	
Kövesse a lépéseket az útmutatóban a fali szerelőkészlet szereléséhez és győződjön meg hogy az útmutatóban megadott csavarokat használja. Ha nem követi az utasításokat, a termék leeshet, és személyi sérülést vagy balesetet okozhat.	
Körültekintően bánjon a tápkábellel. A figyelmetlenség tüzet vagy áramütést okozhat. A tápkábellel végzett műveletek közben tartsa be a következő előírásokat: • Ne érjen a tápcsatlakozóhoz nedves kézzel. • Ne használjon sérült vagy módosított tápkábelt. • Ne húzza a tápkábelt túl nagy erővel, amikor a beállító elemen átvezeti.	
Ne helyezze a beállító elemet olyan helyre, ahol rezgésnek vagy rázkódásnak lehet kitéve. Ez kárt okozhat a kivetítőben vagy a rögzítési felületben. Ha a termék leesik, halált vagy személyi sérülést okozhat.	
Amikor falra szereli, úgy helyezze el, hogy biztonságosan elbírja a kivetítő és a fali szerelőkészlet súlyát, valamint az esetleges vízszintes rezgéseket. Használjon M10 vagy 3/8 inch x 60 anyákat és csavarokat. Az M10 vagy 3/8 inch x 60 mm méretnél kisebb anyák és csavarok használata esetén a beállító elem leeshet. Az Epson nem vállal felelősséget a nem megfelelő erősségű falra telepítésből vagy nem megfelelő telepítésből eredő sérülésekért vagy károkért.	
A telepítést legalább kettő képzett szakembernek kell végeznie. Ha a telepítés közben csavarokat kell meglazítania, ügyeljen arra, hogy ne ejtse le a terméket. Ha a termék leesik, halált vagy személyi sérülést okozhat.	
Ha a terméket falra szereli, a falnak elég erősnek kell lennie a kivetítő és a fali szerelőkészlet együttes súlyának megtartásához. A terméket betonfalra kell felszerelni. A kivetítő és a fali szerelőkészlet maximális összsúlya megközelítőleg 15 kg (kábelek nélkül). Győződjön meg a fal szilárdságáról, mielőtt a terméket a falra szereli. A telepítés előtt erősítse meg a falat, ha az nem bizonyul elég erősnek.	
Rendszeresen vizsgálja meg a beállító elemet, hogy nincsenek-e törött alkatrészek vagy meglazult csavarok. Ha bármely alkatrész sérült, ne használja tovább a beállító elemet. Ha a termék leesik, halált vagy személyi sérülést okozhat.	
Ne szerelje szét és ne alakítsa át a terméket. A termékben számos nagyfeszültségű rész található, ami tüzet, áramütést vagy balesetet okozhat.	

Figyelmeztetés	
Ne akassza fel a terméket. Ne akasszon nehéz tárgyakat a termékre. Ha a termék leesik, halált vagy személyi sérülést okozhat.	
A fali szerelőkészlet felszereléséhez vagy beállításához ne használjon ragasztót, kenőanyagot vagy olajat. Ha a csavarok meglazulásának megakadályozására ragasztót vagy a kivetítő rögzítő elemén kenőanyagot, olajat használ, megrepedhet a burkolat, és leeshet a kivetítő, ami személyi sérülést vagy anyagi kárt okozhat.	
A beállítást követően minden csavart erősen húzzon meg. Ellenkező esetben a termék leeshet, ami személyi sérülést vagy anyagi kárt okozhat.	
A telepítést követően soha ne lazítsa meg az anyákat és csavarokat. Rendszeresen ellenőrizze, hogy a csavarok nem lazultak-e meg. A meglazult csavarokat erősen húzza meg. Ellenkező esetben a termék leeshet, ami személyi sérülést vagy anyagi kárt okozhat.	
A kábeleket úgy vezesse, hogy ne akadjanak a csavarokba. A kábelek helytelen kezelése tüzet vagy áramütést okozhat.	
A kivetítő bekapcsolásakor ne nézzen bele a vetítő ablakba. A kibocsátott erős fény szemsérülést okozhat. Óvatosan járjon el, különösen gyermekek jelenlétében. Amikor a kivetítőt távolról kapcsolja be a távvezérlő segítségével, győződjön meg arról, hogy senki se néz bele a vetítő ablakba.	
A kivetítő használatakor ne helyezzen tárgyakat és ne tegye a kezét a vetítő ablak közelébe. Ez a terület veszélyes, mivel a kivetítő fényének fókuszálása miatt magas hőmérsékletre hevül fel.	
Ne használja a kivetítőt éghető vagy robbanásveszélyes gázt tartalmazó környezetben. A kivetítőben levő magas hőmérséklet tüzet okozhat.	
A kivetítő eltávolítását vagy ismételt telepítését (akár karbantartás vagy javítás céljából) csak szakember végezheti. A karbantartással és javítással kapcsolatban tekintse meg a kivetítő *Használati útmutató*.	
Ha rendellenességet tapasztal a termékkel kapcsolatban, válassza le a kábeleket a termékről, majd lépjen kapcsolatba a legközelebbi márkakereskedővel vagy Epson-szervizközponttal. A készülék rendellenes működés melletti használata tüzet, elektromos áramütést vagy látássérülést okozhat.	

Figyelmeztetés	
A lézerkibocsátásra figyelmeztető címkék a kivetítőn vannak elhelyezve. Ne nézzen a lézersugárba, amelyet a vetítő ablak bocsát ki vetítés közben. (Megfelel az IEC/EN60825-1:2014 szabványnak) 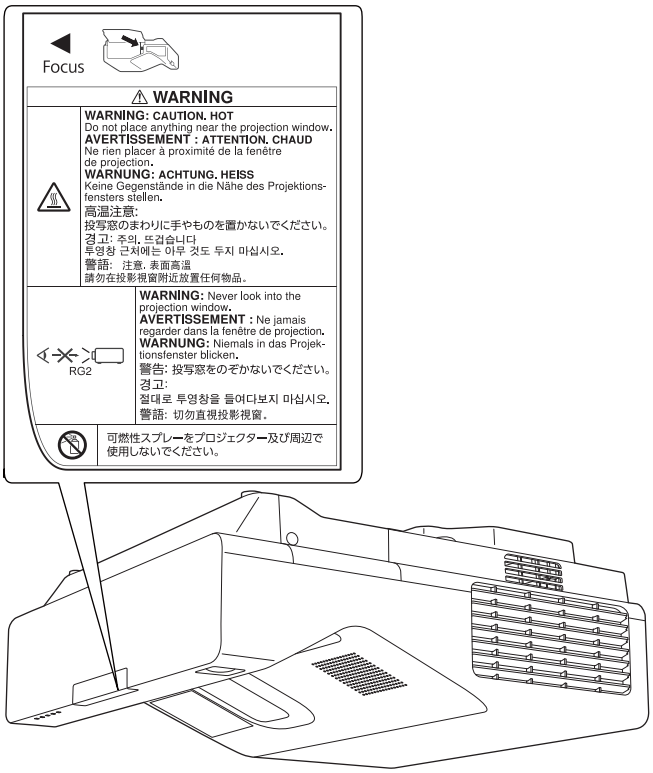 	
Soha ne nyissa ki a kivetítő burkolatait. A kivetítő belsejében lévő elektromos feszültség súlyos sérülést okozhat.	
Ne nézzen közvetlenül a vetítő fényforrásába. A készülék veszélyes optikai sugárzást bocsáthat ki. Ez szemsérülést okozhat.	

Vigyázat!	
Ne telepítse a terméket olyan helyre, ahol a kivetítő túllépheti a megengedett működési hőmérsékletet. Ez a kivetítő sérülésével járhat.	
A terméket olyan helyre szerelje fel, ahol nem éri túlzott por és pára, hogy megóvja a lencsét és az optikai alkatrészeket a szennyeződésektől.	
Ne használjon túlzott erőt a termék beállításakor. A termék eltörhet, ami személyi sérülést okozhat.	
Ez a kivetítő egy Class 1 besorolású lézeres termék, amely megfelel a lézerekre vonatkozó IEC/EN60825-1: 2014 nemzetközi szabvány előírásainak.	
Leselejtezéskor ne szerelje szét a kivetítőt. A leselejtezést a helyi és országos törvények, illetve jogszabályok szerint végezze el.	

A fali szerelőkészlet szerelésére vonatkozó figyelmeztetések

Figyelmeztetés	
Ne szerelje olyan helyre amely olajos füstnek vagy eseményfüstnek van kitéve. Ha olaj vagy ilyesmi ragad a kivetítő rögzítő elemére, megrepedhet a burkolat, és leeshet a kivetítő, ami személyi sérülést vagy anyagi kárt okozhat.	

Vigyázat!	
Ne telepítse a kivetítőt vagy vásznat közvetlen napfénynek kitett helyen. Ha a kivetítő vagy a vetítővászon közvetlen napfény hatásának van kitéve, előfordulhat, hogy az interaktív funkció nem működik megfelelően.	
A telepítés előtt végezze el a kivetítő felszerelési helyén a tápellátáshoz kapcsolódó elektromos munkákat.	
A kivetítőt más elektromos készülékektől (például fluoreszkáló lámpáktól vagy légkondicionáló berendezésektől) távol helyezze el. Egyes fluoreszkáló lámpák zavarhatják a távirányító vagy a toll működését.	
A kivetítő falra szereléskor ügyeljen arra, hogy rés legyen a fal és a kivetítő oldalán lévő levegőkifúvó és levegőbeszívó szellőzőnyílások között, amint a következő ábrán látható. 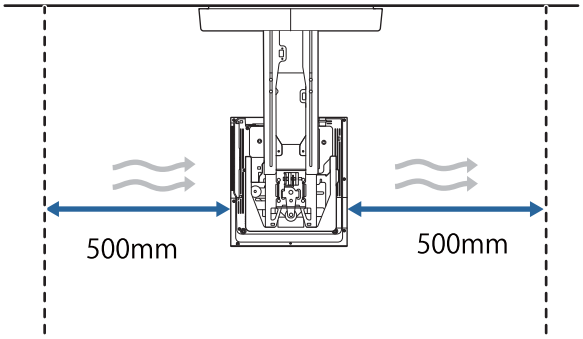 	
Amennyiben párhuzamosan kettő vagy több kivetítőt telepít, győződjön meg arról, hogy a környezeti hőmérséklete alacsonyabb mint 35 °C. Ha a környezet hőmérséklete túl magas, a kivetítő túlhevülhet és váratlanul kikapcsolódhat.	

Vigyázat!	
Amikor két vagy több kivetítőt szerel fel párhuzamosan, hagyjon legalább 1 500 mm rést a kivetítők között. 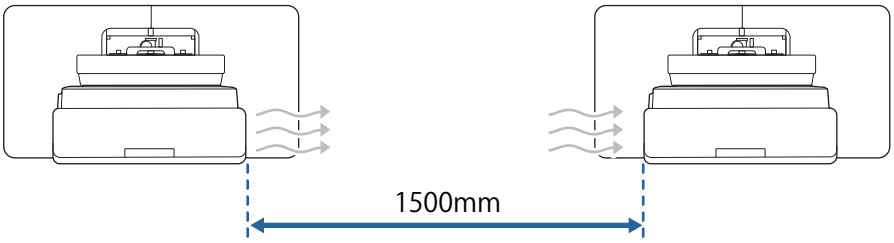 Ha nem tudja biztosítani a legalább 1200 mm-es rést, szereljen fel egy válaszfalat a kivetítő levegőkifújó nyílásából kibocsátott forró levegő elvezetéséhez. A válaszfalak nagyobbak kell legyenek mint a levegőkifújó nyílás (kb. 20 mm minden irányban), és körülbelül 400 mm-re kell legyen szerelve a levegőkifújó nyílástól és 200 mm-re a levegőbeszívó nyílástól. 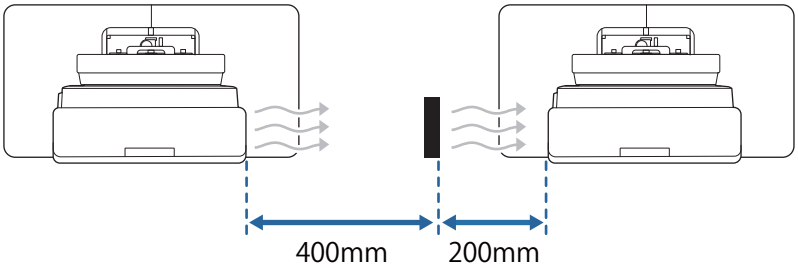 	
A kivetítőt szobahőmérsékleten, a rendeltetésszerű használati környezethez hasonló hőmérsékleten telepítse és állítsa be. Hőmérséklet-változás esetén a kép pozíciója eltolódhat, illetve a toll pontossága csökkenhet.	
A kivetítőt úgy telepítse, hogy a vízszintes és függőleges dőlésszöge ne haladja meg a +3 fokot vagy -3 fokot függőlegesen és vízszintesen a vászonhoz viszonyítva.	
Az interaktív funkció használata során úgy telepítse a kivetítőt, hogy a kivetített kép elérhető távolságban legyen.	
Felragasztható vagy merev vetítővászon használatát javasoljuk.	

Fali szerelőkészlet jellemzői

Elem	Műszaki adatok
Fali szerelőkészlet súlya (beállító lemez, hatszögi tengely, állító egység, fali lemez, fali lemez borító, végsapka)	Kb. 9,2 kg
Maximális terhelhetőség	Kb. 15,0 kg

Külső méretek

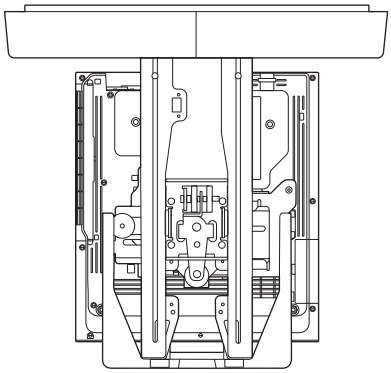

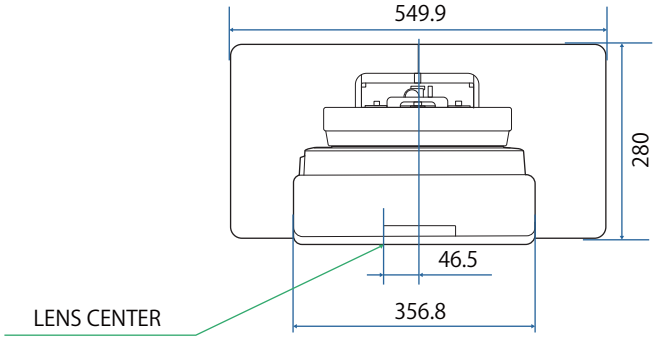

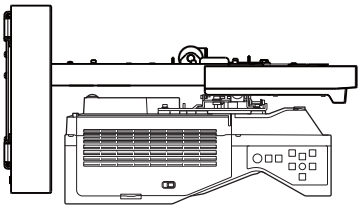

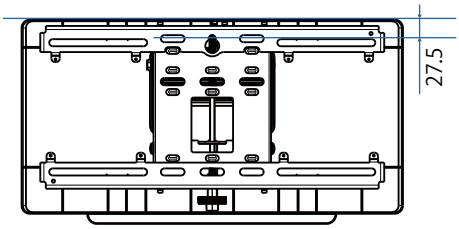

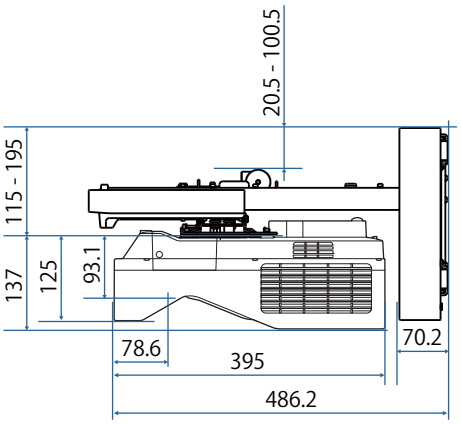

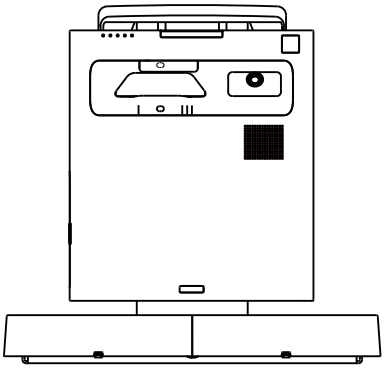

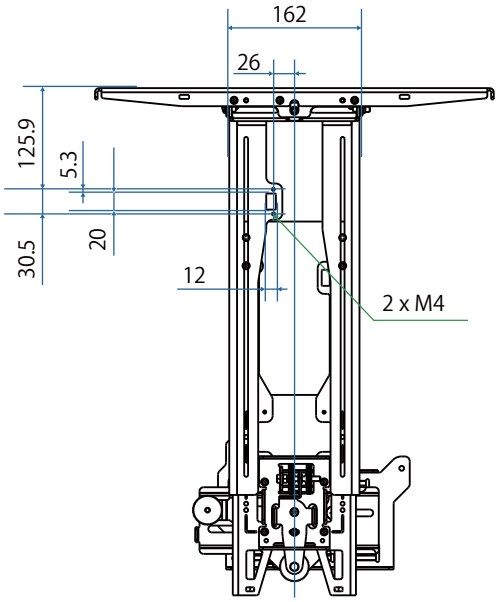
162
26
125.9
5.3
20
30.5
12
2 x M4

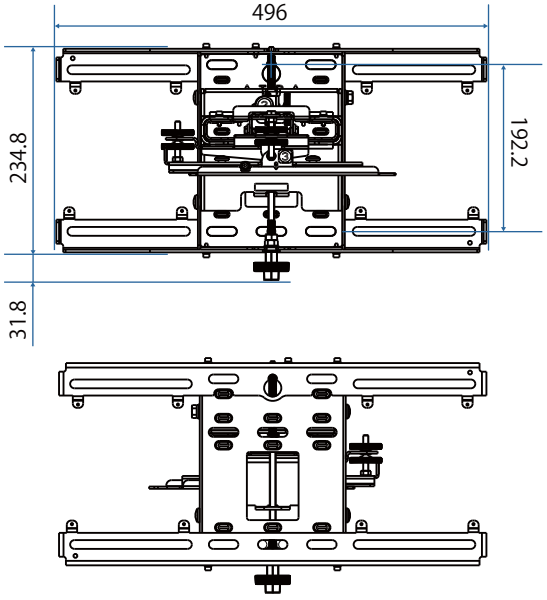
496
234.8
192.2
31.8

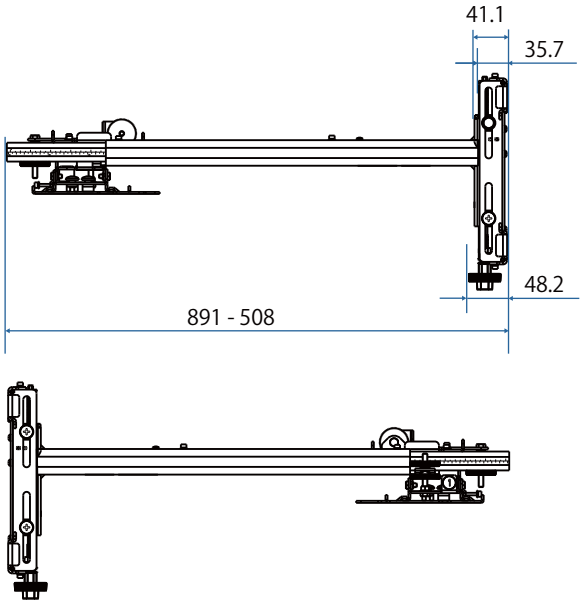
41.1
35.7
48.2
891 - 508

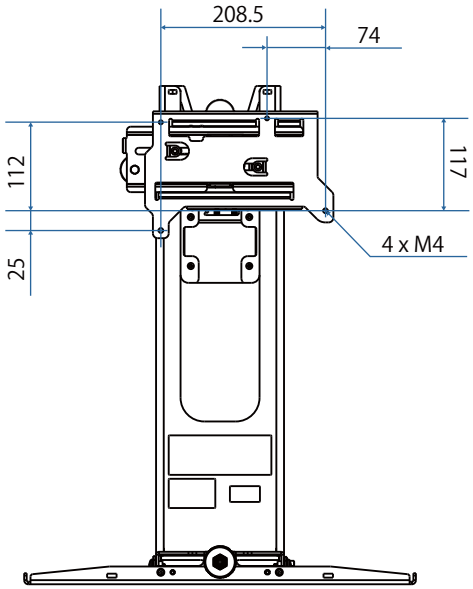
208.5
74
112
117
25
4 x M4

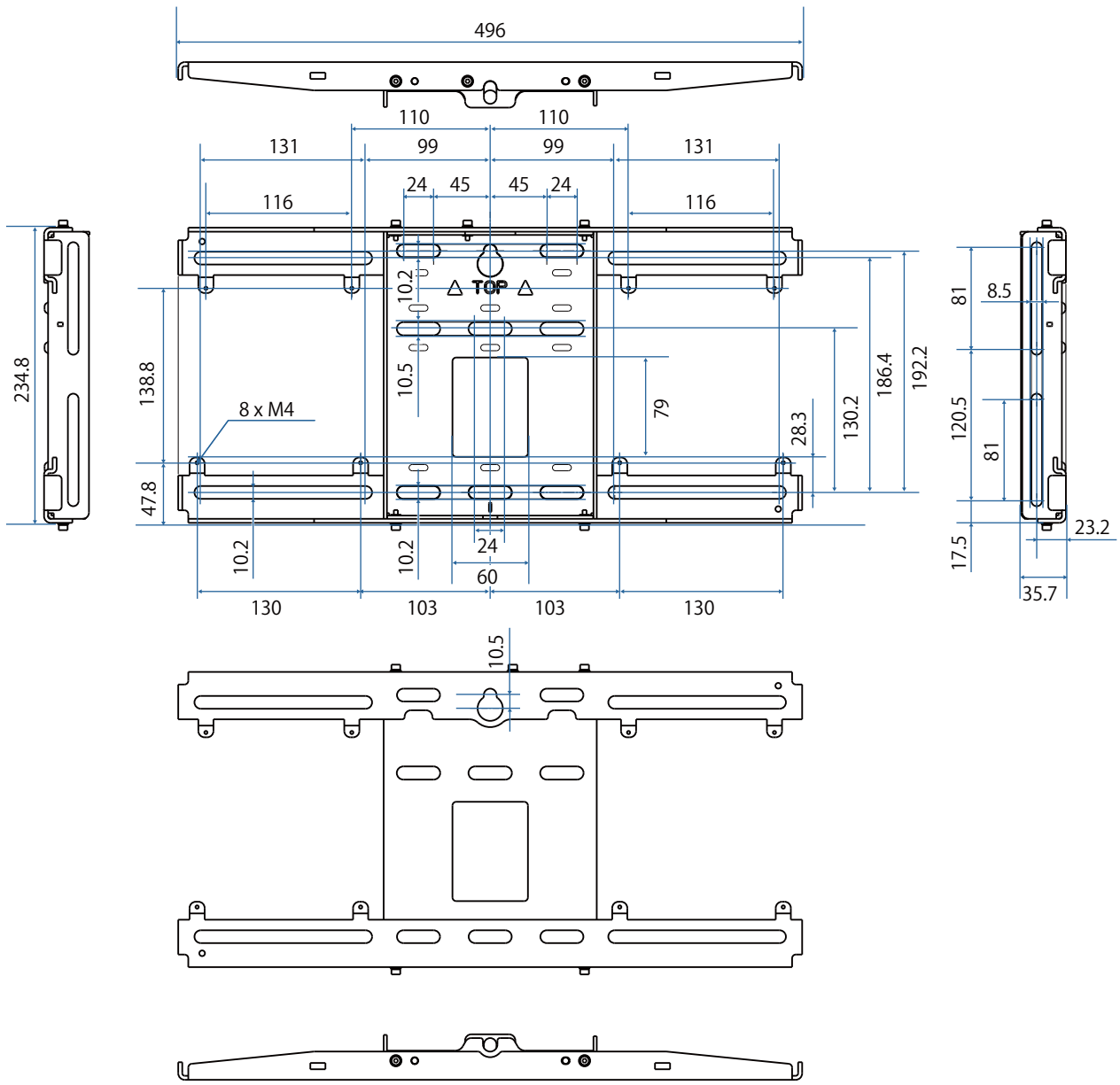

Állítási tartomány

Függőleges csúszás

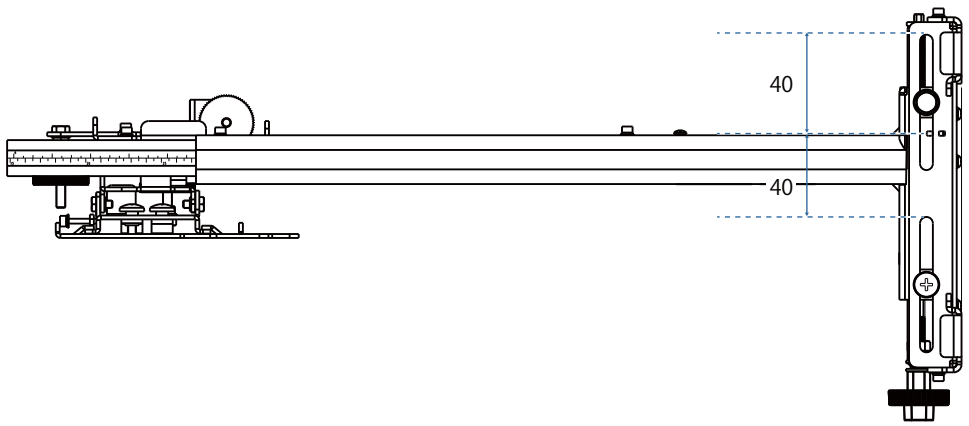

Vízszintes csúszás

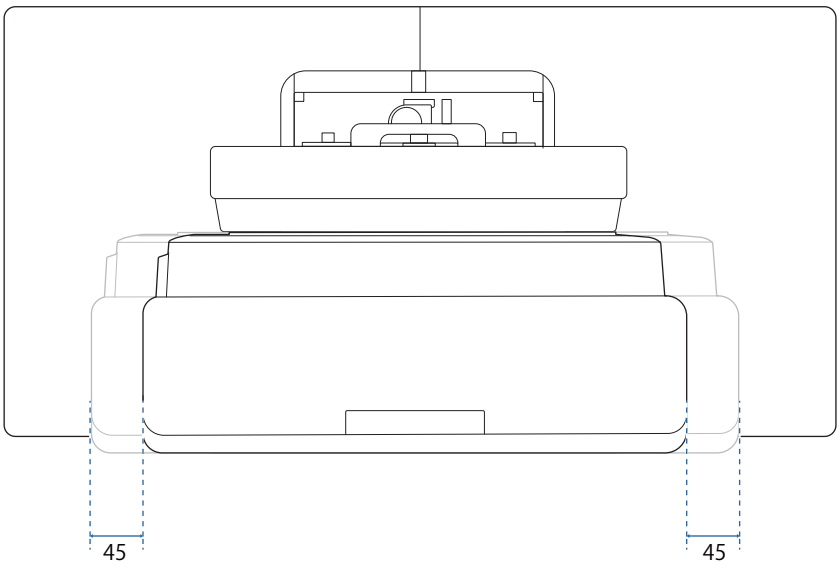

Előre/hátra csúszás

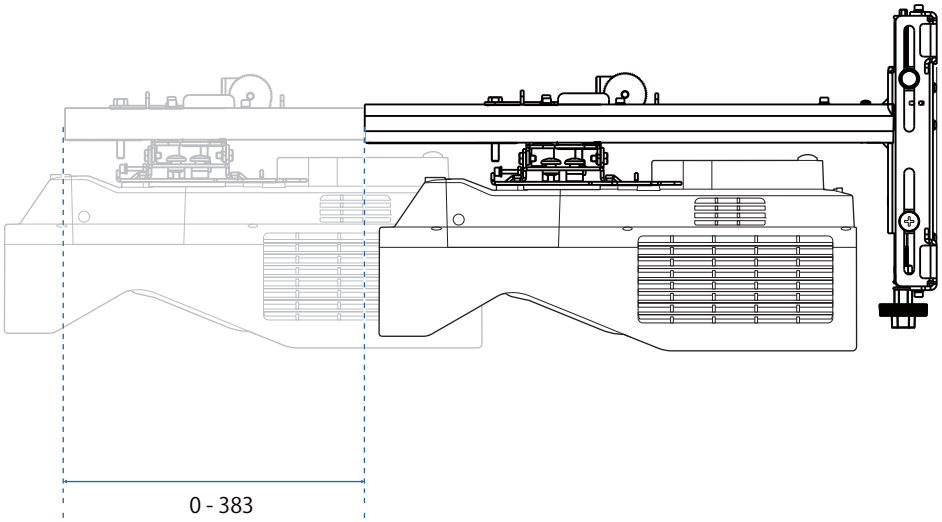

Mini PC telepítő lemez

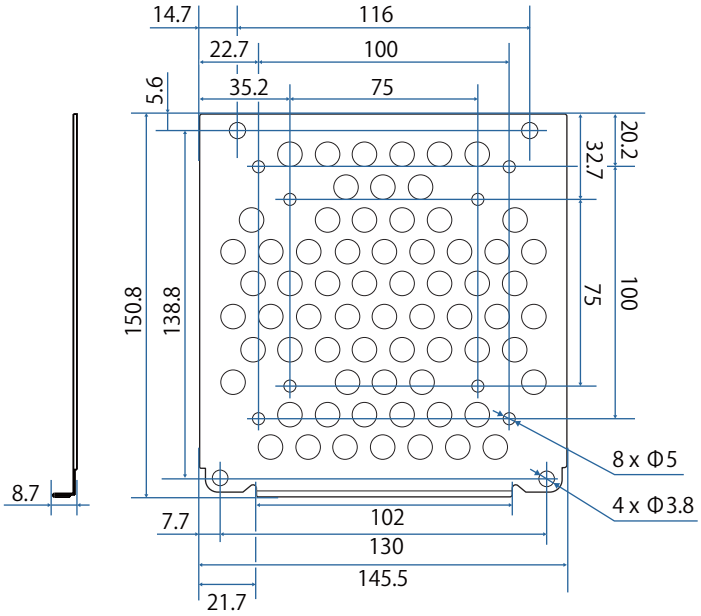

Elem	Műszaki adatok
Csavarlyukak PC szerelésére (VESA kompatibilis)	75 mm x 75 mm 100 mm x 100 mm
Támogatott PC méretek	150 mm x 150 mm x 44 mm méreten belül
Támogatott PC súly	0,7 kg vagy kevesebb

Tartozékok telepítése

Kapcsoló vagy tuner telepítésekor a rögzítéshez használja az ábrán látható csavarfuratokat.

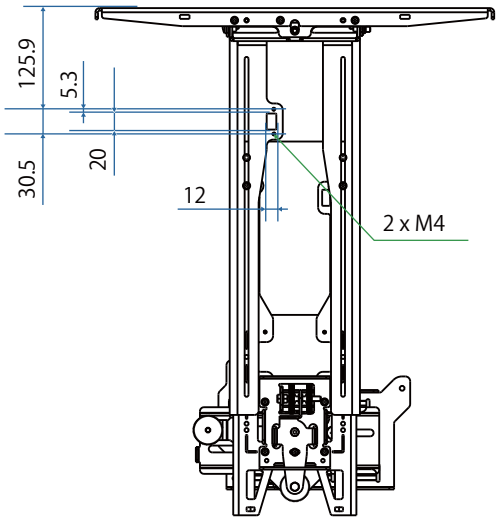

A telepítés előtt ellenőrizze, hogy az egység teljes súlya – a kivetítőt és a csatlakozókábeleket is beleszámítva – a fali szerelőkészlet maximum teherbírása alatt van-e. (☛"Fali szerelőkészlet jellemzői" 21. oldal)

Telepítési folyamat a fali szerelőkészletnek

Kövesse az alábbi munkamenetet a fali szerelőkészlet szereléséhez.

Vezesse a kábeleket a fali szerelőkészlet szerelése előtt a szerelési környezetnek megfelelően.

1. Ellenőrizze a vetítési távolság táblázatokat, hogy meghatározza a szerelési helyet (☛ 28. oldal)
2. Rögzítse az állító egységet a kivetítőhöz (☛ 43. oldal)
3. Szerelje fel a fali lemezt a falra (☛ 44. oldal)
4. Állítsa be az állító lemez karhosszát, majd rögzítse a fali lemezhez (☛ 46. oldal)
5. Rögzítse az állító egységet a beállító elemhez, majd csatlakoztassa a kábeleket és perifériás eszközöket (☛ 51. oldal)
6. Állítsa be a kép helyzetét (☛ 55. oldal)
7. Helyezze vissza a fedelet (☛ 71. oldal)

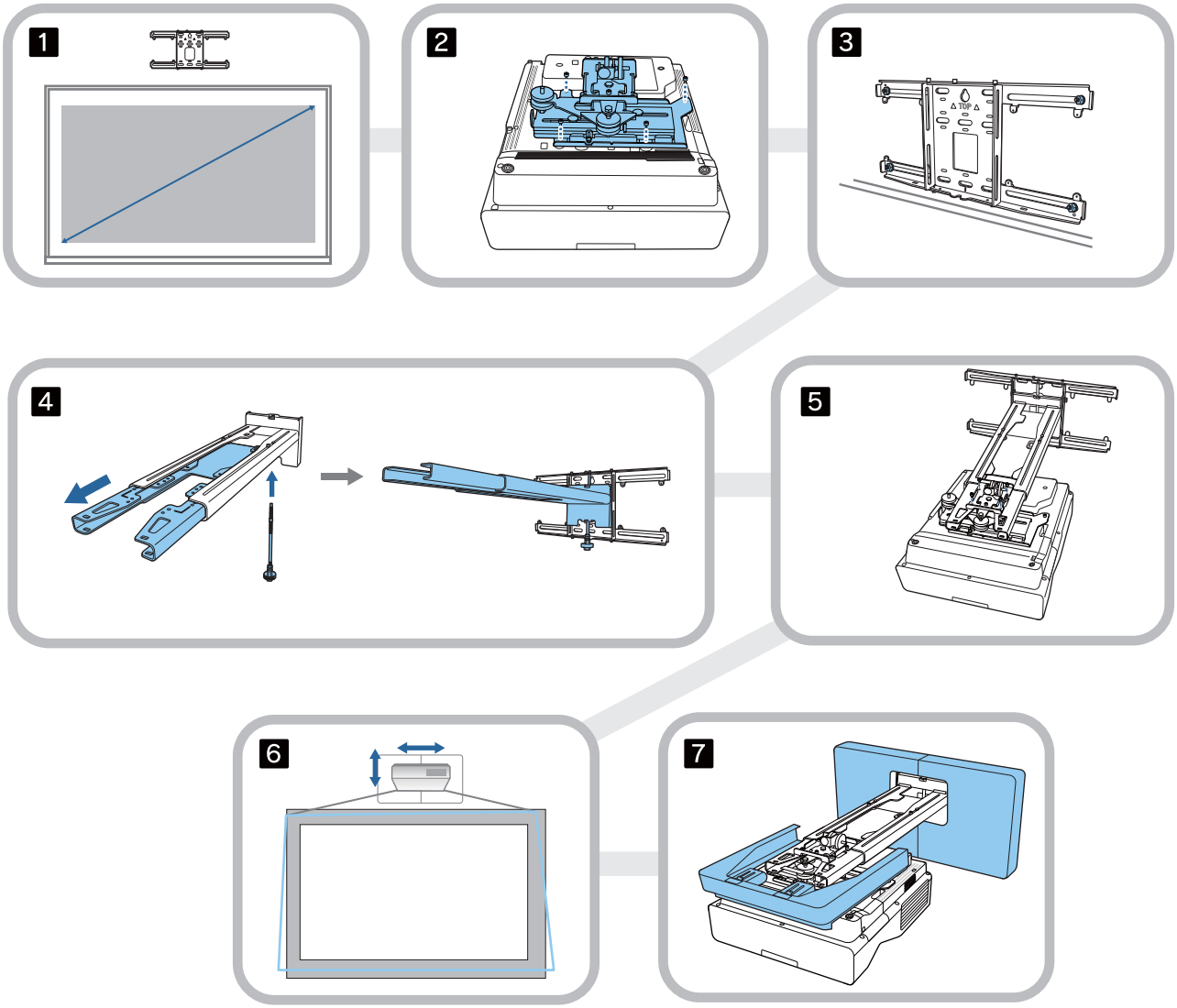

A szerelőkészlet rögzítése

A szerelési helyzet meghatározása (vetítési távolság táblázat)

Határozza meg a szerelési helyzetet a fali lemezen a képernyő (S) méretének megfelelően, ahova vetíteni akarja. Lásd az alábbi rajzot, hogy ellenőrizze az értékeket az a - d között. Ez az érték akkor áll fenn, ha a beállító lemez a fali lemez közepén van (lásd a(z) ☆ elemet az alábbi ábrában).

A kivetített képernyő középpontjának, valamint a fali lemez középpontjának eltolási értéke 46,5 mm.

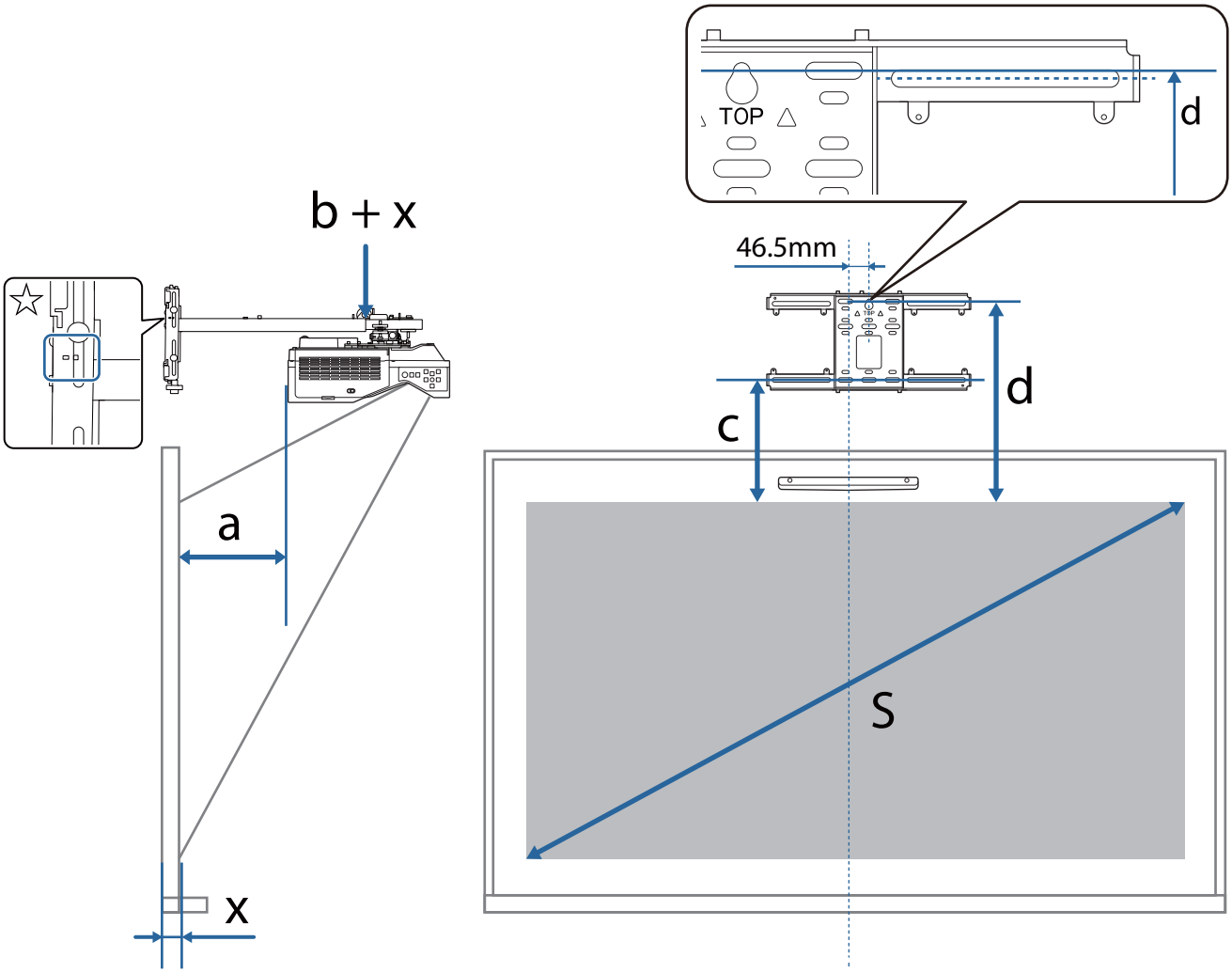

a:	Minimum vetítési távolság (széles)	c:	Távolság a kép felső szélétől a fali lemez alsó telepítési csavarfuratáig
b + x:	Szám az állítólemezen lévő karcsúsztató skálán (max. 533 mm)	d:	Távolság a kép felső szélétől az ideiglenes csavarlyukakig az alsó fali lemeznek
x:	Távolság a faltól a vetítési felületig (15–50 mm az érintőegység konzoljának használatakor (13. oldal))	S:	Vetített kép mérete

16:6 képarányú kivetítés esetén a c és d értékekre vonatkozóan lásd az alábbiakat.

Amennyiben 16:6 képarány mellett interaktív funkciókat használ, állítsa a **Vászon helyzete** függőlegesen középső vagy magasabb pozícióba.

(EB-735Fi)

- c1/d1: Ha a **Vászon helyzete** középső állásban van
- c2/d2: Ha a **Vászon helyzete** felső állásban van

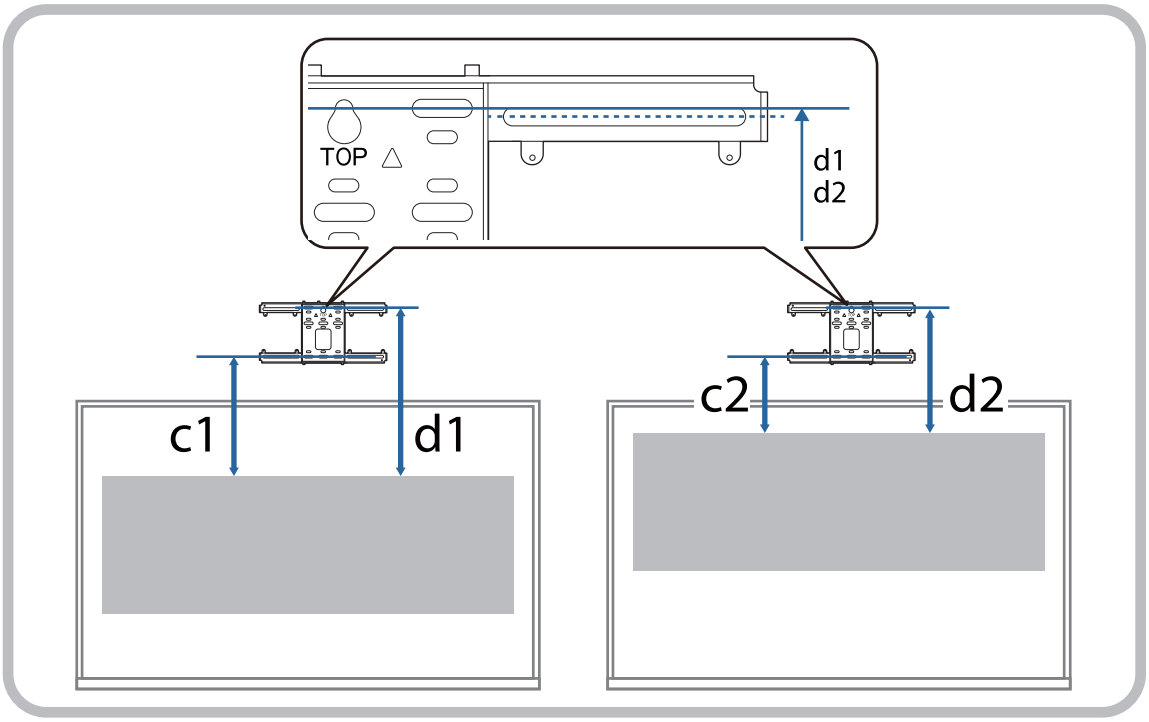

EB-735Fi

16:9 arányú vetített kép

[Egység: mm]

S		a	b	c	d
65 "	1439 × 809	57	115	212	404
66 "	1461 × 822	63	121	215	407
67 "	1483 × 834	69	127	218	410
68 "	1505 × 847	75	133	221	413
69 "	1528 × 859	81	139	224	416
70 "	1550 × 872	87	145	227	419
71 "	1572 × 884	93	151	230	423
72 "	1594 × 897	99	157	233	426
73 "	1616 × 909	105	163	237	429
74 "	1638 × 921	111	169	240	432
75 "	1660 × 934	117	175	243	435
76 "	1682 × 946	123	181	246	438
77 "	1705 × 959	129	188	249	441
78 "	1727 × 971	135	194	252	444
79 "	1749 × 984	141	200	255	447
80 "	1771 × 996	147	206	258	450
81 "	1793 × 1009	153	212	261	454
82 "	1815 × 1021	159	218	265	457
83 "	1837 × 1034	165	224	268	460
84 "	1860 × 1046	171	230	271	463
85 "	1882 × 1058	177	236	274	466
86 "	1904 × 1071	183	242	277	469
87 "	1926 × 1083	189	248	280	472
88 "	1948 × 1096	195	254	283	475
89 "	1970 × 1108	201	260	286	478

S		a	b	c	d
90 "	1992 × 1121	207	179	289	482
91 "	2015 × 1133	213	185	292	485
92 "	2037 × 1146	219	191	296	488
93 "	2059 × 1158	225	197	299	491
94 "	2081 × 1171	231	203	302	494
95 "	2103 × 1183	237	209	305	497
96 "	2125 × 1195	243	215	308	500
97 "	2147 × 1208	249	221	311	503
98 "	2170 × 1220	255	227	314	506
99 "	2192 × 1233	261	233	317	510
100 "	2214 × 1245	267	239	320	513

4:3 arányú vetített kép

[Egység: mm]

S		a	b	c	d
54 "	1097 × 823	63	122	215	407
55 "	1118 × 838	70	129	219	411
56 "	1138 × 853	78	137	223	415
57 "	1158 × 869	85	144	226	419
58 "	1179 × 884	92	151	230	422
59 "	1199 × 899	100	159	234	426
60 "	1219 × 914	107	166	238	430
61 "	1240 × 930	115	173	242	434
62 "	1260 × 945	122	181	245	438
63 "	1280 × 960	129	188	249	441
64 "	1300 × 975	137	195	253	445
65 "	1321 × 991	144	203	257	449
66 "	1341 × 1006	151	210	261	453
67 "	1361 × 1021	159	218	264	457
68 "	1382 × 1036	166	225	268	461
69 "	1402 × 1052	173	232	272	464
70 "	1422 × 1067	181	240	276	468
71 "	1443 × 1082	188	247	280	472
72 "	1463 × 1097	195	254	284	476
73 "	1483 × 1113	203	262	287	480
74 "	1504 × 1128	210	269	291	483
75 "	1524 × 1143	218	276	295	487
76 "	1544 × 1158	225	284	299	491
77 "	1565 × 1173	232	291	303	495
78 "	1585 × 1189	240	298	306	499
79 "	1605 × 1204	247	306	310	502

S		a	b	c	d
80 "	1626 × 1219	254	313	314	506
81 "	1646 × 1234	262	320	318	510
82 "	1666 × 1250	269	328	322	514
83 "	1687 × 1265	276	335	325	518
84 "	1707 × 1280	284	343	329	521
85 "	1727 × 1295	291	350	333	525
86 "	1748 × 1311	298	357	337	529
87 "	1768 × 1326	306	365	341	533
88 "	1788 × 1341	313	372	344	537
89 "	1808 × 1356	320	379	348	540
90 "	1829 × 1372	328	300	352	544
91 "	1849 × 1387	335	307	356	548
92 "	1869 × 1402	343	314	360	552
93 "	1890 × 1417	350	322	363	556
94 "	1910 × 1433	357	329	367	559
95 "	1930 × 1448	365	336	371	563
96 "	1951 × 1463	372	344	375	567
97 "	1971 × 1478	379	351	379	571
98 "	1991 × 1494	387	358	382	575

16:10 arányú vetített kép

[Egység: mm]

S		a	b	c	d
65 "	1400 × 875	88	147	228	420
66 "	1422 × 888	95	154	231	424
67 "	1443 × 902	101	160	235	427
68 "	1465 × 915	108	167	238	430
69 "	1486 × 929	114	173	241	434
70 "	1508 × 942	121	180	245	437
71 "	1529 × 956	127	186	248	440
72 "	1551 × 969	134	193	252	444
73 "	1572 × 983	140	199	255	447
74 "	1594 × 996	147	206	258	450
75 "	1615 × 1010	153	212	262	454
76 "	1637 × 1023	160	219	265	457
77 "	1659 × 1037	166	225	268	461
78 "	1680 × 1050	173	232	272	464
79 "	1702 × 1063	179	238	275	467
80 "	1723 × 1077	186	244	278	471
81 "	1745 × 1090	192	251	282	474
82 "	1766 × 1104	199	257	285	477
83 "	1788 × 1117	205	264	289	481
84 "	1809 × 1131	212	270	292	484
85 "	1831 × 1144	218	277	295	487
86 "	1852 × 1158	225	283	299	491
87 "	1874 × 1171	231	290	302	494
88 "	1895 × 1185	238	296	305	498
89 "	1917 × 1198	244	303	309	501

S		a	b	c	d
90 "	1939 × 1212	251	222	312	504
91 "	1960 × 1225	257	229	315	508
92 "	1982 × 1239	264	235	319	511
93 "	2003 × 1252	270	242	322	514
94 "	2025 × 1265	277	248	325	518
95 "	2046 × 1279	283	255	329	521
96 "	2068 × 1292	290	261	332	524
97 "	2089 × 1306	296	268	336	528
98 "	2111 × 1319	303	274	339	531
99 "	2132 × 1333	309	281	342	534
100 "	2154 × 1346	316	287	346	538

16:6 arányú vetített kép

[Egység: mm]

S		a	b	c1	d1	c2	d2
60 "	1427 × 535	53	112	344	536	210	402
61 "	1451 × 544	60	119	349	542	213	406
62 "	1475 × 553	66	125	355	547	217	409
63 "	1498 × 562	73	132	360	553	220	412
64 "	1522 × 571	79	138	366	558	223	416
65 "	1546 × 580	86	144	372	564	227	419
66 "	1570 × 589	92	151	377	569	230	422
67 "	1593 × 598	98	157	383	575	233	426
68 "	1617 × 606	105	164	388	581	237	429
69 "	1641 × 615	111	170	394	586	240	432
70 "	1665 × 624	118	177	399	592	243	436
71 "	1689 × 633	124	183	405	597	247	439
72 "	1712 × 642	131	190	411	603	250	442
73 "	1736 × 651	137	196	416	608	253	446
74 "	1760 × 660	144	203	422	614	257	449
75 "	1784 × 669	150	209	427	619	260	452
76 "	1807 × 678	157	215	433	625	263	456
77 "	1831 × 687	163	222	438	631	267	459
78 "	1855 × 696	169	228	444	636	270	462
79 "	1879 × 705	176	235	450	642	273	466
80 "	1903 × 713	182	241	455	647	277	469
81 "	1926 × 722	189	248	461	653	280	472
82 "	1950 × 731	195	254	466	658	283	476
83 "	1974 × 740	202	261	472	664	287	479
84 "	1998 × 749	208	267	477	670	290	482
85 "	2022 × 758	215	274	483	675	293	486

S		a	b	c1	d1	c2	d2
86 "	2045 × 767	221	280	489	681	297	489
87 "	2069 × 776	228	286	494	686	300	492
88 "	2093 × 785	234	293	500	692	303	496
89 "	2117 × 794	240	299	505	697	307	499
90 "	2140 × 803	247	219	511	703	310	502
91 "	2164 × 812	253	225	516	709	313	506
92 "	2188 × 821	260	232	522	714	317	509
93 "	2212 × 829	266	238	528	720	320	512
94 "	2236 × 838	273	245	533	725	324	516
95 "	2259 × 847	279	251	539	731	327	519
96 "	2283 × 856	286	258	544	736	330	522
97 "	2307 × 865	292	264	550	742	334	526
98 "	2331 × 874	299	270	555	748	337	529
99 "	2354 × 883	305	277	561	753	340	532
100 "	2378 × 892	311	283	567	759	344	536
101 "	2402 × 901	318	290	572	764	347	539
102 "	2426 × 910	324	296	578	770	350	542
103 "	2450 × 919	331	303	583	775	354	546
104 "	2473 × 928	337	309	589	781	357	549
105 "	2497 × 936	344	316	594	787	360	552
106 "	2521 × 945	350	322	600	792	364	556
107 "	2545 × 954	357	329	605	798	367	559
108 "	2569 × 963	363	335	611	803	370	562
109 "	2592 × 972	370	341	617	809	374	566
110 "	2616 × 981	376	348	622	814	377	569

EB-725Wi

16:10 arányú vetített kép

[Egység: mm]

S		a	b	c	d
65 "	1400 × 875	69	128	192	384
66 "	1422 × 888	75	134	195	387
67 "	1443 × 902	81	140	198	390
68 "	1465 × 915	87	146	200	393
69 "	1486 × 929	94	152	203	395
70 "	1508 × 942	100	159	206	398
71 "	1529 × 956	106	165	209	401
72 "	1551 × 969	112	171	212	404
73 "	1572 × 983	118	177	214	407
74 "	1594 × 996	124	183	217	409
75 "	1615 × 1010	131	190	220	412
76 "	1637 × 1023	137	196	223	415
77 "	1659 × 1037	143	202	226	418
78 "	1680 × 1050	149	208	228	421
79 "	1702 × 1063	155	214	231	423
80 "	1723 × 1077	162	220	234	426
81 "	1745 × 1090	168	227	237	429
82 "	1766 × 1104	174	233	240	432
83 "	1788 × 1117	180	239	242	435
84 "	1809 × 1131	186	245	245	437
85 "	1831 × 1144	192	251	248	440
86 "	1852 × 1158	199	258	251	443
87 "	1874 × 1171	205	264	254	446
88 "	1895 × 1185	211	270	256	449
89 "	1917 × 1198	217	276	259	451

S		a	b	c	d
90 "	1939 × 1212	223	195	262	454
91 "	1960 × 1225	230	201	265	457
92 "	1982 × 1239	236	208	268	460
93 "	2003 × 1252	242	214	271	463
94 "	2025 × 1265	248	220	273	466
95 "	2046 × 1279	254	226	276	468
96 "	2068 × 1292	260	232	279	471
97 "	2089 × 1306	267	238	282	474
98 "	2111 × 1319	273	245	285	477
99 "	2132 × 1333	279	251	287	480
100 "	2154 × 1346	285	257	290	482

4:3 arányú vetített kép

[Egység: mm]

S		a	b	c	d
58 "	1179 × 884	73	132	194	386
59 "	1199 × 899	80	139	197	389
60 "	1219 × 914	87	146	200	392
61 "	1240 × 930	94	153	203	396
62 "	1260 × 945	101	160	207	399
63 "	1280 × 960	108	167	210	402
64 "	1300 × 975	115	174	213	405
65 "	1321 × 991	122	181	216	408
66 "	1341 × 1006	129	188	219	411
67 "	1361 × 1021	136	195	222	415
68 "	1382 × 1036	143	202	226	418
69 "	1402 × 1052	150	209	229	421
70 "	1422 × 1067	157	216	232	424
71 "	1443 × 1082	164	223	235	427
72 "	1463 × 1097	171	230	238	430
73 "	1483 × 1113	178	237	241	434
74 "	1504 × 1128	185	244	245	437
75 "	1524 × 1143	192	251	248	440
76 "	1544 × 1158	199	258	251	443
77 "	1565 × 1173	206	265	254	446
78 "	1585 × 1189	213	272	257	450
79 "	1605 × 1204	220	279	261	453

S		a	b	c	d
80 "	1626 × 1219	227	286	264	456
81 "	1646 × 1234	234	293	267	459
82 "	1666 × 1250	241	300	270	462
83 "	1687 × 1265	248	307	273	465
84 "	1707 × 1280	255	314	276	469
85 "	1727 × 1295	262	321	280	472
86 "	1748 × 1311	269	328	283	475
87 "	1768 × 1326	276	335	286	478
88 "	1788 × 1341	283	342	289	481
89 "	1808 × 1356	290	349	292	484
90 "	1829 × 1372	297	269	295	488
91 "	1849 × 1387	304	276	299	491
92 "	1869 × 1402	311	283	302	494
93 "	1890 × 1417	318	290	305	497
94 "	1910 × 1433	325	297	308	500
95 "	1930 × 1448	332	304	311	504
96 "	1951 × 1463	339	311	314	507
97 "	1971 × 1478	346	318	318	510
98 "	1991 × 1494	353	325	321	513
99 "	2012 × 1509	360	332	324	516
100 "	2032 × 1524	367	339	327	519

16:9 arányú vetített kép

[Egység: mm]

S		a	b	c	d
64 "	1417 × 797	74	133	238	431
65 "	1439 × 809	80	139	242	434
66 "	1461 × 822	86	145	246	438
67 "	1483 × 834	93	152	249	441
68 "	1505 × 847	99	158	253	445
69 "	1528 × 859	105	164	256	448
70 "	1550 × 872	112	171	260	452
71 "	1572 × 884	118	177	263	456
72 "	1594 × 897	125	183	267	459
73 "	1616 × 909	131	190	271	463
74 "	1638 × 921	137	196	274	466
75 "	1660 × 934	144	202	278	470
76 "	1682 × 946	150	209	281	474
77 "	1705 × 959	156	215	285	477
78 "	1727 × 971	163	221	288	481
79 "	1749 × 984	169	228	292	484
80 "	1771 × 996	175	234	296	488
81 "	1793 × 1009	182	241	299	491
82 "	1815 × 1021	188	247	303	495
83 "	1837 × 1034	194	253	306	499
84 "	1860 × 1046	201	260	310	502
85 "	1882 × 1058	207	266	313	506
86 "	1904 × 1071	213	272	317	509
87 "	1926 × 1083	220	279	321	513
88 "	1948 × 1096	226	285	324	516
89 "	1970 × 1108	232	291	328	520

S		a	b	c	d
90 "	1992 × 1121	239	211	331	524
91 "	2015 × 1133	245	217	335	527
92 "	2037 × 1146	252	223	339	531
93 "	2059 × 1158	258	230	342	534
94 "	2081 × 1171	264	236	346	538
95 "	2103 × 1183	271	242	349	541
96 "	2125 × 1195	277	249	353	545
97 "	2147 × 1208	283	255	356	549
98 "	2170 × 1220	290	262	360	552
99 "	2192 × 1233	296	268	364	556
100 "	2214 × 1245	302	274	367	559

Az állító egység rögzítése a kivetítőhöz

1 Lazítsa meg az M4 csavart az állító egységen és igazítsa a jeleket minden felén

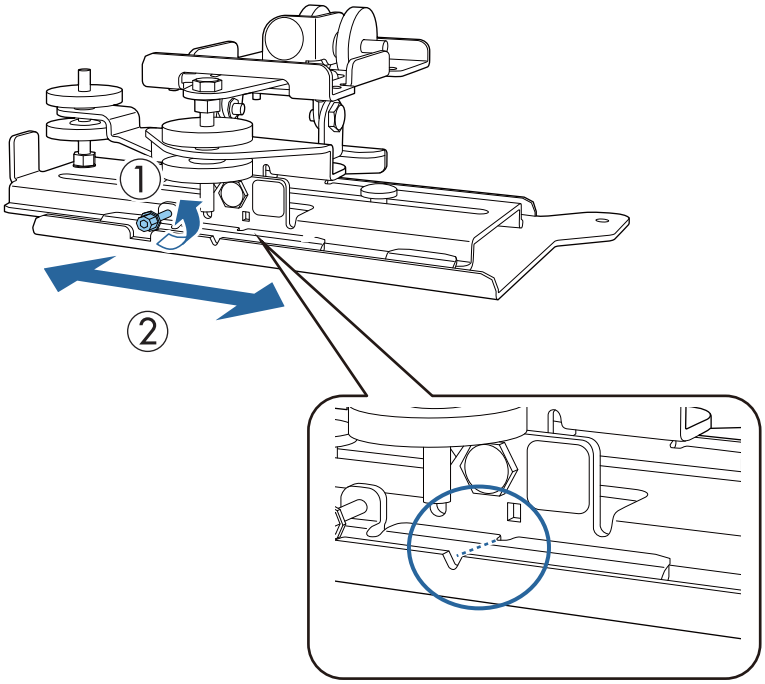

Amikor a helyzet megfelelő, szorítsa meg az M4 csavart.

2 Rögzítse a beállító egységet és a kivetítő alapjához a mellékelt M4 x 12 mm-es csavarokkal (x4)

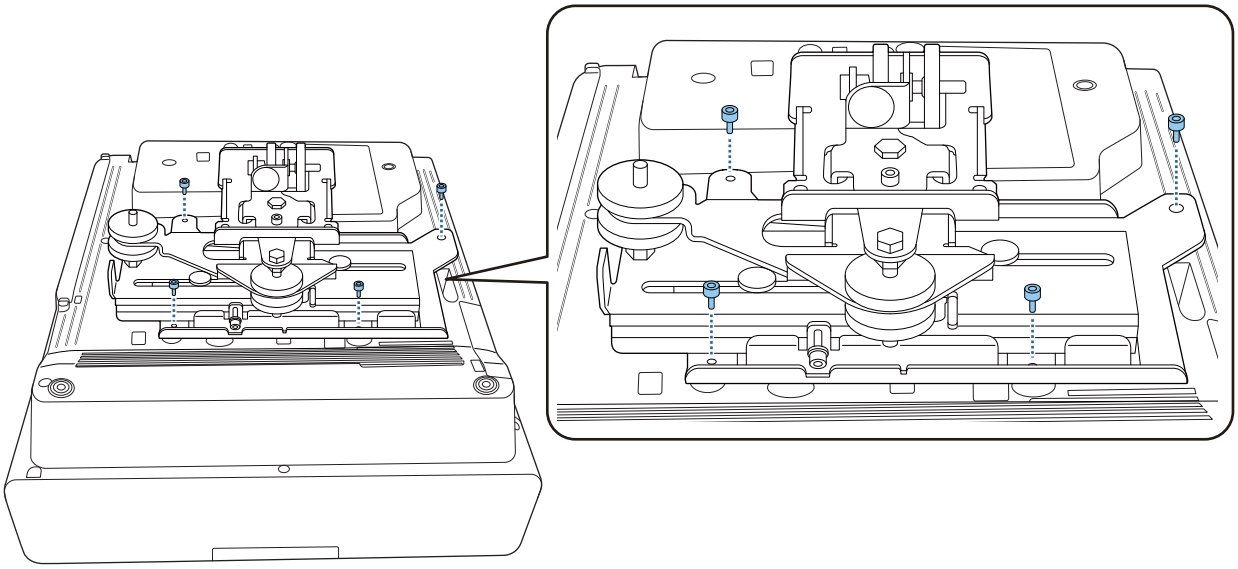

A fali lemez felszerelése

1 Rögzítse a sablont a falhoz

Rögzítse a sablonlapot a szerelési helyzetnek megfelelően, amelyet jóváhagyott a vetítési távolság táblázat alapján (28. oldal).

Igazítsa össze a kivetített képernyő középső pozícióját a sablonlapon látható „Image Center B” (Kép - középső B) értékkel.

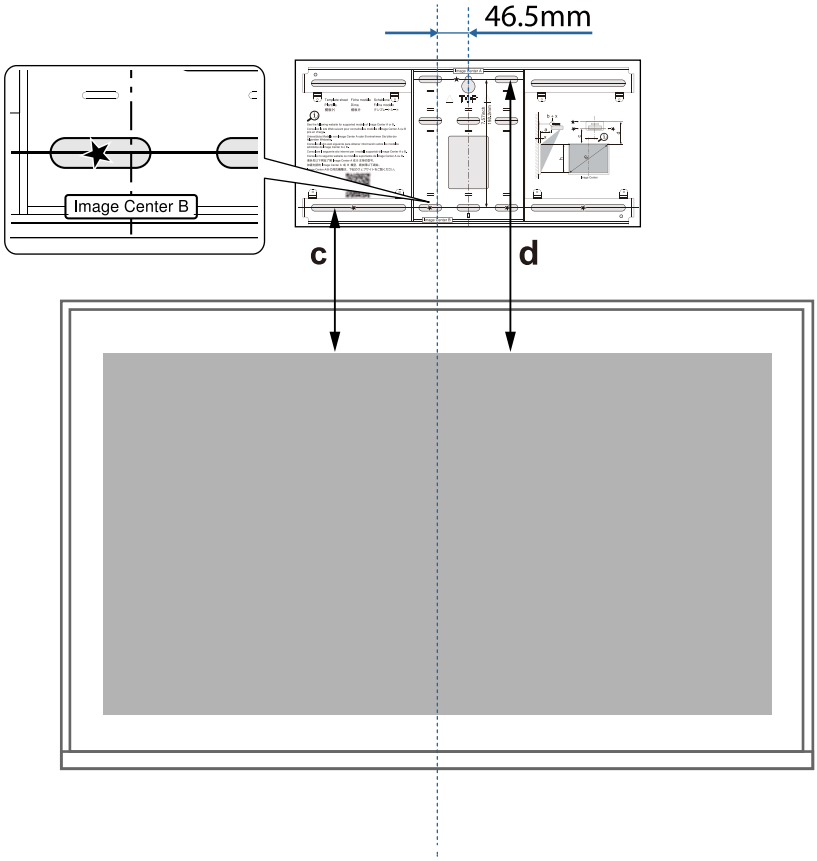

2 Vezessen be egy kereskedelmi forgalomban kapható M10-es csavart a fali lemezhez való ideiglenes csavarlyukba

A csavarfej és fal között legalább 6 mm-es rés legyen.

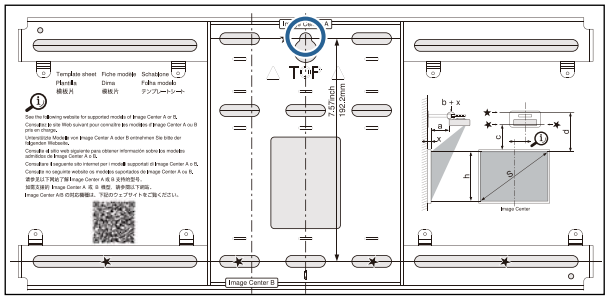

3 Állapítsa meg a fali lemez szerelőlyukainak pozícióját

Az alábbi ábrán szereplő csavarlyukak közül rögzítsen legalább négyet az optimális egyensúly érdekében.

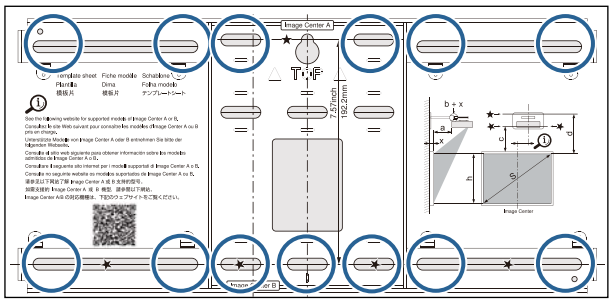

4 Fúrjon lyukakat a falba

Fúróátmérő: 10,5 mm (M10) vagy 10 mm (3/8 hüvelyk)

Fúrási mélység: 45 mm

Horgonycsavarok furatának mélysége: 40 mm

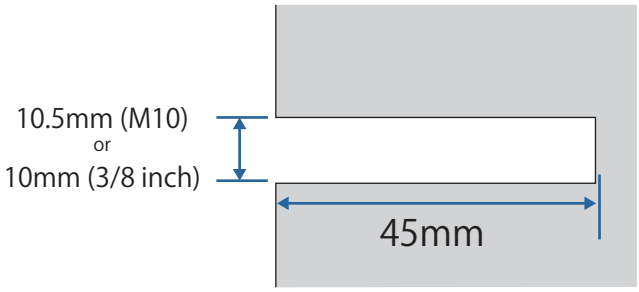

5 Távolítsa el a sablonlapot

6 Helyezze a fali lemezt az ideiglenes M10 csavarra amelyet a 2. lépésben szerelt

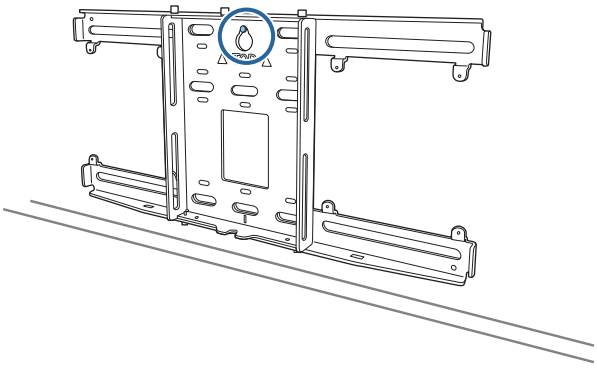

7 Használjon kereskedelemben kapható M10 vagy 3/8 inch x 60 mm rögzítőcsavart, hogy a fali lemezt a 4. lépésben fúrt lyukakhoz rögzítse

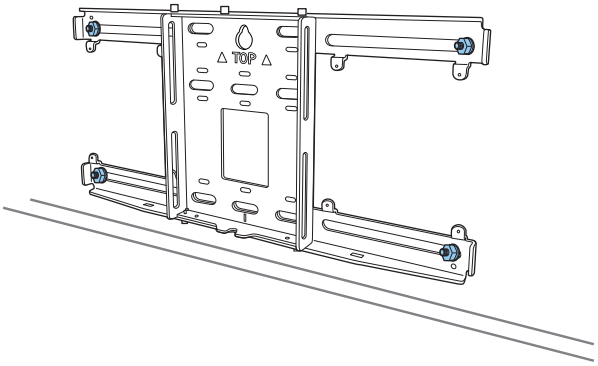

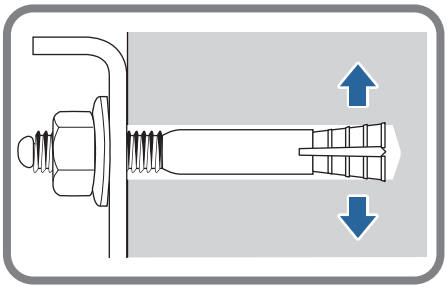

A beállító elem rögzítése a fali lemezre

1 Lazítsa meg az M4 x 12 mm-es csavarokat (x2), majd húzza ki a kar csúszólemezét a beállító elemen

Állítsa be a skálát a csúszkán a (b) kombinált távolság értékére, amit a vetítési távolság táblázatban ellenőrzött (28. oldal) és a vetítési felület vastagságát (x).

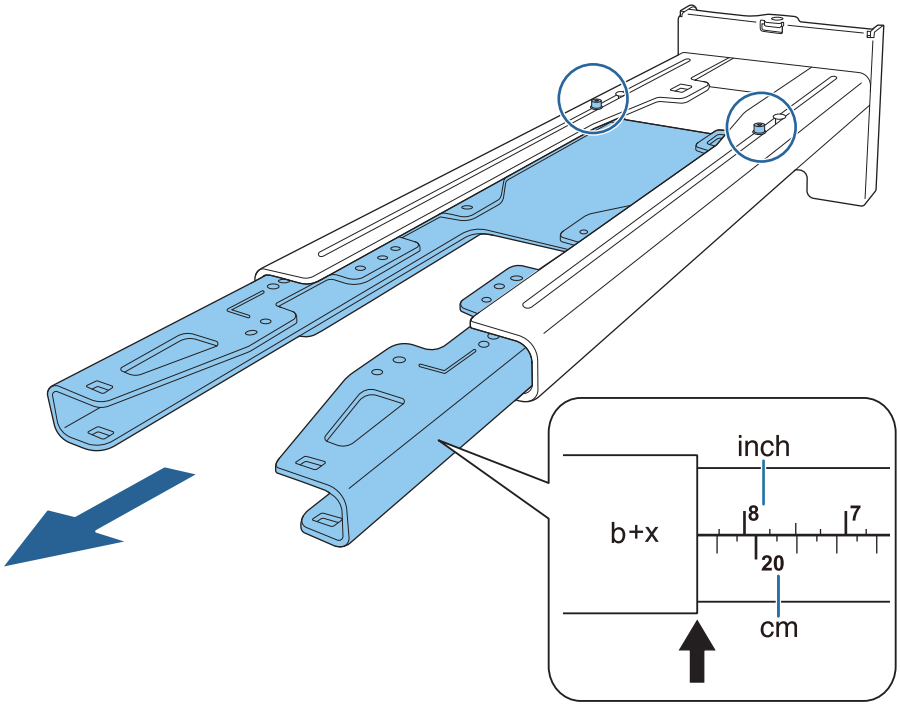

2 Illessze a hatszögletű tengelyt a beállító elembe

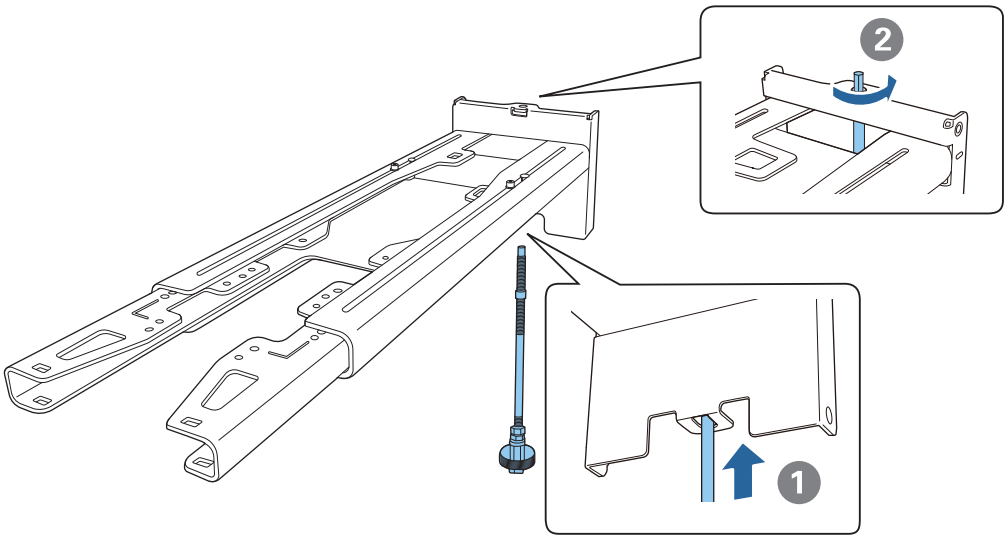

3 Vezesse át a szükséges kábeleket a beállító elemen

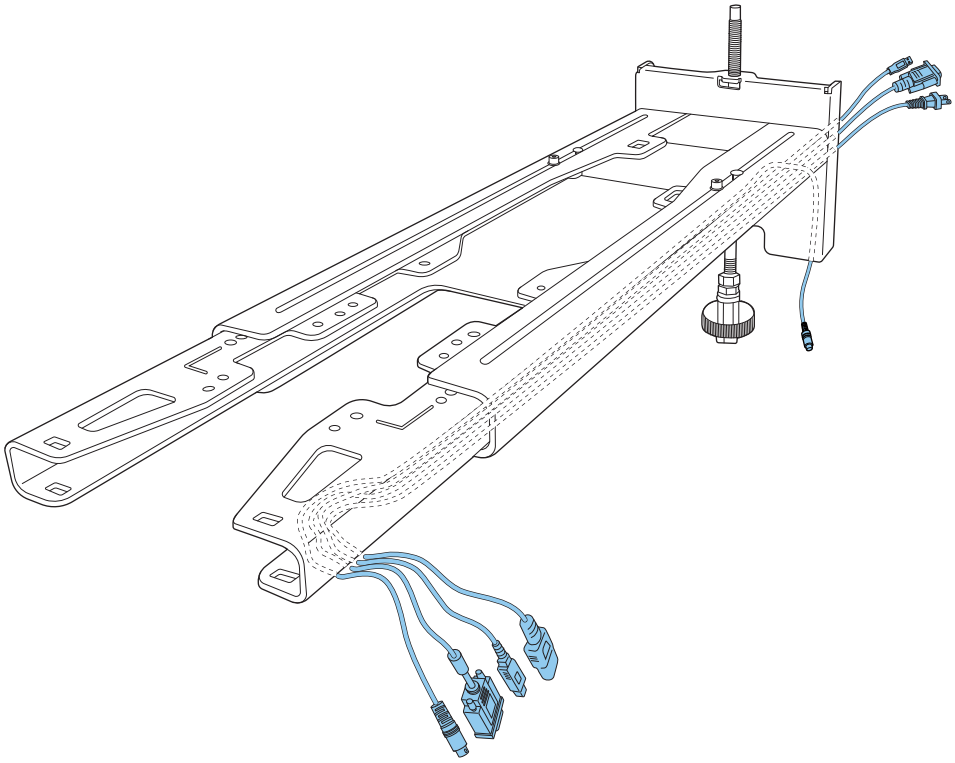

Figyelmeztetés

Ne helyezze a maradék kábelt a beállító elemre. A kábelek leeshetnek és balesetet okozhatnak.

A következő csatlakozási portok úgy kell legyenek irányítva, hogy az beállító lemez alsó felén jöjjenek ki és nem a falon keresztül.

- Az érintőegység csatlakozó kábele
- Kábelek perifériákhoz való csatlakozáshoz, úgy mint mini-PCk

4 Rögzítse a beállító lemezt a fali lemezre

Helyezze be a hatszögletű tengelyt amíg a vége enyhén kibújik a fali lemez tetején és a másik vége a fali lemez aljához kapcsolódik.

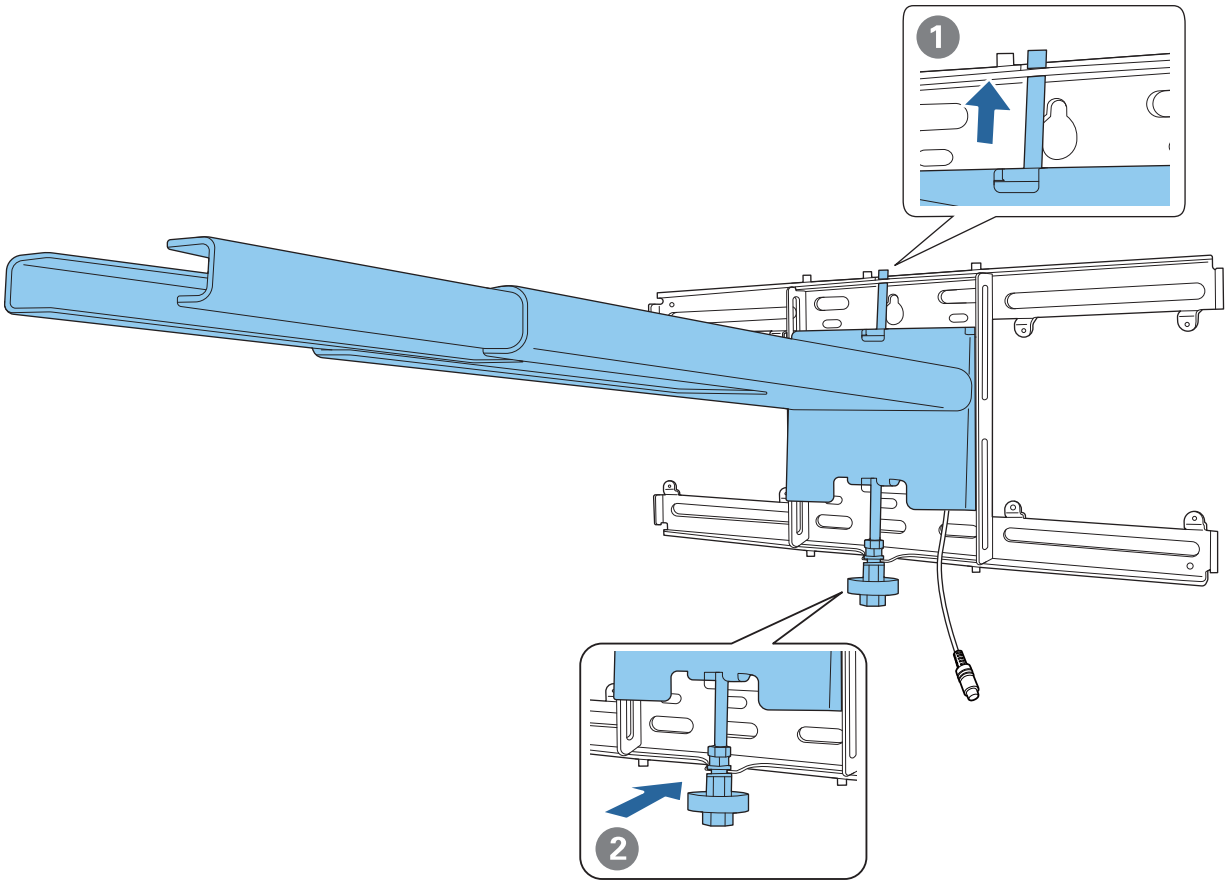

Vigyázat

Ügyeljen rá, hogy a kábelek ne szoruljanak a beállító elem és a fali lemez közé.

5 Ideiglenesen rögzítse a beállító lemezt

Rögzítsen három pontot a tartozék M6 csavarokkal (x3).

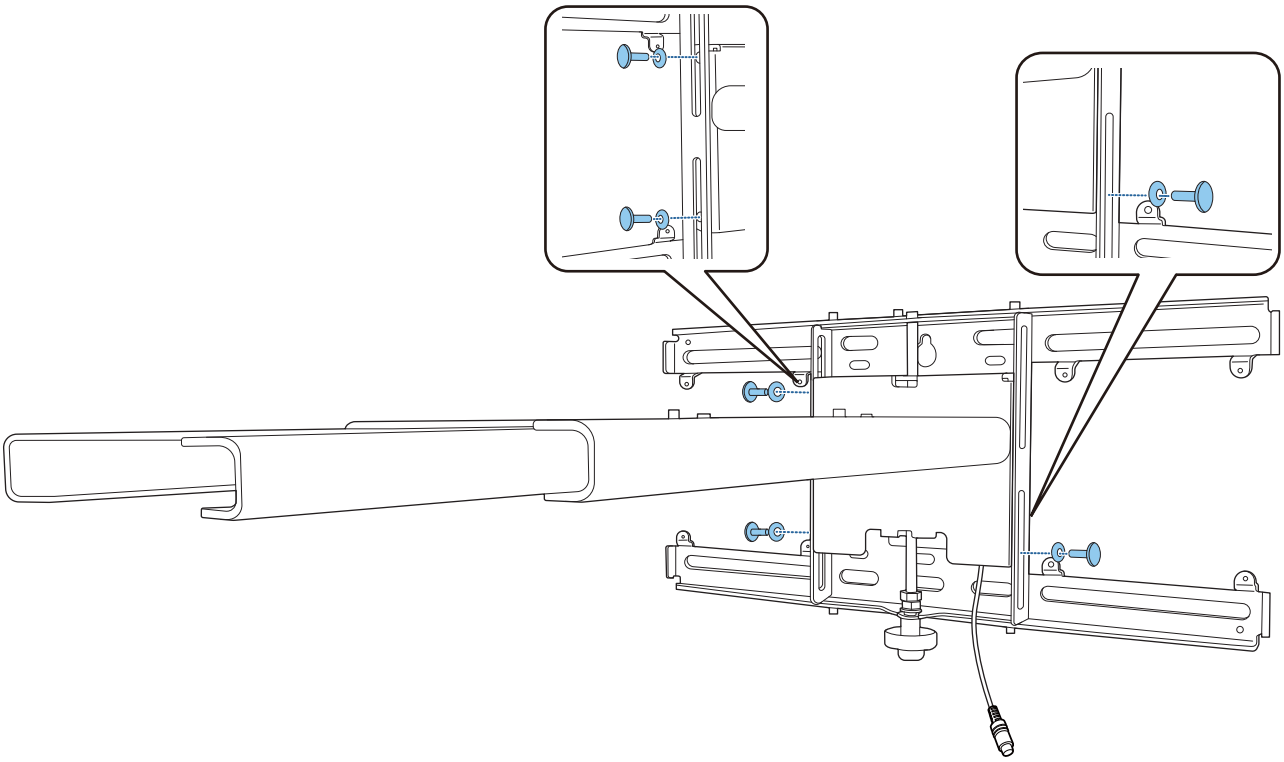

6 Egy 17 mm-es racsnis kulccsal forgassa el a hatszögletű tengely alsó részét, hogy a fali lemezen lévő jeleket összeigazítsa a beállító lemezzel

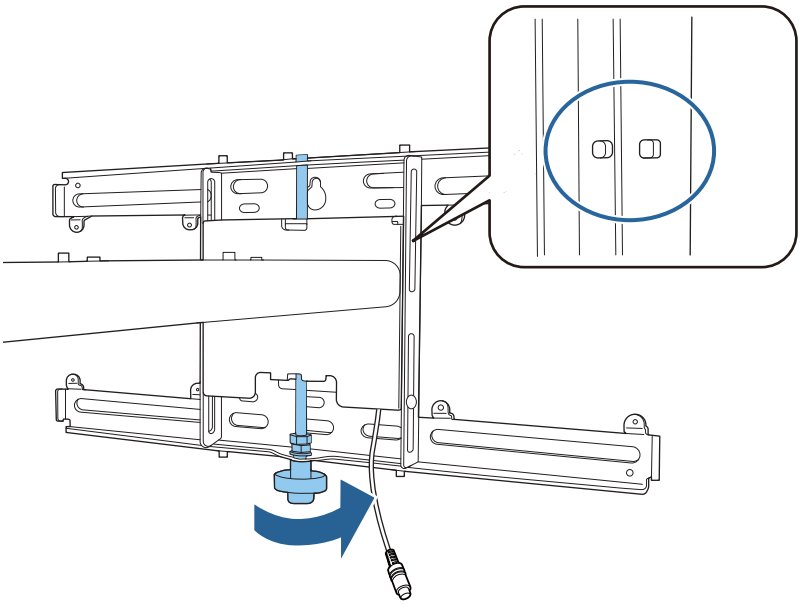

7 Húzza meg az M6 csavart (x1) a beállító elem helyzetének rögzítéséhez

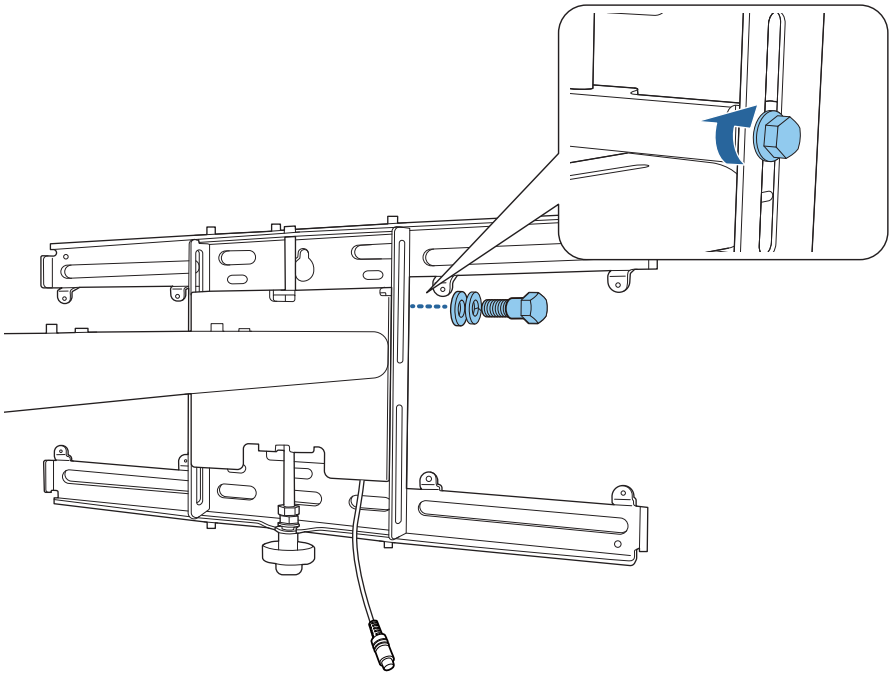

Az állító egység rögzítése az állító lemezhez

1 Ellenőrizze az érintőegység telepítési pozícióját

A telepítési pozíció meg van jelölve a beállító lemezen. Szerelje megfelelő helyzetbe a vetítő képernyő méretének megfelelően.

- Amikor a vetített kép kisebb mint 90 inch: Szerelje az egységet a ◯ jelhez.

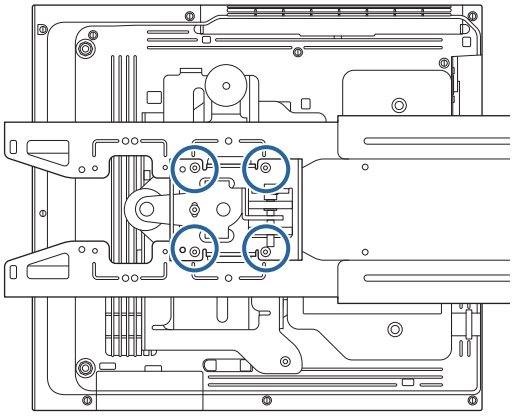

- Amikor a vetített kép 90 inch vagy annál nagyobb méretű: Szerelje az egységet a ◯ ◯ jelhez.

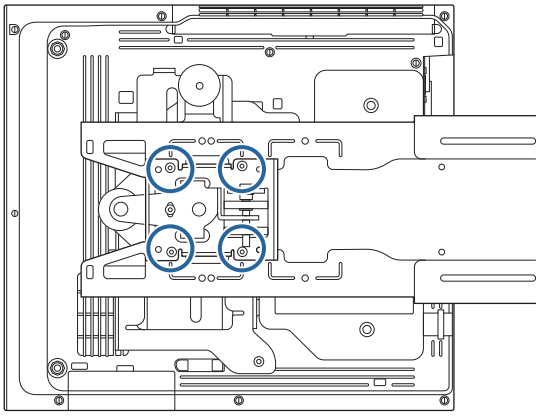

2 Szerelje a beállító egységet a beállító lemezre a mellékelt M4 x 12 mm-es csavarokkal (x4)

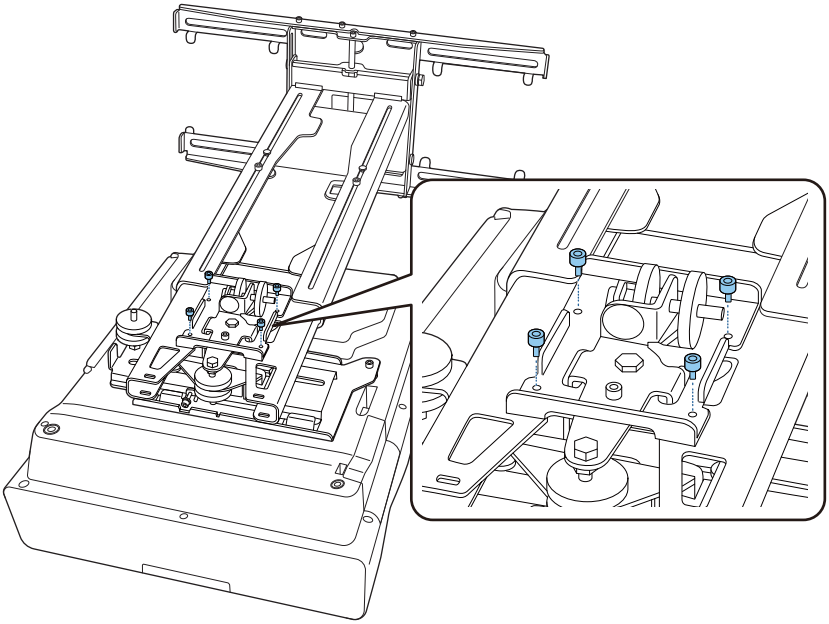

3 Csatlakoztassa a kábeleket a kivetítőhöz

Legutoljára csatlakoztassa a hálózati tápkábelt.

Perifériás eszközök illesztése

Kapcsoló vagy tuner illesztése

Kereskedelmi forgalomban kapható M4-es csavarok segítségével rögzítse a kapcsolót vagy a tunert az alábbi ábrán látható csavarfuratokhoz.

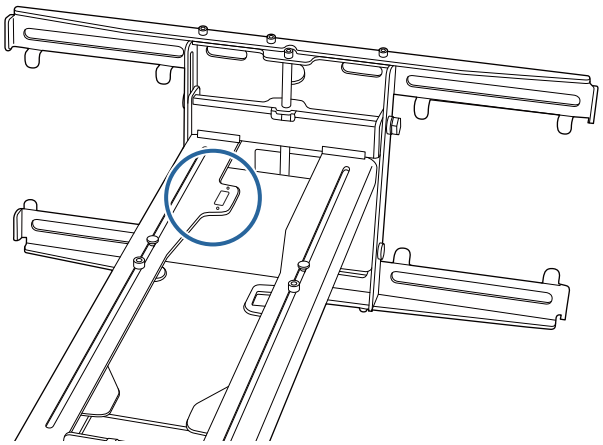

Mini PC vagy stick PC illesztése

Illessze a mini PC-t vagy stick PC-t a mini PC lemezhez és rögzítse a fali lemez jobb vagy bal oldalához.

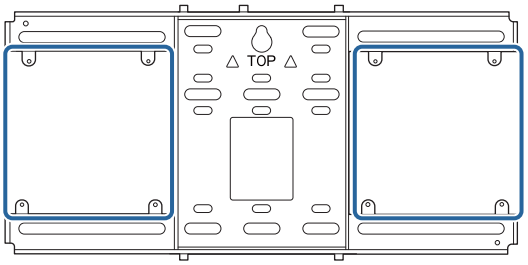

Illessze úgy, hogy a levegőkifúvó nyílása PC-nek ne legyen eltakarva.
Ajánlott a PC-t úgy szerelni, hogy a levegőkifúvó nyílás felül, a levegőbeszívó nyílás alul legyen.

Amikor a mini PC szíj segítségével rögzíti

1 Csavarja a szíjat a mini PC lemez köré

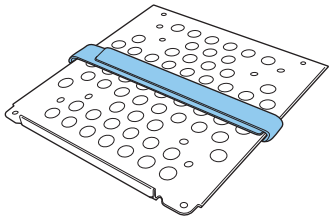

2 Rögzítse a Mini PC lemezt a fali lemezre a tartozék M3 x 6mm csavarok (x4) segítségével.

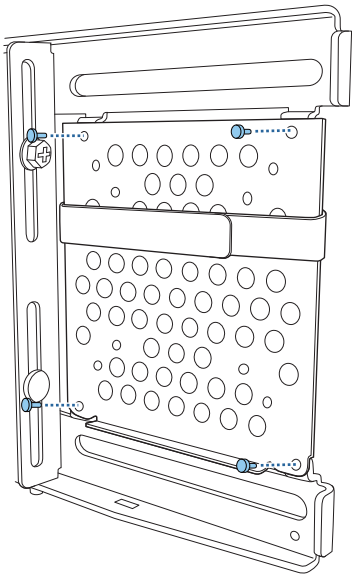

3 Helyezze a PC-t a mini PC lemez alsó szélére és rögzítse a szíjjal

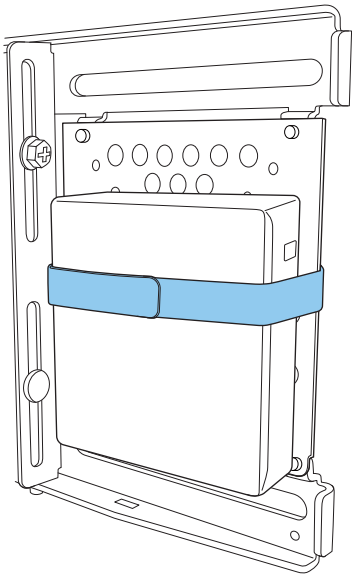

Amikor csavarokkal rögzíti

A mini PC formájától függően és a csavarlyukak irányának megfelelően a sorrend ahogy az alkatrészeket szereli különbözhet. Győződjön meg, hogy elolvassa először a szerelési útmutatásokat.

Szerelési példa

- Rögzítse a Mini PC lemezt a felszerelt PC-vel a fali lemezre a tartozék M3 x 6mm csavarok (x4) segítségével.

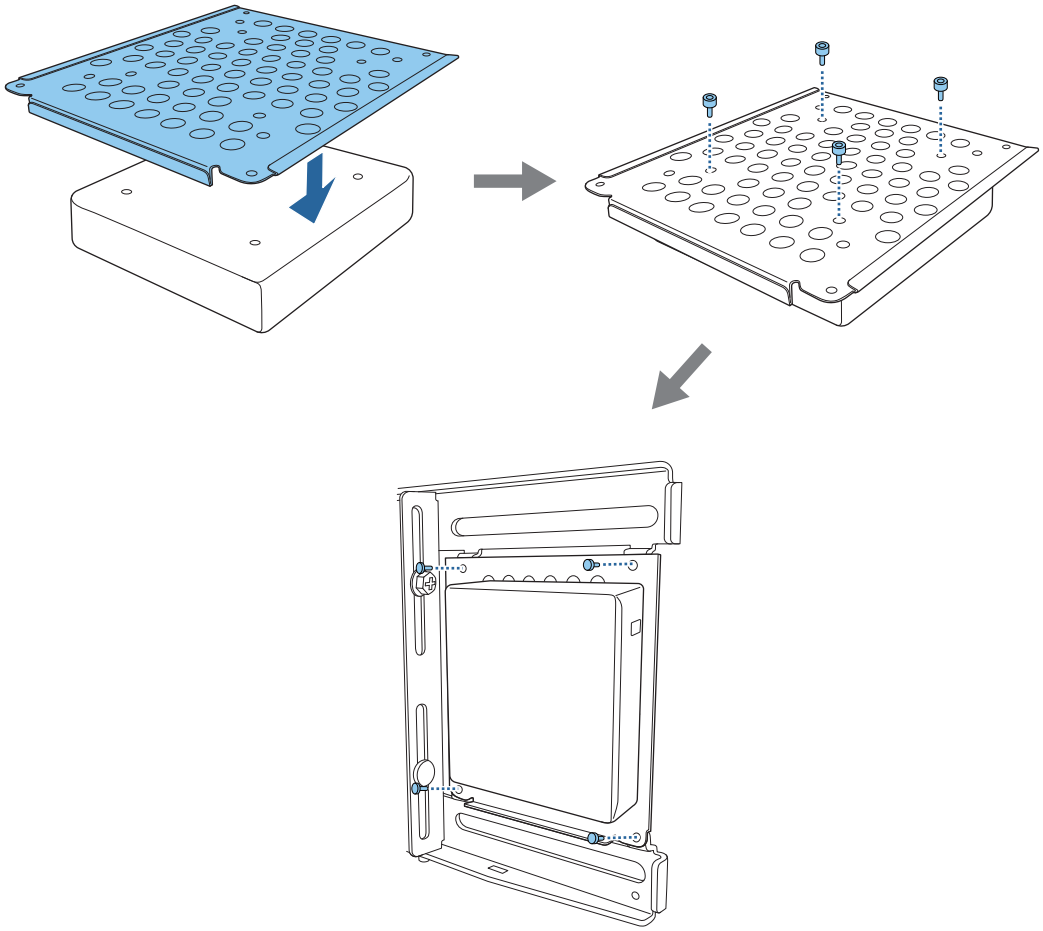

- Rögzítse a Mini PC lemezt a fali lemezre a tartozék M3 x 6mm csavarok (x4) segítségével, majd szerelje fel a mini PC-t.

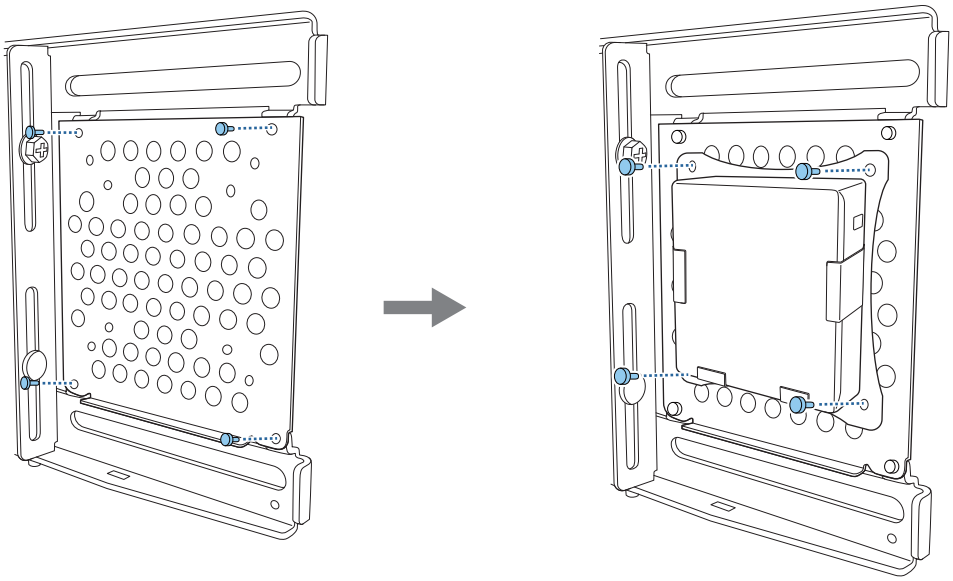

A vetített kép helyzetének állítása

A vetített kép helyzetének állításához a következő módszerek bármelyikét használhatja.

Amikor több kivetítőt telepített ugyanabba a helységbe, ajánlott a kivetítő azonosító beállítása, hogy megelőzze a távirányítók interferenciáját.

Kapcsolja be a kivetítőt és állítsa be a kivetítő azonosító számát a **Telepítés** > **Kivetítőazonosító** menüpontban.

Amikor egy bizonyos kivetítőt akar kezelni, tartsa lenyomva az [ID] gombot a távirányítón és nyomja meg az azonos számot, mint a kivetítő azonosítóját.

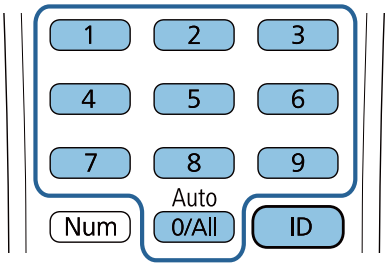

- Automatikus képernyőállítás (58. oldal)

  Illessze a sarokjelölőket a vetítő helyzet négy sarkába, hogy automatikusan állítsa be a kép helyzetét. Ez hasznos amikor egy körülbelüli beállítást akar elvégezni egy adott helyzethez.

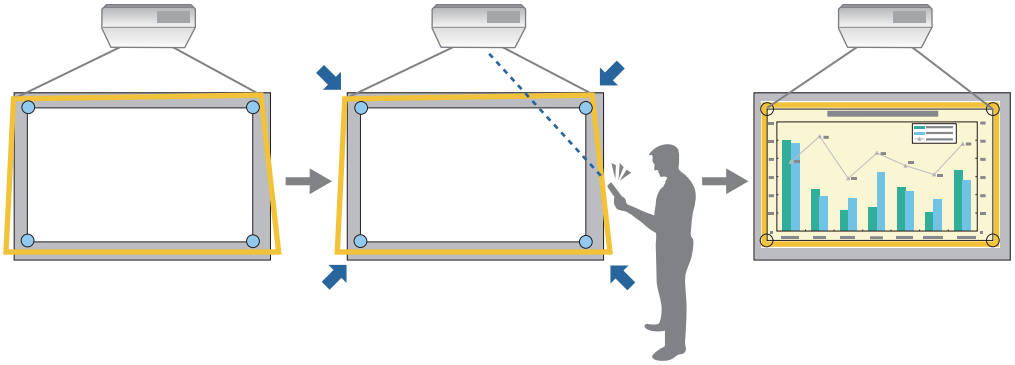

- A Beállító elem telepítési útmutató használatával való beállítás (62. oldal)

  Állítson kézzel a beállító lemez helyzetén, a megjelenített útmutató képernyőnek megfelelően. Ez hasznos amikor finom beállítást akar végezni a vetítés helyzetén, miközben megőrzi a kép minőségét.

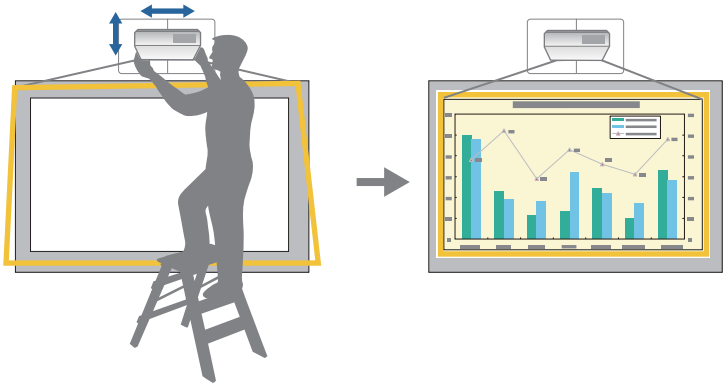

- Állítás a kivetítő menüinek segítségével (65. oldal)

  Válassza ki a beállítani kívánt területet, majd kézzel javítson a képen. Ez hasznos amikor finom beállítást akar végezni a vetítés helyzetén, miután mechanikai állítást végzett az útmutató kép segítségével.

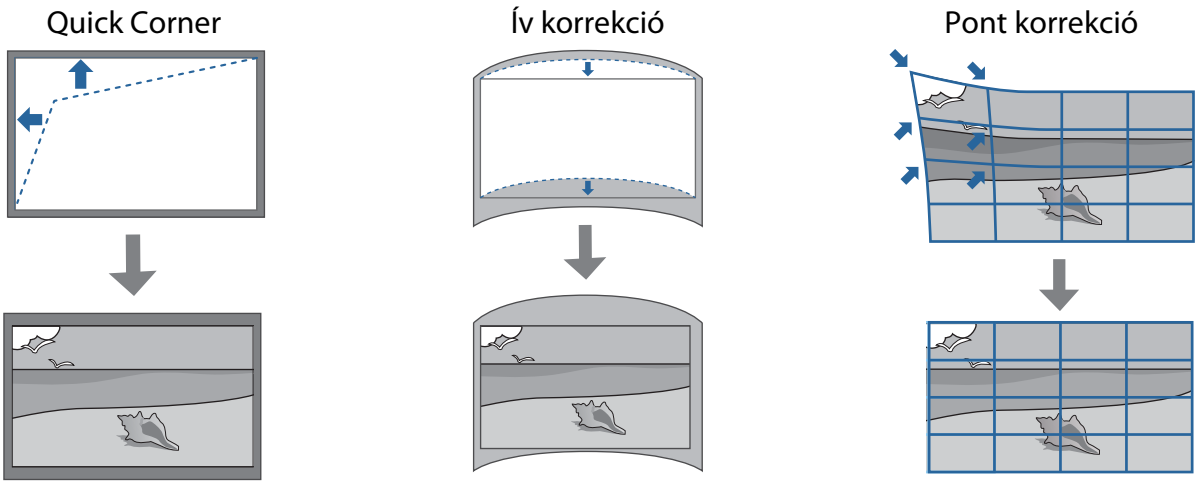

- A kivetítő bekapcsolásakor a képek nem azonnal stabilak. A kivetítő bekapcsolása után várjon legalább 30 percet, mielőtt beállítja a képet.
- A kivetítőt szobahőmérsékleten, a rendeltetésszerű használati környezethez hasonló hőmérsékleten telepítse és állítsa be. Hőmérséklet-változás esetén a kép pozíciója eltolódhat, illetve a toll pontossága csökkenhet.
- Ha egyszerre több kivetítőt állít fel a tömeges beállítási funkció segítségével, a tömeges beállítást a vetített kép beállítása előtt végezze el.
- Ajánlott a beállító lemez mechanikai helyzetállítása a kép beállításához, amikor meg akarja tartani a kép minőségét.

Előkészületek állítás előtt

1 Nyomja meg a [⏻] gombot a távvezérlőn vagy a kezelőpanelen a kivetítő bekapcsolásához

2 Nyissa fel a légszűrő-fedelet a kivetítő oldalán

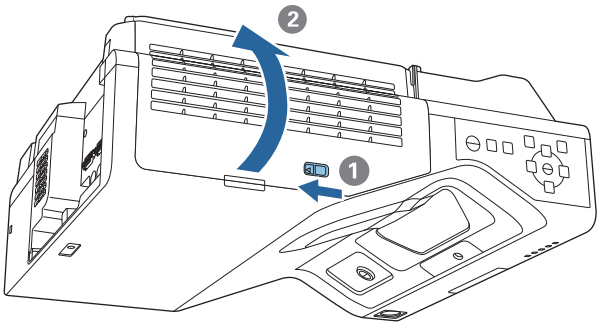

3 A fókuszáló kar segítségével állítsa be körülbelül a kép fókuszát

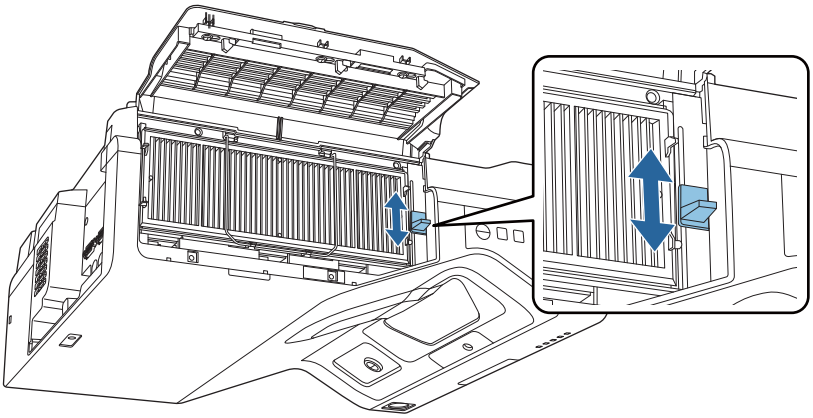

4 Nyomja meg a [Menu] gombot

Távirányítóval

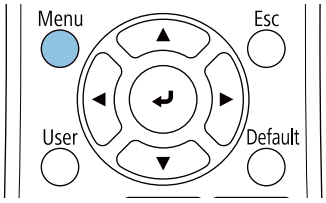

Kezelőpanellel

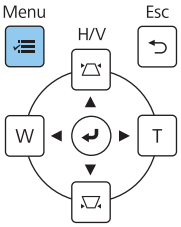

5 Válassz a **Vászontípus** lehetőséget a **Telepítés** menüből, hogy beállítsa a vetített kép arányát

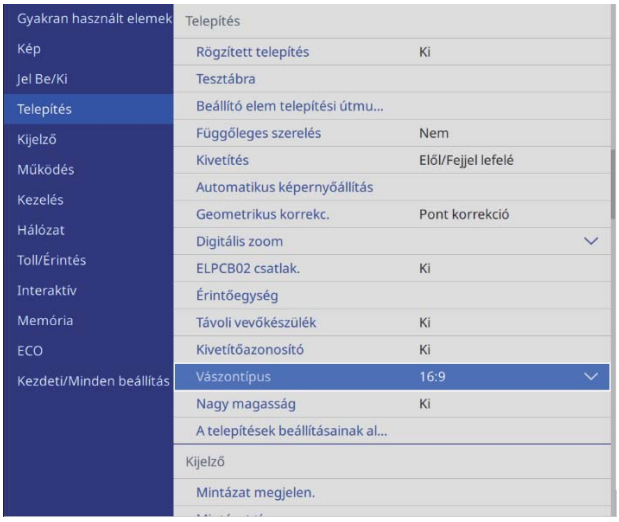

6 Amennyiben szükséges, változtasson az arányon

Vetítse ki a csatlakoztatott eszköz képét, majd nyomja meg az [Aspect] gombot a távvezérlőn.

A gomb minden egyes megnyomásakor az arány neve megjelenik a képernyőn, és a képarány módosul.

> A képarány nem módosul, ha nem vetítenek képet a csatlakoztatott eszközről.

Automatikus képernyőállítás

Illessze a sarokjelölőket a vetítő helyzet négy sarkába, hogy automatikusan állítsa be a kép helyzetét.

Automatikus képernyőállítás helyesen működik a következő feltételek mellett.

- Vetítési méret: 100 inch vagy kevesebb
- Vetítés iránya: Fel, le, balra vagy jobbra 1°-on belül

> - Megtörténhet, hogy az Automatikus képernyőállítás nem működik megfelelően a vetített kép felületétől függően. A következő feltételek szükségesek az Automatikus képernyőállítás elvégzéséhez.
> - Sima vetítési felület
> - Mintáktól, szennyeződéstől vagy akadályoktól mentes a vetítési felület
> - Mielőtt elvégezné az Automatikus képernyőbeállítást, állítsa be a Vászontípus beállítást. Ha megváltoztatja a Vászontípust miután elvégezte az Automatikus képernyőállítás, a beállítások visszaállnak.

1 Helyezze a sarokjelzőket a hely négy sarkába, ahova vetíteni akar

- A sarokjelzőket nem lehet újra elhelyezni. Ajánlott a hely megjelölése előre, ahova a sarokjelzőket akarja helyezni.
- Ha ismételten akarja a jelzőket elhelyezni, ragasza őket a tartozék mágneses lapra.

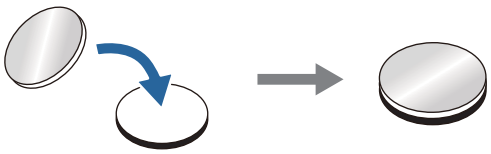

Helyezze el a jelzőket úgy, hogy a vetítési helyzet fedje a sarokjelzők közepét.

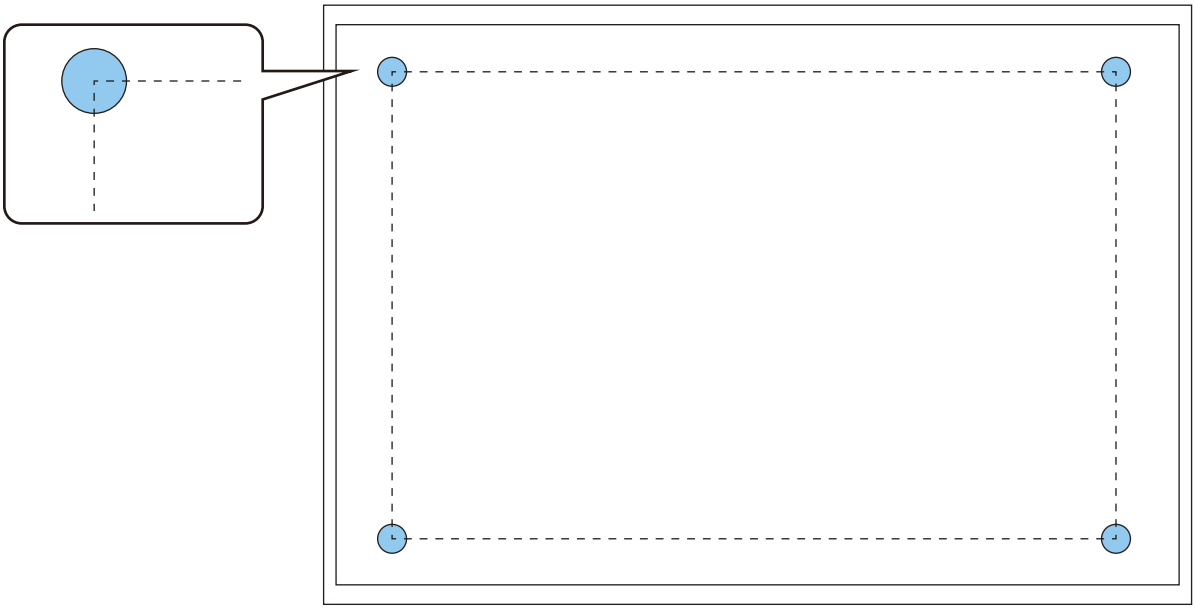

2 Nyomja meg a [Menu] gombot

Távirányítóval

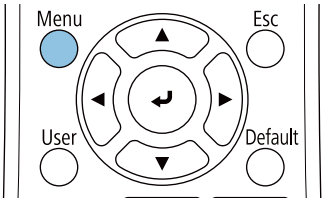

Kezelőpanellel

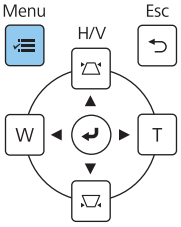

3 Válassza **Automatikus képernyőállítás** a **Telepítés** menüből

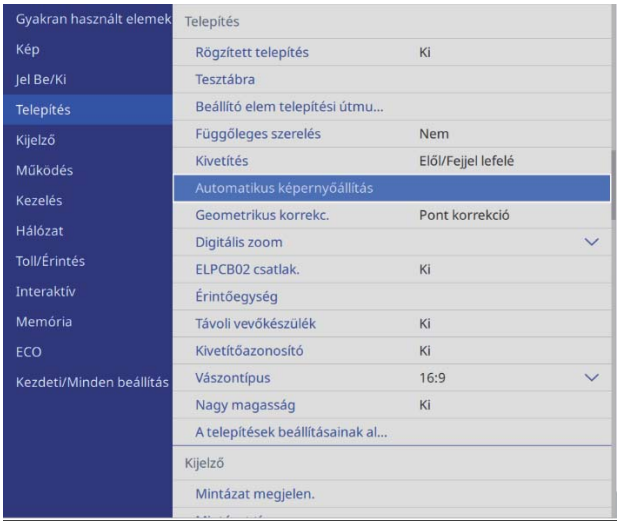

Megjelenik az útmutató képernyő az Automatikus képernyőállítás.

4 Lazítson meg minden állító korongot és állító csavart

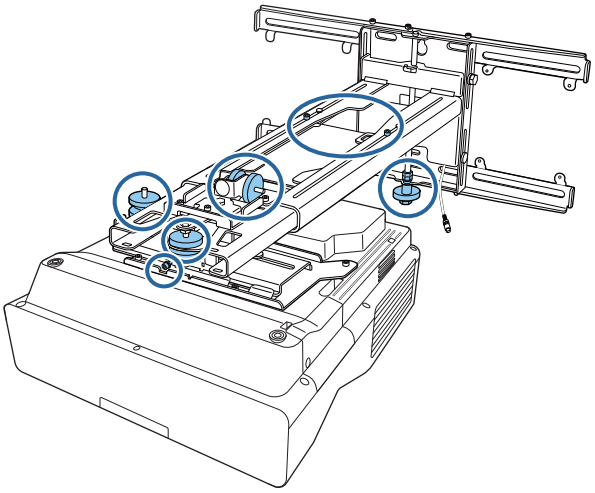

5 Mozdítsa a kivetítőt a kép helyzetének állításához úgy, hogy a négy sarok sárga felülete az útmutató képernyőn fedje a sarokjelzőket

Győződjön meg, hogy minden sarokjelző a sárga területen belül van.

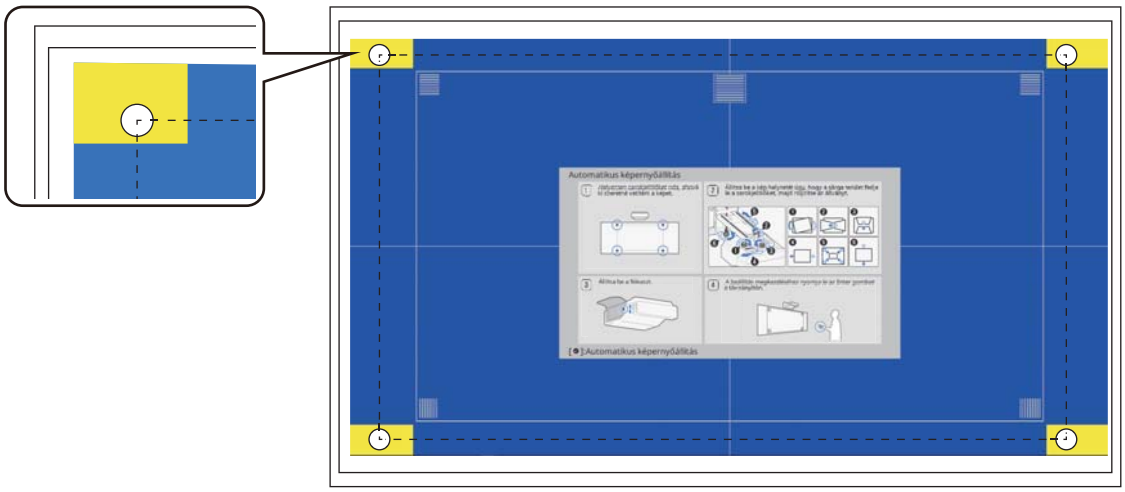

6 Amikor meghatározza a helyzetet, szorítson meg minden állító korongot és állító csavart, amelyeket meglazított a 4. lépésben

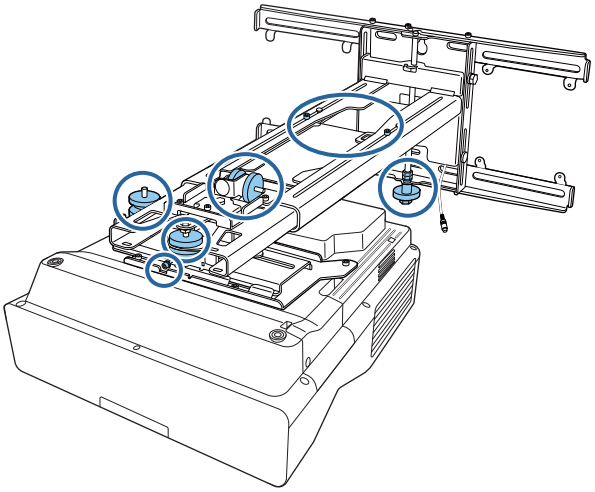

> ⚠ **Figyelmeztetés**
>
> Minden csavart erősen húzzon meg. Ellenkező esetben a termék leeshet, ami személyi sérülést vagy anyagi kárt okozhat.

7 Nyissa fel a légszűrő-fedelet a kivetítő oldalán

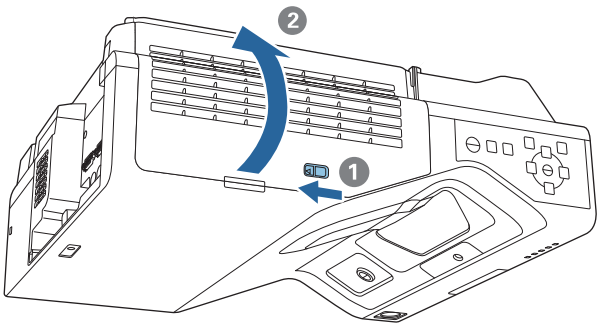

8 A fókuszáló kar segítségével állítsa be körülbelül a kép fókuszát

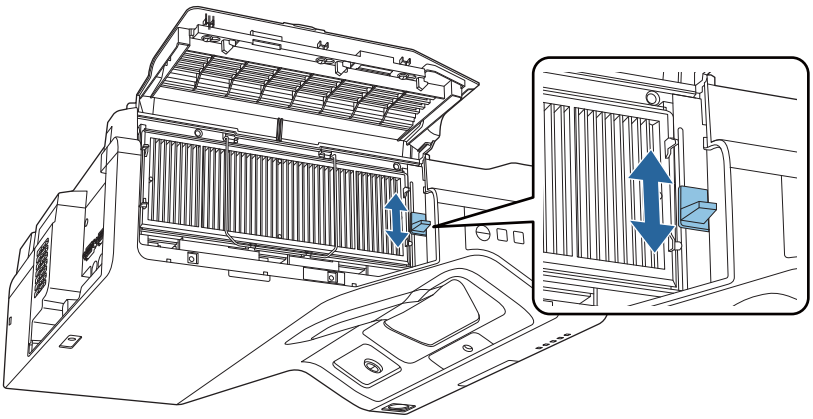

9 Nyomja meg az [Enter] gombot, hogy elindítsa az automatikus beállítást

Amikor az automatikus beállítás kész, használja a Quick Corner (67. oldal) lehetőséget további állításhoz. Az Ív korrekció vagy Pont korrekció használata visszahozza a képet az automatikus korrekció előtti állapotba.

Mechanikai beállítások elvégzése a Beállító elem telepítési útmutató

Használja az útmutató képernyőt a kép helyzetének állításához.

1 Nyomja meg a [Menu] gombot

Távirányítóval

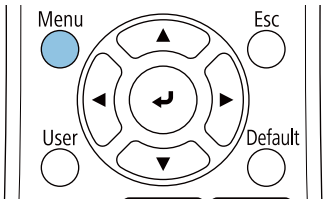

Kezelőpanellel

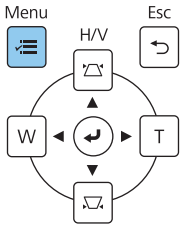

2 Válassza **Beállító elem telepítési útmutató** a **Telepítés** menüből

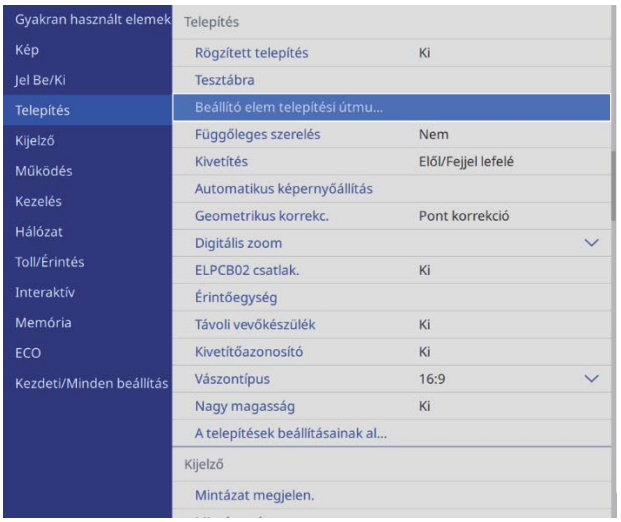

Az útmutató képernyőt látja.

3 Fordítsa a szerelési útmutatóban levő állító korongot ① hogy a vízszintesen állítson

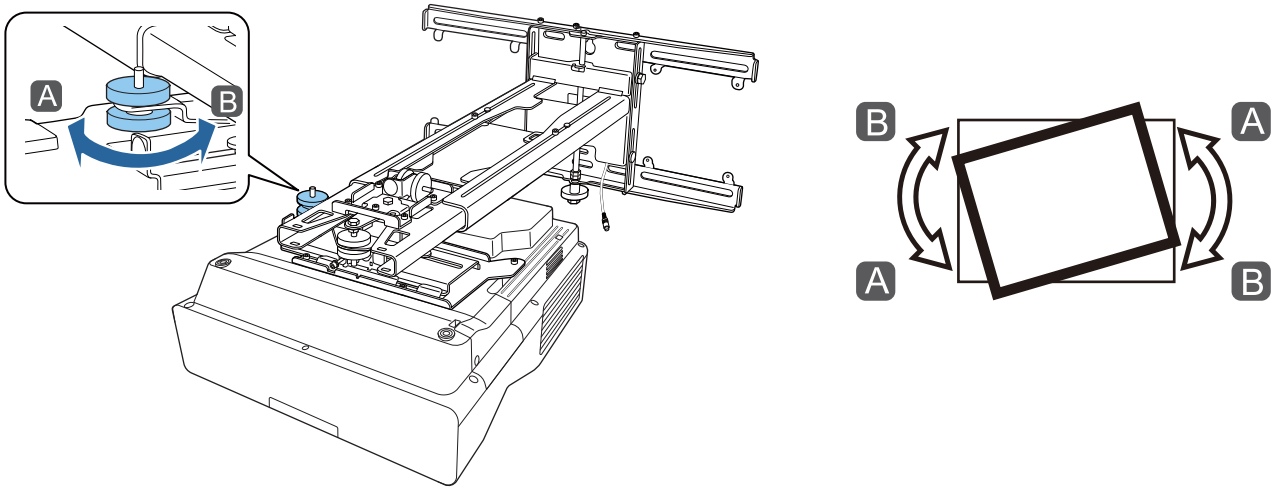

4 Fordítsa a telepítési útmutatóban ② jellel jelölt állító korongot a vízszintes irányú forgás állításához

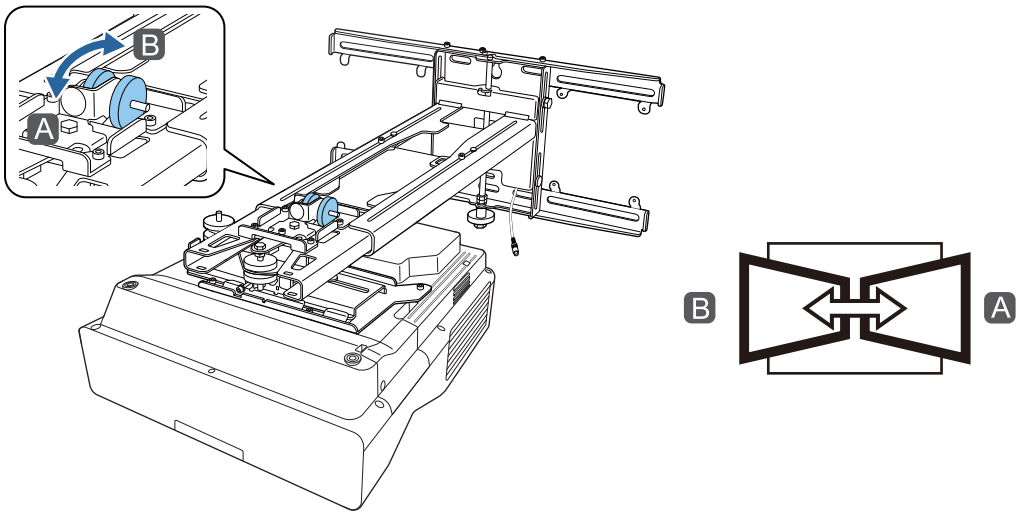

5 Fordítsa a szerelési útmutatóban levő állító korongot ③ hogy a függőlegesen állítson

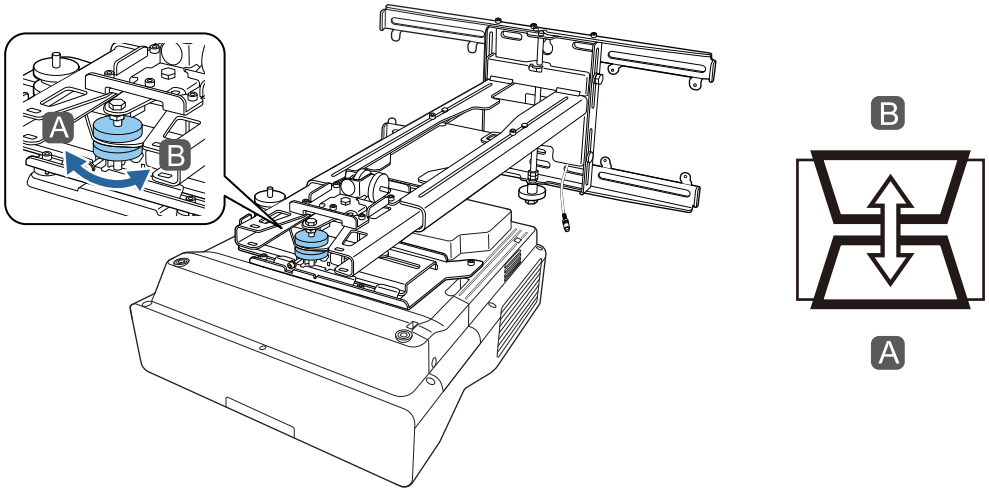

6 Lazítsa meg az M4-es csavart, majd állítsa be a vízszintes csúszólemezt

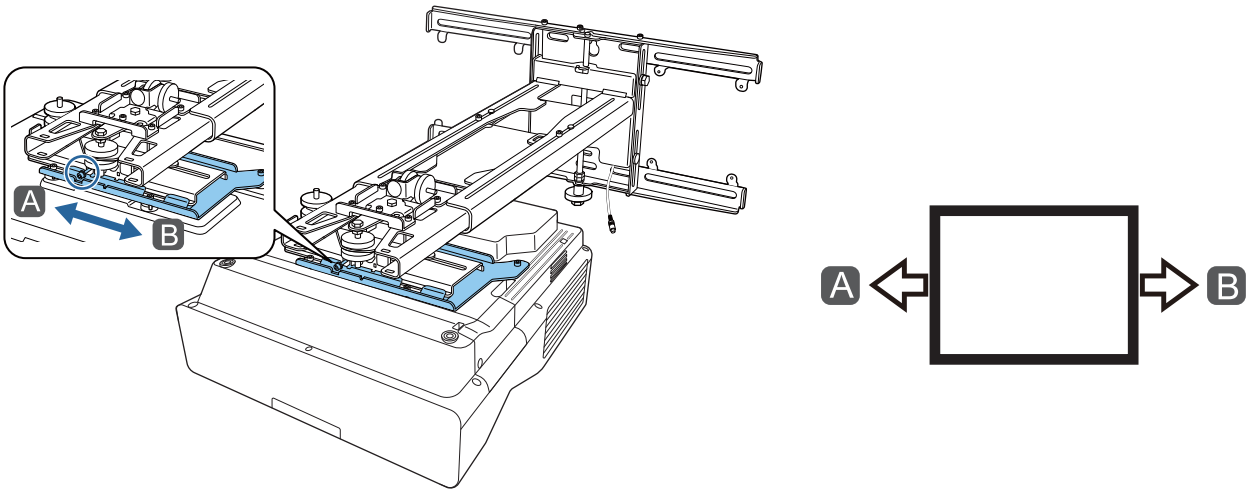

7 Lazítsa meg az M4-es csavarokat (x2), majd állítsa be az előre/hátra csúszólemezt

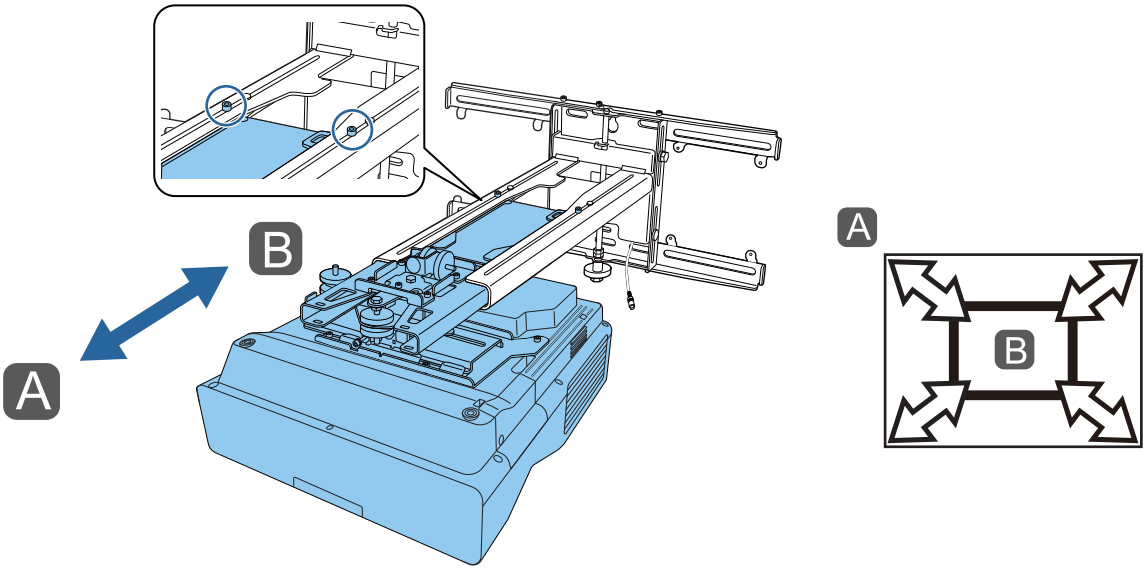

8 Lazítsa meg az M6-os csavart, majd állítsa be a függőleges csúszólemezt

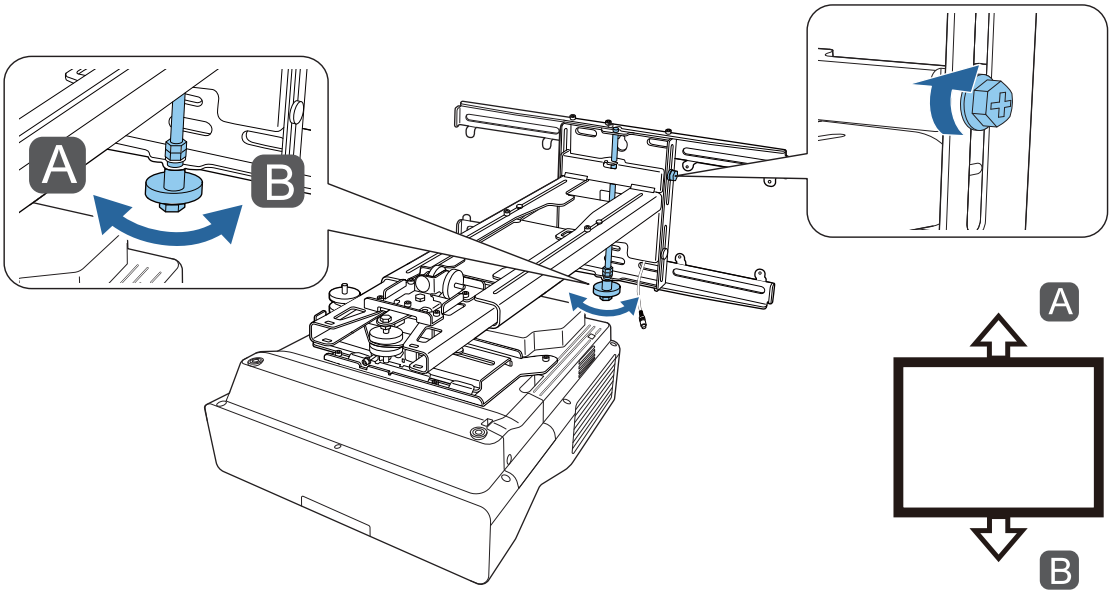

9 Szorítsa meg újra a csavarokat és anyákat amelyeket a 3 és 8 lépésben meglazított

> ⚠ **Figyelmeztetés**
>
> Minden csavart erősen húzzon meg. Ellenkező esetben a termék leeshet, ami személyi sérülést vagy anyagi kárt okozhat.

10 Állítsa be a fókuszt az A helyzetben az alábbi ábrán

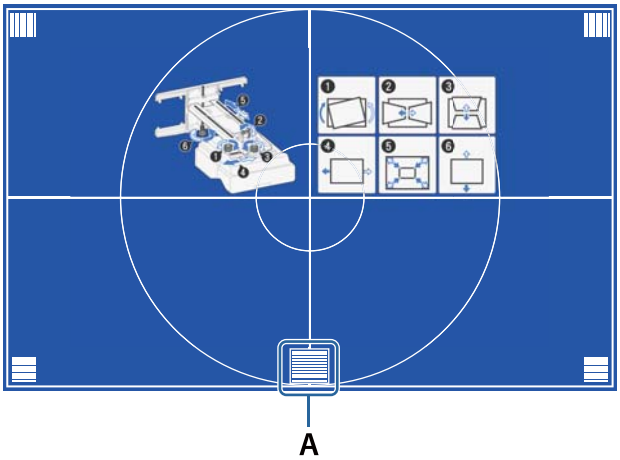

11 Amikor befejezte a beállításokat, nyomja meg az [Esc] gombot a távvezérlőn vagy a kezelőpanelen az útmutató képernyő bezárásához

Állítás a kivetítő menüinek segítségével

> - Elmentheti a beállított értékeket a **Geometrikus korrekc.** menüben a **Memória** pontnál.
> - Mielőtt elvégezné az beállítást, állítsa be először a Vászontípus beállítást. Ha megváltoztatja a Vászontípust miután elvégezte a korrekciókat, a korrekciók visszaállnak.

Ív korrekció

1 Nyomja meg a [Menu] gombot

Távirányítóval

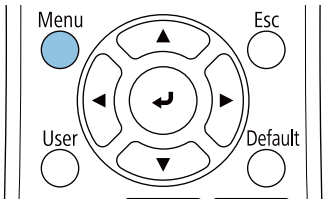

Kezelőpanellel

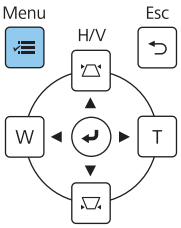

2 Válassza a **Geometrikus korrekc.** pontot a **Telepítés** menüből

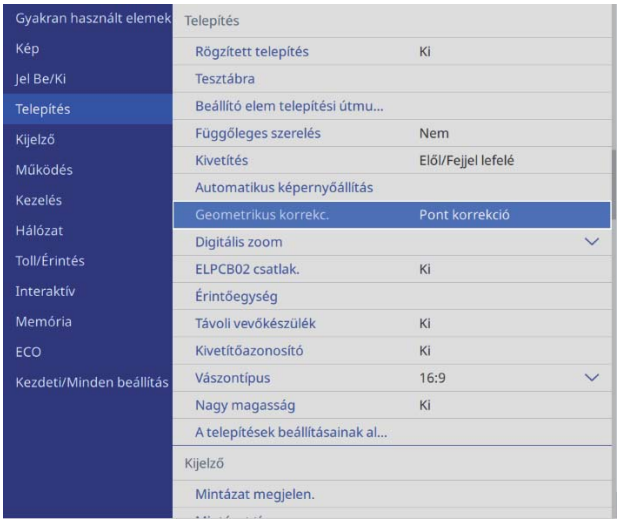

3 Válassza az **Ív korrekció** elemet

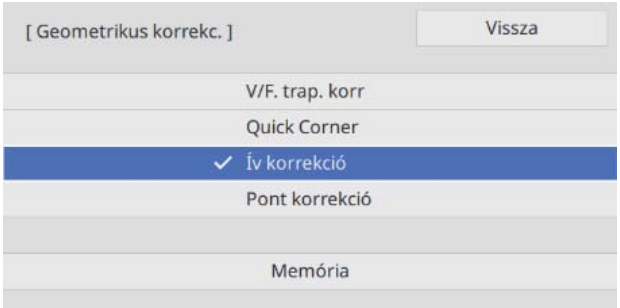

4 Válassza ki a korrigálni kívánt oldalt és végezze el az állítást

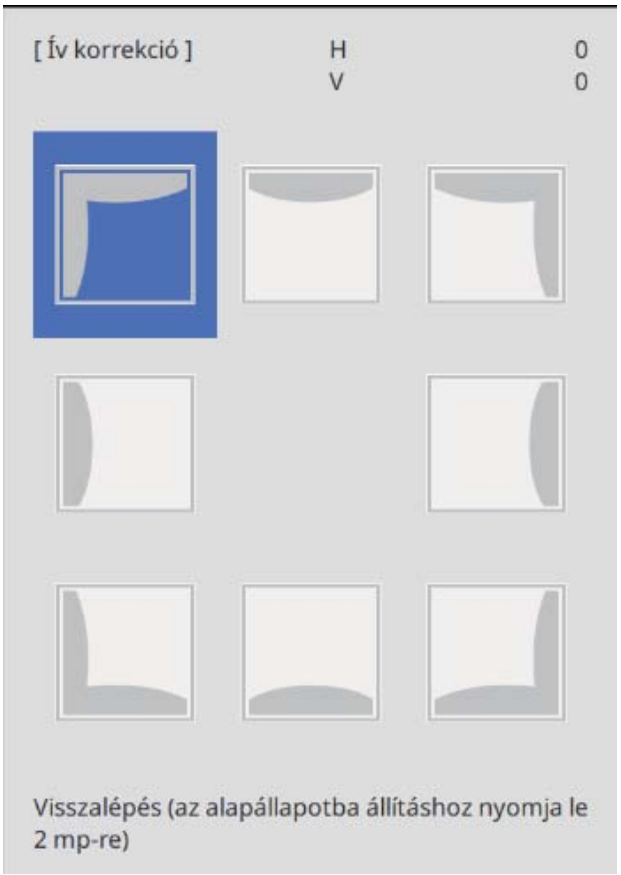

Amikor eléri azt a tartományt ahol már nem lehet állítani, a **Nem lehet továbbhelyezni.** üzenet jelenik meg.

5 Amikor befejezte a beállításokat, nyomja meg az [Esc] gombot a távvezérlőn vagy a kezelőpanelen a beállítás befejezéséhez

Quick Corner

1 Nyomja meg a [Menu] gombot

Távirányítóval

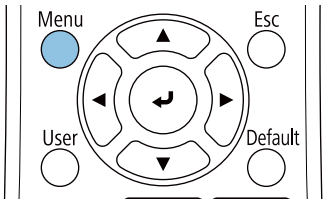

Kezelőpanellel

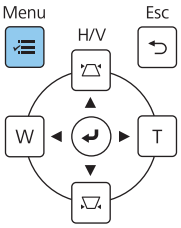

2 Válassza a **Geometrikus korrekc.** pontot a **Telepítés** menüből

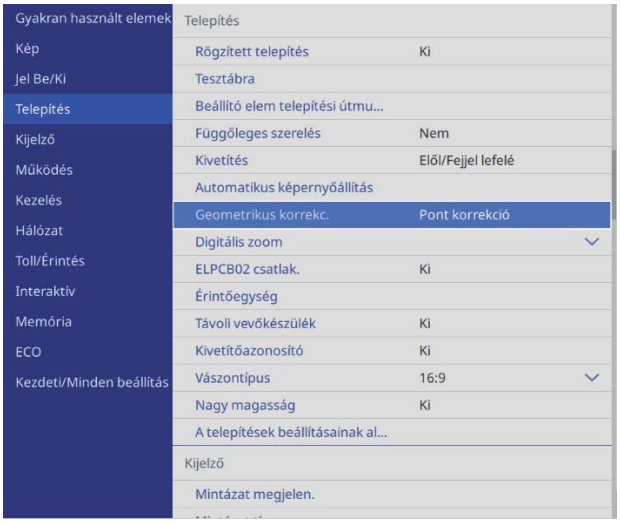

3 Válassza **Quick Corner**

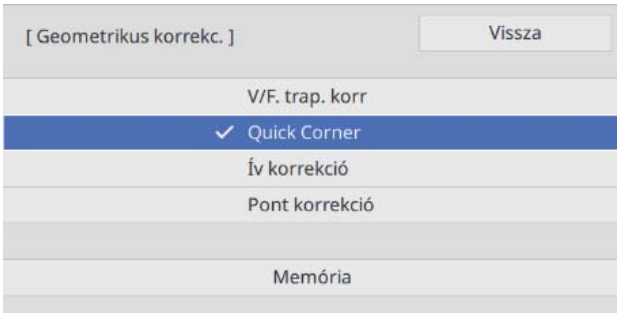

4 Válassza ki a korrigálni kívánt oldalt és végezze el az állítást

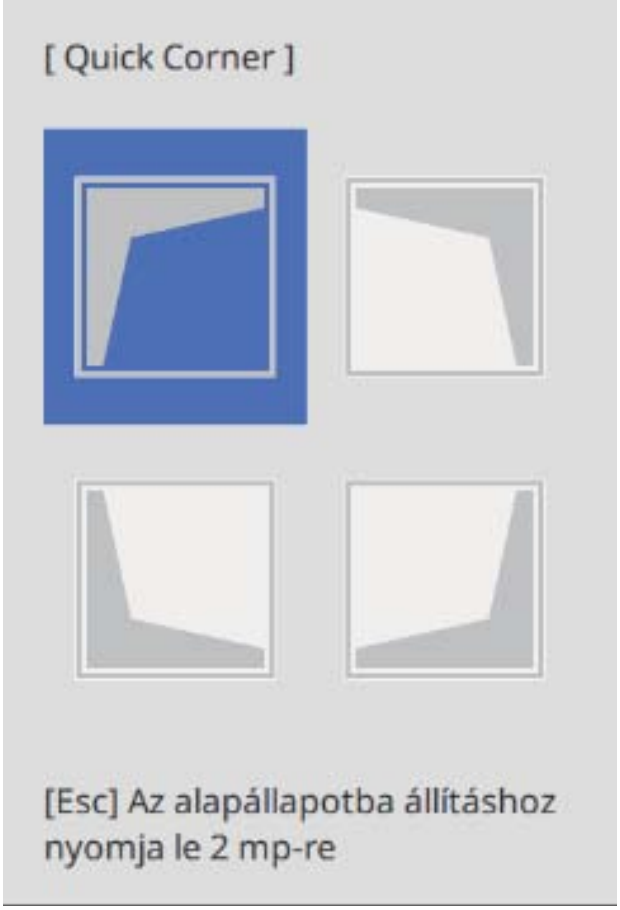

Amikor eléri azt a tartományt ahol már nem lehet állítani, a **Nem lehet továbbhelyezni.** üzenet jelenik meg.

> Amíg az oldalakat állítja, nyomja meg az [1], [3], [7], és [9] gombokat a távvezérlőn, hogy kiválassza az állítani akart oldalt.

5 Amikor befejezte a beállításokat, nyomja meg az [Esc] gombot a távvezérlőn vagy a kezelőpanelen a beállítás befejezéséhez

Pont korrekció

1 Nyomja meg a [Menu] gombot

Távirányítóval

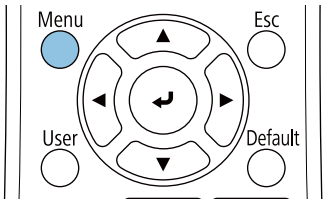

Kezelőpanellel

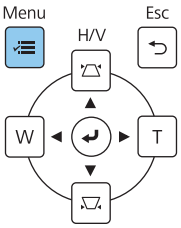

2 Válassza a **Geometrikus korrekc.** pontot a **Telepítés** menüből

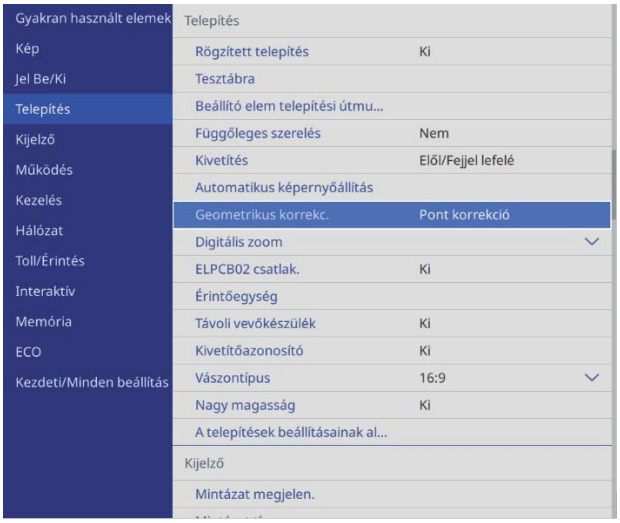

3 Válassza a **Pont korrekció**

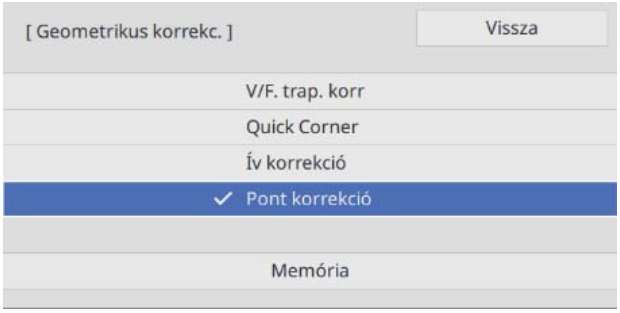

4 Válassza a **Pont korrekció** elemet, majd válassza ki a rács számát

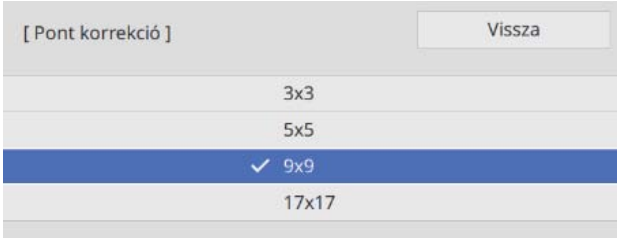

5 Válassza ki a korrigálni kívánt pontokat és végezze el a beállításokat

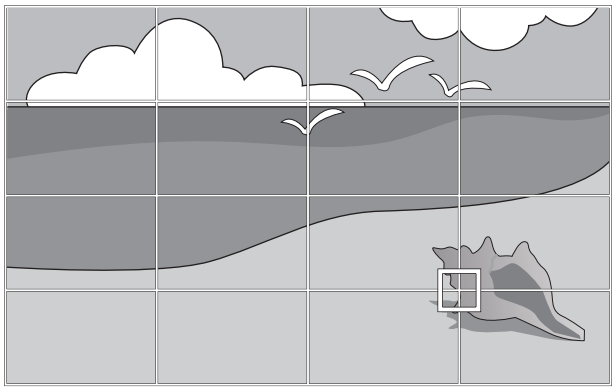

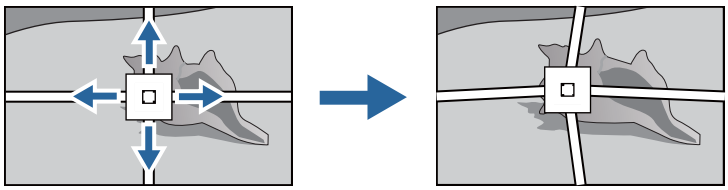

Ha a rács nehezen látszik, használja a **Minta színe** lehetőséget a rács színének megváltoztatásához.

6 Amikor befejezte a beállításokat, nyomja meg az [Esc] gombot a távvezérlőn vagy a kezelőpanelen a beállítás befejezéséhez

A fedelek felhelyezése

1 Helyezze fel a bal oldali fali lemez fedelét

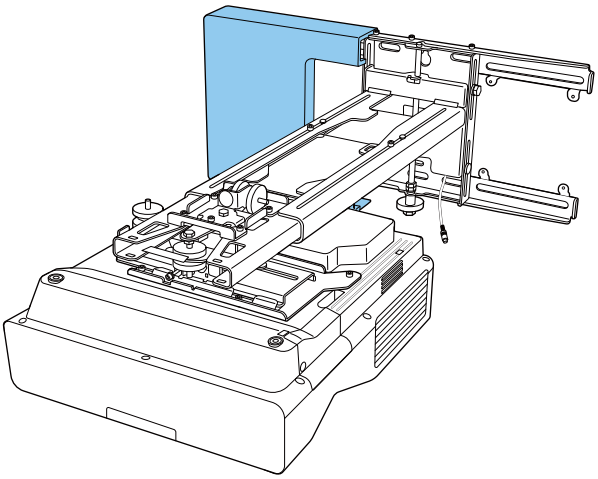

2 Helyezze fel a jobb oldali fali lemez fedelét

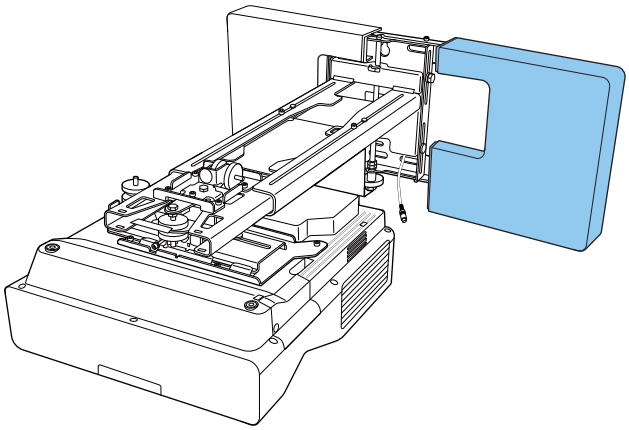

3 Illessze a fedősapkát a beállító lemezhez

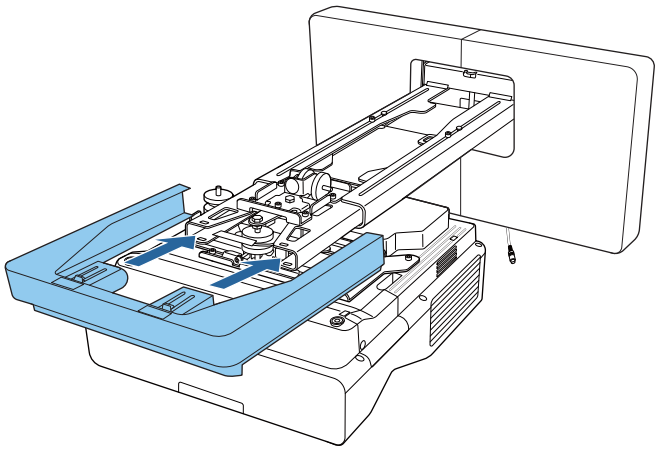

Ha a karban lévő horony megjelenése zavaró, ragassza rá a mellékelt kitakaró matricát.

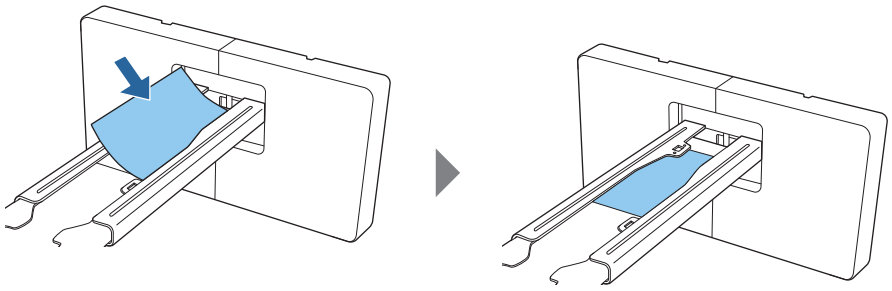

Biztonsági kábel felszerelése

Amennyiben szükséges, végezze el a következő biztonsági intézkedések egyikét.

- Szereljen fel egy kereskedelemben kapható lopásgátló zárat

  Vezesse át a lopásgátló biztonsági kábelt a kivetítő és a beállító elem biztonsági kábelrögzítési pontjain.

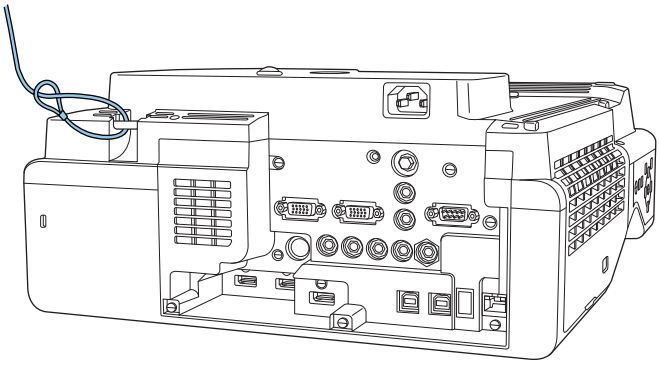

- Szereljen fel egy Kensington biztonsági kábelt

  A terméken lévő biztonsági nyílás kompatibilis a Kensington által gyártott Microsaver Security Systemmel. A Microsaver Security Systemre vonatkozó további részletekért lásd a következő részt.

  http://www.kensington.com/

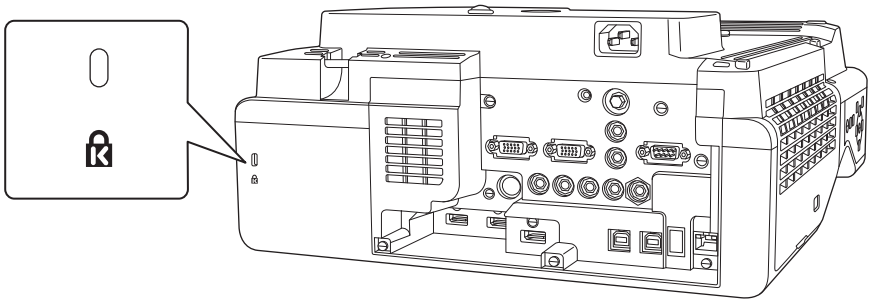

Megjegyzések a tolltartó állványról

Figyelmeztetés	
Ne menjen a tolltartó állvány, ha Ön orvosi eszközt használ, például szívritmus-szabályozót hord. Arról is győződjön meg a tolltartó állvány közben, hogy senki nem használ orvosi eszközt, például szívritmus-szabályozót a készülék közelében. Az érintőegységben lévő erős mágnes elektromágneses interferenciát hoz létre, ami az orvosi eszközök hibás működését okozhatja.	

Vigyázat!	
Ne menjen a tolltartó állvány közelébe mágneses tárolóeszközzel (pl. mágneskártyával) vagy precíziós elektronikus készülékekkel (pl. számítógéppel, digitális órával vagy mobiltelefonnal). Az egységben lévő erős mágnes adatsérülést vagy hibás működést okozhat.	
A tolltartó állvány hátán levő mágnes erős mágneses vonzást hoz létre a szerelési felületen. Szerelés közben ügyeljen, hogy az ujjai és a testének egyéb részei ne csípődjenek be a mágnesek és a szerelési felület közé.	

Tolltartó állvány jellemzők

Elem	Műszaki adatok
Tolltartó állvány súly	Kb. 93 g

Külső méretek

[Egység: mm]

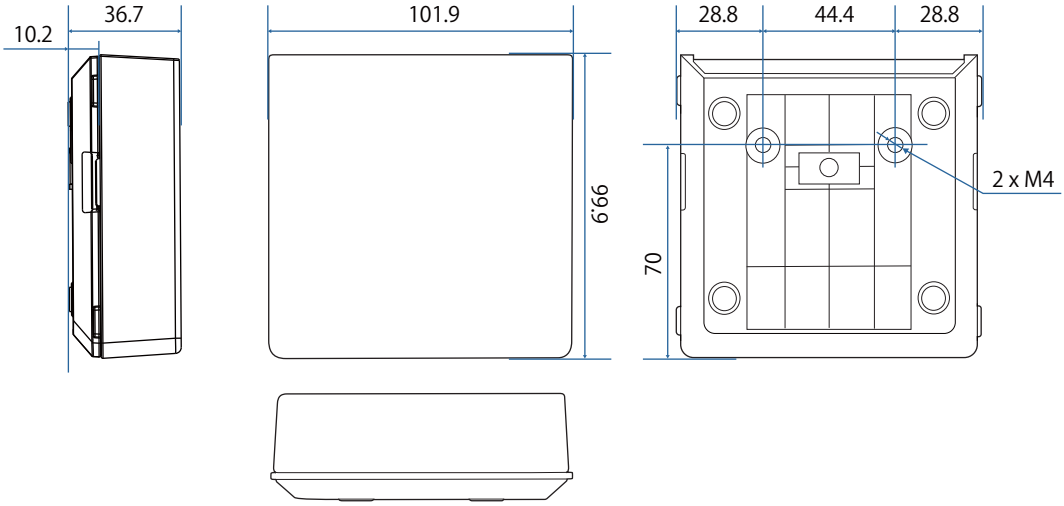

A tolltartó állvány felszerelése

Rögzítse a tolltartó állványt mágnesekkel, vagy kereskedelemben kapható M4 csavarokkal.

Mágnesekkel történő rögzítés esetén

1 Ellenőrizze a szerelési helyzetet és rögzítse mágnesekkel

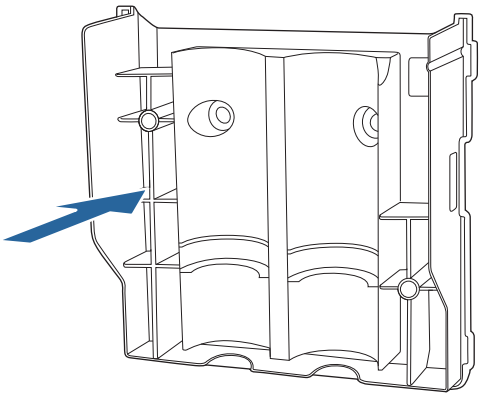

Vigyázat

A mágnesek erőteljesek, és a becsípődő ujjakban sérülést okozhatnak. Ügyeljen, hogy az ujjai és a testének egyéb részei ne csípődjenek be a mágnesek és a szerelési felület közé.

2 Helyezze vissza a fedelet

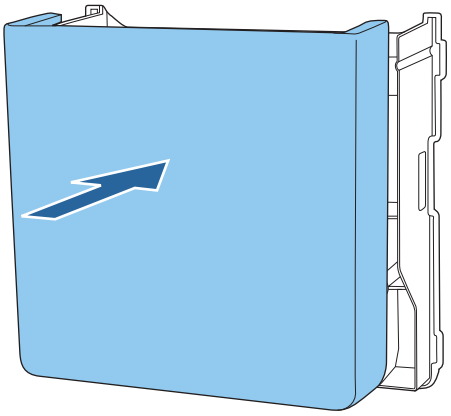

3 Tegye el az interaktív tollakat

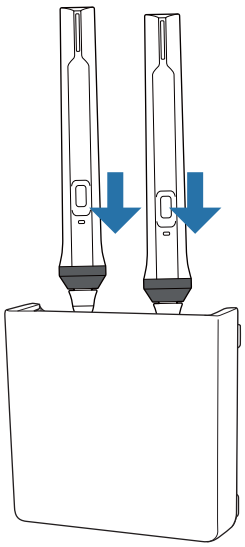

Csavarokkal történő rögzítés esetén

1 Ellenőrizze a telepítési pozíciót, majd rögzítse az eszközt a kereskedelmi forgalomban kapható M4 csavarokkal (2 db 20 mm-es csavar)

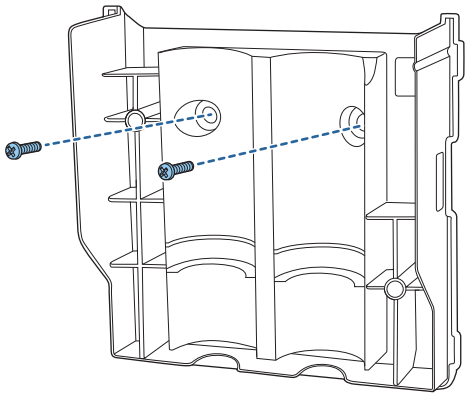

Figyelmeztetés

- Amikor csavarozza, győződjön meg, hogy nincs megdöntve, vagy a szerelési felülettel szögben.
- Győződjön meg arról, hogy a tolltartó állvány stabilan van rögzítve.

2 Helyezze vissza a fedelet

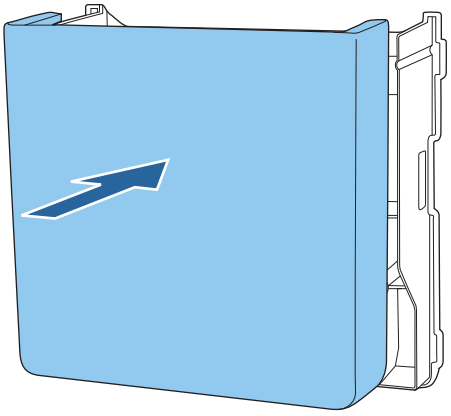

3 Tegye el az interaktív tollakat

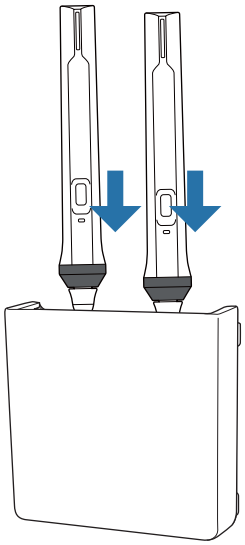

Az interaktív toll kalibrálása

A toll kalibrálása előtt állítsa be a kivetítő képét.

A toll kalibrálásának két módja van: **Autom. kalibrálás** és **Kézi kalibrálás**.

Amikor a tollat első alkalommal kalibrálja, az optimális eredmény érdekében **Kézi kalibrálás** végezzen.

Amikor a tollat második alkalommal és ezután kalibrálja, végezzen **Autom. kalibrálás**. (81. oldal)

Kézi kalibrálás

1 Kapcsolja be a kivetítőt, majd nyomja meg a [Menu] gombot

Távirányítóval

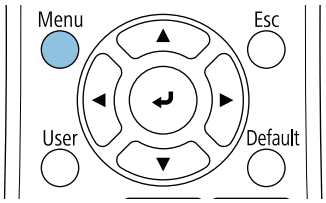

Kezelőpanellel

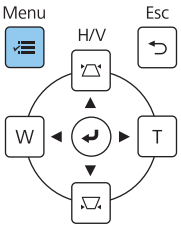

2 Válassza a **Kézi kalibrálás** pontot a **Toll/Érintés** menüben.

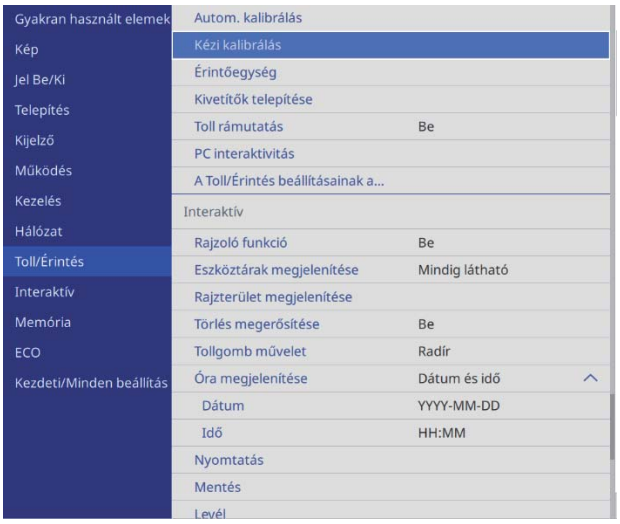

3 Ellenőrizze a képernyő tartalmát, majd válassza ki az **Igen**

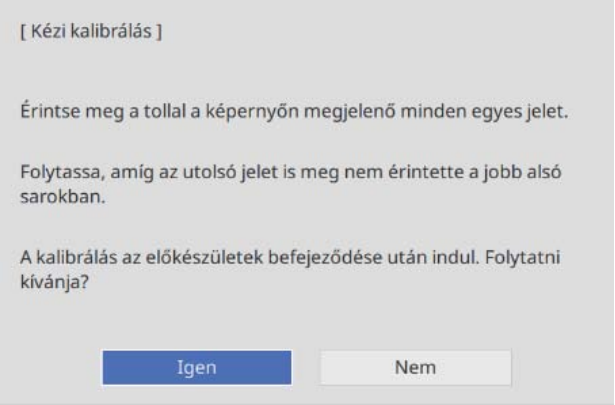

A vetítővászon bal felső részén egy zöld pont jelenik meg.

4 Érintse meg a pont közepét az interaktív toll hegyével

A pont eltűnik, majd a következő helyzetbe tér át.

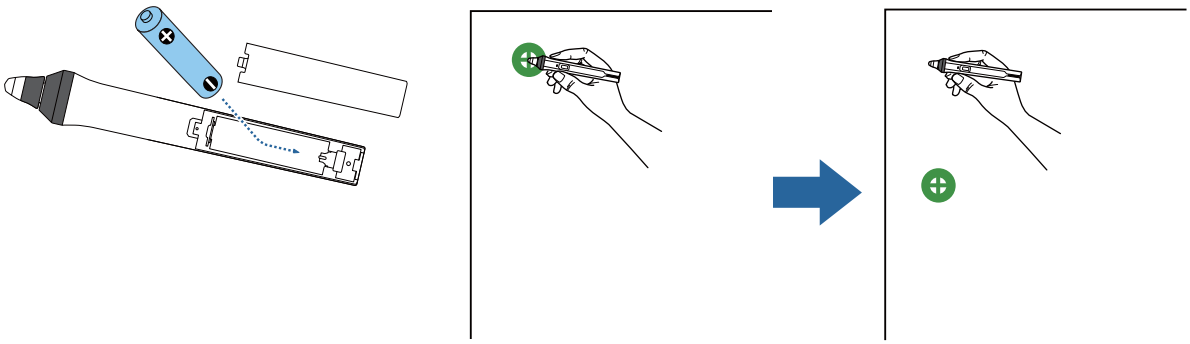

Ügyeljen arra, hogy a pont közepét érintse meg. Ellenkező esetben a pozicionálás hibás lehet.

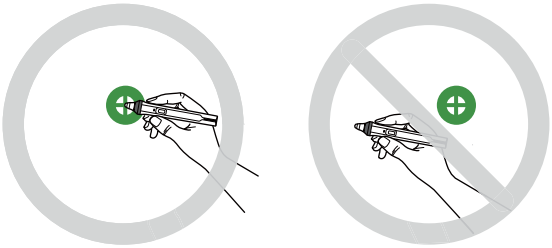

5 Ismételje meg a 4. lépést, amíg az összes pont eltűnik

A pont először a bal felső sarokban jelenik meg, majd a jobb alsó sarok felé halad.

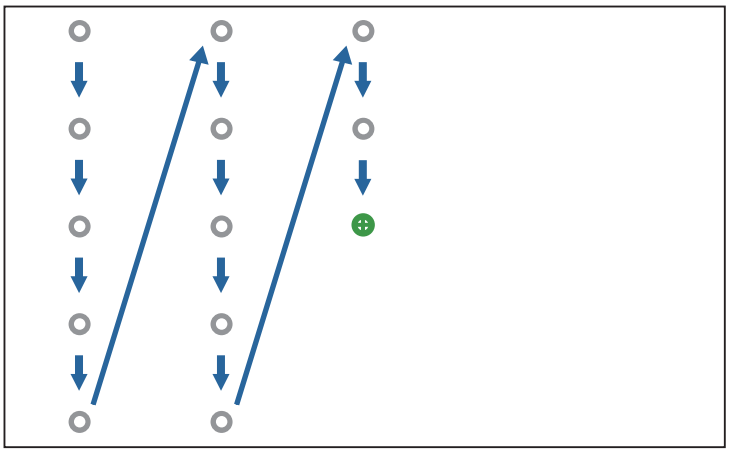

Amikor az összes pont eltűnik, a Kézi kalibrálás kész.

- Győződjön meg arról, hogy nincs akadály az interaktív toll és az Interaktív toll vevőegysége között (lásd alább).

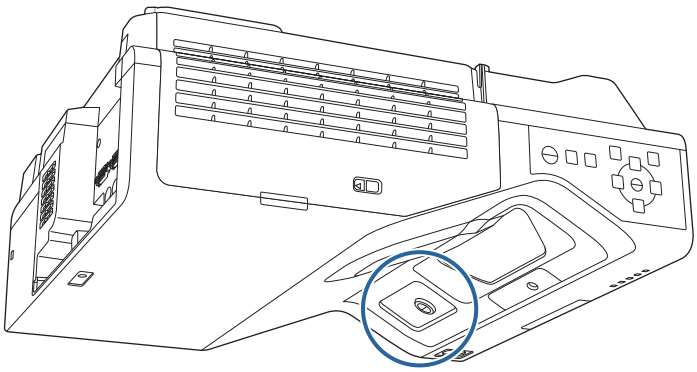

- Ha véletlenül rossz helyen érinti meg, nyomja meg az [Esc] gombot a távvezérlőn, hogy visszatérhessen az előző ponthoz.
- A kalibrálás megszakításához nyomja meg és tartsa lenyomva két másodpercig az [Esc] gombot.

Autom. kalibrálás

1 Kapcsolja be a kivetítőt, majd nyomja meg a [Menu] gombot

Távirányítóval

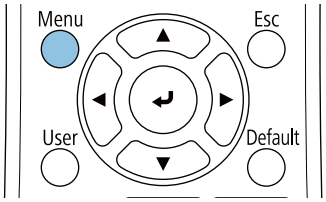

Kezelőpanellel

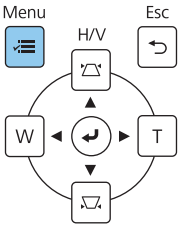

2 Válassza az **Autom. kalibrálás** pontot a **Toll/Érintés** menüben

3 Ellenőrizze, hogy a minta kép belefér a kivetített képbe, majd válassza az **Igen**

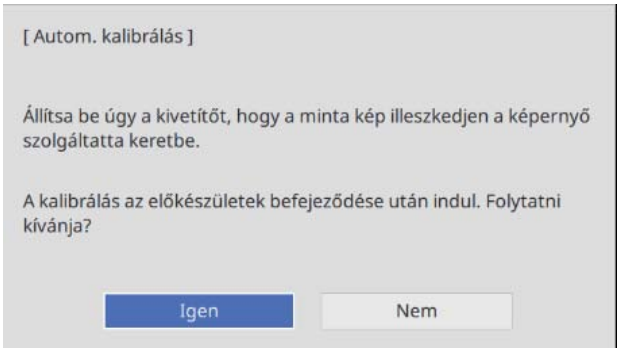

A toll kalibrálása automatikusan elindul.

Ha az Autom. kalibrálás nem sikerül, kövesse a képernyőn megjelenő útmutatásokat, hogy ellenőrizze a környezetet. Vagy végezzen **Kézi kalibrálás**.

Megjegyzések az érintőegység használatához

Figyelmeztetés	
Ne szerelje szét és ne alakítsa át az érintőegységet. Az érintőegységben egy nagyfeszültségű lézeres termék található, ami tüzet, áramütést vagy balesetet okozhat.	
Az érintőegységet kizárólag EB-735Fi/EB-725Wi típusú készülékekhez csatlakoztassa. Ne csatlakoztassa másfajta kivetítőhöz vagy más eszközhöz. Az eszköz meghibásodhat, vagy a szokottnál nagyobb intenzitású lézerfényt bocsáthat ki.	
Ne menjen az érintőegység közelébe, ha Ön orvosi eszközt használ, például szívritmus-szabályozót hord. Arról is győződjön meg az érintőegység használata közben, hogy senki nem használ orvosi eszközt, például szívritmus-szabályozót a készülék közelében. Az érintőegységben lévő erős mágnes elektromágneses interferenciát hoz létre, ami az orvosi eszközök hibás működését okozhatja.	

Vigyázat!	
Ne menjen az érintőegység közelébe mágneses tárolóeszközzel (pl. mágneskártyával) vagy precíziós elektronikus készülékekkel (pl. számítógéppel, digitális órával vagy mobiltelefonnal). Az egységben lévő erős mágnes adatsérülést vagy hibás működést okozhat.	
Az érintőegység hátán levő mágnes erős mágneses vonzást hoz létre a szerelési felületen. Szerelés közben ügyeljen, hogy az ujjai és a testének egyéb részei ne csípődjenek be a mágnesek és a szerelési felület közé.	
Leselejtezéskor ne szerelje szét az érintőegységet. A leselejtezést a helyi és országos törvények, illetve jogszabályok szerint végezze el.	

Az érintőegység telepítési helye

Ez az eljárás eltérő lehet attól függően, hogy hová telepíti az érintőegységet.

Amikor a vetítési felületre szereli: Rögzítse mágnesekkel vagy csavarokkal	Amikor más felületre szereli: Rögzítse az érintőegység-konzollal
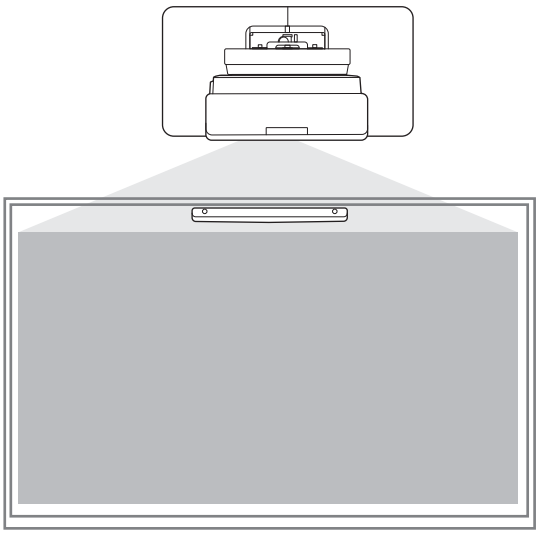	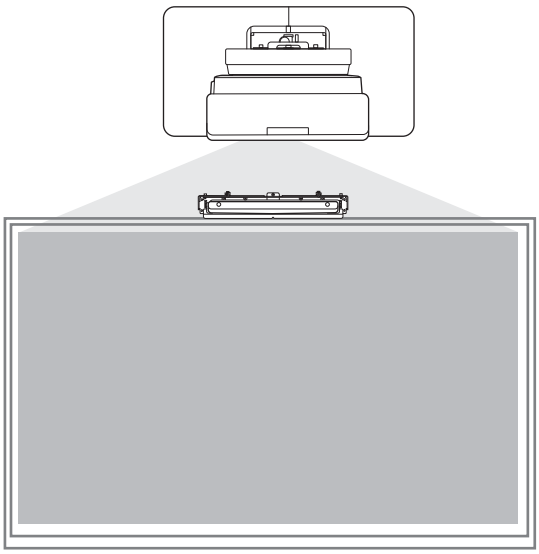

Vigyázat!	
Amikor az érintőegységet használja, a képet a képernyő elejére kell vetíteni. Nem használhatók az érintőműveletek amikor a képeket a képernyő hátoldalára vetíti.	
Az érintőegység telepítése előtt győződjön meg arról, hogy a hordozófelület nem görbe vagy torz, és a vetítővászon felületének egyenetlenségei nem haladják meg az 5 mm-t. 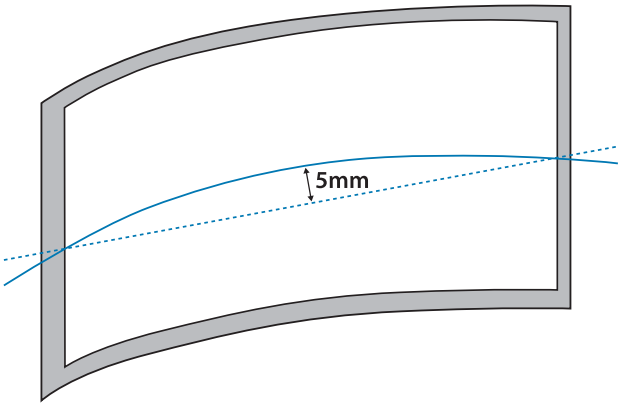	

Megjegyzések az érintőegység-konzolról

Vigyázat!	
Ha keret van a képernyő körül, győződjön meg hogy a keret felső részének vastagsága kevesebb mint 3 mm. Ha a képernyő felső részének vastagsága meghaladja a 3 mm-t, az érintőegység nem fog megfelelően működni. 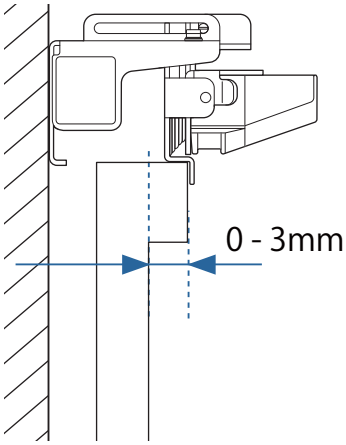 	
Győződjön meg, hogy a távolságot a fal és a vetítővászon felülete között kevesebb mint 50 mm. Nem tudja felszerelni az érintőegység-konzolt ha a távolság nagyobb mint 50 mm. 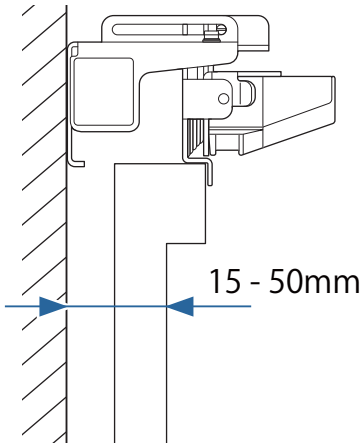 	

Megjegyzések a lézerről

Felragasztott címkék

Az érintőegység egy 1. osztályú (Class 1 besorolású) lézeres termék, amely megfelel az IEC/EN60825-1:2014 szabvány előírásainak.

Az érintőegységre figyelmeztető címkék lettek felragasztva, amelyek azt jelzik, hogy ez egy Class 1 besorolású lézeres termék.

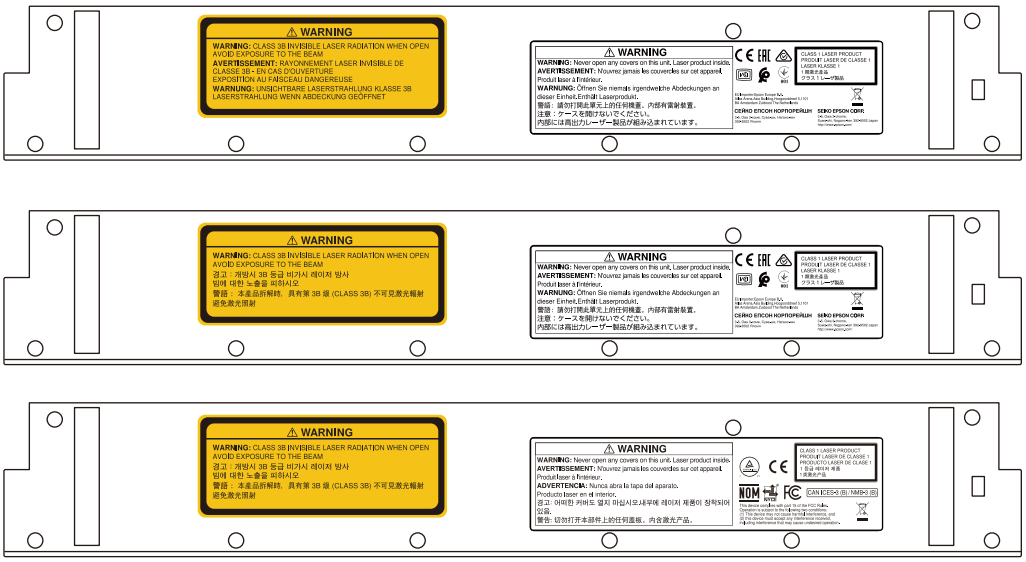

A címkéken az alábbi információk vannak feltüntetve.

- 1. osztályú (Class 1 besorolású) lézeres termék
- Figyelmeztetés: Ne nyissa fel a burkolatot. Az eszköz nagyteljesítményű lézert tartalmaz.
- Figyelmeztetés:
  - Vigyázat! Ha ezt a részt kinyitják, 3B osztályú, láthatatlan lézersugárzás kibocsátása történik meg.
  - Ne tegye ki magát a sugárzásnak.

Lézerkibocsátó port

A lézersugarat az érintőegység hátsó részén lévő lézerkibocsátó portok szórják ki.

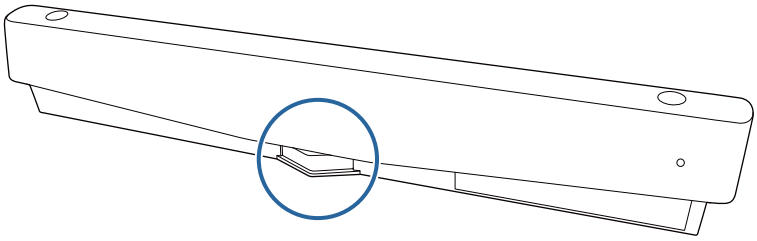

- Fényforrás teljesítménye: Max. 285 W
- Hullámhossz: 932 – 952 nm

Érintőegység jellemzői

Elem	Műszaki adatok
Érintőegység súlya	Kb. 0,6 kg
Üzemhőmérséklet	0 – 40°C
Tápellátás (a kivetítőről táplálva)	5 VDC 0,65 A

Külső méretek

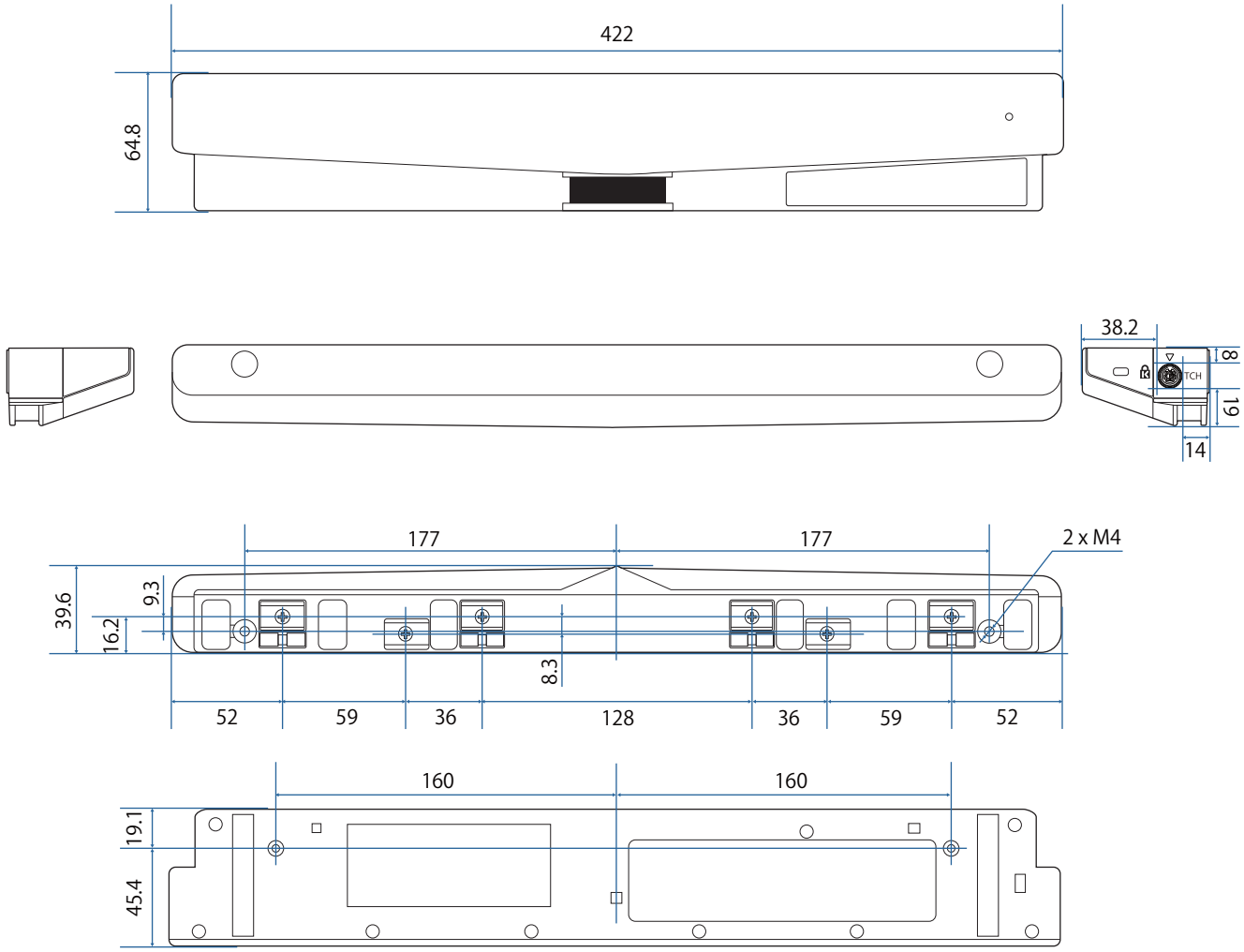

Érintőegység-konzol jellemzői

Elem	Műszaki adatok
Érintőegység-konzol súlya	Kb. 1,8 kg
Maximális terhelhetőség	Kb. 8,8 kg

Külső méretek

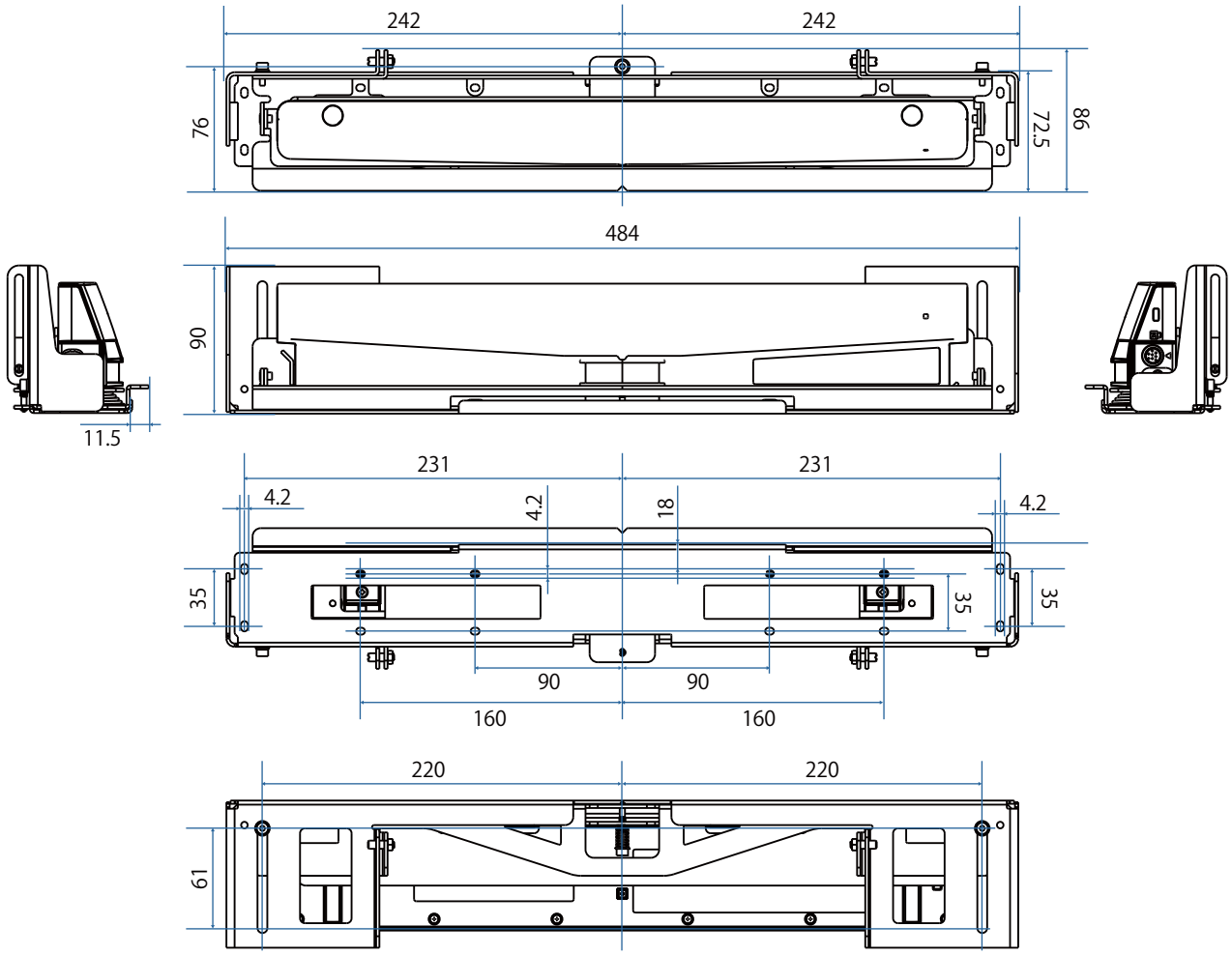

Állítási tartomány

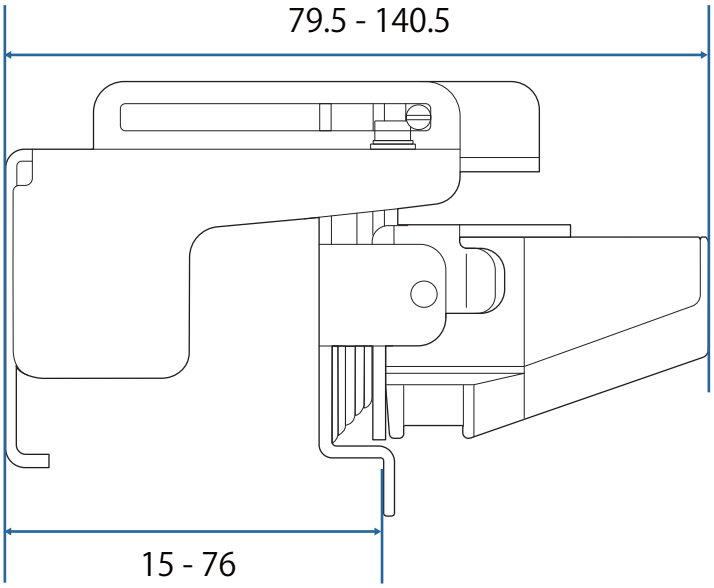

Régebbi típusú érintőegység használata esetén

Azok az érintőegységek, amelyeket korábbi típusú kivetítő modellekkel használt, ismét csatlakoztathatók és használhatók.

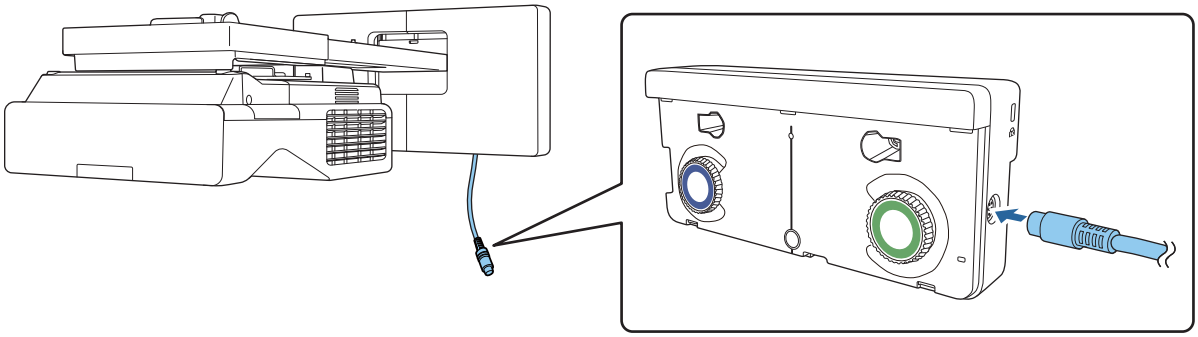

Csatlakoztatás után kövesse az alábbi lépéseket az érintőegység beállításához.

1. Kapcsolja be az érintőegységet (☛ 101. oldal)
2. Állítsa be a lézerkibocsátás szögét (☛ 102. oldal)
3. Végezze el az érintőműveletek kalibrálását (☛ 110. oldal)

Amikor infravörös visszaverőket szerel fel a vetítési felületre, használja őket anélkül, hogy eltávolítaná.

Az érintőegység telepítése

Az infravörös terelők telepítése

Ragassza az infravörös terelőket bármilyen akadályra, úgy mint keret vagy tálca a vetítési felület alján. Amennyiben akadályok vannak, a lézer visszaverődik és az ujjának helyzetét nem érzékeli helyesen.

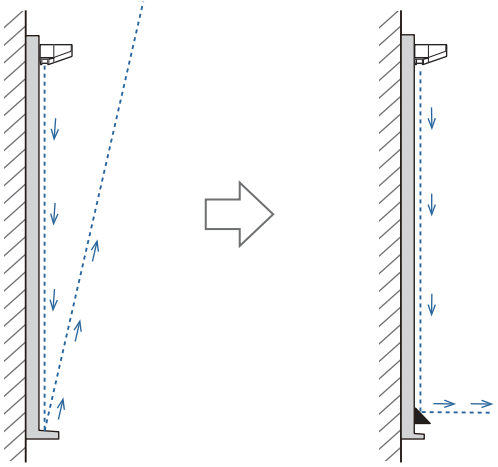

Amennyiben már infravörös visszaverőket szerelt fel a vetítési felületre, használja őket anélkül, hogy eltávolítaná.

1 A mellékelt infravörös terelőelemeket az akadályok mentén ragassza fel

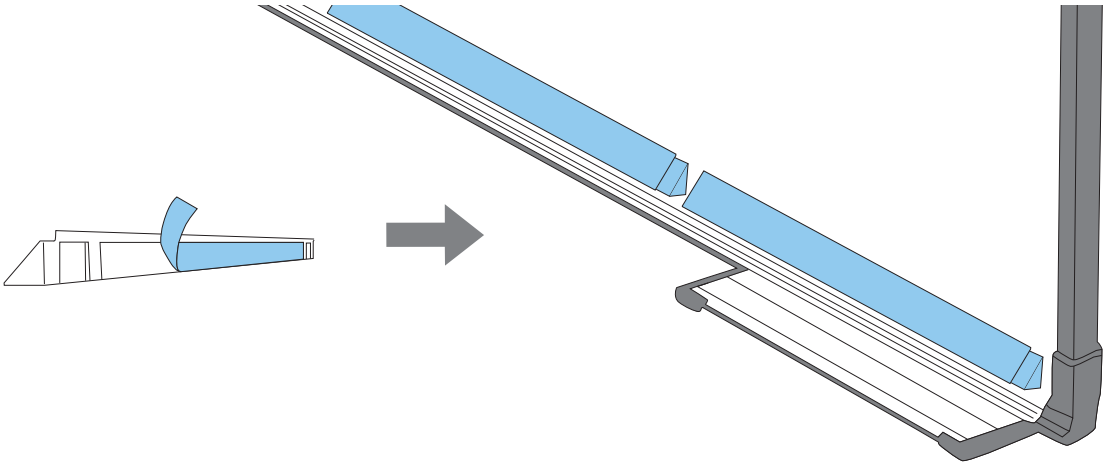

Az érintőegység telepítése

Amikor a vetítési felületet az érintőegység-konzol nélkül szereli fel

1 Kapcsolja be a kivetítőt, majd nyomja meg a [Menu] gombot

Távirányítóval

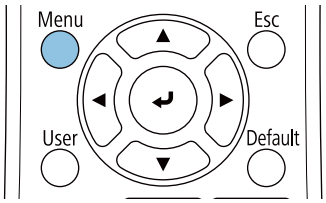

Kezelőpanellel

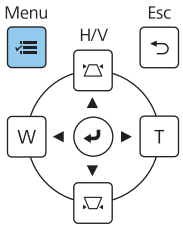

2 Válassza **Érintőegység** a **Telepítés** menüből

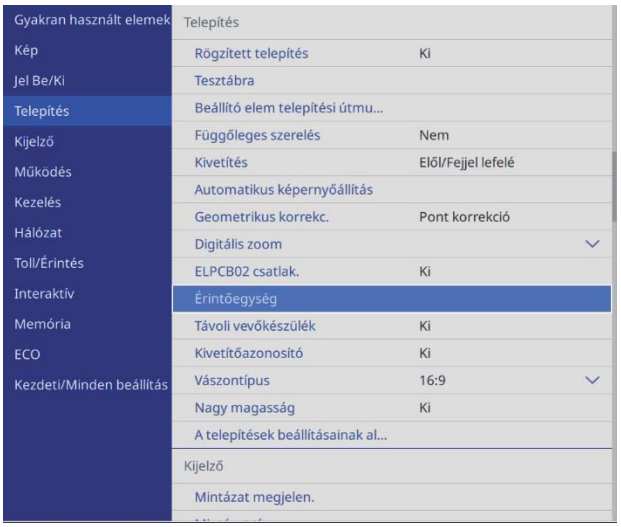

3 Válassza ki a **Telepítési minta** opciót

Láthatja a kivetített kép telepítési mintáját.

4 Amikor mágneses felületre szereli, ellenőrizze a szerelési helyzetet és szerelje mágnesekkel az érintőegységet

Amikor nem mágneses felületre szereli, lépjen a következő lépésre.

> ⚠ **Vigyázat**
>
> A mágnesek erőteljesek, és a becsípődő ujjakban sérülést okozhatnak. Ügyeljen, hogy az ujjai és a testének egyéb részei ne csípődjenek be a mágnesek és a szerelési felület közé.

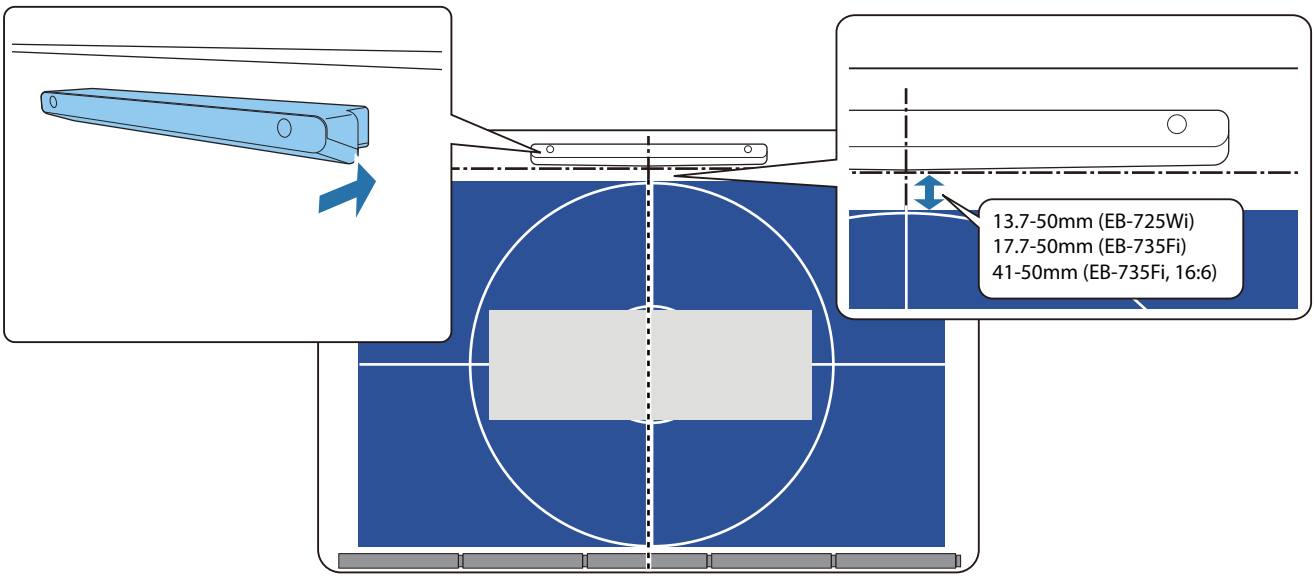

Miután felszerelte az érintőegységet, menjen ide "Az érintőegység bekapcsolása" 101. oldal.

5 Amikor nem mágneses felületre szereli, rögzítse a sablon lapot az érintőegység telepítési helyére

Amint lent látható, rögzítse a sablon lap alját a telepítési mintára.

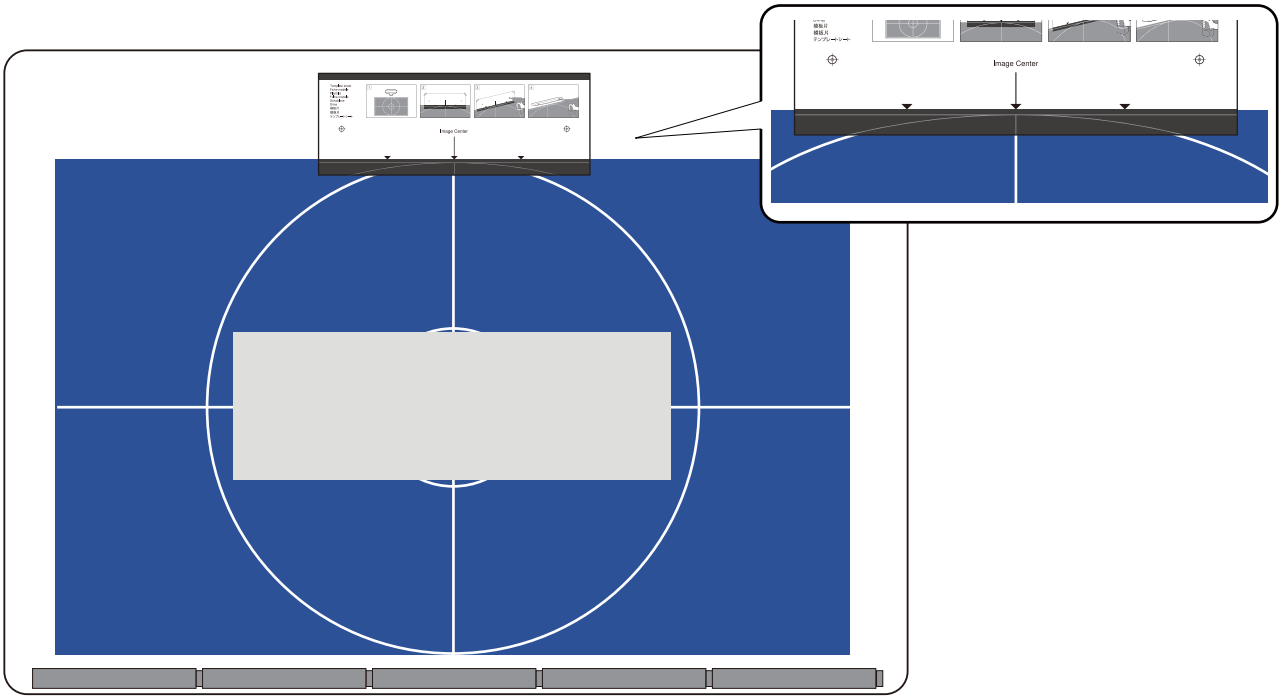

6 Fúrjon lyukakat a telepítési felületbe, majd távolítsa el a sablon lapot

7 Helyezze be a tartozék távtartókat (x2) a csavarlyukakba az érintőegység hátoldalán

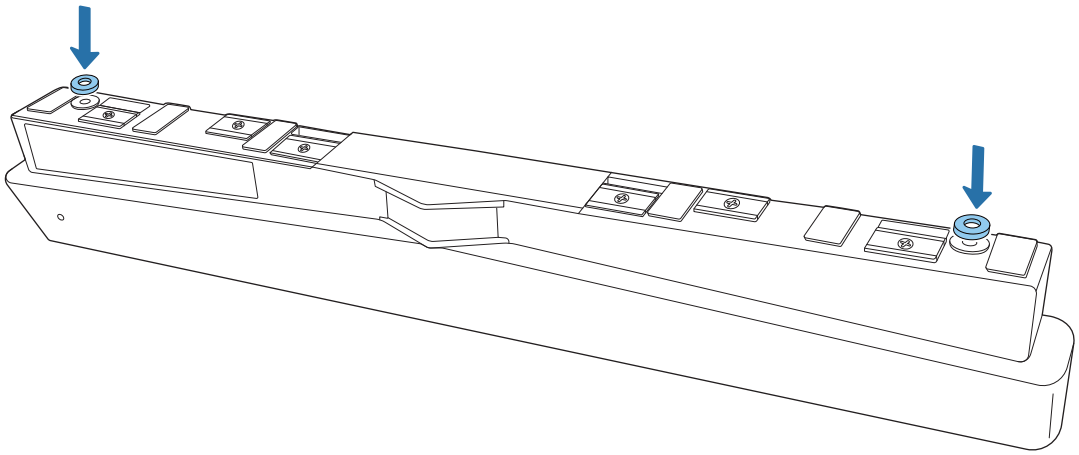

8 Távolítsa el az érintőegység elején levő gumisapkákat (x2)

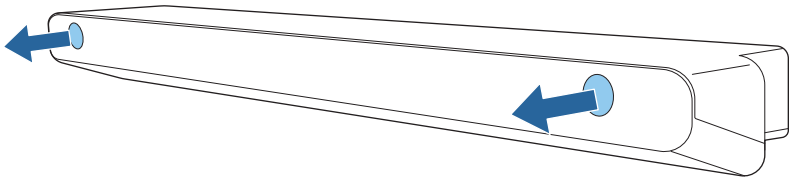

9 Rögzítse az érintőegységet a kereskedelemben kapható M4 csavarokkal (x2)

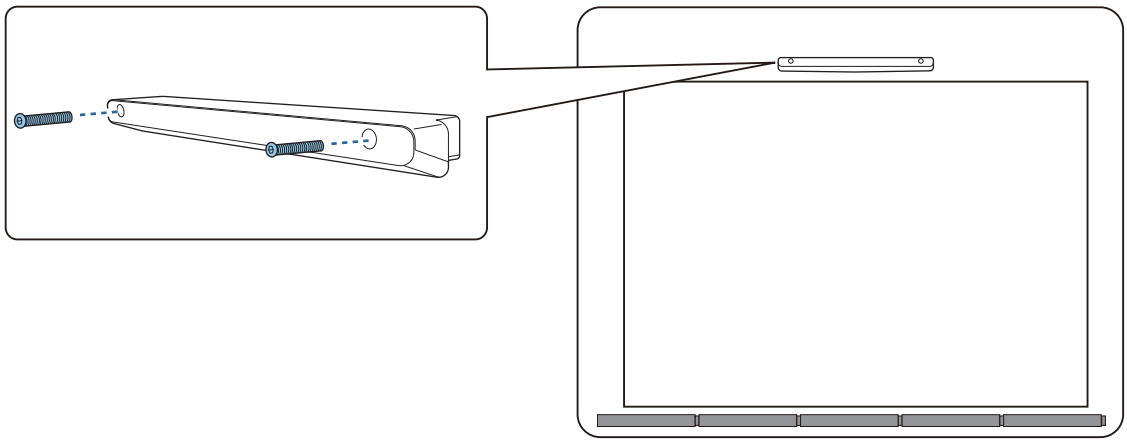

A következőkben láthatja a csavarlyukak mélységét az érintőegységen.

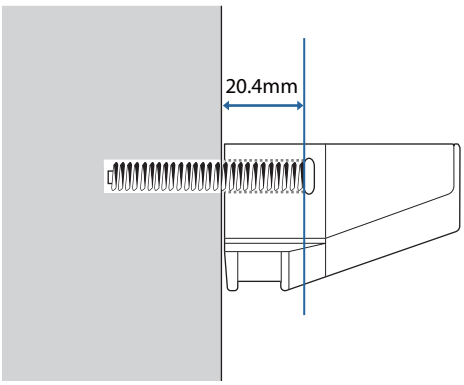

10 Helyezze be a 8 lépésben eltávolított gumisapkákat a csavarlyukakba az érintőegység elején

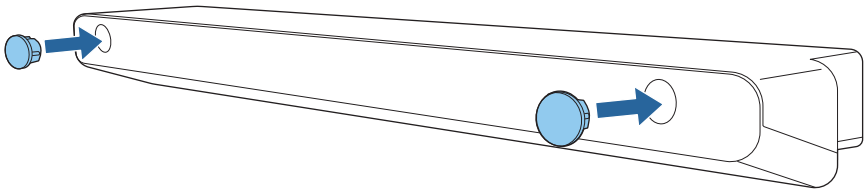

Amikor a szereléshez az érintőegység-konzolt használja a vetítési felületen kívül

1 Kapcsolja be a kivetítőt, majd nyomja meg a [Menu] gombot

Távirányítóval

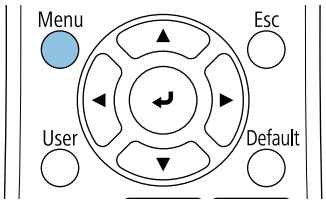

Kezelőpanellel

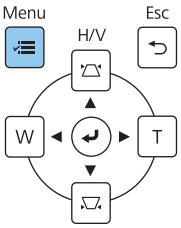

2 Válassza **Érintőegység** a **Telepítés** menüből

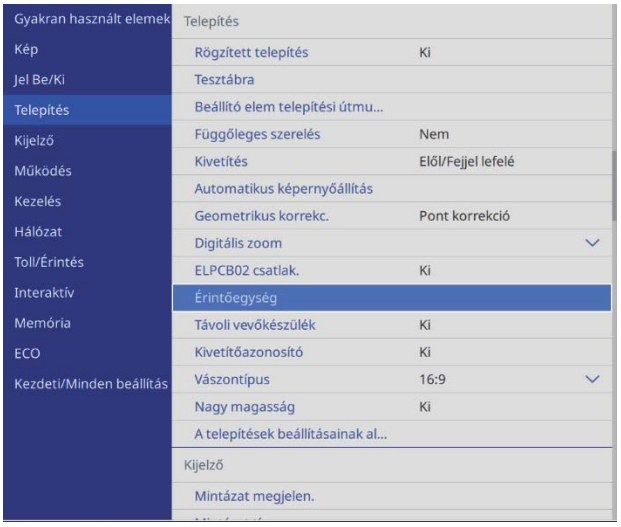

3 Válassza ki a **Telepítési minta** opciót

Láthatja a kivetített kép telepítési mintáját.

4 Rögzítse a sablonlapot az érintőegység-konzol számára

Igazítsa a vetítési felület felső szélét a sablonlap alsó széléhez.

Ha rés van a konzol szerelési felülete és a vetítési felület között, ajánlott előzőleg jeleket rajzolni a szerelési helyzetbe.

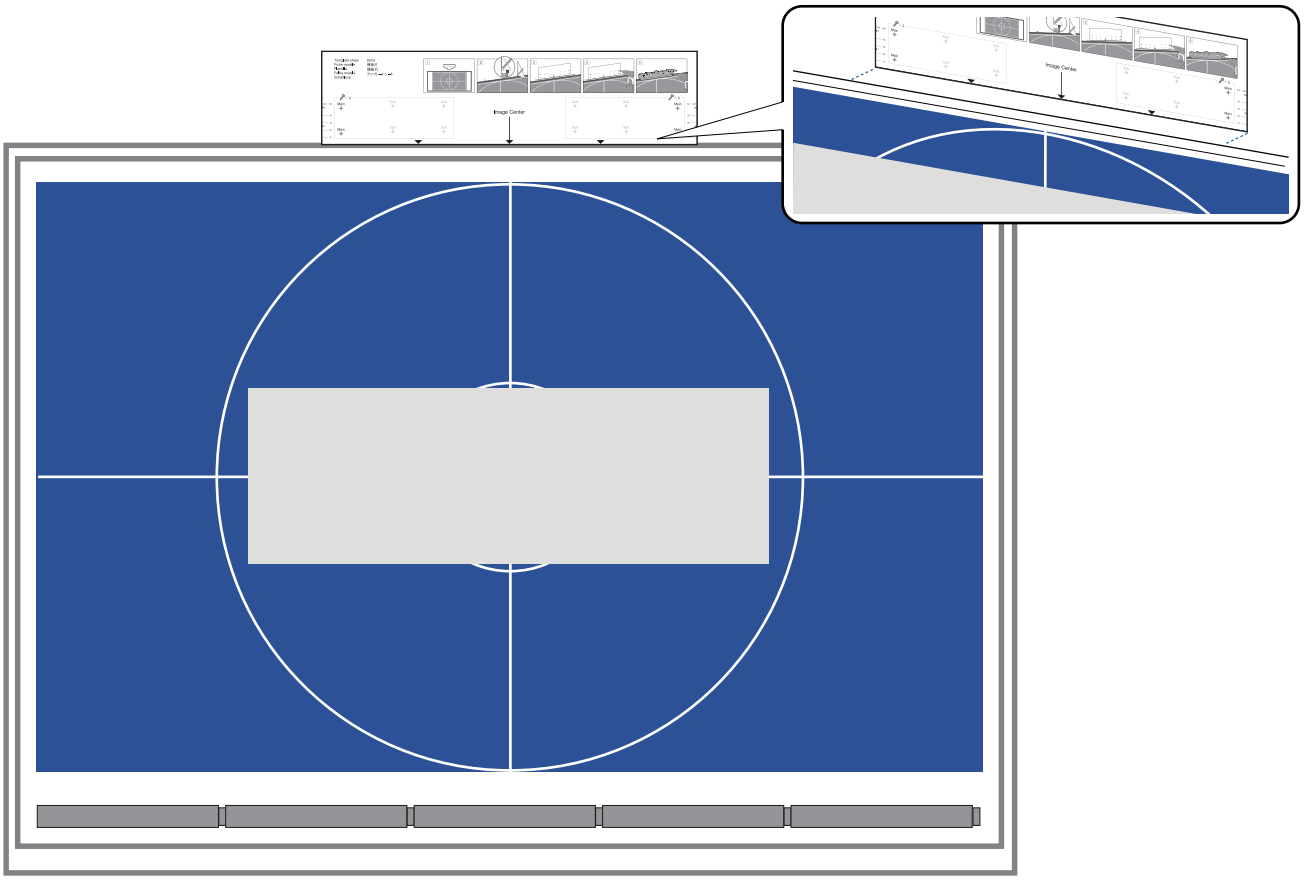

5 Fúrjon lyukakat a telepítési felületbe, majd távolítsa el a sablon lapot

Fúrjon lyukakat a **Main** címkével ellátott négy pontot a sablonlapon.

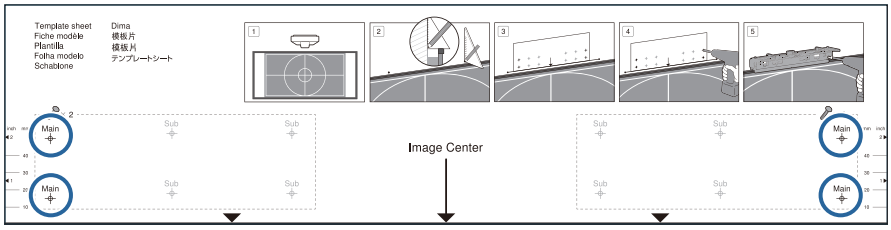

A szerelési felülettől függően szüksége lehet, hogy a konzolt a Sub címkével ellátott pontokon is rögzítse.

Fúrjon lyukat négy pontban (kettőt balra, kettőt jobbra) az optimális egyensúly érdekében.

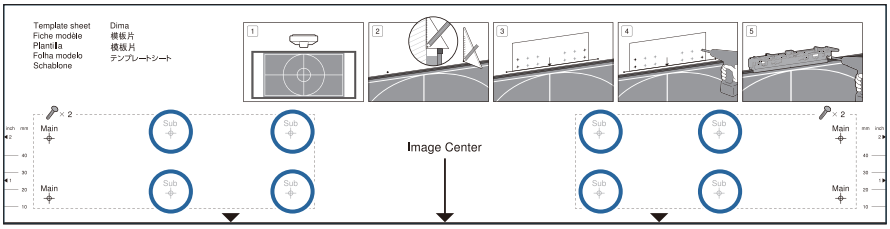

6 Lazítsa meg a csavarokat (x2) az érintőegység-konzol felső felén

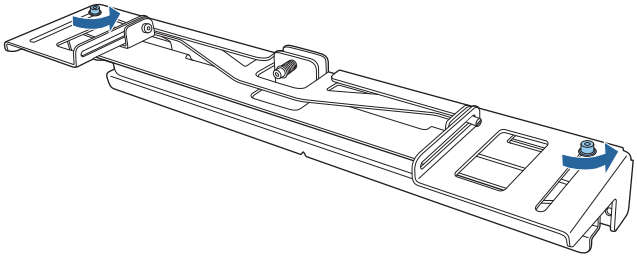

7 Csúsztassa el az alkatrészeket a konzol elején amíg teljesen kinyílnak

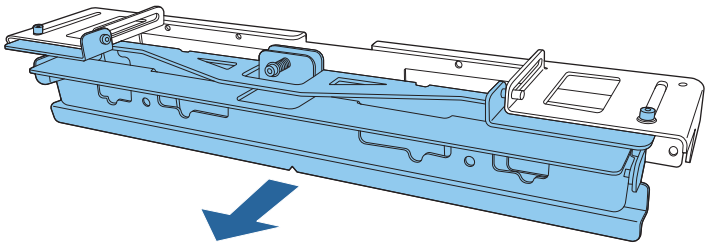

A csúszó rész szerelés közbeni elcsúszásának megakadályozása érdekében enyhén húzza meg a felső csavarokat (x2) amelyeket a 6. lépésben meglazított.

8 Rögzítse a konzolt a falhoz kereskedelemben kapható 3,8 mm átmérőjű 45 mm hosszú facsavarokkal (x4) vagy M4 rögzítőcsavarokkal (x4)

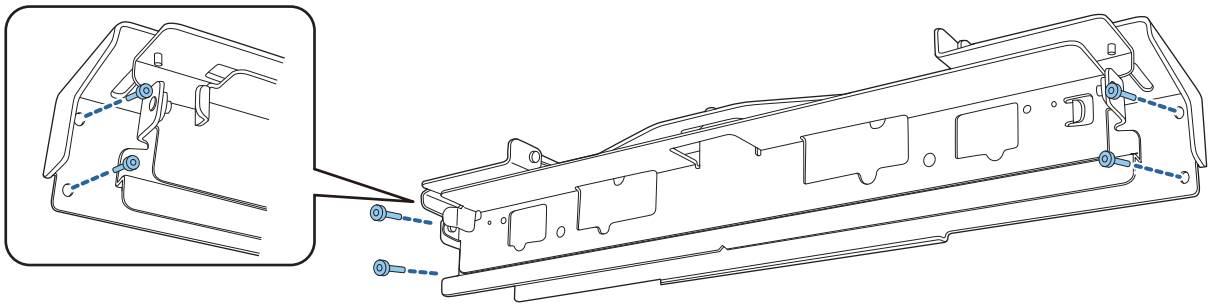

9 Csúsztassa el a konzolt hogy találjon a vetítő képernyőhöz

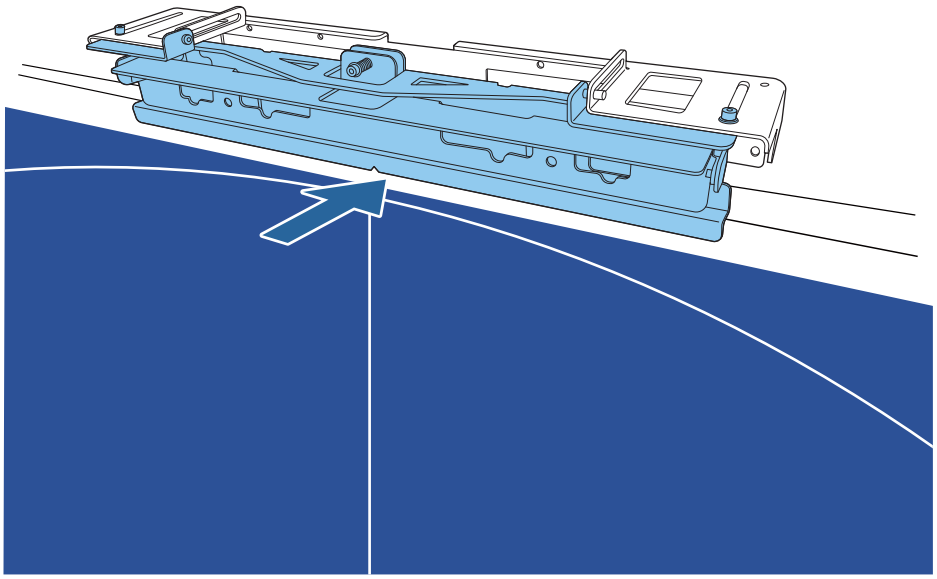

Csúsztassa addig, amíg a konzol alsó széle érinti a vetítő képernyőt.

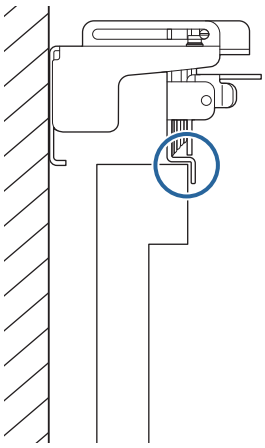

10 Távolítsa el az érintőegység elején levő gumisapkákat (x2)

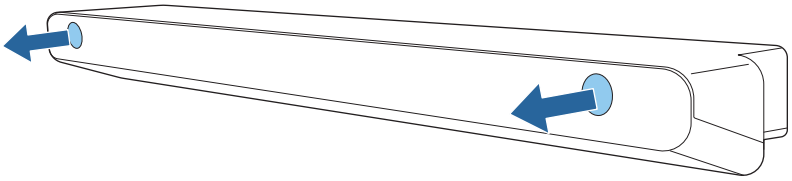

11 Rögzítse az érintőegységet a konzolhoz a mellékelt M4 x 25 mm-es csavarokkal (x2)

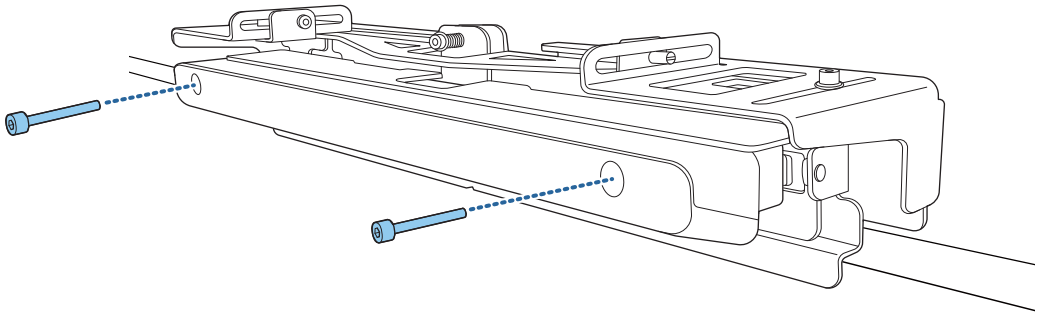

> ⚠ **Vigyázat**
>
> Az érintőegység hátulján erős mágnes található. Ne tegye a kezét az érintőegység és az érintőegység-konzol közé.

12 Helyezze be a 10 lépésben eltávolított gumisapkákat a csavarlyukakba az érintőegység elején

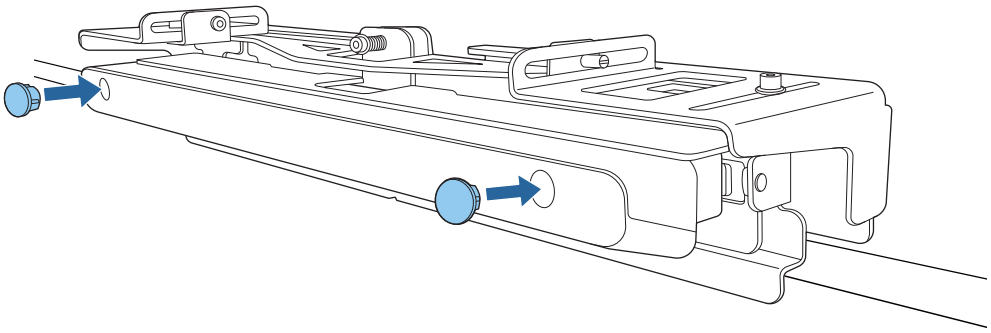

Biztonsági kábel felszerelése

Az érintőegységen lévő biztonsági nyílás kompatibilis a Kensington által gyártott Microsaver Security Systemmel. A Microsaver Security Systemre vonatkozó további részletekért lásd a következő részt.

http://www.kensington.com/

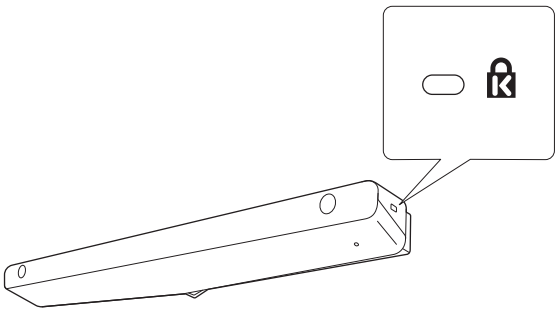

Az érintőegység bekapcsolása

1 Csatlakoztassa az érintőegység kivetítővel összekötött csatlakozókábelét az érintőegység TCH-portjába

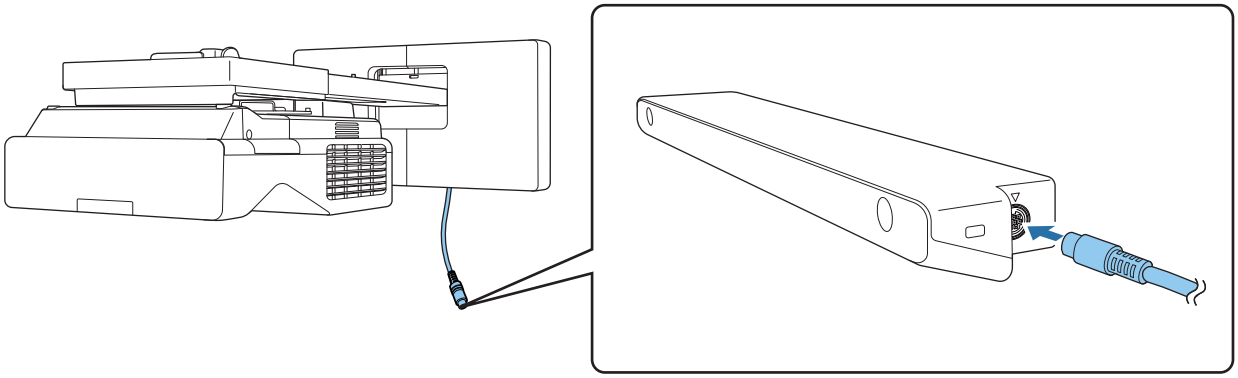

2 Válassza **Érintőegység** a **Telepítés** menüből

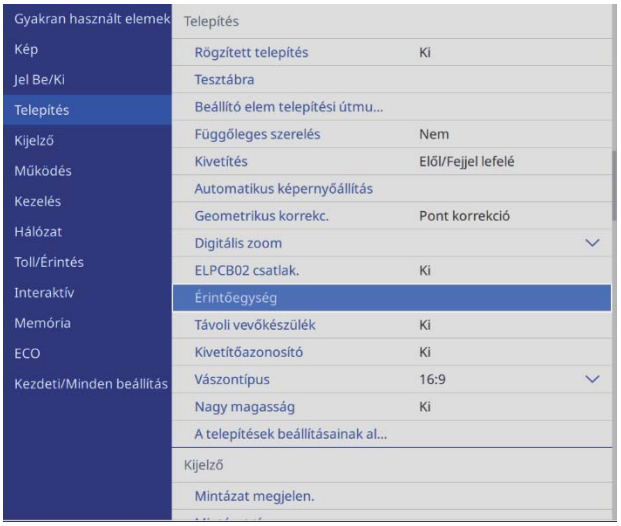

3 Állítsa a **Táp** opciót **Be** értékre

Az érintőegység bekapcsol, és a jelzőfény kék színnel kezd világítani.

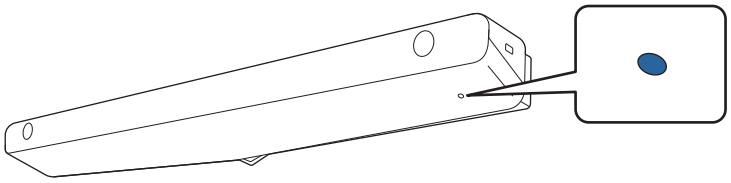

Az érintőegység automatikusan bekapcsol a következő alkalommal amikor bekapcsolja a kivetítőt ha a **Táp** beállítása **Be**.

A lézerkibocsátás szögének állítása (Érintőegység automatikus beállítás)

Az érintőegység függöny formájú infravörös lézersugarat bocsát ki. Az infravörös lézersugár visszaverődik az ujjáról, amikor megérinti a vetítési felületet, így a kivetítő infravörös kamerája képes azonosítani az ujja helyzetét, mert felismeri, honnan verődik vissza a fény.

Állítsa be az érintőegység által kibocsátott lézerfény szögét, hogy a kivetítő helyesen érzékelni tudja az ujja pozícióját.

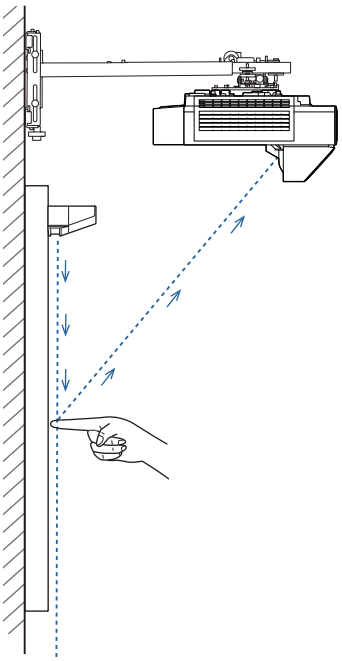

Ha a lézerfény kibocsátása nem a vászonnal párhuzamosan történik, a kivetítő nem fogja helyesen érzékelni az érintőműveleteket vagy az ujja helyzetét.

Ha a lézerfény kibocsátása nem a vászonnal párhuzamosan történik	
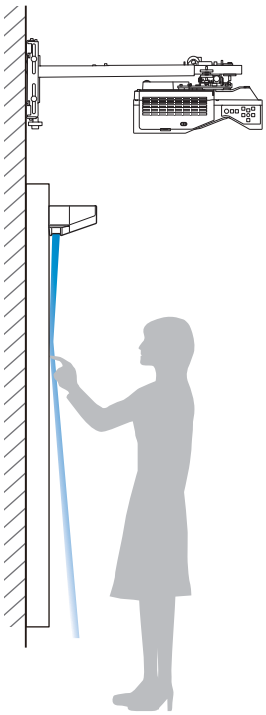	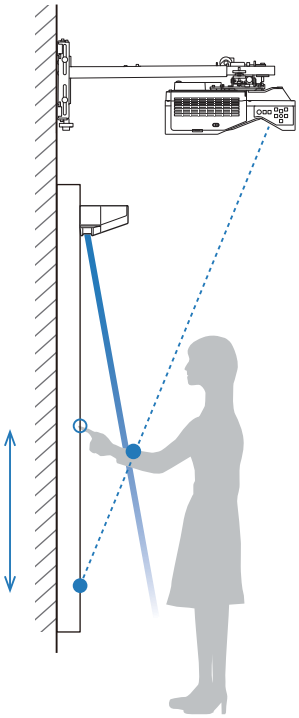

Ha a lézerfény kibocsátása nem a vászonnal párhuzamosan történik	
• Előfordulhat, hogy az ujja helyzetét akkor sem érzékeli a rendszer, ha megérinti a vetített képet. • Még ha nem is érinti meg a vetített képet, előfordulhat, hogy az érintőműveletek észlelése helytelenül történik, és nem szándékos műveletek végrehajtására kerül sor.	• Előfordulhat, hogy az ujja kivetítő által észlelt és tényleges helyzete nem esik egybe, és nem szándékos művelet végrehajtására kerül sor. • A kivetítő olyan állapotba lép, amelyben az érintés észlelhető, a kattintási művelet azonban nem.

A lézerkibocsátás szög beállítása előtt győződjön meg arról, hogy az interaktív toll már kalibrálva van.

1 Válassza **Érintőegység** a **Telepítés** menüből

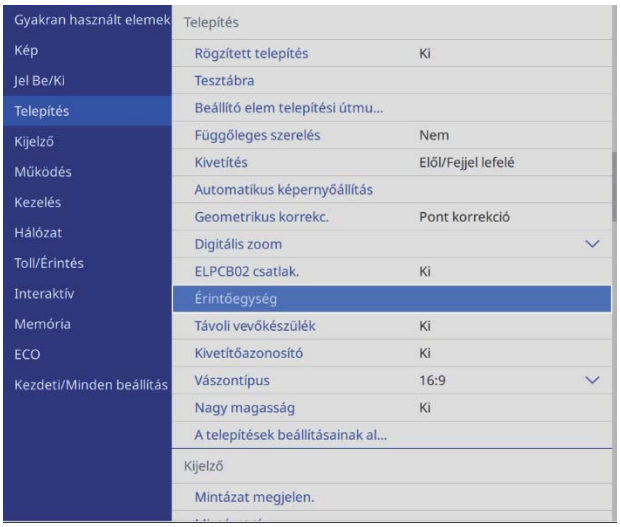

2 Jelölje ki az **Érintőegység beáll.** lehetőséget

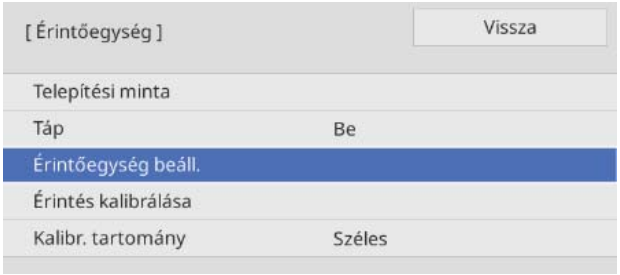

3 Válassza ki, hogy használja-e vagy sem az érintőegység-konzolt

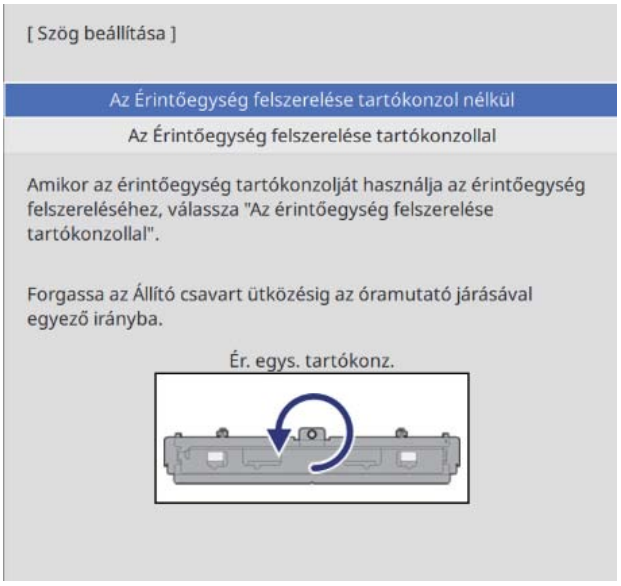

A következő lépések különböznek ha az érintőegység régebbi modelljét használja. Kövesse a képernyőn megjelenő útmutatásokat. A műveletek végrehajtásainak részleteiről lásd a *Telepítési útmutató* amelyet a régi kivetítővel szállítottak.

4 Amennyiben használja az érintőegység-konzolt, fordítsa az állítócsavart a konzol tetején balra, amíg nem lehet tovább fordítani

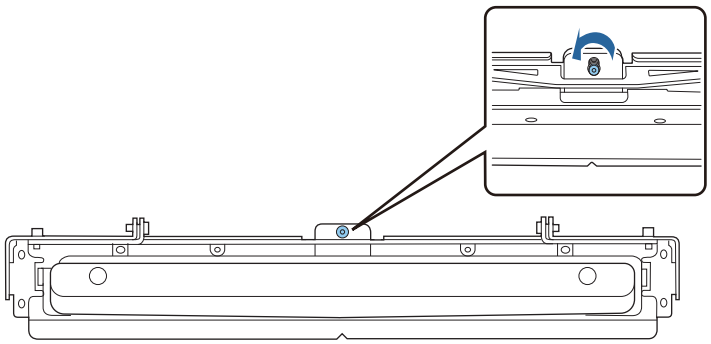

5 Helyezze a két tartozék jelölőt a jelölő helyére a vetítő képernyőre és rögzítse őket

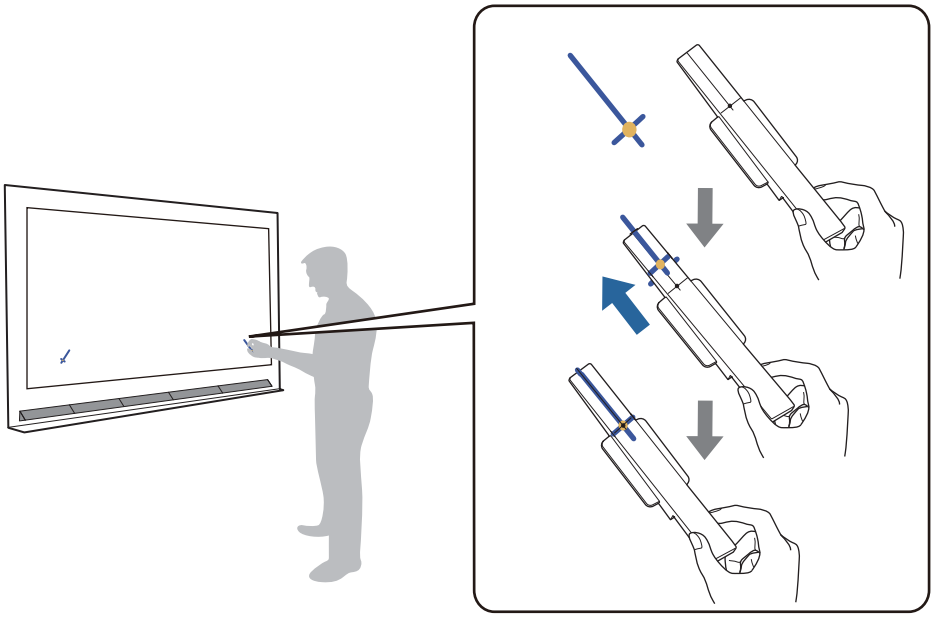

- Mágneses képernyők: Tegye a jelölők alját a képernyőre.
- Nem mágneses képernyők: Használja a tartozékként kapott szalagot a jelölők rögzítéséhez.

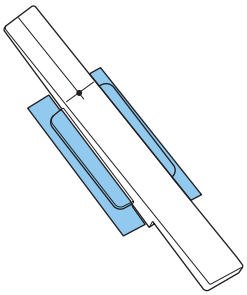

A szög beállítása közben a jelölőkön kívül ne tegyen mást a kivetített kép közelébe. Ha más tárgyak is a kivetített képre kerülnek, a szögbeállítást nem lehet megfelelően elvégezni.

6 Nyomja meg az [Enter] gombot, hogy elindítsa az érintőegység beállítását

Az automatikus beállítás eltarthat néhány percet, a vetítési felülettől függően.

7 Amikor az **Érintőegység állítása elkészült.** üzenet megjelenik, távolítsa el a jelölőket a vetítési felületről

Ha olyan üzenetet lát, amely arról értesíti, hogy az automatikus beállítás nem sikerült, ellenőrizze "Amikor az automatikus beállítás nem sikerül" 107. oldal.

8 Érintse meg a képernyőn megjelenő ( ) az ujjával és ellenőrizze, hogy ( ) ugyanabban a helyzetben jelenik meg

A jóváhagyáshoz érintse meg mind a négy ( ).

Vászon	Állapot
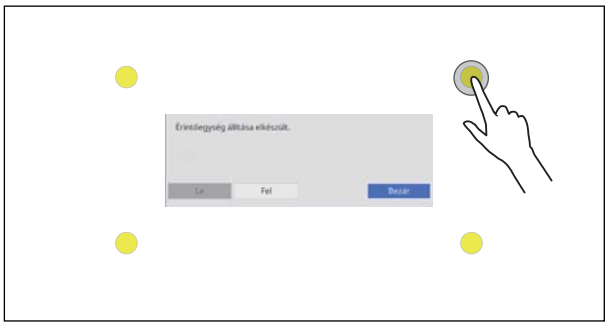	A beállítás akkor van helyesen elvégezve, ha a hely amit az ujjával megérint ugyanaz, mint ahol a ( ) megjelenik.
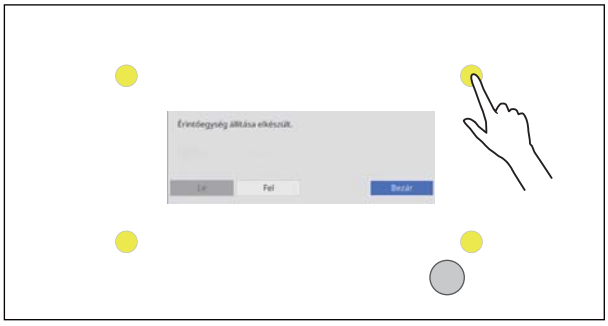	Ha a ( ) máshol jelenik meg mint a pont amit megérintett, válassza **Fel** ha a vezérlőpanelt vagy a távirányítót használja. Ezután érintse meg ( ) újra az ujjával, hogy jóváhagyja. Ismételje meg, amíg ( ) a megfelelő helyen jelenik meg.

A beállítás elkészült, amikor ( ) megfelelő helyzetben jelenik meg mind a négy ( ) helyzetben.

Menjen ide "Az érintőműveletek helyzetének kalibrálása" 110. oldal.

Amikor az automatikus beállítás nem sikerül

1 Ellenőrizze hogy az érintőegység szerelési helye megfelelő

- Győződjön meg, hogy az érintőegység és a vetített kép párhuzamos.

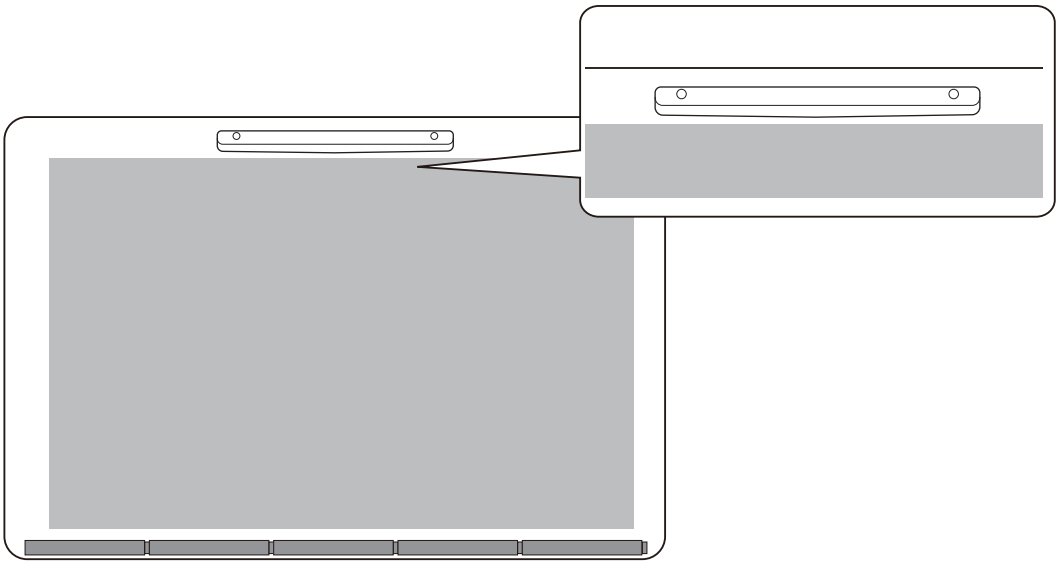

- Ha az érintőegység-konzolt használja, győződjön meg, hogy a konzol alsó széle egybemosódik a vetítési felülettel rés nélkül.

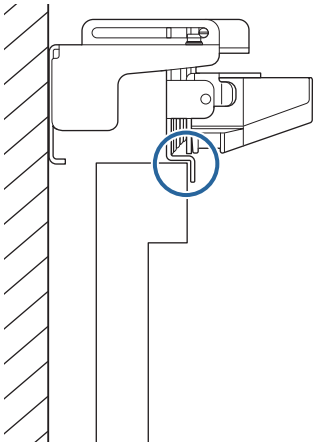

2 Ellenőrizze a megjelenő üzenetet és tegye meg a szükséges lépéseket

Vászon	Megoldás
[Érintőegység beáll.] Automatikus állítás sikertelen. Lépés: 1.Forgassa az Állító csavart ütközésig az óramutató járásával egyező irányba. Amikor ez a lépés kész, folytassa a következő lépéssel. Ér. egys. tartókonz. 	Kövesse a képernyőn megjelenő útmutatásokat, hogy állítsa be a lézerkibocsátás szögén, majd végezze el újra az automatikus beállítást. Részletekért lásd "A lézerkibocsátás szögének beállítása" 108. oldal.
Érintőegység állítása sikertelen. Törölje a jelölőket. Ellenőrizze, hogy a vetítési oldalt és az interaktív toll vevőegységét nem éri napfény vagy erős fényforrás (pl. fénycső), illetve nincsenek akadályok a vászon előtt. Győződjön meg, hogy nincs akadály azon a zónán ahol az ikonok megjelennek. Távolítson el minden ikont és indítsa újra az érintőegység állítását. Ha nem tudja eltávolítani az ikont, vegye fel a kapcsolatot a támogatási központtal. Bezár	Ellenőrizze a következőket miután eltávolította a jelölőket a vetítési felületről. • Ha az (✕) ikont látja a vetítési felületen, ellenőrizze hogy van-e akadály az ikon helyén. • Ellenőrizze, hogy erős fény, például napfény vagy fluoreszkáló fény vetődik-e a vetítési felületre vagy az interaktív fényérzékelőre. Ha mindent ellenőrzött, végezze el az **Érintőegység beáll.** a **Telepítés** menüből.
Az érintőegység rosszul működött. [0000] Bezár	Megtörténhet, hogy az érintőegység hibásan működik. Forduljon a forgalmazóhoz.

A lézerkibocsátás szögének beállítása

Ez a fejezet elmagyarázza hogyan állítsa újra a lézert ha a következő képernyőt látja.

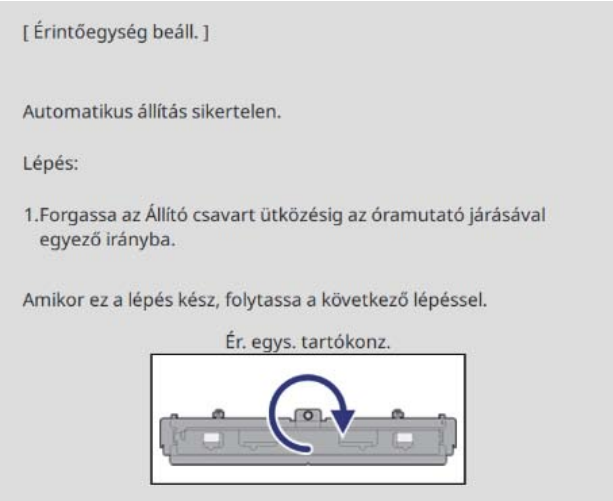

1 Nyomja meg az Enter gombot

A következő beállító képernyőt látja.

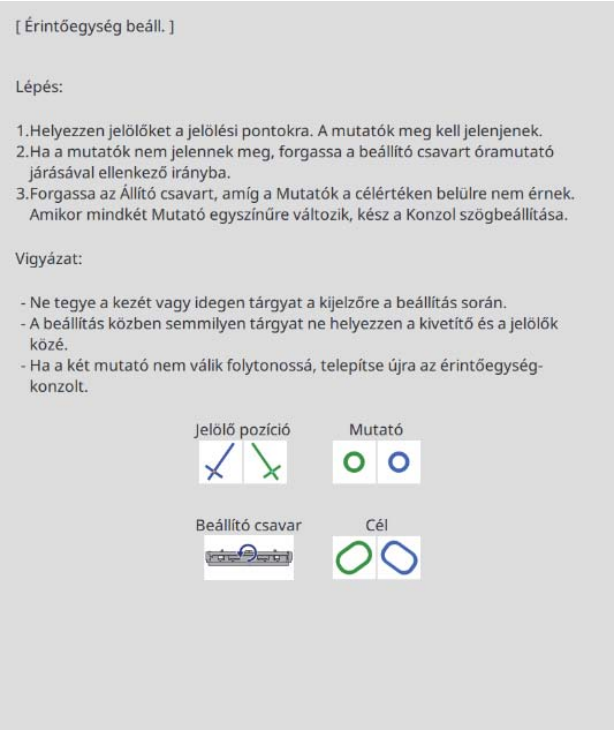

2 Fordítsa az állítócsavart az óramutató járásával megegyező irányba a bal és jobb mutatók takarásához

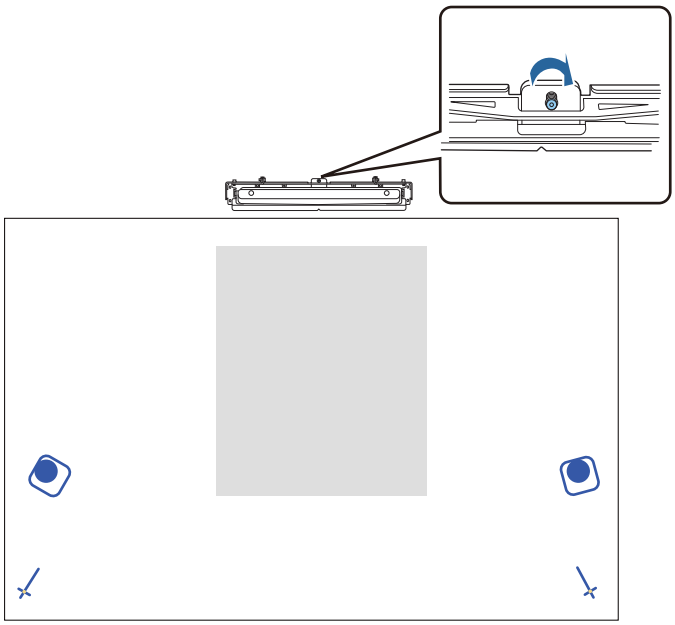

3 Nyomja meg az [Enter] gombot, hogy elindítsa az érintőegység beállítását

4 Amikor a beállítás elkészült és a következő képernyőt látja, távolítsa el a jelölőket a vetítési felületről

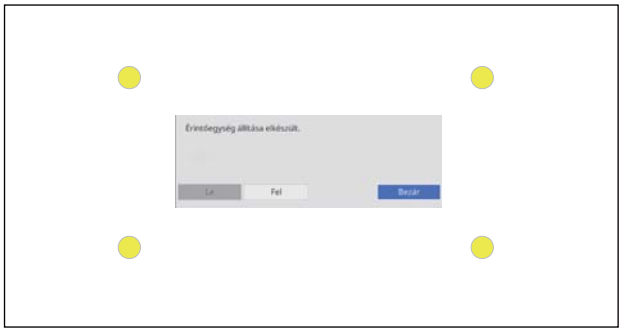

Ha olyan üzenetet lát, amely arról értesíti, hogy az automatikus beállítás nem sikerült, ellenőrizze "Amikor az automatikus beállítás nem sikerül" 107. oldal.

Az érintőműveletek helyzetének kalibrálása

Kalibrálja az érintőműveleteket, hogy a kivetítő a műveleteket precízen tudja felismerni.

1 Nyomja meg a kivetítőn a [Menu] gombot

Távirányítóval

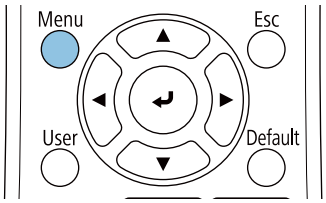

Kezelőpanellel

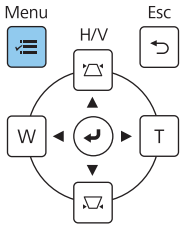

2 Válassza **Érintőegység** a **Telepítés** menüből

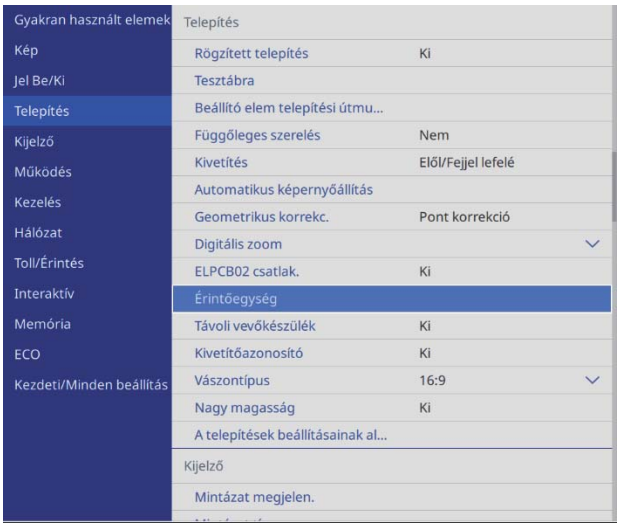

3 Válassza ki az **Érintés kalibrálása** lehetőséget

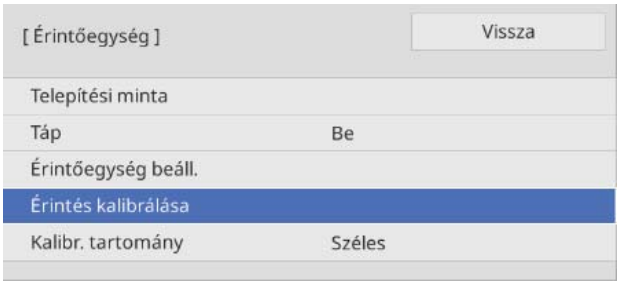

4 Válassza **Igen**

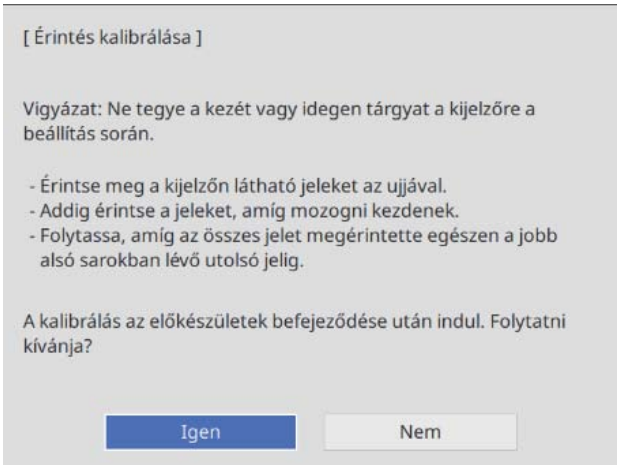

A vetítővászon bal felső részén egy pont jelenik meg.

5 Érintse meg az ujjával a pont közepét

Amikor a pont eltűnik és áttér a következő pozícióba, engedje el a képernyőt.

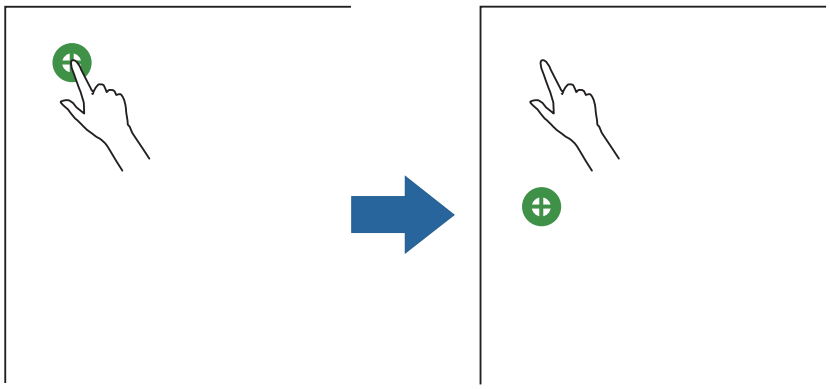

- Ügyeljen arra, hogy a pont közepét érintse meg. Ellenkező esetben a pozicionálás hibás lehet.

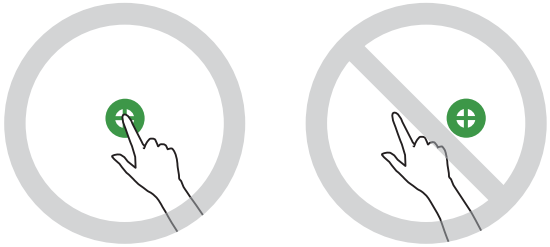

- A képernyőt kizárólag az ujjhegyével érintse meg.

6 Ismételje az 5. lépést, amíg az összes pont eltűnik

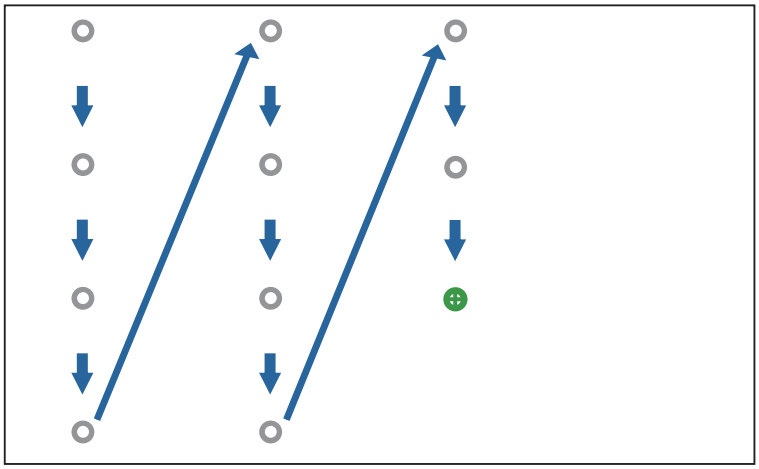

Amikor az összes pont eltűnik, az érintőműveletek kalibrálása kész.

- Ha véletlenül rossz helyen érinti meg a képernyőt, nyomja meg az [Esc] gombot a távvezérlőn vagy a kezelőpanelen. Ekkor visszatérhet az előző pontra. Kettővel korábbi pontra nem lehet visszatérni.
- Az érintőműveletek kalibrálásának megszakításához tartsa megnyomva két másodpercig az [Esc] gombot.
- Az összes pont eltűnése után több másodpercig is eltarthat, amíg az érintés kalibárlása befejeződik.

Tömeges beállítási funkció

Miután megadta a kivetítő menübeállításait az egyik készülék esetében, átmásolhatja a beállításokat a többi kivetítőre (tömeges beállítási funkció). A tömeges beállítási funkció kizárólag egyforma típusszámú kivetítők esetében működik.

Használja az alábbi módok egyikét.

- Beállítás USB flash-meghajtó használatával.
- Beállítás a számítógép és a kivetítő USB-kábellel történő csatlakoztatásával.
- Végezze el a beállításokat az Epson Projector Management segítségével.

Ez az útmutató az USB flash-meghajtó és az USB-kábel használatával elvégezhető módszereket ismerteti.

Részletekért az Epson Projector Management használatáról lásd az *Epson Projector Management kezelési útmutatója*.

- Amennyiben nem szeretné lemásolni az alábbi beállításokat, állítsa a **Köt.beáll. Tartomány** beállítást **Korlátozott** értékre.
  - **Jelszavas védelem**
  - **EDID** a **Jel Be/Ki** menüből
  - **Hálózat** menü
- A tömeges beállítást a kivetítők helyzetének beállítása előtt végezze el. A tömeges beállítási funkció lemásolja az állítási értékeket a vetített kép számára, úgy mint Geometrikus korrekc. Ha a tömeges beállítást a kivetítők helyzetének beállítása után végzi el, az elvégzett beállítások módosulhatnak.
- A tömeges beállítási funkció használata esetén a regisztrált felhasználói logó a többi kivetítőre is át lesz másolva. Ne regisztráljon bizalmas információkat mint a felhasználói logó.

Vigyázat

A tömeges beállítás elvégzése a felhasználó felelőssége. Ha a tömeges beállítás olyan baleset miatt, mint például áramkimaradás, kommunikációs hiba miatt nem sikerül, az esetlegesen felmerülő javítási költségek a felhasználót terhelik.

Beállítás USB flash-meghajtó használatával

Ez a szakasz a USB flash-meghajtó használatával történő tömeges beállítást ismerteti.

- FAT rendszerrel formázott USB flash-meghajtót használjon.
- A tömeges beállítási funkció biztonsági funkcióval rendelkező USB flash-meghajtókon nem használható. Olyan USB flash-meghajtót használjon, amely nem rendelkezik biztonsági funkciókkal.
- A tömeges beállítási funkció USB-kártyaolvasókon vagy USB-merevlemezeken nem használható.

Beállítások mentése az USB flash-meghajtóra

1. Válassza le a kivetítő tápkábelét, és ellenőrizze, hogy a kivetítő összes jelzőfénye ki van kapcsolva

2 Csatlakoztassa az USB flash-meghajtót a kivetítő USB-A-portjához

- Csatlakoztassa az USB flash-meghajtót közvetlenül a kivetítőhöz. Ha az USB flash-meghajtó USB-elosztón keresztül csatlakozik a kivetítőhöz, előfordulhat, hogy a beállítások mentése nem megfelelően történik meg.
- Üres USB flash-meghajtót csatlakoztasson. Ha az USB flash-meghajtó a tömeges beállítási fájlon kívül egyéb adatokat is tartalmaz, előfordulhat, hogy a beállítások mentése nem megfelelően történik meg.

3 Miközben lenyomva tartja az [Esc] gombot a távvezérlőn vagy a kezelőpanelen, csatlakoztassa a tápkábelt a kivetítőhöz

Az „On/Standby" (Bekapcsolva/Készenlét) jelzőfény és a „Status" (Állapot) jelzőfény kék színre vált, a „Laser" (Lézer) jelzőfény és a „Temp" (Hőmérséklet) jelzőfény pedig narancssárga színű lesz.

Miután a kivetítő össze jelzőfénye kialudt, engedje el az [Esc] gombot.

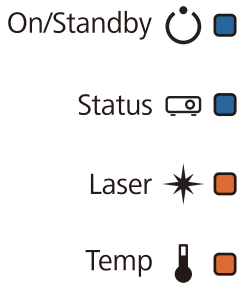

Ha az összes jelzőfény elkezd villogni, a tömeges beállítási fájl írása van folyamatban.

Vigyázat

- A fájl írása közben ne válassza le a kivetítő tápkábelét. Ha leválasztja a tápkábelt, előfordulhat, hogy a kivetítő nem indul el megfelelően.
- Ne válassza le az USB flash-meghajtót a kivetítőről, miközben a fájl írása folyik. Ha leválasztja az USB flash-meghajtót, előfordulhat, hogy a kivetítő nem indul el megfelelően.

Ha az írás normál módon fejeződik be, a kivetítő kikapcsol, és csak az „On/Standby" (Bekapcsolva/Készenlét) jelzőfény világít kék színnel.

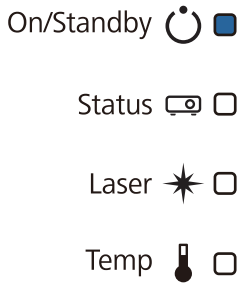

Ha a tápfeszültség kikapcsol, húzza ki az USB flash-meghajtót.

- A tömeges beállítási fájl neve PJCONFDATA.bin. Ha meg szeretné változtatni a fájlnevet, írjon szöveget a PJCONFDATA után. Ha a fájlnév PJCONFDATA részét módosítja, előfordulhat, hogy a kivetítő nem ismeri fel helyesen a fájlt.
- Kizárólag egybájtos karaktereket használhat a fájlnévben.

Az elmentett beállítások másolása más kivetítőkre

1 Válassza le a kivetítő tápkábelét, és ellenőrizze, hogy a kivetítő összes jelzőfénye ki van kapcsolva

2 Csatlakoztassa a mentett tömeges beállítási fájlt tartalmazó USB flash-meghajtót a kivetítő USB-A-portjához

> A tömeges beállítási fájlon kívül ne tároljon másféle adatot az USB flash-meghajtón. Ha az USB flash-meghajtó a tömeges beállítási fájlon kívül egyéb adatokat is tartalmaz, előfordulhat, hogy a beállítások másolása nem megfelelően történik meg.

3 Miközben lenyomva tartja a [Menu] gombot a távvezérlőn vagy a kezelőpanelen, csatlakoztassa a tápkábelt a kivetítőhöz

Az „On/Standby" (Bekapcsolva/Készenlét) jelzőfény és a „Status" (Állapot) jelzőfény kék színre vált, a „Laser" (Lézer) jelzőfény és a „Temp" (Hőmérséklet) jelzőfény pedig narancssárga színű lesz.

Miután a kivetítő össze jelzőfénye kialudt, engedje el a [Menu] gombot. A jelzőfények kb. 75 másodpercre kapcsolódnak be.

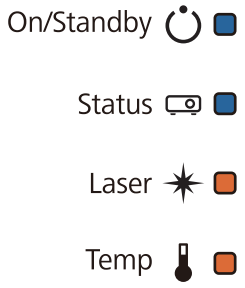

Ha az összes jelzőfény elkezd villogni, a beállítások írása van folyamatban.

> **Vigyázat**
>
> - A beállítások írása közben ne válassza le a kivetítő tápkábelét. Ha leválasztja a tápkábelt, előfordulhat, hogy a kivetítő nem indul el megfelelően.
> - Ne válassza le az USB flash-meghajtót a kivetítőről, miközben a beállítások írása folyik. Ha leválasztja az USB flash-meghajtót, előfordulhat, hogy a kivetítő nem indul el megfelelően.

Ha az írás normál módon fejeződik be, a kivetítő kikapcsol, és csak az „On/Standby" (Bekapcsolva/Készenlét) jelzőfény világít kék színnel.

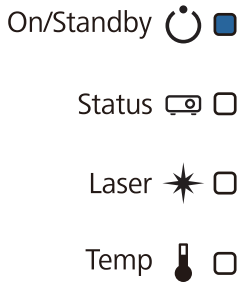

Ha a tápfeszültség kikapcsol, húzza ki az USB flash-meghajtót.

Beállítás a számítógép és a kivetítő USB-kábellel történő csatlakoztatásával

A tömeges beállítási funkciót az alábbi operációs rendszerek támogatják.

- Windows 7 és újabb rendszerek
- OS X 10.11 és újabb rendszerek

Beállítások mentése számítógépre

1 Válassza le a kivetítő tápkábelét, és ellenőrizze, hogy a kivetítő összes jelzőfénye ki van kapcsolva

2 Csatlakoztassa a számítógép USB-portját a kivetítő USB-B1 portjához egy USB-kábel segítségével

3 Miközben lenyomva tartja az [Esc] gombot a távvezérlőn vagy a kezelőpanelen, csatlakoztassa a tápkábelt a kivetítőhöz

Az „On/Standby" (Bekapcsolva/Készenlét) jelzőfény és a „Status" (Állapot) jelzőfény kék színre vált, a „Laser" (Lézer) jelzőfény és a „Temp" (Hőmérséklet) jelzőfény pedig narancssárga színű lesz.

Miután a kivetítő össze jelzőfénye kialudt, engedje el az [Esc] gombot.

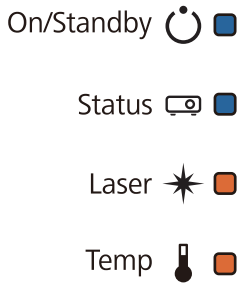

A számítógép a kivetítőt cserélhető lemezként ismeri fel.

4 Nyissa meg a cserélhető lemezt, és mentse a tömeges beállítási fájlt (PJCONFDATA.bin) a számítógépre

Ha meg szeretné változtatni a tömeges beállítási fájl nevét, írjon szöveget a PJCONFDATA után. Ha a fájlnév PJCONFDATA részét módosítja, előfordulhat, hogy a kivetítő nem ismeri fel helyesen a fájlt. Kizárólag egybájtos karaktereket használhat a fájlnévben.

5 Végezze el a „hardver biztonságos eltávolítását” a számítógépen, majd válassza le az USB-kábelt

> Mac gép használata esetén végezze el az „EPSON_PJ eltávolítása” műveletet.

A kivetítő kikapcsol, és csak az „On/Standby” (Bekapcsolva/Készenlét) jelzőfény világít kék színnel.

On/Standby
Status
Laser
Temp

Az elmentett beállítások másolása más kivetítőkre

1 Válassza le a kivetítő tápkábelét, és ellenőrizze, hogy a kivetítő összes jelzőfénye ki van kapcsolva

2 Csatlakoztassa a számítógép USB-portját a kivetítő USB-B1 portjához egy USB-kábel segítségével

3 Miközben lenyomva tartja a [Menu] gombot a távvezérlőn vagy a kezelőpanelen, csatlakoztassa a tápkábelt a kivetítőhöz

Az „On/Standby” (Bekapcsolva/Készenlét) jelzőfény és a „Status” (Állapot) jelzőfény kék színre vált, a „Laser” (Lézer) jelzőfény és a „Temp” (Hőmérséklet) jelzőfény pedig narancssárga színű lesz.

Miután a kivetítő össze jelzőfénye kialudt, engedje el a [Menu] gombot.

On/Standby
Status
Laser
Temp

A számítógép a kivetítőt cserélhető lemezként ismeri fel.

4 Másolja át a számítógépre mentett tömeges beállítási fájlt (PJCONFDATA.bin) a cserélhető lemez legfelső szintű mappájába

> A tömeges beállítási fájlon kívül ne másoljon át más fájlt vagy mappát a cserélhető lemezre.

5 Végezze el a „hardver biztonságos eltávolítását” a számítógépen, majd válassza le az USB-kábelt

Mac gép használata esetén végezze el az „EPSON_PJ eltávolítása” műveletet.

Ha az összes jelzőfény elkezd villogni, a beállítások írása van folyamatban.

Vigyázat

A beállítások írása közben ne válassza le a kivetítő tápkábelét. Ha leválasztja a tápkábelt, előfordulhat, hogy a kivetítő nem indul el megfelelően.

Ha az írás normál módon fejeződik be, a kivetítő kikapcsol, és csak az „On/Standby” (Bekapcsolva/Készenlét) jelzőfény világít kék színnel.

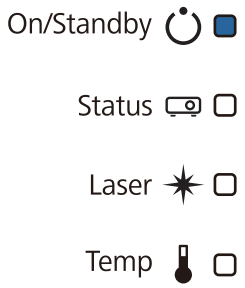

Ha a beállítás sikertelen

Ellenőrzés	Megoldás
A Laser és a Temp jelzőfénye narancssárga színnel villog gyors ütemben? 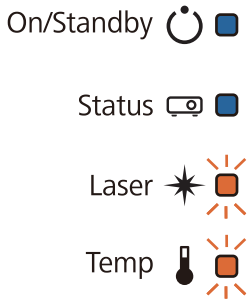	Elképzelhető, hogy a tömeges beállítási fájl sérült, vagy az USB flash-meghajtó, illetve USB-kábel nem megfelelően van csatlakoztatva. Válassza le az USB flash-meghajtót vagy USB-kábelt, húzza ki, majd csatlakoztassa újra a kivetítő tápkábelét, és próbálkozzon újra.

Ellenőrzés	Megoldás
Az „On/Standby” (Bekapcsolva/Készenlét) és a „Status” (Állapot) jelzőfény kék színnel villog, a „Laser” (Lézer) és a „Temp” (Hőmérséklet) jelzőfény pedig narancssárga színnel, gyors ütemben villog? On/Standby Status Laser Temp	Elképzelhető, hogy hiba történt a beállítások írása során vagy a kivetítő firmware-én. Ne használja tovább a kivetítőt, húzza ki a készülék zsinórját a konnektorból, majd vegye fel a kapcsolatot az Epsonnal.

Több kivetítő telepítése (Többszörös kivetítés)

Létrehozhat egy vízszintes hosszú képernyőt, mint egyesített kivetített képet több kivetítőből.

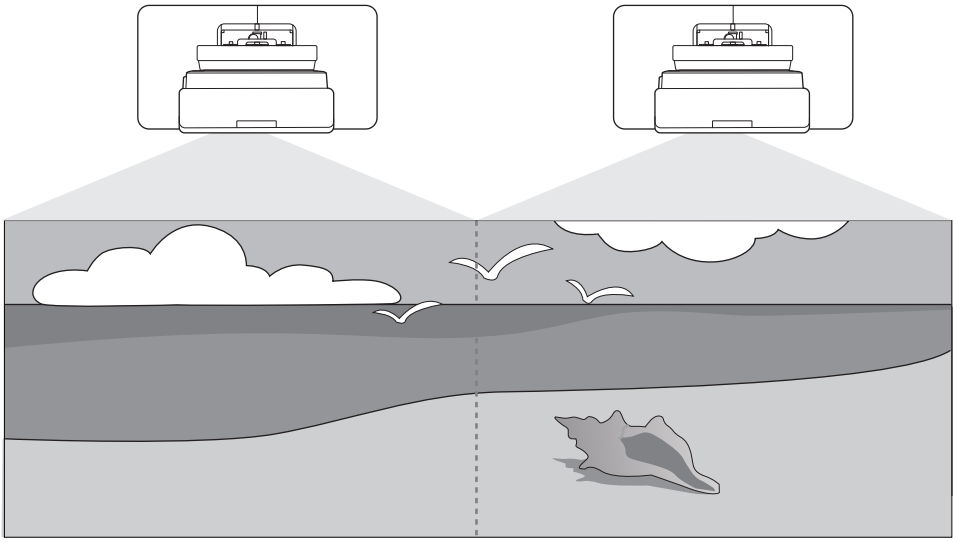

Amikot többszörös kivetítést végez, végezze el a szükséges csatlakozásokat és beállításokat a következő sorrendben.

Többszörös kivetítés beállításakor a kivetítő menüjében ajánlott a **Működés** > **Alvó mód** beállítást **Ki** értékre állítani.

1. A kivetítőazonosító beállítása (☛ 120. oldal)
2. Többszörös kivetítés képállítás (☛ 122. oldal)
3. Kivetítők szinkronizálása Beállítások (☛ 123. oldal)

A kivetítőazonosító beállítása

1. Kapcsolja be a kivetítőt, majd nyomja meg a [Menu] gombot

Távirányítóval

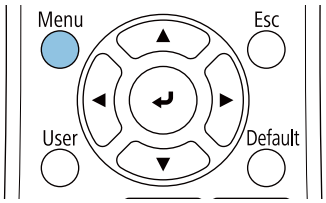

Vezérlőpanellel

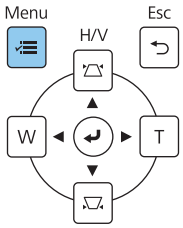

2 Válassza ki a **Kivetítőazonosító** lehetőséget a **Telepítés** menüből

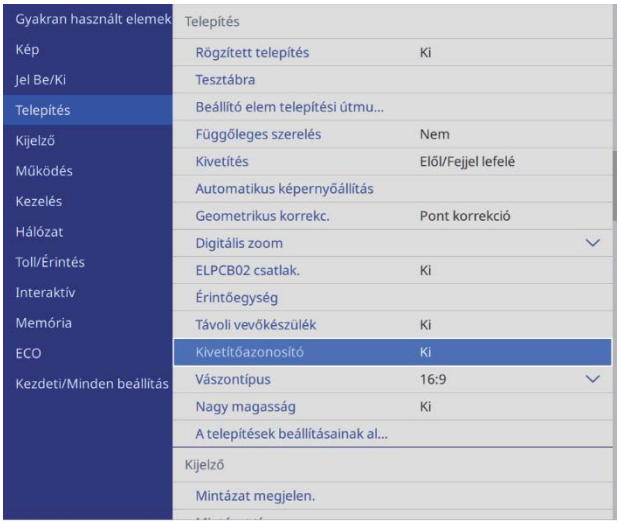

3 Válassza ki a kivetítő azonosítóját

4 Nyomja meg az [Esc] gombot a menüből történő kilépéshez

Ismételje meg az 1-4 lépést a többi kivetítő esetében.

5 Irányítsa a távvezérlőt a működtetni kívánt kivetítőre, majd nyomja meg az [ID] gombot

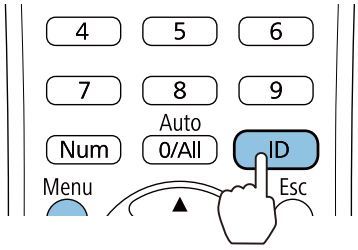

A jelenlegi azonosító szám megjelenik a kivetítő képernyőn.

6 Tartsa lenyomva az [ID] gombot, és eközben nyomja meg a vezérelni kívánt kivetítő azonosítójának megfelelő számgombot

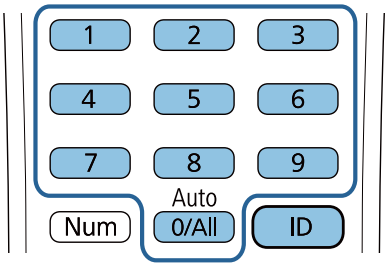

A kiválasztott azonosítóval rendelkező kivetítő távvezérlési műveletei így engedélyezettek.

- Ha a **Kivetítőazonosító Ki** értékre van állítva, a kivetítőt a távvezérlővel irányíthatja a távvezérlővel kiválasztott azonosítótól függetlenül.
- Ha a távvezérlő azonosítója „0” értékre van állítva, akkor a távvezérlő mindegyik kivetítő vezérléséhez használható, függetlenül a kivetítő azonosítójának beállításától.
- Több távirányító azonos időben való használata véletlen műveleteket okozhat az infravörös interferencia miatt.

A kivetített kép beállítása a többszörös kivetítési funkció használata esetén

A kivetítő bekapcsolásakor a képek nem azonnal stabilak. A kivetítő bekapcsolása után várjon legalább 30 percet, mielőtt beállítja a képet.

EB-735Fi/EB-725Wi használata esetén

1 Kapcsolja be a kivetítőt

2 Nyomja meg a [Menu] gombot

Távirányítóval

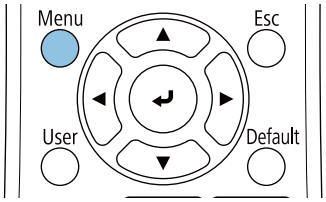

Kezelőpanellel

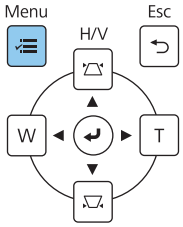

3 Végezze el a szükséges beállításokat az alábbi menükből

A beállítások elvégzéséhez lásd a kivetítő *Használati útmutató*.

Kép - **Színmód** (A művelet végrehajtásához nyomja meg a távirányítón a [Color Mode] gombot)	Az egyes kivetítőknél ugyanazt az elemet válassza ki, hogy a teljes kép színe egységes legyen.
Működés - **Fényforrás fényerősség vezérlése** - **Világítás mód**	A vetített kép fényerejének állítása. Válassza az **Egyéni** lehetőséget, majd állítsa a **Fényerő szint** értéket a legsötétebb kivetítő alapján.
Kezelés - **Szín homogenitás** **Kép** - **RGBCMY**	Állítsa be minden kép színét minden kivetítőnek, hogy a kép egész egyenletesen nézzen ki.

Kivetítők szinkronizálása Beállítások (csak az interaktív funkciók használatakor)

Csatlakoztassa előzőleg a kivetítőket a külön kapható távvezérlő-kábelkészlet használatával (ELPKC28). Részletekért lásd "Több vetítő csatlakoztatása" 15. oldal.

1 Nyomja meg a [Menu] gombot

Távirányítóval

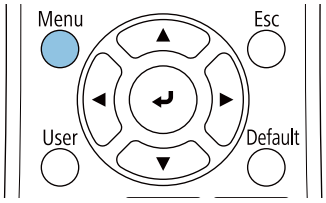

Kezelőpanellel

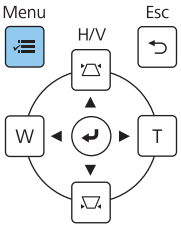

2 Válassza **Kivetítők telepítése** pontot a **Toll/Érintés** menüben

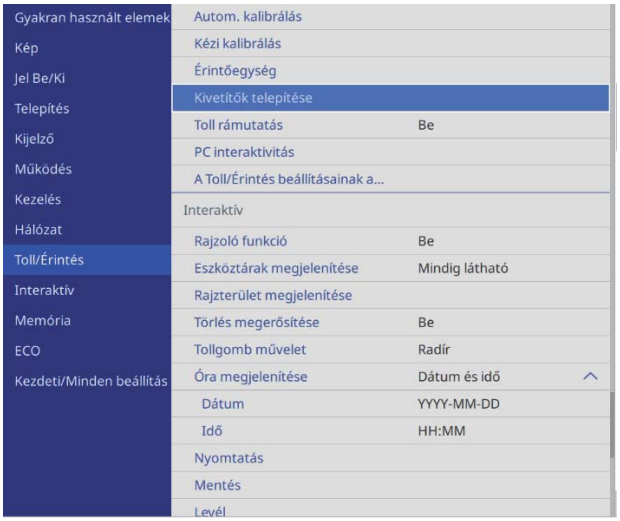

3 Válassza **Kivetítők szinkron.**

4 Válassza **Vezetékes**

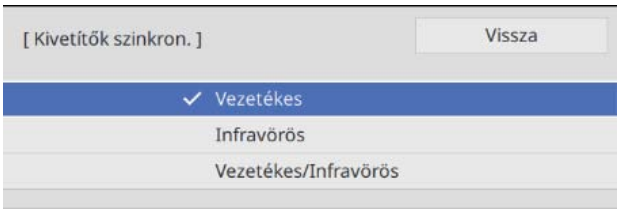

Biztonsági jelölések listája

Az alábbi táblázat a készüléken lévő biztonsági jelölések jelentésének listáját tartalmazza.

Jelölés	Jóváhagyott szabványok	Jelentés
	IEC60417 No.5007	Bekapcsolva Azt jelzi, hogy a készülék áramforráshoz csatlakozik.
	IEC60417 No.5008	Kikapcsolva Azt jelzi, hogy a készülék nem csatlakozik áramforráshoz.
	IEC60417 No.5009	Készenlét Azt a kapcsolót vagy kapcsolópozíciót azonosítja, amellyel a készülék egy része bekapcsolható és készenléti üzemmódra állítható.
	ISO7000 No.0434B IEC3864-B3.1	Vigyázat! A készülék használata közben előforduló általános veszélyre hívja fel a figyelmet.
	IEC60417 No.5041	Vigyázat! Forró felület Azt jelzi, hogy a megjelölt összetevő forró lehet, és csak óvatosan lehet hozzáérni.
	IEC60417 No.6042 ISO3864-B3.6	Vigyázat! Áramütés veszélye Azokat a berendezéseket azonosítja, amelyeknél elektromos áramütés veszélye áll fenn.
	IEC60417 No.5957	Csak beltéri használatra Azokat az elektromos berendezéseket azonosítja, amelyek elsősorban beltéri használatra lettek kialakítva.
	IEC60417 No.5926	Egyenáramú hálózati csatlakozó polaritása Egy olyan berendezés pozitív és negatív csatlakozóját (polaritását) azonosítja, amelyhez egyenáramú tápellátás van csatlakoztatva.

	IEC60417 No.5001B	Akkumulátor (általános) Akkumulátorról működő készülékeken van ilyen jelzés. Egy eszközt, például az akkumulátortartó rekesz fedelét vagy a csatlakozó végpontjait azonosítja.
	IEC60417 No.5002	Az akkumulátor elhelyezkedése Az akkumulátortartót vagy az akkumulátortartó belsejében lévő akkumulátorok pozícióját azonosítja.

	IEC60417 No.5019	Védőföldelés Olyan csatlakozási végpontokat azonosít, amelyek külső vezetőhöz való csatlakoztatásra szolgálnak az áramütés elleni védelem érdekében hiba esetén, ezenkívül a védőföldelés elektródájának végpontját azonosíthatja.

Jelölés	Jóváhagyott szabványok	Jelentés
	IEC60417 No.5017	Földelés Földelt csatlakozási végpontot azonosít azokban az esetekben, amikor a ⏚ szimbólumra nincs kifejezetten szükség.
	IEC60417 No.5032	Váltakozó áram Azt jelzi, hogy a készülék csak váltakozó árammal üzemeltethető; a megfelelő csatlakozási végpontokat azonosítja.
	IEC60417 No.5031	Egyenáram Azt jelzi, hogy a készülék csak egyenárammal üzemeltethető; a megfelelő csatlakozási végpontokat azonosítja.
	IEC60417 No.5172	II. osztályba sorolt berendezés Azokat a berendezéseket azonosítja, amelyek az IEC 61140 szabvány szerint megfelelnek a II. osztályba sorolt berendezésekre vonatkozó biztonsági követelményeknek.
	ISO 3864	Általános tiltás A tiltott intézkedéseket és műveleteket azonosítja.
	ISO 3864	Érintéssel kapcsolatos tiltás Azokra a sérülésveszélyekre hívja fel a figyelmet, amelyek a berendezés meghatározott részének megérintése miatt következhetnek be.
	---	Soha ne nézzen bele a vetítő ablakba, ha a kivetítő be van kapcsolva!
	---	Azt jelzi, hogy soha semmit ne helyezzen a kivetítőre.
	ISO3864 IEC60825-1	Vigyázat! Lézersugárzás Azt jelzi, hogy a berendezés bizonyos része lézert bocsát ki.
	ISO 3864	Szétszereléssel kapcsolatos tiltás Azt jelzi, hogy a berendezés szétszerelése esetén sérülésveszély, például elektromos áramütés veszélye áll fenn.
	IEC60417 No.5266	Készenlét, részleges készenlét Azt jelzi, hogy a berendezés bizonyos része készenléti állapotban van.
	ISO3864 IEC60417 No.5057	Vigyázat, mozgatható részek Annak jelzéseként, hogy a biztonsági szabványoknak megfelelően kerülje el a mozgatható részeket.
	IEC 60417-6056	Vigyázat: mozgó ventilátorlapátok Azt jelzi, hogy a biztonsági szabványoknak megfelelően távol kell tartania magát a mozgó ventilátor lapátjaitól.
	IEC 60417-6043	Vigyázat: éles sarkok Azt jelzi, hogy a biztonsági szabványoknak megfelelően nem szabad hozzáérni a termék éles sarkaihoz.
	--	Soha ne nézzen bele a vetítő ablakba, ha a kivetítő be van kapcsolva!

Jelölés	Jóváhagyott szabványok	Jelentés
	ISO7010 No. W027 ISO 3864	Figyelem, fénykibocsátás (UV, látható fény, infravörös, stb.) Azt jelzi, hogy elővigyázatosnak kell lennie hogy ne sértse meg a szemét vagy bőrét, amikor a fénykibocsátó részek mellett van.
	IEC60417 No.5109	Ne használja lakott területen Azt jelzi, hogy az elektromos felszerelés/eszköz nem megfelelő lakott területen való használathoz.

Indication of the manufacturer and the importer in accordance with requirements of directive 2011/65/EU (RoHS)

Manufacturer: SEIKO EPSON CORPORATION Address: 3-5, Owa 3-chome, Suwa-shi, Nagano-ken 392-8502 Japan Telephone: 81-266-52-3131 http://www.epson.com/

Importer: SEIKO EUROPE B.V. Address: Azië building, Atlas ArenA, Hoogoorddreef 5, 1101 BA Amsterdam Zuidoost The Netherlands Telephone: 31-20-314-5000 http://www.epson.eu/

Általános megjegyzés

A Mac és az OS X az Apple Inc. védjegyei.

A Microsoft és a Windows a Microsoft Corporation védjegye vagy bejegyzett védjegye az Egyesült Államokban és/vagy más országokban.

© 2020 Seiko Epson Corporation

2020.05 413966400HUPDF