EPSON
EXCEED YOUR VISION

EB-735Fi
EB-725Wi
ELPMB62
ELPFT01
ELPMB63

Navodila za namestitev

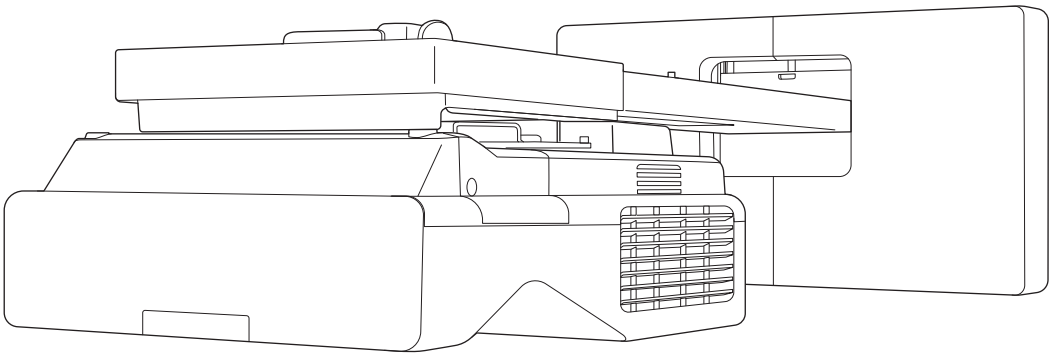

Vsebina teh navodil

Ta navodila vsebujejo naslednje informacije.

- Namestitev projektorja z ultrakratko projekcijsko razdaljo (EB-735Fi/EB-725Wi) z uporabo stenskega nosilca (ELPMB62)
- Namestitev enote za dotik (ELPFT01)
- Namestitev enote za dotik s pomočjo nosilca enote za dotik (ELPMB63)
- Namestitev stojala za pero

Opremo in nosilce/konzole, ki niso priloženi, lahko kupite kot dodatno opremo.

O namestitvi nadomestnih projektorjev

Trenutno nameščeni projektor lahko zamenjate s projektorjem EB-735Fi/EB-725Wi ter nato projicirate slike pri isti velikosti in v istem položaju.

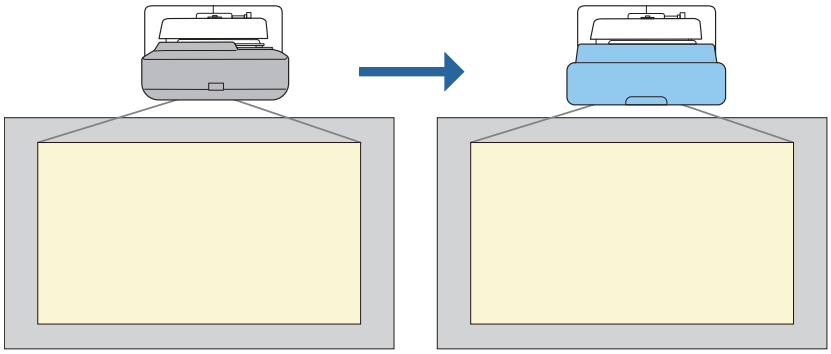

Pogoji za namestitev nadomestnih projektorjev

Pri zamenjavi projektorja preverite, ali so izpolnjeni ti pogoji.

- Nameščeni projektor je eden od spodaj navedenih:
  - BrightLink 485Wi
  - BrightLink 485Wi+
  - BrightLink 475Wi
  - BrightLink 475Wi+
  - BrightLink 480i
  - PowerLite 485W
  - PowerLite 475W
  - PowerLite 470
  - PowerLite 480
  - EB-485Wi
  - EB-485Wie
  - EB-475Wi
  - EB-475Wie
  - EB-485W
  - EB-485We
  - EB-475W
  - EB-475We
  - EB-470
  - EB-480
  - EB-480e
  - EB-480i
  - EB-470i

  - BrightLink 595Wi
  - BrightLink 595Wi+
  - BrightLink 585Wi
  - BrightLink 585Wi+
  - BrightLink 575Wi
  - BrightLink 575Wi+
  - PowerLite 585W
  - PowerLite 575W
  - PowerLite 580
  - PowerLite 570
  - EB-595Wi
  - EB-595Wie
  - EB-585Wi
  - EB-575Wi
  - EB-575Wie
  - EB-585W
  - EB-585We
  - EB-575W
  - EB-575We
  - EB-580
  - EB-580e
  - EB-570

  - BrightLink 695Wi
  - BrightLink 695Wi+
  - BrightLink 685Wi
  - BrightLink 685Wi+
  - BrightLink 680Wi
  - BrightLink 675Wi
  - BrightLink 675Wi+
  - PowerLite 685W
  - PowerLite 675W
  - PowerLite 680
  - PowerLite 670
  - EB-695Wi
  - EB-695Wie
  - EB-685Wi
  - EB-680Wi
  - EB-675Wi
  - EB-685W
  - EB-675W
  - EB-680
  - EB-680e
  - EB-670
- Nameščeni stenski nosilec je eden od spodaj navedenih:
  - ELPMB28
  - ELPMB43
  - ELPMB46
- Projiciranje v velikosti od 65 do 100 palcev
- Projektorji uporabljajo isto ločljivost

Primer poteka dela za namestitev nadomestnih projektorjev

Za zamenjavo projektorja lahko uporabite spodnji potek dela. Nosilec ali vaš projektor je lahko drugačen od tistega, prikazanega na slikah. Podrobnosti o uporabi in nastavljanju nosilca najdete v priročniku *Navodila za namestitev* za že nameščeni projektor ali stenski nosilec.

1. Odstranite stari projektor
   - Odstranite končni pokrovček (po potrebi odstranite tudi pokrov stenske plošče)
   - Odstranite prilagoditveno enoto z nastavitvene plošče
2. Namestite novi projektor
   - Odstranite prilagoditveno enoto s starega projektorja in jo namestite na novi projektor
   - Pritrdite prilagoditveno enoto na nastavitveno ploščo
3. Natančno nastavite sliko

   Med projiciranjem slike natančno nastavite položaj slike z vrtljivim gumbom za nastavitev na nosilcu in s funkcijami popravljanja, ki so na voljo v projektorju
4. Namestite končni pokrovček

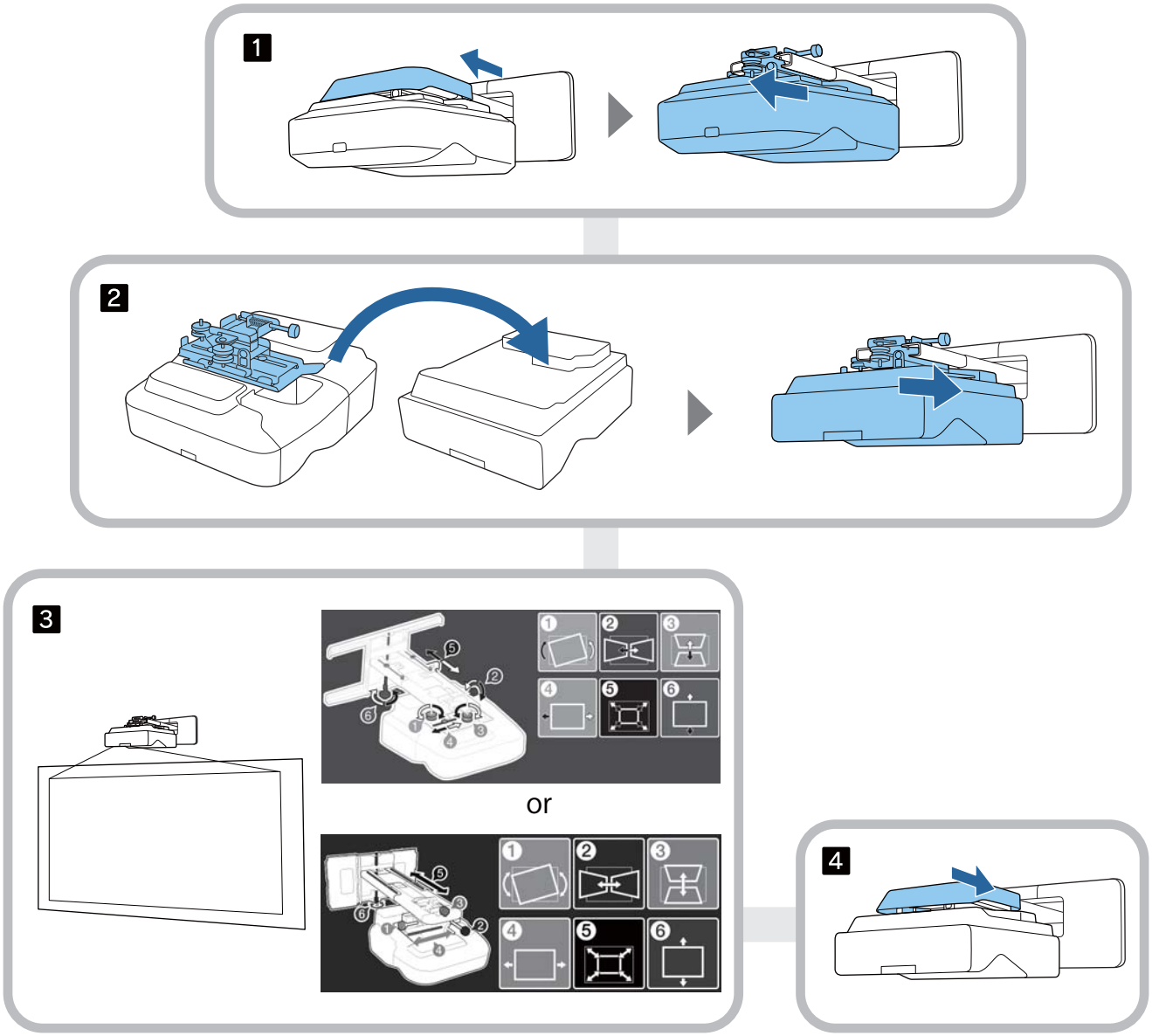

O teh Navodilih za namestitev

Vsebina teh navodil 1

O namestitvi nadomestnih projektorjev 2

Pogoji za namestitev nadomestnih projektorjev 2

Primer poteka dela za namestitev nadomestnih projektorjev 3

Uvod

Varna uporaba izdelka 6

Varnostno označevanje 6

Obrazložitev simbolov 6

Vsebina paketa 7

Stenski nosilec 7

Glavni nosilec 7

Dodatki 8

Enota za dotik 9

Nosilec enote za dotik 10

Stojalo za pero 10

Orodja, ki jih potrebujete 10

Potek namestitve 12

Slike z merami pri namestitvi 13

Slika priključitve 15

Povezovanje več projektorjev 15

Namestitev stenskega nosilca

Opozorila v zvezi z namestitvijo stenskega nosilca 16

Opozorila glede mesta namestitve stenskega nosilca 19

Tehnični podatki stenskega nosilca 21

Zunanje mere 22

Območje prilagoditve 24

Navpična drsna prilagoditev 24

Vodoravna drsna prilagoditev 25

Drsna prilagoditev naprej/nazaj 25

Plošča za namestitev mini računalnika 26

Namestitev dodatne opreme 26

Postopek namestitve stenskega nosilca 27

Pritrditev nosilca 28

Določanje namestitvenega položaja (tabele projekcijskih razdalj) 28

EB-735Fi 30

EB-725Wi 38

Pritrditev prilagoditvene enote na projektor 43

Namestite stensko ploščo na steno 44

Pritrditev nastavitvene plošče na stensko ploščo 46

Pritrditev prilagoditvene enote na nastavitveno ploščo 51

Priključitev perifernih naprav 52

Prilagajanje položaja projicirane slike 55

Priprave pred namestitvijo 56

Samodejna prilagoditev zaslona 58

Izvajanje mehanske prilagoditve z uporabo Namestitvena plošča - vodnik za namestitev 62

Prilagajanje z uporabo menija projektorja 65

Pritrdite pokrove 71

Pritrditev varnostnega kabla 72

Namestitev stojala za pero

Opombe v zvezi s stojalom za pero 74

Specifikacije stojala za pero 75

Zunanje mere 75

Namestitev stojala za pero 76

Pri pritrditvi z magneti 76

Pritrditev z vijaki 77

Prilagajanje interaktivnega pisala

Umerjanje interaktivnega pisala 79

Ročno umerjanje 79

Samodejno umerjanje 81

Namestitev enote za dotik

Opombe o uporabi enote na dotik 83

Mesto namestitve enote na dotik 84

Opombe v zvezi z nosilcem enote za dotik 85

Opombe o laserju 86

Pritrjene nalepke 86

Odprtina za razpršitev laserske svetlobe 86

Specifikacije enote za dotik 87

Zunanje mere 87

Specifikacije nosilca enote za dotik 88

Zunanje mere 88

Območje prilagoditve 89

Če uporabljate starejši model enote na dotik 90

Namestitev enote za dotik 91

Namestitev infrardečih odbojnikov 91

Namestitev enote za dotik 92

Pri nameščanju na projekcijsko površino brez uporabe nosilca enote za dotik 92

Ko uporabljate nosilec enote za dotik za namestitev izven projekcijske površine 95

Pritrditev varnostnega kabla 100

Vklop enote za dotik 101

Prilagajanje kota laserja (samodejna nastavitev enote za dotik) 102

Ko samodejno prilagajanje spodleti 107

Umerjanje položaja poteze upravljanja z dotikom 110

Nastavljanje projektorja

Funkcija za paketno nastavitev 113

Nastavitev z bliskovnim pogonom USB 113

Shranjevanje nastavitev v pogon USB 113

Kopiranje shranjenih nastavitev v druge projektorje 114

Nastavitev s povezavo računalnika in projektorja prek kabla USB 115

Shranjevanje nastavitev v računalnik 116

Kopiranje shranjenih nastavitev v druge projektorje 117

Če nastavitev ne uspe 118

Namestitev več projektorjev (več projekcij) 119

Nastavljanje ID-ja projektorja 119

Prilagajanje slike pri projiciranju z več projektorji 121

Če uporabljate EB-735Fi/EB-725Wi 121

Sinhronizacija projektorjev. Nastavitve (samo pri uporabi interaktivnih funkcij) 122

Dodatek

Seznam varnostnih simbolov 124

Splošno obvestilo 127

Varna uporaba izdelka

Zaradi lastne varnosti pred uporabo izdelka v celoti preberite navodila v tem priročniku. Nepravilno ravnanje in neupoštevanje navodil v tem priročniku, lahko poškoduje izdelek ali lahko povzroči telesno poškodbo ali poškoduje lastnino. Navodila za namestitev hranite pri roki za kasnejšo referenco.

Preberite *Priročnik za uporabnika* in *Varnostna opozorila* za vaš projektor in upoštevajte navodila v teh dokumentih.

Varnostno označevanje

V dokumentaciji in na izdelku so grafični simboli, ki kažejo, kako izdelek uporabljati varno.

Njihov prikaz in pomen sta opisana v nadaljevanju. Preden preberete priročnik, jih morate razumeti.

Simbol	Obrazložitev
Opozorilo	Ta simbol označuje informacije, ki lahko povzročijo telesno poškodbo ali celo smrt zaradi nepravilnega ravnanja in neupoštevanja.
Previdno	Ta simbol označuje informacije, ki lahko povzročijo telesno poškodbo ali fizično škodo zaradi nepravilnega ravnanja in neupoštevanja.

Obrazložitev simbolov

Simboli	Obrazložitev
	Simbol označuje dejanje, ki ga ne smete izvršiti
	Simbol označuje dejanje, ki ga je potrebno izvršiti
	Simbol označuje povezane ali koristne informacije

Vsebina paketa

Pred nameščanjem preverite, ali imate vso potrebno opremo.

Stenski nosilec

Glavni nosilec

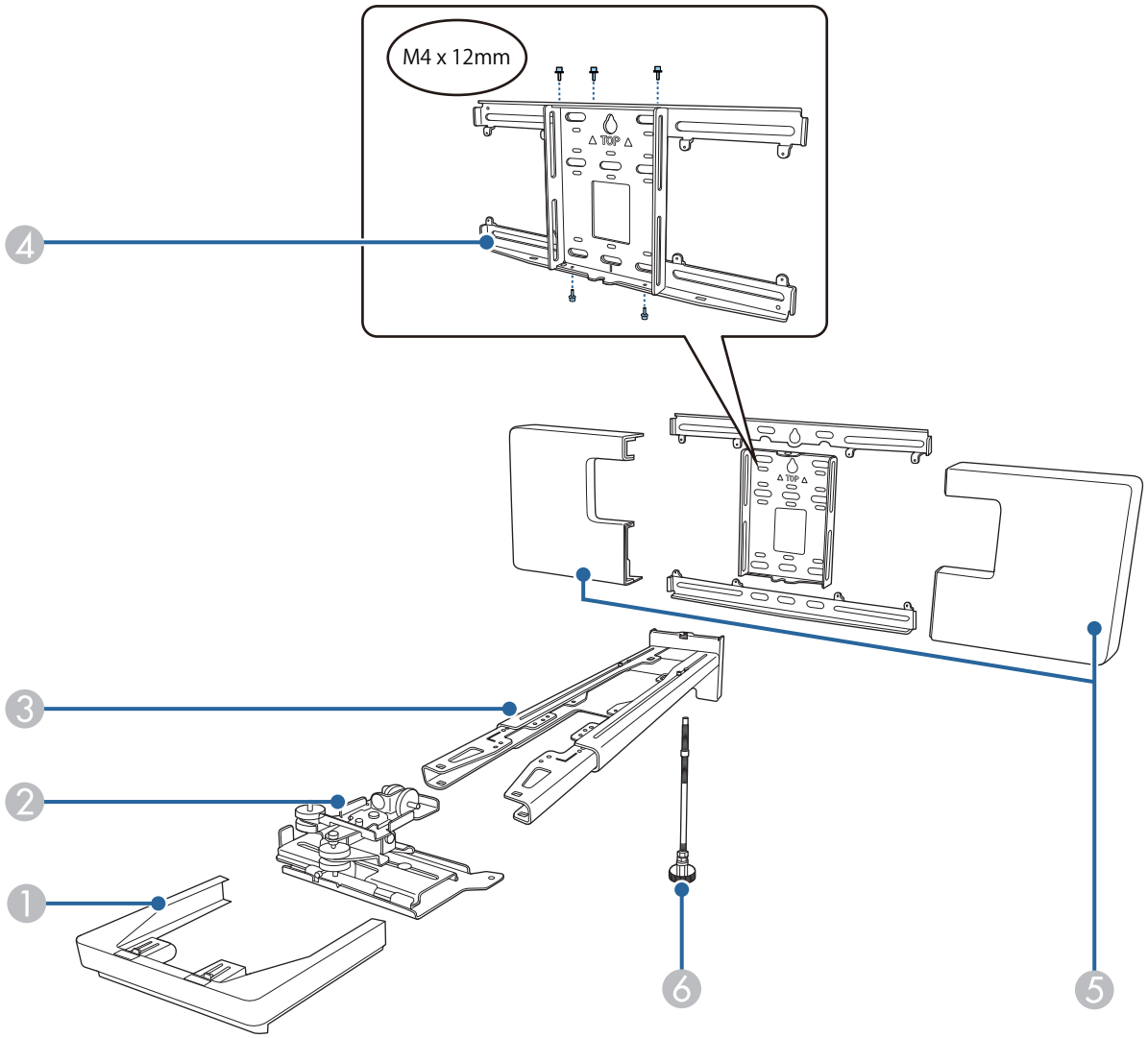

Št.	Ime dela
1	Končni pokrovček
2	Prilagoditvena enota
3	Nastavitvena plošča
4	Stenska plošča
5	Pokrov stenske plošče
6	Šestroba os

Dodatki

Del	Ime	Uporaba
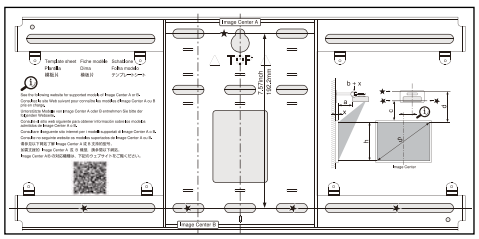	List s predlogo	To pritrdite na steno, preden pritrdite stensko ploščo in jo uporabite za vrtanje potrebnih izvrtin.
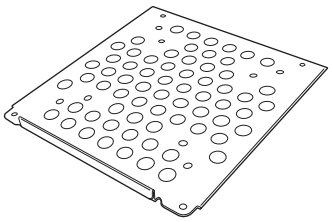	Plošča za mini računalnik	To pritrdite na stenski nosilec, ko nameščate mini računalnik ali računalnik na USB ključu.
	Trak za mini računalnik	Mini računalnik ali računalnik na USB ključu, ki ga ni mogoče pritrditi z vijaki, pritrdite na ploščo.
	Trak za vezanje kablov	Po izvedbi ožičenja zavarujte odvečne kable.
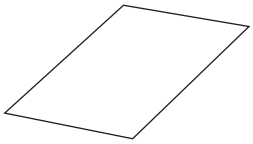	Prekrivna ploščica	To nalepite prek reže na roki nastavitvene plošče, da zakrijete režo po namestitvi.
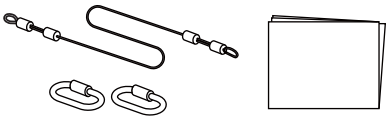	Komplet varovalne žice	Priključite na stenski nosilec in projektor, da preprečite, da bi projektor padel. Za več podrobnosti si oglejte priročnik za uporabnika, ki je priložen kompletu varovalne žice.
	Šestkotni izvijač (za M4)	-
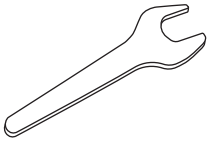	Ključ (št. 13 za M6)	-
	Imbus vijaki s šestrobim utorom M4 x 12 mm s podložko in vzmetno podložko (x13)	• Stensko ploščo montirajte, kot je prikazano na sliki str.7 (x5) • Prilagoditveno enoto pritrdite na projektor (x4) • Prilagoditveno enoto pritrdite na nastavitveno ploščo (x4)
	Šestrobi vijak M6 x 20 mm s podložko/vzmetno podložko (x1)	Nastavitveno ploščo pritrdite na stensko ploščo.
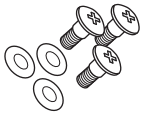	Križni vijaki M6 x 20 mm s plastičnimi podložkami (x3)	

Del	Ime	Uporaba
	Križni vijaki M3 x 6 mm (x4)	Ploščo za mini računalnik pritrdite na stensko ploščo.

Enota za dotik

Del	Ime	Uporaba
	Enota za dotik	-
	List s predlogo (za pritrditev enote za dotik)	To pritrdite na steno, preden pritrdite enoto za dotik in jo uporabite za vrtanje potrebnih izvrtin.
	Priključni kabel enote za dotik (približno 1,8m)	Enoto za dotik priključite na projektor.
	Označevalnika x2	Pritrdite na zaslon, da prilagodite kot laserja, ki ga oddaja enota za dotik. Če poteze upravljanja z dotikom ne delujejo pravilno, morate znova uporabiti označevalnike za ponovno umerjanje kota laserja. Po namestitvi jih shranite na varno mesto.
	Trak za pritrditev označevalnikov (približno 6 cm) x12	Označevalnike pritrdite na projekcijsko površino.
	Infrardeči odbojniki (približno 28,5 cm) x12	Uporabite jih, ko je na dnu projekcijske površine na voljo pladenj ali okvir. To preprečuje motnje zaradi laserskih odbojev.
	Distančniki za izvrtine za vijake x3	Pritrdite jih na izvrtino za vijake, ko želite enoto za dotik pritrditi z vijaki.
	Etiketa x4	Etiketo pritrdite na položaj enote za dotik. Te zagotavljajo označevalnike, ki so v pomoč pri prestavljanju, do katerega pride med uporabo.

Nosilec enote za dotik

Uporabite ga, ko želite enoto za dotik pritrditi na zunanjo stran projekcijske površine.

Del	Ime	Uporaba
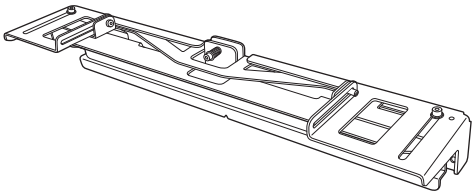	Nosilec enote za dotik	-
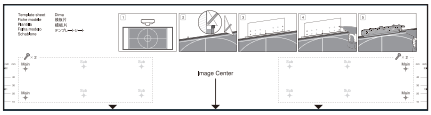	List s predlogo (za nosilec enote za dotik)	To pritrdite na steno, preden pritrdite nosilec enote za dotik in jo uporabite za vrtanje potrebnih izvrtin.
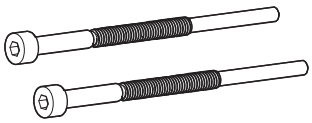	Vijak z matico valjasto glavo in šestkotno luknjo M4 x 25 mm (x2)	Enoto za dotik pritrdite na nosilec enote za dotik.
	Šestkotni izvijač (za M4)	-

Stojalo za pero

Del	Ime	Uporaba
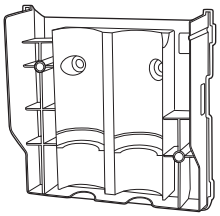	Glavna enota	-
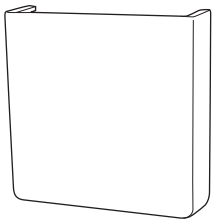	Pokrov	Pritrdite na sprednji del stojala za pero.
	Distančniki za izvrtine za vijake x3	Pritrdite jih na izvrtino za vijake, ko želite stojalo za pero pritrditi z vijaki.

Orodja, ki jih potrebujete

Poleg priloženih orodij morate pripraviti tudi te vijake in orodja.

Deli, za katere morate uporabiti orodja	Orodja, ki jih potrebujete
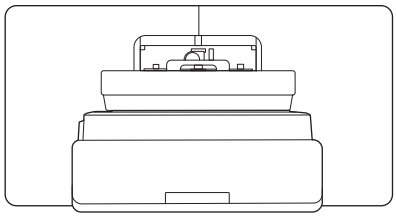	Za stenski nosilec • Sidrni vijaki M10 ali 3/8 palca x 60 mm (za pritrditev stenske plošče: vsaj x4) • Vijak M10 (za zasilno pritrditev stenske plošče: x1) • 17-milimetrska raglja (za nastavitev šestrobe osi) • Kabli za priključitev na projektor • Naprave, kot so mini računalniki
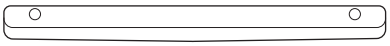	Za enoto na dotik • Vijaki M4 (za pritrditev enote na dotik: x2)

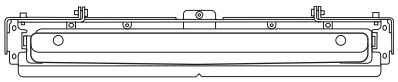	Za nosilec enote na dotik
	• Sidrni vijaki ali vijaki za nosilec (odvisno od materiala, iz katerega je izdelana montažna površina)
	  • Sidrni vijaki M4 (x4)
	  • Leseni vijaki s premerom 3,8 mm in dolžine 45 mm ali več (x4)

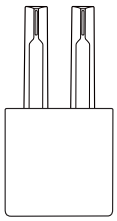	Za stojalo za pero • Vijaki M4 x 20 mm (x2)

Potek namestitve

Priporočamo, da projektor in periferne naprave namestite v naslednjem vrstnem redu.

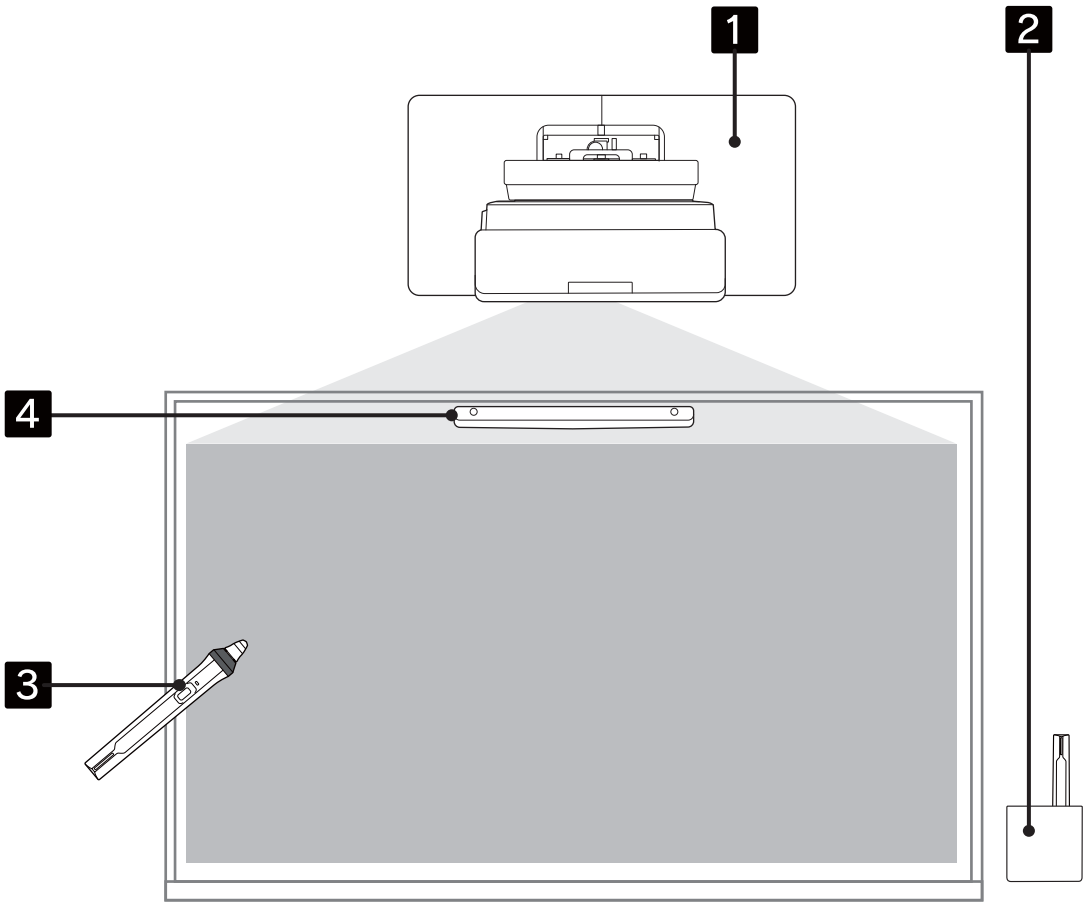

1. Projektor namestite na steno in prilagodite projicirano sliko (☛ str.16)
2. Namestite stojalo za pero (☛ str.74)
3. Izvedite umerjanje peresa (☛ str.79)
4. Namestite in prilagodite enoto za dotik in s prsti izvedite umerjanje dotika (☛ str.83)

Če želite uporabiti nameščeno enoto za dotik (oglejte si naslednjo sliko), prilagodite kot laserja (str.102).

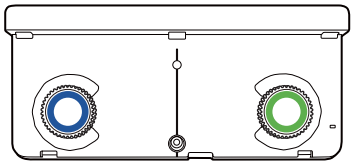

Slike z merami pri namestitvi

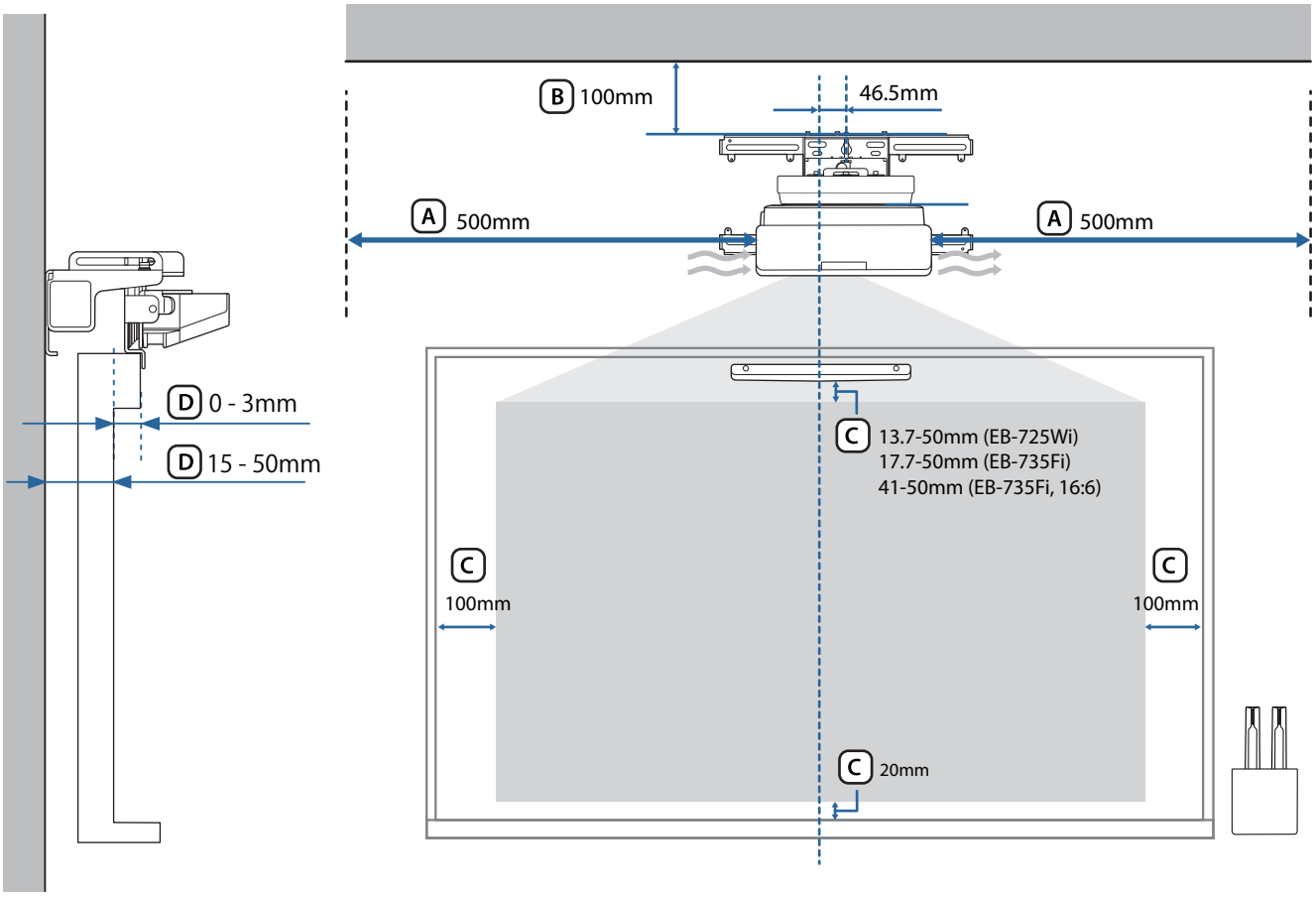

Previdno

- Pri namestitvi projektorja zagotovite, da je med steno in prezračevalnimi odprtinami ter odprtinami za dovod zraka na projektorju prazen prostor. (Glejte zgornjo sliko A)
- Če uporabljate enoto na dotik, poskrbite, da je okrog projekcijskega zaslona dovolj prostora. (Glejte zgornjo sliko C)
- Če za namestitev enote na dotik uporabite nosilec enote na dotik, preverite debelino okvirja okrog zaslona in dolžino od površine za namestitev do površine zaslona. (Glejte zgornjo sliko D)

Če pustite približno 100-milimetrsko vrzel med stropom in zgornjim delom stenske plošče, boste lažje namestili in odstranili projektor. (Glejte zgornjo sliko B)

Če želite uporabiti nameščeno enoto za dotik, kot je, pustite 25 do 100 mm razmik med spodnjim delom enote za dotik in vrhom slike. Za projiciranje pri drugačni velikosti ali v drugačnem pogledu gledišča boste morda morali znova namestiti enoto na dotik.

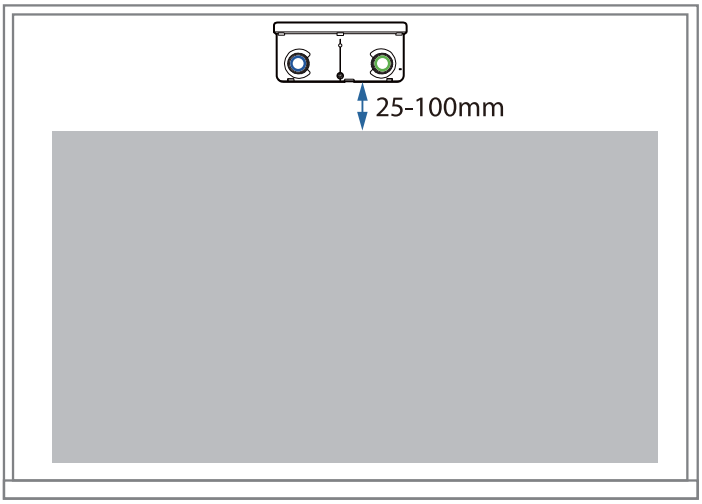
25-100mm

Slika priključitve

Povezovanje več projektorjev

Če postopki interaktivnega pisala ovirajo projektorje, nameščene v bližini, priključite projektorje z uporabo kablov iz dodatnega kompleta kablov za daljinski upravljalnik (ELPKC28).

Po priključitvi kabla nastavite možnost **Namestitev projektorjev** > **Sinh. projektorjev** v meniju **Pisalo/ dotik** na **Žično**, da zmanjšate motnje.

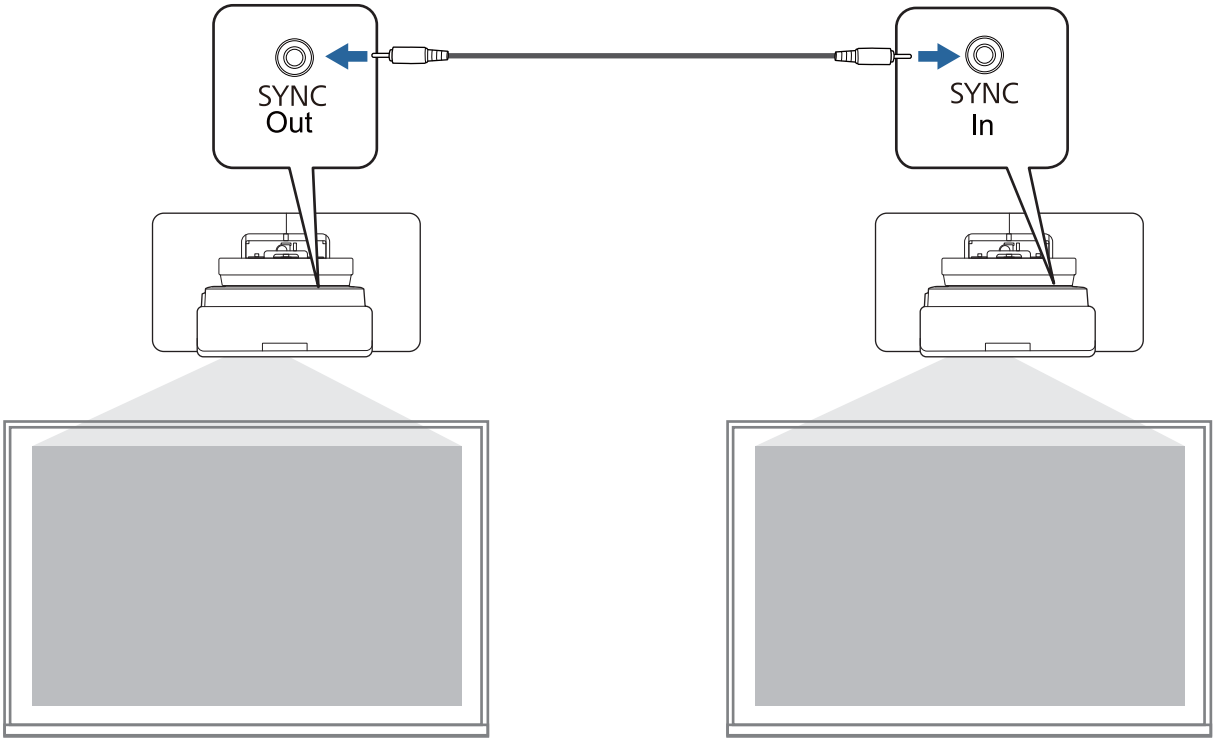

Opozorila v zvezi z namestitvijo stenskega nosilca

Opozorilo	
Stenski nosilec je posebej zasnovan za namestitev projektorja na steno. Če nanj namestite kaj drugega, lahko teža povzroči škodo. Če izdelek pade, lahko povzroči smrt ali telesne poškodbe.	
Inštalacijo (namestitev na steno) mora opraviti strokovna oseba, ki ima tehnično znanje in zmožnost. Nedokončana ali nepravilna namestitev lahko povzroči, da izdelek pade in povzroči telesno poškodbo ali poškoduje lastnino.	
Za namestitev stenskega nosilca sledite korakom v tem priročniku, pri čemer morate uporabiti vijake z matico in vijake, ki so določeni v tem priročniku. Če navodil ne upoštevate, lahko izdelek pade in povzroči telesno poškodbo ali nesrečo.	
Z napajalnim kablom ravnajte pazljivo. Nepravilno ravnanje lahko povzroči požar ali električni šok. Pri ravnanju bodi pozorni na naslednje ukrepe: • Napajalnega kabla se ne dotikajte z mokrimi rokami. • Ne uporabljajte napajalnega kabla, ki je poškodovan ali spremenjen. • Pri napeljevanju kabla skozi nastavitveno ploščo ne vlecite kabla premočno.	
Nastavitvene plošče ne nameščajte na mestu, kjer je lahko izpostavljena vibracijam ali udarcem. Tako lahko pride do poškodb projektorja ali namestitvene površine. Če izdelek pade, lahko povzroči smrt ali telesne poškodbe.	
Pri namestitvi na steno namestitev izvedite tako, da ustrezno podpira težo projektorja in stenskega nosilca ter prenese kakršne koli vibracije v vodoravni smeri. Uporabite matice in vijake z matico M10 ali 3/8-palčne x 60 mm matice in vijake z matico M10. Matice in vijaki z matico, ki so manjši od M10 ali 3/8 palca x 60 mm, lahko povzročijo padec nastavitvene plošče. Epson ne odgovarja za kakršno koli škodo ali telesno poškodbo, ki jo je povzročila šibka stena ali neprimerna namestitev.	
Namestitev morata opraviti vsaj dva usposobljena serviserja. Če morate med nameščanjem odtegniti katerega koli od vijakov, pazite, da izdelek ne pade. Če izdelek pade, lahko povzroči smrt ali telesne poškodbe.	
Pri namestitvi izdelka na steno mora biti stena dovolj močna, da lahko nosi skupno težo projektorja in stenskega nosilca. Izdelek morate namestiti na betonsko steno. Največja skupna teža projektorja in stenskega nosilca je približno 15 kg (brez kablov). Preden izdelek namestite na steno, se prepričajte, ali je stena dovolj močna. Če stena ni dovolj trdna, jo ojačajte.	
Redno pregledujte stanje nastavitvene plošče in se prepričajte, da noben del ni zlomljen ter da so vsi vijaki pritegnjeni. Če je kateri koli del poškodovan, nemudoma prenehajte uporabljati nastavitveno ploščo. Če izdelek pade, lahko povzroči smrt ali telesne poškodbe.	

Opozorilo	
Izdelka ne razstavljanje in ne preoblikujte. V izdelku so številni deli pod visoko napetostjo, ki lahko povzročijo požar, električni udar ali nesrečo.	
Ne obešajte na ta izdelek. Na ta izdelek ne obešajte težkih predmetov. Če izdelek pade, lahko povzroči smrt ali telesne poškodbe.	
Pri nameščanju ali prilagajanju stenskega nosilca ne uporabljajte lepil, maziv ali olj. Če ste odtegnitev vijakov preprečili z lepilom ali ste na stransko ploščo za pritrditev projektorja nanesli maziva ali olja, lahko ohišje poči in povzroči padec projektorja, kar lahko privede do telesne poškodbe ali poškoduje lastnine.	
Po prilagoditvi ustrezno zategnite vijake. V nasprotnem primeru lahko izdelek pade in povzroči telesne poškodbe ali materialne poškodbe.	
Nikoli ne odvijte vijakov in matic po namestitvi. Redno preverjajte ali so vijaki ustrezno zategnjeni. Če je kateri koli od vijakov odvit, ga zategnite. V nasprotnem primeru lahko izdelek pade in povzroči telesne poškodbe ali materialne poškodbe.	
Kable napeljite tako, da ne ovirajo matic in vijakov. Zaradi nepravilnega ravnanja s kabli lahko pride do požara ali električnega udara.	
Pri vklopu projektorja ne glejte v projekcijsko okno. V nasprotnem primeru lahko pride do poškodb vida zaradi močne luči, ki jo oddaja. Še posebej bodite previdni, kadar so prisotni otroci. Pri vklopu projektorja z razdalje s pomočjo daljinskega upravljalnika se kazalnik nihče ne gleda v projekcijsko okno.	
Kadar uporabljate projektor, v bližino projekcijskega okna ne postavljajte nobenih predmetov in rok. To območje je nevarno, saj se zaradi koncentrirane projekcijske svetlobe močno segreje.	
Projektorja ne uporabljajte na lokaciji, ki je izpostavljena vnetljivemu ali eksplozivnemu plinu. Visoke temperature v projektorju lahko povzročijo vžig in požar.	
Projektor lahko odstrani ali namesti samo strokovnjak, vključno z vzdrževanjem in popravilom. Za navodila glede vzdrževanja in popravil glejte *Priročnik za uporabnika*.	
Če pride do kakršnih koli nepravilnosti izdelka, iz izdelka nemudoma odklopite kable, nato pa se obrnite na lokalnega prodajalca ali najbližji servisni klicni center Epson. Če izdelek kljub nepravilnosti še naprej uporabljate, lahko pride do požara, električnega udara ali poškodb vida.	

Opozorilo	
Na projektorju so pritrjene opozorilne nalepke za laser. Ne glejte v laserski žarek, ki ga med projiciranje oddaja projekcijsko okno. (Združljiv s standardom IEC/EN60825-1:2014) 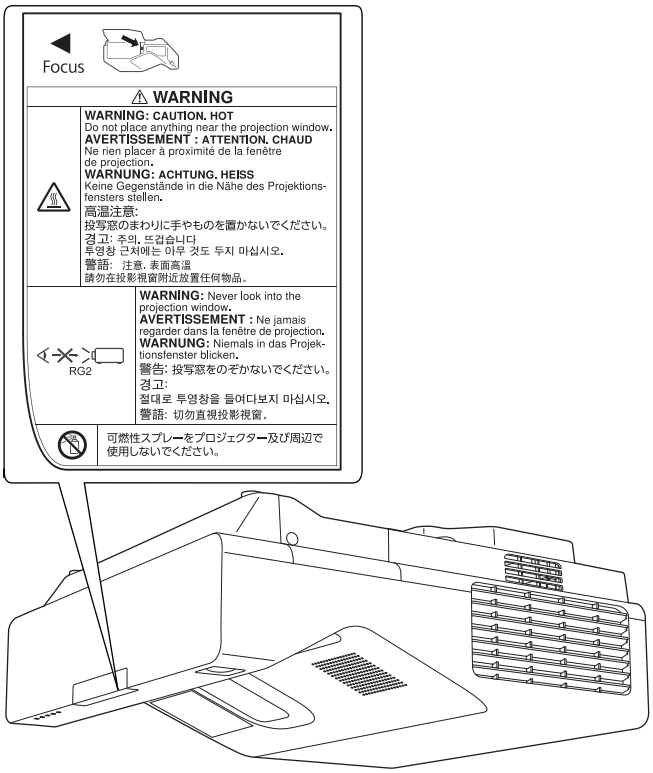 	
Ne odpirajte nobenih pokrovov na projektorju. Električna napetost v notranjosti projektorja lahko povzroči hude poškodbe.	
Ne glejte neposredno v svetlobni vir projektorja. Optično sevanje, ki ga oddaja ta izdelek, je lahko nevarno. Pride lahko do poškodb oči.	

Previdno	
Izdelka ne nameščajte na lokaciji, kjer lahko temperatura preseže dovoljeno obratovalno temperaturo projektorja. Takšno okolje lahko poškoduje projektor.	
Izdelek namestite na mestu, kjer ne bo izpostavljen prekomernemu prahu in vlažnosti, ter tako preprečite nabiranje umazanije na leči ali optičnih komponentah.	
Izdelka ne prilagajajte na silo. Izdelek se lahko zlomi in tako povzroči telesno poškodbo.	
Ta projektor je laserski izdelek razreda 1 in je v skladu z mednarodnim standardom za laserje IEC/EN60825-1: 2014.	
Ko projektor odložite med odpadke, ga ne razstavljajte. Odložite jo v skladu z lokalnimi ali državnimi zakoni in predpisi.	

Opozorila glede mesta namestitve stenskega nosilca

Opozorilo	
Ne nameščajte na mestu, ki bi bilo izpostavljeno oljnemu dimu ali dimu na dogodkih. Če se na stranski plošči za pritrditev projektorja ostanki nahajajo olja ali podobno, lahko ohišje poči in pade, kar lahko privede do telesnih poškodb ali poškoduje lastnino.	

Previdno	
Projektorja ali zaslona na namestite na lokacijo, ki je izpostavljena neposredni sončni svetlobi. Če je projektor ali zaslon izpostavljen neposredni sončni svetlobi, interaktivna funkcija morda ne bo pravilno delovala.	
Vnaprej napeljite električno inštalacijo na mestu, kjer boste namestili projektor.	
Projektor namestite stran od drugih električnih naprav, kot so fluorescenčna svetila ali klimatske naprave. Nekatere vrste fluorescenčnih svetil lahko vplivajo na daljinski upravljalnik ali pero.	
Pri namestitvi projektorja zagotovite, da je med steno in odprtinami za zračenje ter prezračevalnimi odprtinami na projektorju prazen prostor, kot je prikazano na naslednji sliki. 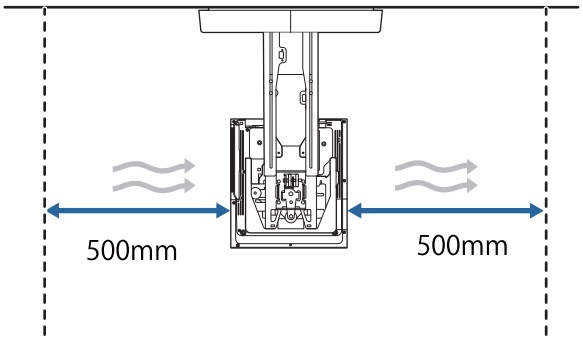 	
Če dva ali več projektorjev namestite vzporedno, se prepričajte, da je temperatura okolice nižja od 35 °C. Če je okolje prevroče, se projektor lahko pregreje in izklopi brez opozorila.	

Previdno	
Če vzporedno namestite dva ali več projektorjev, med projektorji pustite vsaj 1.500 mm prostora. 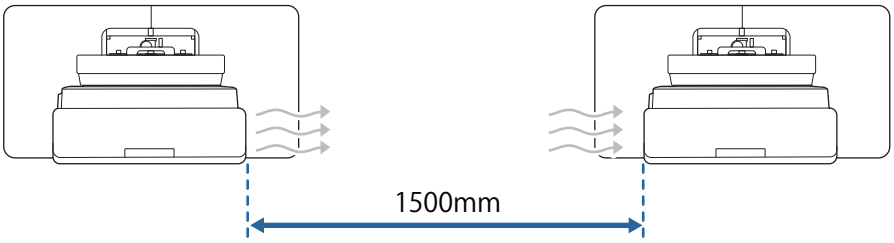 Če ne morete zagotoviti pribl. 1.200 mm prostora, namestite pregrado, da blokirate toploto iz odprtin za zračenje na projektorju. Pregrade morajo biti večje od odprtine za zračenje (pribl. 20 mm v vseh smereh) in nameščene približno 400 mm od odprtine za zračenje in 200 mm od prezračevalnih odprtin. 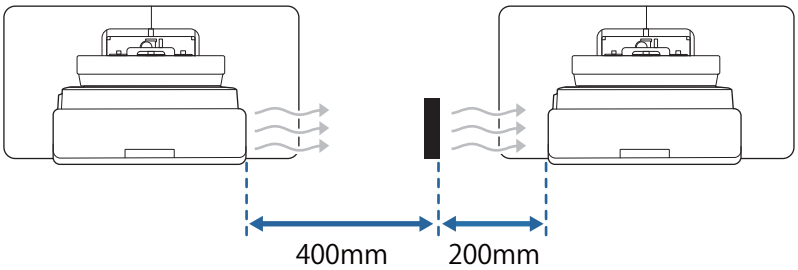 	
Namestite in nastavite projektor pri sobni temperaturi, ki je blizu dejanskemu predvidenemu okolju uporabe. Če se temperatura spremeni, se lahko mesto slike premakne ali pa se poslabša natančnost pisala.	
Projektor namestite tako, da je projektor glede na zaslon nagnjen največ pod kotom ±3 v navpični in vodoravni smeri.	
Če uporabljate interaktivne funkcije, projektor namestite tako, da je projicirana slika v dometu.	
Priporočamo uporabo projekcijskih zaslonov, ki jih prilepite, ali tabelnih projekcijskih zaslonov.	

Tehnični podatki stenskega nosilca

Predmet	Tehnični podatki
Teža stenskega nosilca (nastavitvena plošča, šestroba os, prilagoditvena enota, stenska plošča, pokrov stenske plošče, končni pokrovček)	pribl. 9,2 kg
Največja obremenitev	pribl. 15,0 kg

Zunanje mere

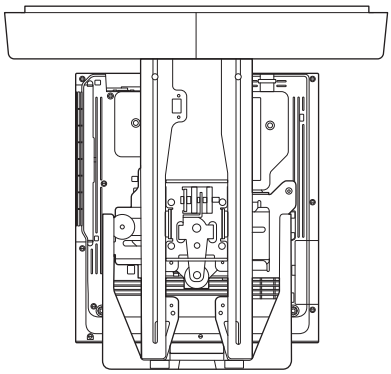

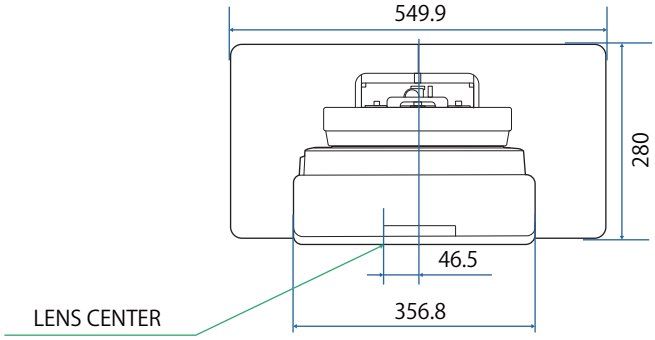

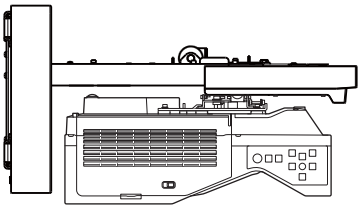

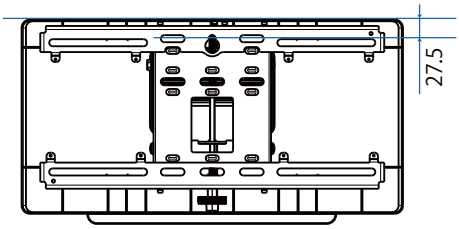

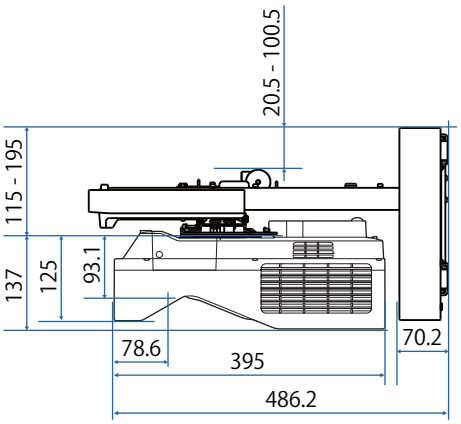

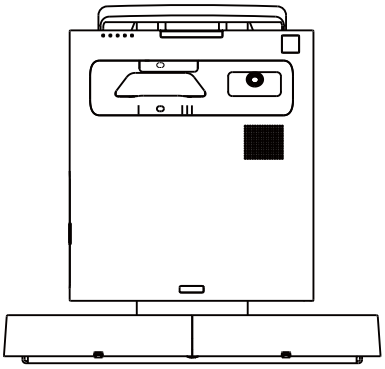

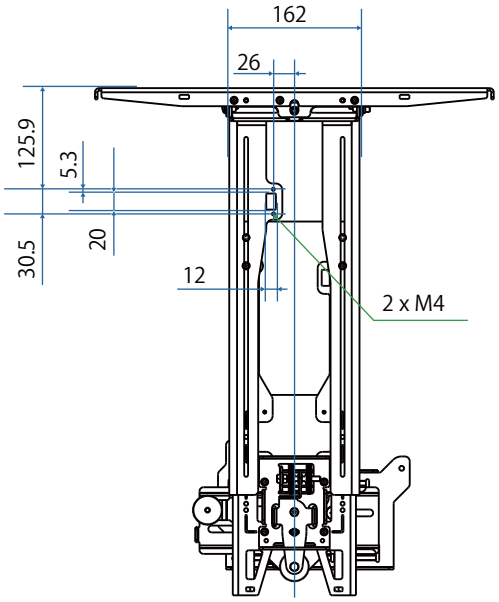
162
26
125.9
5.3
20
30.5
12
2 x M4

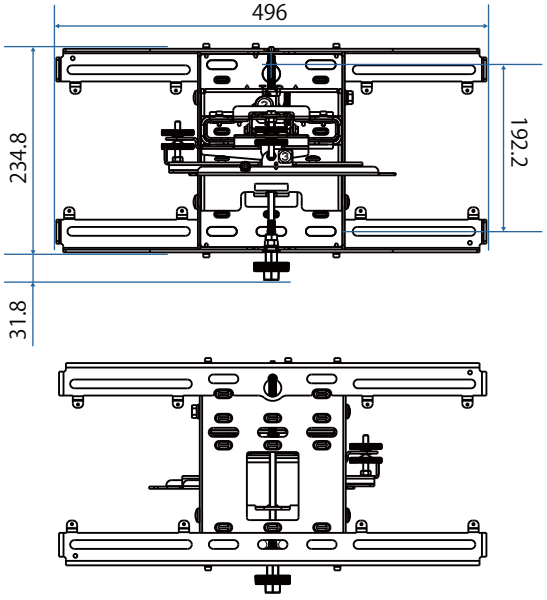
496
234.8
192.2
31.8

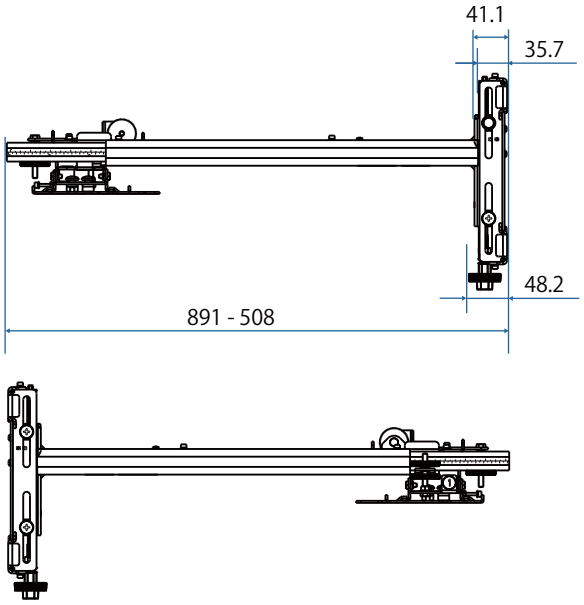
41.1
35.7
48.2
891 - 508

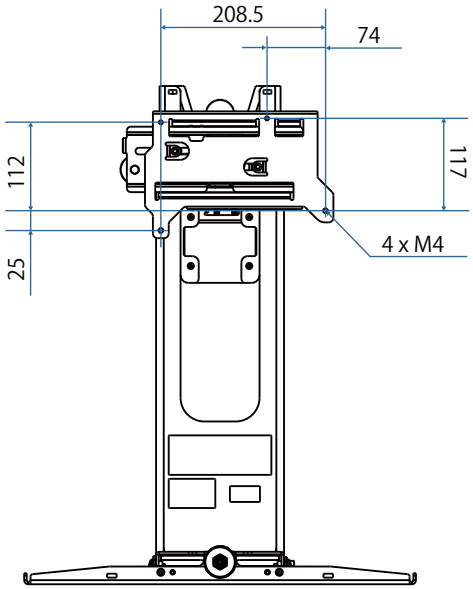
208.5
74
112
117
25
4 x M4

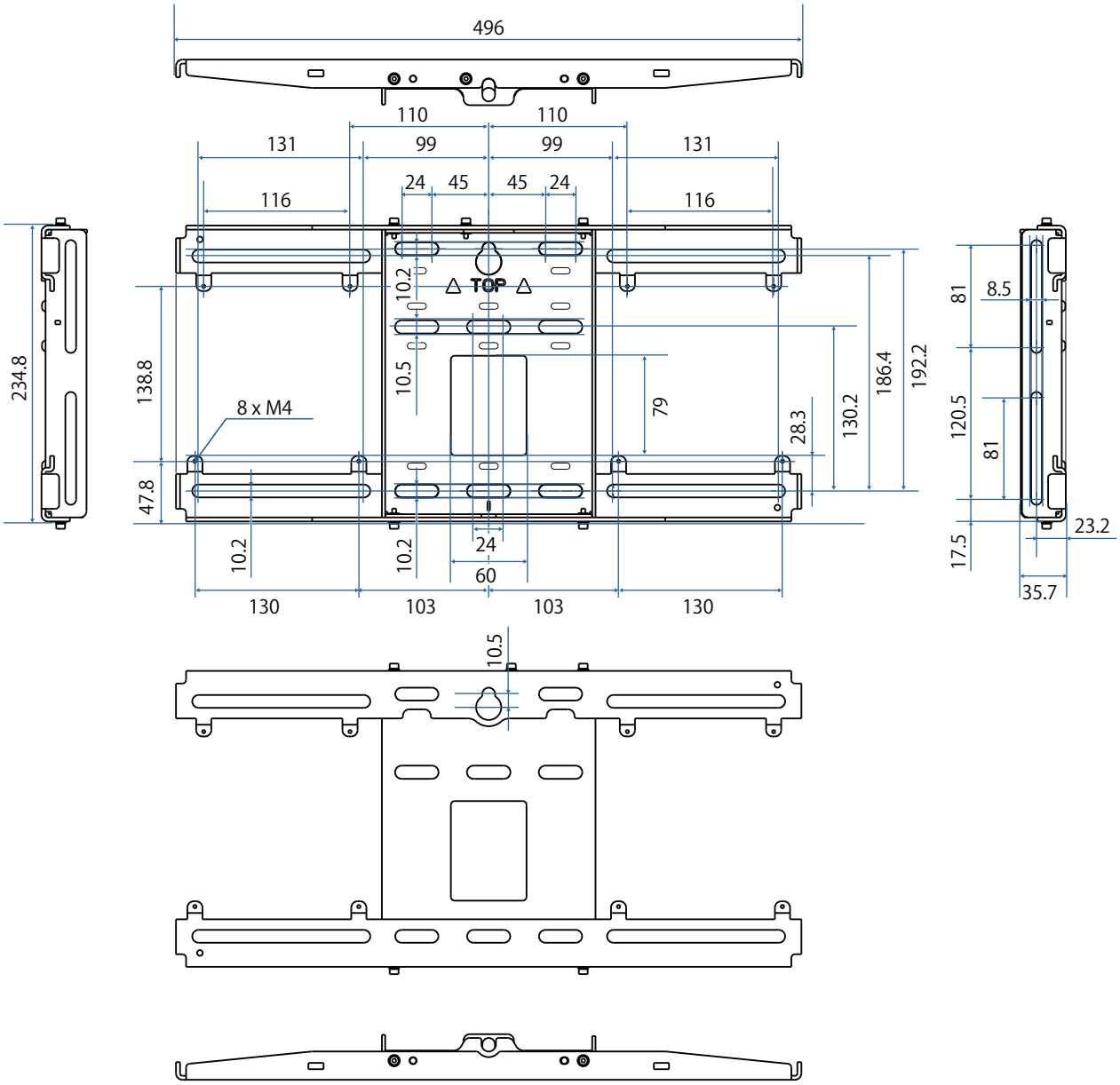

Območje prilagoditve

Navpična drsna prilagoditev

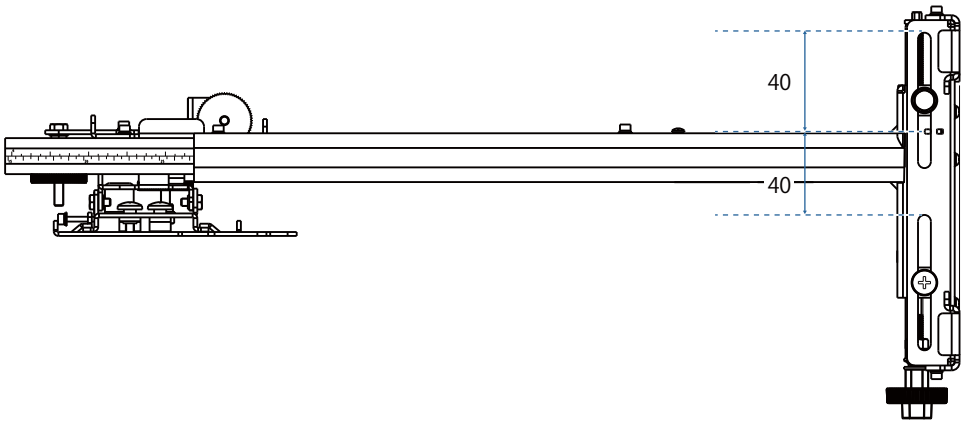

Vodoravna drsna prilagoditev

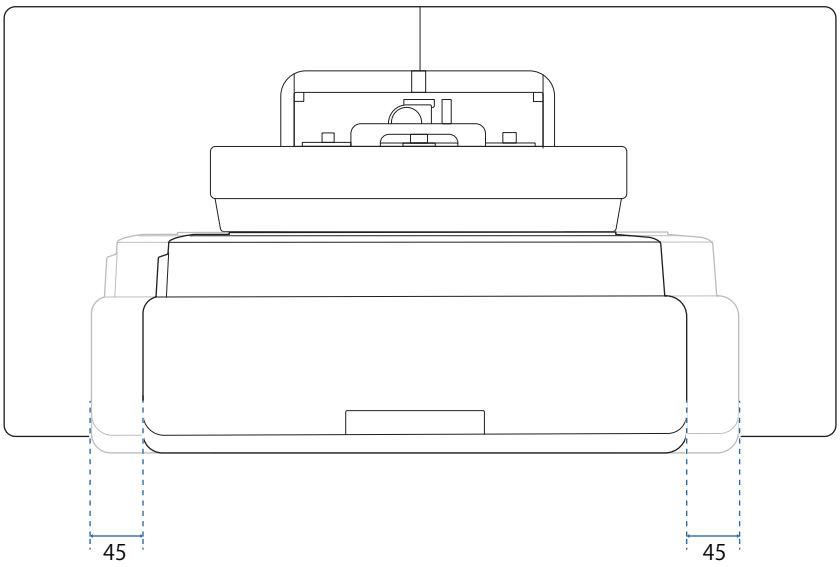

Drsna prilagoditev naprej/nazaj

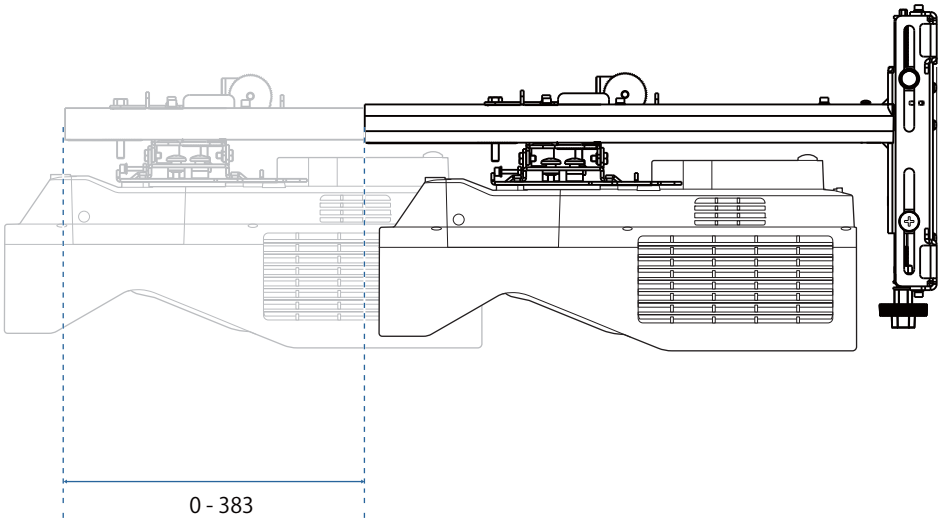

Plošča za namestitev mini računalnika

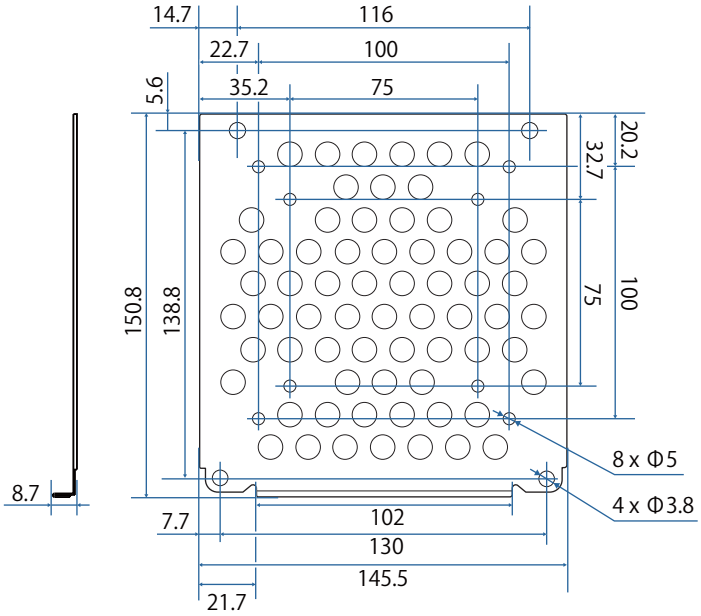

Predmet	Tehnični podatki
Vijačne luknje za namestitev računalnika (skladno z VESA)	75 mm x 75 mm 100 mm x 100 mm
Podprte velikosti računalnika	V območju 150 mm x 150 mm x 44 mm
Podprta teža računalnika	0,7 kg ali manj

Namestitev dodatne opreme

Za pritrditev pretvornika ali sprejemnika uporabite odprtine za vijake, prikazane na spodnji sliki.

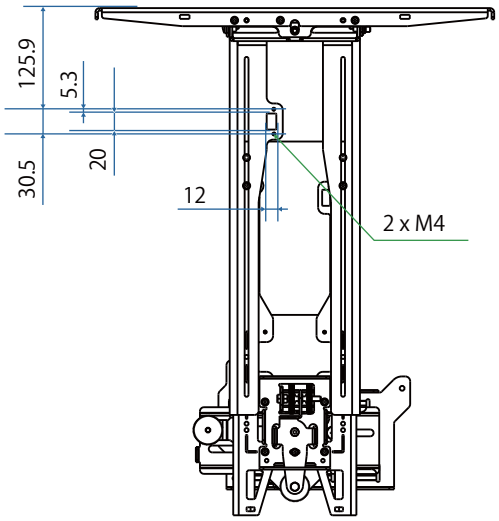

Pred namestitvijo preverite, da je skupna teža, vključno s projektorjem in priključnimi kabli, manjša od največje nosilnosti stenskega nosilca. (☛"Tehnični podatki stenskega nosilca" str.21)

Postopek namestitve stenskega nosilca

Za namestitev stenskega nosilca sledite spodnjemu poteku.

Kable napeljite pred namestitvijo na steno v skladu z okoljem namestitve.

1. Preverite tabelo projekcijske razdalje, da določite namestitveni položaj (☛ str.28)
2. Prilagoditveno enoto pritrdite na projektor (☛ str.43)
3. Stensko ploščo namestite na steno (☛ str.44)
4. Nastavite dolžino roke nastavitvene plošče in jo pritrdite na stensko ploščo (☛ str.46)
5. Pritrdite prilagoditveno enoto na nastavitveno ploščo ter nato priključite kable in zunanje naprave (☛ str.51).
6. Prilagoditev položaja slike (☛ str.55)
7. Namestitev pokrovov (☛ str.71)

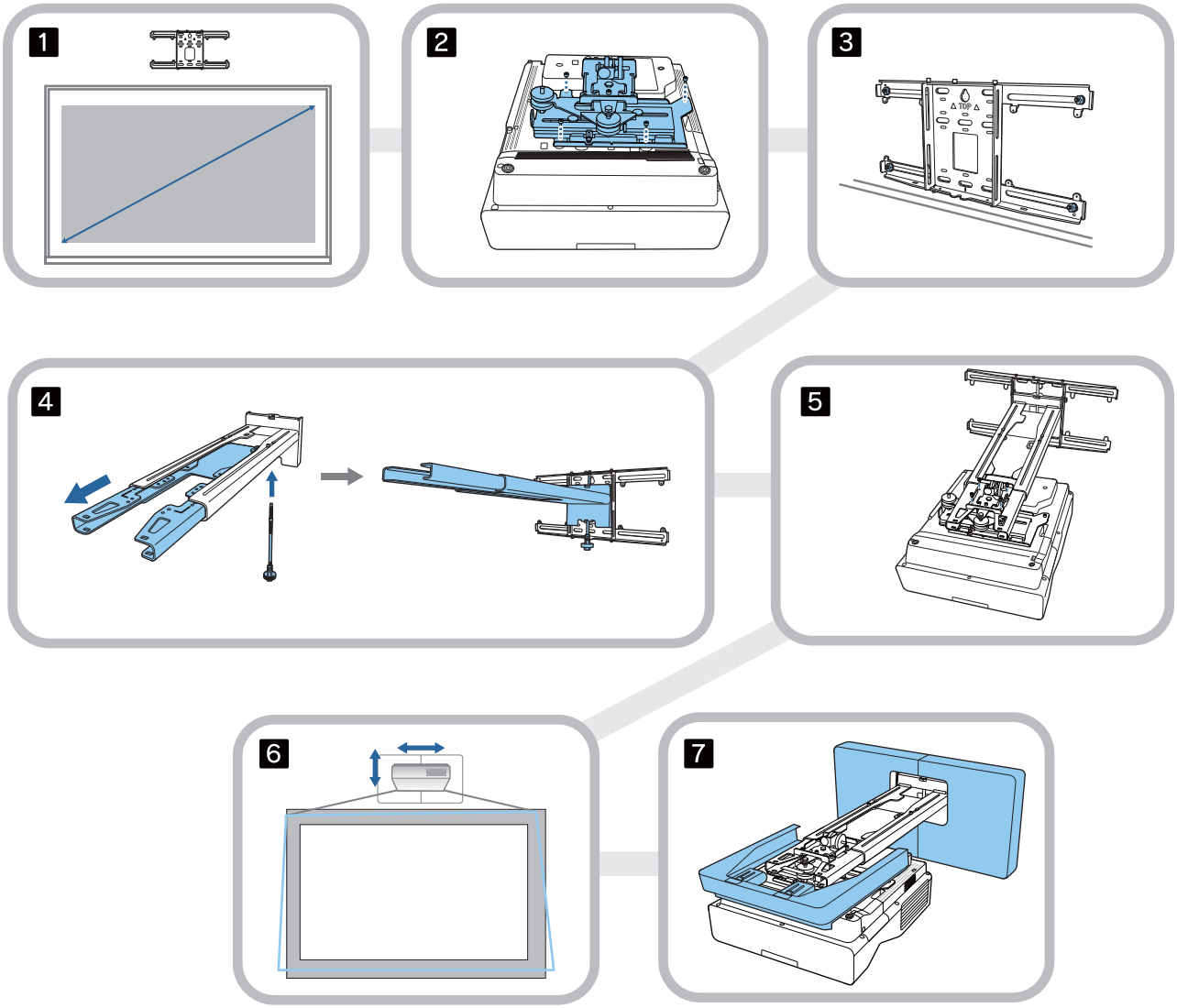

Pritrditev nosilca

Določanje namestitvenega položaja (tabele projekcijskih razdalj)

Določite namestitveni položaj stenske plošče glede na velikost zaslona (S), na katerega želite projicirati. Za preverjanje vrednosti od a do d si oglejte naslednjo sliko. To je vrednost, če je nastavitvena plošča na sredini stenske plošče (glejte ☆ na spodnji sliki).

Odmik za sredino projiciranega zaslona in sredino stenske plošče je 46,5 mm.

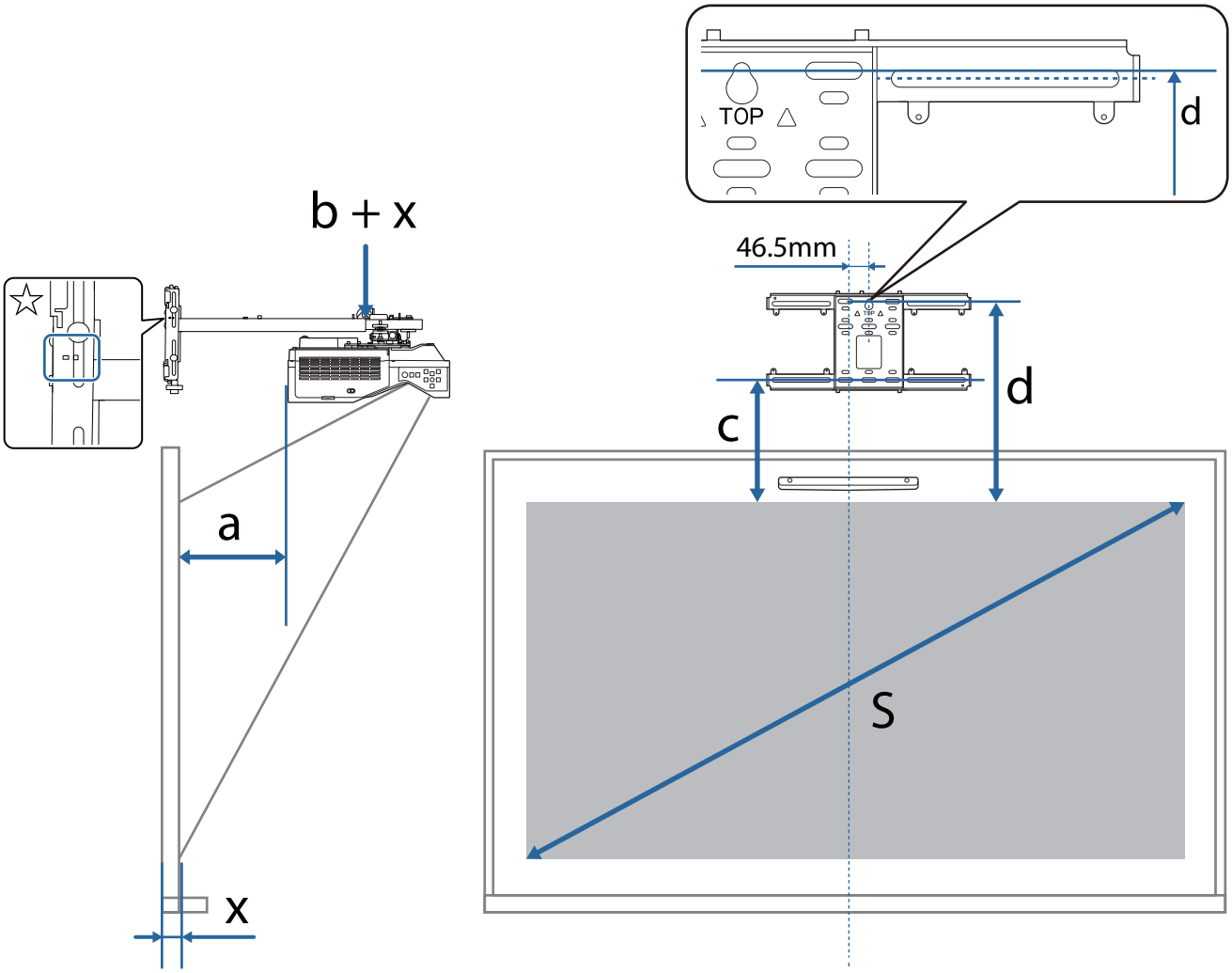

a: najmanjša razdalja projiciranja (široko)

b + x: številka na drsniku roke na nastavitveni plošči (največ 533 mm)

x: razdalja od stene do projekcijske površine (od 15 do 50 mm, če uporabljate nosilec enote za dotik (str.13))

c: razdalja od zgornjega roba slike do spodnje odprtine namestitvenega vijaka za stensko ploščo

d: razdalja od zgornjega roba slike do začasne vijačne luknje stenske plošče

S: Velikost projicirane slike

Oglejte si informacije v nadaljevanju za vrednosti c in d, če projicirate v pogledu gledišča 16:6.

Če uporabljate interaktivne funkcije v pogledu gledišča 16:6, nastavite možnost **Položaj zaslona** na sredinski navpični ali višji položaj.

(EB-735Fi)

- c1/d1: če je **Položaj zaslona** na sredini
- c2/d2: če je **Položaj zaslona** na vrhu

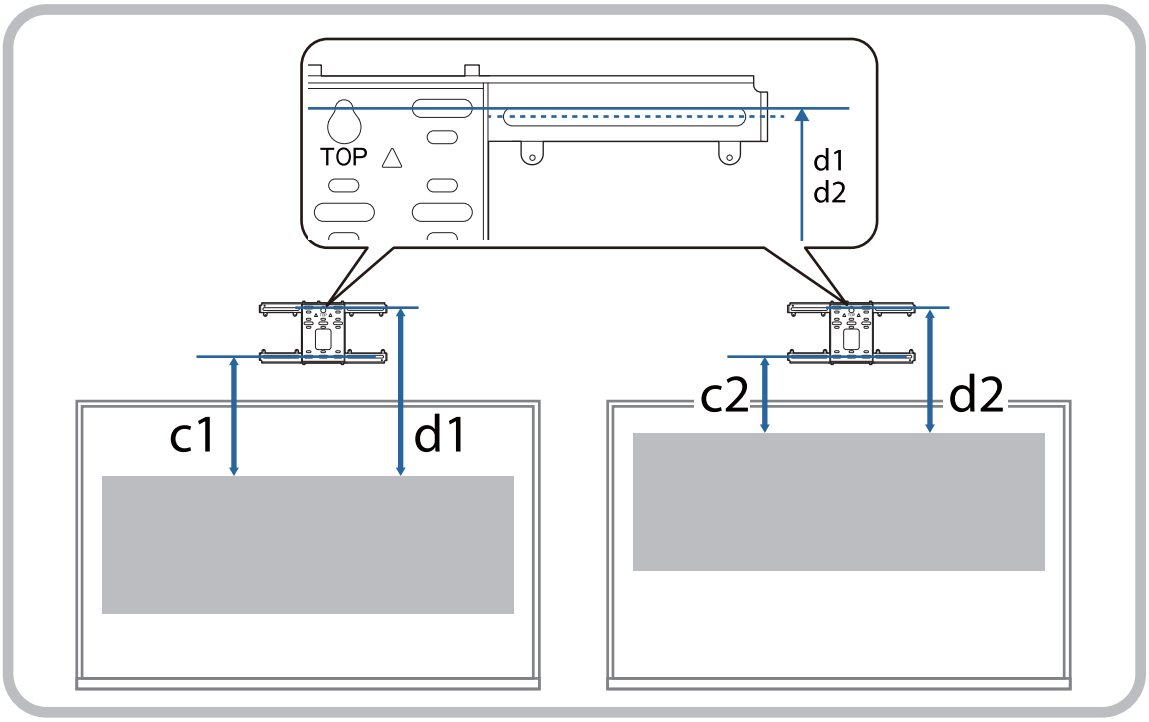

EB-735Fi

Projicirana slika 16:9

[Enote: mm]

S		a	b	c	d
65 "	1439 × 809	57	115	212	404
66 "	1461 × 822	63	121	215	407
67 "	1483 × 834	69	127	218	410
68 "	1505 × 847	75	133	221	413
69 "	1528 × 859	81	139	224	416
70 "	1550 × 872	87	145	227	419
71 "	1572 × 884	93	151	230	423
72 "	1594 × 897	99	157	233	426
73 "	1616 × 909	105	163	237	429
74 "	1638 × 921	111	169	240	432
75 "	1660 × 934	117	175	243	435
76 "	1682 × 946	123	181	246	438
77 "	1705 × 959	129	188	249	441
78 "	1727 × 971	135	194	252	444
79 "	1749 × 984	141	200	255	447
80 "	1771 × 996	147	206	258	450
81 "	1793 × 1009	153	212	261	454
82 "	1815 × 1021	159	218	265	457
83 "	1837 × 1034	165	224	268	460
84 "	1860 × 1046	171	230	271	463
85 "	1882 × 1058	177	236	274	466
86 "	1904 × 1071	183	242	277	469
87 "	1926 × 1083	189	248	280	472
88 "	1948 × 1096	195	254	283	475
89 "	1970 × 1108	201	260	286	478

S		a	b	c	d
90 "	1992 × 1121	207	179	289	482
91 "	2015 × 1133	213	185	292	485
92 "	2037 × 1146	219	191	296	488
93 "	2059 × 1158	225	197	299	491
94 "	2081 × 1171	231	203	302	494
95 "	2103 × 1183	237	209	305	497
96 "	2125 × 1195	243	215	308	500
97 "	2147 × 1208	249	221	311	503
98 "	2170 × 1220	255	227	314	506
99 "	2192 × 1233	261	233	317	510
100 "	2214 × 1245	267	239	320	513

Projicirana slika 4:3

[Enote: mm]

S		a	b	c	d
54 "	1097 × 823	63	122	215	407
55 "	1118 × 838	70	129	219	411
56 "	1138 × 853	78	137	223	415
57 "	1158 × 869	85	144	226	419
58 "	1179 × 884	92	151	230	422
59 "	1199 × 899	100	159	234	426
60 "	1219 × 914	107	166	238	430
61 "	1240 × 930	115	173	242	434
62 "	1260 × 945	122	181	245	438
63 "	1280 × 960	129	188	249	441
64 "	1300 × 975	137	195	253	445
65 "	1321 × 991	144	203	257	449
66 "	1341 × 1006	151	210	261	453
67 "	1361 × 1021	159	218	264	457
68 "	1382 × 1036	166	225	268	461
69 "	1402 × 1052	173	232	272	464
70 "	1422 × 1067	181	240	276	468
71 "	1443 × 1082	188	247	280	472
72 "	1463 × 1097	195	254	284	476
73 "	1483 × 1113	203	262	287	480
74 "	1504 × 1128	210	269	291	483
75 "	1524 × 1143	218	276	295	487
76 "	1544 × 1158	225	284	299	491
77 "	1565 × 1173	232	291	303	495
78 "	1585 × 1189	240	298	306	499
79 "	1605 × 1204	247	306	310	502

S		a	b	c	d
80 "	1626 × 1219	254	313	314	506
81 "	1646 × 1234	262	320	318	510
82 "	1666 × 1250	269	328	322	514
83 "	1687 × 1265	276	335	325	518
84 "	1707 × 1280	284	343	329	521
85 "	1727 × 1295	291	350	333	525
86 "	1748 × 1311	298	357	337	529
87 "	1768 × 1326	306	365	341	533
88 "	1788 × 1341	313	372	344	537
89 "	1808 × 1356	320	379	348	540
90 "	1829 × 1372	328	300	352	544
91 "	1849 × 1387	335	307	356	548
92 "	1869 × 1402	343	314	360	552
93 "	1890 × 1417	350	322	363	556
94 "	1910 × 1433	357	329	367	559
95 "	1930 × 1448	365	336	371	563
96 "	1951 × 1463	372	344	375	567
97 "	1971 × 1478	379	351	379	571
98 "	1991 × 1494	387	358	382	575

Projicirana slika 16:10

[Enote: mm]

S		a	b	c	d
65 "	1400 × 875	88	147	228	420
66 "	1422 × 888	95	154	231	424
67 "	1443 × 902	101	160	235	427
68 "	1465 × 915	108	167	238	430
69 "	1486 × 929	114	173	241	434
70 "	1508 × 942	121	180	245	437
71 "	1529 × 956	127	186	248	440
72 "	1551 × 969	134	193	252	444
73 "	1572 × 983	140	199	255	447
74 "	1594 × 996	147	206	258	450
75 "	1615 × 1010	153	212	262	454
76 "	1637 × 1023	160	219	265	457
77 "	1659 × 1037	166	225	268	461
78 "	1680 × 1050	173	232	272	464
79 "	1702 × 1063	179	238	275	467
80 "	1723 × 1077	186	244	278	471
81 "	1745 × 1090	192	251	282	474
82 "	1766 × 1104	199	257	285	477
83 "	1788 × 1117	205	264	289	481
84 "	1809 × 1131	212	270	292	484
85 "	1831 × 1144	218	277	295	487
86 "	1852 × 1158	225	283	299	491
87 "	1874 × 1171	231	290	302	494
88 "	1895 × 1185	238	296	305	498
89 "	1917 × 1198	244	303	309	501

S		a	b	c	d
90 "	1939 × 1212	251	222	312	504
91 "	1960 × 1225	257	229	315	508
92 "	1982 × 1239	264	235	319	511
93 "	2003 × 1252	270	242	322	514
94 "	2025 × 1265	277	248	325	518
95 "	2046 × 1279	283	255	329	521
96 "	2068 × 1292	290	261	332	524
97 "	2089 × 1306	296	268	336	528
98 "	2111 × 1319	303	274	339	531
99 "	2132 × 1333	309	281	342	534
100 "	2154 × 1346	316	287	346	538

Projicirana slika 16:6

[Enote: mm]

S		a	b	c1	d1	c2	d2
60 "	1427 × 535	53	112	344	536	210	402
61 "	1451 × 544	60	119	349	542	213	406
62 "	1475 × 553	66	125	355	547	217	409
63 "	1498 × 562	73	132	360	553	220	412
64 "	1522 × 571	79	138	366	558	223	416
65 "	1546 × 580	86	144	372	564	227	419
66 "	1570 × 589	92	151	377	569	230	422
67 "	1593 × 598	98	157	383	575	233	426
68 "	1617 × 606	105	164	388	581	237	429
69 "	1641 × 615	111	170	394	586	240	432
70 "	1665 × 624	118	177	399	592	243	436
71 "	1689 × 633	124	183	405	597	247	439
72 "	1712 × 642	131	190	411	603	250	442
73 "	1736 × 651	137	196	416	608	253	446
74 "	1760 × 660	144	203	422	614	257	449
75 "	1784 × 669	150	209	427	619	260	452
76 "	1807 × 678	157	215	433	625	263	456
77 "	1831 × 687	163	222	438	631	267	459
78 "	1855 × 696	169	228	444	636	270	462
79 "	1879 × 705	176	235	450	642	273	466
80 "	1903 × 713	182	241	455	647	277	469
81 "	1926 × 722	189	248	461	653	280	472
82 "	1950 × 731	195	254	466	658	283	476
83 "	1974 × 740	202	261	472	664	287	479
84 "	1998 × 749	208	267	477	670	290	482
85 "	2022 × 758	215	274	483	675	293	486

S		a	b	c1	d1	c2	d2
86 "	2045 × 767	221	280	489	681	297	489
87 "	2069 × 776	228	286	494	686	300	492
88 "	2093 × 785	234	293	500	692	303	496
89 "	2117 × 794	240	299	505	697	307	499
90 "	2140 × 803	247	219	511	703	310	502
91 "	2164 × 812	253	225	516	709	313	506
92 "	2188 × 821	260	232	522	714	317	509
93 "	2212 × 829	266	238	528	720	320	512
94 "	2236 × 838	273	245	533	725	324	516
95 "	2259 × 847	279	251	539	731	327	519
96 "	2283 × 856	286	258	544	736	330	522
97 "	2307 × 865	292	264	550	742	334	526
98 "	2331 × 874	299	270	555	748	337	529
99 "	2354 × 883	305	277	561	753	340	532
100 "	2378 × 892	311	283	567	759	344	536
101 "	2402 × 901	318	290	572	764	347	539
102 "	2426 × 910	324	296	578	770	350	542
103 "	2450 × 919	331	303	583	775	354	546
104 "	2473 × 928	337	309	589	781	357	549
105 "	2497 × 936	344	316	594	787	360	552
106 "	2521 × 945	350	322	600	792	364	556
107 "	2545 × 954	357	329	605	798	367	559
108 "	2569 × 963	363	335	611	803	370	562
109 "	2592 × 972	370	341	617	809	374	566
110 "	2616 × 981	376	348	622	814	377	569

EB-725Wi

Projicirana slika 16:10

[Enote: mm]

S		a	b	c	d
65 "	1400 × 875	69	128	192	384
66 "	1422 × 888	75	134	195	387
67 "	1443 × 902	81	140	198	390
68 "	1465 × 915	87	146	200	393
69 "	1486 × 929	94	152	203	395
70 "	1508 × 942	100	159	206	398
71 "	1529 × 956	106	165	209	401
72 "	1551 × 969	112	171	212	404
73 "	1572 × 983	118	177	214	407
74 "	1594 × 996	124	183	217	409
75 "	1615 × 1010	131	190	220	412
76 "	1637 × 1023	137	196	223	415
77 "	1659 × 1037	143	202	226	418
78 "	1680 × 1050	149	208	228	421
79 "	1702 × 1063	155	214	231	423
80 "	1723 × 1077	162	220	234	426
81 "	1745 × 1090	168	227	237	429
82 "	1766 × 1104	174	233	240	432
83 "	1788 × 1117	180	239	242	435
84 "	1809 × 1131	186	245	245	437
85 "	1831 × 1144	192	251	248	440
86 "	1852 × 1158	199	258	251	443
87 "	1874 × 1171	205	264	254	446
88 "	1895 × 1185	211	270	256	449
89 "	1917 × 1198	217	276	259	451

S		a	b	c	d
90 "	1939 × 1212	223	195	262	454
91 "	1960 × 1225	230	201	265	457
92 "	1982 × 1239	236	208	268	460
93 "	2003 × 1252	242	214	271	463
94 "	2025 × 1265	248	220	273	466
95 "	2046 × 1279	254	226	276	468
96 "	2068 × 1292	260	232	279	471
97 "	2089 × 1306	267	238	282	474
98 "	2111 × 1319	273	245	285	477
99 "	2132 × 1333	279	251	287	480
100 "	2154 × 1346	285	257	290	482

Projicirana slika 4:3

[Enote: mm]

S		a	b	c	d
58 "	1179 × 884	73	132	194	386
59 "	1199 × 899	80	139	197	389
60 "	1219 × 914	87	146	200	392
61 "	1240 × 930	94	153	203	396
62 "	1260 × 945	101	160	207	399
63 "	1280 × 960	108	167	210	402
64 "	1300 × 975	115	174	213	405
65 "	1321 × 991	122	181	216	408
66 "	1341 × 1006	129	188	219	411
67 "	1361 × 1021	136	195	222	415
68 "	1382 × 1036	143	202	226	418
69 "	1402 × 1052	150	209	229	421
70 "	1422 × 1067	157	216	232	424
71 "	1443 × 1082	164	223	235	427
72 "	1463 × 1097	171	230	238	430
73 "	1483 × 1113	178	237	241	434
74 "	1504 × 1128	185	244	245	437
75 "	1524 × 1143	192	251	248	440
76 "	1544 × 1158	199	258	251	443
77 "	1565 × 1173	206	265	254	446
78 "	1585 × 1189	213	272	257	450
79 "	1605 × 1204	220	279	261	453

S		a	b	c	d
80 "	1626 × 1219	227	286	264	456
81 "	1646 × 1234	234	293	267	459
82 "	1666 × 1250	241	300	270	462
83 "	1687 × 1265	248	307	273	465
84 "	1707 × 1280	255	314	276	469
85 "	1727 × 1295	262	321	280	472
86 "	1748 × 1311	269	328	283	475
87 "	1768 × 1326	276	335	286	478
88 "	1788 × 1341	283	342	289	481
89 "	1808 × 1356	290	349	292	484
90 "	1829 × 1372	297	269	295	488
91 "	1849 × 1387	304	276	299	491
92 "	1869 × 1402	311	283	302	494
93 "	1890 × 1417	318	290	305	497
94 "	1910 × 1433	325	297	308	500
95 "	1930 × 1448	332	304	311	504
96 "	1951 × 1463	339	311	314	507
97 "	1971 × 1478	346	318	318	510
98 "	1991 × 1494	353	325	321	513
99 "	2012 × 1509	360	332	324	516
100 "	2032 × 1524	367	339	327	519

Projicirana slika 16:9

[Enote: mm]

S		a	b	c	d
64 "	1417 × 797	74	133	238	431
65 "	1439 × 809	80	139	242	434
66 "	1461 × 822	86	145	246	438
67 "	1483 × 834	93	152	249	441
68 "	1505 × 847	99	158	253	445
69 "	1528 × 859	105	164	256	448
70 "	1550 × 872	112	171	260	452
71 "	1572 × 884	118	177	263	456
72 "	1594 × 897	125	183	267	459
73 "	1616 × 909	131	190	271	463
74 "	1638 × 921	137	196	274	466
75 "	1660 × 934	144	202	278	470
76 "	1682 × 946	150	209	281	474
77 "	1705 × 959	156	215	285	477
78 "	1727 × 971	163	221	288	481
79 "	1749 × 984	169	228	292	484
80 "	1771 × 996	175	234	296	488
81 "	1793 × 1009	182	241	299	491
82 "	1815 × 1021	188	247	303	495
83 "	1837 × 1034	194	253	306	499
84 "	1860 × 1046	201	260	310	502
85 "	1882 × 1058	207	266	313	506
86 "	1904 × 1071	213	272	317	509
87 "	1926 × 1083	220	279	321	513
88 "	1948 × 1096	226	285	324	516
89 "	1970 × 1108	232	291	328	520

S		a	b	c	d
90 "	1992 × 1121	239	211	331	524
91 "	2015 × 1133	245	217	335	527
92 "	2037 × 1146	252	223	339	531
93 "	2059 × 1158	258	230	342	534
94 "	2081 × 1171	264	236	346	538
95 "	2103 × 1183	271	242	349	541
96 "	2125 × 1195	277	249	353	545
97 "	2147 × 1208	283	255	356	549
98 "	2170 × 1220	290	262	360	552
99 "	2192 × 1233	296	268	364	556
100 "	2214 × 1245	302	274	367	559

Pritrditev prilagoditvene enote na projektor

1 Odvijte vijak z matico M4 na prilagoditveni enoti in nato poravnajte oznake za vsaki del

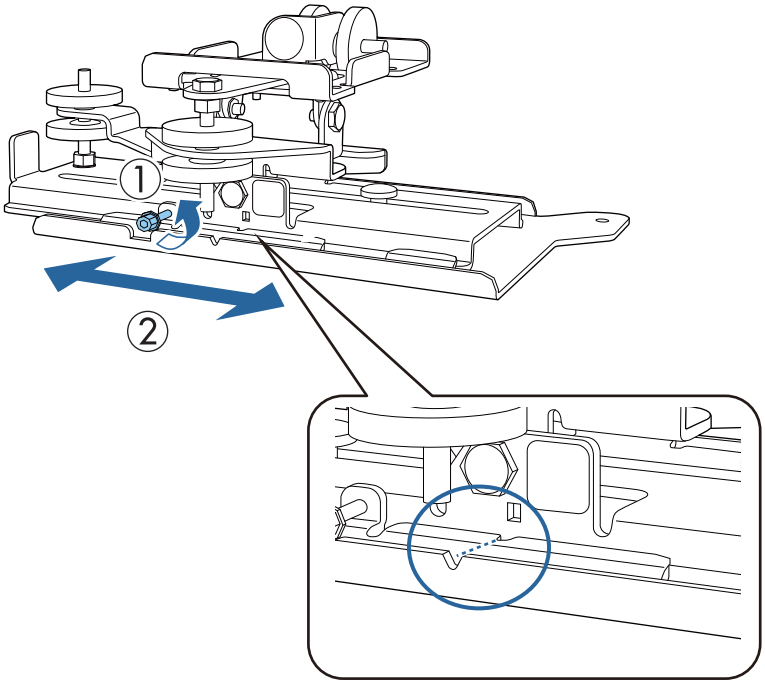

Ko je položaj pravilen, privijte vijak z matico M4.

2 Prilagoditveno enoto pritrdite na podnožje projektorja s priloženimi vijaki z matico M4 x 12 mm (x4)

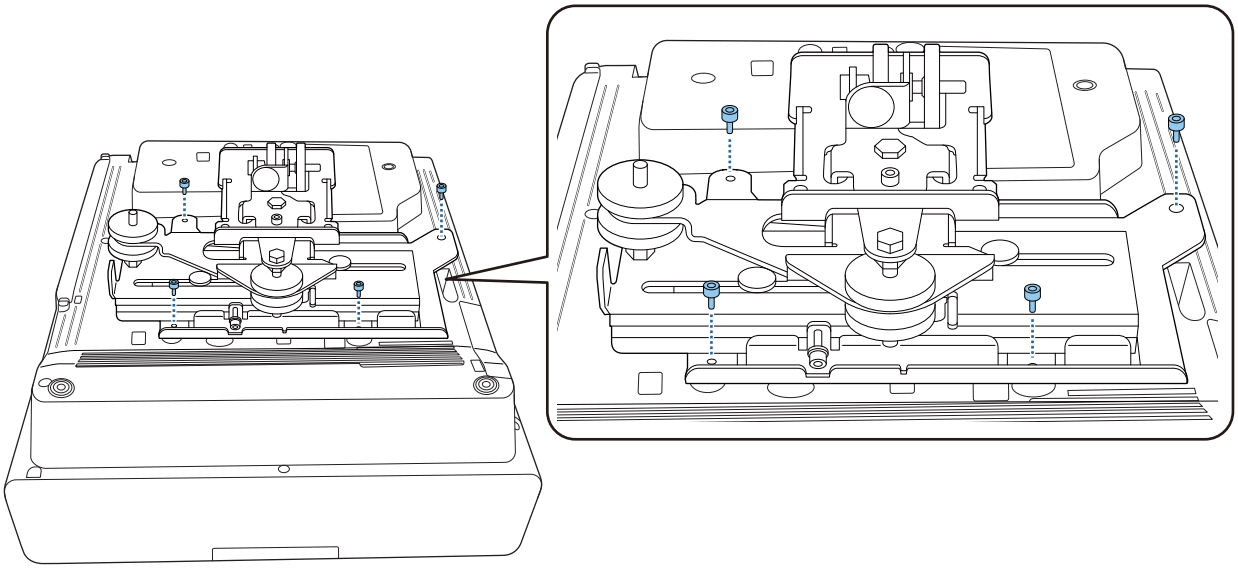

Namestite stensko ploščo na steno

1 Pritrdite list s predlogo na steno

List s predlogo pritrdite v skladu z namestitvenim položajem, ki ste ga potrdili s pomočjo tabele projekcijskih razdalj (str.28).

Sredinski položaj projiciranega zaslona poravnajte s črto Image Center B na listu s predlogo.

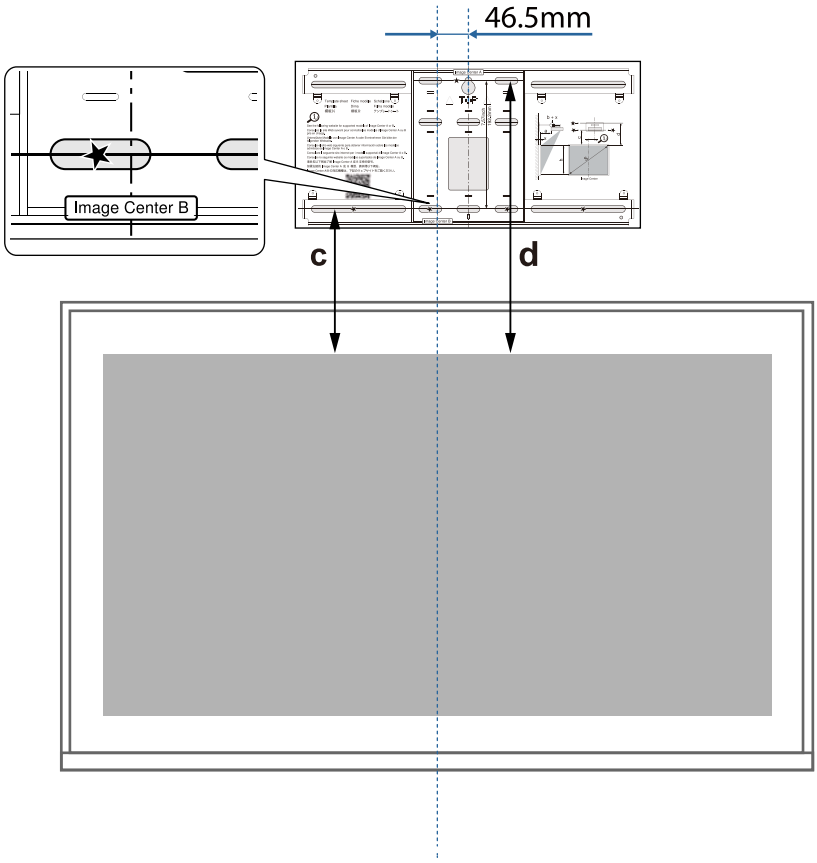

2 V položaj začasne odprtine za vijak na stenski plošči vstavite vijak M10, ki je na voljo na tržišču

Med steno in glavo vijaka naj ostane 6 mm ali več prostora.

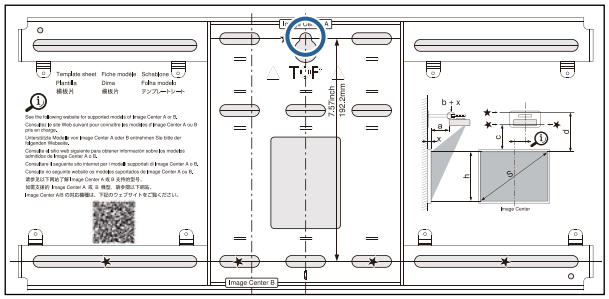

3 Določite položaje lukenj za namestitev za stensko ploščo

Od odprtin za vijake, ki so prikazane na spodnji sliki, zagotovite najmanj štiri točke za optimalno ravnotežje.

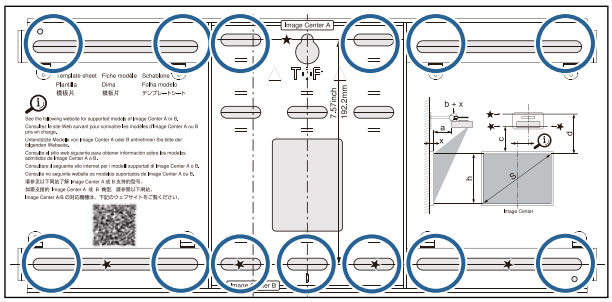

4 Izvrtajte luknje v steno

Premer svedra: 10,5 mm (M10) ali 10 mm (3/8 palca)

Globina prvotne luknje: 45 mm

Globina luknje za sidrišče: 40 mm

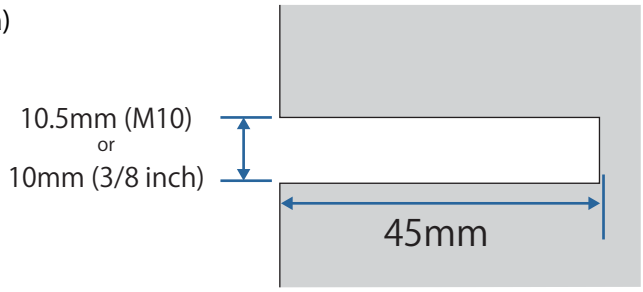

5 Odstranite list s predlogo

6 Stensko ploščo namestite na začasni vijak M10, ki ste ga namestili v 2. koraku

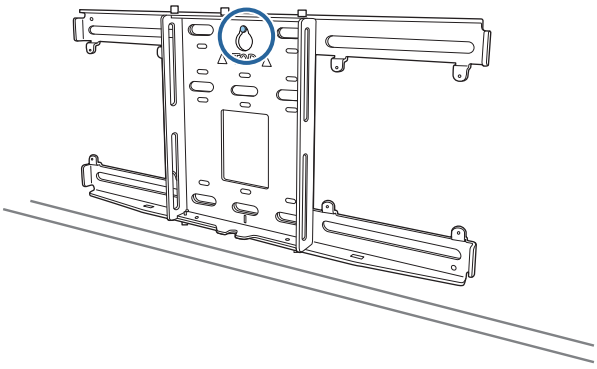

7 Za pritrditev stenske plošče na luknje, ki ste jih izvrtali v 4. koraku, uporabite sidrne vijake M10 ali 3/8-palcev x 60 mm, ki so na voljo na tržišču

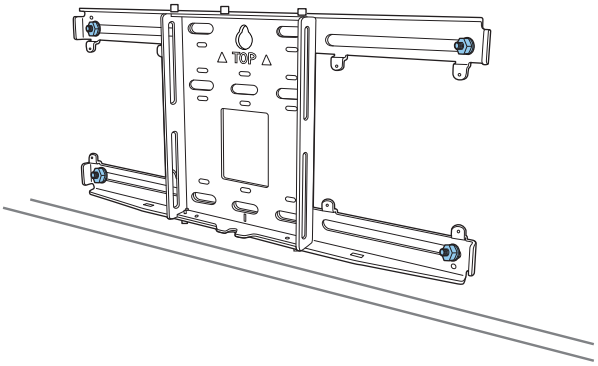

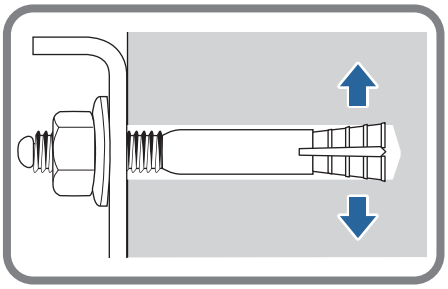

Pritrditev nastavitvene plošče na stensko ploščo

1 Odvijte vijaka z matico M4 x 12 mm (x2) in razširite drsno ročico na nastavitveni plošči

Skalo na drsniku prilagodite glede na skupno razdaljo vrednosti za (b), ki ste jo potrdili s pomočjo tabele projekcijskih razdalj (str.28) in debelino projekcijske površine (x).

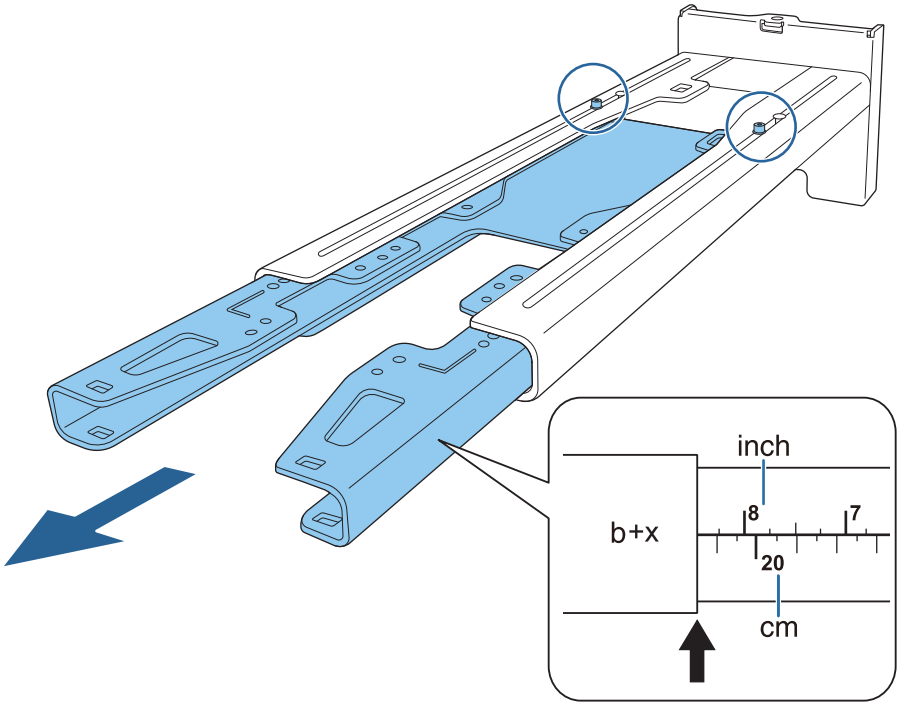

2 Vstavite šestrobo os v nastavitveno ploščo

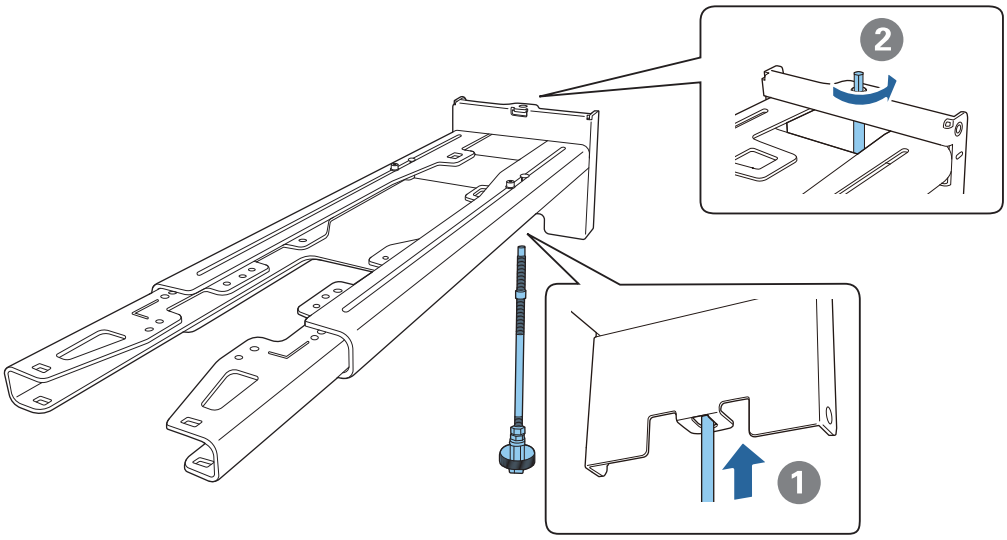

3 Napeljite vse potrebne kable skozi nastavitveno ploščo

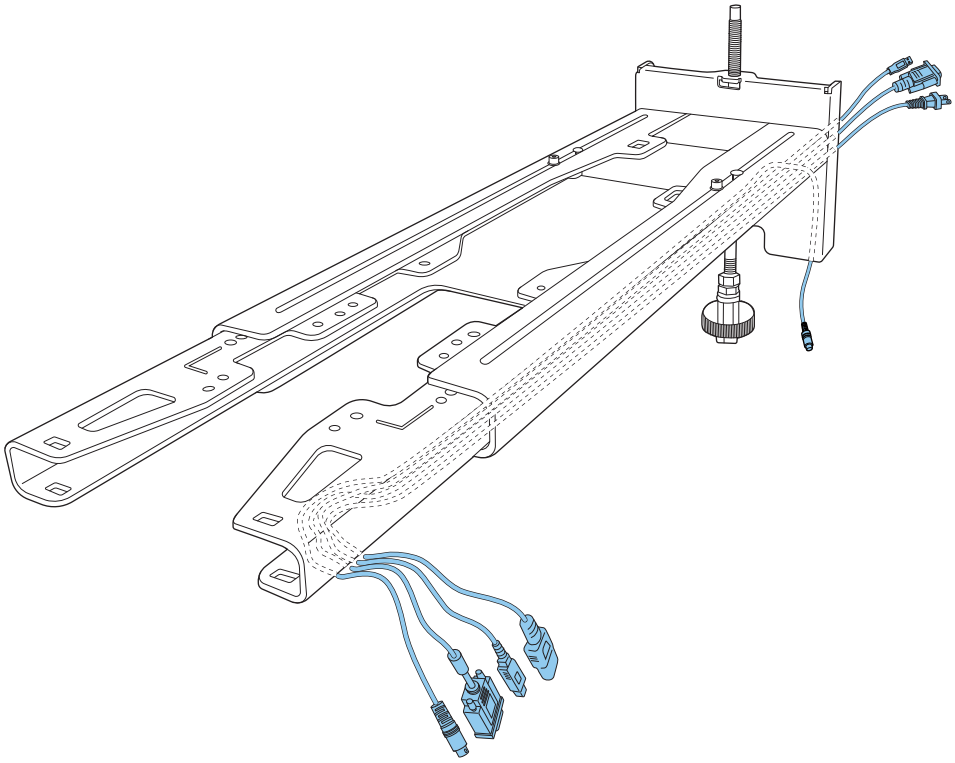

Opozorilo

Preostanka kabla ne obesite prek nastavitvene plošče. Lahko pade in povzroči nesrečo.

Naslednja vrata za priključitev morajo biti napeljana tako, da izstopijo iz spodnjega dela nastavitvene plošče in ne skozi stene.

- Kabel za priključitev enote za dotik
- Kabli za priključitev na periferne naprave, kot so mini računalniki

4 Nastavitveno ploščo pritrdite na stensko ploščo

Šestrobo os vstavite tako globoko, da konec rahlo sega iz vrha stenske plošče, drugi konec pa je povezan z dnom stenske plošče.

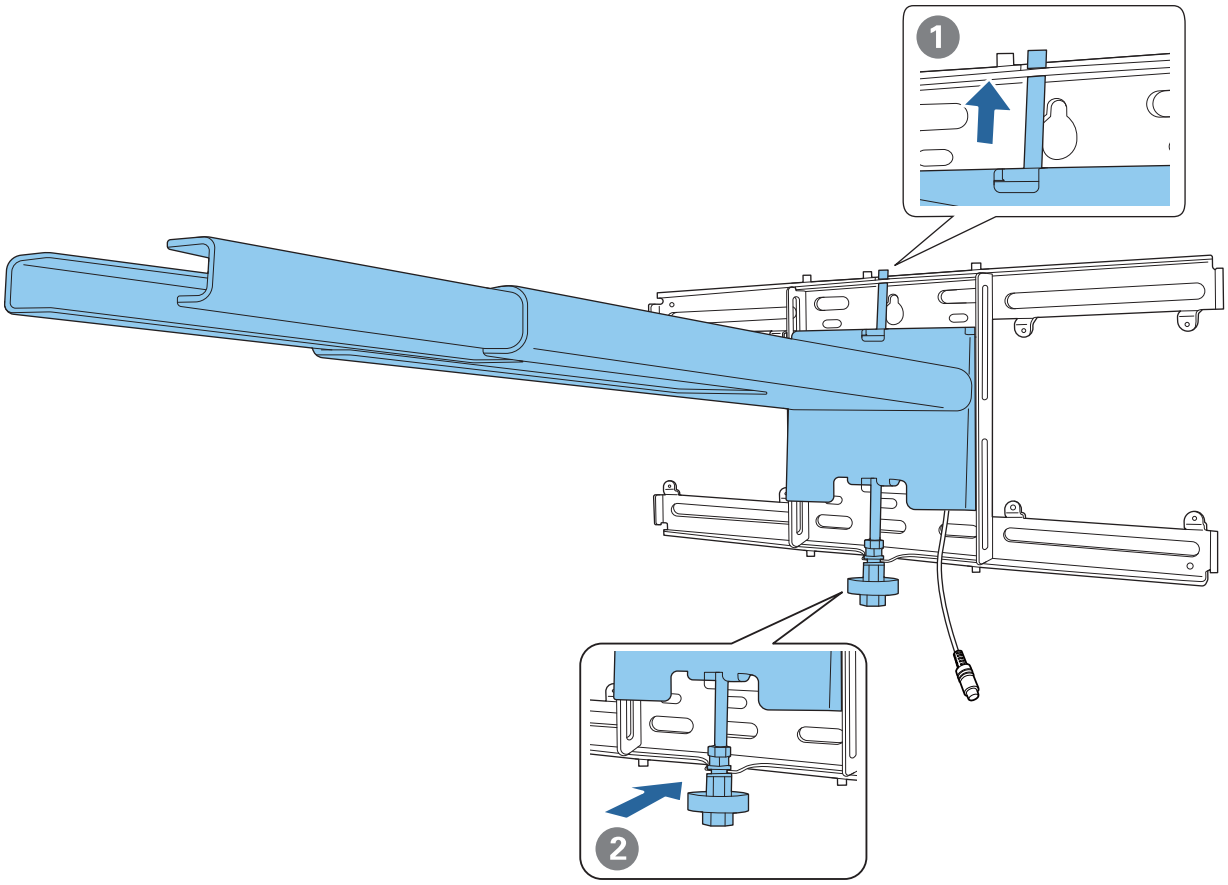

Previdno

Pazite, da ne boste ukleščili kablov med nastavitveno ploščo in stensko ploščo.

5 Začasno pritrdite nastavitveno ploščo

Tri točke pritrdite z dobavljenimi vijaki M6 (x3).

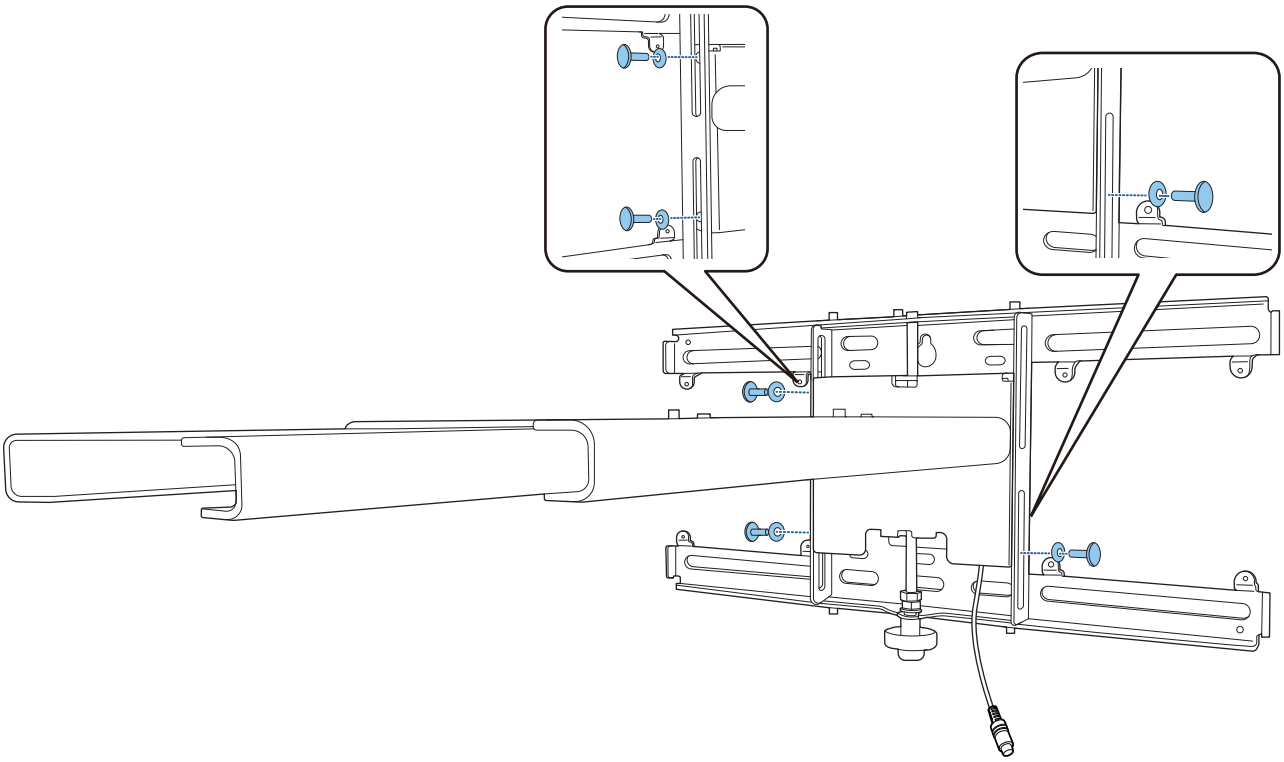

6 Zavrtite spodnji del šestrobe osi s 17-milimetrsko ragljo, da poravnate oznake na stenski plošči in nastavitveni plošči

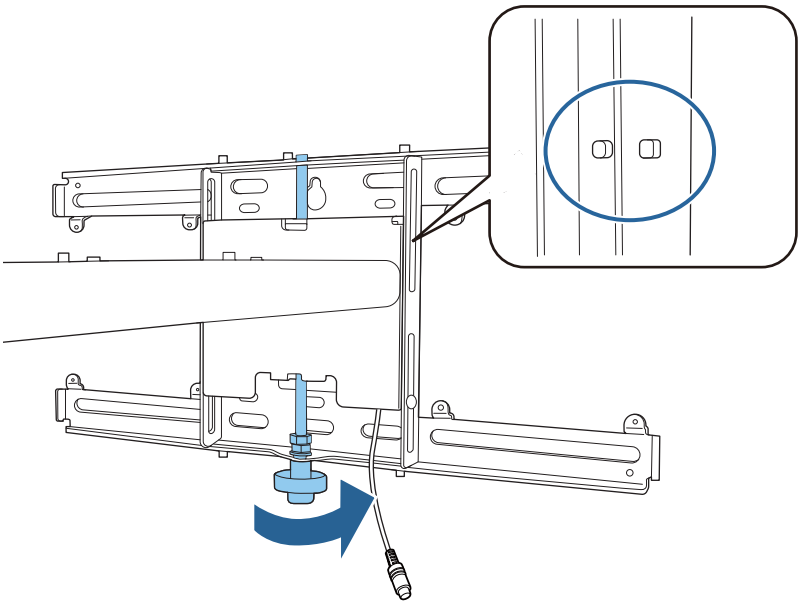

7 Privijte vijak z matico M6 (x1), da pritrdite nastavitveno ploščo na njeno mesto

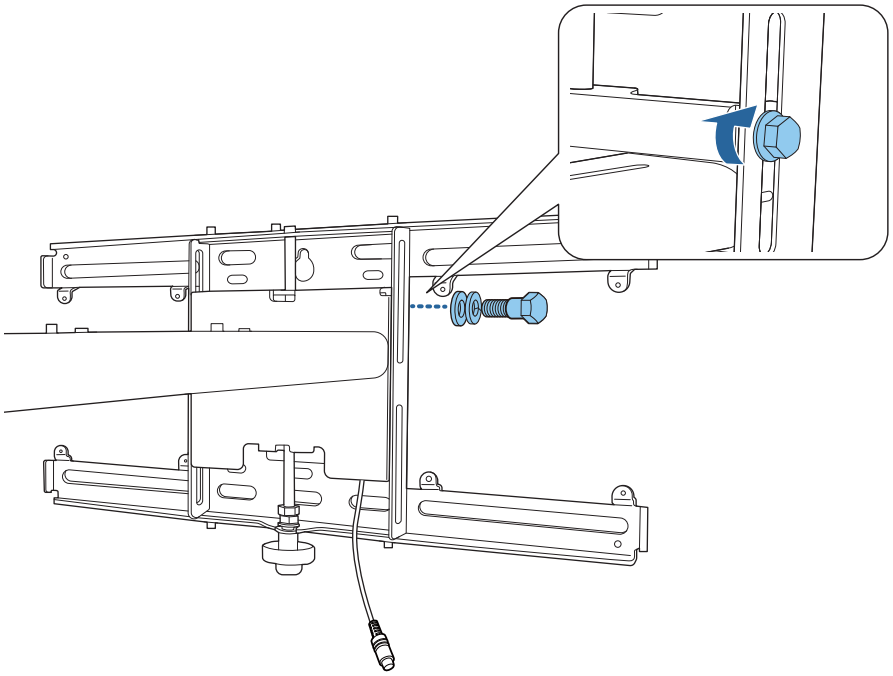

Pritrditev prilagoditvene enote na nastavitveno ploščo

1 Preverite položaj za nameščanje prilagoditvene enote

Položaj za nameščanje je označen na nastavitveni plošči. Namestite v ustrezni položaj v skladu z velikostjo zaslona, na katerega želite projicirati.

- Ko je projicirana slika manjša od 90 palcev: Enoto namestite pri oznaki ◯ .

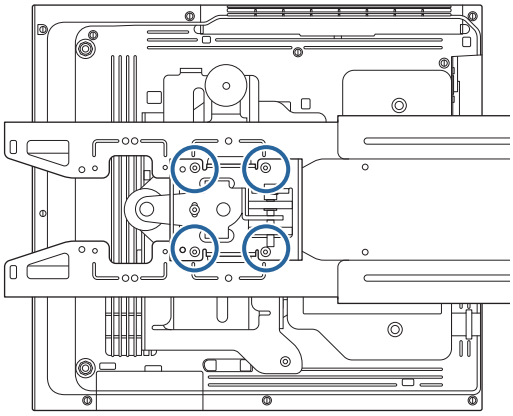

- Kadar je projicirana slika velika 90 palcev ali več: Enoto namestite pri oznaki ◯ ◯ .

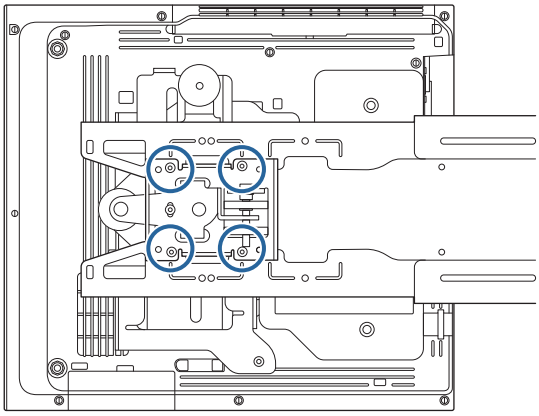

2 Prilagoditveno enoto pritrdite na nastavitveno ploščo s priloženimi vijaki z matico M4 x 12 mm (x4)

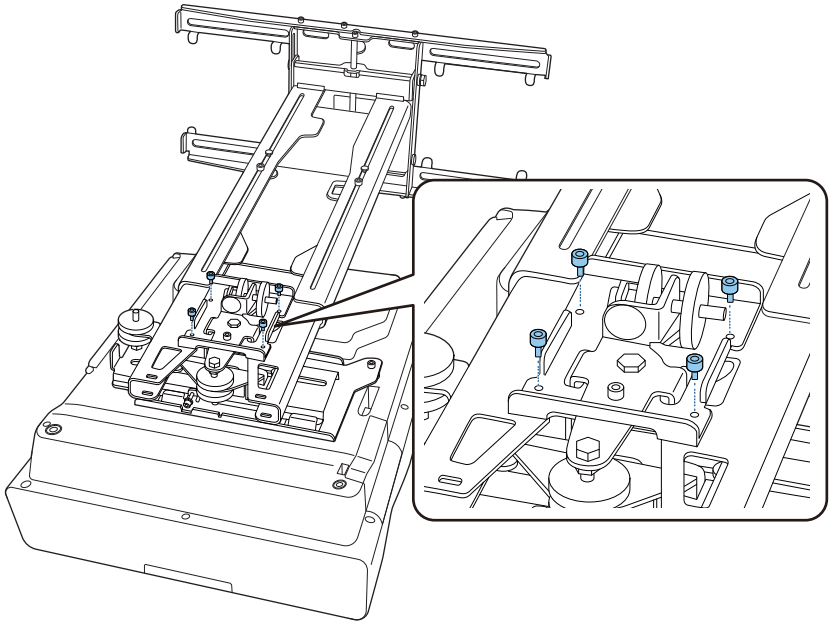

3 Priključite kable v projektor

Nazadnje priključite napajalni kabel.

Priključitev perifernih naprav

Priključitev pretvornika ali sprejemnika

Uporabite vijake M4, ki so na voljo na tržišču, da pritrdite pretvornik ali sprejemnik na odprtine za vijake, kot je prikazano na spodnji sliki.

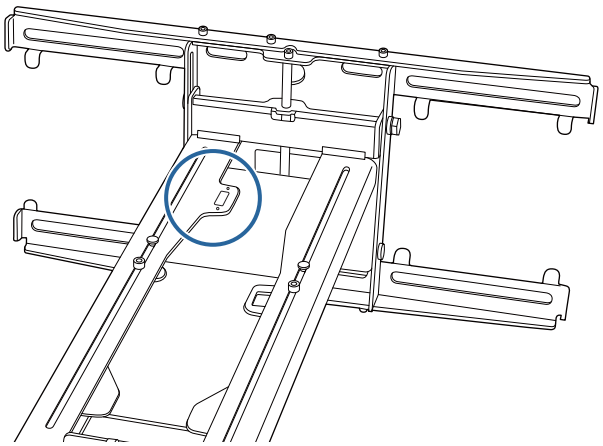

Priključitev mini računalnika ali računalnika na USB ključu

Mini računalnik ali računalnik na USB ključu na ploščo za mini računalnik in ga pritrdite na levo ali desno stran stenske plošče.

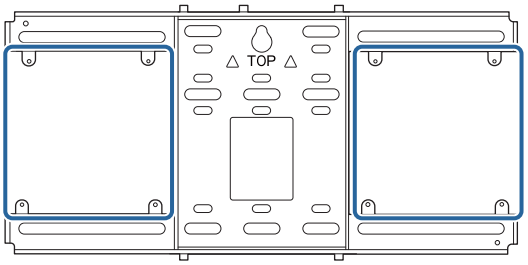

Priključite ga tako, da odprtine za zračenje računalnika niso zaprte.

Priporočamo vam, da računalnik namestite tako, da se odprtine za zračenje nahajajo na vrhu in odprtine za dovod zraka na dnu.

Pritrditev s trakom za mini računalnik

1 Trak ovijte okoli plošče za mini računalnik

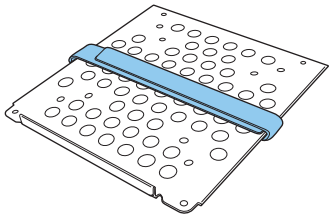

2 Ploščo za mini računalnik pritrdite na stensko ploščo s priloženimi vijaki M3 x 6 mm (x4).

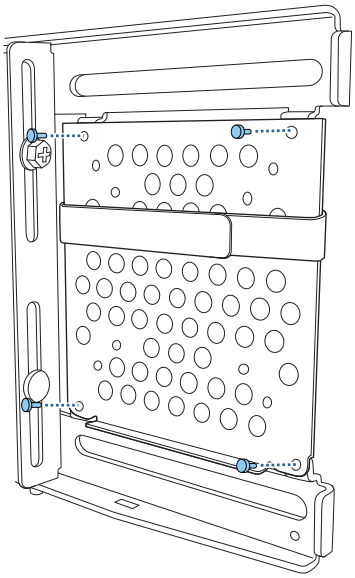

3 Računalnik namestite na spodnji rob plošče za mini računalnik in ga pritrdite s trakom

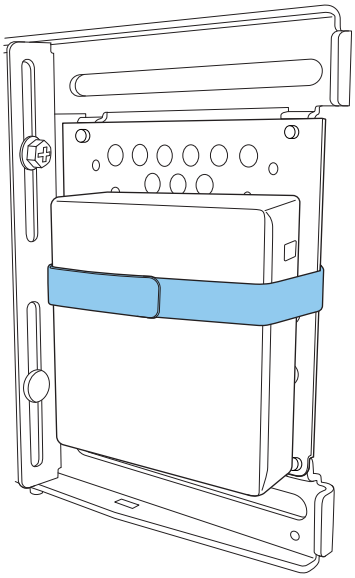

Pritrditev z vijaki

Vrstni red nameščanja delov se razlikuje glede na obliko mini računalnika in usmeritev odprtin za vijake. Navodila za namestitev preverite vnaprej.

Primer namestitve

- Ploščo za mini računalnik z nameščenim računalnikom pritrdite na stensko ploščo s priloženimi vijaki M3 x 6 mm (x4).

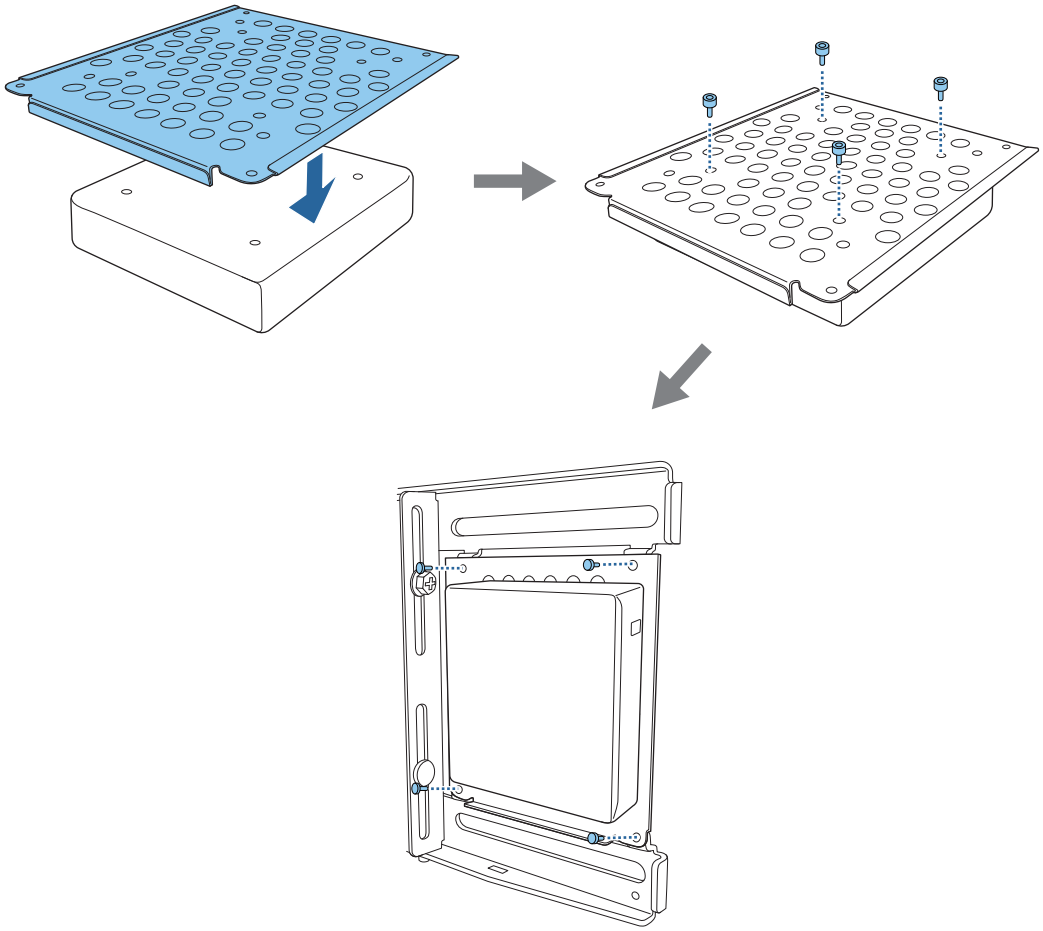

- Ploščo za mini računalnik pritrdite na stensko ploščo s priloženimi vijaki M3 x 6 mm (x4) in nato namestite računalnik.

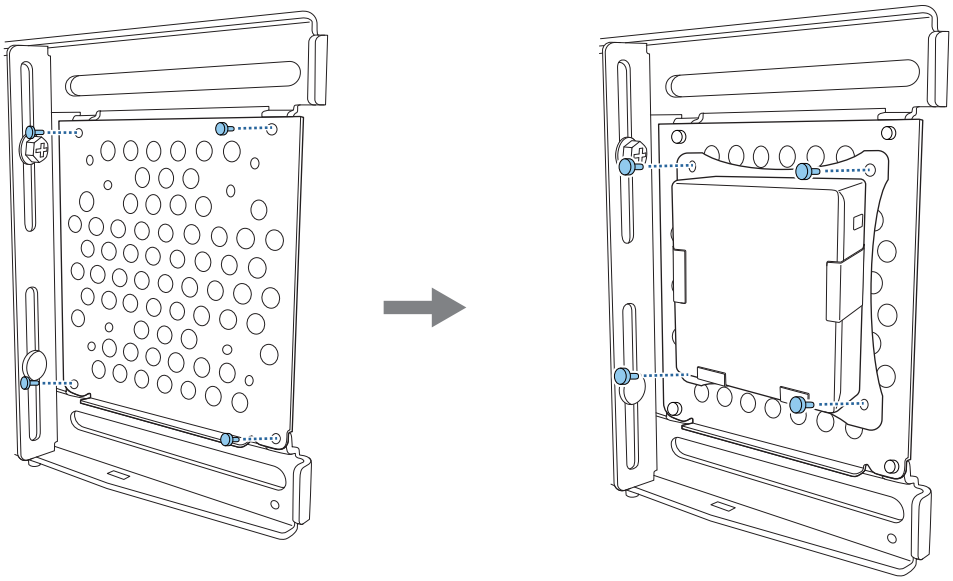

Prilagajanje položaja projicirane slike

Za prilagajanje položaja projicirane slike lahko uporabite katero koli od naslednjih metod.

Če v isti prostor nameščate več projektorjev, vam priporočamo, da nastavite Id-je projektorjev, s čimer boste preprečili motnje pri daljinskem upravljanju.

Vklopite projektor in nastavite identifikacijsko številko projektorja na zaslonu **Namestitev** > **ID projektorja**.

Ko želite upravljati z določenim projektorjem, držite gumb [ID] na daljinskem upravljalniku in pritisnite gum z enako številko, kot ID projektorja.

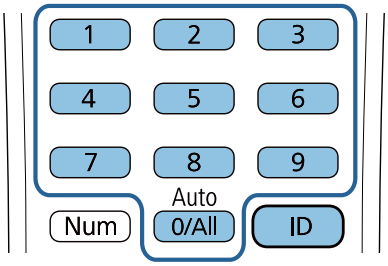

- Samodejna prilagoditev zaslona (str.58)

  Kotne označevalnike pritrdite v štiri vogale položaja projekcije, da samodejno prilagodite položaj slike. To je koristno, ko boste želeli izvesti približno prilagoditev v določeni položaj.

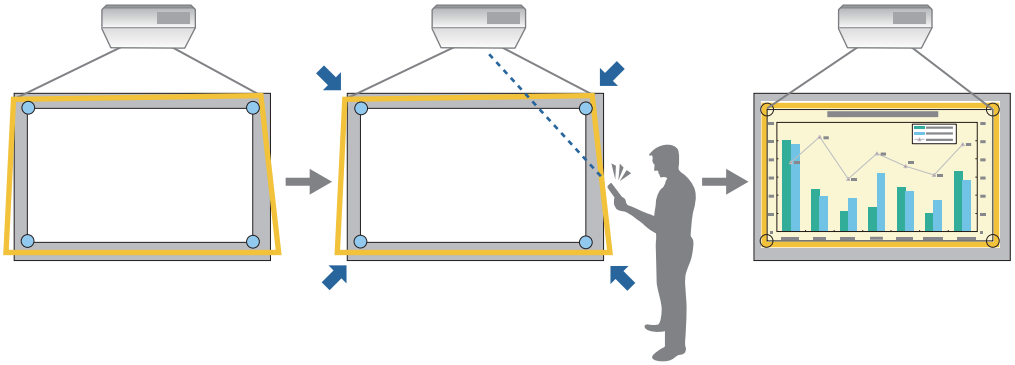

- Prilagoditev z uporabo Namestitvena plošča - vodnik za namestitev (str.62)

  Ročno prilagodite položaj nastavitvene plošče v skladu s prikazanim vodnikom na zaslonu. To je koristno, ko želite izvesti fine nastavitve položaja projekcije in ohraniti kakovost slike.

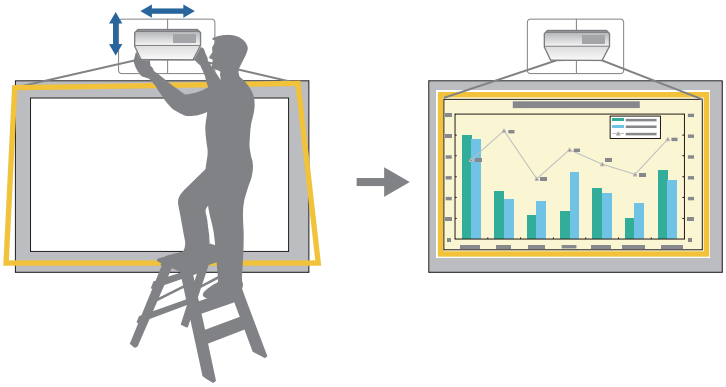

- Prilagajanje z uporabo menija projektorja (str.65)

  Izberite območje, ki ga želite prilagoditi in ročno popravite sliko. To je koristno, ko želite izvesti fine nastavitve položaja projekcije po mehanskem prilagajanju z uporabo vodnika na zaslonu.

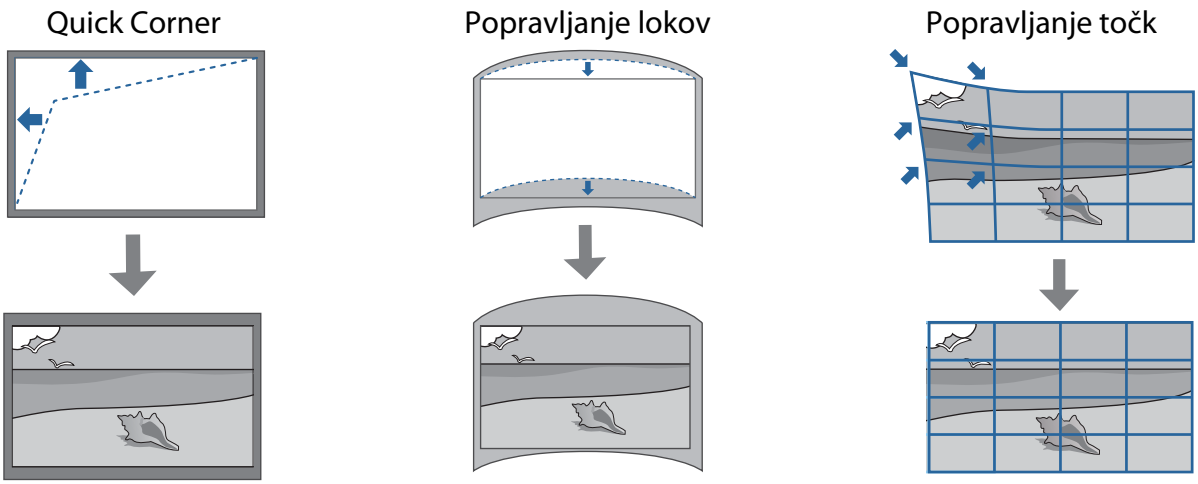

- Slika takoj po vklopu projektorja ni stabilna. Po začetku projekcije počakajte vsaj 30 minut, preden prilagodite sliko.
- Namestite in nastavite projektor pri sobni temperaturi, ki je blizu dejanskemu predvidenemu okolju uporabe. Če se temperatura spremeni, se lahko mesto slike premakne ali pa se poslabša natančnost pisala.
- Pri nastavljanju več projektorjev s funkcijo za paketno nastavitev izvedite ta postopek pred prilagajanjem projicirane slike.
- Ko želite ohraniti kakovost slike vam priporočamo, da za prilagajanje slike uporabite mehansko prilagoditev položaja nastavitvene plošče.

Priprave pred namestitvijo

1 Pritisnite gumb [⏻] na daljinskem upravljalniku ali nadzorni plošči, da vklopite projektor

2 Odprite pokrov zračnega filtra ob strani projektorja

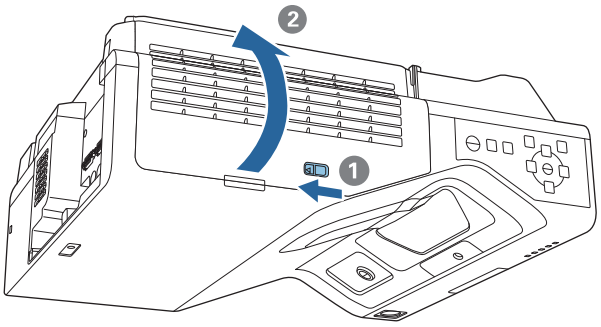

3 Uporabite ročico za ostrenje za približno izostritev slike

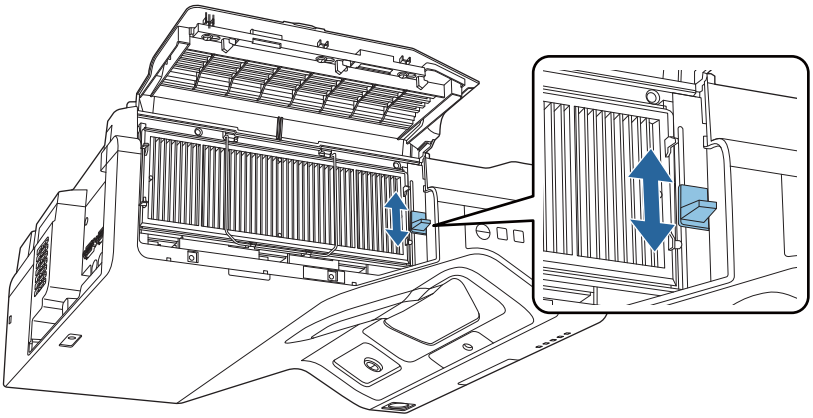

4 Pritisnite gumb [Menu]

Na daljinskem upravljalniku

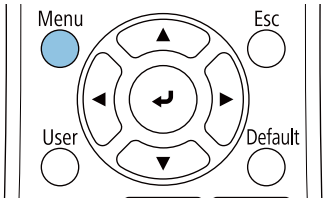

Na nadzorni plošči

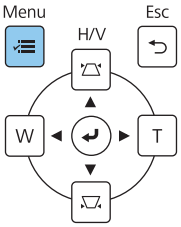

5 V meniju **Namestitev** izberite **Vrsta zaslona**, da nastavite razmerje gledišča projicirane slike

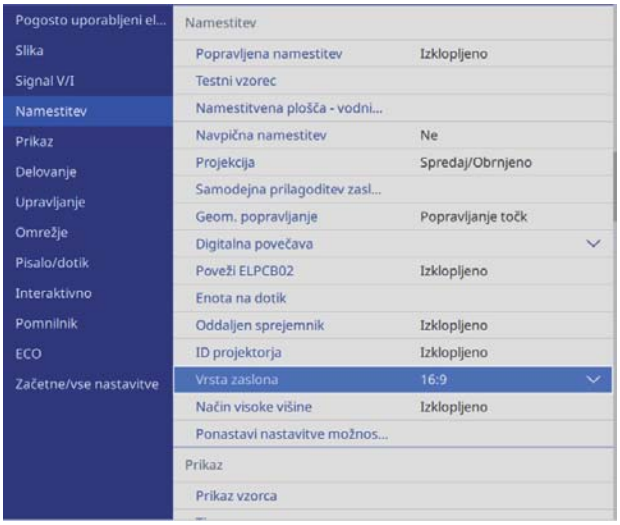

6 Po potrebi spremenite razmerje gledišča

Projicirajte slike s priključene naprave in pritisnite gumb [Aspect] na daljinskem upravljalniku.

Ob vsakem pritisku gumba se na zaslonu izpiše ime gledišča in razmerje gledišča se spremeni.

> Razmerje gledišča se ne spremeni, ko priključena naprava ne projicira nobene slike.

Samodejna prilagoditev zaslona

Kotne označevalnike pritrdite v štiri vogale položaja projekcije, da samodejno prilagodite položaj slike.

Samodejna prilagoditev zaslona deluje pravilno v naslednjih pogojih.

- Velikosti projekcije: 100 palcev ali manj
- Smer projekcije: Znotraj 1° navzgor, navzdol, levo ali desno

> - Samodejna prilagoditev zaslona morda ne deluje pravilno glede na površino projiciranega zaslona. Za izvajanje Samodejna prilagoditev zaslona so potrebni naslednji pogoji.
> - Ravna projekcijska površina
> - Na projekcijski površini ne sme biti nobenih vzorcev, umazanije ali ovir
> - Pred izvajanjem samodejne prilagoditve zaslona najprej prilagodite nastavitev vrste zaslona. Če vrsto zaslona spremenite po izvedbi Samodejna prilagoditev zaslona, bo prilagoditev ponastavljena.

1 Kotne označevalnike pritrdite v štiri vogale položaja, v katerega želite projicirati

- Kotnih označevalnikov ni mogoče ponovno namestiti. Priporočamo vam, da vnaprej označite položaj, kamor želite namestiti označevalnike.
- Če želite večkrat zamenjati označevalnike, jih nalepite na priloženi magnetni list.

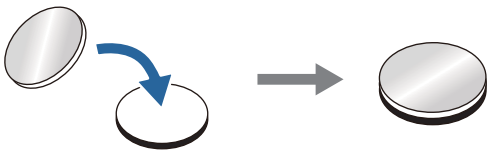

Označevalnike namastite tako, da koti položaja projekcije prekrivajo sredino kotnih označevalnikov.

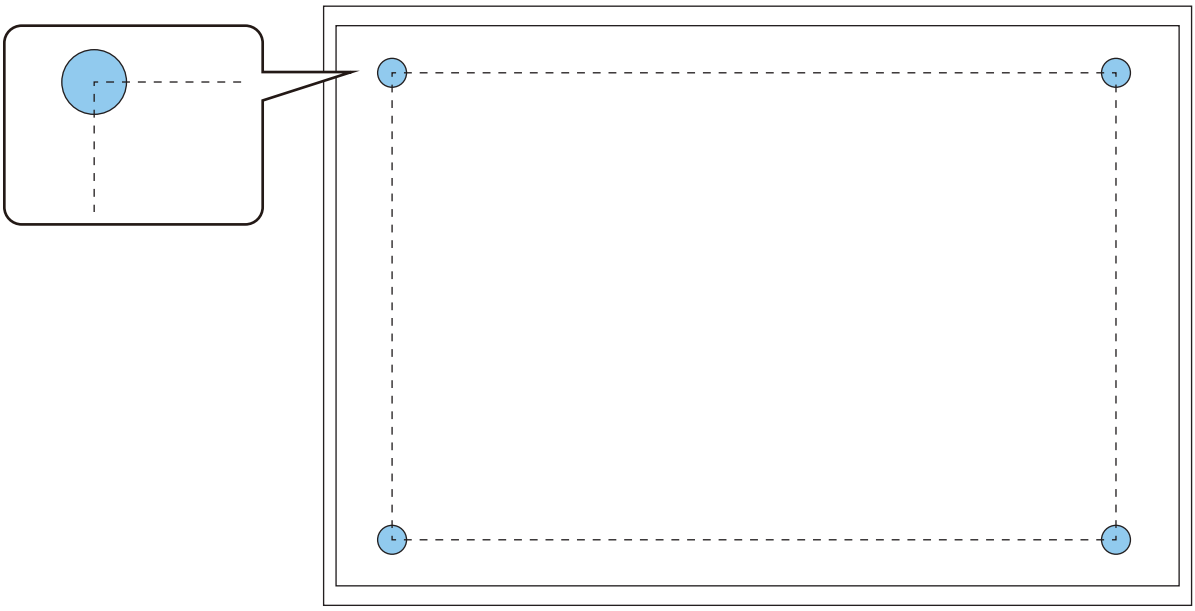

2 Pritisnite gumb [Menu]

Na daljinskem upravljalniku

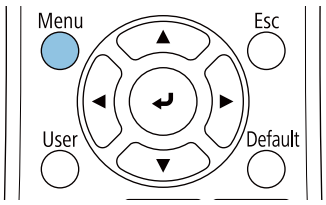

Na nadzorni plošči

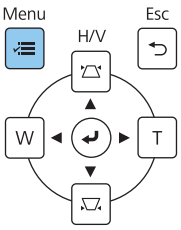

3 V meniju **Namestitev** izberite **Samodejna prilagoditev zaslona**

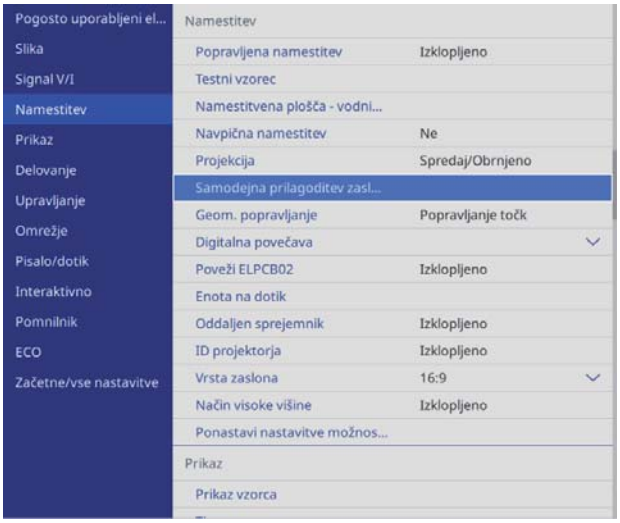

Prikazal se bo vodnik na zaslonu za Samodejna prilagoditev zaslona.

4 Odvijte vse okrogle prilagoditvene gumbe in prilagoditvene vijake

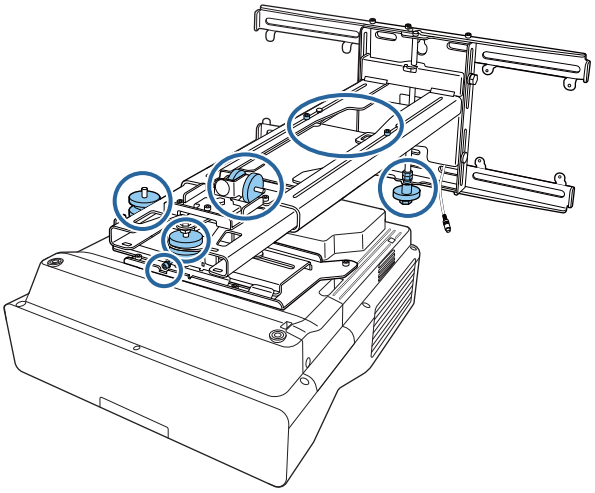

5 Premaknite projektor, da prilagodite položaj slike tako, da se rumena področja v štirih vogalih vodnika na zaslonu prekrivajo s kotnimi označevalniki

Poskrbite, da se vsi kotni označevalniki nahajajo znotraj rumenih področij.

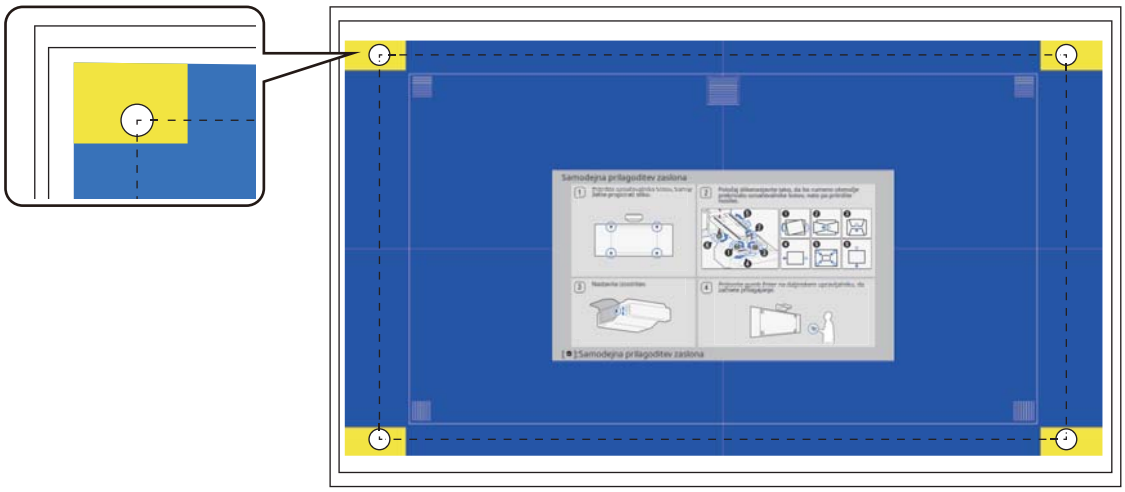

6 Ko določate položaj, privijte vse okrogle prilagoditvene gumbe in prilagoditvene vijake, ki ste jih odvili v koraku 4

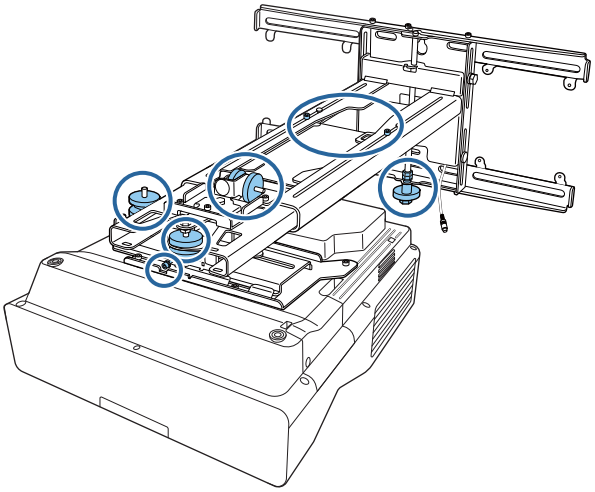

Opozorilo

Vse vijake z matico in vijake čvrsto privijte. V nasprotnem primeru lahko izdelek pade in povzroči telesne poškodbe ali materialne poškodbe.

7 Odprite pokrov zračnega filtra ob strani projektorja

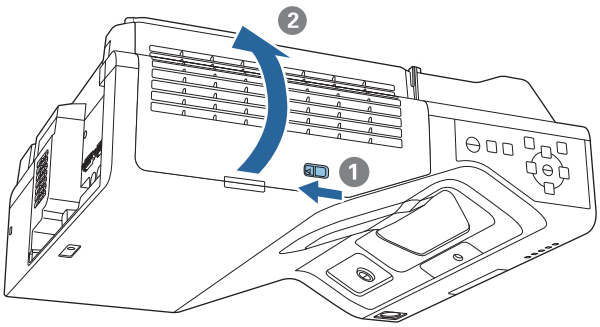

8 Uporabite ročico za ostrenje za približno izostritev slike

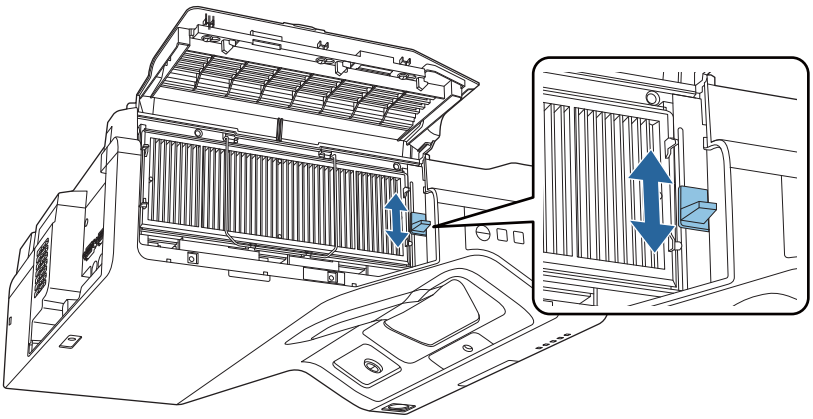

9 Pritisnite gumb [Enter], da zaženete samodejno prilagajanje

Ko je prilagoditev zaključena, za nadaljnje prilagoditve uporabite funkcijo Quick Corner (str.67). Uporaba funkcij Popravljanje lokov ali Popravljanje točk sliko povrne v stanje, v katerem je bila pred izvedbo samodejnega popravka.

Izvajanje mehanske prilagoditve z uporabo Namestitvena plošča - vodnik za namestitev

Prilagodite položaj slike z uporabo vodnika na zaslonu.

1 Pritisnite gumb [Menu]

Na daljinskem upravljalniku

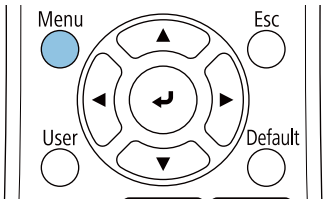

Na nadzorni plošči

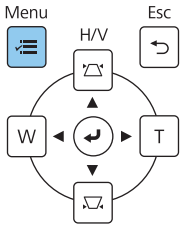

2 V meniju **Namestitev** izberite **Namestitvena plošča - vodnik za namestitev**

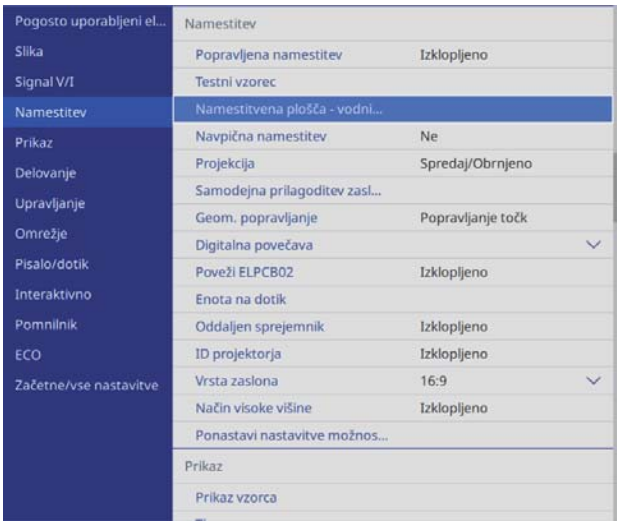

Prikaže se vodnik na zaslonu.

3 Zavrtite vrtljivi gumb za nastavitev ① na vodilu za namestitev, da nastavite vodoravno obračanje

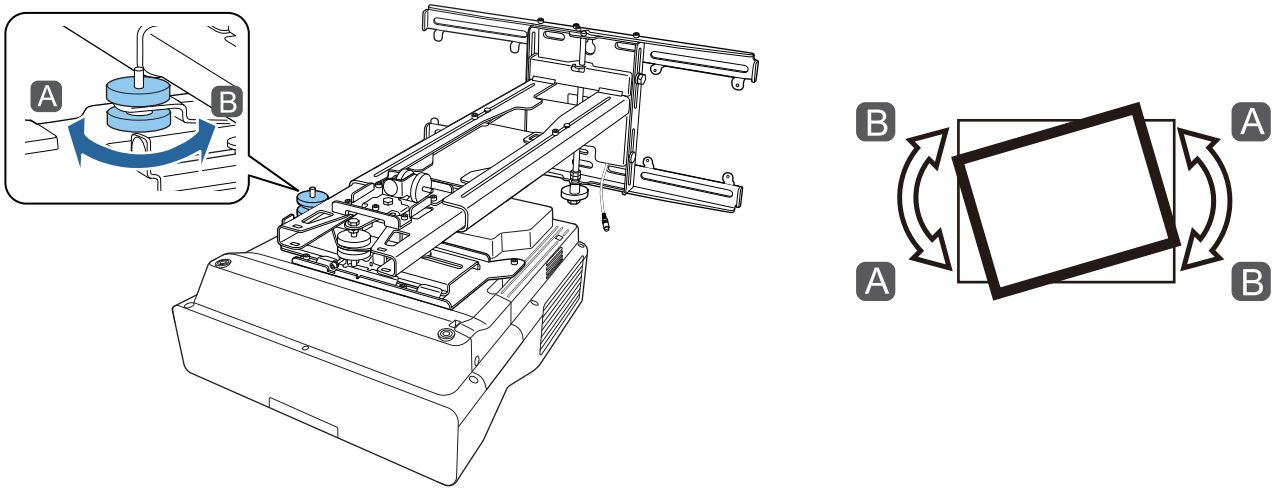

4 Zavrtite vrtljivi gumb za nastavitev ② na vodilu za namestitev, da nastavite vodoravni zasuk

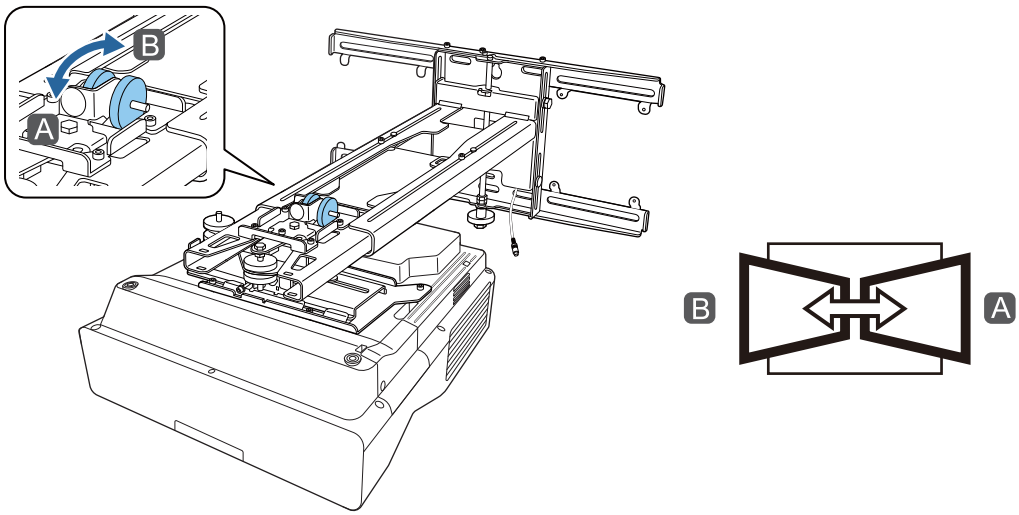

5 Zavrtite vrtljivi gumb za nastavitev ③ na vodilu za namestitev, da nastavite navpični nagib

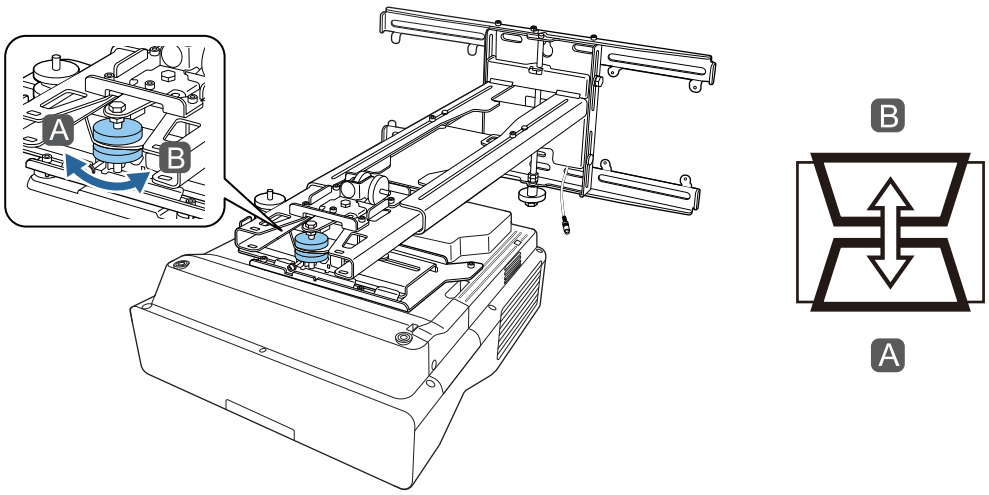

6 Odvijte vijak z matico M4 in nato prilagodite vodoravno drsno prilagoditev

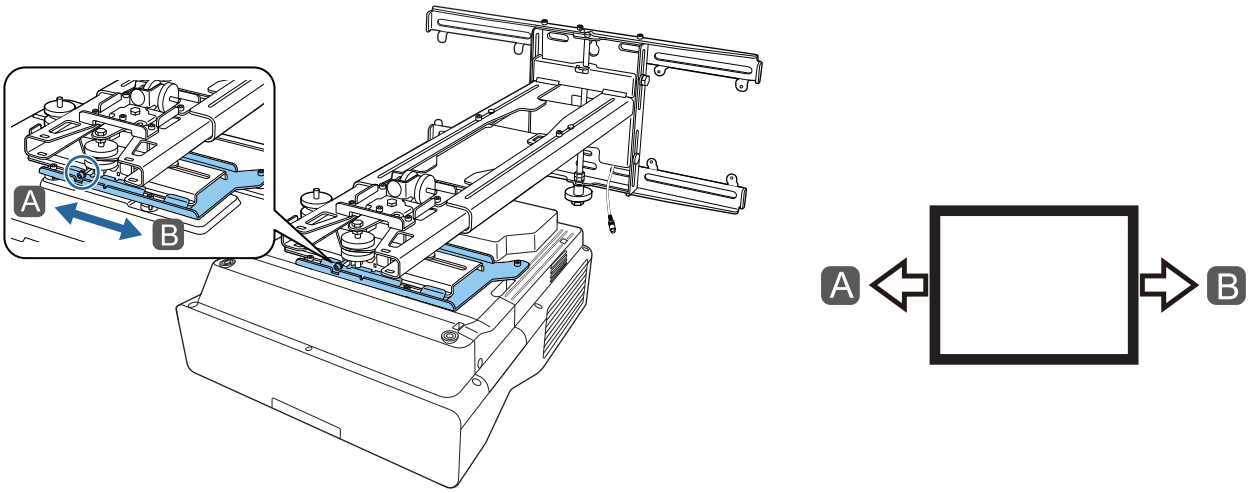

7 Odvijte vijaka z matico M4 (x2) in nato prilagodite drsno prilagoditev naprej/nazaj

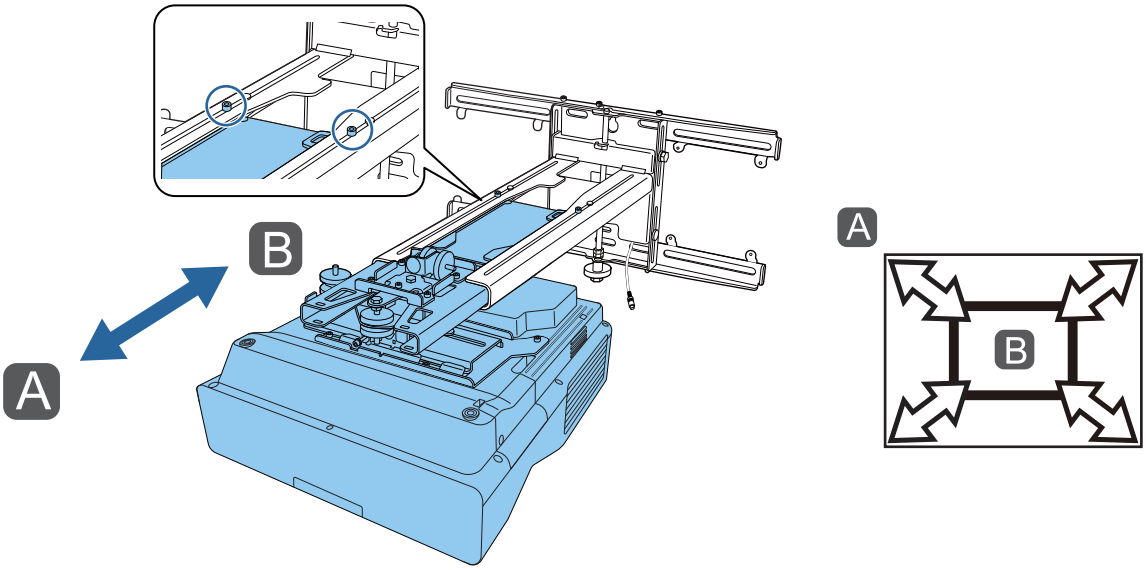

8 Odvijte vijak z matico M6 in nato prilagodite navpično drsno prilagoditev

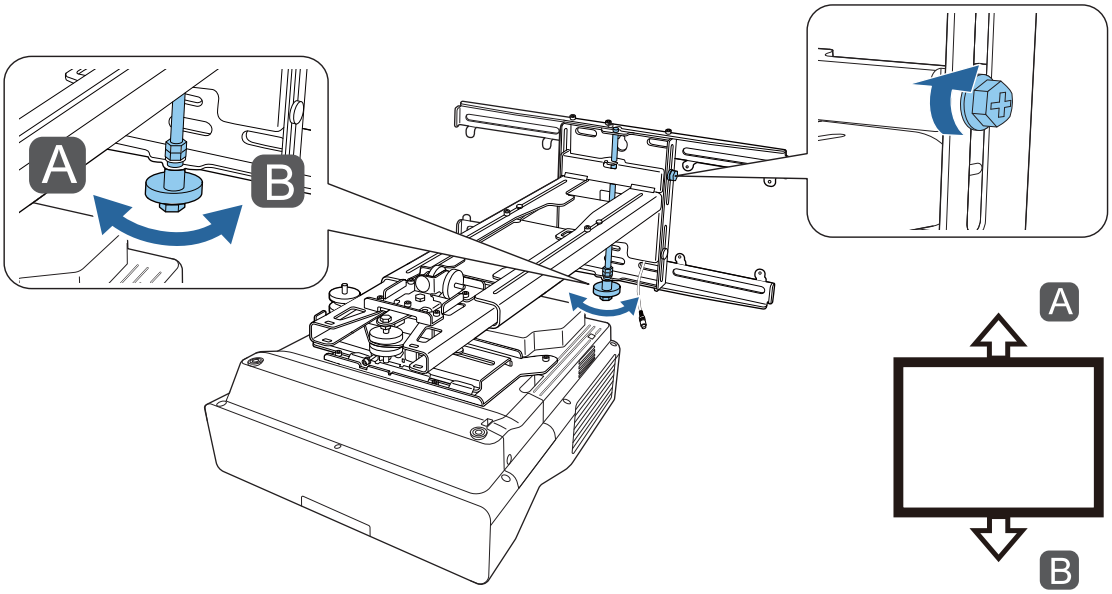

9 Ponovno privijte vijake in vijake z matico, ki ste jih odvili v korakih 3 do 8

> ⚠ **Opozorilo**
>
> Vse vijake z matico in vijake čvrsto privijte. V nasprotnem primeru lahko izdelek pade in povzroči telesne poškodbe ali materialne poškodbe.

10 Prilagodite ostrino položaja A na naslednji sliki

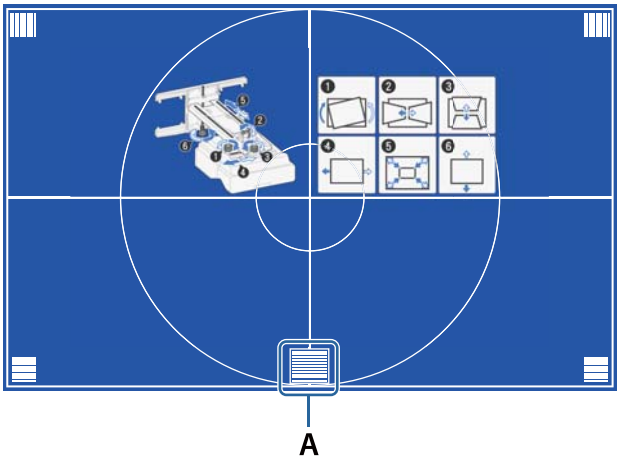

11 Ko zaključite s prilagajanjem, na daljinskem upravljalniku ali nadzorni plošči pritisnite gumb [Esc], da zaprete vodnik na zaslonu

Prilagajanje z uporabo menija projektorja

- Prilagojene vrednosti lahko shranite v **Pomnilnik** z uporabo menija **Geom. popravljanje**.
- Pred izvajanjem samodejne prilagoditve najprej prilagodite nastavitev Vrsta zaslona. Če vrsto zaslona spremenite po izvajanju popravkov, bodo popravki ponastavljeni.

Popravljanje lokov

1 Pritisnite gumb [Menu]

Na daljinskem upravljalniku

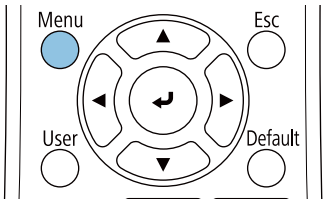

Na nadzorni plošči

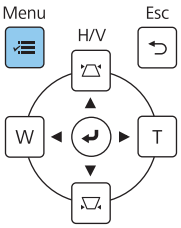

2 V meniju **Namestitev** izberite **Geom. popravljanje**

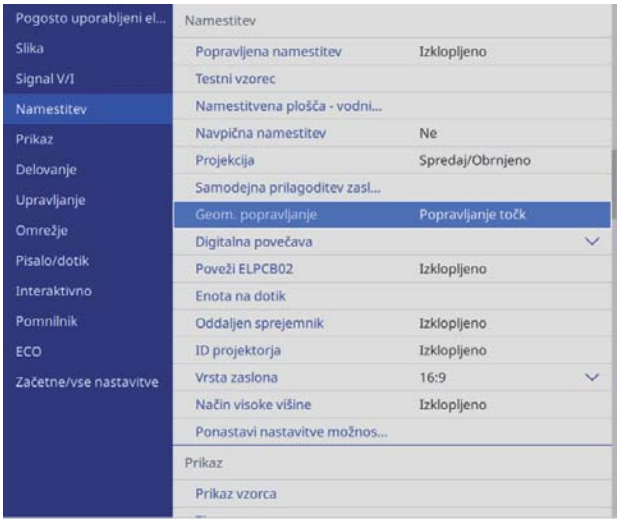

3 Izberite **Popravljanje lokov**

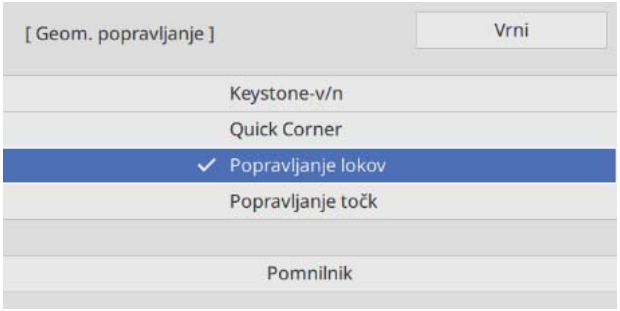

4 Izberite stran, ki jo želite popraviti, in izvedite prilagoditev.

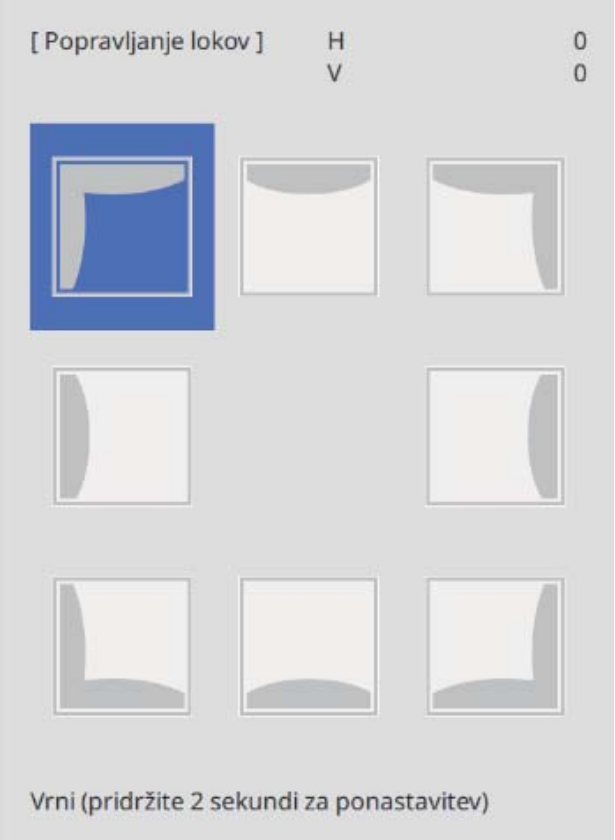

Ko pridete do območja, ki ga ni mogoče prilagoditi, se bo prikazalo sporočilo **Prestavljanje ni več mogoče.**

5 Ko zaključite s prilagajanjem, na daljinskem upravljalniku ali nadzorni plošči pritisnite gumb [Esc], da zaključite s prilagajanjem

Quick Corner

1 Pritisnite gumb [Menu]

Na daljinskem upravljalniku

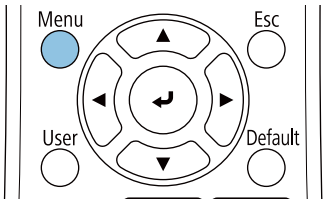

Na nadzorni plošči

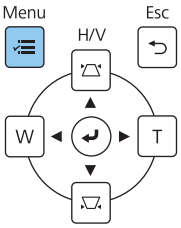

2 V meniju **Namestitev** izberite **Geom. popravljanje**

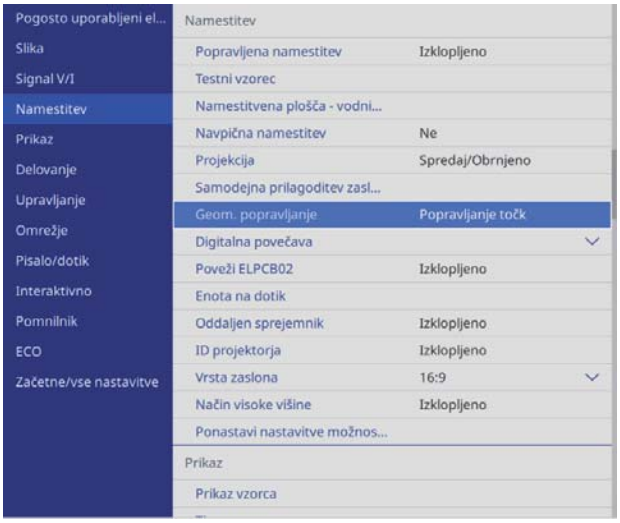

3 Izberite funkcijo **Quick Corner**

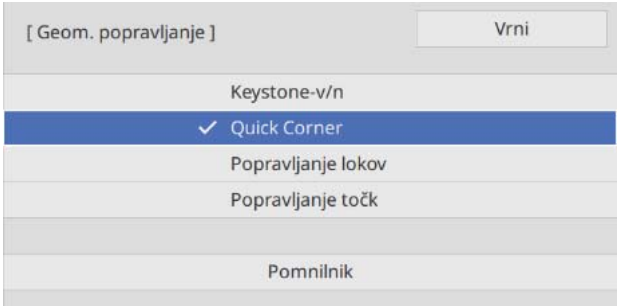

4 Izberite stran, ki jo želite popraviti, in izvedite prilagoditev.

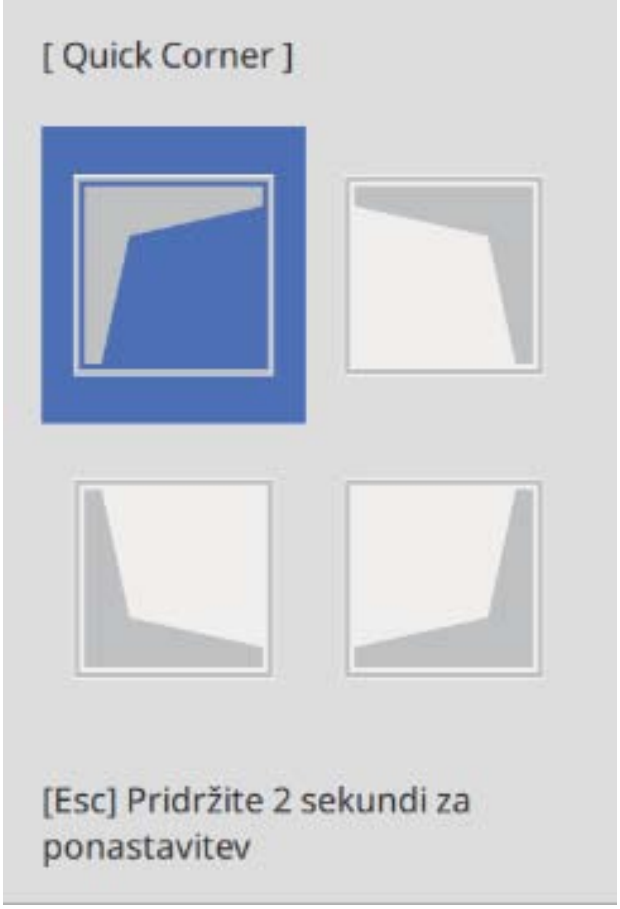

Ko pridete do območja, ki ga ni mogoče prilagoditi, se bo prikazalo sporočilo **Prestavljanje ni več mogoče.**

> Med prilagajanjem strani pritisnite gumbe [1], [3], [7] in [9] na daljinskem upravljalniku, da izberete stran, ki jo želite prilagoditi.

5 Ko zaključite s prilagajanjem, na daljinskem upravljalniku ali nadzorni plošči pritisnite gumb [Esc], da zaključite s prilagajanjem

Popravljanje točk

1 Pritisnite gumb [Menu]

Na daljinskem upravljalniku

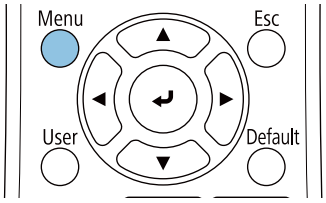

Na nadzorni plošči

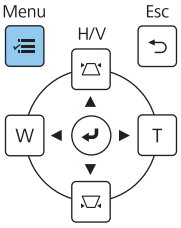

2 V meniju **Namestitev** izberite **Geom. popravljanje**

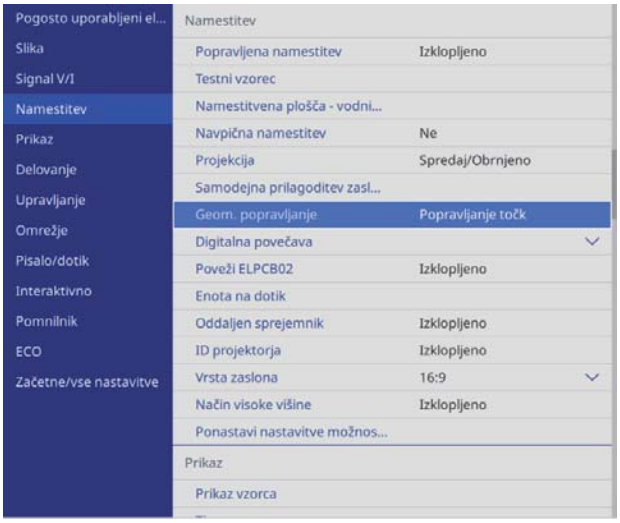

3 Izberite funkcijo **Popravljanje točk**

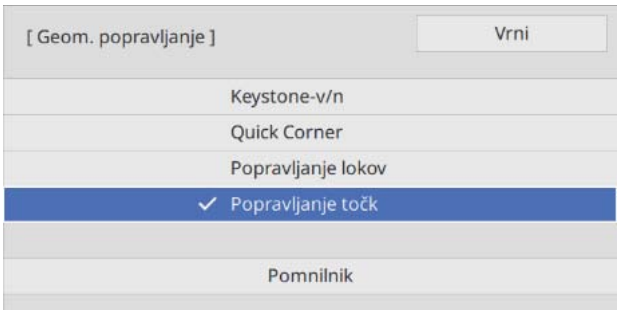

4 Izberite funkcijo **Popravljanje točk** in nato izberite številko mreže

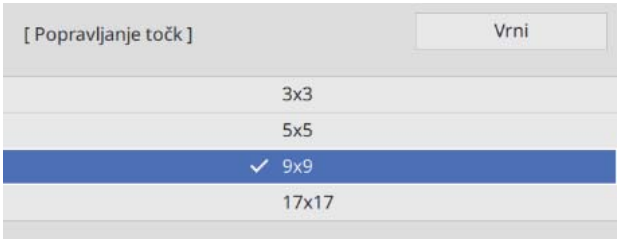

5 Izberite točke, ki jih želite popraviti in jih prilagodite

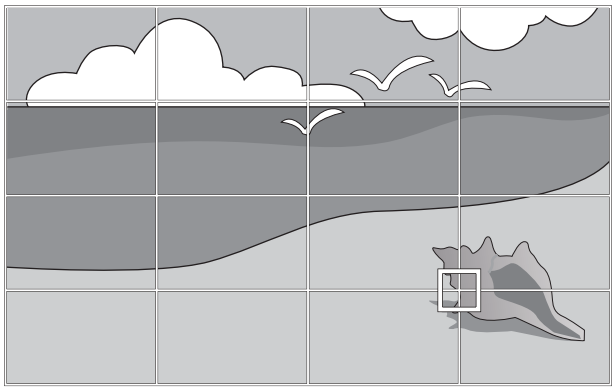

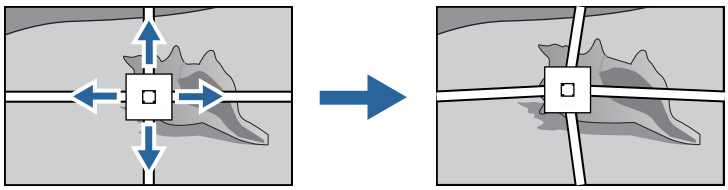

Če mrežo težko vidite, uporabite funkcijo **Barva vzorca**, da spremenite barvo mreže.

6 Ko zaključite s prilagajanjem, na daljinskem upravljalniku ali nadzorni plošči pritisnite gumb [Esc], da zaključite s prilagajanjem

Pritrdite pokrove

1 Pritrdite levi pokrov stenske plošče

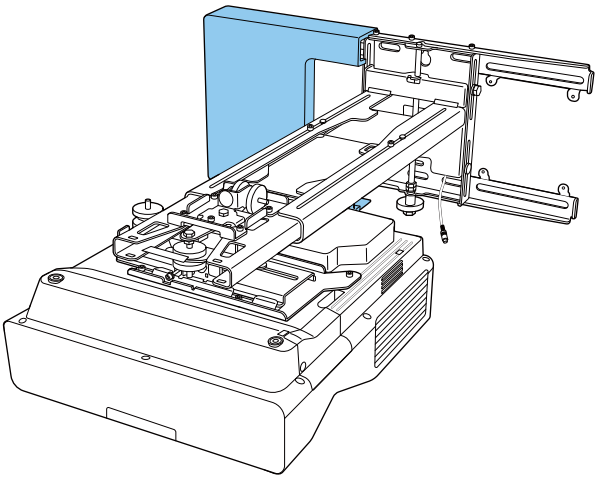

2 Pritrdite desni pokrov stenske plošče

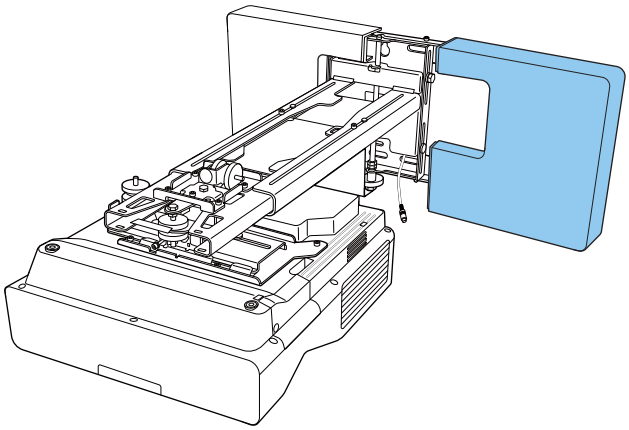

3 Namestite končni pokrovček na nastavitveno ploščo

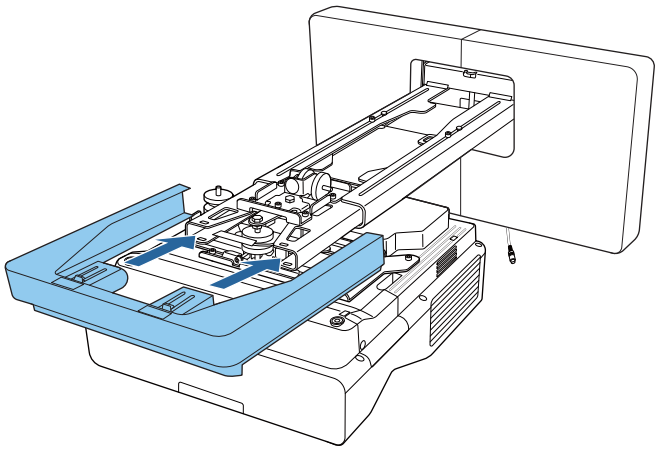

Če vas skrbi utor na ročici, prilepite priloženo prekrivno ploščico.

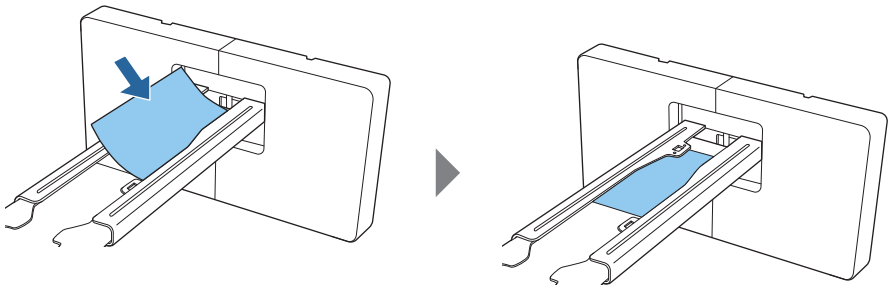

Pritrditev varnostnega kabla

Po potrebi izvedite enega od naslednjih varnostnih ukrepov.

- Namestite žično ključavnico za preprečevanje kraje

  Žico ključavnice za zaščito pred krajo napeljite skozi odprtine za nameščanje varnostnega kabla na projektorju in nastavitveni plošči.

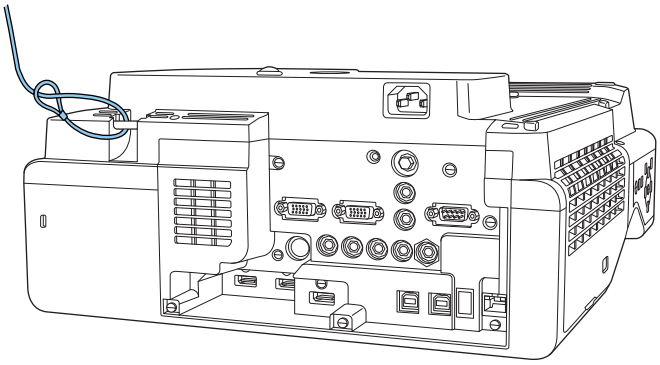

- Namestite varnostno žico podjetja Kensington

  Varnostna reža na izdelku je združljiva z varnostnim sistemom Microsaver Security System, ki ga izdeluje družba Kensington. Glejte naslednje za več informacij o varnostnem sistemu Microsaver.

  http://www.kensington.com/

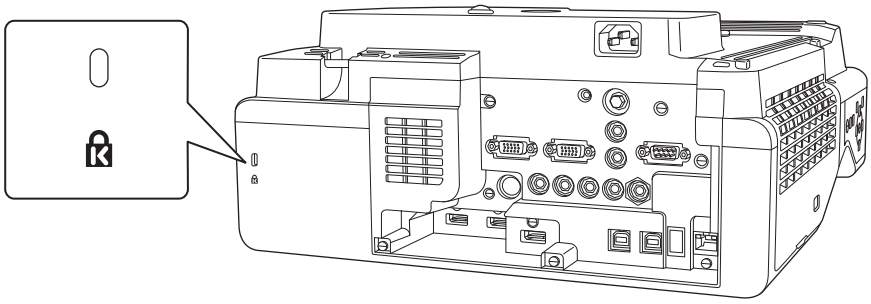

Opombe v zvezi s stojalom za pero

Opozorilo	
Če uporabljate zdravstvene pripomočke, kot je srčni spodbujevalnik, se ne približujte stojalu za pero. Ko uporabljate stojalo za pero, se prepričajte, da v bližnji okolici ni nikogar, ki uporablja zdravstvene pripomočke, kot je srčni spodbujevalnik. Močan magnet v enoti povzroča elektromagnetne motnje, ki lahko povzročijo napačno delovanje zdravstvenih pripomočkov.	

Previdno	
Stojalu za pero ne približujte magnetnih medijev za shranjevanje podatkov, kot so magnetne kartice, in natančnih elektronskih naprav, kot so računalniki, digitalne ure ali mobilni telefoni. Močan magnet v enoti lahko poškoduje podatke ali povzroči napačno delovanje.	
Magnet na zadnji strani stojala za pero ima na namestitveni površini močno magnetno privlačnost. Pri nameščanju pazite, da si ne priščipnete prstov ali drugega dela telesa med magnete in namestitveno površino.	

Specifikacije stojala za pero

Predmet	Tehnični podatki
Teža stojalo za pero	pribl. 93 g

Zunanje mere

[Enote: mm]

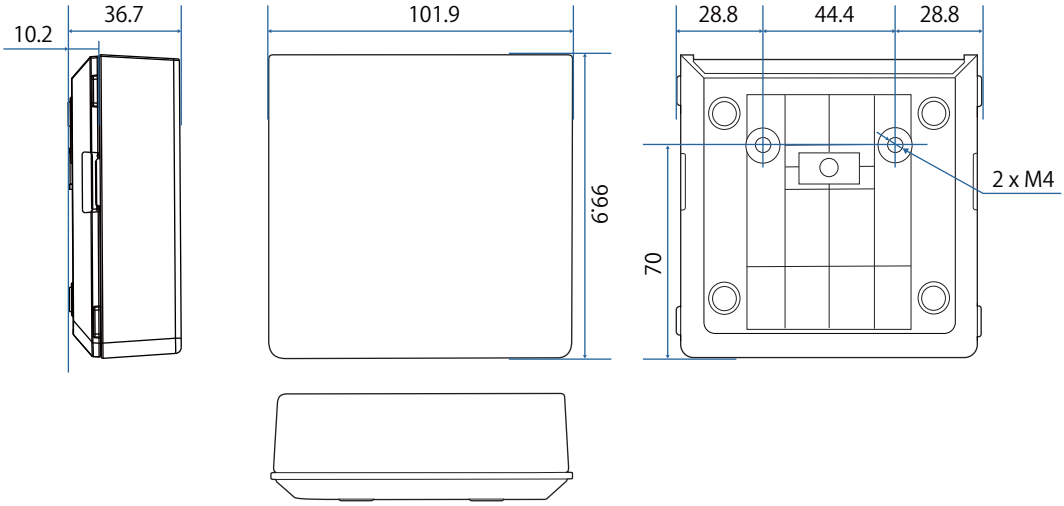

Namestitev stojala za pero

Stojalo za pero pritrdite z magneti ali vijaki M4, ki so na voljo na tržišču.

Pri pritrditvi z magneti

1 Preverite mesto namestitve in pritrdite z magneti

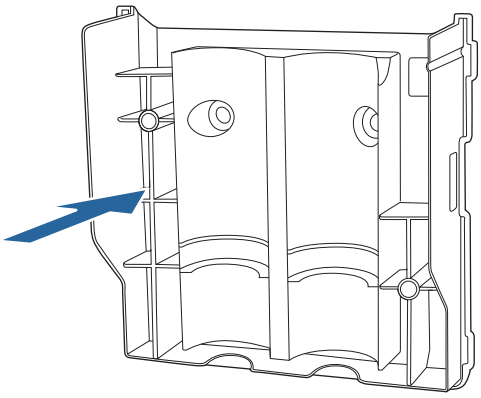

Previdno

Magneti so močni in vas lahko poškodujejo, če si priščipnete prste. Pazite, da si ne priščipnete prstov ali drugega dela telesa med magnete in namestitveno površino.

2 Namestite pokrov

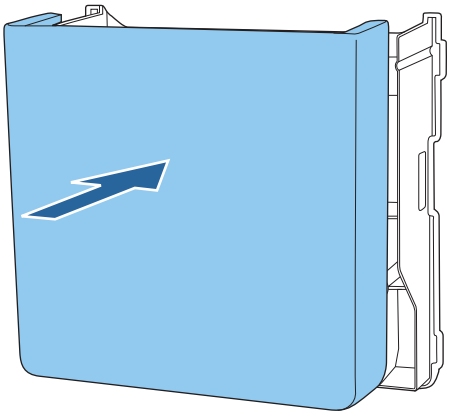

3 Shranite interaktivna pisala

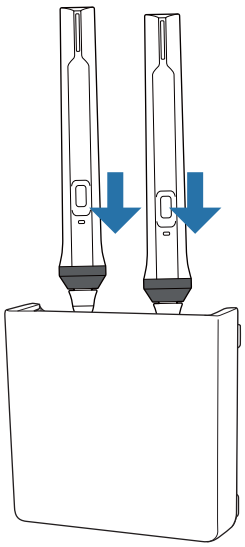

Pritrditev z vijaki

1 Preverite mesto namestitve in pritrdite z vijaki M4, ki so na voljo v trgovinah (20 mm x2)

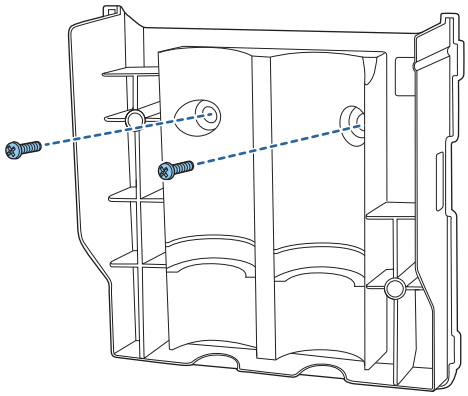

Opozorilo

- Pri privijanju poskrbite, da niso nagnjeni pod kotom glede na namestitveno površino.
- Prepričajte se, da je stojalo za pero čvrsto pritrjeno.

2 Namestite pokrov

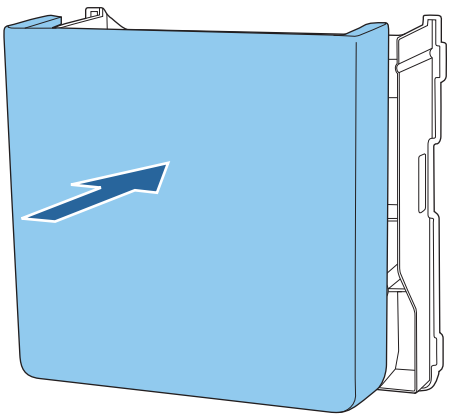

3 Shranite interaktivna pisala

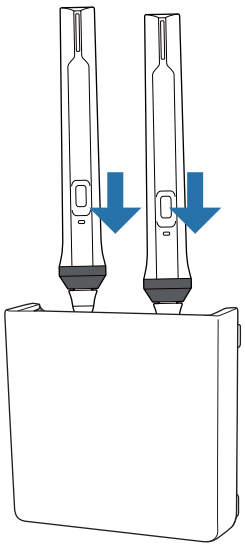

Umerjanje interaktivnega pisala

Pred umerjanjem pisala prilagodite sliko projektorja.

Za umerjanje pisala sta na voljo dva načina: **Samodejno umerjanje** in **Ročno umerjanje**.

Pri prvem umerjanju pisala za optimalno umerjanje izvedite **Ročno umerjanje**.

Pri drugem in naslednjih umerjanjih pisala izvedite **Samodejno umerjanje**. (str.81)

Ročno umerjanje

1 Vklopite projektor in nato pritisnite gumb [Menu]

Na daljinskem upravljalniku

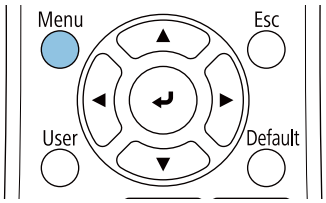

Na nadzorni plošči

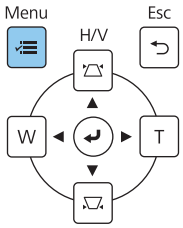

2 Izberite **Ročno umerjanje** v meniju **Pisalo/dotik**.

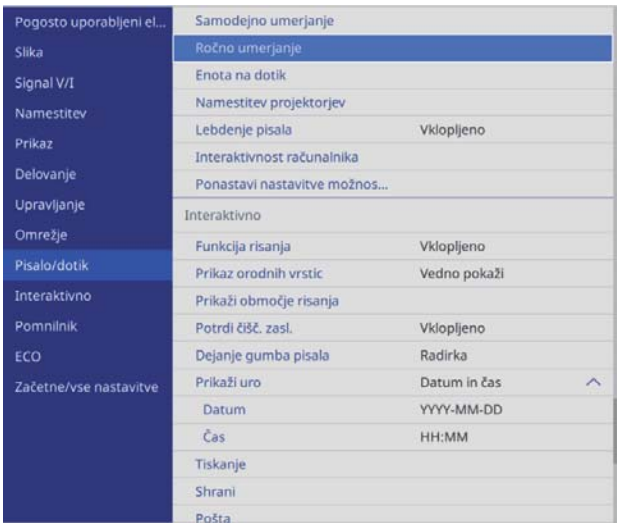

3 Preverite vsebino na zaslonu in nato izberite **Da**

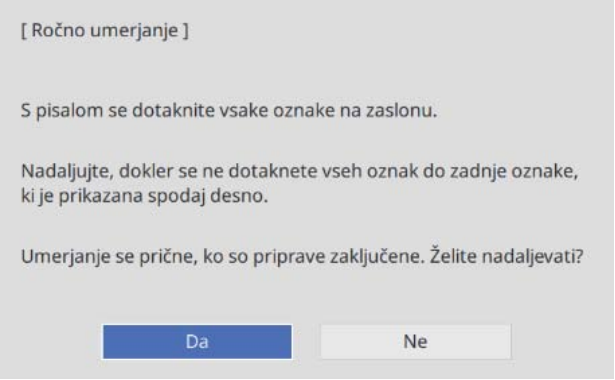

Na zgornji levi strani projekcijskega zaslona boste zagledali zeleno piko.

4 S konico interaktivnega pisala se dotaknite sredine pike

Pika izgine in se premakne na naslednji položaj.

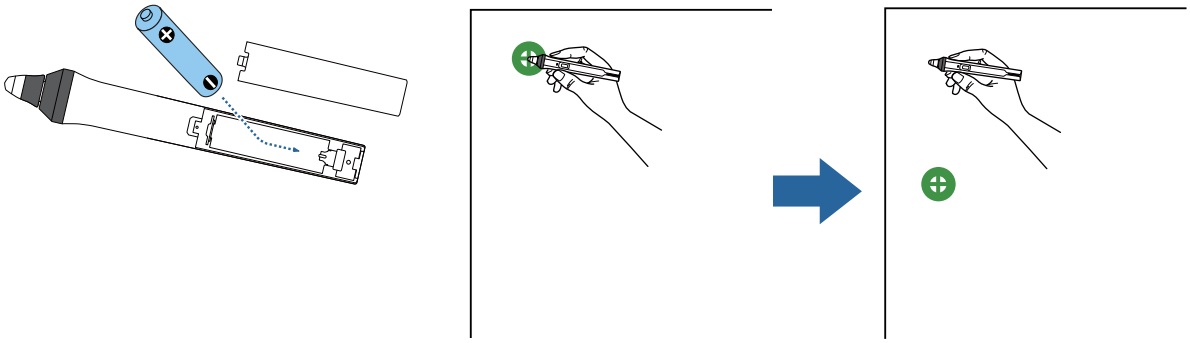

Morate se dotakniti sredine pike. V nasprotnem primeru morda ne bo pravilno postavljena.

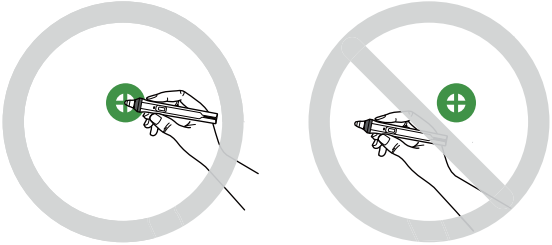

5 Ponovite 4. korak, dokler ne izginejo vse pike

Pika se naprej prikaže zgoraj levo, nato pa se pomika proti spodnjemu desnemu delu.

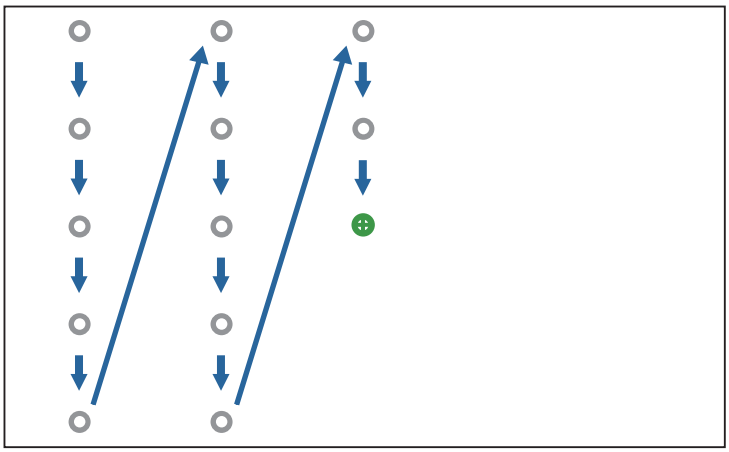

Ko izginejo vse pike, je Ročno umerjanje končano.

- Prepričajte se, da ni ovir med interaktivnim pisalom in Sprejemnik interaktivnega pisala (prikazano spodaj).

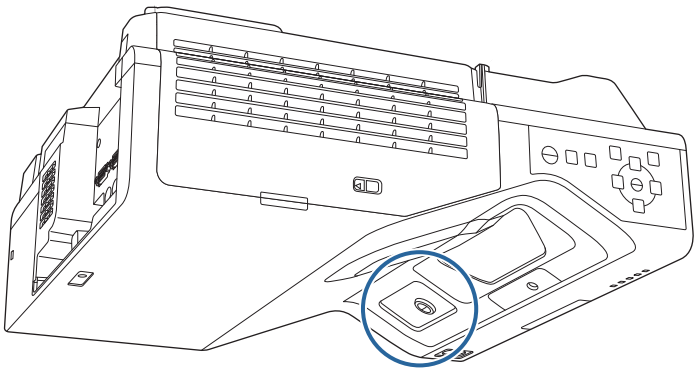

- Če se dotaknete napačnega položaja, pritisnite gumb [Esc] na daljinskem upravljalniku in se tako vrnite na prejšnjo piko.
- Za preklic umerjanja za dve sekundi pridržite gumb [Esc].

Samodejno umerjanje

1 Vklopite projektor in nato pritisnite gumb [Menu]

Na daljinskem upravljalniku

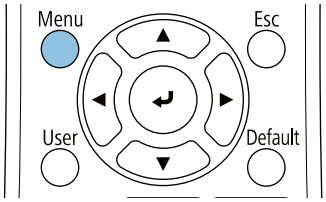

Na nadzorni plošči

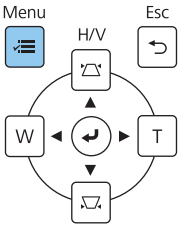

2 Izberite **Samodejno umerjanje** v meniju **Pisalo/dotik**

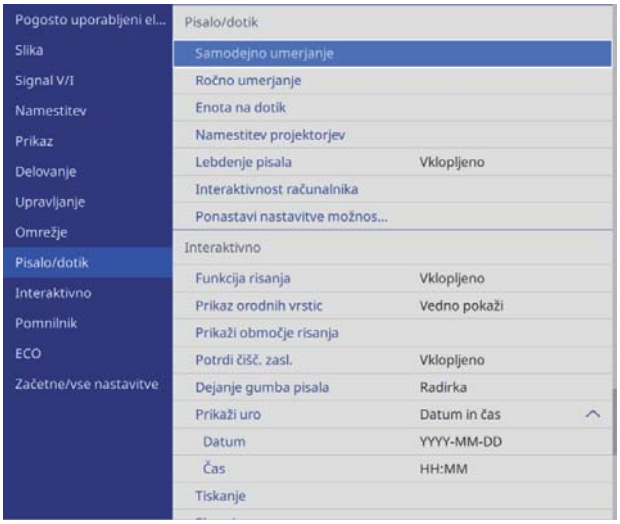

3 Preverite, ali vzorčna slika ustreza projicirani sliki in nato izberite **Da**

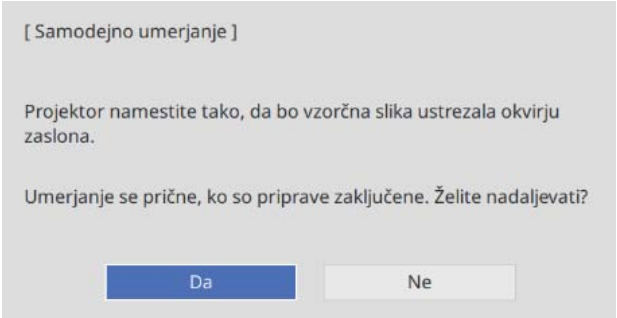

Umerjanje pisala se zažene samodejno.

Če Samodejno umerjanje ni bilo uspešno, sledite navodilom na zaslonu, da preverite svoje okolje. Ali izvedite **Ročno umerjanje**.

Opombe o uporabi enote na dotik

Opozorilo	
Enote za dotik ne razstavljajte in ne preoblikujte. Enota za dotik vsebuje laser velike moči, ki lahko povzroči požar, električni udar ali nesrečo.	
Enoto na dotik lahko priključite samo na EB-735Fi/EB-725Wi. Ne priključujte je na noben drug projektor ali napravo. Naprava lahko začne delovati nepravilno ali pa bo morda oddajana laserska svetloba z višjo močjo od običajne.	
Če uporabljate zdravstvene pripomočke, kot je srčni spodbujevalnik, se ne približujte enoti za dotik. Ko uporabljate enoto za dotik, se prepričajte, da v bližnji okolici ni nikogar, ki uporablja zdravstvene pripomočke, kot je srčni spodbujevalnik. Močan magnet v enoti povzroča elektromagnetne motnje, ki lahko povzročijo napačno delovanje zdravstvenih pripomočkov.	

Previdno	
Enoti za dotik ne približujte magnetnih medijev za shranjevanje podatkov, kot so magnetne kartice, in natančnih elektronskih naprav, kot so računalniki, digitalne ure ali mobilni telefoni. Močan magnet v enoti lahko poškoduje podatke ali povzroči napačno delovanje.	
Magnet na zadnji strani enote za dotik ima na namestitveni površini močno magnetno privlačnost. Pri nameščanju pazite, da si ne priščipnete prstov ali drugega dela telesa med magnete in namestitveno površino.	
Ko enoto za dotik odložite med odpadke, je ne razstavljajte. Odložite jo v skladu z lokalnimi ali državnimi zakoni in predpisi.	

Mesto namestitve enote na dotik

Postopek se razlikuje glede na mesto namestitve enote za dotik.

Pri nameščanju na projekcijsko površino: Pritrdite z magneti ali vijaki	Pri nameščanju na drugačno površino: Pritrdite z nosilcem enote za dotik
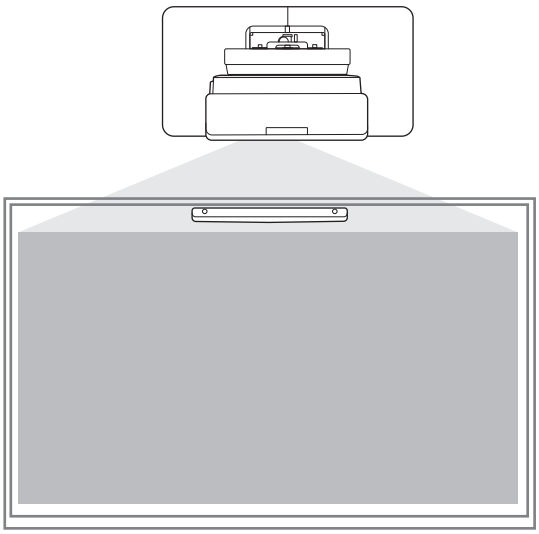	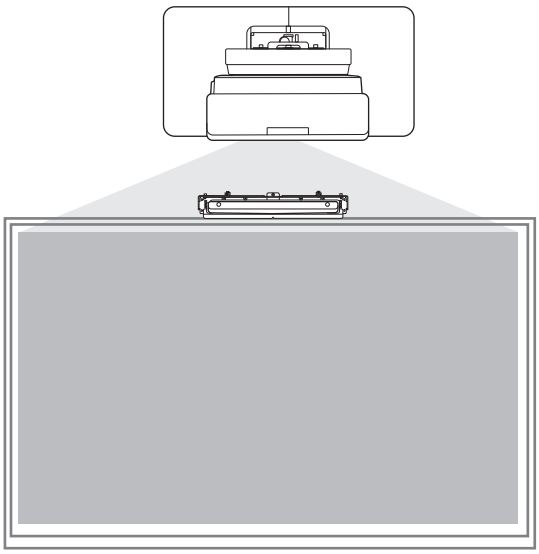

Previdno	
Pri uporabi enote za dotik morajo biti slike projicirane na sprednjo stran zaslona. Operacij z dotikom prstov ne morete uporabljati, kadar se slike projicirajo na zadnjo stran zaslona.	
Pred namestitvijo enote za dotik se prepričajte, da površina namestitve ni zvita ali ukrivljena in da je morebitna neravnost na površini zaslona manjša od 5 mm. 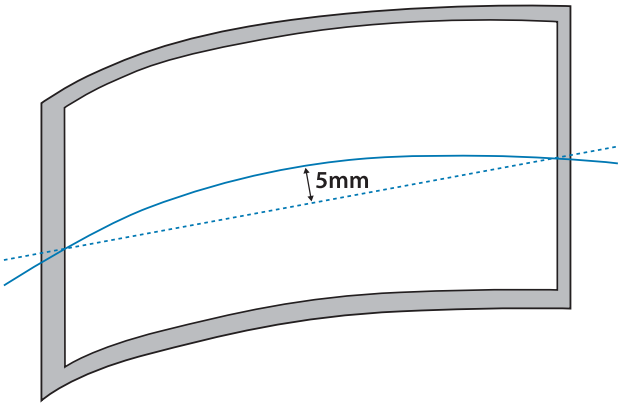	

Opombe v zvezi z nosilcem enote za dotik

Previdno	
Če je okoli zaslona okvir, se prepričajte, da je debelina na vrhu okvirja manjša od 3 mm. Če debelina na vrhu zaslona presega 3 mm, enota za dotik ne bo pravilno delovala. 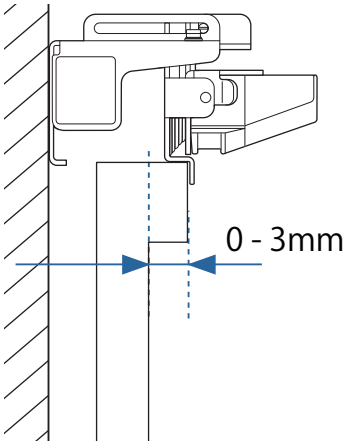 	
Poskrbite, da je razdalja med steno in površino zaslona manjša od 50 mm. Nosilca enote za dotik ne boste mogli namestiti, če je razdalja večja od 50 mm. 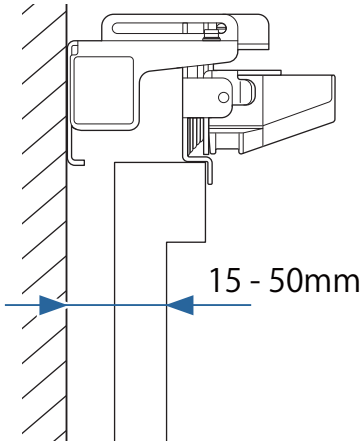 	

Opombe o laserju

Pritrjene nalepke

Enota za dotik je laserski izdelek razreda 1 in skladna s standardom IEC/EN60825-1:2014.

Na enoto za dotik so pritrjene opozorilne nalepke, na katerih je navedeno, da je to laserski izdelek razreda 1.

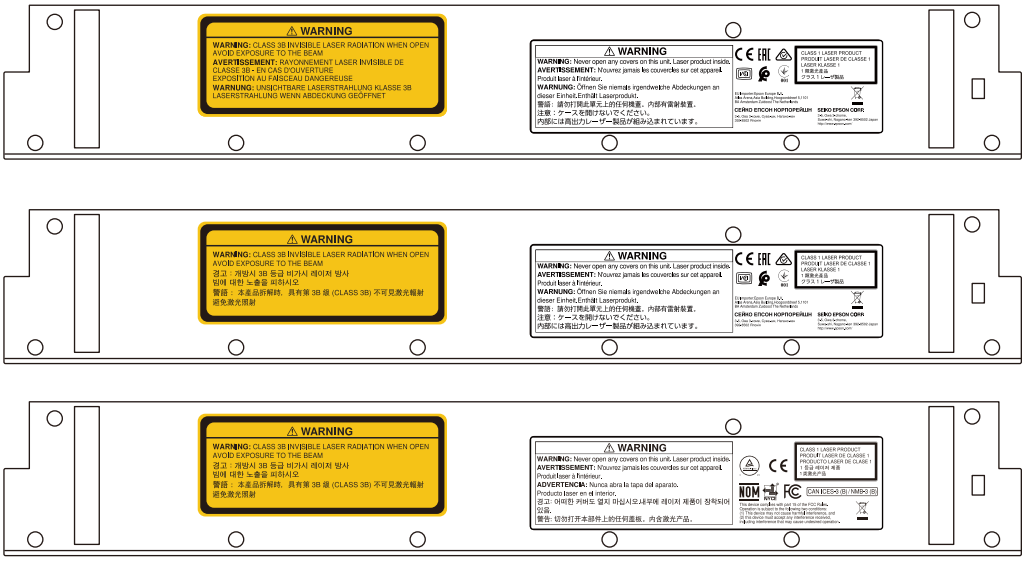

Nalepke vsebujejo naslednje informacije.

- Laserski izdelek razreda 1
- Opozorilo: ne odpirajte ohišja. Naprava vsebuje visokozmogljivi laser.
- Opozorilo:
  - Previdno: če odprete ta predel, bo prišlo do emisij nevidnega laserskega sevanja razreda 3B.
  - Preprečite izpostavljenost sevalnim žarkom.

Odprtina za razpršitev laserske svetlobe

Laserski žarek se razpršuje iz odprtin za razprševanje laserske svetlobe na zadnji strani enote za dotik.

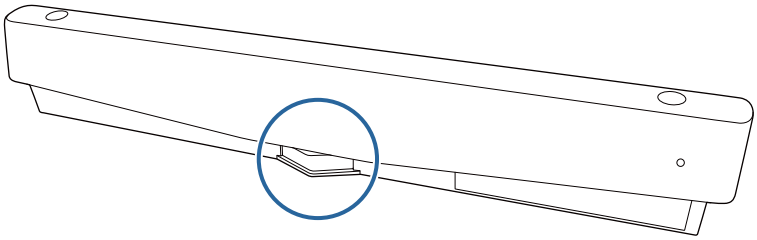

- Izhodna moč svetlobnega vira: najv. 285 W
- Valovna dolžina: od 932 do 952 nm

Specifikacije enote za dotik

Predmet	Tehnični podatki
Teža enote za dotik	pribl. 0,6 kg
Delovna temperatura	od 0 do 40°C
Napajanje (iz projektorja)	5 V enosmernega toka, 0,65 A

Zunanje mere

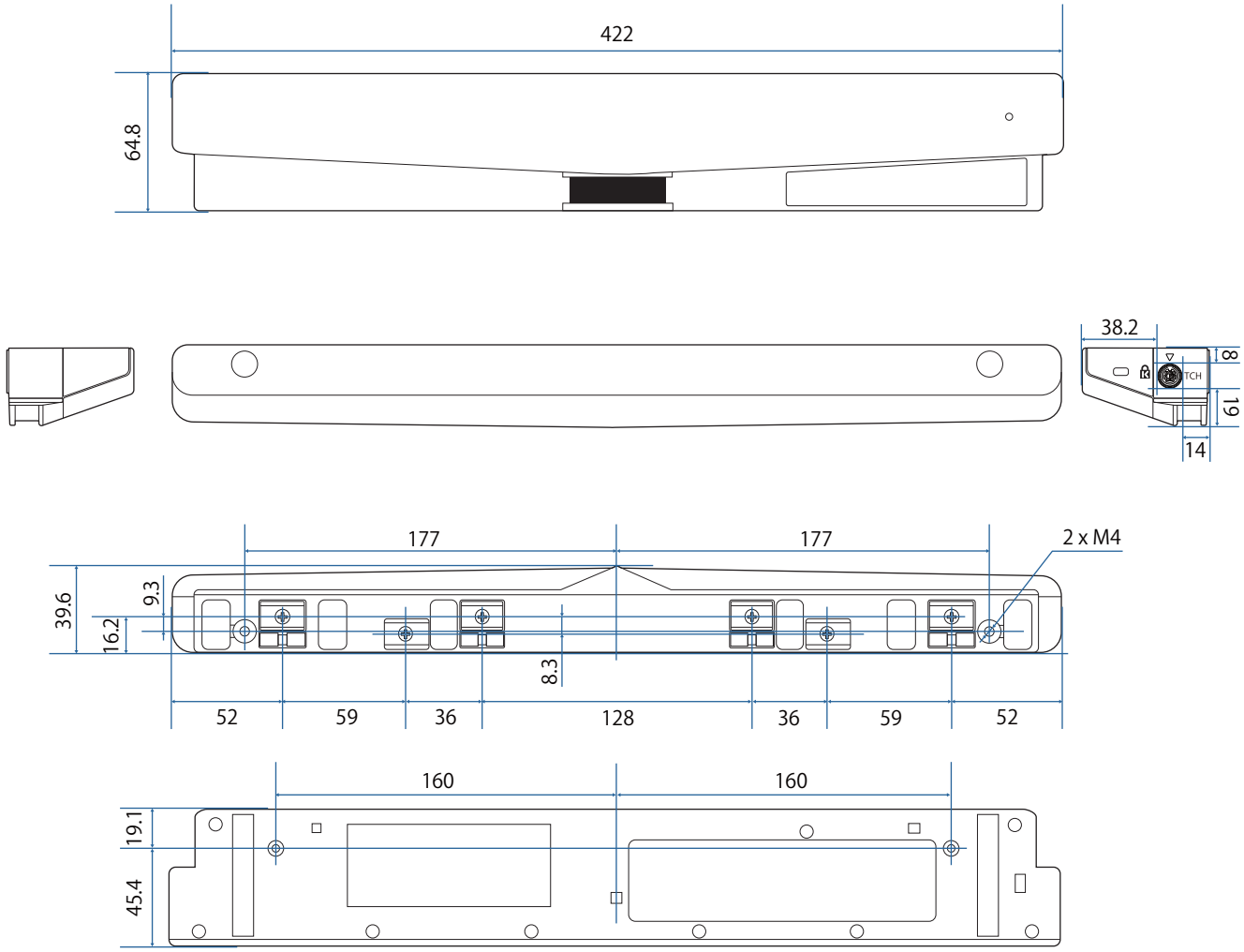

Specifikacije nosilca enote za dotik

Predmet	Tehnični podatki
Teža nosilca enote za dotik	pribl. 1,8 kg
Največja obremenitev	pribl. 8,8 kg

Zunanje mere

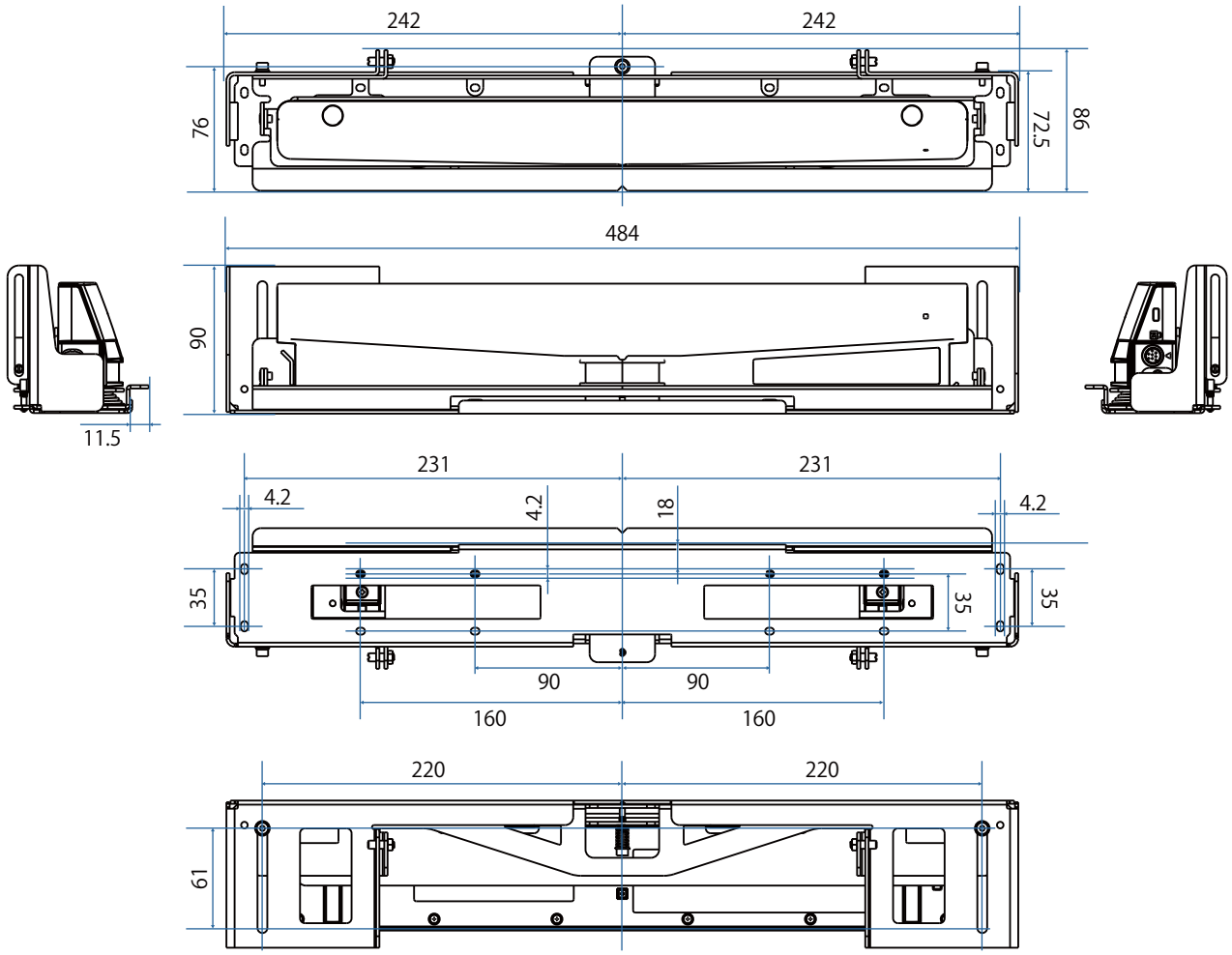

Območje prilagoditve

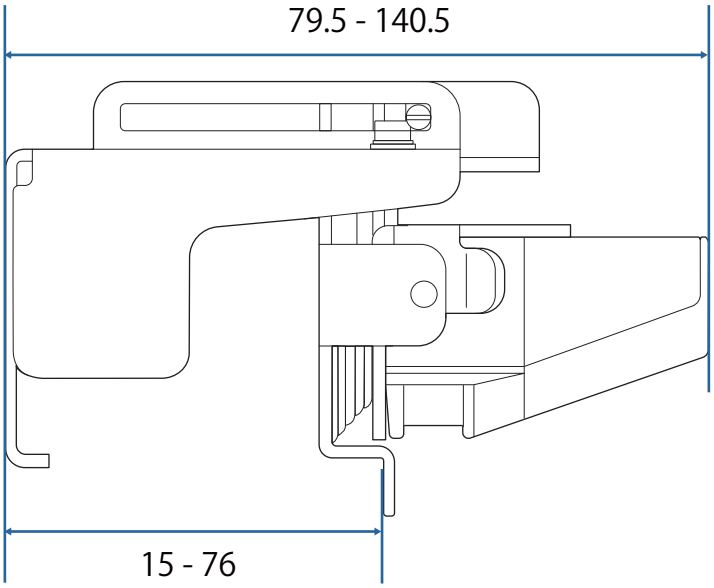

Če uporabljate starejši model enote na dotik

Enote na dotik, ki ste jih uporabljali s prejšnjimi modeli projektorjev, lahko priključite in uporabite znova.

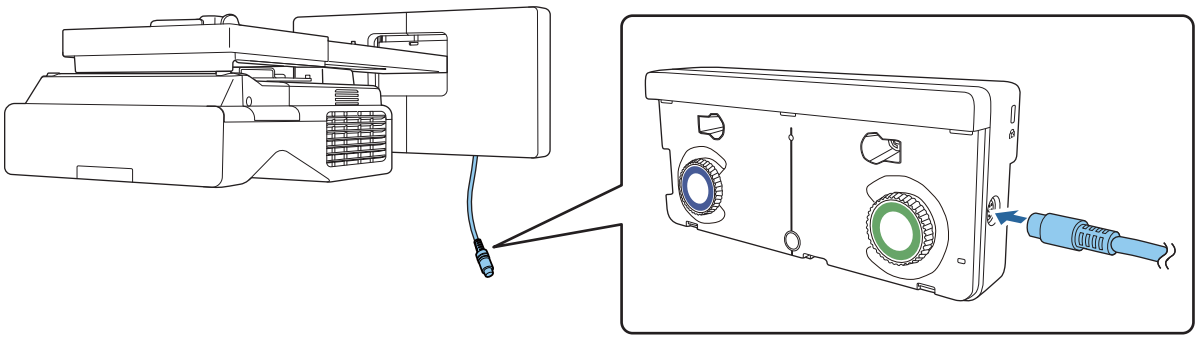

Po priključitvi sledite spodnjim korakom za nastavitev enote za dotik.

1. Vklopite enoto za dotik (☛ str.101)
2. Prilagodite kot laserja (☛ str.102)
3. Opravite umerjanje dotika (☛ str.110)

Ko so infrardeči odbojniki pritrjeni na projekcijsko površino, jo uporabite, ne da bi jih odstranili.

Namestitev enote za dotik

Namestitev infrardečih odbojnikov

Infrardeče odbojnike prilepite na katero koli oviro, kot je okvir ali podstavek na dnu projekcijske površine.

Če obstajajo kakršne koli ovire, se laserski žarek odbija, kot je prikazano spodaj in lokacija vašega prsta ne bo pravilno zaznana.

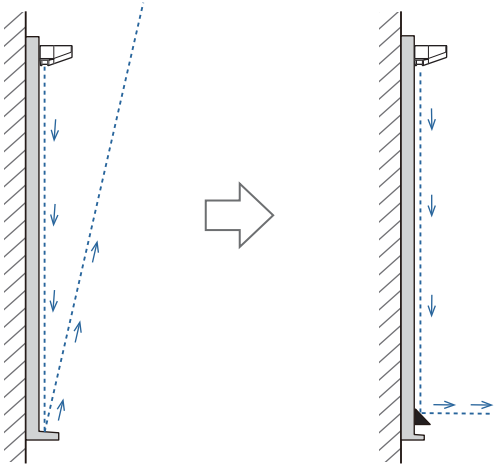

Če ste na površino za projiciranje že namestili infrardeče odbojnike, jo uporabite brez njih.

1 Priložene infrardeče odbojnike nalepite vzdolž lokacij ovir

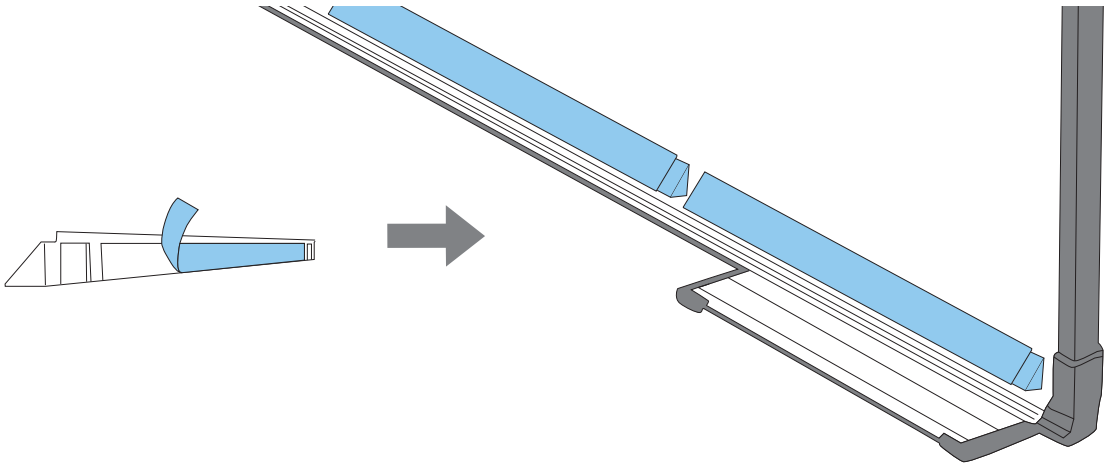

Namestitev enote za dotik

Pri nameščanju na projekcijsko površino brez uporabe nosilca enote za dotik

1 Vklopite projektor in nato pritisnite gumb [Menu]

Na daljinskem upravljalniku

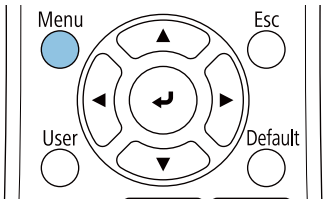

Na nadzorni plošči

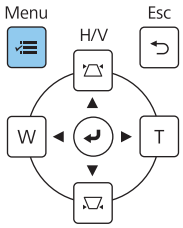

2 V meniju **Namestitev** izberite **Enota na dotik**

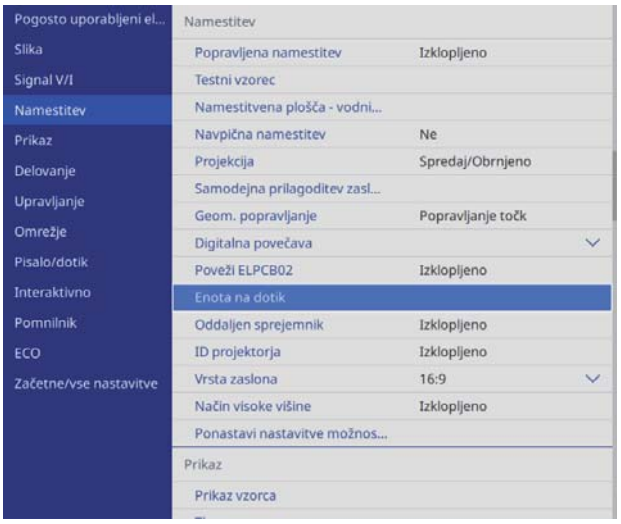

3 Izberite **Vzorec namestitve**

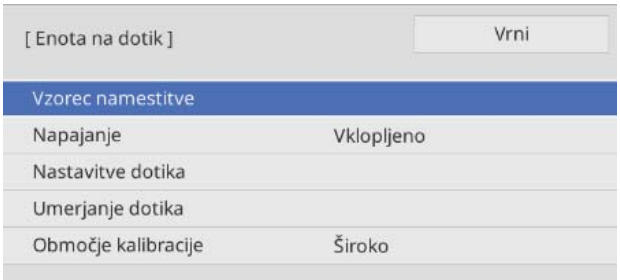

Na projicirani sliki je prikazan vzorec namestitve.

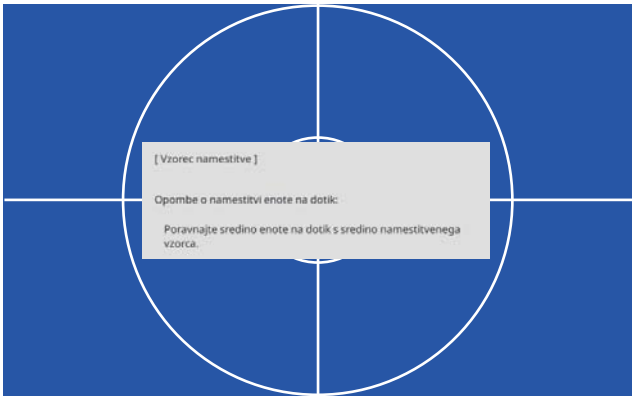

4 Pri nameščanju na magnetno površino preverite mesto namestitve in enoto za dotik pritrdite z magneti

Pri namestitvi na površino, ki ni magnetna, pojdite na naslednji korak.

> ⚠ **Previdno**
>
> Magneti so močni in vas lahko poškodujejo, če si priščipnete prste. Pazite, da si ne priščipnete prstov ali drugega dela telesa med magnete in namestitveno površino.

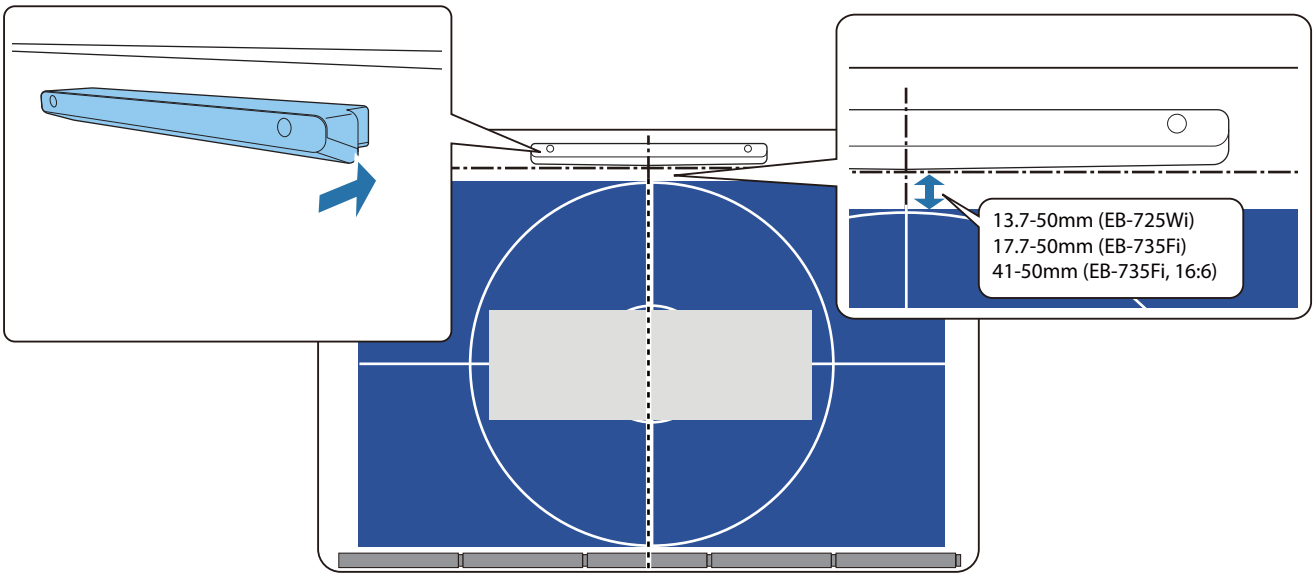

Ko pritrdite enoto za dotiki, pojdite na "Vklop enote za dotik" str.101.

5 Pri nameščanju na površino, ki ni magnetna, list s predlogo pritrdite na mesto namestitve enote za dotik

Kot je prikazano spodaj, dno lista s predlogo pritrdite na vzorec namestitve.

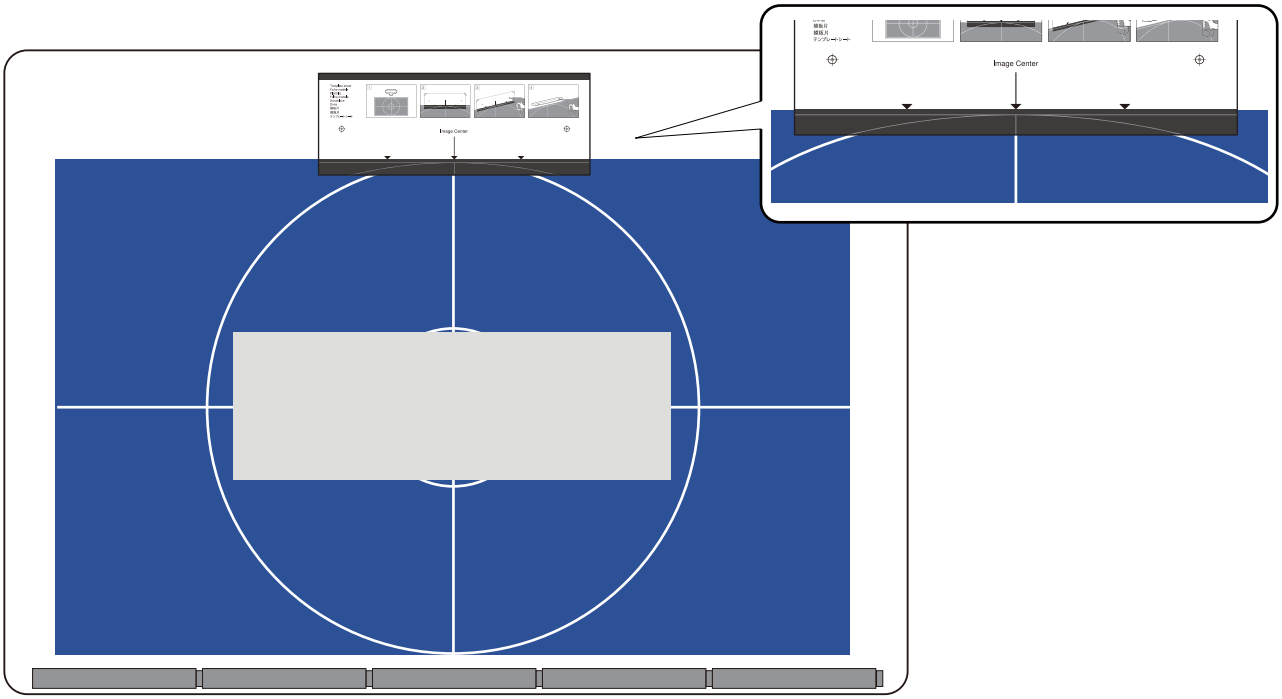

6 V namestitveno površino izvrtajte luknje in nato odstranite list s predlogo

7 Priložene distančnike (x2) pritrdite v izvrtine na hrbtni strani enote za dotik

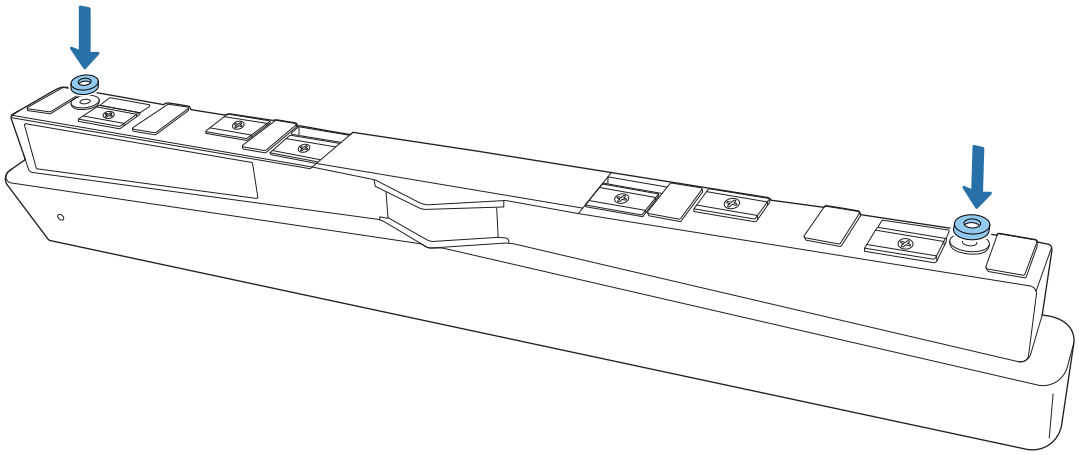

8 S sprednje strani enote za dotik odstranite gumijasta pokrovčka (x2)

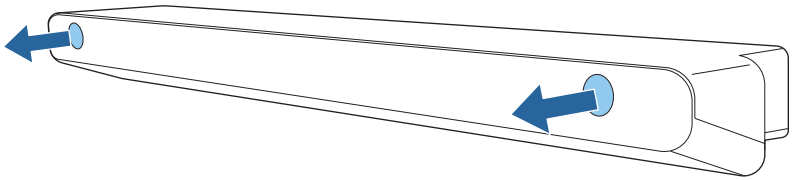

9 Enoto za dotik pritrdite z vijaki M4 (x2), ki so na voljo na tržišču

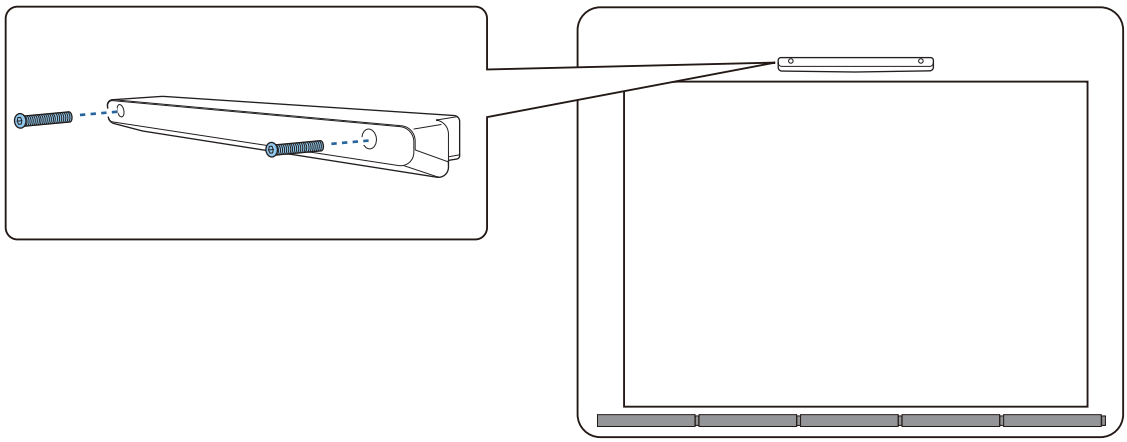

V nadaljevanju je prikazana globina izvrtin v enoti za dotik.

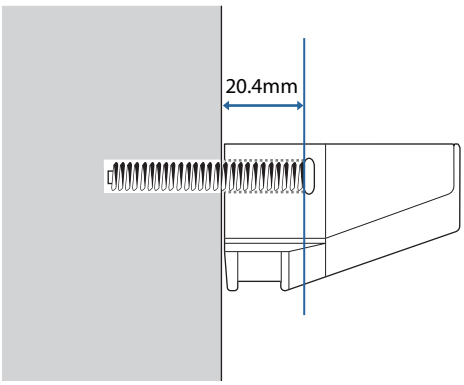

10 Gumijasta pokrovčka, ki ste ju odstranili v 8. koraku, pritrdite v izvrtine na sprednji strani enote za dotik

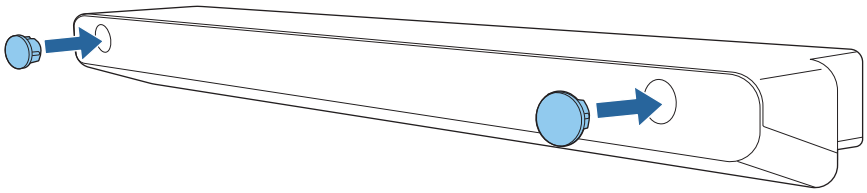

Ko uporabljate nosilec enote za dotik za namestitev izven projekcijske površine

1 Vklopite projektor in nato pritisnite gumb [Menu]

Na daljinskem upravljalniku

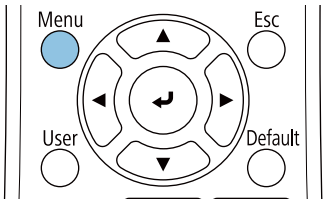

Na nadzorni plošči

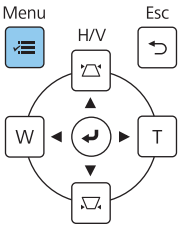

2 V meniju **Namestitev** izberite **Enota na dotik**

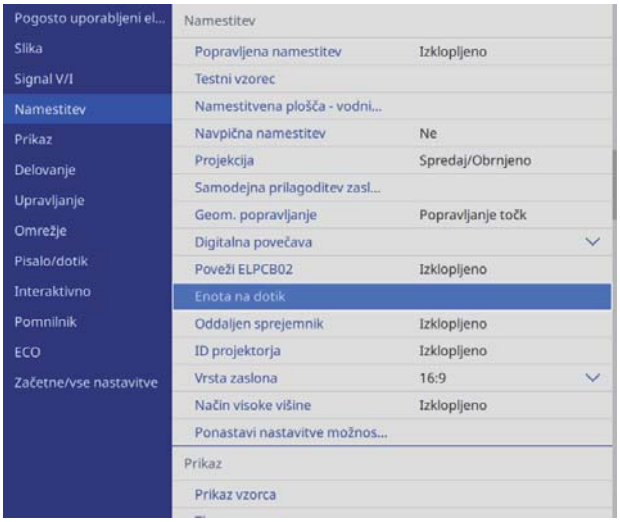

3 Izberite **Vzorec namestitve**

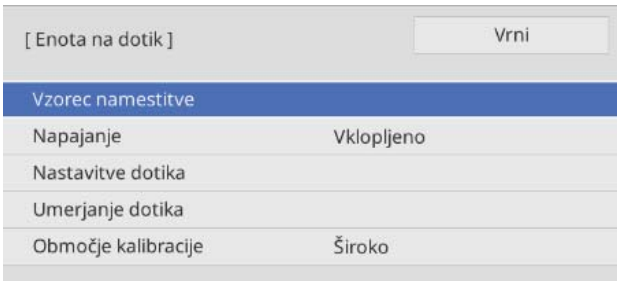

Na projicirani sliki je prikazan vzorec namestitve.

4 Pritrdite list s predlogo za nosilec enote za dotik

Zgornji rob projekcijske površine poravnajte s spodnjim robom lista s predlogo.

Če je med namestitveno površino za nosilec in projekcijsko površino prazen prostor, vam priporočamo, da to vnaprej označite na mestu pritrditve.

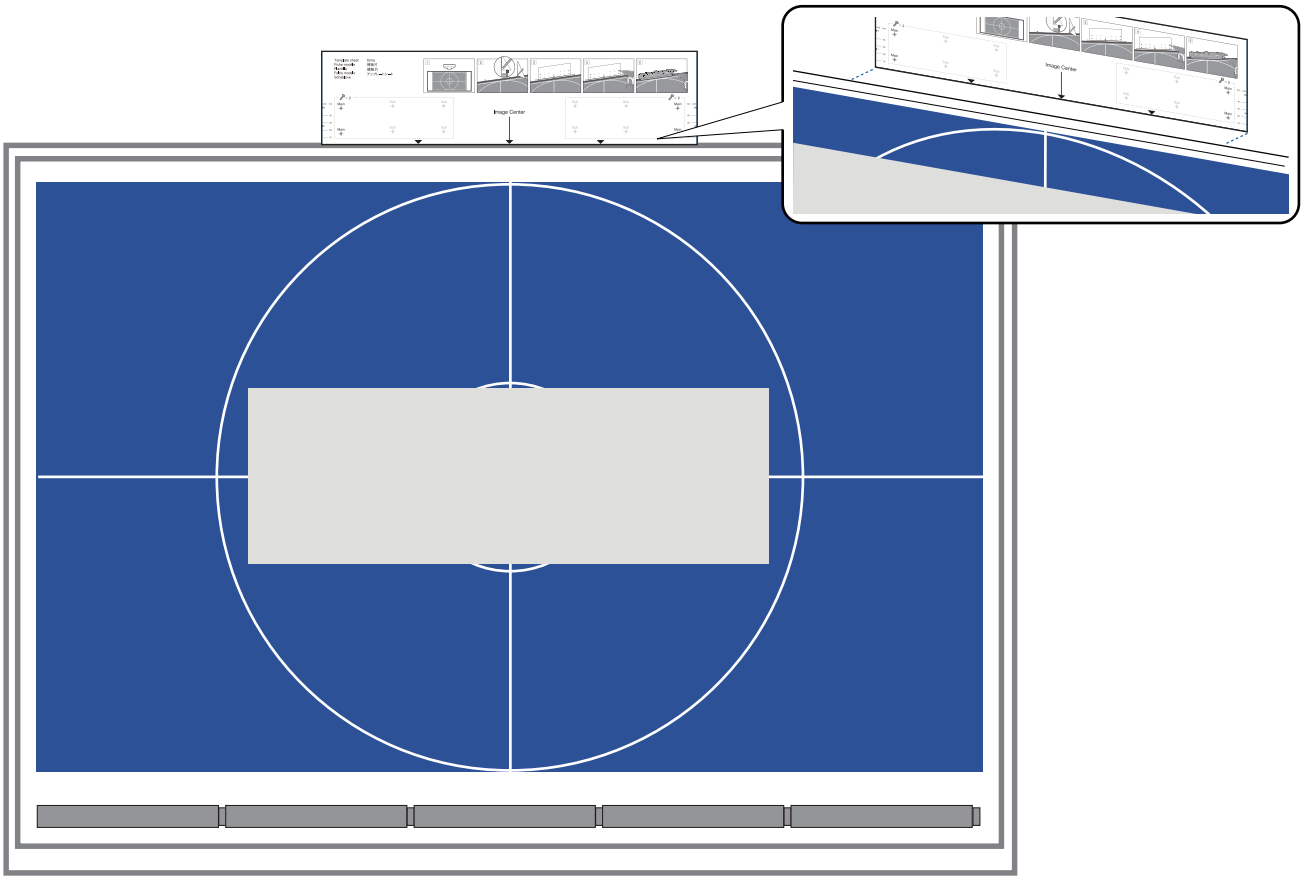

5 V namestitveno površino izvrtajte luknje in nato odstranite list s predlogo

Izvrtajte luknje na štirih točkah, ki so na listu s predlogo označene z **Main**.

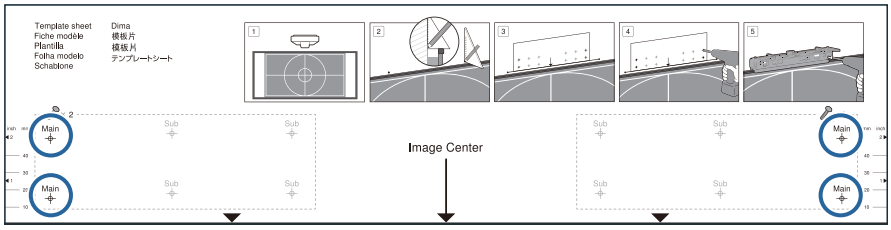

Glede na stanje namestitvene površine, boste morda morali nosilec pritrditi na točkah, označenih z Sub.

Za optimalno ravnotežje izvrtajte luknje na štirih točkah (dve na levi in dve na desni strani).

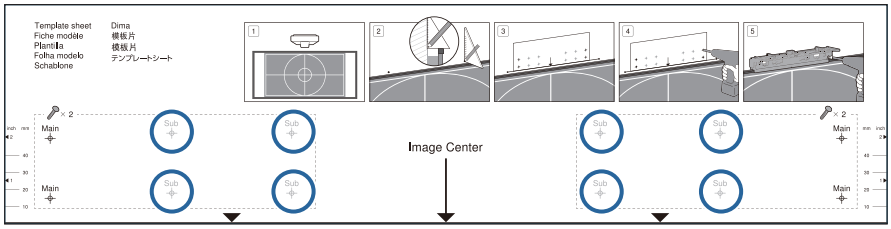

6 Odvijte vijaka (x2) na vrhu nosilca enote za dotik

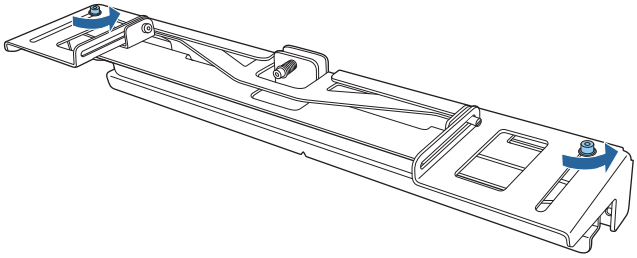

7 Dele na sprednjem delu nosilca potisnite naprej, dokler niso povsem razširjeni

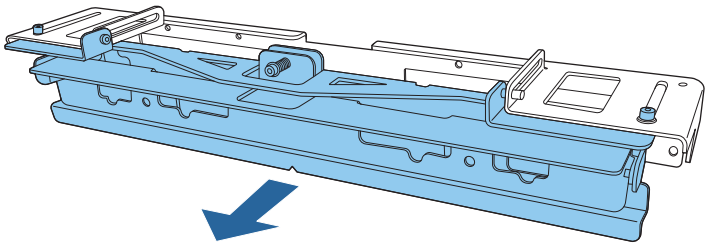

Za preprečitev zdrsa drsnega dela med namestitvijo, rahlo zategnite zgornje vijake (x2), ki ste jih razrahljali v koraku št. 6.

8 Nosilec pritrdite na steno z lesenimi vijaki s premerom 3,8 mm in dolžino 45 mm (x4) ali sidrnimi vijaki M4 (x4), ki so na voljo v prosti prodaji

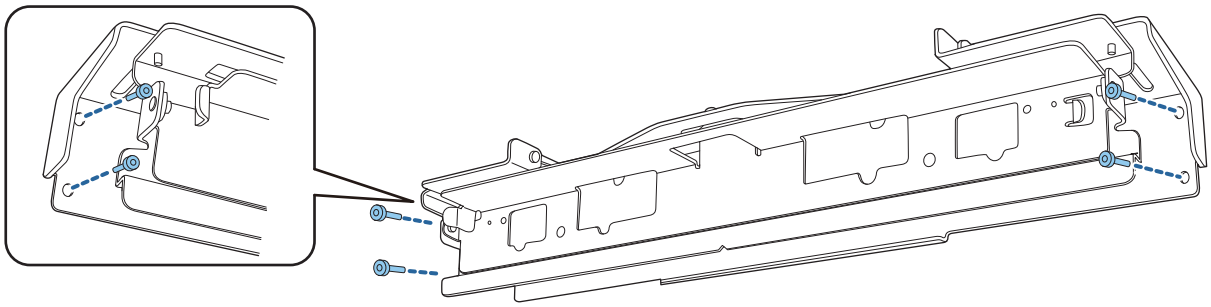

9 Nosilec potisnite tako, da se nalega na projekcijski zaslon

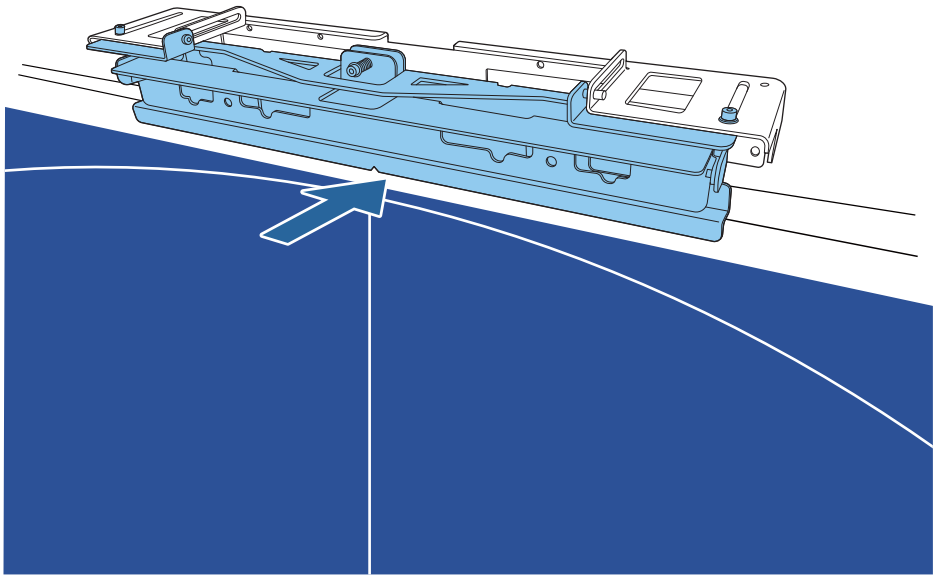

Potisnite ga, dokler se spodnji rob nosilca ne dotika projekcijskega zaslona.

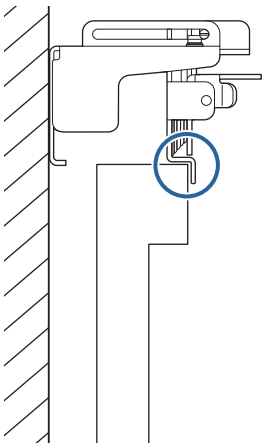

10 S sprednje strani enote za dotik odstranite gumijasta pokrovčka (x2)

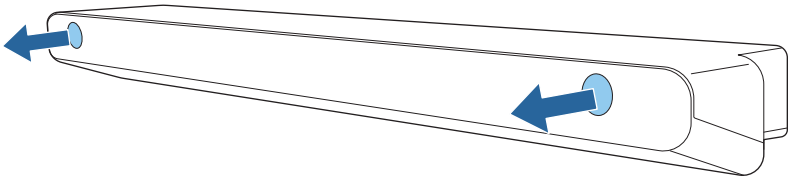

11 Enoto za dotik pritrdite na nosilec s priloženimi vijaki z matico M4 x 25 mm (x2)

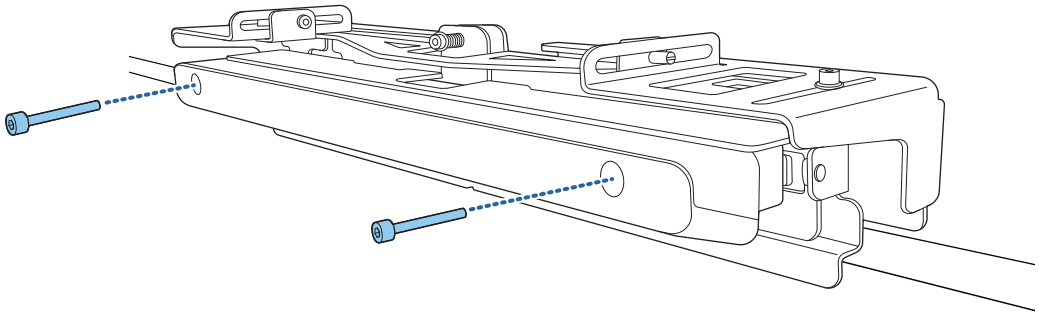

Previdno

Na zadnji strani enote za dotik je močan magnet. Pazite, da si ne priščipnete prstov med enoto za dotik in nosilcem enote za dotik.

12 Gumijasta pokrovčka, ki ste ju odstranili v 10. koraku, pritrdite v izvrtine na sprednji strani enote za dotik

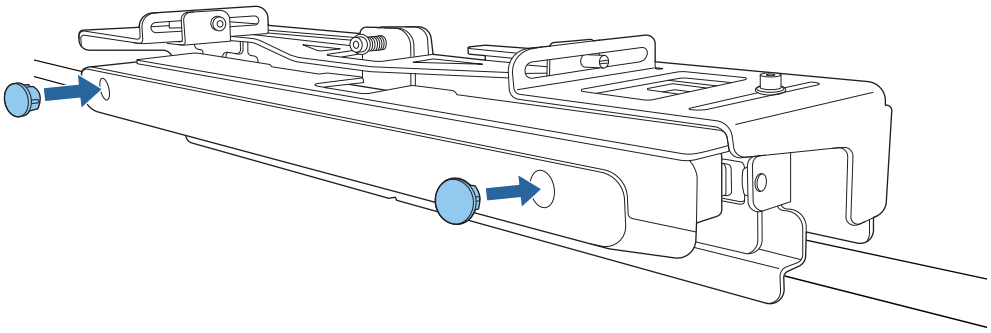

Pritrditev varnostnega kabla

Varnostna reža na enoti za dotik je združljiva z varnostnim sistemom Microsaver Security System, ki ga izdeluje družba Kensington. Glejte naslednje za več informacij o varnostnem sistemu Microsaver.

http://www.kensington.com/

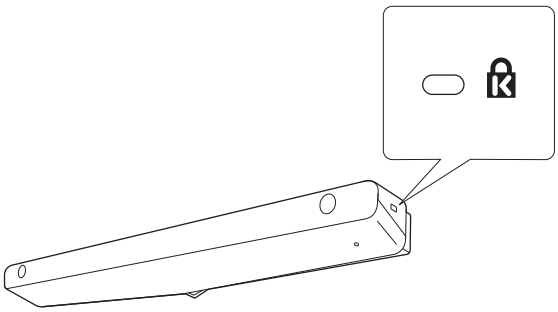

Vklop enote za dotik

1 Povezovalni kabel enote za dotik, ki je priključen v projektor, priključite v vrata TCH na enoti za dotik

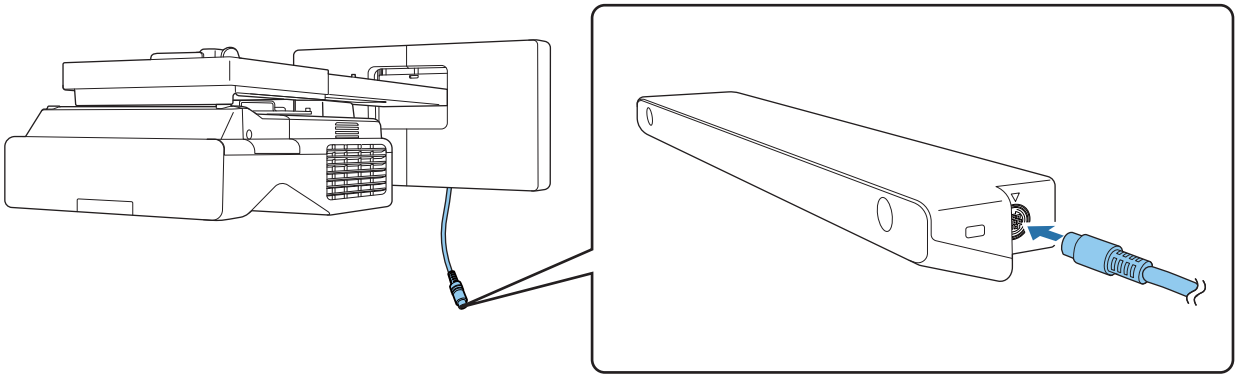

2 V meniju **Namestitev** izberite **Enota na dotik**

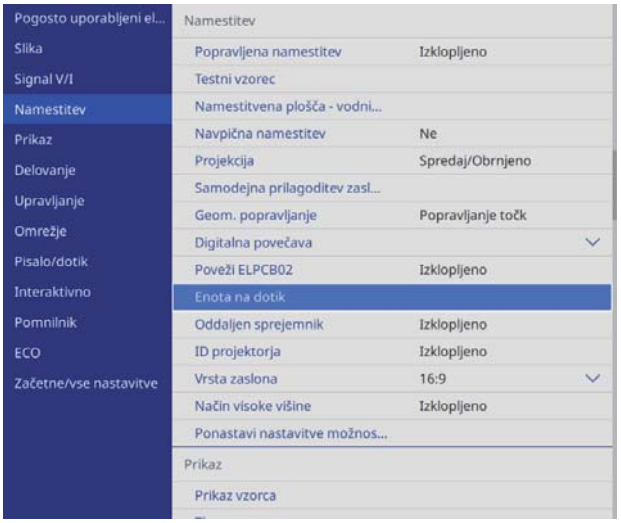

3 Možnost **Napajanje** nastavite na **Vklopljeno**

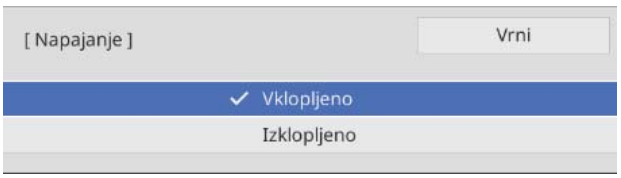

Enota za dotik se vklopi, indikator pa zasveti modro.

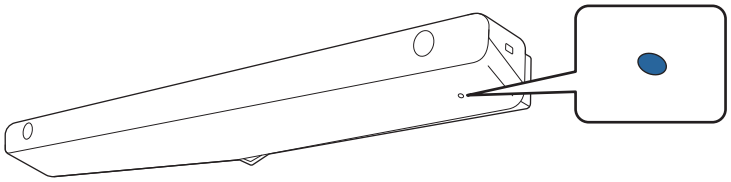

Enota za dotik se bo samodejno vklopila, ko naslednjič vklopite projektor, če je **Napajanje** nastavljeno na **Vklopljeno**.

Prilagajanje kota laserja (samodejna nastavitev enote za dotik)

Iz enote za dotik je oddajan infrardeči laser v obliki zavese. Infrardeči laser se odseva z vašega prsta, ko se z njim dotaknete projekcijske površine, zato zazna mesto prsta in infrardeči kameri projektorja omogoči, da prepozna odsevano mesto.

Kot laserske svetlobe iz enote za dotik nastavite tako, da bo lahko projektor pravilno zaznal mesto vašega prsta.

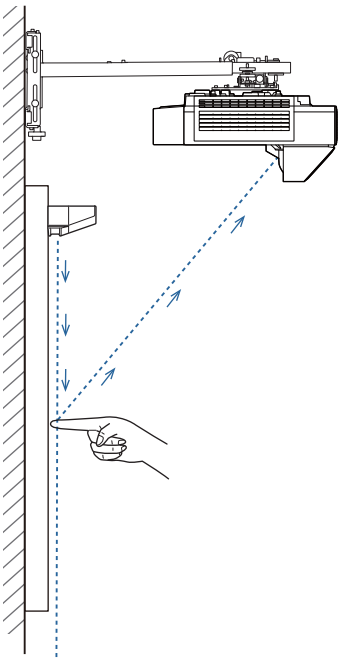

Če laser ni oddajan vzporedno z zaslonom, projektor ne bo pravilno zaznal postopkov na dotik ali mesta vašega prsta.

Če laser ni vzporeden z zaslonom	
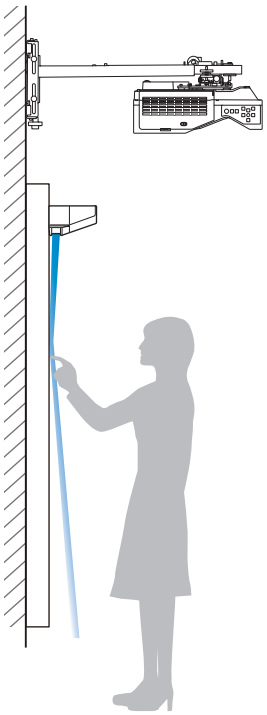	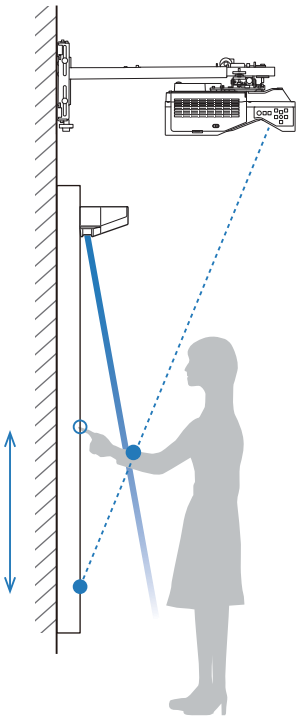

Če laser ni vzporeden z zaslonom	
• Mesto vašega prsta ne bo zaznano, tudi če se dotaknete projicirane slike. • Tudi če se ne dotaknete projicirane slike, postopki na dotik morda ne bodo pravilno zaznani, izvedeni pa bodo morda nepričakovani postopki.	• Mesto vašega prsta, ki ga zazna projektor, in dejansko mesto prsta morda ne bosta poravnana, izveden pa bo morda nepričakovan postopek. • Projektor preklopi v stanje, v katerem je dotik še vedno zaznan, vendar pa postopek klika ni prepoznan.

Pred prilagajanjem kota laserja se prepričajte, da je umerjanje interaktivnega peresa končano.

1 V meniju **Namestitev** izberite **Enota na dotik**

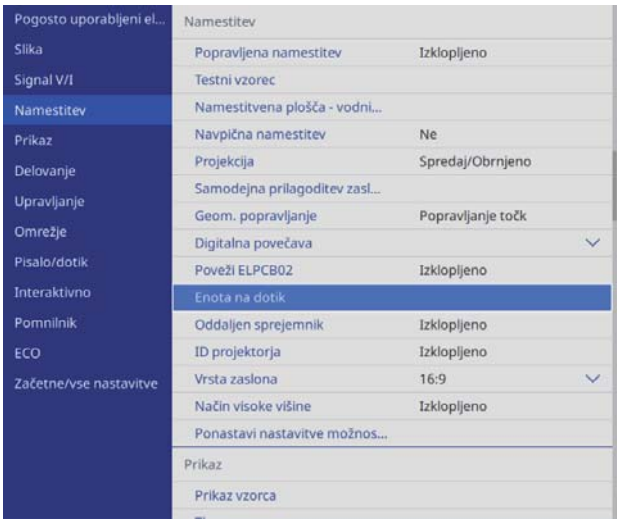

2 Izberite **Nastavitve dotika**

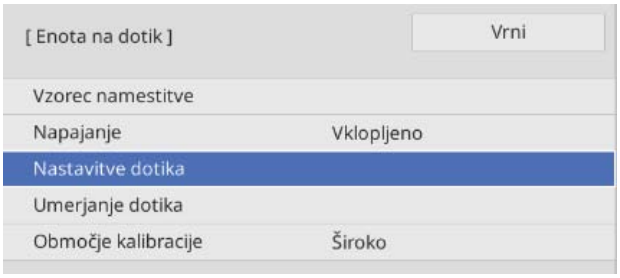

3 Izberite, ali se nosilec enote za dotik uporablja

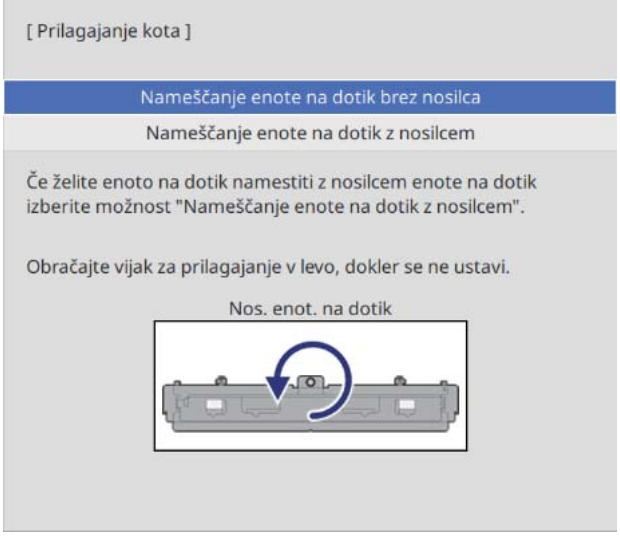

Če uporabljate starejši model enote za dotik, se naslednji koraki razlikujejo. Sledite navodilom na zaslonu. za podrobnosti o izvajanju postopkov, si oglejte *Navodila za namestitev*, dobavljena s starim projektorjem.

4 Če uporabljate nosilec enote za dotik, prilagoditveni vijak na vrhu nosilca do konca privijte v obratni smeri urinega kazalca

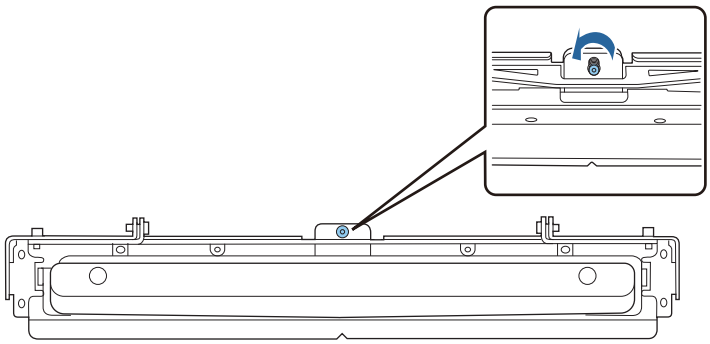

5 Priložena označevalnika namestite v položaja za označevalnike na projekcijskem zaslonu in ju pritrdite

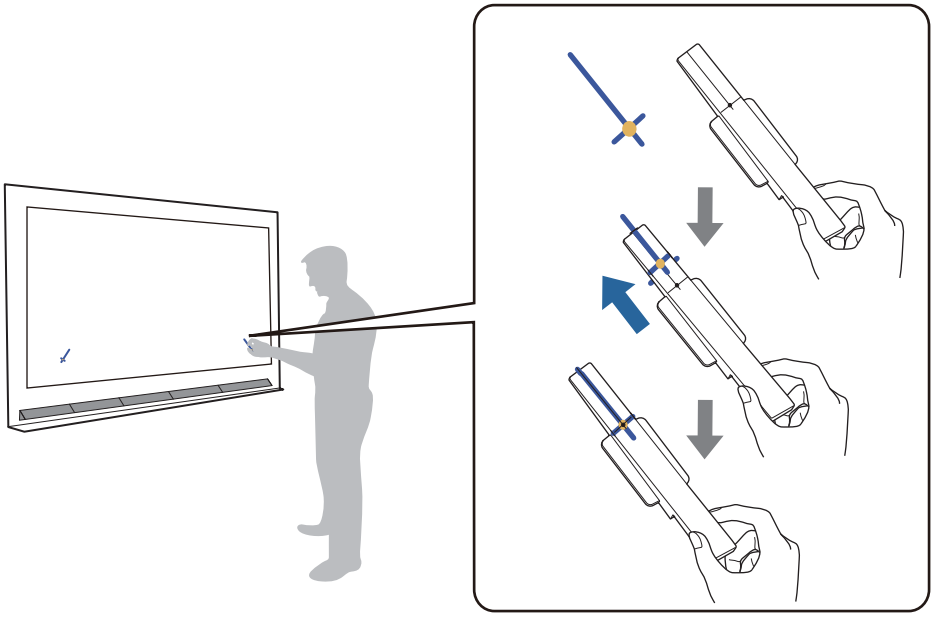

- Magnetni zasloni: na zaslon namestite spodnji del označevalnikov.
- Nemagnetni zasloni: za pritrditev označevalnikov uporabite priloženi trak, kot je prikazano spodaj.

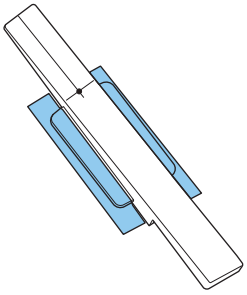

Med prilagajanjem kota v bližino projicirane slike ne nameščajte ničesar drugega razen označevalnikov. Če so na projicirani sliki še drugi predmeti, prilagajanje kota morda ne bo pravilno izvedeno.

6 Pritisnite gumb [Enter], da zaženete prilagoditev enote za dotik

Samodejna prilagoditev lahko odvisno od projekcijske površine traja nekaj minut.

7 Ko se prikaže sporočilo **Prilagoditev enote na dotik je dokončana.**, odstranite oznake s površine projektorja.

Če se bo prikazalo sporočilo, da samodejno prilagajanje ni uspelo, preverite"Ko samodejno prilagajanje spodleti" str.107.

8 Dotaknite se ( ), ki je prikazan na zaslonu in se prepričajte, ali je ( ) prikazan na istem mestu

Za potrditev se dotaknite vseh štirih ( ).

Zaslon	Stanje
	Prilagoditev je bila pravilno izvedena, če je lokacija, ki ste se jo dotaknili s prstom, enaka mestu, kjer je prikazan ( ).
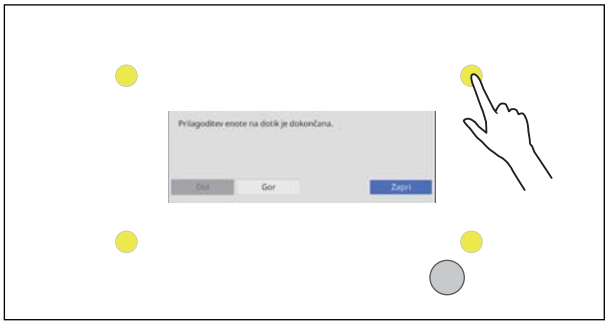	Če je ( ) prikazan na drugi lokaciji, izberite **Gor** enkrat na nadzorni plošči ali na daljinskem upravljalniku. Nato se za potrditev s prstom znova dotaknite ( ). Ponavljajte, dokler ni ( ) prikazan v pravilnem položaju.

Prilagoditev je končana, ko se ( ) prikaže na pravilnem mestu za vsa štiri mesta ( ).

Pojdite na "Umerjanje položaja poteze upravljanja z dotikom" str.110.

Ko samodejno prilagajanje spodleti

1 Prepričajte se, ali je položaj namestitve enote za dotik pravilen

- Zagotovite, da sta enota za dotik in projicirana slika vzporedni.

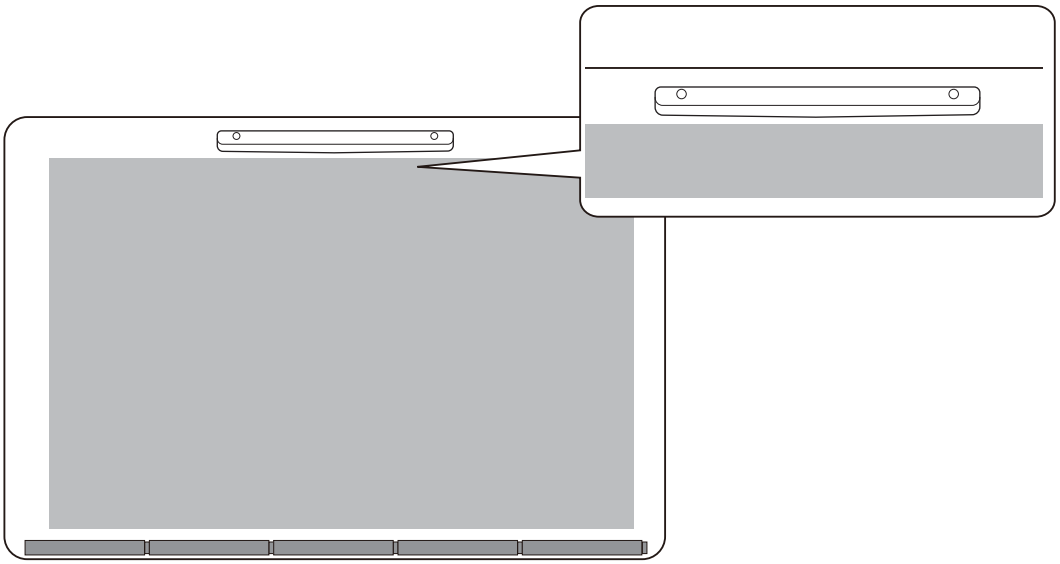

- Pri uporabi nosilca enote za dotik poskrbite, da je spodnji rob nosilca popolnoma poravnan z robom projekcijske površine.

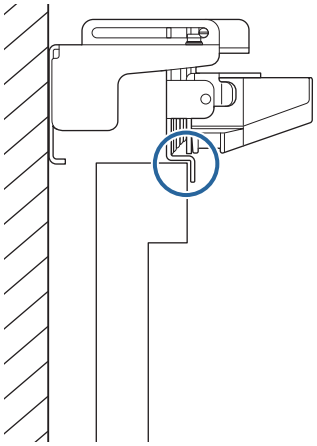

2 Preverite prikazano sporočilo in ustrezno ukrepajte

Zaslon	Rešitev
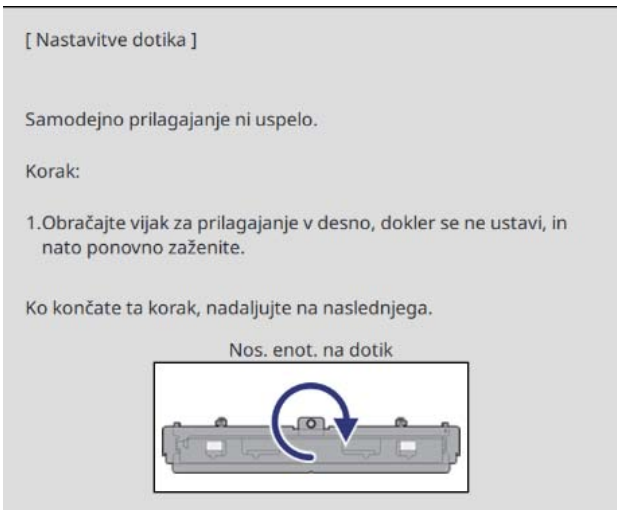	Za prilagoditev kota laserja sledite navodilom na zaslonu in nato ponovno izvedite samodejno prilagoditev. Za podrobnosti si oglejte "Prilagajanje kota laserja" str.108.
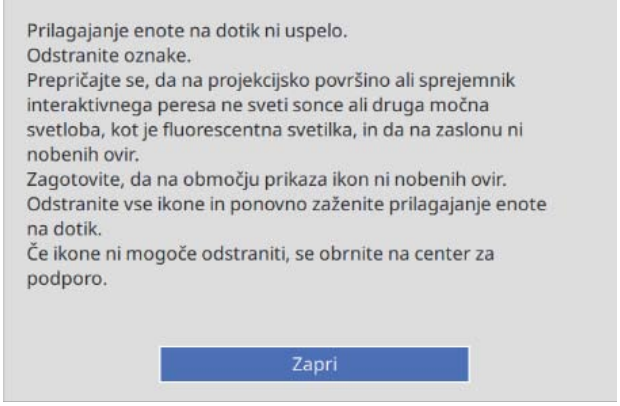	Po odstranitvi označevalnikov s projekcijske površine preverite naslednje. • Če na projekcijski površini zagledate ikono ( ), preverite, ali se na mestu ikone nahajajo kakršne koli ovire. • Preverite, ali močna svetloba, kot npr. sončna svetloba ali fluorescentna svetloba, sveti na projekcijsko površino ali interaktivni sprejemnik svetlobe. Ko preverite vse, izvedite **Nastavitve dotika** v meniju **Namestitev**.
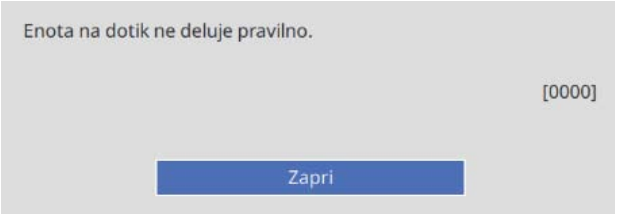	Enota za dotik je morda okvarjena. Obrnite se na lokalnega prodajalca.

Prilagajanje kota laserja

V tem razdelku je razložen način, kako ponovno prilagoditi laser po ogledu naslednjega zaslona.

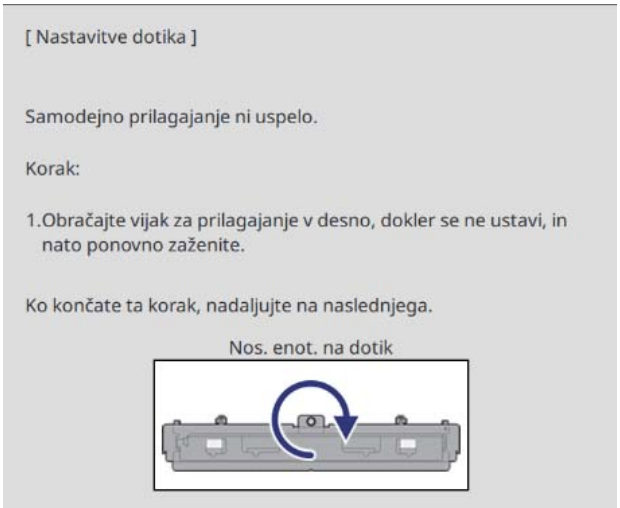

1 Pritisnite gumb Enter

Prikaže se naslednji prilagoditveni zaslon.

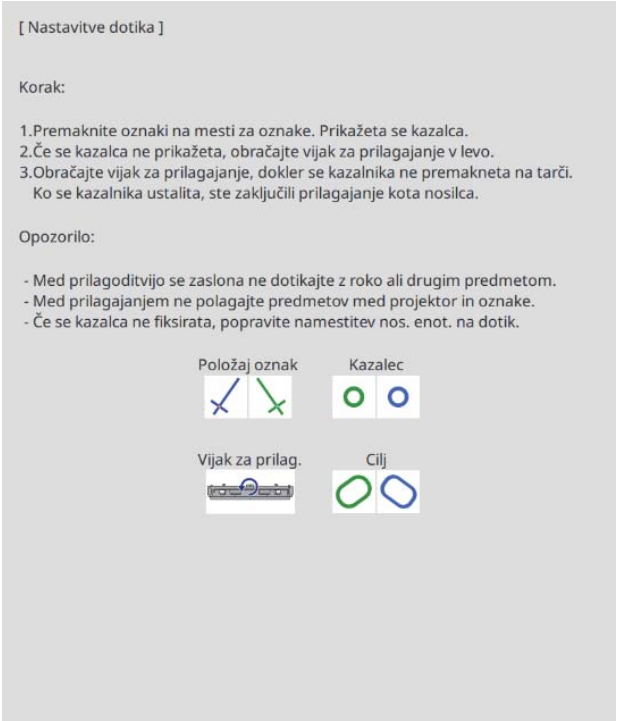

2 Prilagoditveni vijak zavrtite v smeri urnega kazalca, da pokrijete levi in desni kazalec

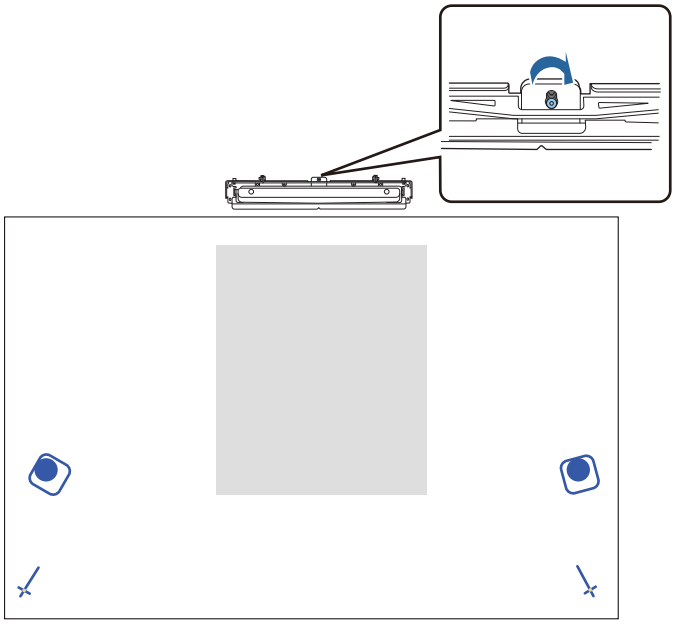

3 Pritisnite gumb [Enter], da zaženete prilagoditev enote za dotik

4 Ko se prilagoditev dokonča in se prikaže naslednji zaslon, označevalnika odstranite s projekcijske površine

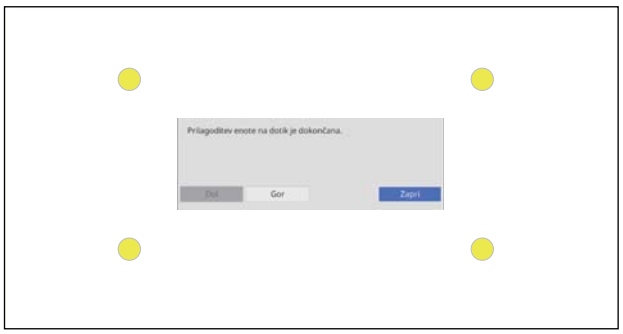

Če se bo prikazalo sporočilo, da samodejno prilagajanje ni uspelo, preverite"Ko samodejno prilagajanje spodleti" str.107.

Umerjanje položaja poteze upravljanja z dotikom

Opravite umerjanje dotika, da bo lahko projektor natančno prepoznal dotike.

1 Pritisnite gumb [Menu] na projektorju

Na daljinskem upravljalniku

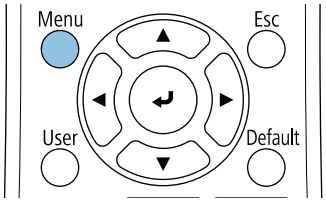

Na nadzorni plošči

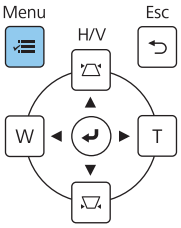

2 V meniju **Namestitev** izberite **Enota na dotik**

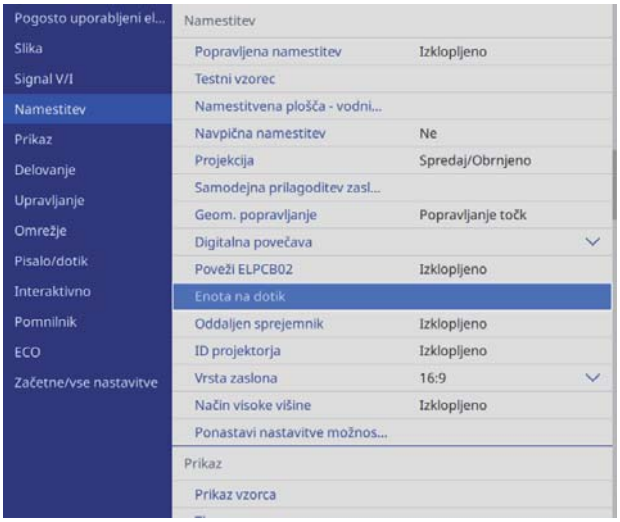

3 Izberite **Umerjanje dotika**

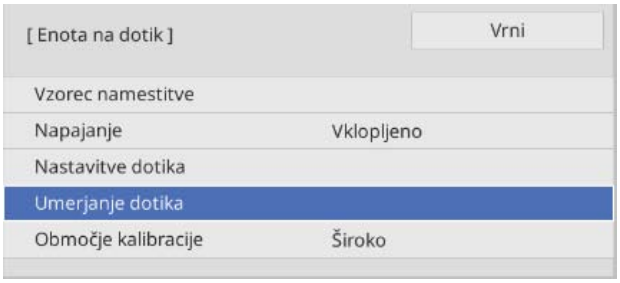

4 Izberite **Da**

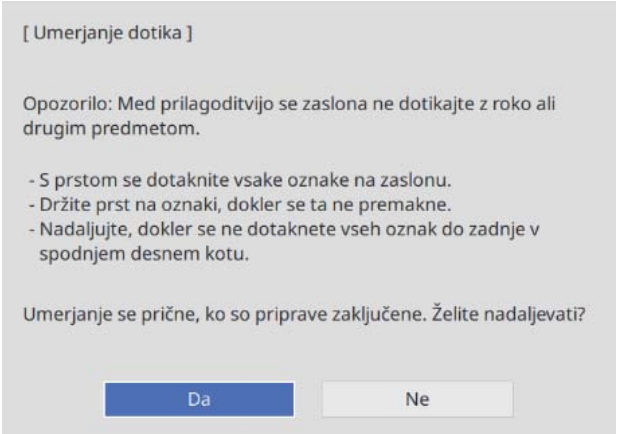

Na zgornji levi strani projekcijskega zaslona boste zagledali piko.

5 S prstom se dotaknite sredine pike

Ko pika izgine in se premakne na naslednji položaj, umaknite prst.

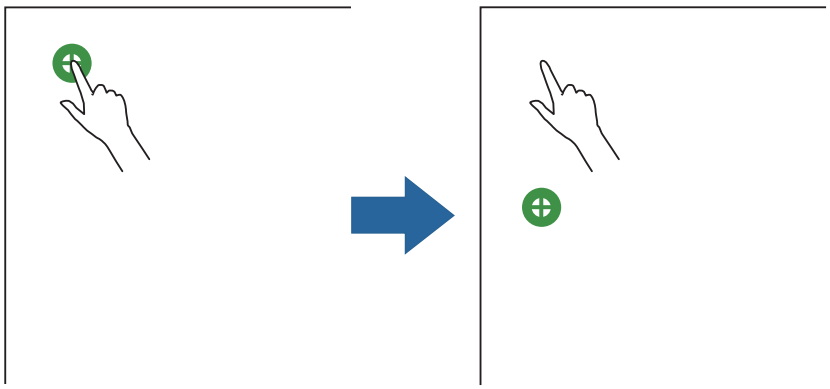

- Morate se dotakniti sredine pike. V nasprotnem primeru morda ne bo pravilno postavljena.

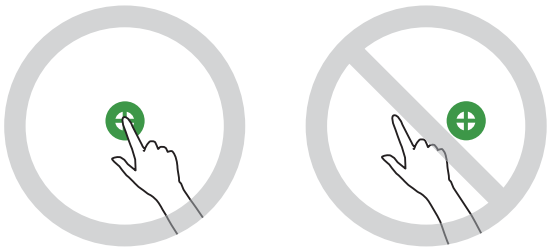

- Ne dotikajte se z ničimer drugim razen s konico prsta.

6 Ponovite 5. korak, dokler ne izginejo vse pike

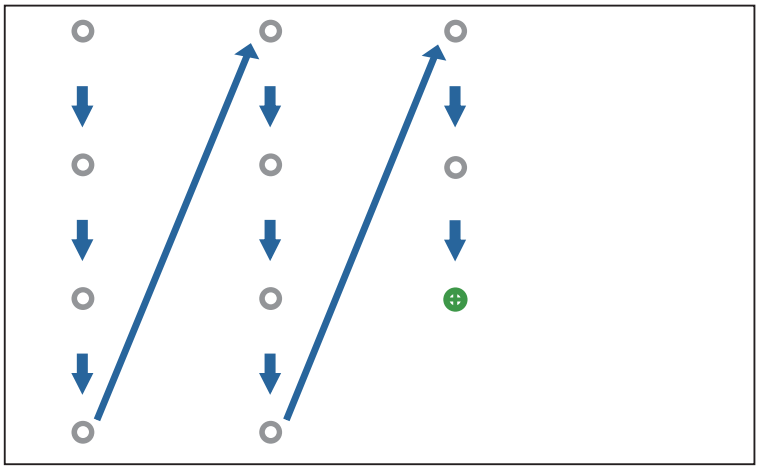

Ko izginejo vse pike, je umerjanje dotika končano.

- Če se dotaknete napačnega položaja, pritisnite gumb [Esc] na daljinskem upravljalniku ali na nadzorni plošči. S tem se vrnete na prejšnjo piko. Ne morete se vrniti dve piki nazaj.
- Če želite preklicati umerjanje dotika, za dve sekundi pridržite gumb [Esc].
- Umerjanje dotika bo morda končano šele več sekund po tem, ko so izginile vse pike.

Funkcija za paketno nastavitev

Ko v meniju projektorja izberete nastavitve za en projektor, kopirajte nastavitve v druge projektorje (funkcija za paketno nastavitev). Funkcija za paketno nastavitev je samo za projektorje z isto številko modela.

Uporabite enega od naslednjih načinov.

- Nastavitev s pogonom USB.
- Nastavitev s povezavo računalnika in projektorja prek kabla USB.
- Nastavitve izvedite z uporabo programske opreme Epson Projector Management.

V tem priročniku sta opisana načina s pogonom USB in kablom USB.

Za podrobnosti glede nastavitev s pomočjo Upravljanja projektorja Epson, si oglejte *Navodila za uporabo programske opreme Epson Projector Management*.

- Če želite kopirati te nastavitve, nastavite možnost **Območje pak. nast.** na **Omejeno**.
  - **Zaščita z geslom**
  - **EDID** v meniju **Signal V/I**
  - Meni **Omrežje**
- Paketno nastavitev izvedite, preden prilagodite položaj projektorjev. Funkcija za paketno nastavitev kopira vrednosti prilagoditve za projicirano sliko, kot je Geom. popravljanje. Če paketno nastavitev izvedete po prilagajanju položaja projektorjev, se narejene prilagoditve lahko spremenijo.
- S funkcijo za paketno nastavitev je registriran uporabnikov logotip kopiran v druge projektorje. Zaupnih informacij ne registrirajte kot uporabnikov logotip.

Previdno

Za izvajanje paketne nastavitve je odgovorna stranka. Če paketna nastavitev ne uspe zaradi dogodka, kot je izpad elektrike ali napaka pri komunikaciji, mora stranka plačati morebitne stroške, povezane s popravili.

Nastavitev z bliskovnim pogonom USB

V tem razdelku je opisano, kako izvedete paketno nastavitev s pogonom USB.

- Uporabite pogon USB formata FAT.
- Funkcije za paketno nastavitev ne morejo uporabljati pogoni USB z varnostnimi funkcijami. Uporabljajte pogone USB brez varnostnih funkcij.
- Funkcije za paketno nastavitev ne morejo uporabljati bralniki kartic USB ali trdi diski USB.

Shranjevanje nastavitev v pogon USB

1. Izklopite napajalni kabel iz projektorja in preverite, ali so se vsi indikatorji na projektorju izključili

2 Priključite pogon USB v vrata USB-A na projektorju

- Priključite pogon USB neposredno v projektor. Če je pogon USB priključen v projektor prek zvezdišča USB, se nastavitve morda ne bodo pravilno shranile.
- Priključite prazen pogon USB. Če so na pogonu USB poleg datoteke za paketno nastavitev še drugi podatki, se nastavitve morda ne bodo pravilno shranile.

3 Medtem ko držite gumb [Esc] na daljinskem upravljalniku ali nadzorni plošči, priklopite napajalni kabel v projektor

Indikatorja On/Standby in Status začneta svetiti modro, indikatorja Laser in Temp pa oranžno.

Ko se vklopijo vsi indikatorji na projektorju, spustite gumb [Esc].

On/Standby

Status

Laser

Temp

Ko vsi indikatorji začnejo utripati, poteka postopek zapisa na datoteko za paketno nastavitev.

Previdno

- Medtem ko poteka postopek zapisa na datoteko, napajalnega kabla ne izključite iz projektorja. Če boste napajalni kabel izklopili, se projektor morda ne bo zagnal pravilno.
- Medtem ko poteka postopek zapisa na datoteko, pogona USB ne izključite iz projektorja. Če boste pogon USB izklopili, se projektor morda ne bo zagnal pravilno.

Če se zapisovanje konča običajno, se projektor izklopi, le indikator On/Standby sveti modro.

On/Standby

Status

Laser

Temp

Ko se napajanje izključi, odstranite pogon USB.

- Ime datoteke za datoteko za paketno nastavitev je PJCONFDATA.bin. Če morate spremeniti ime datoteke, dodajte besedilo za PJCONFDATA. Če spremenite del PJCONFDATA imena datoteke, projektor datoteke morda ne bo mogel prepoznati.
- Za ime datoteke lahko uporabite samo enobitne znake.

Kopiranje shranjenih nastavitev v druge projektorje

1 Izklopite napajalni kabel iz projektorja in preverite, ali so se vsi indikatorji na projektorju izključili

2 Priključite pogon USB, na katerem je shranjena datoteka za paketno nastavitev, v vrata USB-A na projektorju

> Na pogon USB ne shranjujte nobenih drugih podatkov, razen datoteke za paketno nastavitev. Če so na pogonu USB poleg datoteke za paketno nastavitev še drugi podatki, nastavitve morda ne bodo pravilno kopirane.

3 Medtem ko držite gumb [Menu] na daljinskem upravljalniku ali nadzorni plošči, priklopite napajalni kabel v projektor

Indikatorja On/Standby in Status začneta svetiti modro, indikatorja Laser in Temp pa oranžno.

Ko se vklopijo vsi indikatorji na projektorju, spustite gumb [Menu]. Indikatorji se vklopijo za približno 75 sekund.

On/Standby

Status

Laser

Temp

Ko vsi indikatorji začnejo utripati, poteka postopek zapisa nastavitev.

> **Previdno**
>
> - Medtem ko poteka postopek zapisa nastavitev, napajalnega kabla ne izključite iz projektorja. Če boste napajalni kabel izklopili, se projektor morda ne bo zagnal pravilno.
> - Medtem ko poteka postopek zapisa nastavitev, pogona USB ne izključite iz projektorja. Če boste pogon USB izklopili, se projektor morda ne bo zagnal pravilno.

Če se zapisovanje konča običajno, se projektor izklopi, le indikator On/Standby sveti modro.

On/Standby

Status

Laser

Temp

Ko se napajanje izključi, odstranite pogon USB.

Nastavitev s povezavo računalnika in projektorja prek kabla USB

> Naslednji operacijski sistemi podpirajo funkcijo za paketno nastavitev.
>
> - Windows 7 in novejši
> - OS X 10.11 in novejši

Shranjevanje nastavitev v računalnik

1 Izklopite napajalni kabel iz projektorja in preverite, ali so se vsi indikatorji na projektorju izključili

2 Priključite kabel USB na priključek USB na računalniku in na priključek USB-B1 na projektorju

3 Medtem ko držite gumb [Esc] na daljinskem upravljalniku ali nadzorni plošči, priklopite napajalni kabel v projektor

Indikatorja On/Standby in Status začneta svetiti modro, indikatorja Laser in Temp pa oranžno.

Ko se vklopijo vsi indikatorji na projektorju, spustite gumb [Esc].

On/Standby

Status

Laser

Temp

Računalnik projektor prepozna kot izmenljivi disk.

4 Odprite izmenljivi disk in shranite datoteko za paketno nastavitev (PJCONFDATA.bin) v računalnik

> Če morate spremeniti ime datoteke za paketno nastavitev, dodajte besedilo za PJCONFDATA. Če spremenite del PJCONFDATA imena datoteke, projektor datoteke morda ne bo mogel prepoznati. Za ime datoteke lahko uporabite samo enobitne znake.

5 Izvedite »Odstrani napravo USB« v računalniku in nato odklopite kabel USB

> Če uporabljate računalnik Mac, izvedite »Odstrani EPSON_PJ«.

Projektor se izklopi, le indikator On/Standby sveti modro.

On/Standby

Status

Laser

Temp

Kopiranje shranjenih nastavitev v druge projektorje

1 Izklopite napajalni kabel iz projektorja in preverite, ali so se vsi indikatorji na projektorju izključili

2 Priključite kabel USB na priključek USB na računalniku in na priključek USB-B1 na projektorju

3 Medtem ko držite gumb [Menu] na daljinskem upravljalniku ali nadzorni plošči, priklopite napajalni kabel v projektor

Indikatorja On/Standby in Status začneta svetiti modro, indikatorja Laser in Temp pa oranžno.

Ko se vklopijo vsi indikatorji na projektorju, spustite gumb [Menu].

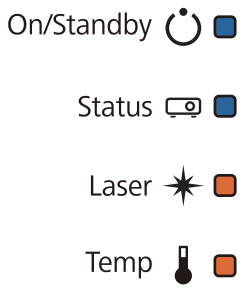

Računalnik projektor prepozna kot izmenljivi disk.

4 Datoteko za paketno nastavitev (PJCONFDATA.bin), ki ste jo shranili v svoj računalnik, kopirajte v mapo najvišje ravni na izmenljivem disku

> Na izmenljivi disk ne kopirajte nobenih drugih datotek ali map, razen datoteke za paketno nastavitev.

5 Izvedite »Odstrani napravo USB« v računalniku in nato odklopite kabel USB

Če uporabljate računalnik Mac, izvedite »Odstrani EPSON_PJ«.

Ko vsi indikatorji začnejo utripati, poteka postopek zapisa nastavitev.

Previdno

Medtem ko poteka postopek zapisa nastavitev, napajalnega kabla ne izključite iz projektorja. Če boste napajalni kabel izklopili, se projektor morda ne bo zagnal pravilno.

Če se zapisovanje konča običajno, se projektor izklopi, le indikator On/Standby sveti modro.

On/Standby
Status
Laser
Temp

Če nastavitev ne uspe

Preverite	Rešitev
Ali indikatorja Laser in Temp hitro utripata v oranžni barvi?? On/Standby Status Laser Temp	Datoteka za paketno namestitev je morda poškodovana ali pa je pogon USB oz. kabel USB morda nepravilno priključen. Odklopite pogon USB oz. kabel USB, odklopite napajalni kabel projektorja in ga spet vklopite, nato pa poskusite znova.
Ali indikatorja On/Standby in Status utripata modro, indikatorja Laser in Temp pa hitro utripata oranžno? On/Standby Status Laser Temp	Zapisovanje nastavitev morda ni uspelo in lahko je prišlo do napake v vdelani programski opremi projektorja. Prenehajte uporabljati projektor, izključite napajalni kabel iz električne vtičnice in se za pomoč obrnite na družbo Epson.

Namestitev več projektorjev (več projekcij)

Ustvarite lahko en vodoravno dolg zaslon kot skupno sliko, projicirano iz več projektorjev.

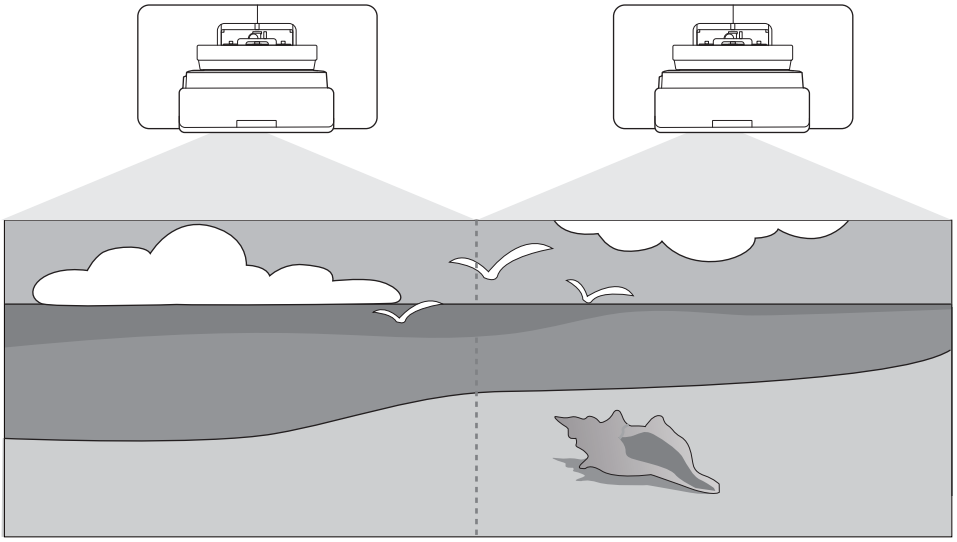

Pri izvajanju več projekcij konfigurirajte povezave in potrebne nastavitve v tem vrstnem redu.

Če nastavite funkcijo za več projekcij, priporočamo, da možnost **Delovanje** > **Mirovanje** v meniju projektorja nastavite na **Izklopljeno**.

1. Nastavljanje ID-ja projektorja (☛ str.119)
2. Nastavitev slike za projiciranje z več projektorji (☛ str.121)
3. Sinhronizacija projektorjev. projektorjev (☛ str.122)

Nastavljanje ID-ja projektorja

1 Vklopite projektor in nato pritisnite gumb [Menu]

Na daljinskem upravljalniku

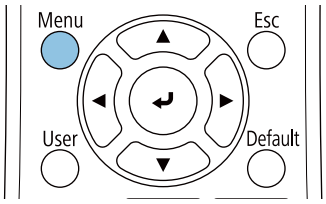

Na nadzorni plošči

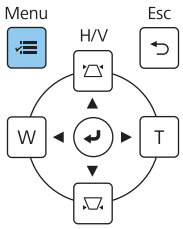

2 Izberite **ID projektorja** v meniju **Namestitev**

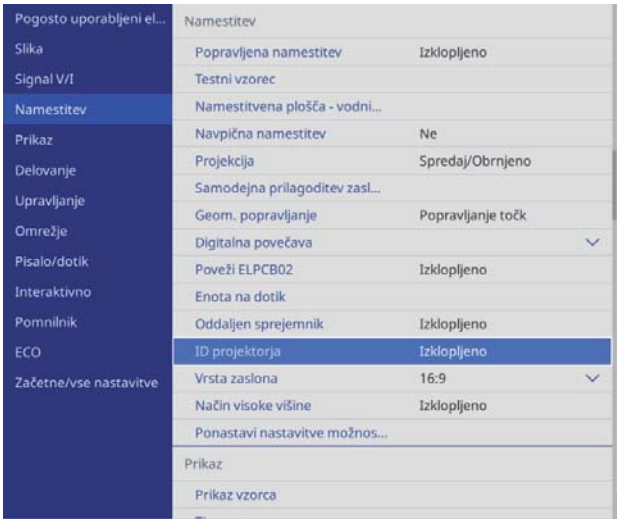

3 Za projektor izberite številko ID

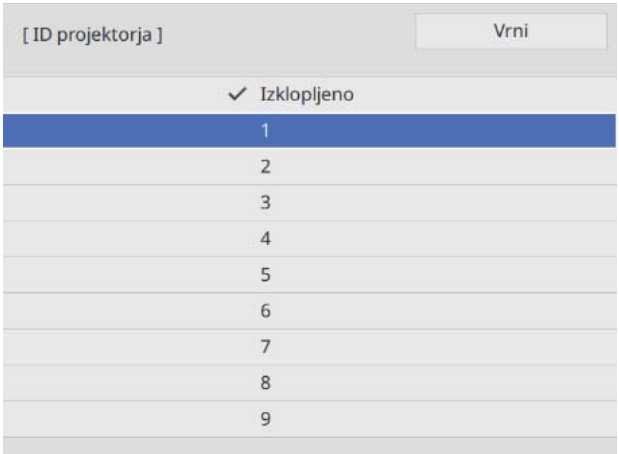

4 Pritisnite gumb [Esc], da zaprete meni

Ponovite korake od 1 do 4 za preostale projektorje.

5 Daljinski upravljalnik usmerite proti projektorju, ki ga želite upravljati, in pritisnite gumb [ID]

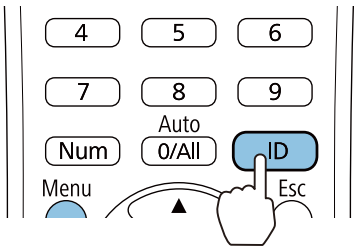

Na projekcijskem zaslonu je prikazana trenutna številka ID.

6 Ko držite gumb [ID], pritisnite gumb s številko, ki se ujema z ID-jem projektorja, ki ga želite upravljati

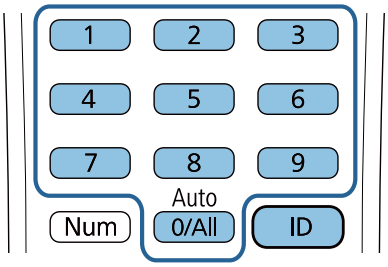

S tem omogočite postopke z daljinskim upravljalnikom za projektor z izbranim ID-jem.

- Če je možnost **ID projektorja** nastavljena na **Izklopljeno**, lahko upravljate projektor z daljinskim upravljalnikom ne glede na nastavljeni ID, ki ste ga izbrali z daljinskim upravljalnikom.
- Če je ID daljinskega upravljalnika nastavljen na 0, lahko upravljate vse projektorje ne glede na nastavljeni ID projektorja.
- Upravljanje z več daljinskimi upravljalniki hkrati lahko povzroči naključno delovanje zaradi infrardečih motenj.

Prilagajanje slike pri projiciranju z več projektorji

Slika takoj po vklopu projektorja ni stabilna. Po začetku projekcije počakajte vsaj 30 minut, preden prilagodite sliko.

Če uporabljate EB-735Fi/EB-725Wi

1 Vklop projektorja

2 Pritisnite gumb [Menu]

Na daljinskem upravljalniku

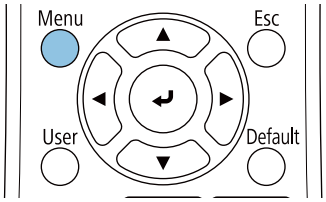

Na nadzorni plošči

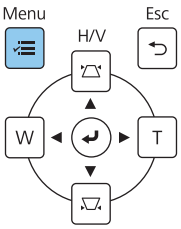

3 Izberite potrebne nastavitve v teh menijih

Za podrobnosti glede nastavitev si oglejte *Priročnik za uporabnika* projektorja.

Slika – **Barvni način** (Za potrditev izbrane možnosti pritisnite gumb [Color Mode] na daljinskem upravljalniku)	Izberite isti element za vsak projektor, da bo barva celotne slike enotna.
Delovanje – **Nadzor svetlosti osvetlitve** – **Način osvetlitve**	Nastavi svetlost celotne slike. Izberite **Po meri** in nastavite **Nivo svetlosti** na podlagi najtemnejšega projektorja.
Upravljanje – **Enakomerne barve** **Slika** – **RGBCMY**	Za vsak projektor prilagodite barvo slike tako, da je celotna slika videti enotna.

Sinhronizacija projektorjev. Nastavitve (samo pri uporabi interaktivnih funkcij)

Predhodno povežite projektorje z uporabo kablov iz dodatnega kompleta kablov za daljinski upravljalnik (ELPKC28). Za podrobnosti si oglejte "Povezovanje več projektorjev" str.15.

1 Pritisnite gumb [Menu]

Na daljinskem upravljalniku

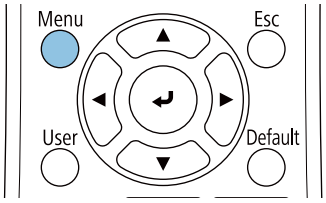

Na nadzorni plošči

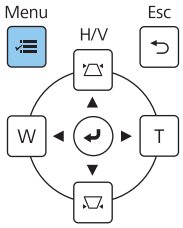

2 Izberite **Namestitev projektorjev** v meniju **Pisalo/dotik**

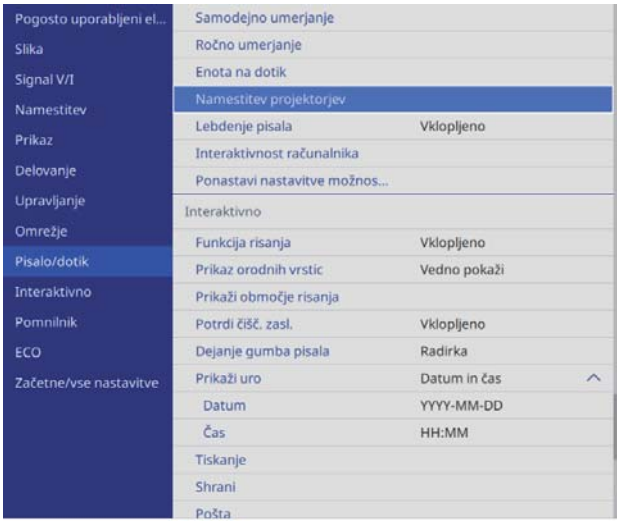

3 izberite **Sinh. projektorjev**

4 Izberite **Žično**

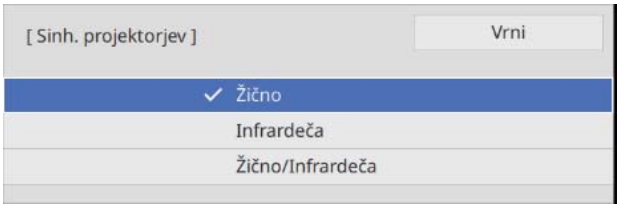

Seznam varnostnih simbolov

V spodnji tabeli je naveden pomen varnostnih simbolov, ki so prikazani na opremi.

Oznaka simbola	Odobreni standardi	Pomen
	IEC60417 Št. 5007	Vklop Označuje priključitev na električno omrežje.
	IEC60417 Št. 5008	Izklop Označuje izključitev iz električnega omrežja.
	IEC60417 Št. 5009	Stanje pripravljenosti Označuje stikalo ali položaj stikala, in sicer tako, da označuje, kateri del opreme je treba vklopiti, da opreme preklopite v stanje pripravljenosti.
	ISO7000 Št. 0434B IEC3864-B3.1	Previdno Označuje splošno opozorilo pri uporabi izdelka.
	IEC60417 Št. 5041	Pozor, vroča površina Označuje, da je označeni del lahko vroč, zato morate biti previdni pri dotikanju tega dela.
	IEC60417 Št. 6042 ISO3864-B3.6	Pozor, nevarnost električnega udara Označuje opremo, ki predstavlja nevarnost električnega udara.
	IEC60417 Št. 5957	Primerno samo za uporabo v notranjih prostorih Označuje električno opremo, ki je v glavnem namenjena samo uporabi v notranjih prostorih.
	IEC60417 Št. 5926	Polarnost napajalnega priključka z enosmernim tokom Označuje pozitivni in negativni priključek (polarnost) na delu opreme, na katerega je mogoče priključiti napajanje z enosmernim tokom.

	IEC60417 Št. 5001B	Baterija, splošno Na opremi, ki se napaja iz baterije. Označuje napravo, na primer pokrov prostora za baterije, ali terminale priključka.
	IEC60417 Št. 5002	Usmerjenost baterije Označuje sam nosilec za baterije in usmerjenost baterij v nosilcu za baterije.

	IEC60417 Št. 5019	Ozemljitveni vodnik Označuje morebitni priključek, ki je namenjen priključitvi na zunanji vodnik za zaščito pred električnim udarom v primeru okvare, ali priključek ozemljitve elektrode.
	IEC60417 Št. 5017	Ozemljitev Označuje ozemljitveni priključek v primerih, kjer ⏚ ni izrecno zahtevan.

Oznaka simbola	Odobreni standardi	Pomen
	IEC60417 Št. 5032	Izmenični tok Označuje, da je oprema primerna samo za izmenični tok, in označuje ustrezne priključke.
	IEC60417 Št. 5031	Enosmerni tok Označuje, da je oprema primerna samo za enosmerni tok, in označuje ustrezne priključke.
	IEC60417 Št. 5172	Oprema razreda II Označuje opremo, ki izpolnjuje varnostne zahteve, določene za opremo razreda II v skladu s standardom IEC 61140.
	ISO 3864	Splošna prepoved Označuje prepovedana dejanja ali postopke.
	ISO 3864	Prepoved dotika Označuje poškodbo, do katere lahko pride zaradi dotika določenega dela opreme.
	---	Ko je projektor vklopljen, nikoli ne glejte v projekcijsko okno.
	---	Označuje, da na projektor nikoli ne smete odložiti nobenega predmeta.
	ISO3864 IEC60825-1	Pozor, lasersko sevanje Označuje opremo, ki vsebuje del, ki oddaja lasersko sevanje.
	ISO 3864	Prepoved razstavljanja Označuje nevarnost poškodbe, kot je električni udar, v primeru razstavljanja opreme.
	IEC60417 Št. 5266	Stanje pripravljenosti, delno stanje pripravljenosti Označuje, da je del opreme v pripravljenem stanju.
	ISO3864 IEC60417 Št. 5057	Pozor, premični deli Označuje, da se ne smete približevati premičnim delom v skladu z varnostnimi standardi.
	IEC 60417-6056	Pozor, premikajoče se lopatice ventilatorja Označuje, da se ne smete približevati lopaticam premikajočega se ventilatorja v skladu z varnostnimi standardi.
	IEC 60417-6043	Pozor, ostri vogali Označuje, da se ne smete približevati ostrim vogalom izdelka v skladu z varnostnimi standardi.
	--	Ko je projektor vklopljen, nikoli ne glejte v projekcijsko okno.
	ISO7010 Št. W027 ISO 3864	Opozorilo, oddajanje svetlobe (UV, vidna svetloba, IR itd.) Označuje, da morate biti previdni, da ne pride do poškodb oči ali kože, ko se približate delom, ki oddajajo svetlobo.
	IEC60417 Št. 5109	Ne uporabljajte v stanovanjskih prostorih Označuje, da električna oprema/naprava ni primerna za uporabo v stanovanjskem prostoru.

Indication of the manufacturer and the importer in accordance with requirements of directive 2011/65/EU (RoHS)

Manufacturer: SEIKO EPSON CORPORATION Address: 3-5, Owa 3-chome, Suwa-shi, Nagano-ken 392-8502 Japan Telephone: 81-266-52-3131 http://www.epson.com/

Importer: SEIKO EUROPE B.V. Address: Azië building, Atlas ArenA, Hoogoorddreef 5, 1101 BA Amsterdam Zuidoost The Netherlands Telephone: 31-20-314-5000 http://www.epson.eu/

Splošno obvestilo

Mac in OS X sta blagovni znamki družbe Apple Inc.

Microsoft in Windows so blagovne znamke ali registrirane blagovne znamke družbe Microsoft Corporation v ZDA in/ali v drugih državah.

© 2020 Seiko Epson Corporation

2020.05 413966400SLPDF