EPSON®
EXCEED YOUR VISION

SC-F6300 Series

Guide d'utilisation

CMP0177-00 FR

Copyrights et marques

Aucune partie de ce manuel ne peut être reproduite, stockée dans un système documentaire ou transmise sous quelque forme ou de quelque manière que ce soit, électronique, mécanique, par photocopie, enregistrement ou autre, sans l'accord préalable écrit de Seiko Epson Corporation. Les informations contenues dans le présent document sont uniquement destinées à être utilisées avec cette imprimante Epson. Epson n'est pas responsable de l'application de ces informations à d'autres imprimantes.

La société Seiko Epson Corporation et ses filiales ne peuvent être tenues pour responsables des préjudices, pertes, coûts ou dépenses subis par l'acquéreur de ce produit ou par des tiers, résultant d'un accident, d'une utilisation non conforme ou abusive de l'appareil, de modifications, de réparations ou de transformations non autorisées de ce produit ou encore du non-respect (sauf aux États-Unis d'Amérique) des instructions d'utilisation et d'entretien recommandées par Seiko Epson Corporation.

Seiko Epson Corporation ne pourra être tenue responsable des dommages ou problèmes survenus suite à l'utilisation de produits optionnels ou consommables autres que ceux désignés par Seiko Epson Corporation comme étant des Produits d'origine Epson ou des Produits approuvés par Epson.

Seiko Epson Corporation ne pourra être tenue responsable des dommages dus aux interférences électromagnétiques survenant suite à l'utilisation de câbles d'interface autres que ceux désignés par Seiko Epson Corporation comme étant des Produits approuvés par Epson.

EPSON, EPSON EXCEED YOUR VISION, EXCEED YOUR VISION et leurs logos sont des marques ou marques déposées de Seiko Epson Corporation.

Microsoft®, Windows® are registered trademarks of Microsoft Corporation.

Mac, macOS are registered trademarks of Apple Inc.

Intel® is a registered trademark of Intel Corporation.

Adobe and Reader are either registered trademarks or trademarks of Adobe Systems Incorporated in the United States and/or other countries.

YouTube® and the YouTube logo are registered trademarks or trademarks of YouTube, LLC.

Avis général : les autres noms de produit utilisés dans cette notice sont donnés uniquement à titre d'identification et peuvent être des noms de marque de leurs détenteurs respectifs. Epson dénie toute responsabilité vis-à-vis de ces marques.

© 2019 Seiko Epson Corporation. All rights reserved.

Table des matières

Copyrights et marques

Introduction

Éléments de l'imprimante. 5
Partie avant. 5
Intérieur. 7
Réglette. 10
Adaptateur de papier rouleau. 10
Panneau de commande. 11
Compréhension de l'affichage. 12
Fonctions. 15
Productivité élevée. 15
Grande facilité d'utilisation. 15
Haute qualité d'impression. 16
Remarques sur l'utilisation et le stockage. 16
Espace d'installation. 16
Remarques sur l'utilisation de l'imprimante. . . . 16
Remarques sur l'absence d'utilisation de l'imprimante. 17
Remarques sur la manipulation des packs d'encre et des réservoirs d'encre. 18
Remarques concernant la manipulation du papier. 18
Présentation des logiciels fournis. 20
Logiciels fournis. 20
Logiciels préinstallés 21
Utilisation de Epson Edge Dashboard. 22
Démarrage. 22
Fermeture. 22
Utilisation de EPSON Software Updater. 22
Vérification de la disponibilité des mises à jour logicielles. 22
Réception de notifications de mise à jour. 23
Utilisation de Remote Manager. 23
Démarrage. 23
Fermeture. 23
Désinstallation des logiciels. 23

Opérations de base

Remarques concernant la manipulation du papier. 25
Remarques sur le chargement du papier. 25
Chargement et retrait du papier rouleau. 26
Fixation de l'adaptateur de papier rouleau. 26
Chargement du papier rouleau. 27
Coupe du papier rouleau. 28
Retrait du rouleau. 29
Paramètres du papier chargé. 31
Enregistrement de nouveaux paramètres de papier. 32
Type et résumé des paramètres de papier. 32
Procédure pour Paramètre papier perso. 33
Optimisation des paramètres du papier (alignement de la tête et ajustement de l'entraînement du papier). 34
Ajustement des espaces en position d'impression (Alignement Des Têtes). 35
Ajustement de l'entraînement du papier. 37
Remplacement du papier. 38
Utilisation de l'Enrouleur papier Automatique (en option). 38
Points importants pour un enroulement correct. 39
Fixation du mandrin de rouleau. 39
Fixation du papier. 41
Retrait du papier de la bobine réceptrice automatique. 44
Zone imprimable. 46
Mise hors tension à l'aide de la fonction Gestion Alimentation. 48
Annulation d'une impression. 49

Utilisation du menu du panneau de contrôle

Opérations du menu. 50
Liste des menus. 51
Description des menus. 55
Menu Papier. 55
Menu Maintenance. 58
Menu Configuration. 59

Maintenance

Quand effectuer les différentes opérations de maintenance. 65
Maintenance régulière. 65
Recharge et remplacement des consommables 67
Effectuer la maintenance lorsque la qualité d'impression diminue. 67
Ce dont vous aurez besoin. 70

Précautions concernant la maintenance. 71
Entretien régulier. 72
Nettoyage des capuchons. 72
Mélange de l'encre High Density Black (Noir Haute Densité). 75
Nettoyage du cylindre. 77
Recharge de l'encre. 78
Période pour les rechargements d'encre. 78
Remplissage d'encre. 79
Mise au rebut de l'encre usagée. 85
Quand procéder à la préparation et au remplacement. 85
Compteur encre usagée. 85
Remplacement du Waste Ink Bottle (Bidon d'encre résiduelle). 85
Nettoyage des buses obstruées. 87
Impression d'un motif de vérification. 87
Nettoyage de la tête. 88
Remplacement des essuyeurs et dispositifs de nettoyage des essuyeurs. 89
Maintenance de la tête d'impression. 92
Remplacement du cutter. 93
Ajustement de l'entraînement du papier lors de l'impression. 95
Manipulation des consommables usagés. 96

Résolution des problèmes

Lorsqu'un message s'affiche. 97
En cas d'appel de maintenance/demande d'entretien. 99
Dépannage. 100
Vous ne pouvez pas imprimer (parce que l'imprimante ne fonctionne pas). 100
L'imprimante émet un bruit identique à celui de l'impression, mais rien ne s'imprime. 101
L'impression ne répond pas à votre attente. . . . 101
Problèmes d'entraînement ou d'éjection. 103
Autres. 104

Annexe

Options et consommables. 106
. 107
Papiers pris en charge. 109
Déplacement et transport de l'imprimante. 109
Déplacement de l'imprimante. 109
Transport. 110
Liste des paramètres du support pour chaque type de papier. 111
Configuration système requise. 112
Epson Edge Dashboard. 112
Epson Edge Print. 113
Remote Manager. 113
Tableau de spécifications. 114

Assistance

Site Internet de l'assistance technique. 116
Contacter l'assistance Epson. 116
Avant de contacter Epson. 116
Assistance aux utilisateurs en Amérique du Nord. 117
Assistance aux utilisateurs en Europe. 117
Assistance aux utilisateurs à Taïwan. 117
Aide pour les utilisateurs d'Australie/ Nouvelle-Zélande. 118
Assistance aux utilisateurs à Singapour. 119
Assistance aux utilisateurs en Thaïlande. 119
Assistance aux utilisateurs au Vietnam. 119
Assistance aux utilisateurs en Indonésie. 119
Assistance aux utilisateurs à Hong Kong. 120
Assistance aux utilisateurs en Malaisie. 120
Assistance aux utilisateurs en Inde. 121
Assistance aux utilisateurs aux Philippines. . . . 121

Termes des licences logicielles

LICENCE LOGICIELLE OPEN SOURCE. 123
Bonjour. 124
Autres licences logicielles. 130
Info-ZIP copyright and license. 130

Introduction

Éléments de l'imprimante

Partie avant

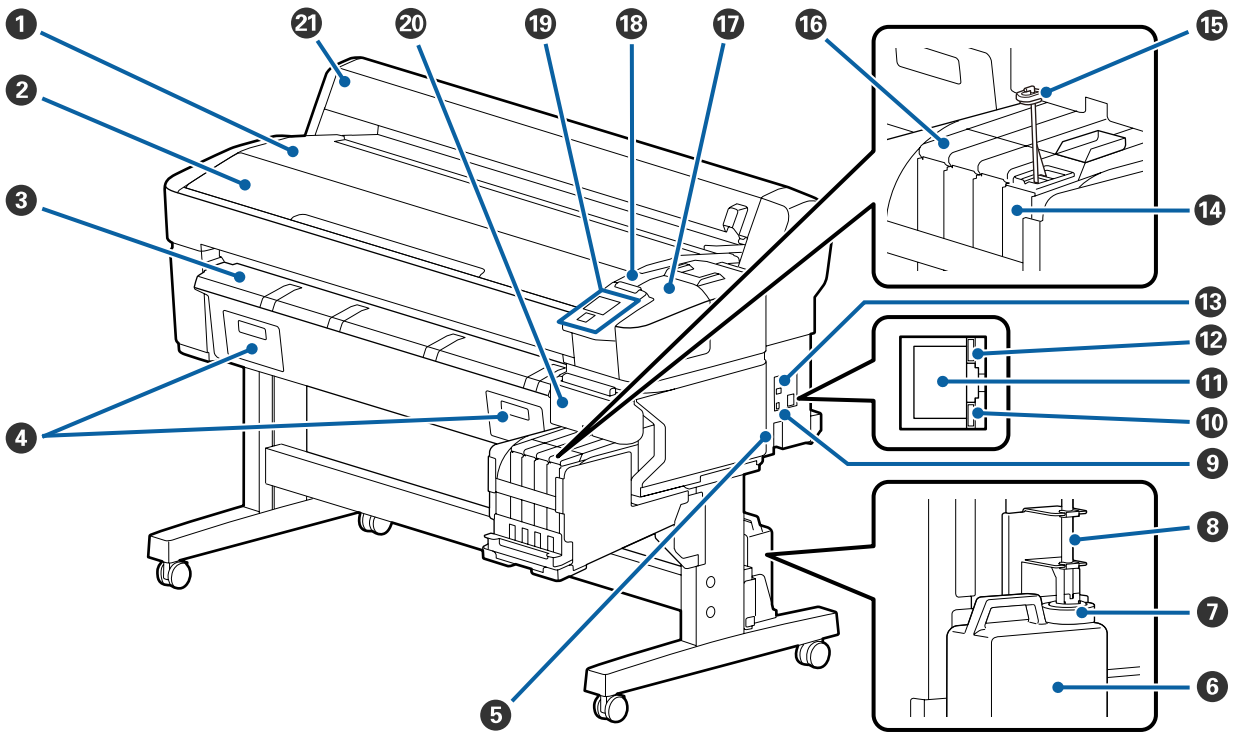

❶ Plateau pour rouleau

Placez ici le rouleau de papier lors de la charge ou du retrait du papier, et lors de la fixation et du retrait de l'adaptateur pour rouleau de papier.

❷ Capot de l'imprimante

Ouvrez ce capot lorsque vous nettoyez l'imprimante ou retirez des bourrages papier.

❸ Guide d'éjection du papier

Guide la sortie du papier hors de l'imprimante.

❹ Ceci n'est pas utilisé par cette imprimante.

❺ Entrée CA

Connectez ici le câble d'alimentation fourni.

❻ Waste Ink Bottle (Bidon d'encre résiduelle)

L'encre usagée est recueillie dans ce flacon.

Remplacez-le par un Waste Ink Bottle (Bidon d'encre résiduelle) neuf lorsque le niveau atteint la ligne.

❼ Bouchon

Le bouchon empêche les éclaboussures lors de l'éjection de l'encre résiduelle.

Dans la plupart des cas, fixez fermement le bouchon sur le goulot du Waste Ink Bottle (Bidon d'encre résiduelle).

❽ Tube d'encre usagée

L'encre usagée est évacuée par ce tube. Vérifiez que l'extrémité du tube est insérée dans le Waste Ink Bottle (Bidon d'encre résiduelle) pendant l'utilisation de l'imprimante.

❾ Port d'option

Branchez le câble de l'enrouleur papier automatique en option.

❿ Témoin de données

Le témoin de données s'allume ou clignote pour montrer l'état de la connexion réseau et indiquer si l'imprimante reçoit des données.

Oui	:	Connecté.
Clignotant	:	Réception de données.

⓫ Port LAN

Permet de connecter le câble LAN.

⓬ Témoin d'état

La couleur indique la vitesse de la connexion réseau.

Rouge	:	100Base-TX
Vert	:	1000Base-T

⓭ Port USB

Permet de connecter le câble USB.

⓮ Réservoir d'encre

Cela permet d'utiliser l'encre pour imprimer.

⓯ Mélangeur

Présent dans les réservoirs d'encre High Density Black (Noir Haute Densité) uniquement. Mélangez l'encre du réservoir une fois par semaine.

⓰ Réglette

☞ « Réglette » à la page 10

⓱ Capot de maintenance

Soulevez-le lors du nettoyage des capuchons ou du remplacement de l'essuyeur ou du dispositif de nettoyage.

⓲ Témoin d'alerte

Ce voyant s'éclaire ou clignote lorsqu'une erreur se produit.

Allumé/clignotant	:	Une erreur s'est produite. L'illumination ou le clignotement du voyant varie selon le type d'erreur. Le panneau de contrôle affiche une description de l'erreur.
Non	:	Pas d'erreur.

⓳ Panneau de commande

☞ « Panneau de commande » à la page 11

⓴ Capot latéral

Soulevez ce capot pour retirer la réglette lors du remplacement de la puce. Veillez à bien refermer le capot latéral après avoir remis la réglette en place.

㉑ Capot du papier rouleau

Capot destiné à protéger le papier rouleau. Devrait être fermé lors de l'utilisation de l'imprimante, sauf au moment de charger ou de retirer le papier rouleau.

Intérieur

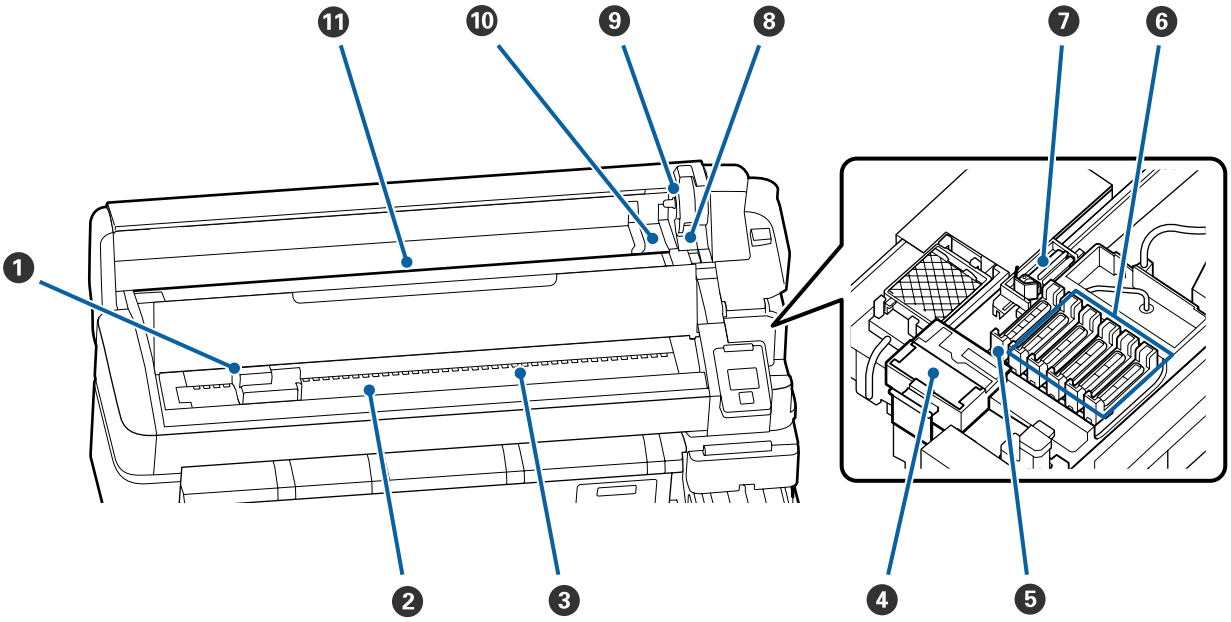

Introduction

❶ Tête d'impression

La tête d'impression imprime en se déplaçant vers la gauche et la droite tout en projetant de l'encre. Nettoyez-la si les tirages sont sales.

☞ « Si un écoulement d'encre survient » à la page 68

❷ Cylindre

Entraîne le papier à imprimer. Nettoyez-le une fois par mois.

☞ « Nettoyage du cylindre » à la page 77

❸ Rouleaux

Ces rouleaux appuient sur le papier lors de l'impression.

❹ Dispositif de nettoyage de l'essuyeur

Le dispositif de nettoyage de l'essuyeur ôte l'encre de l'essuyeur. Le dispositif de nettoyage de l'essuyeur est un élément consommable. Remplacez-le si vos tirages présentent des lignes horizontales ou si les couleurs sont fausses, même après avoir nettoyé les capuchons.

☞ « Lorsque des lignes horizontales apparaissent ou que les couleurs sont fausses » à la page 67

❺ Capuchons d'aspiration

Ces capuchons absorbent l'encre présente sur les buses de la tête d'impression. Ne touchez pas à la partie intérieure des capuchons d'aspiration. Vous risqueriez de déformer la pièce, qui ne pourra plus fermer correctement.
Nettoyez-les une fois par mois.

☞ « Nettoyage des capuchons » à la page 72

❻ Capuchons anti-séchage

Ces capuchons recouvrent les buses de la tête d'impression (sauf lors de l'impression) pour les empêcher de sécher.
Nettoyez-les une fois par mois.

☞ « Nettoyage des capuchons » à la page 72

❼ Essuyeur

L'essuyeur ôte l'encre des buses de la tête d'impression. L'essuyeur est un élément consommable. Remplacez-le si vos tirages présentent des lignes horizontales ou si les couleurs sont fausses, même après avoir nettoyé les capuchons.

☞ « Lorsque des lignes horizontales apparaissent ou que les couleurs sont fausses » à la page 67

❽ Levier de verrouillage du rouleau

Levier qui permet de verrouiller le papier rouleau en place une fois qu'il est fixé au support d'adaptateur.

❾ Support d'adaptateur

L'adaptateur de papier rouleau est placé dans ce support une fois le papier rouleau fixé.

❿ Guides pour adaptateurs

Guides de fixation du papier rouleau. Déplacez le rouleau le long de ces guides pour le fixer au support d'adaptateur.

☞ « Chargement du papier rouleau » à la page 27

⓫ Fente d'alimentation du papier

Fente d'alimentation du papier utilisée lors d'une impression sur papier rouleau.

Réglette

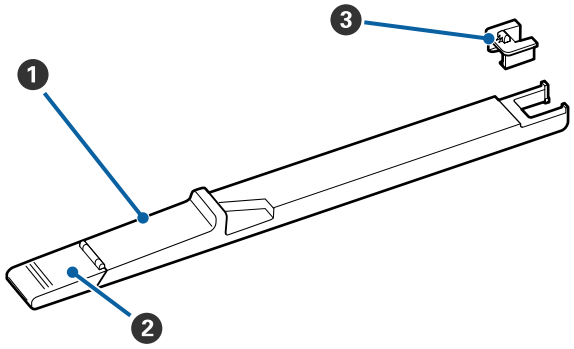

❶ **Réglette**

Montez l'unité de puce incluse avec le pack d'encre.

☞ « Recharge de l'encre » à la page 78

❷ **Capot d'arrivée d'encre**

Ouvrez ceci lorsque vous remplissez le réservoir d'encre avec de l'encre.

❸ **Puce**

La puce de la cartouche d'encre est une unité intégrée.

Elle est incluse avec le pack d'encre.

Adaptateur de papier rouleau

Utilisez l'adaptateur de papier rouleau fourni lorsque vous chargez du papier rouleau dans l'imprimante.

☞ « Chargement du papier rouleau » à la page 27

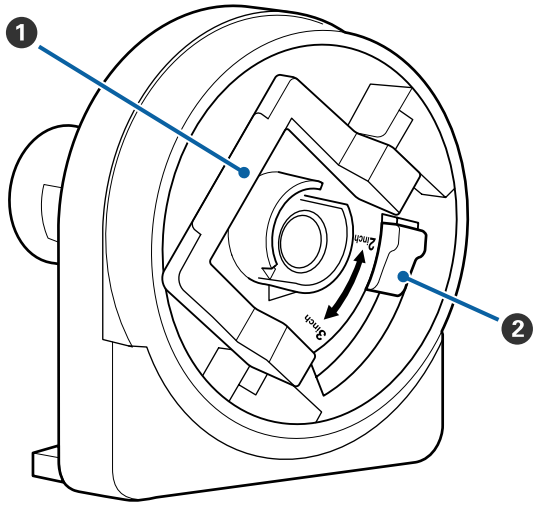

❶ **Levier de verrouillage de l'adaptateur**

Soulevez-le pour déverrouiller l'adaptateur, abaissez-le pour le verrouiller. Déverrouillez l'adaptateur pour y fixer le papier rouleau et verrouillez-le une fois le rouleau en place.

❷ **Levier de format**

Positionnez le levier en fonction de la taille du mandrin du rouleau.

Panneau de commande

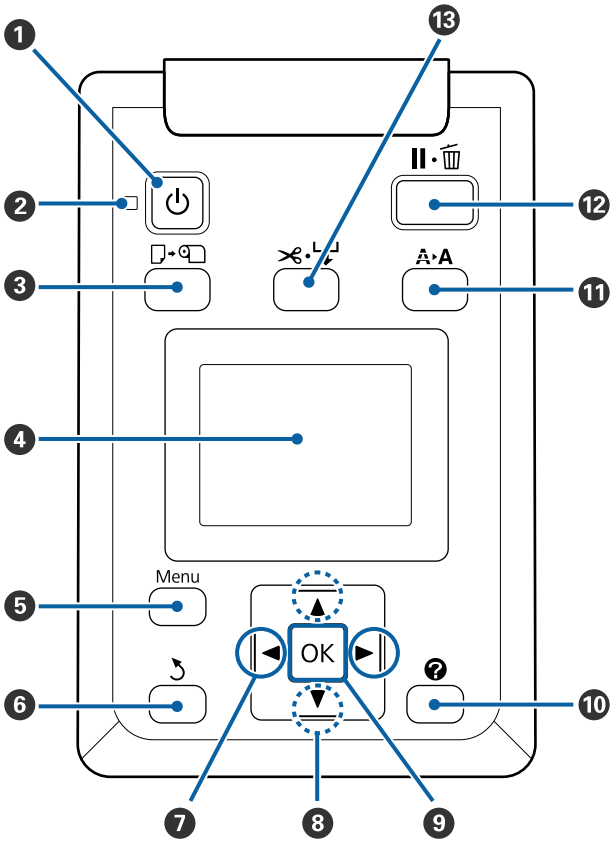

❶ **Touche ⏻ (Marche/Arrêt)**
Met l'imprimante sous ou hors tension.

❷ **Voyant ⏻ (voyant d'alimentation)**
L'état de fonctionnement de l'imprimante est indiqué par un témoin allumé ou clignotant.

Oui	:	L'imprimante est sous tension.
Clignotant	:	L'imprimante reçoit des données ou procède au nettoyage de la tête ou à d'autres opérations lors de l'arrêt.
Non	:	L'imprimante est hors tension.

❸ **Touche ⊡·⊡ (touche Charger/Retirer le papier)**
Appuyez sur cette touche pour afficher le menu Rempl/retirer papier. Vous pouvez obtenir des instructions de chargement ou de retrait du papier en mettant en surbrillance **Éjecter le papier** ou le type de papier chargé et en appuyant sur la touche OK. Suivez les instructions qui s'affichent à l'écran pour charger ou retirer le papier.

❹ **Affichage**
Affiche l'état de l'imprimante, les menus, les messages d'erreur et autres informations. ☞ « Compréhension de l'affichage » à la page 12

❺ **Touche Menu**
Affiche le menu de l'onglet sélectionné dans l'écran. ☞ « Utilisation du menu du panneau de contrôle » à la page 50

❻ **Touche ⮌ (Précédent)**
Si vous appuyez sur cette touche pendant que des menus sont affichés, vous remontez d'un niveau dans la hiérarchie de menus. ☞ « Opérations du menu » à la page 50

❼ **Touches ◀/▶ (flèches Gauche/Droite)**
- Utilisez ces touches pour sélectionner des onglets. L'onglet sélectionné est mis en surbrillance et le contenu de la zone d'informations est actualisé en fonction de l'onglet sélectionné.
  ☞ « Compréhension de l'affichage » à la page 12
- Si des menus sont affichés, ces boutons peuvent être utilisés pour positionner le curseur ou effacer des caractères lorsque vous saisissez du texte pour des éléments tels que le **Nom réglage** ou l'**Adresse IP**.

❽ **Touches ▲/▼ (touches haut et bas)**
Lorsque des menus sont affichés, ces touches servent à mettre des éléments ou options en surbrillance. ☞ « Opérations du menu » à la page 50

❾ **Touche OK**
- Affiche le menu de l'onglet sélectionné dans l'écran.
  ☞ « Utilisation du menu du panneau de contrôle » à la page 50
- Lorsque des menus sont affichés et qu'un élément est mis en surbrillance, une pression sur cette touche affiche le sous-menu de l'élément en surbrillance.
- Si vous appuyez sur ce bouton pendant qu'un paramètre est sélectionné dans le Menu, ce paramètre est activé ou exécuté.

❿ **[Touche ?]**
Affiche la zone d'information pour l'onglet ♦.

⓫ Touche A▸A (touche de maintenance)
Affiche le menu Maintenance, utilisé pour contrôler les buses et nettoyer les têtes.

☞ « Nettoyage des buses obstruées » à la page 87

⓬ Touche II·🗑 (touche Pause/Annuler)

- ❏ L'imprimante passe en mode Pause si vous appuyez sur cette touche pendant l'impression. Pour annuler le mode Pause, appuyez à nouveau sur le bouton II·🗑 ou sélectionnez **Annuler Pause** sur l'écran puis appuyez sur la touche OK. Pour annuler les travaux d'impression en cours de traitement, sélectionnez **Annuler Le Travail** sur l'écran puis appuyez sur le bouton OK.
- ❏ Si vous appuyez sur cette touche lorsque des menus sont affichés, les menus sont fermés et l'imprimante retourne en mode prête.

⓭ Touche ✂·⏎ (touche Entraîner/Couper le papier)

- ❏ Cette touche n'est utilisée qu'avec le papier rouleau.
- ❏ Elle sert à couper manuellement le papier rouleau à l'aide de la coupeuse intégrée.
  ☞ « Méthode de coupe manuelle » à la page 29
- ❏ Si aucune impression n'est en cours et si du papier rouleau est chargé dans l'imprimante, vous pouvez charger du papier à l'avance en appuyant d'abord sur cette touche puis sur la touche ▼. Appuyez sur la touche ▲ pour rembobiner. Maintenez la touche ▼ enfoncée pour entraîner jusqu'à 3 m de papier. Maintenez la touche ▲ enfoncée pour rembobiner le papier jusqu'à 20 cm.
  Lorsque vous utilisez la touche ▲ pour rembobiner le papier rouleau, le papier s'arrête lorsque la fin du rouleau atteint la position de début d'impression. Relâchez la touche puis appuyez de nouveau dessus pour reprendre.

Compréhension de l'affichage

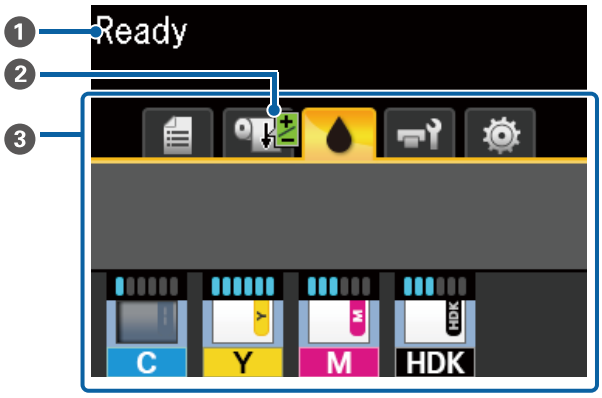

❶ Messages
Affiche l'état, le fonctionnement et les messages d'erreur de l'imprimante.

☞ « Lorsqu'un message s'affiche » à la page 97

❷ Informations Réglage Alim Papier au cours de l'impression
S'affiche lorsqu'une valeur de réglage a été saisie pendant l'impression.

☞ « Ajustement de l'entraînement du papier lors de l'impression » à la page 95

❸ Zone d'affichage des onglets/informations
La zone d'affichage des onglets/informations contient les onglets indiqués ci-dessous.

Utilisez les touches ◀/▶ pour sélectionner un onglet.

Des informations sur l'onglet sélectionné s'affichent dans la zone d'affichage des informations.

🗎 : Onglet Files d'attente d'impression

Cet onglet indique le statut des tâches d'impression.

Zone d'affichage des informations

Affiche le nom des tâches en cours d'impression.

: Onglet Papier

Cet onglet indique le statut du papier chargé ainsi que le menu Papier.

Zone d'affichage des informations

Affiche des informations sur le papier chargé. Lorsque du papier rouleau est utilisé, sa largeur est également indiquée. De plus, lorsque **Papier rouleau restant** est réglé sur **Oui**, la quantité de papier restante est indiquée. Si la quantité de papier restante est inférieure à la valeur définie d'**Alerte restante**, une icône apparaît au-dessus de l'icône de l'onglet et une alerte telle que celle indiquée ci-dessous s'affiche pour prévenir que le rouleau est presque vide.

Appuyez sur la touche OK ou la touche Menu lorsque cet onglet est sélectionné pour afficher le menu Papier.

« Menu Papier » à la page 55

: Onglet Encre

La quantité estimée d'encre et l'état de l'unité de puce montée sur l'imprimante sont affichés.

L'affichage change, comme indiqué ci-dessous, si un avertissement ou une erreur se produit.

Normale — Lorsqu'un avertissement ou une erreur survient

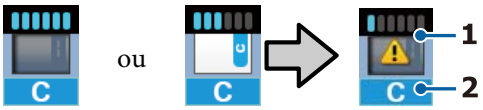

1 Indicateurs d'état

L'état d'unité de puce et les indicateurs qui estiment et affichent la quantité d'encre sont indiqués comme suit.

: Il est estimé qu'il y a suffisamment d'encre dans le réservoir d'encre pour imprimer sans problème.

Le nombre de niveaux d'indicateurs diminue en fonction de la quantité estimée d'encre.

: La quantité d'encre estimée est faible.

Préparez un nouveau pack d'encre.

: La quantité estimée d'encre est proche de ses limites. Vérifiez la quantité d'encre restante, remplacez la puce et rechargez l'encre à l'aide d'un pack d'encre si son niveau est inférieur au bord supérieur de la plaque en métal (50 mm ou moins). Si l'encre restante se trouve à plus de 50 mm du fond du réservoir d'encre, continuez d'utiliser l'imprimante jusqu'à ce qu'elle soit inférieure à 50 mm avant de remplacer et de recharger.

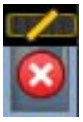
: L'impression s'est arrêtée, car la quantité estimée d'encre a atteint ses limites.

Remplacez l'unité de puce et rechargez l'encre à l'aide d'un pack d'encre.

La base des indicateurs change en fonction de l'état de l'unité de puce, tel qu'indiqué ci-dessous.

: Une puce de chargement automatique * est montée.

Ainsi, l'avertissement ne survient pas lorsque le niveau d'encre estimé est faible. Rechargez l'encre à l'aide d'un pack d'encre si la quantité restante est inférieure au bord supérieur de la plaque en métal (50 mm ou moins).

: (Lors d'un clignotement)

La puce de chargement automatique* qui était montée a été enlevée.

Lorsque la réglette avec puce est installée et que le capot latéral est abaissé, l'icône s'affiche normalement.

L'unité de puce que vous avez supprimée est comme neuve.

: Chargement automatique impossible, car le capot latéral est ouvert. Fermez le capot latéral.

/ Il s'agit de l'un des statuts suivants.

: Montez la puce correctement ou remplacez-la par une puce appropriée.

- ❏ L'unité de puce a été montée de manière incorrecte.
- ❏ Une unité de puce d'un emballage d'encre d'une autre couleur que celle du réservoir d'encre est montée.
- ❏ Une unité de puce d'un pack d'encre incompatible avec cette imprimante est montée.

* Lorsqu'une puce est montée sur l'imprimante, les informations concernant la quantité d'encre disponible dans le pack, enregistrées dans la nouvelle puce, sont automatiquement écrites sur l'imprimante.
L'écriture des informations de l'unité de puce sur l'imprimante s'appelle un « chargement ».
Lorsque le chargement est terminé, les niveaux d'indicateur se remplissent et l'icône du statut de chargement devient grise.
Après le chargement, si vous enlevez une puce de l'imprimante et que vous la remplacez par une neuve, le chargement s'effectue automatiquement lorsque le niveau atteint 0.
L'installation d'une nouvelle unité de puce dans l'imprimante engendre une recharge automatique appelée « Réservation ».
La réservation peut être effectuée à tout moment si le niveau d'encre estimé est compris entre 1 et 6.

2 Codes de couleur d'encre

HDK* : High Density Black (Noir Haute Densité)

BK* : Black (Noir)

Y : Yellow (Jaune)

M : Magenta

C : Cyan

* Affiche la couleur d'encre sélectionnée à l'achat.

: Onglet Maintenance

Cet onglet indique le statut du Waste Ink Bottle (Bidon d'encre résiduelle) ainsi que le menu Maintenance.

Zone d'affichage des informations

Les icônes indiquent approximativement l'espace disponible dans le Waste Ink Bottle (Bidon d'encre résiduelle) ainsi que son statut.
Les icônes changent comme indiqué ci-dessous lorsque le flacon d'encre résiduelle est presque plein ou qu'une erreur se produit.

Normale | Avertissement ou erreur

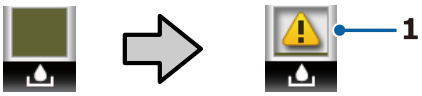

1 Indicateurs d'état

Le statut du Waste Ink Bottle (Bidon d'encre résiduelle) est indiqué comme suit.

: Pas d'erreur. L'indicateur change pour indiquer la quantité d'espace disponible.

: Préparez un nouveau Waste Ink Bottle (Bidon d'encre résiduelle), car le flacon en place est presque plein.

: L'espace disponible dans le Waste Ink Bottle (Bidon d'encre résiduelle) est inférieur au seuil minimal. Remplacez-le par un Waste Ink Bottle (Bidon d'encre résiduelle) neuf.

Appuyez sur la touche OK ou la touche Menu lorsque cet onglet est sélectionné pour afficher le menu Maintenance.

☞ « Menu Maintenance » à la page 58

⚙ : Onglet Configuration

Cet onglet affiche l'adresse IP ainsi que d'autres menus.

Zone d'affichage des informations

Affiche l'adresse IP attribuée, le cas échéant.

Appuyez sur la touche OK ou la touche Menu lorsque cet onglet est sélectionné pour afficher le menu Configuration.

☞ « Menu Configuration » à la page 59

Fonctions

Les principales fonctions de l'imprimante sont décrites ci-après.

Productivité élevée

Impression grande vitesse

La vitesse de la tête d'impression et de l'alimentation en papier a été augmentée pour accélérer l'impression.

L'imprimante est équipée d'une coupeuse rotative haute vitesse qui découpe plus rapidement et augmente la productivité.

Manipulation améliorée avec écran de couleur lisible et facile à utiliser

Conçu pour une utilisation intuitive, l'écran couleur LCD grand format et lumineux est facile à comprendre et à utiliser.

Sa grande surface permet d'afficher des messages d'erreur détaillés et faciles à comprendre, ainsi que des consignes illustrées pour le chargement du papier.

☞ « Compréhension de l'affichage » à la page 12

Vérification de l'état de fonctionnement actuel même à distance grâce au témoin d'alerte

Les erreurs sont visibles immédiatement, même de loin, grâce à un témoin d'alerte grand format très voyant. Ceci vous aide à éviter toute perte de temps lorsque l'impression est interrompue suite à l'épuisement de l'encre ou du papier.

Réservoir d'encre à grande capacité installé

Un réservoir d'encre à grande capacité est installé à des fins de productivité élevée. Les recharges d'encre sont également disponibles en larges volumes de 1100 ml. Vous ne serez pas dérangé par un remplacement fréquent de cartouches d'encre.

Grande facilité d'utilisation

Dépourvu d'axe, l'adaptateur de papier rouleau fait du chargement du papier rouleau un jeu d'enfant

En raison de l'absence d'axe, vous pouvez charger et retirer le papier rouleau même si la place est limitée.

Pour charger un papier rouleau, il suffit de le déposer sur le plateau et de fixer les adaptateurs à chaque extrémité. Du fait de sa position basse, le plateau pour rouleau permet aux personnes de petite taille de charger le papier.

☞ « Chargement du papier rouleau » à la page 27

Facilité de maintenance

Toutes les procédures de maintenance, telles que le chargement d'un rouleau de papier, le remplacement du Waste Ink Bottle (Bidon d'encre résiduelle) et des lames, sont réalisées par l'avant ou par le côté, ce qui permet à l'imprimante d'être placée contre un mur. L'imprimante n'a pas à être déplacée pour accéder à l'arrière.

Préparez un Head Maintenance Kit (Kit de maintenance de la tête).

Vous pouvez à présent nettoyer la tête d'impression. Si de l'encre continue de s'écouler sur les tirages, même après avoir nettoyé la tête d'impression, utilisez le Head Maintenance Kit (Kit de maintenance de la tête) pour nettoyer la tête d'impression. Ce kit peut enlever les fibres collées sur les buses de la tête d'impression.

☞ « Maintenance de la tête d'impression » à la page 92

Haute qualité d'impression

Mise à disposition d'une nouvelle encre Black (Noir)

Le développement de l'encre High Density Black (Noir Haute Densité) a permis d'améliorer la densité de la couleur noire par rapport à l'encre Black (Noir), pour apporter une couleur noire plus riche et plus profonde. La gamme de couleurs a également été développée, créant ainsi des couleurs vives pour créer des contrastes audacieux.

Lorsque vous achetez l'imprimante, choisissez High Density Black (Noir Haute Densité) ou Black (Noir) comme type d'encre Black (Noir). Lorsque vous changez de type d'encre Black (Noir), le réservoir d'encre doit être changé uniquement par un technicien de maintenance. Le changement du type d'encre Black (Noir) est un service payant.

Contactez votre revendeur ou l'assistance Epson.

Remarques sur l'utilisation et le stockage

Espace d'installation

Veillez à sécuriser l'espace suivant et à le dégager de tout objet afin que l'éjection du papier et le remplacement des consommables ne soient pas obstrués.

Reportez-vous au « Tableau de spécifications » pour connaître les dimensions externes de l'imprimante.

☞ « Tableau de spécifications » à la page 114

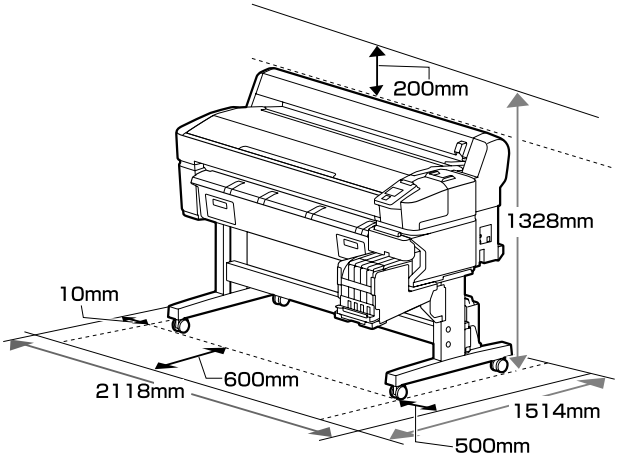

Remarques sur l'utilisation de l'imprimante

Tenez compte des points suivants lorsque vous utilisez cette imprimante afin d'éviter les pannes, les dysfonctionnements et la dégradation de la qualité d'impression.

❏ Lorsque vous utilisez l'imprimante, vérifiez la plage de température de fonctionnement et d'humidité décrite dans le « Tableau de spécifications ». ☞ « Tableau de spécifications » à la page 114
Même dans les conditions indiquées, il est possible que l'impression ne soit pas optimale lorsque les conditions d'environnement ne conviennent pas au papier utilisé. Veillez à utiliser l'imprimante dans un environnement conforme aux conditions requises par le papier. Pour plus

de détails, reportez-vous à la documentation fournie avec le papier.
En outre, si vous utilisez l'appareil dans un environnement sec, climatisé, ou exposé à la lumière directe du soleil, veillez à maintenir l'humidité appropriée.

- Veillez à ce que l'espace de travail reste propre. Si de la poussière ou des fibres entrent dans l'imprimante, cela pourrait l'endommager, boucher les buses de la tête d'impression ou empêcher le bon entraînement du papier.

- Évitez d'utiliser l'imprimante dans des lieux avec des sources de chaleur ou dans des lieux directement exposés aux courants d'air de ventilateurs ou de climatiseurs. Les buses de la tête d'impression pourraient sécher et s'obstruer.

- Utilisez l'imprimante dans un local suffisamment ventilé.

- Il est possible que la tête d'impression ne soit pas recouverte (et donc ne soit pas positionnée à droite) si une erreur se produit et que l'imprimante est éteinte avant que l'erreur ne soit résolue. La fonction d'obturation place automatiquement un capuchon sur la tête d'impression pour l'empêcher de sécher. Dans ce cas, mettez l'imprimante sous tension et attendez quelques instants que l'obturation soit exécutée automatiquement.

- Ne débranchez pas l'alimentation de l'imprimante lorsque cette dernière est sous tension, ou ne coupez pas l'alimentation au niveau du disjoncteur. L'obturation de la tête pourrait ne pas se faire correctement. Dans ce cas, mettez l'imprimante sous tension et attendez quelques instants que l'obturation soit exécutée automatiquement.

- Ne pliez pas et ne tirez pas sur le tube d'encre usagée. De l'encre pourrait couler à l'intérieur ou autour de l'imprimante.

- L'encre sert pour l'impression, mais aussi au nettoyage de la tête et à d'autres opérations de maintenance requises pour maintenir le bon fonctionnement de la tête d'impression.
  Vérifiez que le Waste Ink Bottle (Bidon d'encre résiduelle) est en place dès lors que l'imprimante est sous tension.

- Maintenez une température ambiante constante de 15 à 25 °C pour être sûr d'imprimer correctement les couleurs que vous souhaitez imprimer.

Remarques sur l'absence d'utilisation de l'imprimante

Si vous ne comptez pas utiliser l'imprimante pendant un certain temps, prenez en considération les conseils de stockage suivants. Si l'imprimante n'est pas rangée correctement, vous risquez de ne pas pouvoir imprimer correctement lors de la prochaine utilisation.

- Si vous n'imprimez pas pendant une longue période, il est possible que les buses de la tête d'impression se bouchent. Mettez l'imprimante sous tension au moins une fois toutes les deux semaines pour éviter toute obstruction de la tête d'impression.
  Une fois l'imprimante mise sous tension, la tête est automatiquement nettoyée. Ne mettez pas l'imprimante hors tension avant la fin du nettoyage. Laisser l'imprimante pendant trop longtemps sans la mettre sous tension peut entraîner un mauvais fonctionnement. Les réparations nécessaires peuvent être achetées.

- Un technicien doit effectuer une prémaintenance et une post-maintenance lorsque l'imprimante n'est pas utilisée pendant plus de 2 semaines. La prémaintenance et la post-maintenance sont des services payants.
  De plus, en fonction de l'environnement et de la durée du stockage, des réparations peuvent être requises lors de la post-maintenance, même si une prémaintenance a été réalisée. Les réparations nécessaires peuvent être achetées.
  Contactez votre revendeur ou l'assistance Epson.

- Le rouleau de l'imprimante peut laisser une marque sur le papier resté dans l'imprimante.
  Le papier peut alors devenir mou ou gondoler, provoquant des problèmes d'alimentation du papier ou de rayure de la tête d'impression.
  Retirez tout papier lorsque vous rangez l'imprimante.

❏ Rangez l'imprimante après avoir vérifié que la tête d'impression a été obturée (la tête d'impression se trouve à l'extrême droite). Si la tête d'impression reste exposée pendant une période prolongée, la qualité d'impression peut décroître.

> ***Remarque :***
> *Si la tête d'impression n'est pas obturée, mettez l'imprimante sous tension, puis à nouveau hors tension.*

❏ Pour éviter toute accumulation de poussière ou de corps étrangers dans l'imprimante, fermez tous les capots lorsque vous ne l'utilisez pas pendant une période prolongée.
Si vous n'utilisez pas l'imprimante pendant longtemps, placez un chiffon ou une couverture antistatique sur l'imprimante.
Les buses de la tête d'impression sont de très petite taille et peuvent facilement s'obstruer si des poussières fines pénètrent dans la tête d'impression. Dans ce cas, vous ne pourrez plus imprimer correctement.

❏ Lorsqu'elle est remise sous tension après une période d'inutilisation prolongée, l'imprimante procède à un nettoyage automatique des têtes pour garantir la qualité d'impression.
Le nettoyage de la tête dure de 10 à 15 minutes.

Remarques sur la manipulation des packs d'encre et des réservoirs d'encre

Tenez compte des points suivants lorsque vous manipulez les packs et réservoirs d'encre.

❏ Ne retirez pas les réservoirs d'encre.
Les retirer peut nuire à la qualité et aux performances.

❏ Rangez les packs d'encre à température ambiante, dans un lieu qui n'est pas exposé à la lumière directe du soleil.

❏ Pour garantir la qualité d'impression, videz complètement le réservoir d'encre avant la première échéance des dates suivantes :

  ❏ Date d'expiration indiquée sur le pack d'encre

  ❏ 25 jours suivant le remplissage du réservoir d'encre

❏ Les packs d'encre stockés longtemps à basse température doivent revenir à température ambiante pendant quatre heures avant d'être utilisés.

❏ Lorsque vous remplissez le réservoir d'encre avec de l'encre, versez toute l'encre du pack d'encre de sorte qu'il n'y en ait plus.

❏ Rechargez immédiatement le réservoir d'encre une fois que le pack d'encre est ouvert.

❏ Ne posez rien sur le réservoir d'encre et évitez de le cogner. Le réservoir d'encre pourrait se détacher. Si le réservoir d'encre a été retiré, contactez votre revendeur ou l'assistance Epson.

❏ Ne pas utiliser si des encres High Density Black (Noir Haute Densité) et Black (Noir) sont mélangées. Lorsque vous changez de type d'encre Black (Noir), le réservoir d'encre doit être changé uniquement par un technicien de maintenance.
Le changement du type d'encre Black (Noir) est un service payant.
Contactez votre revendeur ou l'assistance Epson.

Remarques concernant la manipulation du papier

Tenez compte des points suivants lors de la manipulation ou du stockage du papier. Si le papier n'est pas en bon état, la qualité d'impression risque de se dégrader.

Consultez la documentation fournie avec chaque papier.

Remarques sur la manipulation

❏ Ne pliez pas le papier ou n'éraflez pas sa surface.

❏ Évitez de toucher la surface imprimable du papier avec les mains nues. L'humidité et l'huile présentes sur les mains peuvent affecter la qualité d'impression.

❏ Manipulez le papier en le tenant par les bords. Nous vous recommandons de porter des gants en coton.

❏ N'humidifiez pas le papier.

- Ne jetez pas l'emballage du papier afin de pouvoir l'utiliser pour ranger le papier.
- Évitez de stocker le papier dans des lieux exposés à la lumière directe du soleil, à la chaleur excessive ou à l'humidité.
- Retirez le papier rouleau de l'imprimante lorsqu'il n'est pas utilisé. Rembobinez-le correctement puis rangez-le dans son emballage d'origine livré avec le papier rouleau. Si vous laissez le papier rouleau sur l'imprimante pendant longtemps, sa qualité peut se dégrader.

Présentation des logiciels fournis

Les deux types de CD suivants sont inclus avec cette imprimante.

❏ Disque logiciel
Reportez-vous au tableau suivant pour une description des logiciels fournis.

❏ Disque Epson Edge Print
Epson Edge Print est un RIP simple d'utilisation grâce à ses opérations intuitives.
Consultez le *Guide d'installation* (livret) pour savoir comment installer ce logiciel.
Consultez l'aide en ligne pour plus d'informations sur les fonctions.

Logiciels fournis

Le tableau suivant répertorie les logiciels fournis.

Les versions Windows sont fournies sur le disque de logiciels livré. Si vous utilisez un ordinateur Mac ou un ordinateur sans lecteur de disques, vous pouvez télécharger et installer les logiciels à l'adresse : https://epson.sn.

Pour en savoir plus sur les logiciels, consultez l'aide en ligne de l'application ou le *Guide réseau* (manuel en ligne).

Remarque :
Les pilotes d'impression ne sont pas fournis. Un logiciel RIP est requis pour l'impression. Le logiciel RIP Epson, « Epson Edge Print » est livré avec cette imprimante, sur un CD distinct.

Le site Web d'Epson propose des plug-ins pour l'imprimante.

Nom du logiciel	Récapitulatif
Epson Edge Dashboard	Une fois installé, il se comporte comme un programme résident. Applique ou met à jour le fichier de paramètres d'impression (EMX) dans Epson Edge Print et envoie des notifications sur le statut des imprimantes enregistrées. Vous pouvez également réaliser les opérations de contrôle suivantes pour les imprimantes Epson prises en charge. ❏ Vous pouvez facilement vous procurer les informations suivantes fournies par Epson sur Internet. ❏ Fichiers de paramètres d'impression (EMX) ❏ Mettez à jour les informations concernant le micrologiciel de l'imprimante (vous pouvez facilement mettre à jour le micrologiciel depuis le Epson Edge Dashboard) ❏ Mettez à jour les informations concernant les logiciels et manuels installés depuis le disque de logiciels fourni et la configuration du navigateur (lorsque vous recevez une notification de mise à jour, vous pouvez rapidement mettre à jour les logiciels en démarrant le EPSON Software Updater) ❏ Informations proposées par Epson. ❏ Lorsque Epson Edge Dashboard est installé, vous pouvez surveiller le statut de l'imprimante reliée à un ordinateur via une connexion réseau ou USB. ❏ Vous pouvez facilement définir et modifier les paramètres du support depuis un ordinateur puis imprimer. ☞ « Démarrage » à la page 22 ☞ « Fermeture » à la page 22

Nom du logiciel	Récapitulatif
EPSON Software Updater	Le logiciel vérifie si de nouvelles informations sur les logiciels ou les mises à jour sont disponibles sur Internet, et les installe le cas échéant. Vous pouvez également mettre à jour les manuels, le Epson Edge Dashboard et le Epson Edge Print pour cette imprimante.
Epson communications drivers (Pilotes de communication Epson) (Windows uniquement)	Les Epson communications drivers (Pilotes de communication Epson) sont nécessaires pour utiliser Epson Edge Dashboard, Epson Edge Print et pour brancher un ordinateur à l'imprimante en USB. Vérifiez qu'ils sont installés.
EpsonNet Config SE	Ce logiciel vous permet de configurer différents paramètres réseau de l'imprimante depuis votre ordinateur. Cette fonction est utile puisqu'elle vous permet de saisir adresses et noms à l'aide du clavier.

Logiciels préinstallés

Ces logiciels sont préinstallés sur l'imprimante. Vous pouvez le démarrer depuis un navigateur Internet depuis un réseau.

Nom/fonction du logiciel	Fonction
Remote Manager	Vous pouvez régler les paramètres réseau depuis le Remote Manager. Il permet également de recevoir des notifications par e-mail pour vous informer lorsqu'une erreur ou autre problème survient au niveau de l'imprimante. ☞ « Utilisation de Remote Manager » à la page 23

Utilisation de Epson Edge Dashboard

Démarrage

Epson Edge Dashboard est une application Web.

1 L'application peut être lancée de l'une des deux manières suivantes.

Windows

❏ Sur le bureau, double-cliquez sur l'icône **Epson Edge Dashboard**. L'icône **Epson Edge Dashboard** apparaît une fois l'application installée.

❏ Cliquez sur **Start (Démarrer)** > **All Programs (Tous les programmes)** (ou **Programs (Programmes)**) > **Epson Software** > **Epson Edge Dashboard**.

Mac OS X

❏ Sur le Dock, cliquez sur l'icône Epson Edge Dashboard. L'icône Epson Edge Dashboard apparaît une fois l'application installée.

❏ Double cliquez sur les icônes **Applications** — **Epson Software** — **Epson Edge Dashboard** — **Epson Edge Dashboard**.

2 Epson Edge Dashboard démarre.

Pour plus d'informations, reportez-vous à l'aide de Epson Edge Dashboard.

Fermeture

Fermez le navigateur Web.

Utilisation de EPSON Software Updater

Vérification de la disponibilité des mises à jour logicielles

1 Vérifiez l'état suivant.

❏ L'ordinateur est connecté à Internet.

❏ L'imprimante et l'ordinateur peuvent communiquer.

2 Lancez EPSON Software Updater.

Windows 8.1/Windows 8

Entrez le nom du logiciel dans l'icône de recherche et sélectionnez l'icône affichée.

Sauf Windows 8.1/Windows 8

Cliquez sur Start (Démarrer) > **All Programs (Tous les programmes)** (ou **Programs (Programmes)**) > **Epson Software** > **EPSON Software Updater**.

Mac OS X

Cliquez sur **Move (Déplacer)** — **Applications** — **Epson Software** — **EPSON Software Updater**.

> ***Remarque :***
> *Sous Windows, vous pouvez aussi démarrer en cliquant sur l'icône d'imprimante dans la barre d'outils du bureau et en sélectionnant **Software Update (Mise à jour logicielle)**.*

3 Mettez à jour le logiciel et les manuels.

Suivez les instructions qui s'affichent à l'écran pour continuer.

> ***Important :***
> *Ne mettez pas l'ordinateur ou l'imprimante hors tension pendant la mise à jour.*

> ***Remarque :***
> *Les logiciels qui n'apparaissent pas dans la liste ne peuvent pas être mis à jour à l'aide de EPSON Software Updater. Pour connaître les dernières versions disponibles, consultez le site Web d'Epson.*
>
> *http://www.epson.com*

Réception de notifications de mise à jour

1. Lancez EPSON Software Updater.
2. Cliquez sur **Auto update settings (Paramètres de mise à jour automatique)**.
3. Sélectionnez un intervalle de vérification des mises à jour de l'imprimante dans le champ **Interval to Check (Intervalle de vérification)**, puis cliquez sur **OK**.

Utilisation de Remote Manager

Fournit un récapitulatif de démarrage des logiciels ainsi que des fonctions proposées.

Démarrage

Démarrez les logiciels sur un ordinateur connecté au même réseau que l'imprimante.

1. Vérifiez l'adresse IP de l'imprimante.

   Vérifiez que l'imprimante est prête à imprimer. Appuyez sur les touches ◀/▶ pour sélectionner l'onglet ⚙, puis appuyez sur la touche OK.
2. Lancez un navigateur Web sur l'ordinateur connecté à l'imprimante par le biais du réseau.
3. Saisissez l'adresse IP de l'imprimante dans la barre d'adresse du navigateur Web, puis appuyez sur la touche **Enter** ou **Return**.

   Format : http://adresse IP de l'imprimante/

   Exemple : http://192.168.100.201/

Fermeture

Fermez le navigateur Web.

Désinstallation des logiciels

> ***Important :***
> - *Connectez-vous à un compte Computer administrator (Administrateur de l'ordinateur) (un compte avec administrative privileges (privilèges d'administrateur)).*
> - *Saisissez le mot de passe administrateur lorsque le système vous le demande, puis suivez le reste de la procédure.*
> - *Quittez les autres applications en cours d'exécution.*

Windows

Cette section explique comment désinstaller Epson Edge Dashboard et les Epson communications drivers (Pilotes de communication Epson). Ces derniers sont donnés en exemple.

1. Éteignez l'imprimante, puis débranchez le câble de l'ordinateur.
2. Depuis l'ordinateur où est installé le logiciel, cliquez sur **Control Panel (Panneau de configuration)**, puis sur **Uninstall a program (Désinstaller un programme)** dans la catégorie **Programs (Programmes)**.
3. Sélectionnez le logiciel que vous souhaitez supprimer, puis cliquez sur **Uninstall/Change (Désinstaller/Modifier)** (ou **Change/Remove (Modifier/Supprimer)**).

   La sélection des options suivantes supprime les Epson communications drivers (Pilotes de communication Epson). Le numéro de modèle est affiché à la place des XXXXX.

   - EPSON SC-SXXXXX Series Comm Driver Printer Uninstall

Pour désinstaller **Epson Edge Dashboard**, sélectionnez Epson Edge Dashboard.

4 Sélectionnez l'icône de l'imprimante cible et cliquez sur **OK**.

5 Suivez les instructions qui s'affichent à l'écran pour continuer.

Lorsque la boîte de dialogue de suppression s'affiche, cliquez sur **Yes (Oui)**.

Si vous réinstallez les Epson communications drivers (Pilotes de communication Epson), redémarrez l'ordinateur.

Mac

La section suivante indique comment désinstaller Epson Edge Dashboard.

1 Quittez **Epson Edge Dashboard**.

2 Double-cliquez sur **Applications — Epson Software — Epson Edge Dashboard — Epson Edge Dashboard Uninstaller**.

Suivez les instructions qui s'affichent à l'écran pour continuer.

Opérations de base

Remarques concernant la manipulation du papier

Si les points suivants ne sont pas respectés lors de la manipulation du papier, de petites quantités de poussière ou de fibres peuvent adhérer au papier et engendrer la formation de gouttes d'encre sur l'impression ou l'obstruction de buses.

Ne placez pas un papier exposé directement sur le sol.

Le papier doit être enroulé et inséré dans son emballage d'origine avant stockage.

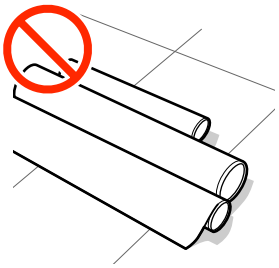

Lorsque vous transportez le papier, sa surface ne doit pas être en contact avec vos vêtements.

Laissez le papier dans son emballage individuel jusqu'à ce que vous soyez prêt à le charger dans l'imprimante.

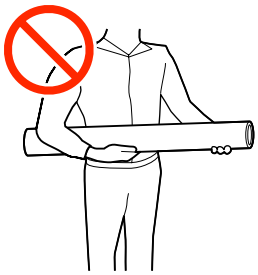

Remarques sur le chargement du papier

> ⚠ ***Attention :***
>
> *Ne frottez pas vos mains sur les bords du papier. Les bords du papier sont coupants et vous pourriez vous blesser.*

Chargez le papier juste avant l'impression.

Les rouleaux de l'imprimante peuvent laisser une empreinte sur le papier resté dans l'imprimante. Le papier peut alors devenir mou ou gondoler, provoquant des problèmes d'alimentation du papier ou de rayure de la tête d'impression.

Ne chargez pas le papier si ses bords droit et gauche sont inégaux.

Si le papier est chargé et que les rebords droit et gauche du rouleau sont inégaux, des problèmes de détection du papier risquent de faire bouger celui-ci au cours de l'impression. Rembobinez pour aligner les bords ou utilisez un rouleau ne présentant pas de problème.

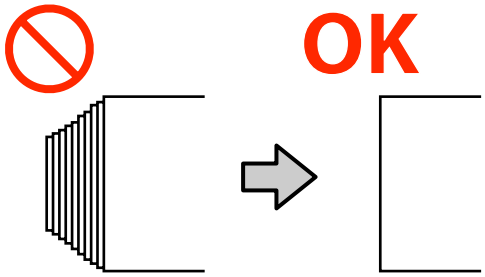

Papier à ne pas utiliser.

N'utilisez pas de papier plié, plissé, abîmé, déchiré ou sale. Le papier pourrait s'élever et rentrer en contact avec les têtes d'impression et les endommager.

N'utilisez pas de papier effiloché aux extrémités du rouleau, plissé, déchiré, etc., comme indiqué sur l'image suivante.

Chargement et retrait du papier rouleau

Chargez le papier rouleau après avoir fixé les adaptateurs de rouleau papier fournis.

Fixation de l'adaptateur de papier rouleau

1 Déposez le papier rouleau sur le plateau, sur le dessus de l'imprimante.

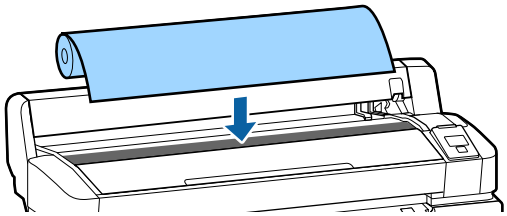

2 Déplacez les leviers de format des deux adaptateurs de papier rouleau fournis en fonction de la taille du mandrin du papier rouleau à charger.

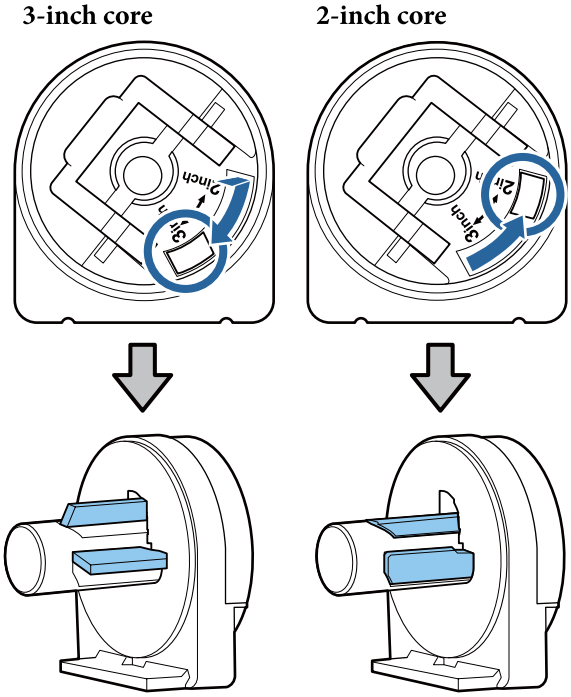

3 Levez le levier de verrouillage de chacun des deux adaptateurs pour papier rouleau afin libérer les verrous.

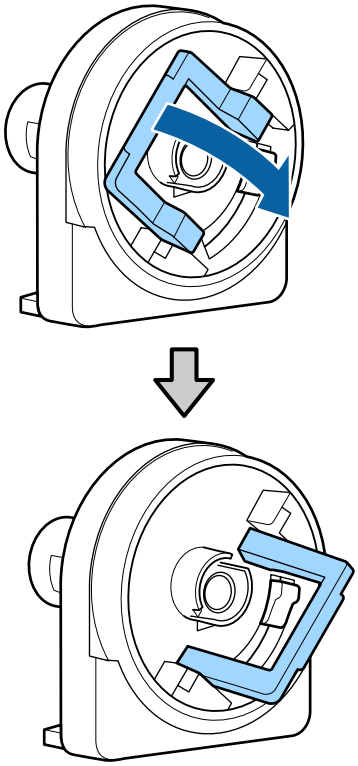

4 Levez le levier de verrouillage de chacun des deux adaptateurs pour papier rouleau afin libérer les verrous.

Appuyez sur les adaptateurs jusqu'à ce qu'ils soient totalement insérés dans le rouleau, sans aucun espace.

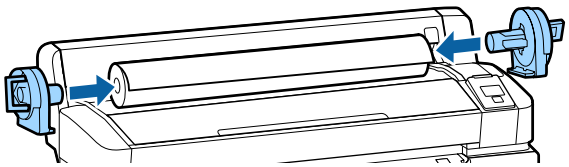

5 Abaissez les leviers pour verrouiller les adaptateurs en place.

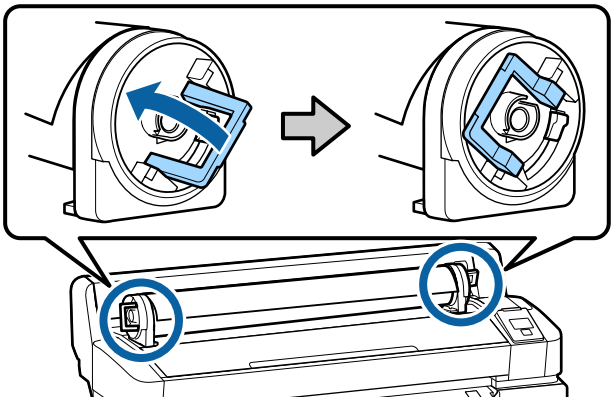

Chargement du papier rouleau

Touches utilisées pour les paramètres suivants

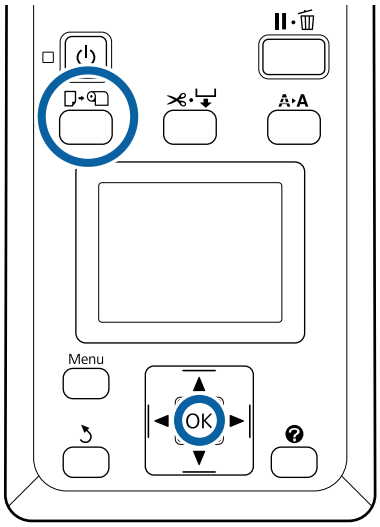

1 Vérifiez que le message **Appuyez sur ⊡ et chargez du papier.** s'affiche à l'écran, puis ouvrez le capot du rouleau de papier.

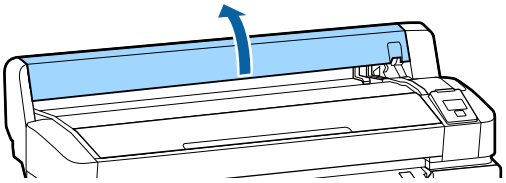

2 Vérifiez que le levier de verrouillage du support de l'adaptateur est levé.

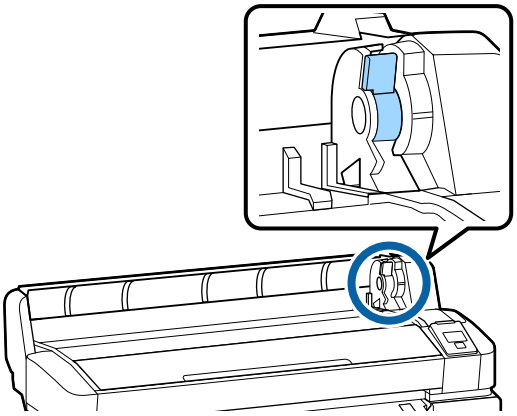

3 Faites glisser le papier rouleau jusqu'à ce qu'il entre en contact avec le guide pour adaptateur. Après, en suivant le guide pour adaptateur, faites glisser lentement le rouleau à l'intérieur.

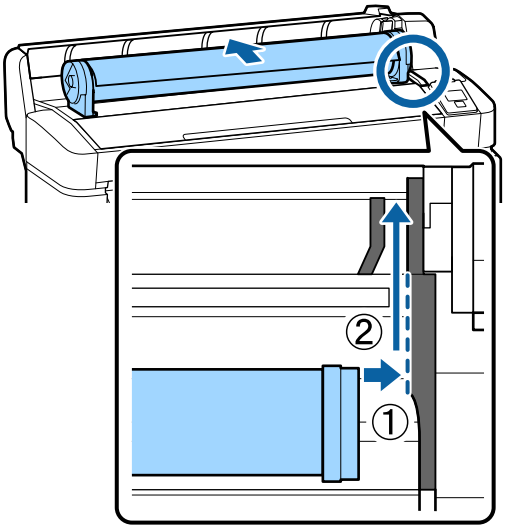

4 Appuyez sur la touche ⊡·⊡ sur le panneau de contrôle. Vérifiez que **Papier Rouleau** apparaît en surbrillance et appuyez sur la touche OK.

5 Assurez-vous qu'il n'y a pas de jeu dans le papier rouleau et que son extrémité n'est pas effilochée, insérez-le dans le bac à papier, puis sortez-le par l'avant de l'imprimante.

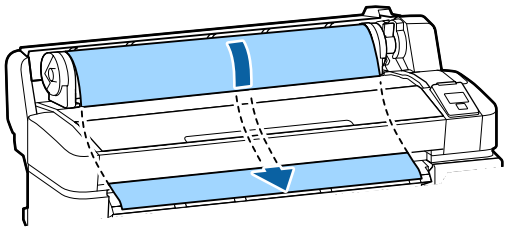

Remarque :
Ne touchez pas la zone d'impression du papier. Une fois le papier rouleau chargé, faites tourner les adaptateurs de papier rouleau de la façon indiquée pour faire avancer le papier.

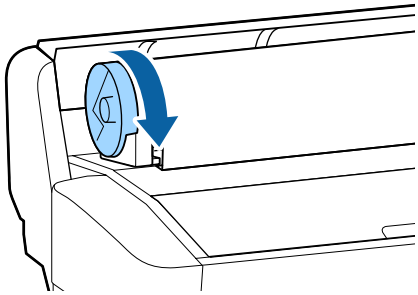

6 Abaissez le levier de verrouillage du rouleau papier et appuyez sur la touche OK.

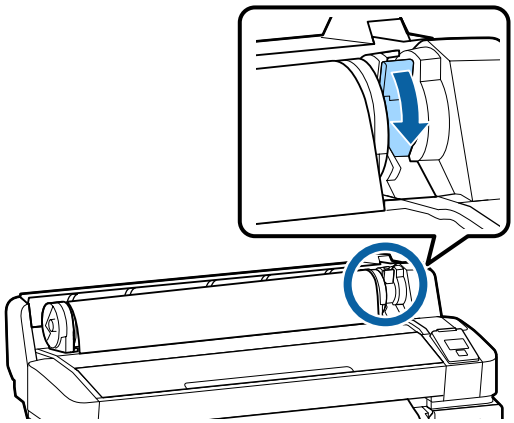

Si le bord d'attaque du papier n'est pas horizontal ou si la découpe n'est pas nette, vous pouvez couper le bord du rouleau de papier avec la coupeuse intégrée en appuyant sur la touche OK, puis sur la touche ✂·↵ dans les cinq secondes.

7 Fermez le capot du papier rouleau.

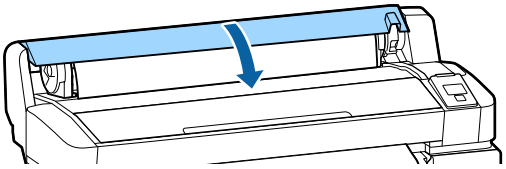

8 Vérifiez le type de papier.

Les paramètres précédents pour le type de papier et la quantité restante s'affichent.

Pour imprimer avec les paramètres en cours, appuyez sur les touches ▼/▲ pour mettre **Conserver ces réglages** en surbrillance, puis appuyez sur la touche OK.

Si vous ne définissez pas le type de papier approprié, cela pourrait entraîner des problèmes de qualité d'impression. Reportez-vous à la section suivante pour plus de détails sur le type de papier et les paramètres de quantité restante.
☞ « Paramètres du papier chargé » à la page 31

Coupe du papier rouleau

Après l'impression, vous pouvez couper le papier rouleau en utilisant l'une des deux méthodes suivantes.

- ❑ Découpe auto :
  Coupez le papier rouleau après avoir imprimé chaque page automatiquement à l'aide de la coupeuse intégrée.

- ❑ Coupe manuelle :
  Appuyez sur la touche ✂·↵ pour couper le papier rouleau à l'aide de la coupeuse intégrée. Pour couper le papier à l'aide de la coupeuse intégrée, servez-vous de la ligne de coupe imprimée.

Remarque :

- *La coupe du papier peut prendre un certain temps.*
- *Certains papiers rouleau ne peuvent pas être coupés avec le cutter intégré. Utilisez alors un cutter acheté dans le commerce.*
  Suivez les étapes ci-dessous lorsque vous utilisez une coupeuse d'une autre marque.
  Appuyez sur la touche ✂·⏎. Maintenez la touche ▼ enfoncée pour faire avancer le papier afin que l'emplacement de coupe soit situé sous le guide d'éjection du papier. Coupez le papier avec des ciseaux ou un cutter.

Méthodes de configuration

Appuyez sur les touches ◀/▶ sur le panneau de commande pour sélectionner l'onglet ⚙, puis appuyez sur la touche OK ou Menu. Lorsque le menu Configuration s'affiche, sélectionnez **Configuration Impr.** > **Config papier rouleau** > **Découpe auto** > **Oui**, puis appuyez sur la touche OK. Pour procéder à une découpe manuelle, sélectionnez **Non**. Le paramètre par défaut est **Oui**.

☞ « Menu Configuration » à la page 59

Méthode de coupe manuelle

Si l'option **Découpe auto** est réglée sur **Non**, vous pouvez réaliser la découpe à n'importe quelle position en procédant comme suit une fois l'impression terminée.

Touches utilisées pour les paramètres suivants

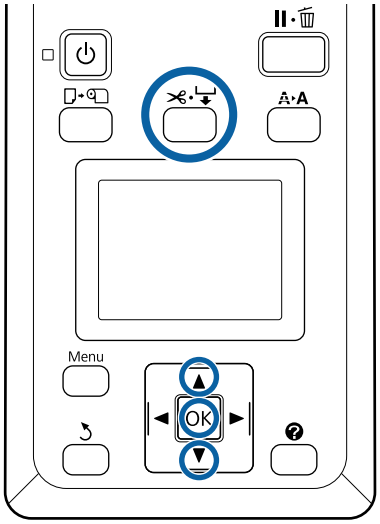

Papier coupé manuellement à l'aide de la coupeuse intégrée

1. Appuyez sur la touche ✂·⏎. En regardant l'intérieur de l'imprimante sans ouvrir le capot, appuyez sur la touche ▼ pour aligner la position de coupe avec la marque ⬅ située sur la droite à l'intérieur de l'imprimante.

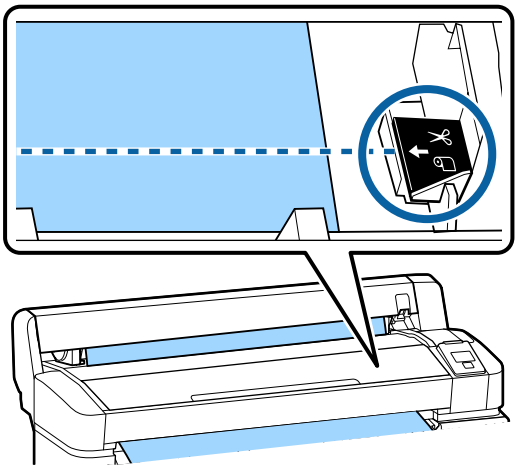

Remarque :
La longueur minimale du papier que vous pouvez couper à l'aide de la coupeuse intégrée est fixée de 60 à 127 mm et ne peut pas être modifiée. Si la position de coupe est plus courte que la longueur la plus courte ci-dessus, le papier doit automatiquement être entraîné sur cette longueur, et vous devez donc laisser une marge. Coupez la marge avec un cutter disponible dans le commerce.

2. Appuyez sur la touche OK.

   Le papier est coupé par le cutter intégré.

Retrait du rouleau

Cette section décrit comment retirer et conserver le papier rouleau après l'impression. Les rouleaux de l'imprimante peuvent laisser des empreintes sur le papier resté dans l'imprimante.

Touches utilisées pour les paramètres suivants

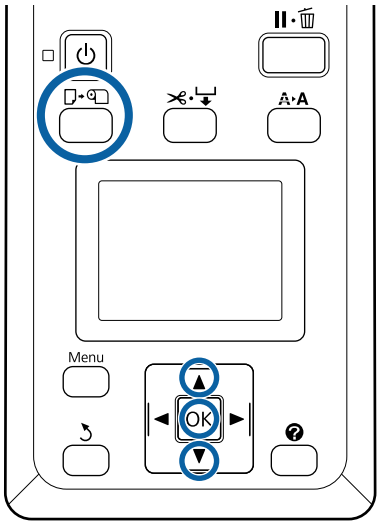

1 Vérifiez que l'imprimante est prête et appuyez sur la touche ⊡·⊡.

Le menu Rempl/retirer papier s'affiche.

2 Appuyez sur les touches ▼/▲ pour mettre **Éjecter le papier** en surbrillance, et appuyez sur la touche OK.

> ***Remarque :***
> *Pour gérer le rouleau de papier restant de manière précise, nous vous recommandons d'ouvrir l'onglet ⊡ et de noter la quantité de papier rouleau restante lorsque vous le remplacez.*
>
> *Pour utiliser la fonction Papier rouleau restant, vous devez saisir la longueur du papier rouleau lorsque celui-ci est mis en place.*

3 Le papier est rembobiné automatiquement.

Une fois le papier rembobiné, l'imprimante affiche **Appuyez sur ⊡ et chargez du papier.**

> ***Remarque :***
> *Lorsque l'écran affiche le message **Tournez l'adaptateur de papier rouleau pour enrouler le papier.**, ouvrez le capot du papier rouleau et rembobinez le papier à la main.*

4 Ouvrez le capot du papier rouleau.

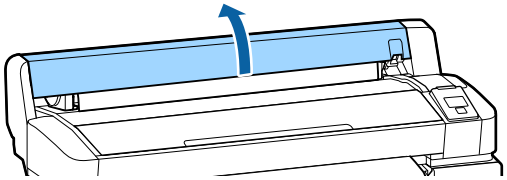

5 Levez le levier de verrouillage du rouleau.

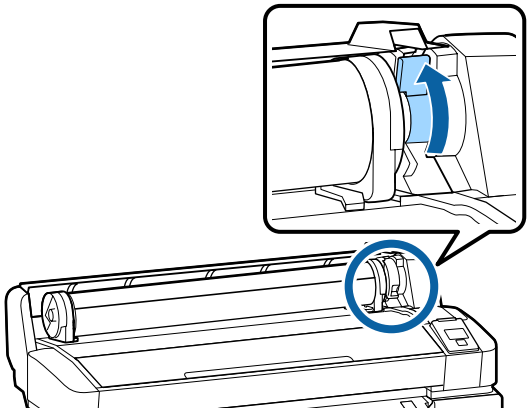

6 En tenant le papier rouleau par ses adaptateurs, déplacez le rouleau jusqu'au plateau.

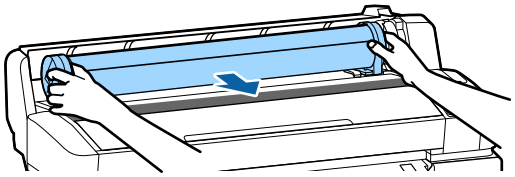

7 Soulevez les leviers des adaptateurs pour les déverrouiller.

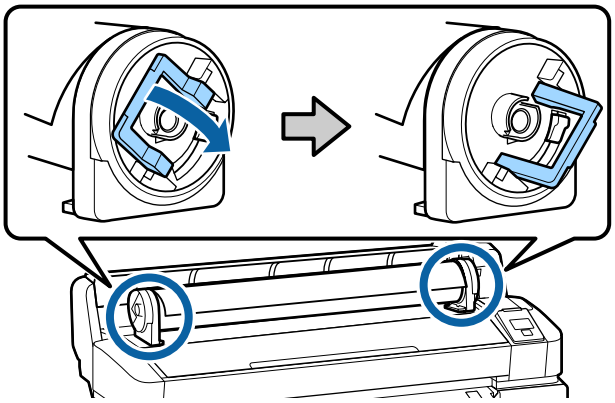

8 Retirez les adaptateurs de papier rouleau.

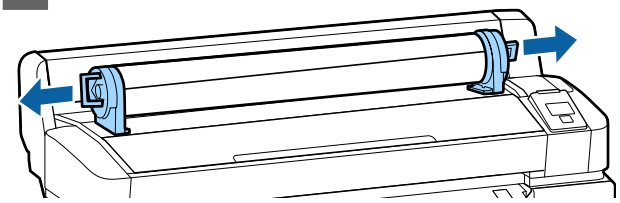

Après avoir soigneusement rembobiné le papier rouleau, rangez-le dans son emballage d'origine.

9 Fermez le capot du papier rouleau.

Paramètres du papier chargé

Une fois que vous avez terminé de charger le papier, suivez les instructions du panneau de commande pour paramétrer le papier chargé.

1.	**Définissez le type de papier** C'est le paramètre le plus important pour des résultats d'impression optimaux. Si vous ne sélectionnez pas un type de papier approprié correspondant au papier chargé, vous risquez de rencontrer des problèmes tels que des plissements ou des éraflures. **Configuration restante** Le paramètre par défaut est **Oui**. Vous pouvez le régler sur **Non**.

2.	**Définissez la longueur du papier** La quantité approximative de papier restant est déterminée à partir de la longueur définie ici et de la quantité de papier utilisée lors des travaux d'impression. La quantité de papier restante s'affiche dans la zone d'information dans l'onglet ⚲. Cet écran de configuration ne s'affiche pas lorsque l'option **Config restante** est réglée sur **Non**.

Touches utilisées pour les paramètres suivants

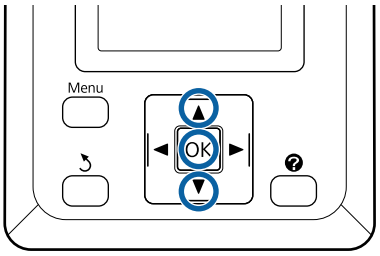

1 Les paramètres précédents pour le type de papier et la quantité restante s'affichent. Vérifiez que les paramètres d'impression pour le papier chargé utilisent le numéro de configuration papier que vous avez configuré.

Si vous avez chargé du nouveau papier qui n'a pas été configuré, sélectionnez un numéro non assigné, terminez de charger le papier, puis effectuez une configuration papier.

« Enregistrement de nouveaux paramètres de papier » à la page 32

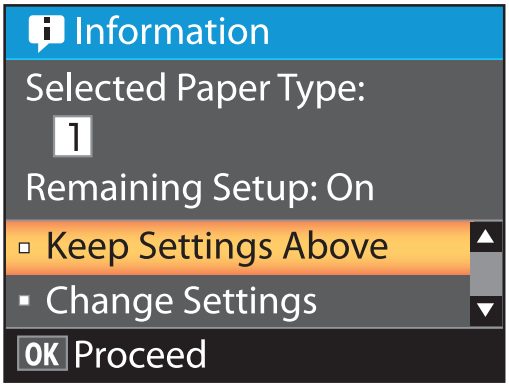

Pour imprimer en utilisant les paramètres en cours

Appuyez sur les touches ▼/▲ pour mettre **Conserver ces réglages** en surbrillance et appuyez sur la touche OK.

Passez à l'étape 6.

Pour modifier les paramètres

Appuyez sur les touches ▼/▲ pour mettre **Modifier réglages** en surbrillance et appuyez sur la touche OK.

2 Mettez le paramètre que vous souhaitez modifier en surbrillance et appuyez sur la touche OK.

3 Mettez une option en surbrillance et appuyez sur la touche OK.

4 Appuyez sur la touche ↺ pour retourner à la boîte de dialogue illustrée à l'étape 2.

5 Une fois les paramètres définis, mettez **Quitter** en surbrillance et appuyez sur la touche OK.

6 Si l'option **Config restante** est réglée sur **Oui**, vous serez invité à saisir la longueur du rouleau.
Appuyez sur les touches ▼/▲ pour choisir une valeur entre 5 et 999,5 m et appuyez sur la touche OK. La longueur du papier est configurée par incréments de 0,5 m.

Après une courte pause, l'imprimante affiche le message **Prêt** pour indiquer qu'elle est prête à imprimer. Envoyez les données à imprimer depuis un ordinateur.

Enregistrement de nouveaux paramètres de papier

Type et résumé des paramètres de papier

Pour imprimer dans les conditions optimales, vous devez enregistrer les informations d'impression et les réglages appropriés pour le papier que vous utilisez avec l'imprimante et le RIP.

Chaque type de papier possède ses propres caractéristiques, comme un besoin de grandes quantités d'encre lors de l'impression, ou un certain temps de séchage. Si l'impression n'est pas effectuée selon ces caractéristiques, vous n'obtiendrez pas de résultats d'impression satisfaisants.

Cependant, la recherche des paramètres d'impression optimaux pour chaque format et épaisseur de papier peut être une tâche compliquée et fastidieuse.

Vous pouvez facilement et rapidement enregistrer les valeurs de paramètre du support dans l'imprimante en utilisant les méthodes suivantes.

Paramètre papier perso

Ceci convient à une impression rapide. Vous pouvez sélectionner des paramètres de support généraux enregistrés à l'avance dans l'imprimante et imprimer avec ceux-ci, ainsi qu'avec les informations d'impressions enregistrées dans le RIP fourni (Epson Edge Print).

Pour utiliser les paramètres de support généraux préenregistrés dans l'imprimante, servez-vous du Paramètre papier perso dans le menu Papier.

☞ « Procédure pour Paramètre papier perso » à la page 33

Téléchargez le fichier EMX dans Epson Edge Dashboard et enregistrez les paramètres de papier dans l'imprimante.

En utilisant les fichiers de paramètres d'impression (EMX) fournis gratuitement par Epson, vous pouvez facilement imprimer avec la même qualité qu'obtiendraient des experts s'ils avaient réalisé l'installation complète.

Un fichier EMX est un fichier de paramètres d'impression pour chaque type de papier et comprend les informations suivantes nécessaires pour une impression optimale sur les types de papiers disponibles dans le commerce.

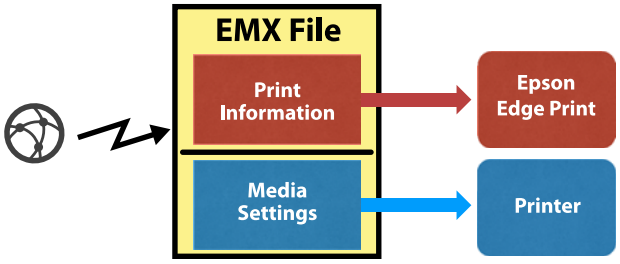

Reportez-vous à l'aide de Epson Edge Dashboard pour savoir comment télécharger le fichier EMX dans Epson Edge Dashboard et comment enregistrer les paramètres de support dans l'imprimante.

Procédure pour Paramètre papier perso

En sélectionnant la bonne épaisseur pour le papier chargé dans **Papier de référence** dans Paramètre papier perso, vous pouvez enregistrer des paramètres de support généraux afin d'assurer une qualité d'impression optimale en toute simplicité.

Les paramètres suivants sont également disponibles dans Paramètre papier perso, ce qui vous permet d'accéder à des paramètres plus détaillés selon le type de papier que vous utilisez.

- ❏ Écart Du Cylindre
- ❏ Alignement Des Têtes
- ❏ Réglage Alim Papier
- ❏ Aspiration Papier
- ❏ Tension d'alimentation
- ❏ Tension d'enroulement*
- ❏ Prévention adhérence

* Cette option n'est disponible que lorsque l'enrouleur papier automatique en option est installé.

Après avoir utilisé Paramètre papier perso, nous vous recommandons d'ajuster le papier afin d'adapter les paramètres de papier aux conditions du chargement, comme la largeur du papier chargé, ou encore s'il a été inséré ou non dans l'enrouleur papier automatique.

☞ « Optimisation des paramètres du papier (alignement de la tête et ajustement de l'entraînement du papier) » à la page 34

Touches utilisées pour les paramètres suivants

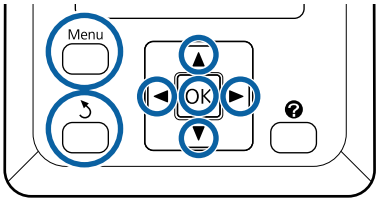

Sélectionner le papier de référence

1. Vérifiez que l'imprimante est prête à imprimer. Appuyez sur les touches ◀/▶ pour sélectionner l'onglet ⚙, puis appuyez sur la touche OK.

   Le menu Papier s'affiche.

2. Appuyez sur les touches ▼/▲ pour sélectionner **Paramètre papier perso**, puis appuyez sur la touche OK.

   Le menu Paramètre papier perso s'affiche.

3. Utilisez les touches ▼/▲ pour sélectionner un numéro de banque de configuration de papier compris entre 1 et 10, et appuyez sur la touche OK.

   Le menu de configuration du papier correspondant au numéro sélectionné s'affiche.

Notez que les paramètres déjà enregistrés au niveau de l'imprimante seront écrasés.

> ***Remarque :***
> *Appuyez sur II·🗑 pour quitter les menus.*

4 Sélectionnez **Sélect papier réf.** et appuyez sur la touche OK.

5 Appuyez sur les touches ▼/▲ pour sélectionner l'épaisseur du papier chargé, puis appuyez sur la touche OK.

Type de papier	Poids (g/m²)
Le plus fin	60 ou moins
Fin	61 à 80
Épais	81 à 120
Le plus épais	121 ou plus
Adhésif*	-

* Si vous utilisez du papier adhésif, sélectionnez **Adhésif** quel que soit son grammage.

6 Appuyez sur la touche ↺ pour revenir au menu précédent.

Nom réglage

Donnez un nom au Paramètre papier perso que vous souhaitez enregistrer. L'utilisation de noms distinctifs permet de sélectionner plus facilement les banques à utiliser.

1 Appuyez sur les touches ▼/▲ pour sélectionner Nom réglage dans le menu de configuration du papier, puis appuyez sur la touche OK.

2 Indiquez le nom du paramètre.

À chaque fois que vous appuyez sur la touche Menu, le type de caractère change dans l'ordre suivant : lettres en majuscule -> lettres en minuscule -> chiffres et symboles.

À chaque fois que vous appuyez sur la touche ▼/▲, un caractère correspondant au type sélectionné s'affiche.

Appuyez sur la touche ▶ lorsque la lettre de votre choix est affichée.

Le curseur se déplace à la zone de saisie suivante et vous pouvez répéter l'opération.

Vous pouvez corriger les erreurs éventuelles en appuyant sur la touche ◀ pour supprimer le dernier caractère et en saisir un nouveau.

3 Une fois le nom saisi, appuyez sur la touche OK.

4 Appuyez sur la touche II·🗑 pour quitter les menus.

Reportez-vous aux descriptions du menu Papier pour savoir quels autres paramètres vous pouvez configurer dans le menu Paramètre papier perso.
☞ « Menu Papier » à la page 55

Optimisation des paramètres du papier (alignement de la tête et ajustement de l'entraînement du papier)

Optimisez les paramètres du papier dans les cas suivants.

Après avoir terminé la configuration du papier personnalisé.

Lorsque les réglages des fichiers EMX téléchargés sont enregistrés dans l'imprimante avec Epson Edge Dashboard.

Lorsque les phénomènes suivants se produisent après optimisation des paramètres du papier.

- ❏ Lors de l'utilisation d'un même type de papier, mais de longueur différente.
- ❏ Lors du changement des paramètres après avoir enregistré le Paramètre papier perso.

Pour optimiser les paramètres du papier, chargez du papier dans l'imprimante en suivant la méthode de votre choix pour imprimer, puis procédez à un Alignement Des Têtes et un Réglage Alim Papier.

Ajustement des espaces en position d'impression (Alignement Des Têtes)

Pour imprimer, l'imprimante projette des gouttes d'encre tout en déplaçant la tête d'impression. Il existe un petit espace entre la surface du papier et la tête d'impression, et la position d'impression de l'encre peut avoir changé à cause d'une modification de l'Épaisseur, de la température ou de l'humidité, ou encore à cause de l'inertie de la tête d'impression lorsqu'elle se déplace, etc.

Utilisez l'Alignement Des Têtes pour corriger l'alignement de la position d'impression afin de redresser les lignes droites ou de réduire la granulosité des tirages.

Remarques concernant l'Alignement Des Têtes

Procédez à l'alignement en fonction du papier chargé dans l'imprimante.

Vérifiez que le papier pour lequel vous souhaitez ajuster est chargé correctement et que le bon nom de paramètre a été sélectionné dans **Sélect. type papier** dans Paramètre papier perso.

Lorsque vous imprimez sur du papier chargé dans l'enrouleur papier automatique, procédez à un Alignement Des Têtes de la même manière lors de l'impression et lors du chargement dans l'enrouleur papier automatique.

Le format de papier ajustable minimal est A4.

Vérifiez d'abord que les buses ne sont pas obstruées.

Si elles le sont, l'alignement ne s'effectuera pas correctement. Imprimez et examinez les motifs, puis procédez à un Nettoyage tête si nécessaire.

☞ « Nettoyage des buses obstruées » à la page 87

Procédure d'Alignement Des Têtes

Touches utilisées pour les paramètres suivants

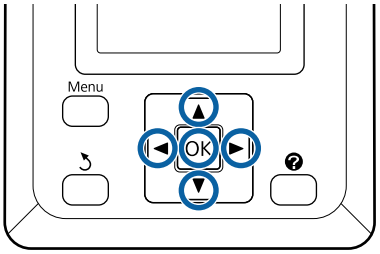

1. Vérifiez que le papier pour lequel vous souhaitez ajuster est chargé correctement et que le bon nom de paramètre a été sélectionné dans Paramètre papier perso dans **Sélect. type papier**.

   ☞ « Chargement et retrait du papier rouleau » à la page 26

   ☞ « Paramètres du papier chargé » à la page 31

2. Vérifiez que l'imprimante est prête à imprimer. Appuyez sur les touches ◀/▶ pour sélectionner ⁰, puis appuyez sur la touche OK.

   Le menu Papier s'affiche.

3. Appuyez sur les touches ▲/▼ pour sélectionner le même numéro entre 1 et 10 qu'à l'étape 1, dans Paramètre papier perso, puis appuyez sur la touche OK.

4. Utilisez les touches ▼/▲ pour sélectionner **Alignement Des Têtes**, et appuyez sur la touche OK.

5. Sélectionnez l'élément d'ajustement et appuyez sur la touche OK.

6. Appuyez sur la touche OK pour imprimer un motif d'ajustement.

7. Vérifiez le motif de réglage de l'imprimante.

   Lorsque le papier est chargé dans l'enrouleur automatique en option, il n'est pas coupé automatiquement après l'impression du motif d'ajustement. Si le motif d'ajustement est difficile à voir, entraînez le papier en procédant comme suit, puis examinez-le.

(1) Appuyez sur la touche ✂·⏎.

(2) Appuyez sur la touche ▼ pour entraîner le papier jusqu'à ce que le motif d'ajustement soit clairement visible.

(3) Après avoir vérifié le motif d'ajustement, appuyez sur la touche ▲ pour rembobiner le papier.

(4) Appuyez sur la touche ↺ pour revenir au menu.

Selon la largeur du papier sur lequel est imprimé le motif d'ajustement, le bloc 1 est composé de 3 lignes de 2 à 4 couleurs, et les blocs 1 à 5 sont imprimés horizontalement. Des codes de couleur sont imprimés au-dessus de chaque motif de couleur.

Quatre blocs sont imprimés horizontalement et répartis entre #1 et #4.

8 Notez le numéro de chaque motif de couleur qui présente les lignes blanches les moins claires ou pour lesquels l'espacement des lignes blanches est le plus régulier.

Dans l'exemple fourni, il s'agit du motif 3.

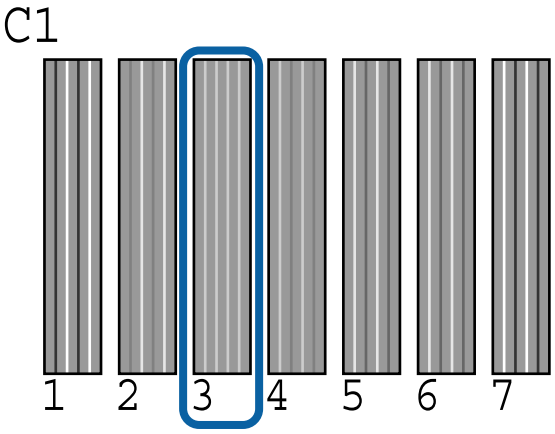

9 Calculez le nombre moyen pour chaque ligne et pour chaque couleur dans les résultats des motifs de vérification.

Par exemple, deux blocs de motifs d'ajustement sont imprimés horizontalement et ce qui suit est le résultat de l'examen du motif C1 de la première ligne.

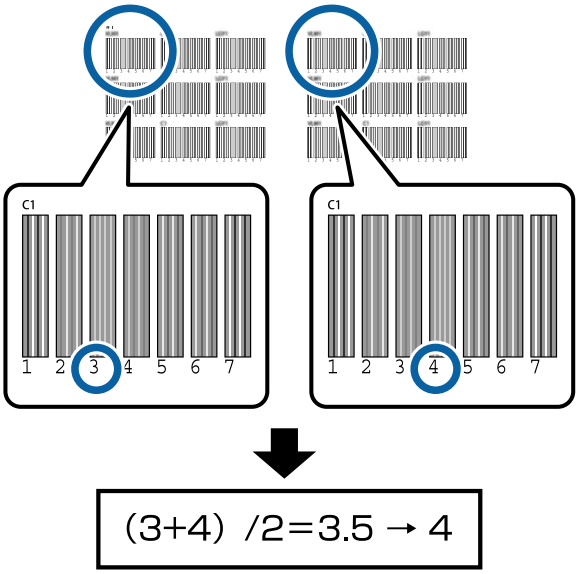

Si la valeur obtenue n'est pas entière, arrondissez-la à l'entier le plus proche.

Procédez comme suit pour calculer le nombre moyen de vérification pour chaque couleur de chaque ligne.

10 Vérifiez que le code de couleur d'encre est affiché à l'écran du panneau de commande, appuyez sur les touches ▼/▲ pour sélectionner la valeur moyenne notée à l'étape 9, puis appuyez sur la touche **OK**.

11 Choisissez la valeur pour chaque couleur et appuyez sur la touche **OK**.

Après avoir configuré la dernière couleur, l'imprimante retourne à l'état Prêt.

Ajustement de l'entraînement du papier

Touches utilisées pour les paramètres suivants

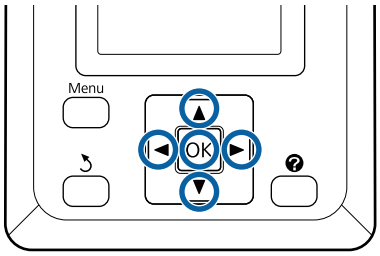

1. Vérifiez que l'imprimante est prête à imprimer. Appuyez sur les touches ◀/▶ pour sélectionner ⚙, puis appuyez sur la touche OK.

   Le menu Papier s'affiche.

2. Appuyez sur les touches ▲/▼ pour sélectionner le même numéro entre 1 et 10 que dans **Sélect. type papier**, puis appuyez sur la touche OK.

3. Appuyez sur les touches ▼/▲ pour sélectionner **Réglage Alim Papier**, puis appuyez sur la touche OK.

4. Sélectionnez **Motif** et appuyez sur la touche OK.

5. Appuyez sur la touche OK pour imprimer un motif d'ajustement.

6. Mesurez la distance entre les symboles « + ».

   Nous vous recommandons de couper, puis de mesurer le papier pour obtenir une mesure précise de la distance entre les motifs d'ajustement.

   ☞ « Méthode de coupe manuelle » à la page 29

   Utilisez seulement la distance entre les symboles du centre ou la moyenne des distances entre les symboles de gauche, du centre et de droite.

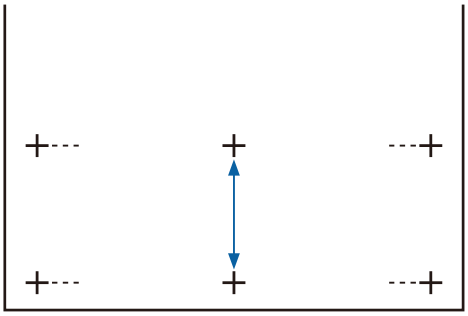

7. Appuyez sur la touche ↺ pour revenir au menu. Appuyez sur les touches ▼/▲ pour sélectionner la valeur mesurée, puis appuyez sur la touche OK pour retourner à l'état Prêt.

Remplacement du papier

Cette section explique comment remplacer le papier. La procédure s'affiche sur le panneau de commande. Suivez ces instructions.

Touches utilisées pour les paramètres suivants

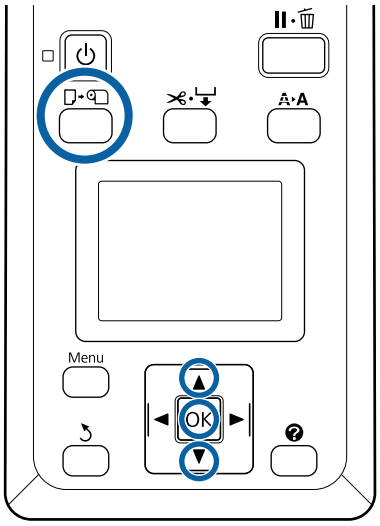

1 Vérifiez que l'imprimante est prête et appuyez sur la touche ⊡·⊡.

Le menu Rempl/retirer papier s'affiche.

2 Appuyez sur les touches ▼/▲ pour sélectionner le rouleau de papier, puis appuyez sur la touche OK.

> ***Remarque :***
> *Pour utiliser la fonction **Papier rouleau restant**, vous devez saisir la longueur du papier rouleau lorsque celui-ci est mis en place. Pour gérer le rouleau de papier restant de manière précise, nous vous recommandons d'ouvrir l'onglet ⊡ et de noter la quantité de papier rouleau restante lorsque vous le remplacez.*

3 Le rouleau se rembobine automatiquement.

> ***Remarque :***
> *Lorsque l'écran affiche **Tournez l'adaptateur de papier rouleau pour enrouler le papier.**, rembobinez le papier à la main.*

4 Suivez les instructions qui s'affichent à l'écran pour charger le papier rouleau pour le travail suivant.

Utilisation de l'Enrouleur papier Automatique (en option)

L'Enrouleur papier Automatique enroule automatiquement le papier au fur et à mesure de l'impression.

L'Enrouleur papier Automatique de cette imprimante peut saisir le papier dans les deux sens indiqués ci-dessous.

Face imprimée vers l'intérieur	Face imprimée vers l'extérieur
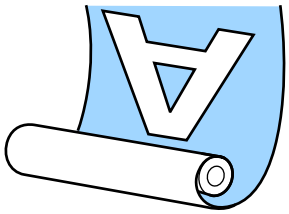	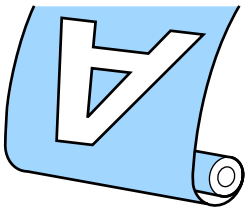

La saisie de la feuille avec la face imprimée vers l'intérieur positionne la surface imprimée à l'intérieur du rouleau. « Côté imprimé vers l'intérieur » est recommandé dans la plupart des situations.

La saisie de la feuille avec la face imprimée vers l'extérieur positionne la surface imprimée à l'extérieur du rouleau.

> ⚠ ***Attention :***
> - *Suivez les instructions du manuel lorsque vous chargez du papier ou des mandrins de rouleau, ou lorsque vous retirez du papier du rouleau d'enroulement.*
> *Toute chute du papier, de mandrin de rouleau ou de rouleau d'enroulement peut entraîner des blessures.*
> - *Veillez à ne pas coincer vos mains, vos cheveux ou autre dans les pièces mobiles de l'Enrouleur papier Automatique.*
> *Vous éviterez ainsi de vous blesser.*

> ***Remarque :***
> *Pour plus d'informations sur l'installation de l'Enrouleur papier Automatique, reportez-vous à la documentation fournie avec l'Enrouleur papier Automatique.*

Points importants pour un enroulement correct

Tenez compte des points suivants pour un enroulement correct du papier.

- ❏ Nous recommandons d'utiliser un mandrin de rouleau d'enroulement de la même largeur que le papier. Si un mandrin de rouleau d'enroulement d'une largeur différente est utilisé, celui-ci peut se plier, ce qui nuira au bon enroulement du papier.

- ❏ Nous vous recommandons de placer le côté imprimé vers l'intérieur pour l'enroulement. Positionner le côté imprimé vers l'extérieur peut entraîner un déplacement du papier et créer un défaut d'alignement important avec le rouleau.

- ❏ Ne fixez pas de mandrin de rouleau d'enroulement comme ceux illustrés dans la figure suivante. La tension d'enroulement serait inégale et le mandrin tournerait sans être bien fixé. En conséquence, le papier ne pourra pas être rembobiné correctement et imprimera des bandes.

Les bords sont usés

Déformé

- ❏ Selon le type et la largeur du papier, celui-ci peut être mal aligné avec le rouleau ou trop lâche, entraînant une Erreur bobine lorsque la quantité de papier à enrouler est grande.
  ☞ « Lorsqu'un message s'affiche » à la page 97

Fixation du mandrin de rouleau

Préparation

Utilisez un mandrin de rouleau d'enroulement de la même largeur que le papier.

Obtenez un ruban adhésif du commerce.

Chargement

1 Réglez le commutateur Auto de l'Enrouleur papier Automatique sur Off.

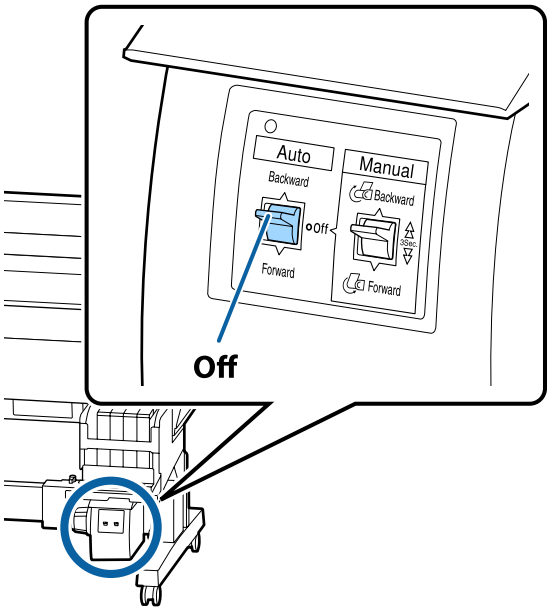

2 Vérifiez que le rouleau est correctement placé dans l'imprimante, puis appuyez sur la touche ✂·⊔ du panneau de commande.

3 Maintenez la touche ▼ enfoncée jusqu'à ce que le bord d'attaque du rouleau atteigne les supports de mandrin.

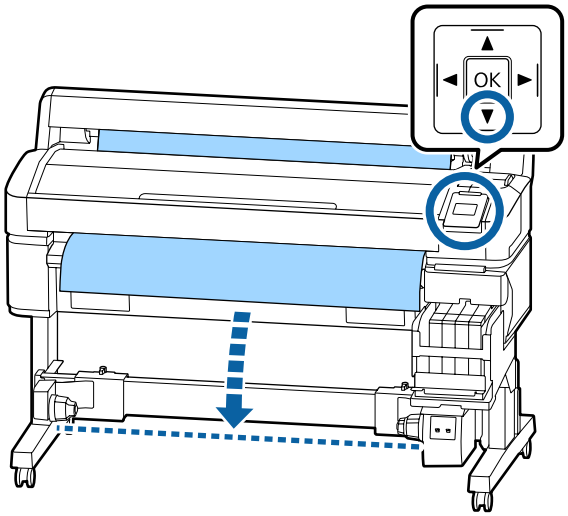

Important :

Appuyez toujours sur la touche ▼ pour entraîner le papier. Si vous tirez sur le papier avec les mains, celui-ci pourrait se tordre pendant l'enroulement.

4 Débloquez les leviers de verrouillage sur les supports de mandrin et déplacez les supports au-delà de la largeur du papier.

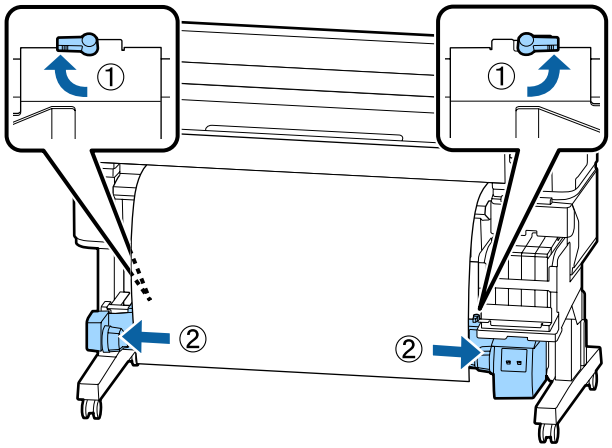

5 Déplacez le support droit de mandrin contre le bord droit du papier.

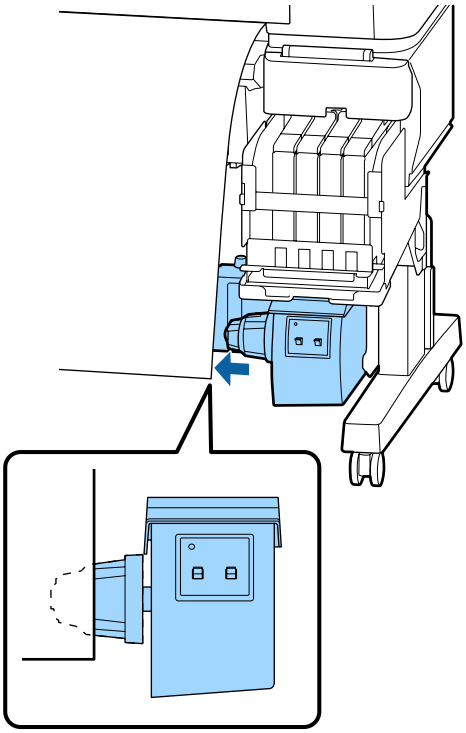

6 Positionnez le levier de verrouillage du support de mandrin en position verrouillée afin de fixer ce dernier.

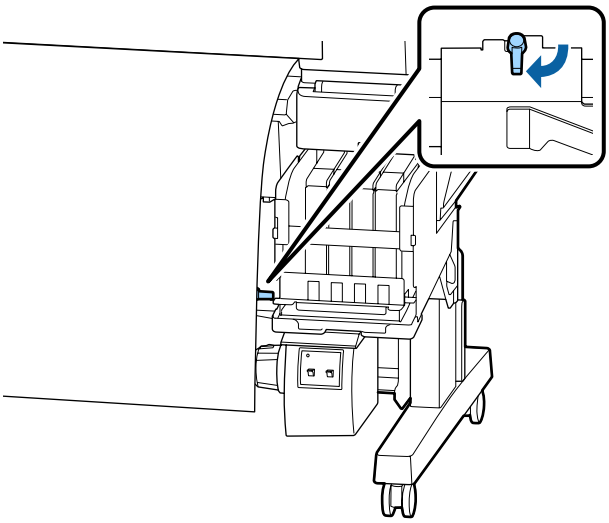

7 Insérez le mandrin de rouleau dans le support de droite.

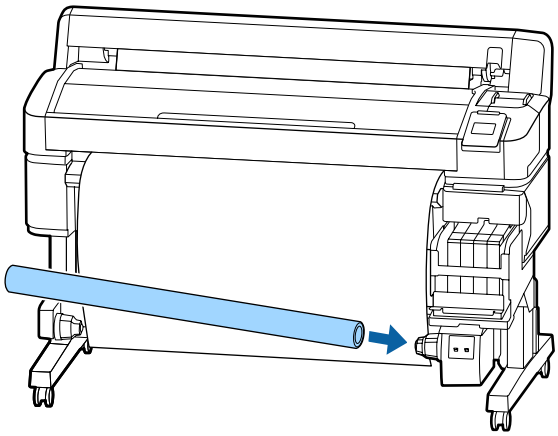

8 Vérifiez que le support gauche de mandrin de rouleau est complètement inséré dans le mandrin et que le mandrin et les bords du papier sont bien alignés.

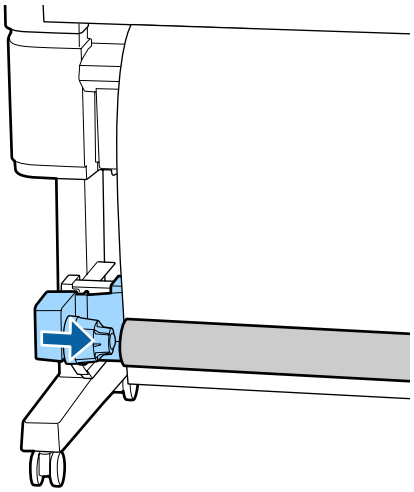

Important :

Si les bords du papier sont mal alignés, celui-ci ne pourra pas être entraîné correctement. Si les bords sont mal alignés, débloquez le levier de verrouillage du support droit de mandrin, puis recommencez à partir de l'étape 5.

9 Déplacez le levier de verrouillage du support gauche de mandrin en position verrouillée afin de fixer ce dernier.

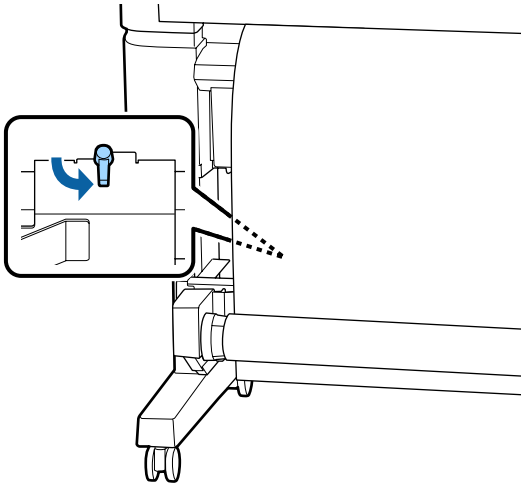

Fixation du papier

La procédure diffère en fonction du sens de saisie du papier.

Important :

*Avant de procéder, réglez **Découpe auto** sur **Non**. L'utilisation de la bobine réceptrice automatique en position **Oui** entraîne des erreurs.*

« Coupe du papier rouleau » à la page 28

En cas d'enroulement côté imprimé vers l'intérieur

Touches utilisées pour les paramètres suivants

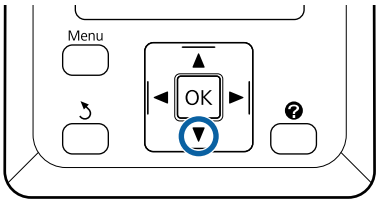

1 Fixez le bord d'attaque au mandrin avec du ruban adhésif.

Utilisez du ruban adhésif disponible dans le commerce pour fixer le papier dans l'ordre indiqué ci-dessous. Lorsque vous fixez le ruban adhésif au centre, appliquez-le en tirant le papier vers le bas. Lorsque vous fixez les côtés gauche et droit, appliquez le ruban adhésif tout en tirant le papier sur le côté.

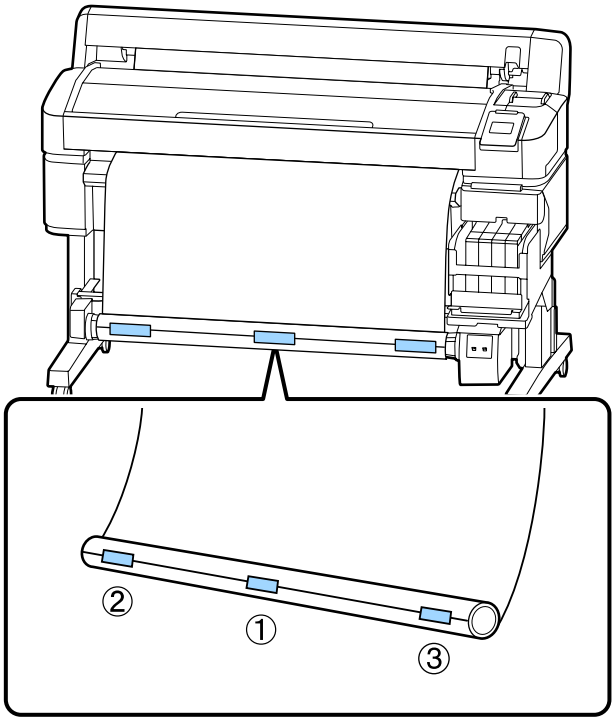

2 Appuyez sur la touche ▼ du panneau de commande jusqu'à ce que vous ayez entraîné suffisamment de papier pour faire un tour complet du mandrin.

3 Positionnez le commutateur Manual sur Backward pour enrouler une fois le papier autour du mandrin.

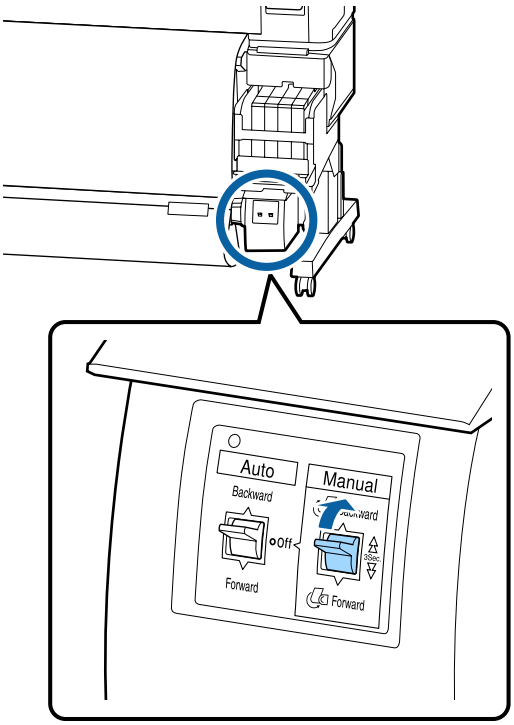

4 Positionnez le commutateur Auto sur Backward.

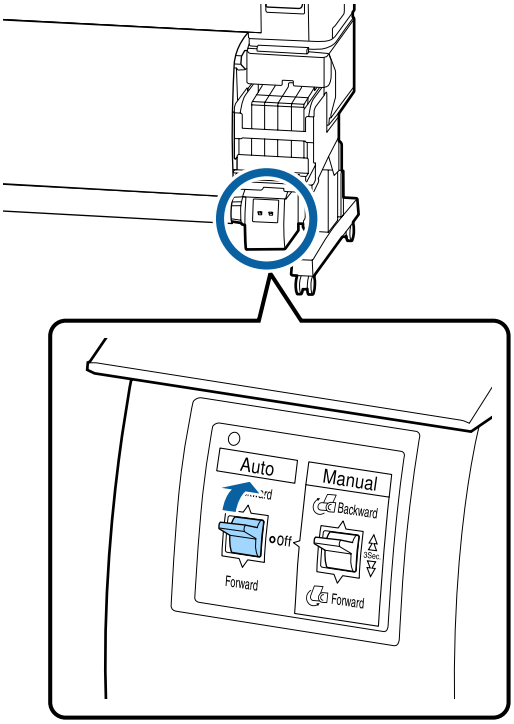

5 Vérifiez que le papier n'est pas lâche.

Vérifiez qu'il n'y a pas de différence de tension entre le côté droit et le côté gauche en tapotant légèrement sur chaque côté du papier.

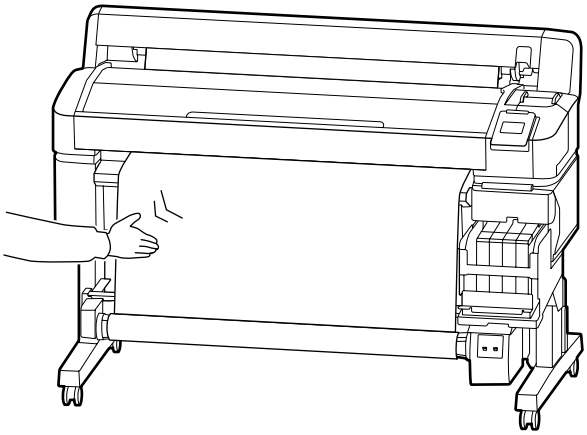

Important :

Si la tension n'est pas la même à droite et à gauche, le papier ne sera pas enroulé correctement. Si l'un des côtés est détendu, positionnez le commutateur Manual sur Forward pour rembobiner le papier, retirez le ruban adhésif, puis recommencez à l'étape 1.

En cas d'enroulement côté imprimé vers l'extérieur

Touches utilisées pour les paramètres suivants

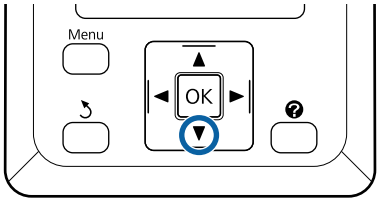

1 Fixez le bord d'attaque au mandrin avec du ruban adhésif.

Utilisez du ruban adhésif disponible dans le commerce pour fixer le papier dans l'ordre indiqué ci-dessous. Lorsque vous fixez le ruban adhésif au centre, appliquez-le en tirant le papier vers le bas. Lorsque vous fixez les côtés gauche et droit, appliquez le ruban adhésif tout en tirant le papier sur le côté.

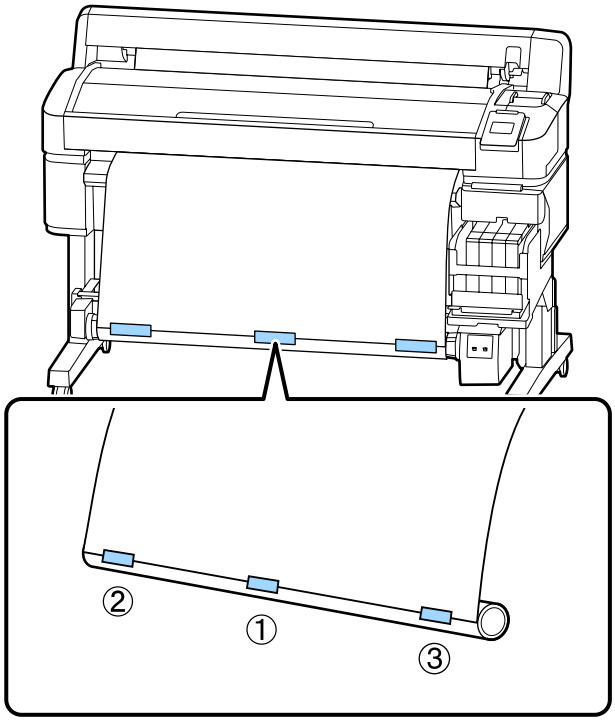

2 Appuyez sur la touche ▼ du panneau de commande jusqu'à ce que vous ayez entraîné suffisamment de papier pour faire un tour complet du mandrin.

3 Positionnez le commutateur Manual sur Forward pour enrouler une fois le papier autour du mandrin.

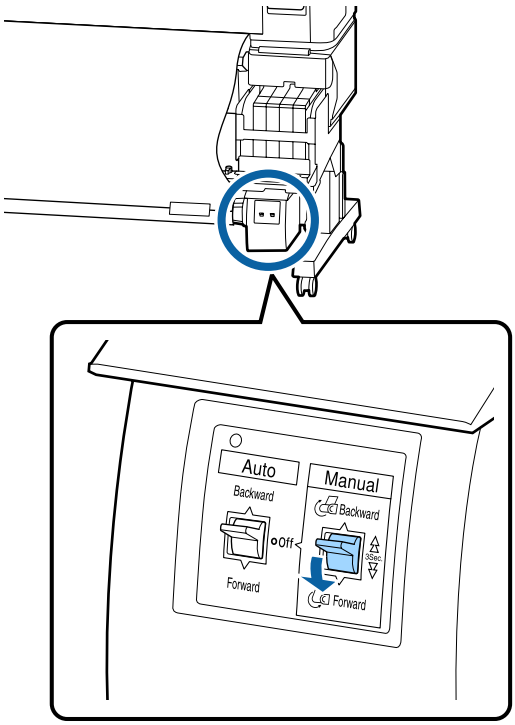

4 Positionnez le commutateur Auto sur Forward.

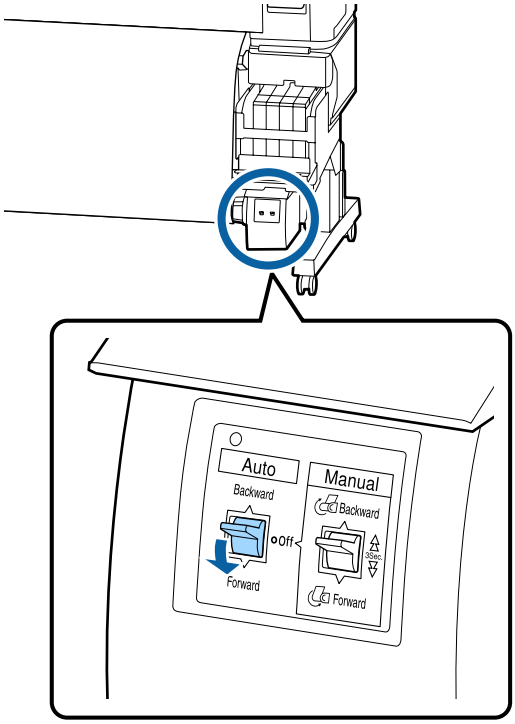

5 Vérifiez que le papier n'est pas lâche.

Vérifiez qu'il n'y a pas de différence de tension entre le côté droit et le côté gauche en tapotant légèrement sur chaque côté du papier.

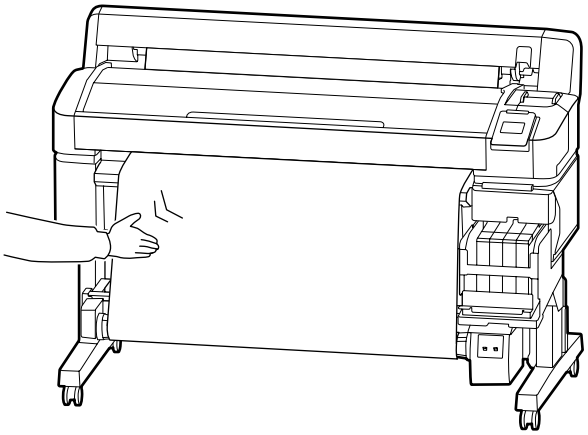

Important :

Si la tension n'est pas la même à droite et à gauche, le papier ne sera pas enroulé correctement. Si l'un des côtés est détendu, positionnez le commutateur Manual sur Backward pour rembobiner le papier, retirez le ruban adhésif, puis recommencez à l'étape 1.

Retrait du papier de la bobine réceptrice automatique

Cette section explique comment retirer le papier de la bobine réceptrice automatique.

Attention :

Le retrait du papier de la bobine réceptrice automatique exige l'intervention de deux personnes placées chacune à une extrémité du rouleau.

Une personne seule tentant de réaliser l'opération par elle-même pourrait laisser tomber le rouleau et se blesser.

Touches utilisées pour les paramètres suivants

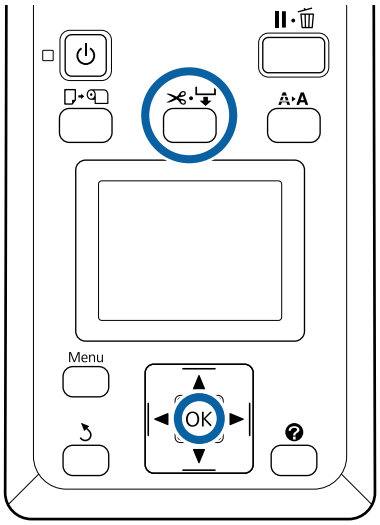

1 Positionnez le commutateur Auto sur Off.

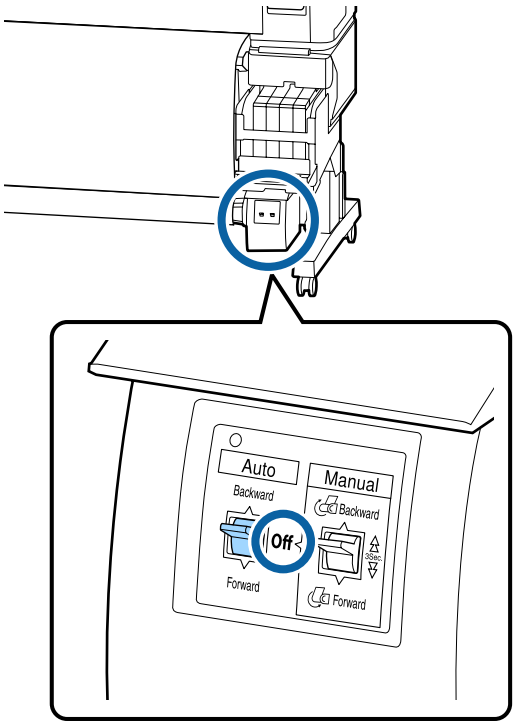

2 Coupez le papier et enroulez-le totalement autour du mandrin de la bobine réceptrice automatique.

☞ « Méthode de coupe manuelle » à la page 29

Une fois le papier coupé, soutenez l'extrémité pour éviter que la surface imprimée ne touche le sol. Continuez à soutenir le papier jusqu'à ce qu'il soit totalement enroulé. Maintenez le commutateur Manual enfoncé en fonction du sens d'enroulement (Forward ou Backward).

3 Débloquez le levier de verrouillage sur le support de mandrin, puis retirez le support du mandrin.

Lorsque vous retirez les supports de mandrin, soutenez le mandrin d'une main pour éviter qu'il ne tombe.

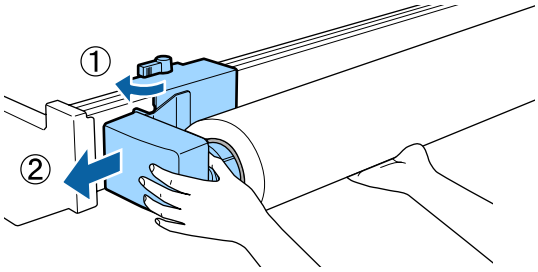

4 Retirez le mandrin du rouleau de la bobine réceptrice automatique.

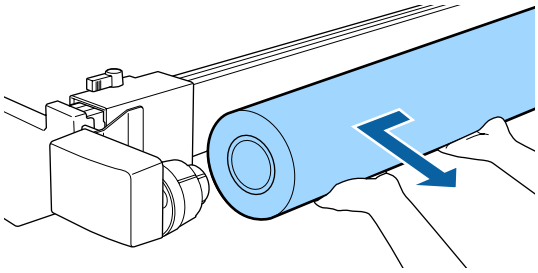

Zone imprimable

La zone grise dans l'illustration ci-dessous indique la zone imprimable. La flèche indique le sens d'entraînement.

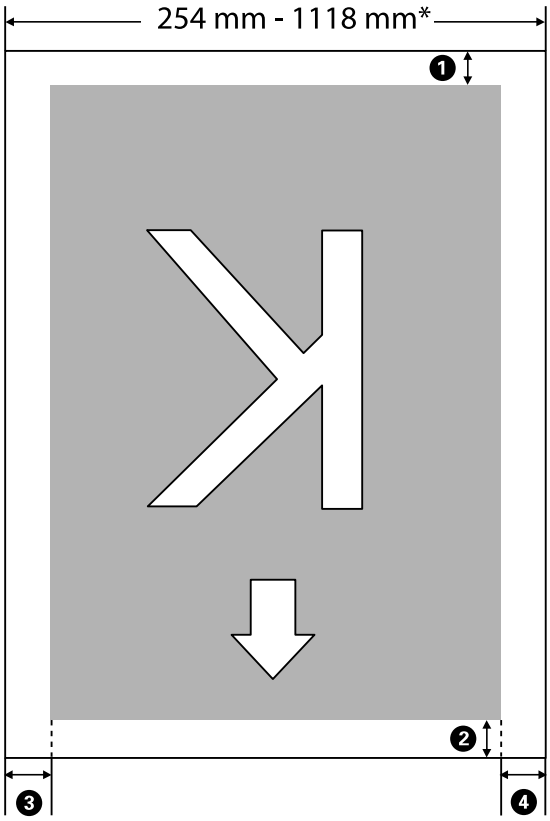

* Lorsque l'option Vérif Format Papier est réglée sur **Non**, cela vaut 1118 mm (44 pouces), quelle que soit la largeur du papier chargé.

❶ à ❹ indiquent les marges pour les quatre côtés. Pour plus d'informations, voir la section suivante.

Position de la marge	Explication	Plage de paramétrage disponible
❶ Arrière*1	Peut être défini dans le RIP. Si ce paramètre est réglé sur une valeur inférieure à 5 mm, il basculera à 5 mm pour maintenir la précision d'entraînement du papier.	5 mm ou plus
❷ Bord d'attaque*1	Peut être défini dans le RIP. Ce paramètre diffère en fonction de la longueur du papier sorti au moment du chargement. Les marges définies dans le RIP sont ajoutées lors de l'impression en continu, mais si ce paramètre est réglé sur une valeur inférieure à 5 mm, il basculera à 5 mm pour maintenir la précision d'entraînement du papier.	5 mm ou plus
❸ Bord gauche*2, *3	Valeur définie pour **Côté** dans **Marge Papier Rouleau** dans le menu de configuration de l'imprimante. La valeur par défaut est de 3 mm.	3 mm ou 15 mm
❹ Bord droit*2, *3		

*1 La marge définie et les résultats d'impression réels peuvent différer selon le RIP utilisé. Pour plus d'informations, contactez l'éditeur du logiciel RIP utilisé.

*2 Disponible dans le RIP selon le RIP logiciel utilisé. Pour plus d'informations, contactez l'éditeur du logiciel RIP utilisé.

*3 Si la largeur totale d'impression et les marges gauche et droite définies sortent de la zone imprimable, une partie des données ne sera pas imprimée.

Remarque :
Si l'option Vérif Format Papier est réglée sur ***Non****, vérifiez que la largeur des données à imprimer ne dépasse pas celle du papier chargé. Si la largeur des données à imprimer dépasse celle du papier, l'encre pourra être déposée au-delà des bords du papier, ce qui salira l'intérieur de l'imprimante.*

Mise hors tension à l'aide de la fonction Gestion Alimentation

L'imprimante est dotée de deux options de gestion de l'alimentation.

❏ Mode Veille
L'imprimante passe en mode Veille en l'absence d'erreurs, si aucun travail d'impression n'est reçu ou si aucune opération n'a lieu sur le panneau de contrôle ou ailleurs. Lorsque l'imprimante passe en mode Veille, l'écran du panneau de contrôle s'éteint et les moteurs internes et autres parties s'éteignent afin de réduire la consommation électrique.
Appuyez sur la touche ⏻ pour sortir l'imprimante du mode veille. Le délai au bout duquel l'imprimante entre en mode Veille peut être défini de 5 à 240 minutes. Par défaut, l'imprimante passe en mode Veille si aucune opération n'est exécutée pendant 15 minutes. Le délai peut être modifié à partir du menu Configuration. ☞ « Menu Configuration » à la page 59

> ***Remarque :***
> *Lorsque l'imprimante passe en mode Veille, l'écran du panneau de contrôle devient vide comme si l'appareil était éteint, mais le témoin ⏻ reste allumé.*

❏ Gestion Alimentation
L'imprimante est équipée d'une fonction de Gestion Alimentation qui l'éteint automatiquement si aucune erreur ne se produit, si aucune tâche n'est reçue ou si aucune opération n'est effectuée depuis le panneau de commande ou ailleurs pendant la durée définie. Le délai au bout duquel l'imprimante s'éteint automatiquement peut être défini de 1 à 24 heures, par incréments d'une heure.
Par défaut, l'imprimante s'éteint automatiquement en l'absence d'erreur, si aucune tâche d'impression n'est reçue ou si aucune opération n'est effectuée depuis le panneau de commande ou ailleurs pendant au moins huit heures. Vous pouvez ajuster les paramètres de la gestion de l'alimentation dans le menu Configuration. ☞ « Menu Configuration » à la page 59

À propos de la gestion de l'alimentation

Vous pouvez régler un délai avant que la gestion de l'alimentation ne s'applique. Toute augmentation a un impact sur la consommation énergétique de l'imprimante. Prenez en compte l'environnement avant d'apporter le moindre changement.

Annulation d’une impression

Appuyez sur la touche II·🗑 de l’imprimante, sélectionnez **Annuler Le Travail** à l'écran, puis appuyez sur la touche OK.

Le travail d’impression est annulé même en cours d’impression. Un certain délai peut s’écouler avant que l’imprimante revienne à l’état Prêt après l’annulation d’un travail.

Utilisation du menu du panneau de contrôle

Opérations du menu

Les étapes d'affichage des différents menus sont décrites ci-après.

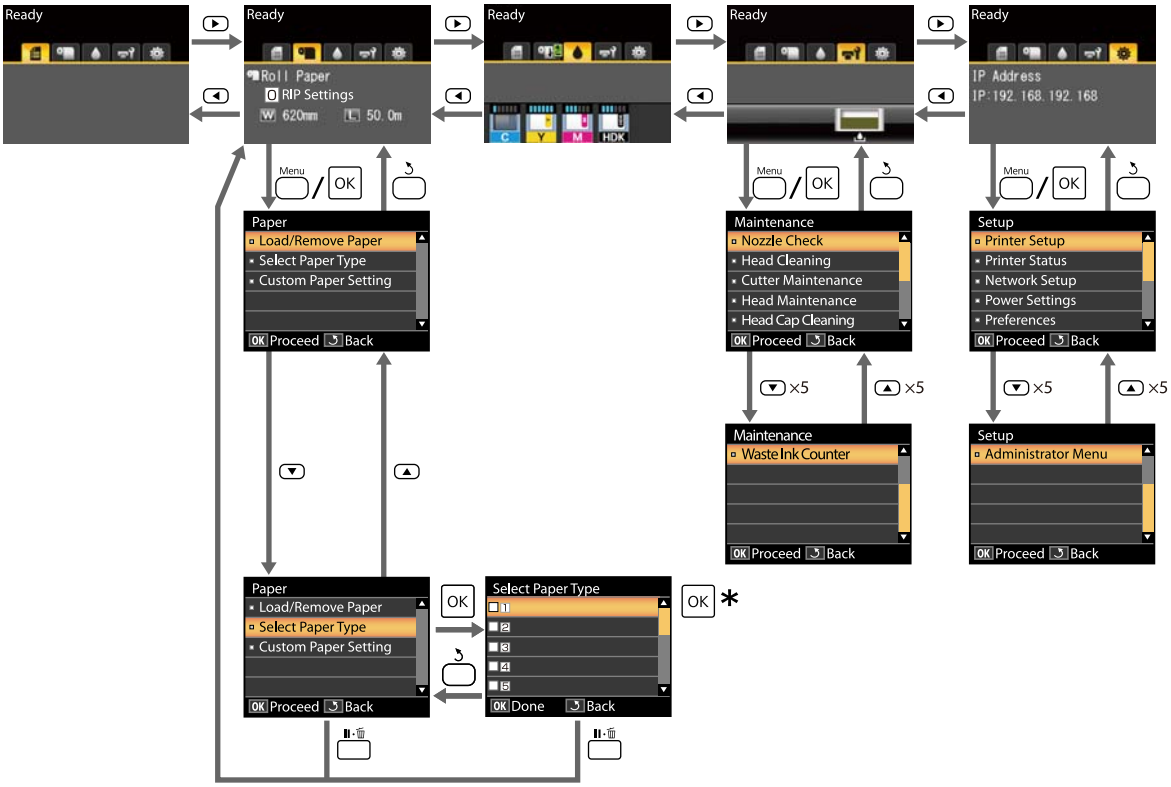

* Après avoir appuyé sur la touche OK pour sélectionner l'option en surbrillance, appuyez sur la touche ↺ pour revenir au menu précédent. Appuyez sur la touche II·🗑 pour sortir.

Liste des menus

Les éléments et options disponibles dans le menu sont décrits ci-après. Voir les pages de référence pour plus de détails sur chaque élément.

Menu Papier

« Menu Papier » à la page 55

Élément	Paramètre
Rempl/retirer papier	
Éjecter le papier	Affiche les instructions de retrait du papier.
Papier Rouleau	Affiche les instructions de chargement du papier.
Sélect. type papier	
1 à 10 (numéro de paramétrage de papier)	Affiche la liste des noms des types de papier personnalisés par l'utilisateur.
Paramètre papier perso	
XXXXXXXXXXXXXXXXXXXX (nom du type de papier personnalisé)	
Sélect papier réf.	Le plus fin, Fin, Épais, Le plus épais, Adhésif
Écart Du Cylindre	1,2, 1,6, 2,0 ou 2,5
Alignement Des Têtes	
Manuel(Bi-D)	Appuyez sur OK pour lancer l'impression.
Réglage Alim Papier	
Motif	Appuyez sur OK pour lancer l'impression.
Valeur	-0,70 à +0,70 %
Aspiration Papier	-4 à 0
Tension d'alimentation	1 à 5
Tension d'enroulement*	1 à 4
Prévention adhérence	Oui, Non
Nom réglage	22 caractères ou moins (lettres, chiffres et symboles)
Rétablir paramètres	Oui, Non

* Cette option n'est disponible que lorsque l'enrouleur papier automatique en option est installé.

Menu Maintenance

« Menu Maintenance » à la page 58

Élément	Paramètre
Vérif Buses	Appuyez sur OK pour lancer l'impression.
Nettoyage tête	
Toutes les buses	Exécuter (léger), Exécuter (moyen), Exécuter (lourd)
Buses sélectionnées	Exécuter (léger), Exécuter (moyen), Exécuter (lourd)
Maintenance cutter	
Régler pos. découpe	-3 à 3 mm
Remplacer cutter	Appuyez sur OK pour commencer le remplacement.
Maintenance tête	Oui, Non
Nettoyage des capuchons de la tête	Appuyez sur OK pour déplacer la tête ↺ pour annuler
Compteur encre usagée	-

Menu Configuration

☞ « Menu Configuration » à la page 59

Élément	Paramètre
Configuration Impr.	
Config papier rouleau	
Découpe auto	Oui, Non
Actualiser Marges	Oui, Non
Ligne Page	Oui, Non
Marge Papier Rouleau	
Côté	3mm, 15mm
Haut	5mm, 15mm
Bas	5mm, 15mm, 150mm
Papier rouleau restant	Oui, Non
Alerte restante	1 à 15 m

Utilisation du menu du panneau de contrôle

Élément	Paramètre
Paramètres avancés	
Supprimer Inclinaison	Oui, Non
Tmps séchage par page	Non, 0,1 à 60 min
Vérif Format Papier	Oui, Non
Vérif Inclin Papier	Oui, Non
Impr motif vérif buses	Non, toutes les 1 à 10 pages
Nettoyage Régulier	
léger	Non, 1 à 240 heures
moyen	
lourd	
Cycle nettoyage	Non, toutes les 1 à 10 pages
Paramètre de charge	
Repousser mmt charge	
Sélectionner la couleur d'encre à configurer	Oui, Non
Charge forcée	
Sélectionner la couleur d'encre à configurer	OK pour exécuter ↺ pour annuler
Rétablir paramètres	Oui, Non
État De l'Imprimante	
Version Micrologiciel	xxxxxxx,x.xx,xxxx
État de l'option	Affiche les options connectées.
Passages chariot	Affiche le nombre de passages réalisés par le chariot.
Configuration Réseau	
Réglages actuels	
Auto	-
Panneau	Adresse IP, Masque De SS-Réseau, Passerelle Par Déf.
Impr. rapport état	Appuyez sur OK pour lancer l'impression.
Rétablir paramètres	Oui, Non
Paramètres éco	
Mode Veille	5 à 240 minutes
Gestion Alimentation	Non, 1 à 24 heures
Rétablir paramètres	Oui, Non

Utilisation du menu du panneau de contrôle

Élément	Paramètre
Préférences	
Langue/Language	Affiche la liste des langues prises en charge.
Unité : longueur	m, pieds/pouces
Réglage lampe alerte	Oui, Non
Menu administrateur	
Date et heure	AA/MM/JJ HH:MM
Fuseau horaire	Saisissez l'écart entre l'heure GMT et le fuseau horaire local.
Rétablir tous réglages	Oui, Non

Description des menus

Menu Papier

Élément	Paramètre	Explication
Rempl/retirer papier		
Éjecter le papier		Appuyez sur la touche OK pour afficher à l'écran les instructions pour le retrait du papier. Suivez les instructions qui s'affichent à l'écran pour retirer le papier. Les instructions ne s'affichent pas si le papier n'est pas chargé.
Papier Rouleau		Après avoir fait votre choix, appuyez sur la touche OK. Suivez les instructions qui s'affichent à l'écran pour charger le papier. Si le rouleau de papier est déjà chargé dans l'imprimante au moment de votre sélection, les instructions pour retirer le papier chargé s'affichent avant les instructions pour le charger.
Sélect. type papier		
1 à 10 (numéro de paramétrage de papier)		Après avoir chargé le papier, sélectionnez ceci pour modifier le type défini dans **Sélect. type papier**. Sélectionnez un chiffre compris entre 1 et 10 pour utiliser les paramètres de papier correspondants. Sélectionnez **Paramètre papier perso** pour enregistrer les paramètres de papier sous un numéro.
Paramètre papier perso		

Utilisation du menu du panneau de contrôle

Élément	Paramètre	Explication
XXXXXXXXXXX (nom du type de papier personnalisé)		
Sélect papier réf.	Le plus fin	Sélectionnez le type de papier en fonction de l'épaisseur du papier chargé. L'imprimante conserve les paramètres de support optimaux en fonction du type de papier. Lorsque vous changez de type de papier, chaque paramètre de support enregistré sous le numéro de Paramètre papier perso en cours passe à la valeur correspondant au nouveau type de papier. Voici les recommandations de grammage (g/m^2) pour chaque type de papier. Le plus fin : 60 ou moins Fin : entre 61 et 80 Épais : entre 81 et 120 Le plus épais : 121 ou plus Adhésif : si vous utilisez du papier adhésif, sélectionnez **Adhésif** quel que soit son grammage.
	Fin	
	Épais	
	Le plus épais	
	Adhésif	
Écart Du Cylindre	1.2	Sélectionnez l'écart du cylindre correspondant à la distance entre tête d'impression et papier. Le paramètre par défaut est recommandé dans la plupart des cas. Sélectionnez un paramètre plus grand si vous trouvez que la qualité des images imprimées laisse à désirer. Si, après avoir aligné la tête, vous estimez que l'alignement n'est pas parfait, réglez ce paramètre sur Étroit.
	1.6	
	2.0	
	2.5	
Alignement Des Têtes	Manuel(Bi-D)	Sélectionnez ce paramètre pour optimiser le papier lorsque vous téléchargez un fichier EMX dans Epson Edge Dashboard pour enregistrer les paramètres de support dans l'imprimante, ou lorsque vous utilisez Paramètre papier perso. ☞ « Optimisation des paramètres du papier (alignement de la tête et ajustement de l'entraînement du papier) » à la page 34

Utilisation du menu du panneau de contrôle

Élément	Paramètre	Explication
Réglage Alim Papier	Motif	Sélectionnez ce paramètre pour optimiser le papier lorsque vous téléchargez un fichier EMX dans Epson Edge Dashboard pour enregistrer les paramètres de support dans l'imprimante, ou lorsque vous utilisez Paramètre papier perso. « Optimisation des paramètres du papier (alignement de la tête et ajustement de l'entraînement du papier) » à la page 34
	Valeur	Procédez aux ajustements suivants lorsque des bandes horizontales apparaissent sur les tirages. Choisissez un ajustement compris entre -0,70 et +0,70 %. Si des bandes sombres apparaissent, l'entraînement du papier est insuffisant. Augmentez (+) cette valeur. Si des bandes claires apparaissent, l'entraînement du papier est excessif. Diminuez (-) cette valeur.
Aspiration Papier	Lv-4 à Lv0	Il est important de choisir une quantité d'aspiration adaptée au papier utilisé, pour maintenir la distance adéquate entre le papier et la tête d'impression. Dans le cas d'un papier fin ou léger, une valeur trop élevée augmentera la distance entre le papier et la tête d'impression, et provoquera donc une détérioration de la qualité d'impression ou une alimentation incorrecte du papier. Si cela se produit, vous devrez réduire l'aspiration papier. La puissance d'aspiration est réduite lorsque le paramètre est diminué.
Tension d'alimentation	Lv1 à Lv5	Augmentez la tension si le papier se froisse lors de l'impression. Plus la valeur est élevée, plus la tension est importante.
Tension d'enroulement*1	Lv1 à Lv4	Nous vous recommandons d'abaisser cette valeur si le papier se froisse lors de l'impression ou si de l'encre colle à l'arrière du papier dans le rouleau d'enroulement. Nous vous recommandons d'augmenter cette valeur si le papier est trop lâche. Plus la valeur est élevée, plus la tension est importante.
Prévention adhérence	Oui	Sélectionnez de réaliser ou non (Oui/Non) des opérations antiadhésives lorsque l'imprimante est allumée, au moment de l'impression, etc. En temps normal, la valeur **Non** est recommandée. Certains types de papier peuvent facilement adhérer au cylindre. Démarrer une opération avec du papier collé au cylindre peut engendrer un problème d'entraînement du papier et provoquer un bourrage papier. Si tel est le cas, choisissez **Oui**. Lorsque la valeur est réglée sur **Oui**, les opérations sont plus longues à exécuter.
	Non	
Nom réglage		Vous pouvez saisir jusqu'à 22 caractères pour le Paramètre papier perso. L'utilisation de noms distinctifs permet de sélectionner plus facilement les banques à utiliser.
Rétablir paramètres	Oui	Restaurez le Paramètre papier perso à sa valeur par défaut.
	Non	

*1 Cette option n'est disponible que lorsque l'enrouleur papier automatique en option est installé.

Menu Maintenance

* indique les paramètres par défaut.

Élément	Paramètre	Explication
Vérif Buses		Appuyez sur la touche OK pour imprimer le motif de vérification des buses. Examinez le motif et lancez le nettoyage des têtes si vous remarquez des zones pâles ou manquantes. ☞ « Nettoyage des buses obstruées » à la page 87
Nettoyage tête		
Toutes les buses	Exécuter (léger)	Notez les numéros des motifs aux couleurs pâles ou manquantes et nettoyez toutes les buses ou les buses sélectionnées. Sélectionnez l'option **Toutes les buses** si toutes les lignes présentent des zones estompées ou absentes. Sélectionnez l'option **Buses sélectionnées** si certaines lignes présentent des zones estompées ou absentes. L'option **Buses sélectionnées** vous permet de sélectionner plusieurs lignes. ☞ « Nettoyage des buses obstruées » à la page 87
	Exécuter (moyen)	
	Exécuter (lourd)	
Buses sélectionnées	Exécuter (léger)	
	Exécuter (moyen)	
	Exécuter (lourd)	
Maintenance cutter		
Régler pos. découpe	-3 à 3 mm (0*)	La position de coupe peut être ajustée par incréments de 0,1 mm.
Remplacer cutter		Déplace la coupeuse vers la position qui permet de la remplacer. Appuyez sur la touche OK pour déplacer la coupeuse vers la position de remplacement. Avant de remplacer la coupeuse, retirez le papier. Retirez le papier avant de poursuivre. ☞ « Remplacement du cutter » à la page 93
Maintenance tête	Oui	Nettoie la tête d'impression. Pour effectuer cette opération, vous aurez besoin du Head Maintenance Kit (Kit de maintenance de la tête). Pour plus d'informations, voir la section suivante. ☞ « Maintenance de la tête d'impression » à la page 92
	Non	
Nettoyage cap tête		Appuyez sur la touche OK pour déplacer la tête en position de nettoyage et pouvoir ainsi nettoyer les capuchons. Reportez-vous à la section suivante pour en savoir plus. ☞ « Nettoyage des capuchons » à la page 72
Compteur encre usagée		Si vous remplacez le Waste Ink Bottle (Bidon d'encre résiduelle) avant d'y être invité par un message indiquant le délai avant remplacement du Waste Ink Bottle (Bidon d'encre résiduelle) sur le panneau de commande, lancez l'option **Compteur encre usagée** après le remplacement.

Menu Configuration

* indique les paramètres par défaut.

Élément	Paramètre	Explication
Configuration Impr.		
Config papier rouleau		
Découpe auto	Oui*	Sélectionnez **Oui** pour couper automatiquement le papier rouleau à l'aide de la coupeuse intégrée lors de l'impression de chaque page, ou **Non** pour désactiver la découpe de papier automatique.
	Non	
Actualiser Marges	Oui*	Si **Oui** est sélectionné pendant l'impression sans marge, l'imprimante recoupe automatiquement le bord avant du papier pour supprimer les éventuelles traces d'encre laissées par la précédente impression. Pour désactiver cette fonctionnalité, sélectionnez **Non**. Toutefois, l'impression sans marges n'est pas garantie sur cette imprimante.
	Non	
Ligne Page	Oui*	Si l'option **Découpe auto** est réglée sur **Non**, vous pouvez choisir d'imprimer (Oui) ou de ne pas imprimer (Non) de lignes de coupe sur le papier rouleau. Si l'option **Découpe auto** est réglée sur **Oui**, vous ne pourrez pas imprimer.
	Non	
Marge Papier Rouleau		
Côté	3mm*	Définit les marges pour imprimer sur le papier chargé. Une fois que les réglages ont été effectués à l'aide du RIP, la priorité est donnée aux paramètres du RIP. ☞ « Zone imprimable » à la page 46
	15mm	
Haut	5mm	
	15mm*	
Bas	5mm	
	15mm*	
	150mm	
Papier rouleau restant	Oui*	Sélectionnez Oui ou Non pour afficher ou non la quantité de papier rouleau restante. Si vous sélectionnez **Oui** et que vous saisissez la longueur du papier rouleau, l'option **Papier rouleau restant** s'applique.
	Non	
Alerte restante	1 à 15 m (5*)	Affiché lorsque **Oui** est sélectionné pour **Papier rouleau restant**. Réglé entre 1 et 15 m pour afficher un avertissement lorsque la quantité de papier rouleau restant tombe en dessous de cette limite. La longueur du papier est configurée par incréments de 1 m.

Utilisation du menu du panneau de contrôle

Élément	Paramètre	Explication
Paramètres avancés		
Supprimer Inclinaison	Oui*	Choisissez d'activer (Oui) ou de désactiver (Non) la réduction de l'inclinaison du papier.
	Non	
Tmps séchage par page	Non*	Précisez la longueur de la pause laissée par l'imprimante pour permettre à l'encre de sécher après l'impression de chaque page. Vous avez le choix parmi **Non** et les valeurs comprises entre 0,1 et 60 minutes. Selon la densité de l'encre ou le type de papier, le séchage de l'encre peut demander un certain temps. En cas d'impressions floues, définissez un temps de séchage de l'encre plus long. Plus le temps de séchage est long, plus l'impression prend de temps.
	0,1 à 60 minutes	
Vérif Format Papier	Oui*	Sélectionnez Oui ou Non pour détecter automatiquement ou non la largeur du papier chargé. En règle générale, nous vous recommandons de régler le paramètre sur **Oui**. Si une erreur de paramétrage du papier s'affiche alors que le papier est chargé correctement, sélectionnez **Non**. Notez toutefois qu'il est possible que l'imprimante imprime en dehors du papier lorsque **Non** est sélectionné. Si l'impression va au-delà des bords du papier, l'intérieur de l'imprimante risque de se salir d'encre. Les paramètres modifiés sont appliqués lorsque le papier est rechargé.
	Non	
Vérif Inclin Papier	Oui*	Si **Oui** est sélectionné, une erreur s'affiche sur le panneau de contrôle et l'impression s'arrête si le papier est de travers. Sélectionnez **Non** pour désactiver cette fonction. Le paramètre **Oui** est recommandé dans la plupart des cas, car un papier de travers peut entraîner un bourrage papier.
	Non	
Impr motif vérif buses	Non*	Sélectionnez la fréquence à laquelle l'imprimante doit imprimer un motif de vérification des buses. L'option Impr motif vérif buses ne s'applique pas si la valeur **Non** est sélectionnée. Pour imprimer un motif de test en haut de page toutes les 1 à 10 pages, sélectionnez une valeur comprise entre 1 et 10. Une fois l'impression terminée, vous pouvez inspecter visuellement le motif pour déterminer si l'impression précédente ou suivante présente des couleurs pâles ou manquantes.
	1 à 10 pages	
Nettoyage Régulier		
léger	Non, 1 à 240 heures	Sélectionnez l'amplitude et l'heure auxquelles réaliser un nettoyage de la tête. L'option Nettoyage Régulier ne s'applique pas si la valeur **Non** est sélectionnée. Si une valeur comprise entre 1 et 240 heures est sélectionnée, un nettoyage automatique de la tête sera effectué après le nombre d'heures indiqué. Si une impression est en cours lorsque le délai indiqué s'est écoulé, le Nettoyage Régulier ne sera effectué qu'une fois l'impression terminée. Les actions suivantes réinitialisent la minuterie : ❏ Sélection d'un délai pour cet élément. ❏ Lorsque le nettoyage de la tête a été effectué à l'aide de l'option Toutes les buses et avec une amplitude identique ou supérieure à la valeur sélectionnée pour ce paramètre. Notez que même lorsque l'option Nettoyage Régulier est réglée sur **Non**, l'imprimante nettoie automatiquement la tête d'impression à intervalles définis après impression, et ce afin d'éviter toute obstruction des buses.
moyen*		
lourd		
Cycle nettoyage	Non*	Sélectionnez la fréquence à laquelle l'imprimante doit procéder au nettoyage de la tête : jamais (Non) ou une fois toutes les 1 à 10 pages. L'option Cycle nettoyage ne s'applique pas si la valeur **Non** est sélectionnée. Sélectionnez 1 à 10 pour nettoyer automatiquement la tête avant l'impression du nombre de pages indiqué.
	1 à 10 pages	

Utilisation du menu du panneau de contrôle

Élément	Paramètre	Explication
Paramètre de charge		
Repousser mmt charge		
Sélectionner le rés. d'encre cible	Oui Non	Lorsque vous avez réservé une unité de puce et que vous continuez à l'utiliser, si un écart se produit entre l'indication de niveau d'encre estimée à l'écran et la recharge d'encre (moment auquel l'encre est à 50 mm du fond du réservoir d'encre), effectuez les réglages suivants pour ajuster l'écart. Réglez ce paramètre sur **Oui** si l'indicateur a baissé de 2 niveaux ou plus (voir l'illustration suivante) lorsqu'il est nécessaire de recharger l'encre. Indicateur Réservoir d'encre 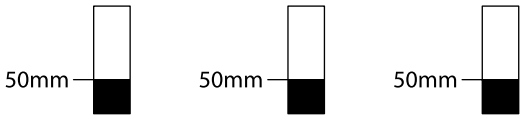 Réglez ce paramètre sur **Non** si l'indicateur est au maximum ou s'il a baissé de 1 niveau (voir l'illustration suivante) lorsqu'il est nécessaire de recharger l'encre. Indicateur Réservoir d'encre 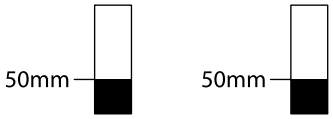 Vous aurez peut-être besoin d'activer l'option **Charge forcée** pour continuer à utiliser l'imprimante lorsque la valeur est réglée sur **Oui**. Vous ne pouvez pas ajuster ce paramètre si l'indicateur ne dispose plus que d'1 niveau lorsqu'il est nécessaire de recharger l'encre. Effectuez une **Charge forcée** comme indiqué dans la section suivante.

Utilisation du menu du panneau de contrôle

Élément	Paramètre	Explication
Charge forcée		
Sélectionner le rés. d'encre cible		Effectuez ceci s'il existe un écart avec l'indicateur lorsqu'il ne reste qu'1 niveau (voir l'illustration suivante) au moment de remplir l'encre, alors qu'une puce réservée est toujours utilisée. Indicateur Réservoir d'encre 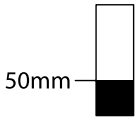 Définissez une nouvelle unité de puce sur le curseur du réservoir d'encre cible et montez-la sur l'imprimante au préalable, puis définissez ce paramètre. Sélectionnez le réservoir d'encre cible dans ce paramètre et appuyez sur la touche OK pour annuler la charge. L'imprimante est alors fraîchement chargée depuis la puce montée au préalable. Une charge annulée ne peut être rechargée ou retournée à son état d'origine. Ce paramètre ne peut être effectué s'il y a plus de 2 niveaux sur l'indicateur.
Rétablir paramètres	Oui	Sélectionnez **Oui** pour restaurer les paramètres de l'imprimante à leurs valeurs par défaut.
	Non	
État De l'Imprimante		
Version Micrologiciel	xxxxxxx,x.xx,xxxx	Vous pouvez vérifier la version du microprogramme.
État de l'option	XXXXXXXXXX	Affiche le nom du périphérique en option connecté à cette imprimante.
Passages chariot	XXXXXXXXXX	Affiche le nombre de passages réalisés par le chariot.
Configuration Réseau		
Réglages actuels	Auto*	Sélectionnez l'attribution automatique d'adresse IP grâce au protocole DHCP (Auto) ou manuelle (Panneau). Définissez l'**adresse IP**, le **Masque De SS-Réseau** et la **Passerelle Par Déf.** sur le **Panneau**. Demandez des informations détaillées à votre administrateur système.
	Panneau	
Impr. rapport état		Appuyez sur la touche OK pour imprimer une liste des paramètres réseau. Utilisez ces informations pour avoir une vision complète des paramètres réseau.
Rétablir paramètres	Oui	Sélectionnez **Oui** pour restaurer les paramètres réseau à leurs valeurs par défaut.
	Non	
Paramètres éco		

Utilisation du menu du panneau de contrôle

Élément	Paramètre	Explication
Mode Veille	5 à 240 minutes (15*)	L'imprimante passe en mode veille si aucune erreur ne s'est produite, si aucun travail d'impression n'a été reçu et si aucune action n'est effectuée sur le panneau de contrôle pendant une durée prolongée. Ce paramètre indique la durée au bout de laquelle l'imprimante passe en mode Veille. ☞ « Mise hors tension à l'aide de la fonction Gestion Alimentation » à la page 48
Gestion Alimentation	Non	L'imprimante s'éteint automatiquement en l'absence d'erreurs, si aucun travail d'impression n'est reçu ou si aucune opération n'a lieu sur le panneau de contrôle ou ailleurs pendant huit heures. Le délai au bout duquel l'imprimante s'éteint peut être défini de 1 à 24 heures, par incréments d'une heure. Choisissez **Non** pour éviter que l'imprimante ne s'éteigne automatiquement.
	1 à 24 heures (8*)	
Rétablir paramètres	Oui	Sélectionnez **Oui** pour restaurer tous les **Paramètres éco** à leurs valeurs par défaut.
	Non	
Préférences		
Langue/Language	Japonais	Sélectionnez la langue utilisée sur l'écran du panneau de contrôle.
	Anglais	
	Français	
	Italien	
	Allemand	
	Portugais	
	Espagnol	
	Néerlandais	
	Russe	
	Coréen	
	Chinois	
	Turc	
	Indonésien	
	Thaï	
Unité : longueur	m*	Sélectionnez l'unité de longueur qui s'affiche sur l'écran du panneau de contrôle ou qui est imprimée sur les motifs.
	ft/in	
Réglage lampe alerte	Oui*	Activez (Oui) ou désactivez (Non) le témoin d'alerte qui s'allume en cas d'erreur.
	Non	
Menu administrateur		

Utilisation du menu du panneau de contrôle

Élément	Paramètre	Explication
Date et heure		Réglez l'horloge intégrée de l'imprimante.
Fuseau horaire		Saisissez l'écart entre l'heure GMT et le fuseau horaire local. Le fuseau horaire sélectionné est utilisé dans les notifications par e-mail envoyées par Remote Manager lorsqu'une erreur se produit, etc. Remote Manager est un utilitaire standard intégré à l'interface réseau de l'imprimante. Il vous permet de consulter l'état de l'imprimante et de paramétrer le réseau. Saisissez l'adresse IP de l'imprimante dans le navigateur Web utilisé sur l'ordinateur pour démarrer le logiciel. Lancement de Remote Manager « Utilisation de Remote Manager » à la page 23
Rétablir tous réglages	Oui	Sélectionnez **Oui** pour restaurer les valeurs par défaut de tous les paramètres, sauf les options de Date et heure, Langue/Language et Unité : longueur du menu Configuration.
	Non	

Maintenance

Quand effectuer les différentes opérations de maintenance

Maintenance régulière

Si vous continuez à utiliser l'imprimante sans nettoyage, cela pourrait engendrer une obstruction des buses, des gouttes d'encre ou des changements de couleur dans les résultats d'impression.

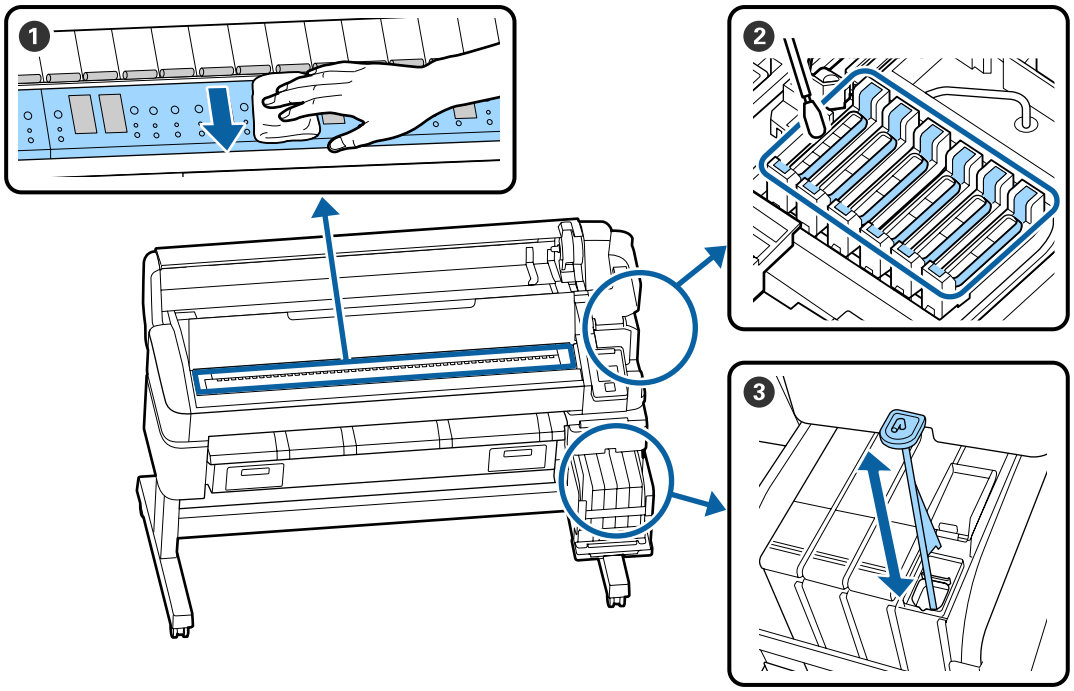

Quand effectuer l'opération	Composant à nettoyer
Une fois par mois	**❶ Nettoyage du cylindre**
Une fois par semaine	**❷ Nettoyage des capuchons** Vous pouvez regarder la vidéo de la procédure sur YouTube. Epson Video Manuals
	❸ Mélange de l'encre haute densité Lorsque vous utilisez de l'encre Haute densité, déplacez le mélangeur de haut en bas en une seconde et répétez l'opération environ 15 fois.

Important :

L'imprimante contient des instruments de précision. Si des fibres ou de la poussière collent aux buses sur la tête d'impression, la qualité de l'impression ou de l'entraînement sera dégradée.

Augmentez la fréquence du nettoyage régulier en fonction de l'environnement et du papier utilisé.

Recharge et remplacement des consommables

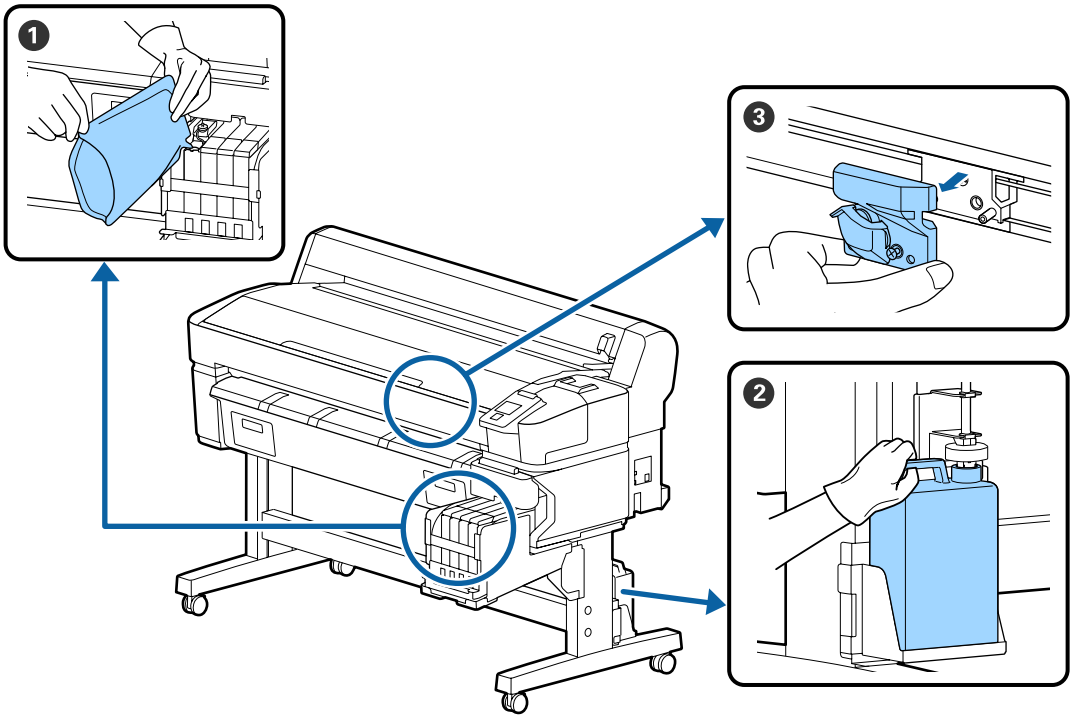

Quand effectuer l'opération	Composant à remplacer
Si le niveau d'encre restant est de 50 mm ou moins	**❶ Rechargement de l'encre** « Recharge de l'encre » à la page 78
Lorsqu'un message de remplacement est affiché sur l'écran du panneau de commande	**❷ Bidon d'encre résiduelle** « Mise au rebut de l'encre usagée » à la page 85
La découpe du papier n'est pas nette/Les bords de découpe sont effilochés	**❸ Coupeuse**

Effectuer la maintenance lorsque la qualité d'impression diminue

Lorsque des lignes horizontales apparaissent ou que les couleurs sont fausses

Exécutez la procédure suivante jusqu'à ce que les résultats d'impression soient meilleurs.

1. Effectuez un nettoyage des têtes

Vous avez le choix entre trois niveaux de nettoyage de la tête : **Exécuter (léger)**, **Exécuter (moyen)** ou **Exécuter (lourd)**.

Commencez par **Exécuter (léger)**. Utilisez la fonction **Exécuter (moyen)** s'il existe des segments pâles ou manquants lorsque vous imprimez un motif de vérification. Si les buses sont encore obstruées, utilisez **Exécuter (lourd)**.

« Nettoyage des buses obstruées » à la page 87

Si les résultats d'impression ne s'améliorent pas, même après avoir effectué un nettoyage des têtes trois fois

2. Effectuez un nettoyage du bouchon

Nettoyez à l'aide du kit de nettoyage du capuchon fourni. Reportez-vous à la section suivante avant le nettoyage.

« Ce dont vous aurez besoin » à la page 70
« Précautions concernant la maintenance » à la page 71

Vous pouvez regarder la vidéo de la procédure de nettoyage sur YouTube.
Epson Video Manuals

Si les résultats d'impression ne s'améliorent pas, même après avoir effectué un nettoyage des capuchons

3. Remplacez les essuyeurs/le dispositif de nettoyage de l'essuyeur

Vous devez utiliser le kit de balai spécialement conçu pour cette imprimante lors de son remplacement. Voir ce qui suit avant de remplacer.

« Ce dont vous aurez besoin » à la page 70
« Précautions concernant la maintenance » à la page 71

Vous pouvez regarder la vidéo de la procédure de remplacement sur YouTube.
Epson Video Manuals

Si la qualité de l'impression ne s'améliore toujours pas, contactez votre revendeur ou le support Epson.

Si un écoulement d'encre survient

Exécutez la procédure suivante jusqu'à ce que les résultats d'impression soient meilleurs.

1. Effectuez un nettoyage des têtes

Vous avez le choix entre trois niveaux de nettoyage de la tête : **Exécuter (léger)**, **Exécuter (moyen)** ou **Exécuter (lourd)**.

Commencez par **Exécuter (léger)**. Utilisez la fonction **Exécuter (moyen)** s'il existe des segments pâles ou manquants lorsque vous imprimez un motif de vérification. Si les buses sont encore obstruées, utilisez **Exécuter (lourd)**.

« Nettoyage des buses obstruées » à la page 87

Si les résultats d'impression ne s'améliorent pas, même après avoir effectué un nettoyage des têtes trois fois

2. Nettoyez la tête d'impression

Vous avez besoin du kit de nettoyage de tête spécialement conçu pour cette imprimante lors du nettoyage. Reportez-vous à la section suivante avant le nettoyage.

« Ce dont vous aurez besoin » à la page 70
« Précautions concernant la maintenance » à la page 71

Vous pouvez regarder la vidéo de la procédure de nettoyage sur YouTube.
Epson Video Manuals

Si la qualité de l'impression ne s'améliore toujours pas, contactez votre revendeur ou le support Epson.

Ce dont vous aurez besoin

Préparez les éléments suivants avant de procéder au nettoyage ou au remplacement.

Lorsque les pièces fournies ont été totalement utilisées, achetez de nouveaux consommables. Préparez des pièces authentiques lorsque vous remplacez des packs d'encre ou procédez à la maintenance.

« Annexe » à la page 106

Si vos gants sont usés, préparez des gants en nitrile du commerce.

Des lunettes de protection (disponibles dans le commerce)

Pour protéger vos yeux de l'encre et du ink cleaner (liquide de nettoyage).

Un masque (disponible dans le commerce)

Pour protéger votre nez et votre bouche de l'encre et du ink cleaner (liquide de nettoyage).

Un kit de nettoyage des capuchons (fourni avec l'imprimante)

À utiliser pour le nettoyage des capuchons.

Les éléments suivants sont fournis dans le kit.

Lorsque les pièces fournies ont été totalement utilisées, achetez de nouveaux consommables.

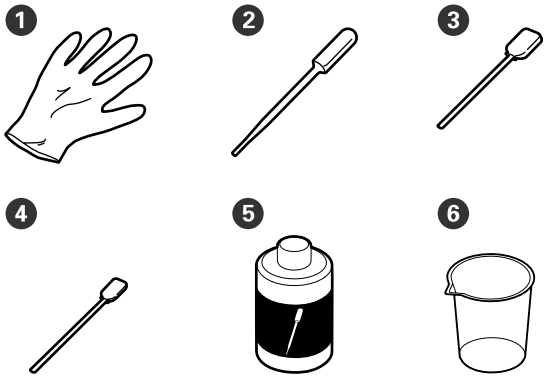

❶ Gants (x2)

❷ Pipette (x2)

❸ Tiges de nettoyage (larges) (x50)

❹ Tiges de nettoyage (étroites) (x25)

❺ Liquide de nettoyage des capuchons (x1)

❻ Gobelet (x1)

Kit de maintenance de la tête (consommable)

Pour nettoyer la tête d'impression.

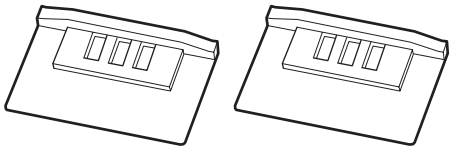

Kit de balai (consommable)

Ce kit contient des essuyeurs et des dispositifs de nettoyage de l'essuyeur.

❶ Gants (x2)

❷ Essuyeurs (x2)

❸ Dispositifs de nettoyage des essuyeurs (x2)

Un bac en métal ou en plastique (polypropylène ou polyéthylène) (disponible dans le commerce)

À utiliser pour déposer les ustensiles de nettoyage, les consommables usagés ou le liquide de nettoyage placé dans le conteneur fourni avec l'imprimante.

Tissu doux (disponibles dans le commerce)

À utiliser pour le nettoyage du plateau. Utilisez des matériaux non susceptibles de générer des peluches ou de l'électricité statique.

Précautions concernant la maintenance

Respectez les points suivants lors du nettoyage et du remplacement des pièces.

Attention :

- *Pendant la maintenance, portez des vêtements de protection tels que des lunettes, des gants et un masque.*
  En cas de contact de l'encre, de l'encre résiduelle ou du liquide de nettoyage du capuchon avec votre peau, vos yeux ou votre bouche, procédez immédiatement comme suit :
  - *Si le liquide adhère à la peau, rincez en utilisant de grandes quantités d'eau savonneuse. En cas de réaction dans la zone concernée, consultez immédiatement un médecin spécialiste.*
  - *Si le liquide est projeté dans vos yeux, rincez immédiatement avec de l'eau. Le non-respect de cette consigne peut entraîner des rougeurs au niveau des yeux ou une légère inflammation. En cas de problème, consultez un médecin.*
  - *En cas de contact d'un liquide avec l'intérieur de votre bouche, consultez un médecin dans les meilleurs délais.*
  - *En cas d'ingestion, n'essayez pas de provoquer de vomissement. Consultez un médecin dans les meilleurs délais. En cas de vomissement, les éléments expulsés peuvent pénétrer dans la trachée, ce qui présente un danger.*
- *Rangez les packs d'encre, l'encre résiduelle et le liquide de nettoyage des capuchons dans un lieu hors de portée des enfants.*

- Retirez le papier de l'imprimante avant de procéder.
- Ne touchez pas aux courroies, aux cartes de circuit et à toutes les pièces ne nécessitant pas un nettoyage. Le non-respect de cette consigne peut entraîner une anomalie de fonctionnement ou une réduction de la qualité d'impression.
- N'utilisez rien d'autre que les tiges de nettoyage fournies ou jetables. Les autres types de tiges, qui produisent des peluches, endommageront la tête d'impression.
- Utilisez toujours des tiges de nettoyage neuves. La réutilisation des tiges peut rendre la suppression des taches encore plus difficile.
- Ne touchez pas aux extrémités des tiges de nettoyage. L'huile présente sur vos mains peut endommager la tête d'impression.
- N'utilisez que le liquide de nettoyage des capuchons spécifié pour nettoyer les capuchons. L'utilisation d'un autre produit peut entraîner une anomalie de fonctionnement ou une réduction de la qualité d'impression.
- Touchez un objet métallique avant de commencer le travail pour décharger l'électricité statique.

Entretien régulier

Nettoyage des capuchons

Nettoyez les capuchons une fois par semaine. Augmentez la fréquence du nettoyage en fonction de l'environnement et du papier utilisé.

Lisez ce qui suit avant de commencer la procédure.

« Précautions concernant la maintenance » à la page 71

Touches utilisées pour les paramètres suivants

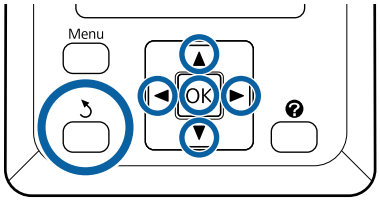

1 Vérifiez que l'imprimante est sous tension. Appuyez sur les touches ◀/▶ pour sélectionner l'onglet 🔧, puis appuyez sur la touche OK.

Le menu Maintenance s'affiche.

2 Appuyez sur les touches ▲/▼ pour sélectionner **Nettoyage cap tête**, puis appuyez sur la touche OK.

3 Appuyez sur la touche OK.

La tête d'impression se place en position de nettoyage.

4 Pour ouvrir le capot de maintenance, suivez les instructions du panneau de commande.

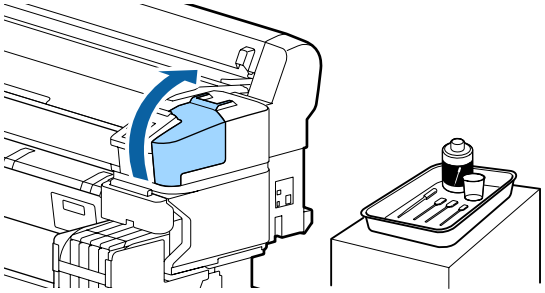

5 Tenez la tige de nettoyage (étroite) neuve et sèche perpendiculairement, et essuyez l'extérieur de tous les capuchons.

Important :

Ne touchez pas à la partie intérieure du capuchon à aspiration (bord gauche). Vous risqueriez de déformer la pièce, qui ne pourra plus fermer correctement.

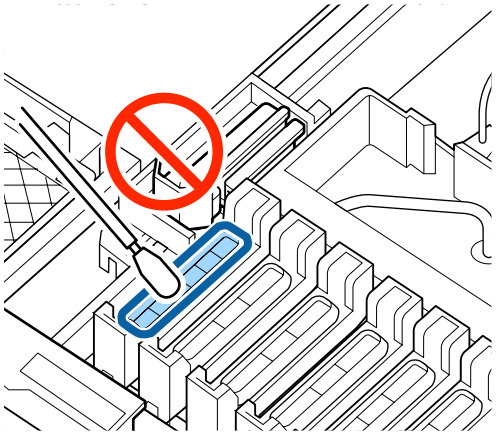

Il y a en tout 6 capuchons. Nettoyez la zone qui entoure tous les capuchons.

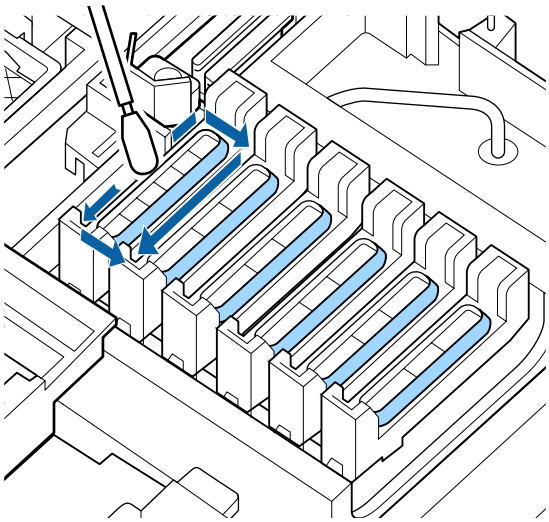

6 Essuyez l'encre collée au guide.

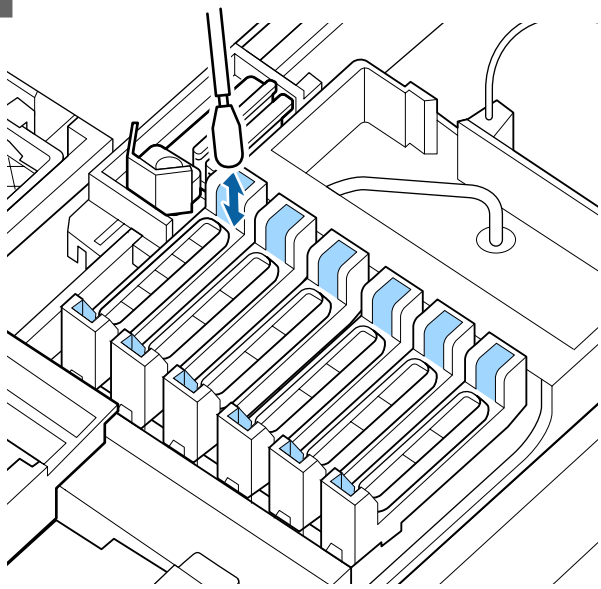

7 Placez dans le bac le godet fourni avec le kit de nettoyage des capuchons, et versez-y environ 5 ml de liquide de nettoyage.

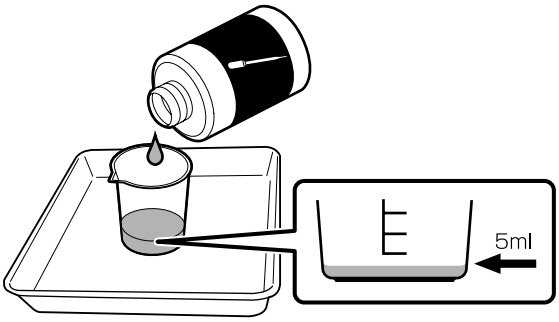

8 Prélevez un peu de liquide de nettoyage avec la pipette.

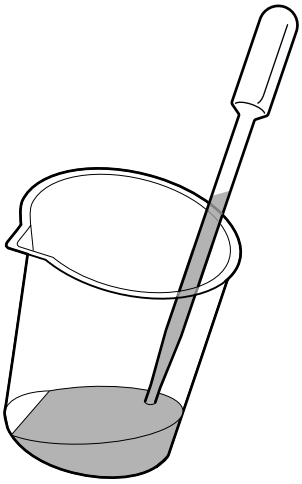

9 Versez un peu de liquide de nettoyage (2 ou 3 gouttes) avec la pipette jusqu'à ce que l'intérieur des capuchons anti-séchage (tous les capuchons à l'exception du bord gauche) soit plein.

Important :

Ne faites pas goutter le liquide de nettoyage à l'intérieur du capuchon d'aspiration. Cela pourrait entraîner un dysfonctionnement de l'imprimante.

N'essayez pas d'essuyer les gouttes même si vous avez versé du liquide par erreur. Si vous touchez l'intérieur du capuchon d'aspiration, il se pourrait qu'il n'assure plus correctement sa fonction d'obturation.

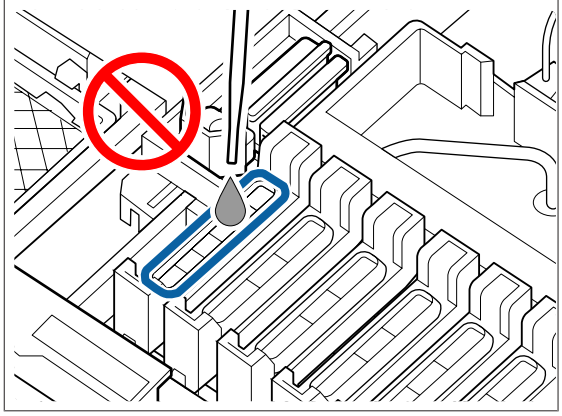

Si 2 ou 3 gouttes ne suffisent pas, ajoutez-en.

Assurez-vous que le liquide ne déborde pas de l'intérieur des capuchons anti-séchage.

Il y a en tout 5 capuchons anti-séchage. Versez du liquide de nettoyage des capuchons dans tous les capuchons anti-séchage.

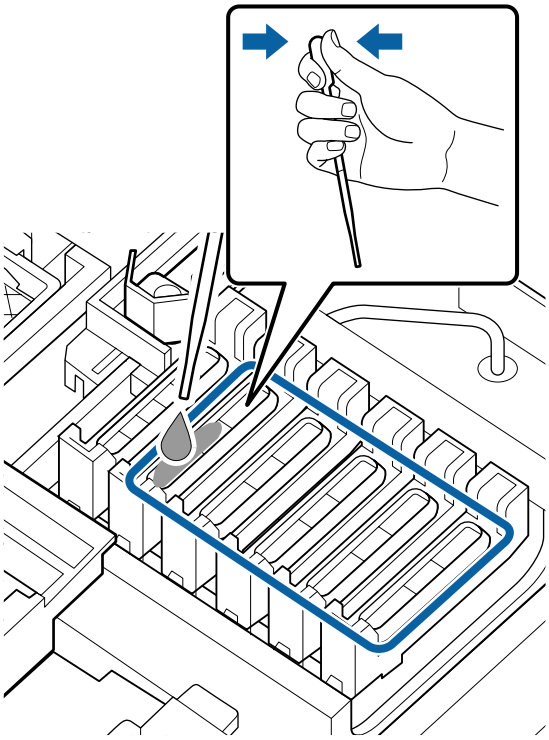

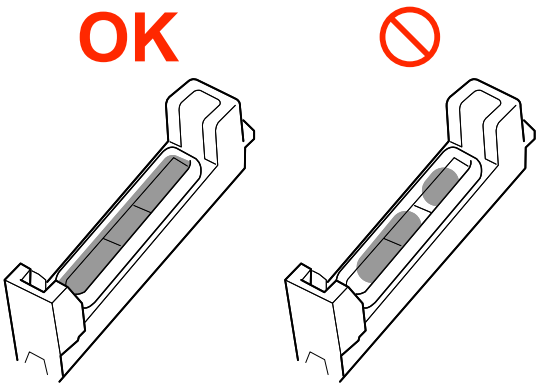

10 Utilisez une tige de nettoyage (large) neuve et sèche pour éponger le liquide de nettoyage contenu dans l'ensemble des capuchons anti-séchage.

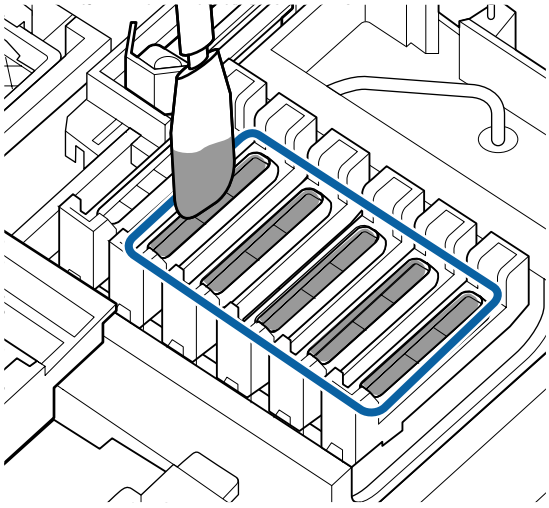

11 Utilisez une autre tige de nettoyage (large) neuve et sèche pour essuyer le liquide de nettoyage restant.

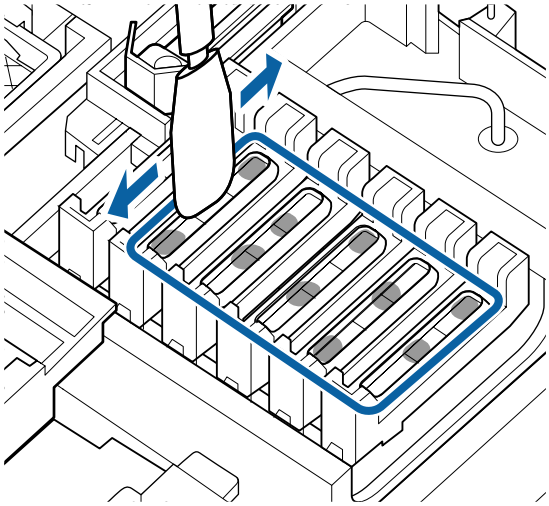

Important :

Continuez d'essuyer jusqu'à ce que les capuchons aient la même apparence que sur les illustrations ci-dessous. L'encre ou le liquide de nettoyage des capuchons laissé dans les capuchons anti-séchage pourrait obstruer les buses.

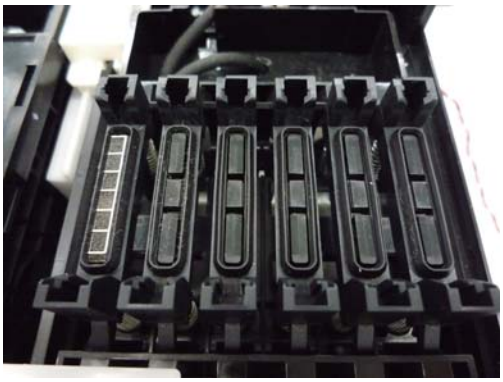

12 Après le nettoyage, fermez le capot de maintenance et appuyez deux fois sur la touche OK.

Une fois que la tête d'impression a retrouvé sa position normale, l'imprimante est prête.

Pour imprimer après cette opération, procédez d'abord à une **Vérif Buses**.

☞ « Impression d'un motif de vérification » à la page 87

Important :

- *Ne réutilisez pas du liquide de nettoyage des capuchons qui a déjà été utilisé.*
- *Le liquide et les tiges utilisés pour le nettoyage des capuchons constituent des déchets industriels. Mettez-les au rebut de la même façon que l'encre usagée.*
  ☞ *« Manipulation des consommables usagés » à la page 96*
- *Stockez le liquide de nettoyage des capuchons à température ambiante, à l'abri de la lumière directe du soleil.*
- *Quand vous avez fini d'utiliser le liquide de nettoyage des capuchons, n'oubliez pas de refermer le bouchon.*

Mélange de l'encre High Density Black (Noir Haute Densité)

L'encre High Density Black (Noir Haute Densité) a pour particularité de sédimenter facilement. Mélangez l'encre du réservoir une fois par semaine. Si vous imprimez alors que l'encre a sédimenté, vous pourrez constater des différences de couleurs sur les tirages.

Lisez ce qui suit avant de commencer la procédure.

☞ « Précautions concernant la maintenance » à la page 71

1 Ouvrez le capot d'arrivée de l'encre de la réglette sur laquelle une étiquette d'encre HDK est apposée.

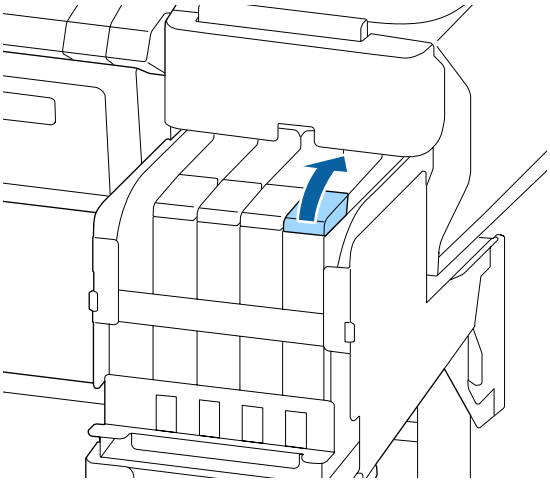

2 Retirez le capuchon d'arrivée d'encre du réservoir d'encre.

Pour retirer le capuchon d'arrivée d'encre, maintenez la partie entourée d'un cercle dans l'illustration. Si le bouchon est retiré avec une autre partie, l'encre colle.

Important :

Retirez doucement le capuchon d'arrivée d'encre. De l'encre peut être projetée si vous retirez le capuchon trop rapidement.

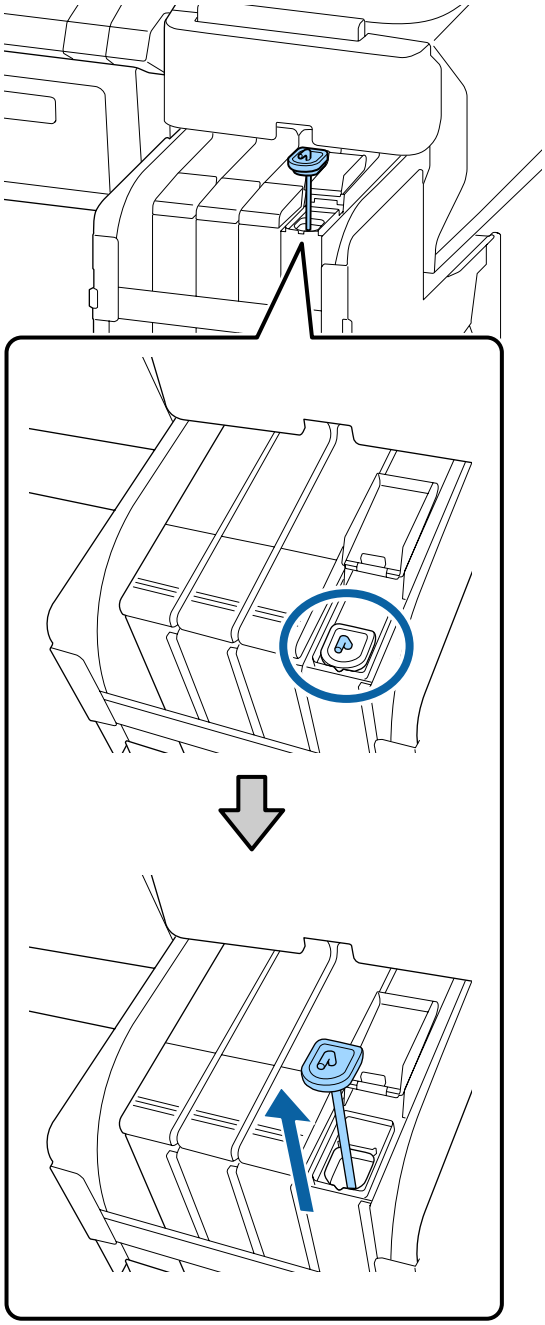

3 Déplacez le levier d'agitation vers le haut et le bas à un rythme d'un déplacement par seconde. Répétez environ 15 fois.

Lorsque vous abaissez et relevez la tige de mélange, soulevez-la jusqu'à ce que son crochet soit entièrement visible, puis abaissez-la jusqu'à ce que le capuchon d'arrivée d'encre touche le réservoir d'encre.

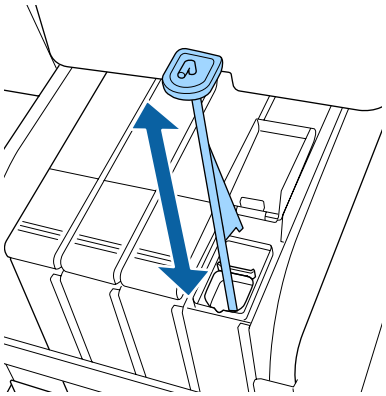

Important :

Déplacez la tige de mélange doucement. De l'encre peut être projetée si vous la déplacez trop rapidement.

4 Remettez le capuchon d'arrivée d'encre sur le réservoir.

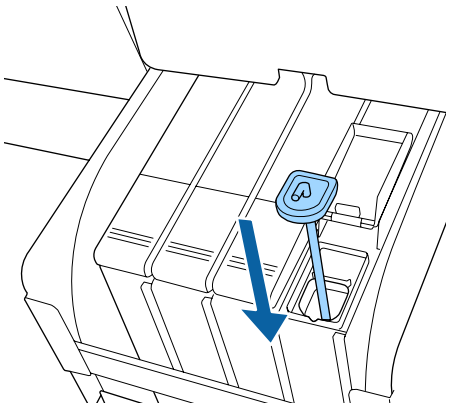

Important :

Appuyez fermement sur le capuchon d'arrivée d'encre afin qu'il reste en place. Si la réglette touche le capuchon d'arrivée d'encre lorsque vous l'enlevez, le capuchon pourrait être endommagé.

5 Fermez le capot d'arrivée d'encre.

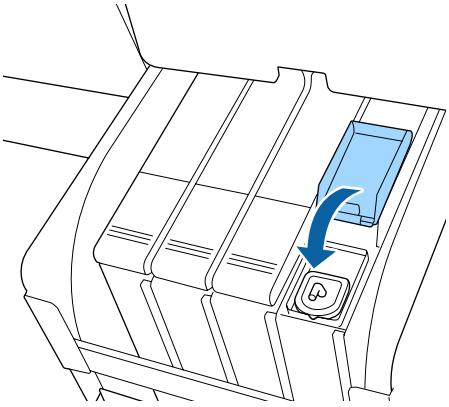

Nettoyage du cylindre

Le cylindre se salit naturellement à cause des résidus de papier et d'encre. Nous vous recommandons de le nettoyer une fois par mois pour éviter que le papier bloqué au niveau du cylindre ne soit lui aussi sali.

Augmentez la fréquence du nettoyage en fonction de l'environnement et du papier utilisé.

Lisez ce qui suit avant de commencer la procédure.

☞ « Précautions concernant la maintenance » à la page 71

1 Assurez-vous que l'imprimante est hors tension et que l'écran est éteint, puis débranchez le câble d'alimentation de la prise murale.

2 Attendez une minute une fois le câble d'alimentation débranché.

3 Ouvrez le capot de l'imprimante et éliminez soigneusement toute trace de poussière ou de saleté dans l'imprimante à l'aide d'un chiffon doux et propre.

Nettoyez soigneusement la zone (a) indiquée en bleu sur l'illustration ci-dessous. Pour éviter de répandre les saletés, essuyez de l'intérieur vers l'extérieur. Si la saleté persiste, nettoyez l'imprimante à l'aide d'un chiffon propre et doux imprégné de détergent doux. Essuyez ensuite l'intérieur de l'imprimante à l'aide d'un chiffon doux et sec.

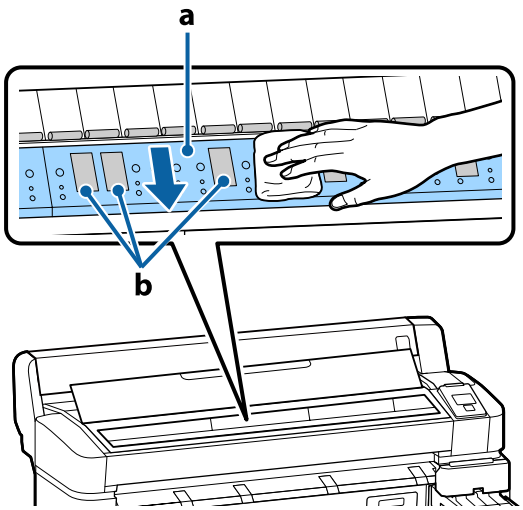

Important :

- *Ne touchez pas le rouleau et les zones d'absorption d'encre (b, indiquées en gris) pendant le nettoyage, sinon les impressions pourraient être tachées.*
- *Veillez à ne pas toucher les tubes d'encre à l'intérieur de l'imprimante. Vous risquez sinon d'endommager l'imprimante.*

4 Si des particules de papier (semblables à de la poudre blanche) s'accumulent sur la plaque, utilisez un cure-dents pour les éliminer.

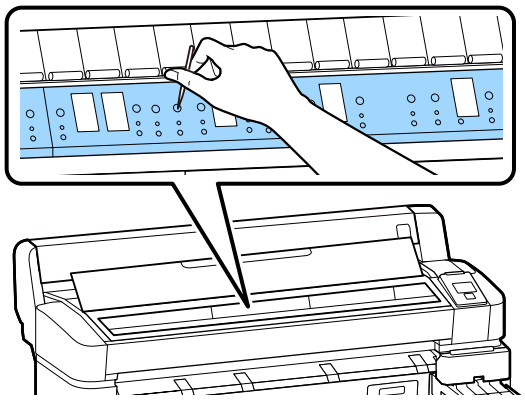

5 Une fois que vous avez terminé le nettoyage, fermez le capot de l'imprimante.

La surface imprimable est toujours sale après avoir nettoyé le cylindre

Procédez comme suit pour nettoyer le rouleau en entraînant et en éjectant le papier rouleau.

1 Mettez l'imprimante sous tension et chargez le papier rouleau le plus large dont vous disposez.

☞ « Chargement et retrait du papier rouleau » à la page 26

2 Appuyez sur la touche ✂·↵ puis sur la touche ▼.

Le papier est alimenté tant que vous appuyez sur la touche ▼. Si le papier n'est pas sali, le nettoyage est terminé.

Coupez le papier une fois le nettoyage terminé.

☞ « Méthode de coupe manuelle » à la page 29

Recharge de l'encre

Période pour les rechargements d'encre

Si le message **Vérifier les niveaux** s'affiche sur le panneau de commande, effectuez immédiatement les deux actions suivantes.

❏ Préparez un pack d'encre de la couleur indiquée.

❏ Vérifiez le niveau d'encre restant, et s'il est inférieur ou égal à 50 mm, remplacez la puce et remplissez l'encre.

Vous ne pourrez pas imprimer si **Remplissez le réservoir** apparaît, même pour une seule couleur. Si le message **Vérifier les niveaux** s'affiche pendant une tâche d'impression, vous pouvez remplacer la puce et remettre de l'encre pendant que l'impression se poursuit.

Packs d'encre compatibles ☞ « Annexe » à la page 106

Important :

Cette imprimante est équipée d'un système d'avertissement du niveau d'encre restante. Les informations concernant la quantité d'encre disponible dans un pack sont enregistrées dans la puce fournie avec tout nouveau pack d'encre. En installant une nouvelle puce sur l'imprimante, ces informations sont enregistrées dans l'imprimante.

Le système d'avertissement pour l'encre restante estime l'encre restante en fonction des informations écrites dans l'imprimante pour un paquet d'encre et des conditions d'utilisation de l'encre, puis affiche un message. Pour préserver l'exactitude de ce système, vous devez remplacer la puce et remplir l'encre dès que possible lorsqu'il reste 50 mm d'encre ou moins dans le réservoir.

Chargement et réservation d'unités de puce

L'écriture des informations sur la quantité d'encre disponible dans un pack lorsqu'une puce est installée sur l'imprimante est appelée « chargement ». Après le chargement, la puce qui était installée sur l'imprimante peut être remplacée par celle livrée avec le nouveau pack d'encre. Le remplacement d'une nouvelle puce après chargement est appelé « réservation ». En procédant à la réservation, les informations sur la quantité d'encre disponible dans un pack sont automatiquement chargées dans l'imprimante depuis la puce réservée simultanément une fois la charge totalement utilisée. La réservation peut être effectuée à tout moment si le niveau d'encre estimé est compris entre 1 et 6.
Lorsque la réservation est effectuée, un avertissement n'est pas affiché lorsque la quantité estimée d'encre devient faible. Rechargez l'encre avec un pack d'encre si l'encre restante est à 50 mm ou moins par rapport au fond du réservoir d'encre. Pour remplacer les puces, reportez-vous aux étapes 2 à 6 de la page suivante.
Vous pouvez vérifier si une puce est réservée ou non grâce aux icônes d'état des puces.

☞ « Compréhension de l'affichage » à la page 12

Remplissage d'encre

La méthode de remplissage dépend du type d'encre. Utilisez la méthode de remplissage qui correspond au type d'encre.

Avant toute opération, consultez la « Fiche de données de sécurité » et tenez compte des remarques suivantes.

Les « Fiches de données de sécurité » sont disponibles sur notre site Web.

Vous pouvez la télécharger sur votre site Web Epson local.

Attention :

- *Rangez les recharges et l'encre usagée dans un lieu hors de portée des enfants.*
- *Pendant la maintenance, portez des lunettes, des gants de protection et un masque.*
  En cas de contact d'encre usagée ou non avec votre peau, vos yeux ou votre bouche, procédez comme suit :
  - *Si le liquide adhère à la peau, rincez en utilisant de grandes quantités d'eau savonneuse. En cas de réaction dans la zone concernée, consultez immédiatement un médecin spécialiste.*
  - *Si le liquide est projeté dans vos yeux, rincez immédiatement avec de l'eau. Le non-respect de cette consigne peut entraîner des rougeurs au niveau des yeux ou une légère inflammation. En cas de problème, consultez un médecin.*
  - *En cas de contact d'un liquide avec l'intérieur de votre bouche, consultez un médecin dans les meilleurs délais.*
  - *En cas d'ingestion, n'essayez pas de provoquer de vomissement. Consultez un médecin dans les meilleurs délais. En cas de vomissement, les éléments expulsés peuvent pénétrer dans la trachée, ce qui présente un danger.*
- *Tenez compte des points suivants lors du remplissage de l'encre.*
  - *Découpez soigneusement la buse de la recharge.*
    Si vous appuyez trop fort, de l'encre risque de gicler.
  - *Ne serrez pas trop fort la recharge d'encre après l'ouverture. De l'encre pourrait s'en échapper.*
  - *Lorsque vous versez de l'encre dans le réservoir, inclinez doucement la recharge pour verser.*

Important :

- *Epson recommande d'utiliser des packs d'encre Epson authentiques.*
  Epson ne peut pas garantir la qualité ou la fiabilité des encres non authentiques.
  L'utilisation d'encres non authentiques peut provoquer des dommages qui ne sont pas couverts par la garantie Epson, et peut, dans certains cas, générer un comportement erratique de l'imprimante.
  Les informations sur le statut des puces non authentiques risquent de ne pas s'afficher, l'utilisation d'encre non authentique est enregistrée et pourra être transmise au service d'assistance.
- *Une encre Epson authentique, autre que les encres précisées ici, peut engendrer des dégâts non couverts par les garanties d'Epson.*
  « Options et consommables » à la page 106
- *Ne posez rien sur le réservoir d'encre et évitez de le cogner. Le réservoir d'encre pourrait se détacher.*
  Contactez votre revendeur ou l'assistance Epson.
- *Ne pas utiliser si des encres High Density Black (Noir Haute Densité) et Black (Noir) sont mélangées. Lorsque vous changez de type d'encre Black (Noir), le réservoir d'encre doit être changé uniquement par un technicien de maintenance. Le changement de type d'encre Black (Noir) est un service payant. Contactez votre revendeur ou l'assistance Epson.*

1 Si le message **Vérifier les niveaux** s'affiche sur le panneau de commande, vérifiez les niveaux d'encre dans le réservoir.

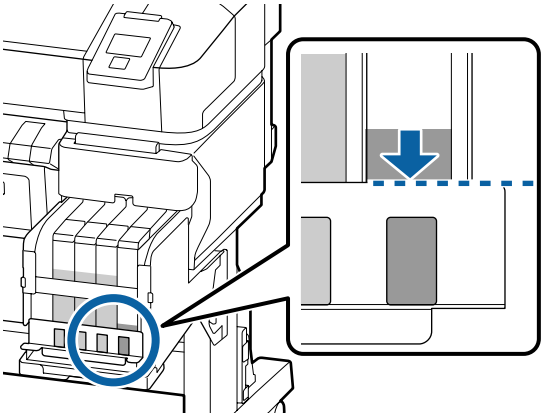

Assurez-vous que le niveau d'encre est inférieur au bord supérieur du plateau métallique.
Passez à l'étape 7 si l'état de la puce sur le panneau de commande indique Réservée. Si ce n'est pas le cas, passez à l'étape 2.

Lorsque la quantité d'encre restante est supérieure au bord supérieur du plateau métallique

Vous ne pouvez pas vider l'intégralité du nouveau pack d'encre dans le réservoir d'encre. Poursuivez l'utilisation jusqu'à ce que le niveau d'encre atteigne le bord supérieur de la plaque métallique.

Lorsque la quantité d'encre restante est en dessous de la partie supérieure du trou

Lorsque la quantité d'encre restante tombe en dessous de la partie supérieure du trou, celle-ci peut être inférieure à la valeur minimale et l'impression peut être interrompue. Rechargez l'encre tout de suite.

Important :

Lorsque l'encre restante est au-dessus du bord supérieur de la plaque métallique et qu'un message ***Remplissez le réservoir*** *s'affiche, vous devez remplacer le réservoir d'encre. Remplacez les réservoirs d'encre. Les remplacements et réparations sont payants.*

Lors d'un remplacement ou d'une réparation, l'encre présente dans le réservoir est mise au rebut. Ceci est nécessaire, car le dysfonctionnement du réservoir résulte de la poussière, des résidus et autres corps étrangers mélangés avec l'encre.

La fréquence de remplacement du réservoir d'encre dépend de l'environnement et des conditions d'utilisation.

Contactez votre revendeur ou l'assistance Epson.

2 Ouvrez le capot latéral.

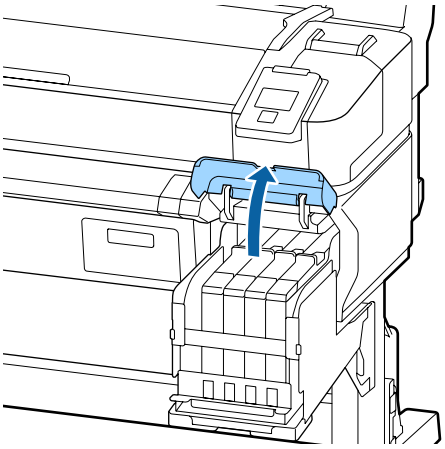

3 Insérez un doigt dans le creux au niveau de la partie supérieure de la réglette et tirez vers vous.

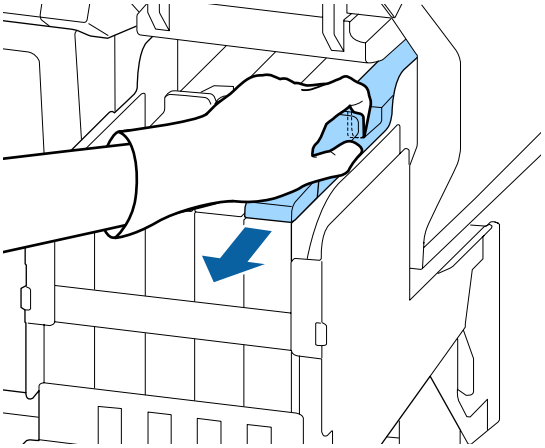

Important :

Ne faites pas basculer la réglette. Toute chute de la puce risquerait de l'endommager.

4 Retirez la puce de la réglette.

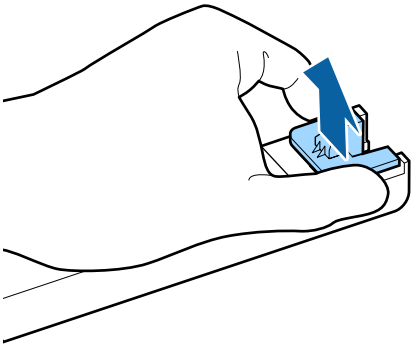

5 Installez la puce fournie avec la nouvelle recharge d'encre.

Pendant l'installation, vérifiez que les étiquettes de la réglette et de la puce sont de la même couleur.

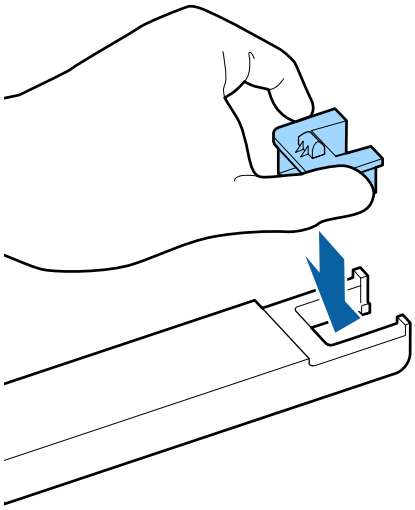

6 Tenez la réglette horizontalement et insérez-la. Fermez le capot latéral.

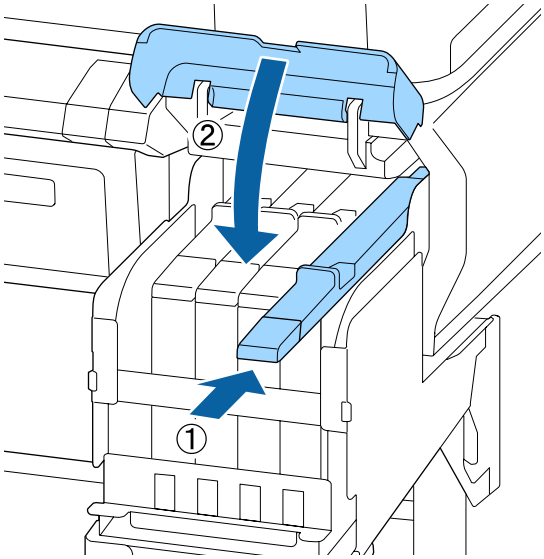

Important :

N'appuyez pas trop fort sur la réglette. Vous pourriez l'endommager.

7 Secouez la nouvelle recharge d'encre, en exerçant un mouvement latéral de 5 cm pendant 5 secondes (environ 15 allers-retours) comme indiqué sur l'illustration.

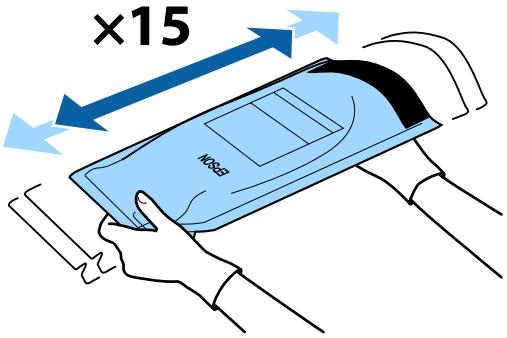

8 Avant d'ouvrir le cache de l'orifice sur la réglette, vérifiez qu'aucun avertissement ou erreur ne s'affiche sur le panneau de commande.

Si une erreur ou un avertissement est affiché, suivez les messages pour résoudre l'erreur ou l'avertissement, puis réalisez les opérations suivantes.

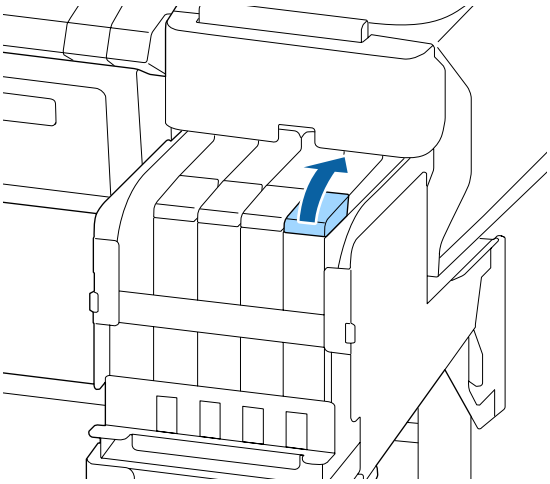

9 Retirez le capuchon d'arrivée d'encre du réservoir d'encre.

La manière de retirer le capuchon d'arrivée d'encre diffère en fonction du type d'encre rechargée.

> **Important :**
>
> *Retirez doucement le capuchon d'arrivée d'encre. De l'encre peut être projetée si vous retirez le capuchon trop rapidement.*

Sauf pour l'encre High Density Black (Noir Haute Densité)

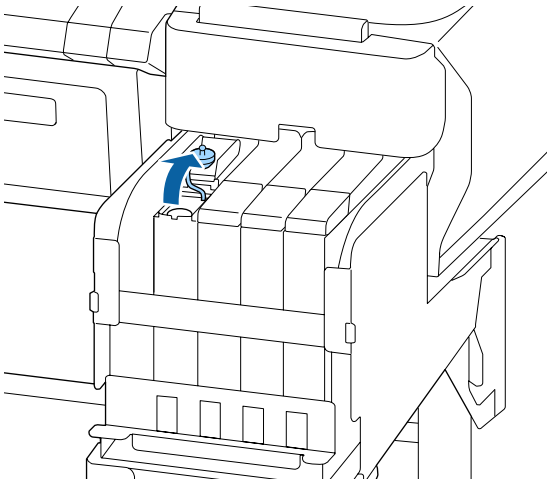

Pour l'encre High Density Black (Noir Haute Densité)

(1) Pour retirer le capuchon d'arrivée d'encre, maintenez la partie entourée d'un cercle dans l'illustration. Si le bouchon est retiré avec une autre partie, l'encre colle.

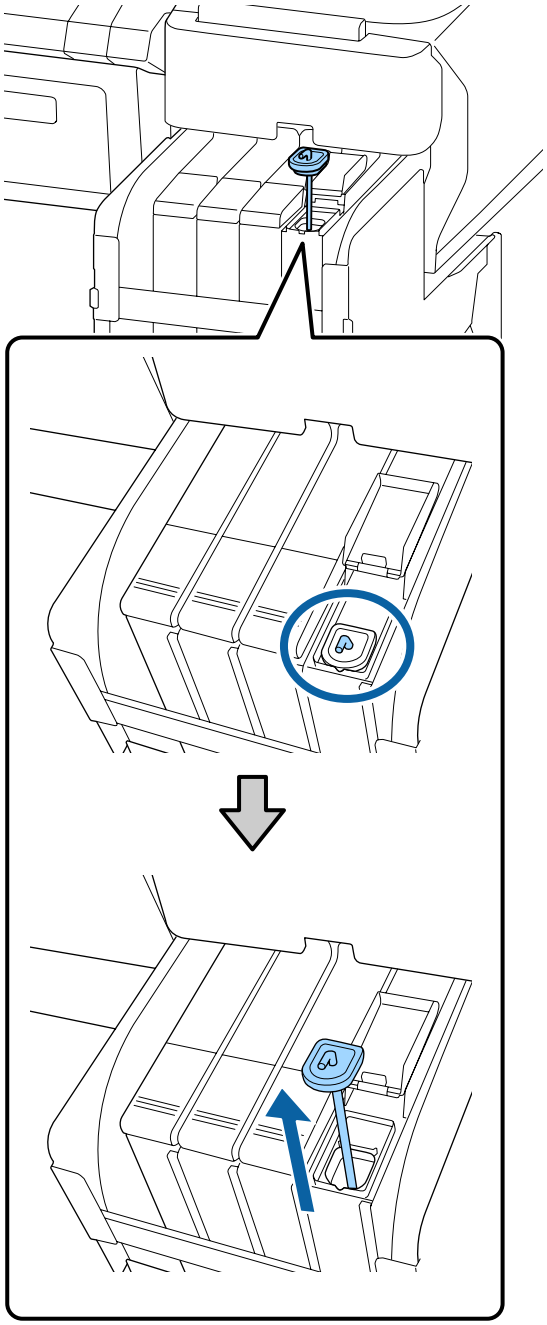

(2) Accrochez la tige de mélange au-dessus de la saillie sur le réservoir d'encre.

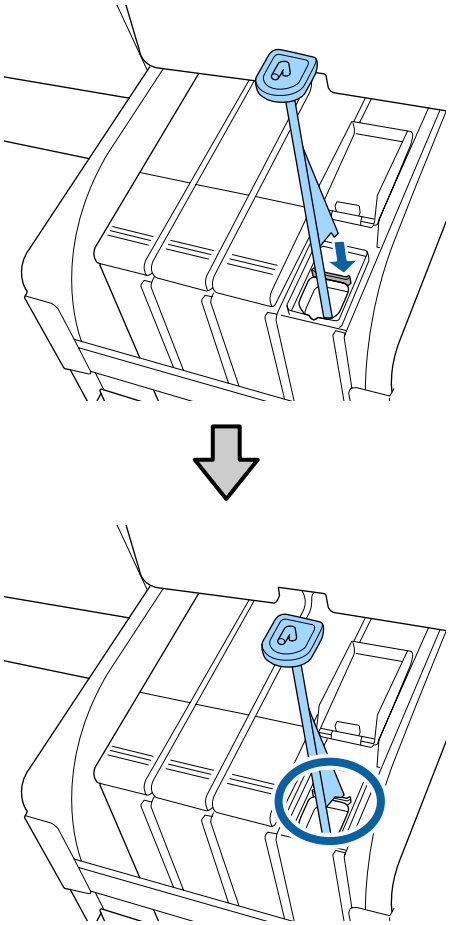

10 Déchirez l'extrémité du bec verseur du pack d'encre.

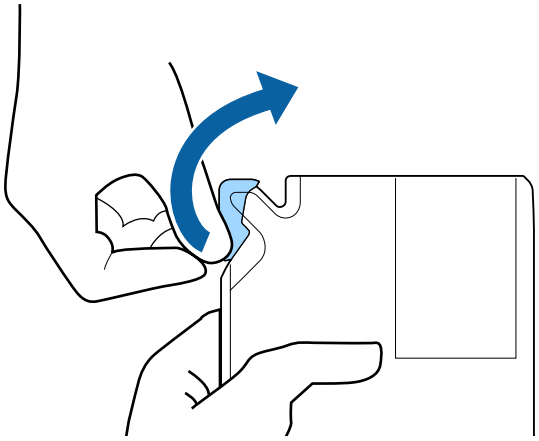

11 Remplissez le réservoir d'encre avec l'encre du pack.

Insérez le bec du pack d'encre dans la rainure d'arrivée d'encre du réservoir et inclinez-le lentement pour verser l'encre.

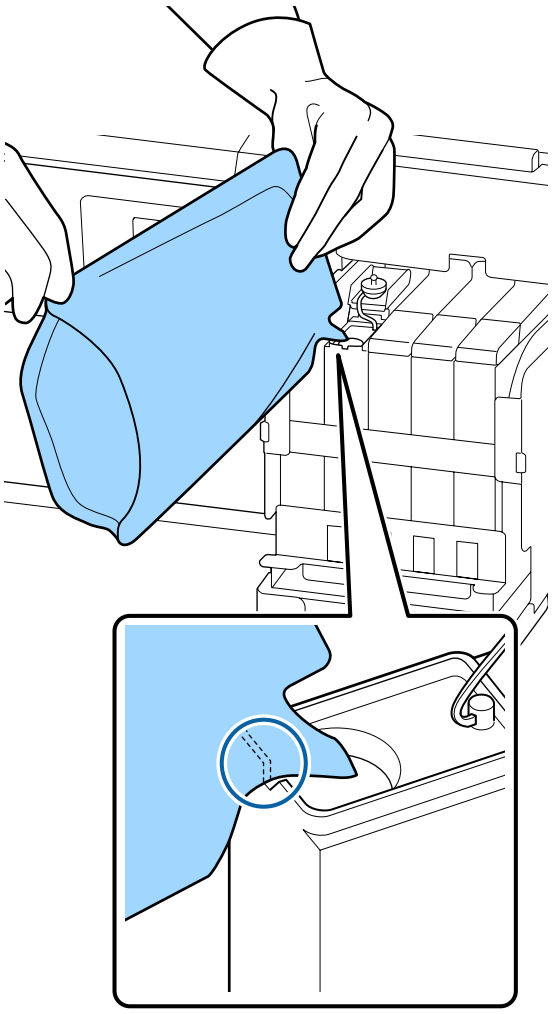

Important :

Utilisez toute l'encre de la recharge lors d'un même remplissage.

N'utilisez pas l'encre d'un même pack pour remplir plusieurs réservoirs d'encre.

Ceci empêche le bon affichage des messages du système d'avertissement de l'encre restante.

12 Remettez le capuchon d'arrivée d'encre sur le réservoir.

La manière de fixer le capuchon d'arrivée d'encre diffère en fonction du type d'encre rechargée.

Sauf pour l'encre High Density Black (Noir Haute Densité)

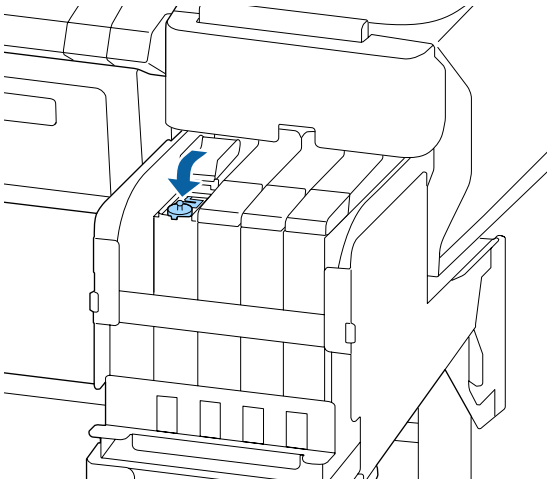

Pour l'encre High Density Black (Noir Haute Densité)

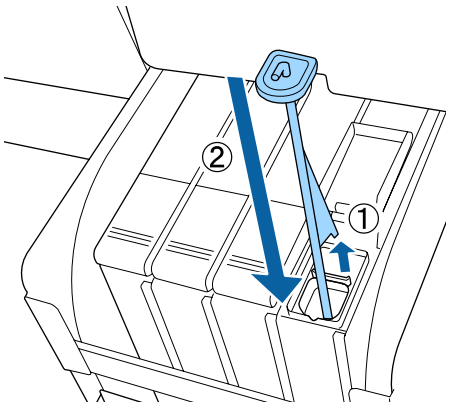

Important :

Appuyez fermement sur le capuchon d'arrivée d'encre afin qu'il reste en place. Si la réglette touche le capuchon d'arrivée d'encre lorsque vous l'enlevez, le capuchon pourrait être endommagé.

13 Fermez le capot d'arrivée d'encre.

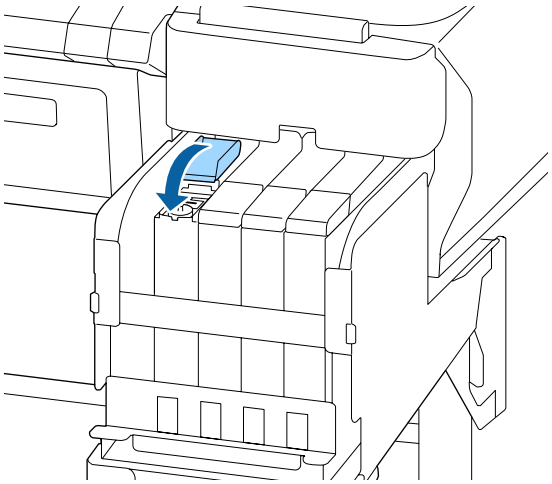

Mise au rebut de l'encre usagée

Quand procéder à la préparation et au remplacement

Le message Préparez une bouteille d'encre usagée vide. s'affiche

Préparez un Waste Ink Bottle (Bidon d'encre résiduelle) neuf dès que possible.

Lorsque vous souhaitez remplacer le Waste Ink Bottle (Bidon d'encre résiduelle) à ce stade, par exemple suite à des opérations de nuit, sélectionnez Compteur encre usagée dans le menu Maintenance après avoir remplacé le flacon. Si vous n'exécutez pas Compteur encre usagée, le compteur d'encre usagée ne fonctionnera pas correctement.

Menu Maintenance « Menu Maintenance » à la page 58

Compteur encre usagée « Compteur encre usagée » à la page 85

> ***Important :***
>
> *Sauf en cas d'indications contraires, ne retirez jamais le Waste Ink Bottle (Bidon d'encre résiduelle) pendant que vous imprimez ou lors du nettoyage de la tête. Les résidus d'encre risquent de fuir.*

Le message Remplacez le flacon d'encre résiduelle et appuyez sur OK s'affiche

Remplacez immédiatement le Waste Ink Bottle (Bidon d'encre résiduelle) par un flacon neuf.

Procédure de remplacement « Remplacement du Waste Ink Bottle (Bidon d'encre résiduelle) » à la page 85

Compteur encre usagée

L'imprimante suit la quantité d'encre usagée et affiche le message suivant lorsque le compteur atteint le seuil d'avertissement. **Remplacez le flacon d'encre résiduelle et appuyez sur OK.** Lorsque vous remplacez le Waste Ink Bottle (Bidon d'encre résiduelle) par un flacon neuf, le compteur est automatiquement réinitialisé.

Si vous devez remplacer le flacon d'encre résiduelle avant que le message ne s'affiche, exécutez Compteur encre usagée dans le menu Maintenance après avoir remplacé le flacon.

Menu Maintenance « Menu Maintenance » à la page 58

> ***Important :***
>
> *Si vous remplacez le Waste Ink Bottle (Bidon d'encre résiduelle) avant d'y être invité par un message, réinitialisez le compteur d'encre usagée. Autrement, le délai de remplacement du Waste Ink Bottle (Bidon d'encre résiduelle) ne sera pas indiqué correctement par le prochain message.*

Remplacement du Waste Ink Bottle (Bidon d'encre résiduelle)

Procédez comme suit pour remplacer les pièces.

Avant d'entamer cette procédure, tenez compte des informations suivantes :

« Précautions concernant la maintenance » à la page 71

1 Retirez le Waste Ink Bottle (Bidon d'encre résiduelle) du support du Waste Ink Bottle (Bidon d'encre résiduelle).

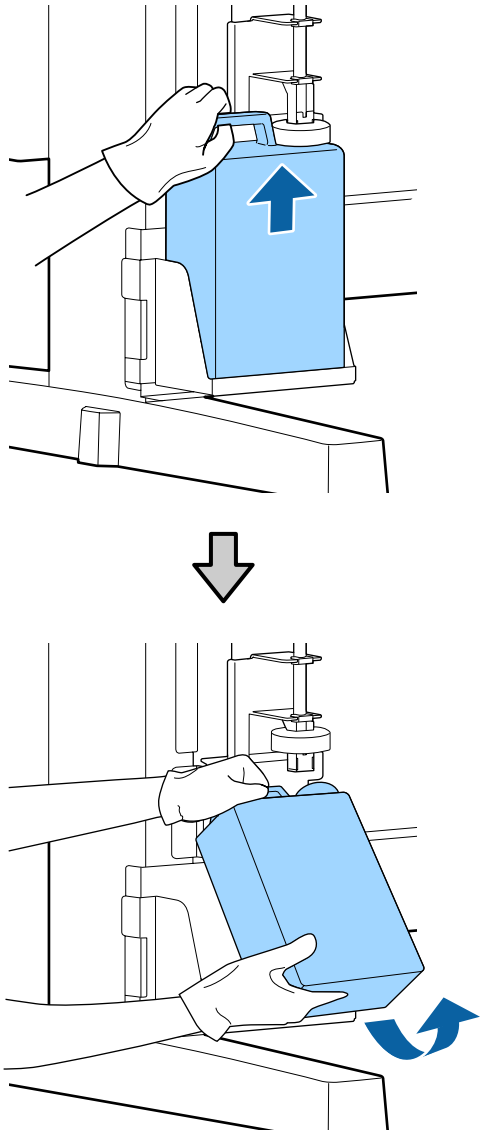

Si l'arrière du bouchon est taché, essuyez-le.

2 Insérez le tube du flacon d'encre résiduelle dans le goulot du nouveau Waste Ink Bottle (Bidon d'encre résiduelle) et placez le Waste Ink Bottle (Bidon d'encre résiduelle) dans son support.

Veillez à bien fermer le couvercle du Waste Ink Bottle (Bidon d'encre résiduelle) usagé.

Important :

- *Vérifiez que le tube d'encre usagée est inséré dans le goulot du bidon d'encre résiduelle. Si le tube n'est pas inséré dans le bidon, de l'encre sera projetée tout autour.*
- *Vous aurez besoin du couvercle du Waste Ink Bottle (Bidon d'encre résiduelle) lors de la mise au rebut de l'encre usagée. Conservez le couvercle dans un lieu sûr, ne le jetez pas.*

3 Abaissez le bouchon.

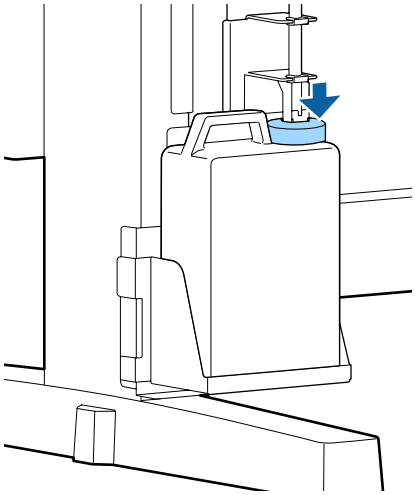

Important :

Vérifiez que le bouchon est fermement enclenché sur l'entrée de la bouteille. S'il y a un espace, de l'encre usagée pourrait être projetée et tacher les surfaces environnantes.

4 Appuyez sur la touche OK.

5 Vérifiez à nouveau que le nouveau Waste Ink Bottle (Bidon d'encre résiduelle) est bien installé. Appuyez sur la touche pour OK réinitialiser le compteur d'encre usagée.

☞ « Manipulation des consommables usagés » à la page 96

Nettoyage des buses obstruées

Vérifiez et effectuez les opérations suivantes dans l'ordre jusqu'à ce que les buses obstruées soient nettoyées.

Recherche de buses obstruées

Imprimez un motif de vérification, puis vérifiez le contenu suivant.

- ❏ Y a-t-il des buses obstruées ?
- ❏ Quelles sont les lignes de buses obstruées ?

⇩ Si les buses sont obstruées

Effectuer un nettoyage des têtes (léger)

Il existe trois niveaux de nettoyage de la tête disponibles ; léger, moyen et approfondi.

Utilisez la fonction **Exécuter (léger)**, puis imprimez un motif de vérification. Utilisez le motif pour vérifier si les buses obstruées ont été nettoyées.

⇩ Si les buses sont encore obstruées

Effectuer un nettoyage des têtes (moyen)

Utilisez la fonction **Exécuter (moyen)**, puis imprimez un motif de vérification. Utilisez le motif pour vérifier si les buses obstruées ont été nettoyées.

⇩ Si les buses sont encore obstruées

Effectuer un nettoyage des têtes (approfondi)

Utilisez la fonction **Exécuter (lourd)**, puis imprimez un motif de vérification. Utilisez le motif pour vérifier si les buses obstruées ont été nettoyées.

⇩ Si les buses sont encore obstruées

L'imprimante nécessite un nettoyage interne.

Effectuez les opérations suivantes en fonction de l'état des résultats d'impression.

Lorsque des lignes horizontales apparaissent ou que les couleurs sont fausses

☞ « Lorsque des lignes horizontales apparaissent ou que les couleurs sont fausses » à la page 67

Si un écoulement d'encre survient

☞ « Si un écoulement d'encre survient » à la page 68

Impression d'un motif de vérification

Touches utilisées pour les paramètres suivants

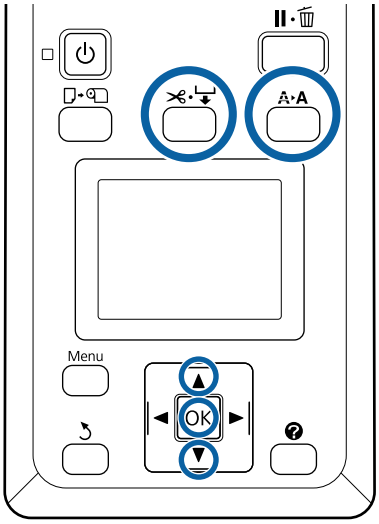

1. Vérifiez que l'imprimante est prête à imprimer. Appuyez sur la touche **A▸A**.

   Le menu Maintenance s'affiche.

2. Vérifiez que **Vérif Buses** est mis en surbrillance et appuyez sur la touche OK.

   Un message de confirmation s'affiche.

3. Appuyez sur la touche OK pour imprimer un motif de vérification.

4 Inspectez le motif des buses.

Lorsque le papier est chargé dans l'enrouleur automatique en option, il n'est pas coupé automatiquement après l'impression du motif de vérification. Si le motif de vérification est difficile à voir, vous pouvez alimenter le papier en procédant comme suit, puis vérifier.

(1) Appuyez sur la touche ✂·⏎.

(2) Appuyez sur la touche ▼ pour entraîner le papier jusqu'à ce que le motif de vérification soit clairement visible.

(3) Après avoir vérifié le motif de vérification, appuyez sur la touche ▲ pour rembobiner le papier.

(4) Appuyez sur la touche ↺ pour revenir au menu.

Exemple de buses propres

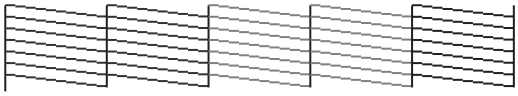

Il n'y a pas de zones vides dans le motif de vérification des buses.

Sélectionnez **Quitter** et appuyez sur la touche OK pour fermer le menu.

Exemple de buses obstruées

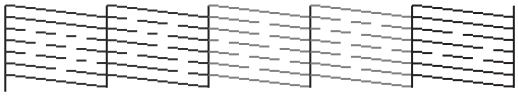

Procédez au nettoyage de la tête s'il manque certaines parties du motif.

☞ « Nettoyage de la tête » à la page 88

> **Important :**
>
> *Débouchez toujours les buses de toutes les couleurs avant de reprendre l'utilisation. S'il reste des buses obstruées (notamment les buses des couleurs non utilisées) lors de l'impression après la reprise, il sera alors impossible de déboucher les buses.*

Nettoyage de la tête

S'il existe des segments pâles ou manquants dans le motif de vérification, vous pourrez peut-être déboucher les buses en nettoyant la tête d'impression.

Il n'est pas nécessaire de nettoyer la tête si les résultats de l'impression ne présentent pas de zones pâles ou autres problèmes de couleurs.

Procédure de nettoyage de la tête

Touches utilisées pour les paramètres suivants

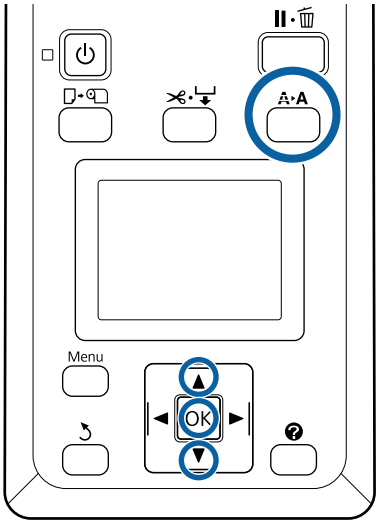

1 Vérifiez que l'imprimante est prête à imprimer. Appuyez sur la touche A▸A.

Le menu Maintenance s'affiche.

2 Appuyez sur les touches ▼/▲ pour mettre en surbrillance **Nettoyage tête** et appuyez sur la touche OK.

3 Sélectionnez la méthode pour indiquer les rangées de buses à nettoyer.

Toutes les buses

Inspectez le motif imprimé et sélectionnez cette méthode si tous les motifs ont des zones pâles ou manquantes. Si vous avez sélectionné **Toutes les buses**, passez à l'étape 5.

Buses sélectionnées

Inspectez le motif imprimé et sélectionnez cette méthode si seulement certains motifs (rangées de buses) ont des zones pâles ou manquantes. Vous pouvez sélectionner plusieurs rangées de buses.

4 Sélectionnez les rangées de buses à nettoyer.

- ❏ Appuyez sur les touches ▼/▲ pour mettre en surbrillance les numéros correspondant aux motifs de vérification présentant des segments pâles ou manquants, et appuyez sur la touche OK pour les sélectionner.
- ❏ Une fois que vous avez sélectionné les rangées de buses à nettoyer, mettez **Continuer** en surbrillance et appuyez sur la touche OK.

5 Sélectionnez un niveau de nettoyage et appuyez sur la touche OK.

Commencez par **Exécuter (léger)**.

6 Le nettoyage de la tête est exécuté.

Après le nettoyage des têtes, examinez le motif de vérification imprimé pour vous assurer que toutes les têtes ont été nettoyées.

Remplacement des essuyeurs et dispositifs de nettoyage des essuyeurs

Si la qualité des tirages ne s'améliore pas après avoir nettoyé la tête et les capuchons plusieurs fois, remplacez les essuyeurs et dispositifs de nettoyage des essuyeurs.

Procédez comme suit pour remplacer les pièces.

Avant d'entamer cette procédure, tenez compte des informations suivantes :

☞ « Précautions concernant la maintenance » à la page 71

Touches utilisées pour les paramètres suivants

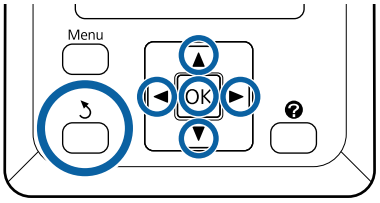

1 Vérifiez que l'imprimante est sous tension. Appuyez sur les touches ◀/▶ pour sélectionner l'onglet 🔧, puis appuyez sur la touche OK.

Le menu Maintenance s'affiche.

2 Appuyez sur les touches ▲/▼ pour sélectionner **Nettoyage cap tête**, puis appuyez sur la touche OK.

3 Appuyez sur la touche OK.

La tête d'impression se place en position de nettoyage.

4 Pour ouvrir le capot de maintenance, suivez les instructions du panneau de commande.

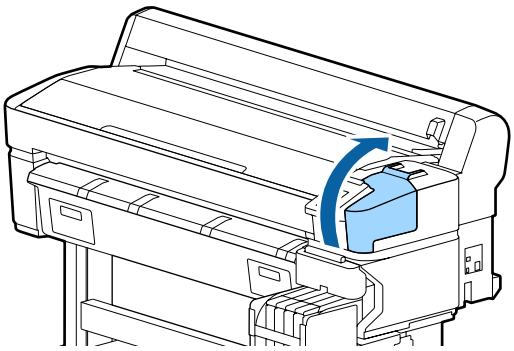

5 Retirez le dispositif de nettoyage de l'essuyeur.

Saisissez le dispositif de nettoyage comme indiqué et sortez-le de l'imprimante.

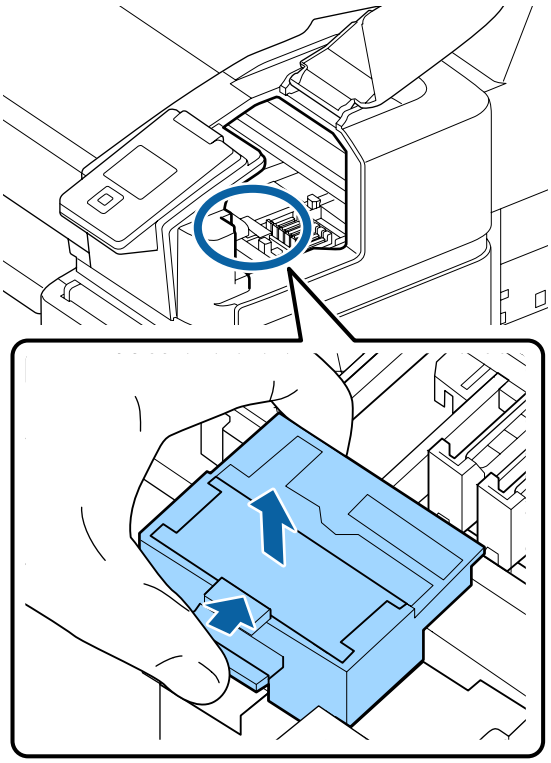

6 Insérez un nouveau dispositif de nettoyage de l'essuyeur.

Placez-le sur le point de fixation et appuyez jusqu'à ce qu'un déclic confirme la mise en place.

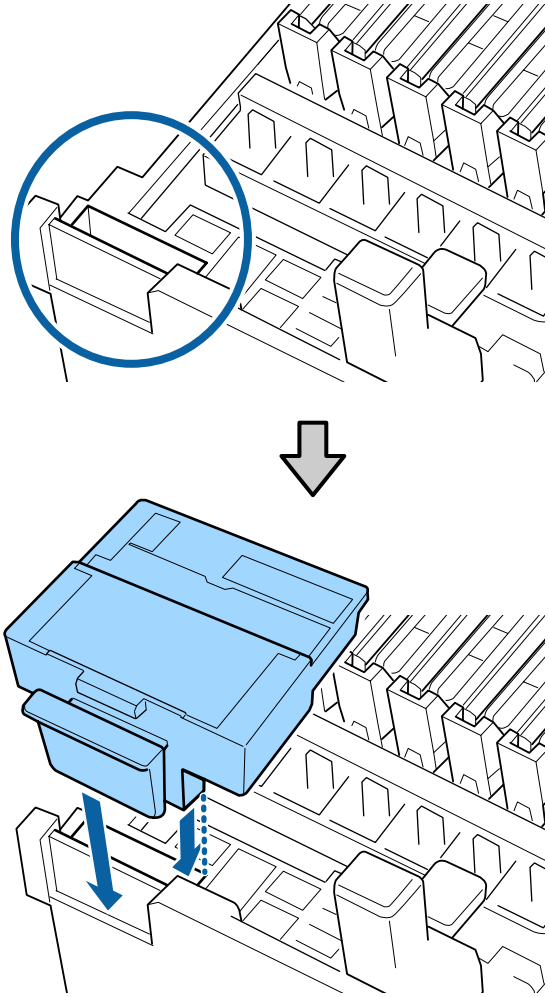

7 Retirez l'essuyeur.

Tenez l'essuyeur par le point de fixation, inclinez-le sur la gauche et sortez-le.

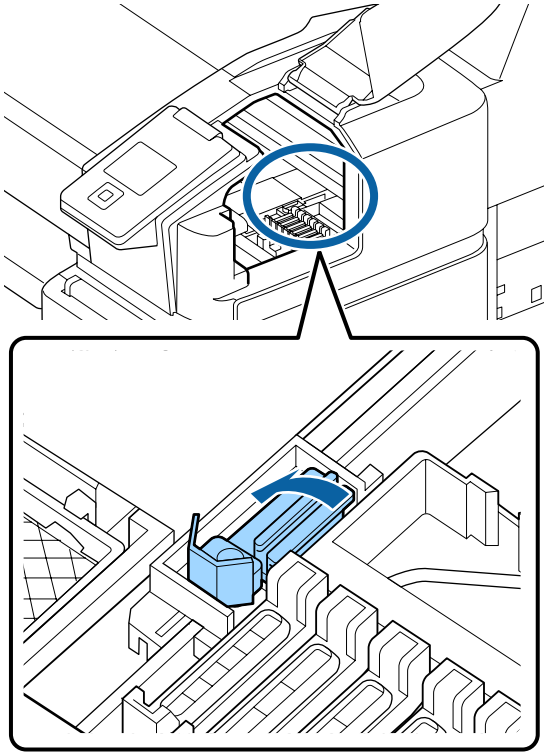

8 Insérez un nouvel essuyeur.

Retirez le capuchon de l'élément de nettoyage de l'essuyeur.

Placez-le sur le point de fixation et appuyez jusqu'à ce qu'un déclic confirme la mise en place.

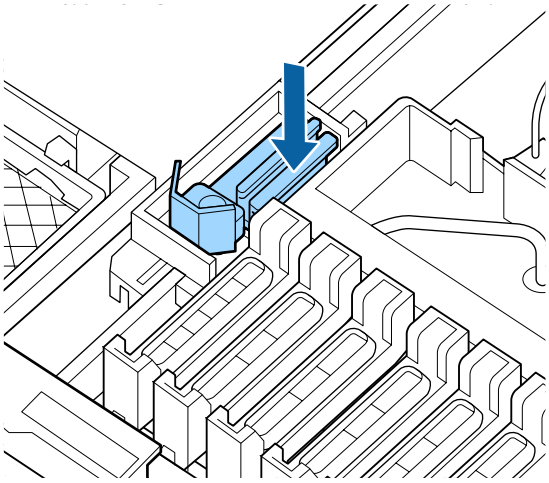

9 Après le remplacement, fermez le capot de maintenance et appuyez deux fois sur la touche OK.

Mise au rebut des essuyeurs et des dispositifs de nettoyage de l'essuyeur

☞ « Manipulation des consommables usagés » à la page 96

Maintenance de la tête d'impression

Si de l'encre continue de s'écouler sur les tirages, même après avoir nettoyé plusieurs fois la tête d'impression, utilisez le kit de maintenance de la tête pour nettoyer la tête d'impression.

Avant de commencer, préparez les éléments suivants.

Lisez ce qui suit avant de commencer la procédure.

☞ « Précautions concernant la maintenance » à la page 71

Touches utilisées pour les paramètres suivants

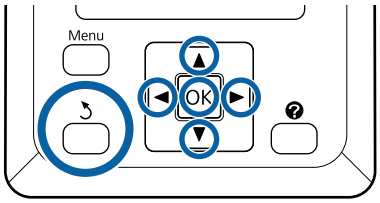

1 Vérifiez que l'imprimante est prête à imprimer. Appuyez sur les touches ◀/▶ pour sélectionner ⚒, puis appuyez sur la touche OK.

Le menu Maintenance s'affiche.

2 Appuyez sur les touches ▼/▲ pour sélectionner **Maintenance tête** et appuyez sur la touche OK.

3 Lorsque le message **Préparez le kit de maintenance de la tête. Continuer ?** s'affiche, sélectionnez **Oui** et appuyez sur la touche OK.

La tête d'impression se déplace.

4 Retirez la pellicule protectrice des deux tampons de nettoyage.

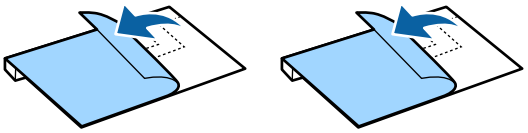

5 Ouvrez le capot de l'imprimante, puis placez les tampons de nettoyage sur les cylindres des deux côtés de la tête d'impression (a).

Position

Positionnez le tampon comme indiqué sur l'illustration.

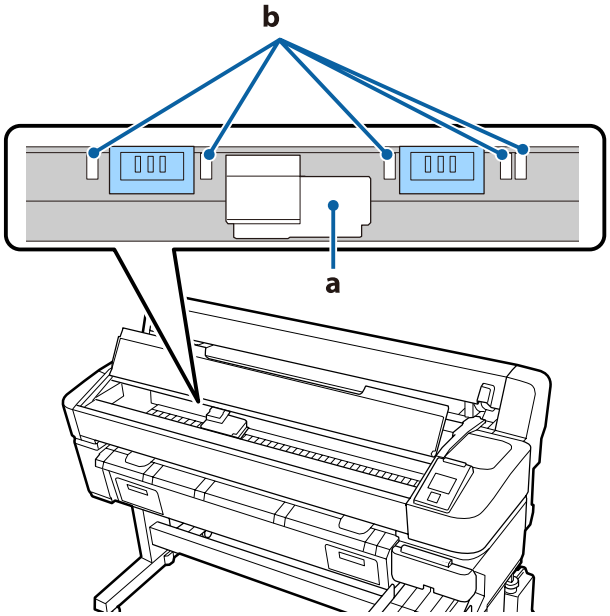

> **Important :**
> *Positionnez les tampons de nettoyage de sorte qu'il ne recouvrent pas les zones d'absorption d'encre (b) des cylindres. Dans le cas contraire, les zones d'absorption (b) pourraient coller à la surface adhésive des tampons de nettoyage et être retirées avec eux.*

Méthode de positionnement

Positionnez les tampons de nettoyage en appuyant leurs bords contre le rouleau.

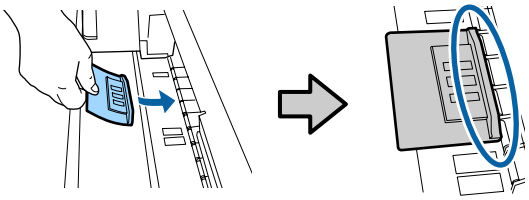

Important :

- *Positionnez les tampons de nettoyage de sorte qu'il n'y ait pas d'espace entre eux et le rouleau. Si les tampons de nettoyage ne sont pas positionnés correctement, le nettoyage sera incomplet.*
- *Ne déplacez pas la tête d'impression manuellement. Vous pourriez l'endommager.*

6 Frottez les zones illustrées avec votre doigt pour fixer le tampon de nettoyage.

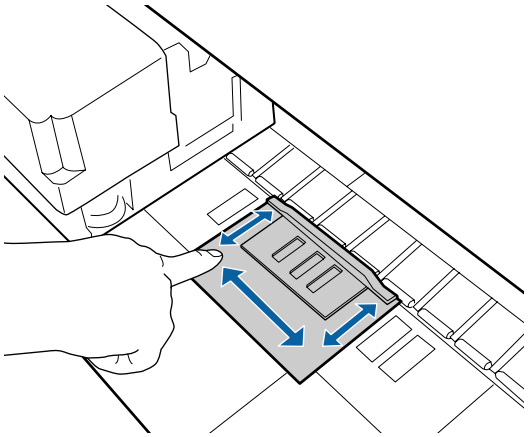

Important :

Veillez à ce qu'il ne reste aucune partie adhésive des tampons non fixée. N'appuyez pas trop fort sur les tampons de nettoyage à ce stade. Vous risqueriez de déformer le cylindre.

7 Fermez le capot de l'imprimante et appuyez sur la touche OK.

La maintenance de la tête d'impression commence.

Important :

N'ouvrez pas le capot de l'imprimante pendant le nettoyage. Le nettoyage s'arrête si vous ouvrez le capot.

8 Suivez les instructions affichées sur le panneau de commande pour ouvrir le capot de l'imprimante et retirer les deux tampons de nettoyage.

Important :

- *Retirez doucement les tampons afin qu'aucun résidu ne se dépose sur les surfaces environnantes.*
- *Examinez le cylindre et retirez toute poussière ou tout résidu éventuellement présent.*
  « Nettoyage du cylindre » à la page 77

Ne réutilisez pas les tampons de nettoyage.

« Manipulation des consommables usagés » à la page 96

9 Fermez le capot de l'imprimante et appuyez sur la touche OK.

Le nettoyage de la tête commence. L'opération s'arrête une fois la tête nettoyée.

Remplacement du cutter

Remplacez la coupeuse lorsqu'elle ne découpe plus le papier de manière nette.

Coupeuse prise en charge

« Options et consommables » à la page 106

Utilisez un tournevis cruciforme pour remplacer la coupeuse. Vérifiez que vous avez sous la main un tournevis cruciforme avant de remplacer la coupeuse.

Important :

- *Veillez à ne pas endommager la lame du cutter. Ne faites pas tomber et ne cognez pas la lame contre des objets durs, car elle pourrait s'ébrécher.*
- *Les feuillets présents entre les nouvelles coupeuses servent à protéger les lames. Ne retirez pas ces feuillets lorsque vous remplacez la coupeuse.*

Lisez ce qui suit avant de commencer la procédure.

« Précautions concernant la maintenance » à la page 71

Touches utilisées pour les paramètres suivants

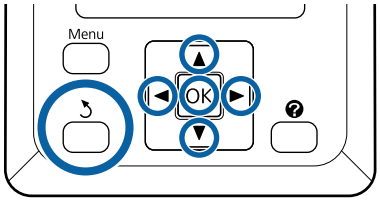

1 Vérifiez que l'imprimante est prête à imprimer. Appuyez sur les touches ◀/▶ pour sélectionner 🔧, puis appuyez sur la touche OK.

Le menu Maintenance s'affiche.

2 Appuyez sur les touches ▼/▲ pour sélectionner **Maintenance cutter** et appuyez sur la touche OK.

3 Appuyez sur les touches ▼/▲ pour mettre **Remplacer cutter** en surbrillance et appuyez sur la touche OK.

4 La coupeuse se déplace vers la position de remplacement.

5 Retirez l'ancienne coupeuse de l'imprimante.

Desserrez la vis maintenant la coupeuse en place à l'aide d'un tournevis cruciforme, puis retirez la coupeuse tout droit.

> ⚠ ***Attention :***
>
> *Rangez la coupeuse hors de portée des enfants. La lame de la coupeuse peut provoquer des blessures. Procédez avec précaution lorsque vous remplacez la coupeuse.*

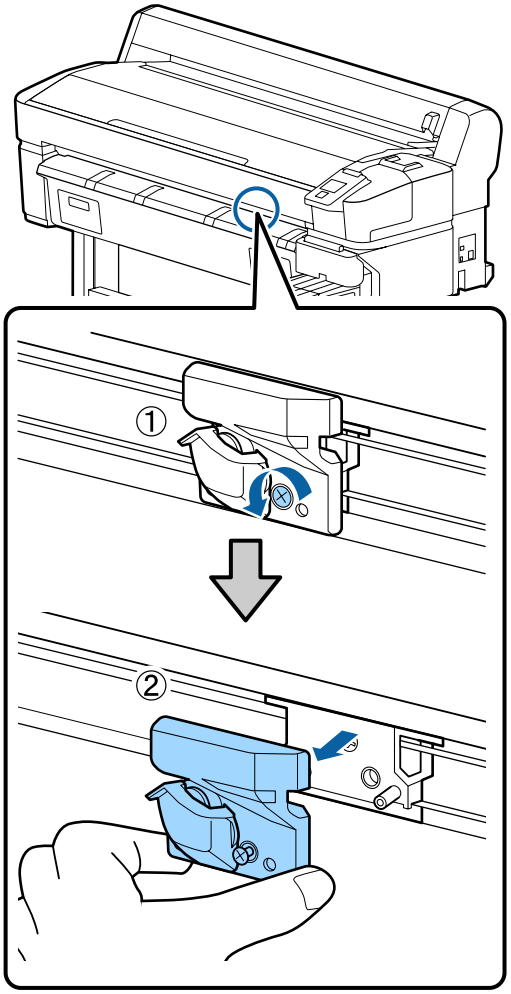

6 Installez la nouvelle coupeuse.

Insérez la coupeuse de manière à ce que la broche sur l'imprimante corresponde avec le trou sur la coupeuse. Utilisez un tournevis cruciforme pour resserrer la vis et maintenir la coupeuse en place.

> ❗ ***Important :***
>
> *Serrez fermement les vis. Si la coupeuse n'est pas bien fixée, la position de coupe pourra se décaler ou présenter un angle incorrect.*

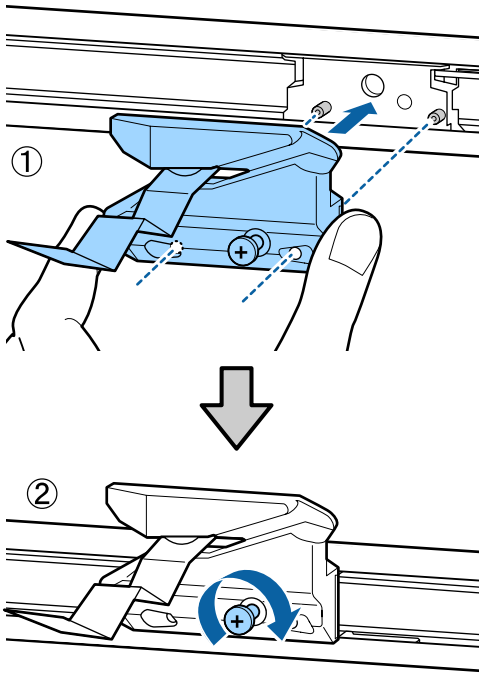

7 Lorsque le remplacement de la coupeuse est terminé, appuyez sur la touche OK.

La coupeuse retourne à sa position d'origine.

Le feuillet de protection est automatiquement retiré de la coupeuse.

Prêt est affiché sur le panneau de contrôle une fois la procédure terminée.

Ajustement de l'entraînement du papier lors de l'impression

Vous pouvez procéder à un réglage fin de l'entraînement du papier lors de l'impression. Le fait d'ajuster pendant l'impression vous permet d'évaluer rapidement le résultat.

Touches utilisées pour les paramètres suivants

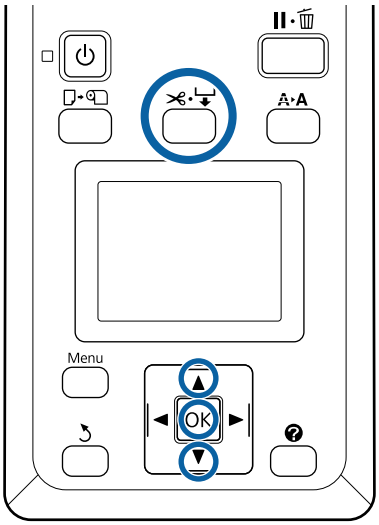

1 Appuyez sur la touche ✂·⏎ lors de l'impression.

2 Une valeur de réglage apparaît à l'écran. Appuyez sur les touches ▲/▼ pour choisir une valeur d'ajustement.

Si l'entraînement est trop faible et que des bandes sombres (rayures foncées) apparaissent, augmentez l'entraînement (+).

Si l'entraînement est trop fort et que des bandes claires (rayures pâles) apparaissent, réduisez l'entraînement (-).

3 Si vous n'êtes pas satisfait avec les résultats, appuyez sur les touches ▼/▲ pour saisir une valeur d'ajustement.

4 Une fois les réglages terminés, appuyez sur la touche OK.

Remarque :
Si les réglages ont été modifiés, l'icône s'affiche sur le panneau de commande comme illustré ci-dessous. Procédez comme suit pour effacer l'icône.

❏ *Procédez à nouveau à l'**Réglage Alim Papier**.*

❏ *Sélectionnez **Rétablir paramètres**.*

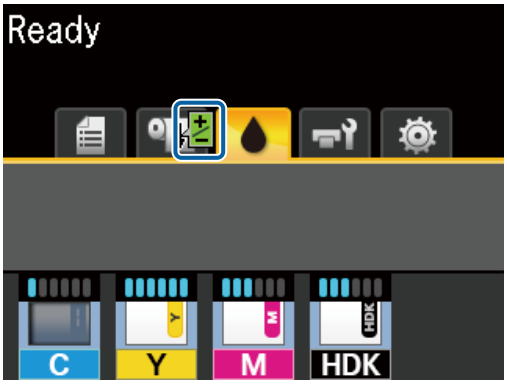

Manipulation des consommables usagés

Les pièces usagées suivantes, souillées par de l'encre, sont classées en tant que déchets industriels.

❏ Tige de nettoyage

❏ Essuyeur

❏ Dispositif de nettoyage de l'essuyeur

❏ Liquide de nettoyage des capuchons

❏ Packs d'encre

❏ Encre résiduelle

❏ Waste Ink Bottle (Bidon d'encre résiduelle)

❏ Kit de maintenance de la tête

❏ Papier après l'impression

Mettez ces éléments au rebut conformément aux lois en vigueur dans votre pays. Confiez par exemple l'opération à un organisme spécialisé dans la mise au rebut des déchets industriels. Dans ce cas, fournissez-lui la « Fiche de données de sécurité ».

Vous pouvez la télécharger sur votre site Web Epson local.

Résolution des problèmes

Lorsqu'un message s'affiche

Si l'un des messages suivants s'affiche, lisez et suivez les consignes ci-dessous.

Messages	Suite à donner
Préparez une bouteille d'encre usagée vide.	Le Waste Ink Bottle (Bidon d'encre résiduelle) est presque plein. Préparez un Waste Ink Bottle (Bidon d'encre résiduelle) neuf. « Options et consommables » à la page 106
Erreur de carte à puce Carte à puce non reconnue. Réinsérez ou remplacez-la.	❏ Retirez et réinsérez la puce. Si l'erreur persiste, remplacez par une nouvelle puce. « Recharge de l'encre » à la page 78 ❏ Il est possible que de la condensation se soit formée sur l'unité de puce. Conservez le réservoir à température ambiante pendant au moins 4 heures. « Remarques sur la manipulation des packs d'encre et des réservoirs d'encre » à la page 18
Erreur de carte à puce Carte à puce non reconnue. Remplir lorsque l'encre correspond à étiquette ?	Utilisez uniquement des puces fournies avec les recharges d'encre Epson indiquées. N'utilisez aucune autre recharge Epson non indiquée. « Options et consommables » à la page 106
Vérifier les niveaux	La puce est proche de sa fin de vie. Procurez-vous dès que possible une recharge d'encre de la couleur appropriée. Contrôlez l'encre restante dans le réservoir en vous basant sur les repères de la recharge. Lorsque le niveau d'encre restant est inférieur ou égal à 50 mm, remplacez la puce et remplissez l'encre. S'il reste plus de 50 mm d'encre dans le réservoir, continuez de l'utiliser jusqu'à ce que le niveau atteigne 50 mm. « Options et consommables » à la page 106 « Remarques sur la manipulation des packs d'encre et des réservoirs d'encre » à la page 18 « Recharge de l'encre » à la page 78
Err inst micrologiciel Err mise à j micrologiciel. Redémarrez l'imprimante.	Mettez l'imprimante hors tension, patientez quelques minutes, puis remettez l'imprimante sous tension. Utilisez EPSON LFP Remote Panel 2 pour mettre à niveau le micrologiciel à nouveau. Si ce message s'affiche de nouveau sur le panneau de commande, contactez votre revendeur ou l'assistance Epson.
Erreur Commande Vérifier réglages impr. sur RIP.	Appuyez sur la touche II·🗑 et sélectionnez **Annuler Le Travail** pour arrêter l'impression. Vérifiez que le logiciel RIP installé est compatible avec l'imprimante.
Erreur D'Enroulement Vérifiez état du système d'enroulement automatique et redémarrez imprimante.	Mettez l'imprimante hors tension, patientez quelques minutes, puis remettez l'imprimante sous tension. Si ce message s'affiche de nouveau sur le panneau de commande, contactez votre revendeur ou l'assistance Epson.

Résolution des problèmes

Messages	Suite à donner
Erreur bobine Désactivez Commutation Auto pour annuler erreur.	Le papier ne s'est pas enroulé correctement dans l'enrouleur automatique. Basculez le commutateur Auto de l'enrouleur papier automatique en position Off, puis procédez comme suit. **Lorsque le bord d'attaque du papier s'est détaché du mandrin de rouleau d'enroulement** 1. Utilisez du ruban adhésif pour coller le bord d'attaque du papier au mandrin de rouleau d'enroulement. Cette procédure diffère en fonction du sens d'enroulement du papier. « Fixation du papier » à la page 41 2. Basculez le commutateur Auto de l'enrouleur papier automatique en position Backward/Forward selon le sens d'enroulement, puis appuyez sur la touche OK. **Si une erreur se produit lors de l'enroulement ou de l'impression** 1. Appuyez sur la touche ▼ du panneau de commande pour entraîner le papier, puis utilisez des ciseaux ou un cutter pour couper le papier après le dernier tirage. 2. Retirez le papier de l'enrouleur automatique. « Retrait du papier de la bobine réceptrice automatique » à la page 44 3. Placez un nouveau rouleau de papier et utilisez du ruban adhésif pour fixer le bord d'attaque du papier au rouleau. « Fixation du mandrin de rouleau » à la page 39 « Fixation du papier » à la page 41 4. Basculez le commutateur Auto de l'enrouleur papier automatique en position Backward/Forward selon le sens d'enroulement, puis appuyez sur la touche OK.
Erreur bobine Conn. câble bobine récept auto et redémarrer l'imprimante.	Après avoir rebranché le câble de l'enrouleur papier automatique à l'imprimante, éteignez l'imprimante, puis rallumez-la. Le *Guide d'installation* fourni avec la bobine réceptrice automatique en option.
Enrouleur déconnecté Système enroulement auto est déconnecté. Souhaitez-vs poursuivre ?	La bobine réceptrice automatique n'est pas connectée. Après avoir rebranché le câble de l'enrouleur papier automatique à l'imprimante, sélectionnez **Non** pour éteindre l'imprimante. Après une courte pause, rallumez l'imprimante. Le *Guide d'installation* fourni avec la bobine réceptrice automatique en option. Pour continuer d'imprimer sans utiliser la bobine réceptrice automatique, sélectionnez **Oui**.
Erreur Découpe Pap Retirez pap non découp.	Après avoir appuyé sur la touche OK, tirez sur le papier et découpez avec un cutter ou des ciseaux à l'endroit où la coupe aurait dû se faire. Sortez bien droit le bord du papier de l'imprimante, puis appuyez sur OK.
Erreur Format Papier Chargez papier format correct.	La largeur du papier chargé n'est pas prise en charge. Appuyez sur touche OK et retirez le papier. Le papier utilisé dans l'imprimante doit faire au moins 254 mm de large. Utilisez du papier d'au moins 254 mm de large. Si le message s'affiche alors que la largeur du papier est utilisable par l'imprimante, vous pourrez peut-être imprimer si vous sélectionnez **Non** pour **Vérif Format Papier** dans le menu Configuration. « Menu Configuration » à la page 59

En cas d’appel de maintenance/demande d’entretien

Messages d’erreur	Suite à donner
Maintenance Requise Pièce À Changer/Proche Chgt Pièce XXXXXXXX	Un composant de l’imprimante approche de sa limite de durée de service. Contactez votre revendeur ou le support Epson et indiquez-leur le code de demande de maintenance. Vous ne pouvez pas effacer la demande de maintenance tant que la pièce n’a pas été remplacée. Une demande d’entretien intervient si vous continuez à utiliser l’imprimante.
Demande d'Entretien XXXX Erreur XXXX Mett. hors & ss tension. Si cela ne fonctionne pas, notez le code et contactez assistance.	Une demande d’entretien a lieu dans les cas suivants : ❏ Le câble d’alimentation n’est pas fermement connecté ❏ Une erreur qui ne peut pas être résolue se produit En cas de demande d’entretien, l’imprimante arrête automatiquement l’impression. Mettez l’imprimante hors tension, déconnectez le câble d’alimentation de la sortie et de l’entrée CA sur l’imprimante, puis reconnectez. Mettez l’impression sous tension plusieurs fois. Si la même demande d’entretien s’affiche sur l’écran LCD, contactez votre revendeur ou le support Epson. Indiquez-leur le code de la demande d’entretien « XXXX ».

Dépannage

Vous ne pouvez pas imprimer (parce que l'imprimante ne fonctionne pas)

L'imprimante ne s'allume pas

■ **Le câble d'alimentation est-il raccordé à la prise secteur ou au connecteur d'entrée de l'imprimante ?**

Vérifiez que le câble d'alimentation est correctement raccordé à l'imprimante.

■ **Y a-t-il un problème au niveau de la prise secteur ?**

Vérifiez que la prise secteur fonctionne en branchant le câble d'alimentation d'un autre appareil électrique.

L'imprimante s'éteint automatiquement

■ **Le paramètre Gestion Alimentation est-il activé ?**

Pour éviter que l'imprimante ne s'éteigne automatiquement, sélectionnez **Non**.

☞ « Menu Configuration » à la page 59

L'imprimante ne communique pas avec l'ordinateur

■ **Le câble est-il correctement branché ?**

Vérifiez que le câble d'interface est fermement connecté au port de l'imprimante et à l'ordinateur. Vérifiez aussi que le câble n'est pas coupé ou plié. Si vous avez un câble de rechange, essayez de connecter à l'aide du câble de rechange.

■ **Les caractéristiques du câble d'interface correspondent-elles à celles de l'ordinateur ?**

Assurez-vous que les spécifications du câble d'interface correspondent à celles de l'imprimante et de l'ordinateur.

☞ « Configuration système requise » à la page 112

■ **Si vous avez un hub USB, l'utilisez-vous correctement ?**

Dans la spécification USB, les connexions en chaîne de cinq hubs USB sont possibles. Cependant, nous vous conseillons de connecter l'imprimante au premier hub directement raccordé à l'ordinateur. Selon le hub que vous utilisez, le fonctionnement de l'imprimante risque de devenir instable. Si cela se produit, branchez le câble USB directement dans le port USB de votre ordinateur.

■ **Le hub USB est-il correctement reconnu ?**

Assurez-vous que le hub USB est correctement reconnu sur l'ordinateur. Si c'est le cas, débranchez tous les hubs USB de l'ordinateur, puis branchez l'imprimante directement sur le port USB de l'ordinateur. Pour plus d'informations sur le fonctionnement du hub USB, contactez le fabricant.

Vous ne pouvez pas imprimer dans un environnement réseau

■ **Les paramètres réseau sont-ils corrects ?**

Pour connaître les paramètres requis, adressez-vous à votre administrateur réseau.

■ **Connectez l'imprimante directement à l'ordinateur en utilisant un câble USB, puis essayez d'imprimer.**

Si vous réussissez à imprimer via le câble USB, le problème vient des paramètres réseau. Contactez votre administrateur système ou consultez le manuel de votre système réseau. Si vous ne pouvez pas imprimer via USB, consultez la section appropriée dans le présent Guide de l'utilisateur.

L'imprimante présente une erreur

■ **Consultez le message affiché dans le panneau de contrôle.**

☞ « Panneau de commande » à la page 11

☞ « Lorsqu'un message s'affiche » à la page 97

L'imprimante émet un bruit identique à celui de l'impression, mais rien ne s'imprime

La tête d'impression bouge, mais rien ne s'imprime

■ **Vérifiez le fonctionnement de l'imprimante.**

Imprimez un motif de contrôle des buses. Parce qu'un motif de vérification des buses peut être imprimé sans connexion à un ordinateur, vous pouvez vérifier les opérations et l'état d'impression de l'imprimante. ☞ « Impression d'un motif de vérification » à la page 87

Consultez la section suivante si le motif de vérification des buses ne s'imprime pas correctement.

■ **Le message Réglage Auto Moteur est-il affiché sur l'écran du panneau de contrôle ?**

L'imprimante ajuste le moteur interne. Attendez un moment sans mettre l'imprimante hors tension.

Le motif de vérification des buses ne s'imprime pas correctement

■ **Effectuez un nettoyage des têtes.**

Il est possible que les buses soient obstruées. Imprimez à nouveau un motif de vérification des buses après avoir effectué un nettoyage des têtes.

☞ « Nettoyage de la tête » à la page 88

■ **L'imprimante est-elle restée longtemps sans être utilisée ?**

S'il y a longtemps que l'imprimante n'a pas été utilisée, les buses sont probablement sèches et obstruées.

L'impression ne répond pas à votre attente

La qualité d'impression est médiocre, irrégulière, trop claire ou trop foncée

■ **Les buses de la tête d'impression sont-elles bouchées ?**

Si les buses sont obstruées, certaines buses ne projettent pas l'encre et la qualité d'impression se dégrade. Imprimez un motif de contrôle des buses.

☞ « Impression d'un motif de vérification » à la page 87

■ **L'Alignement Des Têtes a-t-il été exécuté ?**

Dans le cas d'une impression bidirectionnelle, la tête d'impression imprime pendant ses déplacements de gauche et droite et de droite à gauche. Si la tête d'impression est désalignée, les lignes de règles peuvent elles aussi être désalignées. Si les lignes de règles verticales sont désalignées lors d'une impression bidirectionnelle, exécutez un Alignement Des Têtes.

☞ « Ajustement des espaces en position d'impression (Alignement Des Têtes) » à la page 35

■ **Utilisez-vous un pack d'encre Epson authentique ?**

Cette imprimante a été conçue pour une utilisation avec des packs d'encre Epson. L'utilisation d'un autre type de recharge d'encre peut entraîner une réduction de la qualité d'impression.

Nous vous recommandons d'utiliser uniquement les recharges d'encre d'origine Epson indiquées dans ce manuel.

■ **Utilisez-vous un ancien pack d'encre ?**

La qualité de l'impression diminue lorsque vous utilisez un vieux pack d'encre. Utilisez une recharge neuve. Utilisez toute l'encre de la recharge avant la date indiquée sur l'emballage.

■ **Les paramètres du papier sont-ils corrects ?**

Imprimer alors que les paramètres du logiciel RIP ou ceux de l'option **Sélect. type papier** ne correspondent pas au papier chargé peut nuire à la qualité d'impression. Veillez à ce que vos paramètres de type de papier soient conformes au papier chargé dans l'imprimante.

■ **Avez-vous comparé le résultat de l'impression avec l'image affichée à l'écran ?**

Étant donné que les moniteurs et les imprimantes restituent différemment les couleurs, les couleurs imprimées ne correspondent pas toujours parfaitement aux couleurs affichées.

■ **Avez-vous ouvert le capot de l'imprimante durant l'impression ?**

Si le capot de l'imprimante est ouvert durant l'impression, la tête d'impression s'arrête brutalement, entraînant une irrégularité de la couleur. N'ouvrez pas le capot de l'imprimante durant l'impression.

Les données imprimées ne sont pas correctement positionnées sur le papier

■ **Avez-vous défini la zone d'impression ?**

Vérifiez la zone d'impression dans les paramètres de l'application et de l'imprimante.

■ **Le papier est-il incliné ?**

Si l'option **Vérif Inclin Papier** dans le menu Configuration est réglée sur **Non**, l'impression continue même si le papier est de travers, entraînant l'impression de données à l'extérieur du papier. Sélectionnez **Oui** dans l'option **Vérif Inclin Papier** du menu Configuration.

☞ « Menu Configuration » à la page 59

■ **Est-ce que les données d'impression tiennent dans la largeur du papier ?**

Bien qu'en temps normal, l'impression s'arrête si l'image imprimée est plus grande que le papier, il est possible que l'imprimante imprime en dehors des limites du papier si l'option **Vérif Format Papier** est réglée sur **Non** dans le menu Configuration. Si l'impression va au-delà des bords du papier, l'intérieur de l'imprimante risque de se salir d'encre.

Les paramètres modifiés sont appliqués lorsque le papier est rechargé.

☞ « Menu Configuration » à la page 59

Les lignes de règles verticales sont désalignées

■ **La tête d'impression est-elle désalignée ? (dans l'impression bidirectionnelle)**

Dans le cas d'une impression bidirectionnelle, la tête d'impression imprime pendant ses déplacements de gauche et droite et de droite à gauche. Si la tête d'impression est désalignée, les lignes de règles peuvent elles aussi être désalignées. Si les lignes de règles verticales sont désalignées lors d'une impression bidirectionnelle, exécutez un Alignement Des Têtes.

☞ « Ajustement des espaces en position d'impression (Alignement Des Têtes) » à la page 35

La surface imprimée présente des éraflures ou des taches

■ **Le papier est-il trop épais ou trop fin ?**

Vérifiez que les spécifications du papier sont compatibles avec cette imprimante. Si vous utilisez un logiciel RIP, contactez son éditeur pour obtenir plus d'informations sur les paramètres et le papier qui peuvent être utilisés.

■ **Le papier est-il froissé ?**

N'utilisez pas du papier déjà utilisé ou qui est froissé. Utilisez toujours du papier neuf.

■ **Est-ce que la tête d'impression « frappe » la surface d'impression ?**

Si la surface imprimable du papier frotte lors de l'impression, agrandissez l'espace à l'aide de l'option **Écart Du Cylindre** du menu Papier.

☞ « Menu Papier » à la page 55

■ **Est-ce que la tête d'impression « frotte » le bord du papier ?**

Agrandissez la marge **Haut** dans **Marge Papier Rouleau** dans le menu Configuration.

☞ « Menu Configuration » à la page 59

■ **Élargissez la marge inférieure.**

Selon les données à imprimer, le bord inférieur de la surface imprimable risque de frotter. Dans ce cas, il est recommandé de créer vos données avec une marge inférieure de 150 mm.

■ **L'intérieur de l'imprimante a-t-il besoin d'être nettoyé ?**

Il est possible que les rouleaux aient besoin d'être nettoyés. Nettoyez les rouleaux en chargeant et en éjectant du papier.

☞ « La surface imprimable est toujours sale après avoir nettoyé le cylindre » à la page 78

L'envers du papier imprimé est taché

■ **Sélectionnez Oui pour Vérif Format Papier dans les menus.**

Bien qu'en temps normal, l'impression s'arrête si l'image imprimée est plus grande que le papier, il est possible que l'imprimante imprime en dehors des limites du papier si l'option **Vérif Format Papier** est réglée sur **Non** dans le menu Configuration. Si l'impression va au-delà des bords du papier, l'intérieur de l'imprimante risque de se salir d'encre.

Les paramètres modifiés sont appliqués lorsque le papier est rechargé.

☞ « Menu Configuration » à la page 59

■ **Est-ce que l'encre sèche sur la surface d'impression ?**

Selon la densité d'impression et le type de support, le séchage de l'encre peut demander un certain temps. N'empilez pas le papier tant que la surface d'impression n'est pas sèche.

Problèmes d'entraînement ou d'éjection

Impossible d'entraîner ou d'éjecter le papier

■ **Le papier est-il chargé dans la position correcte ?**

Voir ci-dessous pour connaître les positions correctes de chargement du papier.

☞ « Chargement du papier rouleau » à la page 27

Si le papier est correctement chargé, vérifiez son état.

■ **Le papier est-il froissé ?**

N'utilisez pas du papier déjà utilisé ou qui est froissé. Utilisez toujours du papier neuf.

■ **Le papier est-il trop épais ou trop fin ?**

Vérifiez que les spécifications du papier sont compatibles avec cette imprimante. Pour plus d'informations sur les types de papiers et les paramètres appropriés, reportez-vous à la documentation fournie avec le papier, ou contactez le distributeur du papier ou l'éditeur du logiciel RIP.

■ **Du papier est-il coincé dans l'imprimante ?**

Ouvrez le capot de l'imprimante et assurez-vous qu'il n'y a pas de bourrage de papier ni d'objets étrangers dans l'imprimante. En cas de bourrage papier, reportez-vous à « Bourrages papier » ci-dessous et dégagez le papier coincé.

■ **L'aspiration papier est-elle trop puissante ?**

Si les problèmes d'éjection de papier persistent, essayez de diminuer l'aspiration papier (la quantité d'aspiration utilisée pour que le papier reste sur le chemin d'alimentation papier). ☞ « Menu Papier » à la page 55

Bourrage de papier rouleau

Procédez comme suit pour retirer le papier coincé :

1 Mettez l'imprimante hors tension.

2 Remettez l'imprimante sous tension.

Après une pause, le message **Suivre les instructions à l'écran pour éliminer le bourrage papier.** s'affiche.

3 Coupez la partie supérieure de toute zone déchirée ou froissée au-dessus du logement d'entraînement du papier à l'aide d'un cutter.

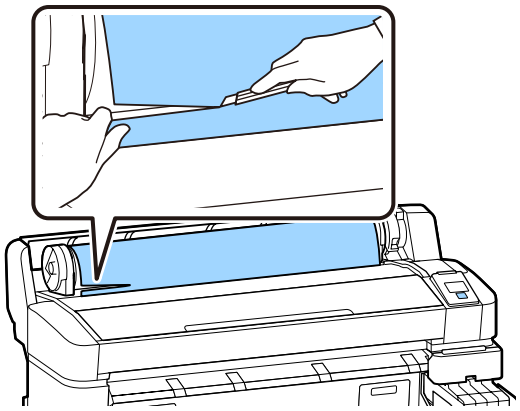

4 Appuyez sur la touche OK.

5 Ouvrez le capot de l'imprimante et éloignez la tête d'impression du bourrage, puis appuyez sur la touche OK.

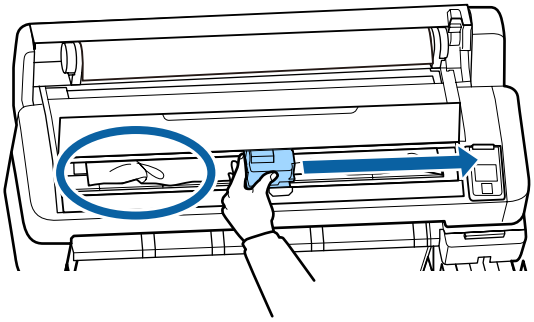

6 Maintenez la touche ▼ enfoncée pour éjecter tout le papier.

7 Retirez le papier éjecté.

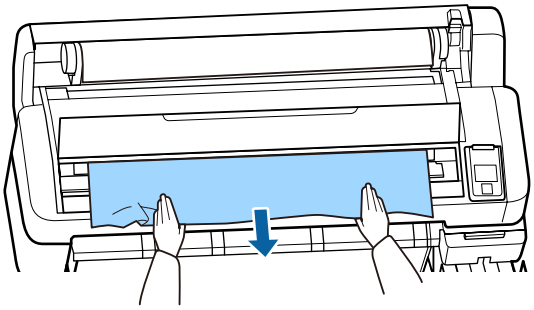

8 Après avoir retiré le papier, appuyez sur la touche OK.

9 Fermez le capot de l'imprimante.

Lorsque le message **Appuyez sur ⎙ et chargez du papier.** S'affiche à l'écran, rechargez du papier et reprenez l'impression.

☞ « Chargement du papier rouleau » à la page 27

> **Important :**
>
> *Avant de recharger le papier rouleau, coupez le bord du papier rouleau horizontalement. Coupez toute partie ondulée ou déchirée.*
>
> *Tout problème au niveau du bord peut altérer la qualité de l'impression et provoquer des bourrages papier.*

Autres

Incohérence entre l'affichage de la période de remplissage d'encre et celui de l'état de charge

■ **Des incohérences peuvent apparaître en fonction de l'utilisation et de l'environnement.**

Vous pouvez supprimer les incohérences en utilisant l'option **Paramètre de charge** du menu **Configuration Impr.**. Pour plus d'informations, voir la section suivante.

☞ « Menu Configuration » à la page 59

Si les incohérences ne disparaissent pas même après avoir utilisé l'option **Paramètre de charge**, supprimez-les en continuant d'utiliser la puce sans effectuer de réservation.

L'écran du panneau de contrôle s'éteint sans cesse

■ **L'imprimante est-elle en mode Veille ?**

Appuyez sur la touche ⏻ pour sortir l'imprimante du mode veille. Vous pouvez sélectionner le délai au bout duquel l'imprimante entre en mode Veille dans le menu Configuration.

☞ « Menu Configuration » à la page 59

L'encre couleur s'épuise rapidement, même lors d'impression de plages noires

■	**De l'encre couleur est utilisée lors du nettoyage de la tête d'impression.** Si toutes les buses sont sélectionnées lorsque vous procédez à un **Nettoyage tête**, de l'encre de toutes les couleurs sera utilisée. ☞ « Nettoyage de la tête » à la page 88

Le papier n'est pas coupé correctement

■	**Remplacez le cutter.** Si le papier n'est pas coupé correctement, remplacez la coupeuse. ☞ « Remplacement du cutter » à la page 93

Une lumière est visible à l'intérieur de l'imprimante

■	**Il ne s'agit pas d'une panne.** Le témoin rouge est placé à l'intérieur de l'imprimante.

Le mot de passe administrateur a été oublié

■	Si vous l'oubliez, contactez votre revendeur ou le support Epson.

Le nettoyage des têtes se déclenche à la mise sous tension de l'imprimante

■	Lorsqu'elle est remise sous tension après une période d'inutilisation prolongée, l'imprimante procède à un nettoyage automatique des têtes pour garantir la qualité d'impression. Le nettoyage de la tête dure de 10 à 15 minutes.

Annexe

Pour obtenir les dernières informations, consultez le site Internet Epson (en date de février 2019).

Options et consommables

Packs d'encre

Important :

L'utilisation d'un type de recharge d'encre autre que celui indiqué peut entraîner un mauvais fonctionnement.

Epson ne pourra être tenu responsable des dommages ou problèmes liés à l'imprimante pouvant survenir en cas d'utilisation de recharges d'encre autres que celles indiquées.

Modèle	Nom du produit		Référence
SC-F6300 SC-F6360	Packs d'encre	Black (Noir)	T46D1
		Cyan	T46D2
		Magenta	T46D3
		Yellow (Jaune)	T46D4
		High Density Black (Noir Haute Densité)	T46D8
SC-F6330	Packs d'encre	Cyan	T46H2
		Magenta	T46H3
		Yellow (Jaune)	T46H4
		High Density Black (Noir Haute Densité)	T46H8
SC-F6340	Packs d'encre	Cyan	T46G2
		Magenta	T46G3
		Yellow (Jaune)	T46G4
		High Density Black (Noir Haute Densité)	T46G8

Modèle	Nom du produit		Référence
SC-F6380	Packs d'encre	Black (Noir)	T46F1
		Cyan	T46F2
		Magenta	T46F3
		Yellow (Jaune)	T46F4
		High Density Black (Noir Haute Densité)	T46F8

Epson recommande d'utiliser des packs d'encre Epson authentiques. Epson ne peut pas garantir la qualité ou la fiabilité des encres non authentiques. L'utilisation d'encres non authentiques peut provoquer des dommages qui ne sont pas couverts par la garantie Epson, et peut, dans certains cas, générer un comportement erratique de l'imprimante. Les informations sur le statut des puces non authentiques risquent de ne pas s'afficher, l'utilisation d'encre non authentique est enregistrée et pourra être transmise au service d'assistance.

Autres

Nom du produit	Numéro du produit	Explication
Auto Take-up Reel Unit (sauf pour SC-F6380)	C12C934671	Ceci permet d'enrouler automatiquement le papier imprimé au cours de l'impression.
Roll Adapter (Adaptateur de rouleau) (sauf pour SC-F6380)	C12C934701	Identique à l'adaptateur de rouleau fourni avec l'imprimante.
Roll Adapter (Adaptateur de rouleau) (pour SC-F6380)	C12C934711	
Waste Ink Bottle (Bidon d'encre résiduelle)	T7240	Identique au Waste Ink Bottle (Bidon d'encre résiduelle) fourni avec l'imprimante.
Head Maintenance Kit (Kit de maintenance de la tête) (sauf pour SC-F6380)	S210042	Pour nettoyer la tête d'impression.
Head Maintenance Kit (Kit de maintenance de la tête) (pour SC-F6380)	S210043	
Kit de nettoyage des capuchons (sauf pour SC-F6380)	S210053	Identique au kit de nettoyage du capuchon fourni avec l'imprimante.
Kit de nettoyage des capuchons (pour SC-F6380)	S210054	
Kit d'essuyeurs (sauf pour SC-F6380)	S210095	Ce kit contient des essuyeurs et des dispositifs de nettoyage de l'essuyeur.
Kit d'essuyeurs (pour SC-F6380)	S210096	

Annexe

Nom du produit	Numéro du produit	Explication
Auto Cutter Spare Blade (Lame de rechange pour le cutter automatique)	S902006	C'est une lame de rechange.

Papiers pris en charge

Voici les différents types de papier que vous pouvez utiliser avec cette imprimante. La qualité d'impression est grandement affectée par le type et la qualité du papier utilisé. Sélectionnez un type de papier adapté à la tâche prévue. Pour plus d'informations concernant l'utilisation, reportez-vous à la documentation fournie avec le papier ou contactez le fabricant. Procédez à un essai d'impression et vérifiez les résultats avant d'acheter du papier en grandes quantités.

Papier rouleau

Taille du mandrin du rouleau	2 ou 3 pouces
Diamètre extérieur du rouleau	150 mm au maximum
Largeur*	Entre 254 mm (10 pouces) et 1118 mm (44 pouces)
Épaisseur	De 0,08 à 0,5 mm

* Les options 432 mm (17 pouces) à 1118 mm (44 pouces) ne sont disponibles que lorsque l'enrouleur papier automatique en option est installé.

Déplacement et transport de l'imprimante

Cette section indique comment déplacer et transporter le produit.

Déplacement de l'imprimante

Cette section suppose que le produit est déplacé vers un autre emplacement du même étage, sans emprunter d'escalier, de rampe ou d'ascenseur. La procédure à suivre pour déplacer l'imprimante d'un étage à un autre, la transporter dans un autre bâtiment, ou sur des sols inégaux est détaillée ci-dessous.

☞ « Déplacement de l'imprimante » à la page 109

> ⚠ ***Attention :***
> *N'inclinez pas le produit de plus de 10 degrés vers l'avant ou vers l'arrière lorsque vous le déplacez. Le non-respect de cette précaution pourrait entraîner la chute de l'imprimante et provoquer des accidents.*

Préparation

Effectuez les préparatifs suivants par avance avant de déplacer l'imprimante.

- ❏ Mettez l'imprimante hors tension et retirez tous les câbles.
- ❏ Si l'imprimante dispose d'un Waste Ink Bottle (Bidon d'encre résiduelle), retirez-le avant de continuer.
- ❏ Retirez tout papier.
- ❏ Retirez les composants en option éventuellement installés.
- ❏ Déverrouillez le socle.

Réglages après le déplacement

Une fois le déplacement terminé, procédez comme suit pour que l'imprimante soit prête à imprimer.

- ❏ Vérifiez que l'emplacement convient à l'installation, puis configurez l'imprimante.
  ☞ *Guide d'installation* (livret)

- ❏ Branchez les câbles d'alimentation et mettez l'imprimante sous tension.
  ☞ *Guide d'installation* (livret)

- ❏ Procédez à une vérification des buses afin de vous assurer que les buses ne sont pas obstruées.
  ☞ « Impression d'un motif de vérification » à la page 87

- ❏ Procédez à un Alignement Des Têtes et vérifiez la qualité d'impression.
  ☞ « Ajustement des espaces en position d'impression (Alignement Des Têtes) » à la page 35

Transport

Avant de transporter l'imprimante, contactez votre revendeur ou l'assistance Epson.

Liste des paramètres du support pour chaque type de papier

Le tableau suivant indique les paramètres du papier appliqués lorsque vous sélectionnez un type de papier.

Élément	Type De Papier				
	Le plus fin	Fin	Épais	Le plus épais	Adhésif
Écart Du Cylindre	2.0	2.0	2.0	2.0	2.0
Aspiration Papier	Lv0	Lv0	Lv0	Lv0	Lv0
Tension d'alimentation	Lv5	Lv1	Lv1	Lv1	Lv1
Tension d'enroulement*	Lv2	Lv2	Lv2	Lv2	Lv2
Prévention adhérence	Non	Non	Non	Non	Non

* Cette option n’est disponible que lorsque l’enrouleur papier automatique en option est installé.

Configuration système requise

Chaque logiciel peut être utilisé dans les environnements suivants (en date de février 2019).

Les systèmes d'exploitation pris en charge peuvent changer.

Pour obtenir les dernières informations, consultez le site Internet Epson.

Epson Edge Dashboard

Important :

Vérifiez que l'ordinateur sur lequel Epson Edge Dashboard est installé présente la configuration requise.

Si ce n'est pas le cas, le logiciel ne peut pas surveiller correctement l'imprimante.

- *Désactivez la fonction de veille prolongée de votre ordinateur.*
- *Désactivez la fonction Veille afin que l'ordinateur n'entre pas dans ce mode.*

Windows

Systèmes d'exploitation	Windows 7 SP1/Windows 7 x64 SP1 Windows 8/Windows 8 x64 Windows 8.1/Windows 8.1 x64 Windows 10/Windows 10 x64
Processeur	Intel Core 2 Duo 2,5 GHz ou supérieur
Mémoire disponible	1 Go ou plus
Disque dur (espace libre pendant l'installation)	2 Go ou plus
Résolution de l'affichage	1280 × 1024 ou supérieur
Interface de communication	USB haut débit Ethernet 1000Base-T
Navigateur	Internet Explorer 11 Microsoft Edge

Mac OS X

Systèmes d'exploitation	Mac OS X 10.7 Lion ou version ultérieure
Processeur	Intel Core 2 Duo 2,5 GHz ou supérieur
Mémoire disponible	1 Go ou plus
Disque dur (espace libre pendant l'installation)	2 Go ou plus

Résolution de l'affichage	1280 × 1024 ou supérieur
Interface de communication	USB haut débit Ethernet 1000Base-T
Navigateur	Safari 6 ou version ultérieure

Epson Edge Print

Systèmes d'exploitation	Windows 7 SP1/Windows 7 x64 SP1 Windows 8/Windows 8 x64 Windows 8.1/Windows 8.1 x64 Windows 10/Windows 10 x64 * 64 bits recommandés
Processeur	Core 2 Duo 3,0 GHz ou supérieur
Mémoire disponible	2 Go ou plus
Disque dur (espace libre pendant l'installation)	50 Go ou plus
Résolution de l'affichage	1280 × 1024 ou supérieur
Interface de communication	USB haut débit Ethernet 100Base-TX/1000Base-T

Remote Manager

Les navigateurs suivants sont pris en charge. Assurez-vous d'utiliser la version la plus récente de votre navigateur.

Internet Explorer 11, Microsoft Edge, Firefox, Chrome, Safari

Tableau de spécifications

Caractéristiques techniques de l'imprimante	
Méthode d'impression	Jet d'encre à la demande
Configuration des buses	360 buses x 2 rangées x 4 couleurs (Black (Noir)*1, Cyan, Magenta, Yellow (Jaune))
Résolution (maximale)	720 × 1440 dpi
Code de commande	ESC/P raster (commande non diffusée)
Entraînement du papier	Alimentation par friction
Mémoire intégrée	512 Mo pour les opérations courantes 128 Mo pour le réseau
Interface	Compatible USB Hi-Speed avec la spécification USB 2.0. 100Base-TX/1000Base-T*2
Tension nominale	100–240 VCA
Fréquence nominale	50–60 Hz
Intensité nominale	1,0 à 0,5 A
Consommation électrique	
Utilisation	65 W environ
Mode Veille	3,0 W ou moins
Éteint	0,4 W au maximum
Température et humidité (sans condensation)	
Recommandées	15 à 25 °C, 40 à 60 %
Utilisation	15 à 35 °C, 20 à 80 %
Stockage (Avant le déballage)	-20 à 60 °C, 5 à 85 % (120 heures max. à 60 °C, 1 mois max. à 40 °C)
Stockage (Avant le remplissage de l'encre)	-20 à 40 °C, 5 à 85 % (Moins d'un mois à 40 °C)

Caractéristiques techniques de l'imprimante	
Plage de température et d'humidité Zone grise : impression Zone hachée : recommandée	

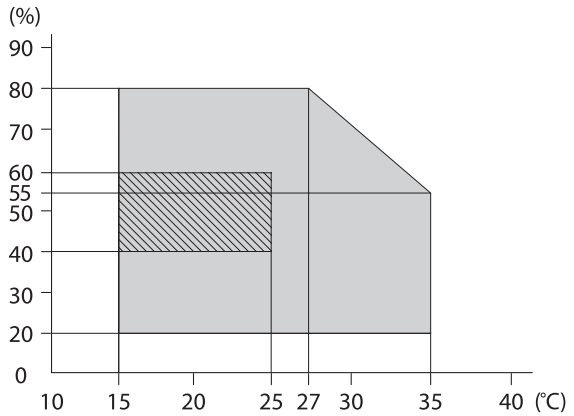

Dimensions	(L) 1608 × (P) 914 × (H) 1128 mm
Poids*3	93 kg

*1 High Density Black (Noir Haute Densité) ou Black (Noir).

*2 Utilisez un câble à paire torsadée blindé (catégorie 5e ou supérieure).

*3 Ne tient pas compte de l'encre ni de l'enrouleur papier automatique.

Spécifications de l'encre	
Type	Pack d'encre dédiée
Encre pour coloration par sublimation	High Density Black (Noir Haute Densité), Black (Noir), Cyan, Magenta, Yellow (Jaune)
A utiliser avant la date d'expiration	Date imprimée sur le pack d'encre (à température normale)
Expiration de la garantie de qualité d'impression	25 jours (à compter du jour où le pack d'encre a été utilisé pour remplir le réservoir d'encre)
Température de stockage	5 à 35 °C
Capacité	1100 ml

Remarque :
Maintenez une température ambiante constante de 15 à 25 °C pour être sûr d'imprimer correctement les couleurs que vous souhaitez imprimer.

Important :

Utilisez cette imprimante à des altitudes inférieures à 2000 m.

Avertissement :

Ce produit appartient à la classe A. En environnement domestique, ce produit peut provoquer des interférences radio auxquelles l'utilisateur devra peut-être remédier.

Informations relatives à la déclaration de conformité CE

Le texte intégral de la déclaration de conformité CE de cet équipement est disponible à l'adresse Internet suivante.

https://www.epson.eu/conformity

Assistance

Site Internet de l'assistance technique

Le site Web Epson propose une aide relative aux problèmes qui ne peuvent être résolus à l'aide des informations de dépannage incluses dans la documentation du produit. Sur Internet, accédez au site :

https://support.epson.net/

Pour télécharger les derniers pilotes, les manuels et d'autres produits téléchargeables, et pour consulter la foire aux questions, rendez-vous à l'adresse :

https://www.epson.com

Puis sélectionnez la section d'assistance de votre site Internet Epson local.

Contacter l'assistance Epson

Avant de contacter Epson

Si votre produit Epson ne fonctionne pas correctement et que vous ne pouvez résoudre vos problèmes à l'aide des informations de dépannage incluses dans sa documentation, contactez les services d'assistance Epson pour obtenir de l'aide. Si l'assistance Epson de votre région ne figure pas ci-après, contactez le fournisseur auprès duquel vous avez acheté le produit.

Pour nous permettre de vous aider plus rapidement, merci de nous communiquer les informations ci-dessous :

- ❏ Numéro de série du produit
  (l'étiquette portant le numéro de série se trouve habituellement au dos de l'appareil.)
- ❏ Modèle
- ❏ Version du logiciel
  (pour connaître le numéro de version, cliquez sur **About**, **Version Info** ou sur un bouton similaire dans le logiciel du produit.)
- ❏ Marque et modèle de votre ordinateur
- ❏ Nom et version de votre système d'exploitation
- ❏ Nom et version des logiciels que vous utilisez habituellement avec votre produit

Assistance aux utilisateurs en Amérique du Nord

Les services d'assistance technique proposés par Epson sont les suivants :

Assistance Internet

Accédez au site Internet de l'assistance technique Epson à l'adresse https://epson.com/support et sélectionnez votre produit pour rechercher des solutions aux problèmes courants. Vous pouvez télécharger des pilotes et de la documentation, consulter la foire aux questions et obtenir des conseils de dépannage, ou envoyer un e-mail à Epson afin de poser vos questions.

Contacter un représentant de l'assistance

Appelez le (562) 276-1300 (États-Unis), ou le (905) 709-9475 (Canada), du lundi au vendredi de 6h à 18h (heure du Pacifique). Les horaires de l'assistance technique peuvent être modifiés sans préavis. L'appel peut être gratuit ou soumis au tarif longue distance.

Avant d'appeler l'assistance Epson, notez les informations et préparez les documents suivants :

- ❏ Nom du produit
- ❏ Numéro de série du produit
- ❏ Preuve d'achat (par exemple, ticket de caisse) et date d'achat
- ❏ Configuration de l'ordinateur
- ❏ Description du problème

Remarque :
Pour obtenir de l'aide pour tout autre logiciel installé sur votre système, reportez-vous à la documentation de ce logiciel afin d'obtenir des informations sur l'assistance technique.

Achat de consommables et d'accessoires

Vous pouvez acheter des cartouches d'encre, des cartouches de ruban, du papier et des accessoires Epson authentiques auprès d'un revendeur agréé Epson. Pour trouver le revendeur le plus proche, composez le 800-GO-EPSON (800-463-7766). Vous pouvez également acheter en ligne à l'adresse https://www.epsonstore.com (États-Unis) ou https://www.epson.ca (Canada).

Assistance aux utilisateurs en Europe

Pour plus d'informations sur la procédure de contact du service d'assistance Epson, reportez-vous à votre **Document de garantie paneuropéenne**.

Assistance aux utilisateurs à Taïwan

Pour obtenir des informations, une assistance et des services :

Internet (https://www.epson.com.tw)

Informations sur les caractéristiques produits, pilotes téléchargeables et questions concernant les produits.

Centre d'assistance Epson (Téléphone : +0800212873)

L'équipe du centre d'assistance Epson peut vous assister par téléphone sur les questions suivantes :

- ❏ Questions commerciales et informations produits
- ❏ Questions ou problèmes concernant l'utilisation des produits
- ❏ Questions sur les services de réparation et la garantie

Centre de services de réparation :

Téléphone	Télécopie	Adresse
02-23416969	02-23417070	No.20, Beiping E. Rd., Zhongzheng Dist., Taipei City 100, Taiwan
02-27491234	02-27495955	1F., No.16, Sec. 5, Nanjing E. Rd., Songshan Dist., Taipei City 105, Taiwan
02-32340688	02-32340699	No.1, Ln. 359, Sec. 2, Zhongshan Rd., Zhonghe City, Taipei County 235, Taiwan
039-605007	039-600969	No.342-1, Guangrong Rd., Luodong Township, Yilan County 265, Taiwan
038-312966	038-312977	No.87, Guolian 2nd Rd., Hualien City, Hualien County 970, Taiwan
03-4393119	03-4396589	5F., No.2, Nandong Rd., Pingzhen City, Taoyuan County 32455, Taiwan (R.O.C.)
03-5325077	03-5320092	1F., No.9, Ln. 379, Sec. 1, Jingguo Rd., North Dist., Hsinchu City 300, Taiwan
04-23011502	04-23011503	3F., No.30, Dahe Rd., West Dist., Taichung City 40341, Taiwan (R.O.C.)
04-23805000	04-23806000	No.530, Sec. 4, Henan Rd., Nantun Dist., Taichung City 408, Taiwan
05-2784222	05-2784555	No.463, Zhongxiao Rd., East Dist., Chiayi City 600, Taiwan
06-2221666	06-2112555	No.141, Gongyuan N. Rd., North Dist., Tainan City 704, Taiwan
07-5520918	07-5540926	1F., No.337, Minghua Rd., Gushan Dist., Kaohsiung City 804, Taiwan
07-3222445	07-3218085	No.51, Shandong St., Sanmin Dist., Kaohsiung City 807, Taiwan
08-7344771	08-7344802	1F., No.113, Shengli Rd., Pingtung City, Pingtung County 900, Taiwan

Aide pour les utilisateurs d'Australie/Nouvelle-Zélande

Epson Australie/Nouvelle-Zélande souhaite vous proposer un service clientèle irréprochable. Outre la documentation produit, vous disposez des sources d'information suivantes :

Votre fournisseur

Votre fournisseur peut vous aider à identifier et à résoudre des problèmes, et doit toujours être contacté en premier lieu pour tout problème. Il pourra être en mesure de résoudre rapidement et facilement vos problèmes et de vous conseiller sur la procédure à suivre.

Adresse Internet URL

Australie
https://www.epson.com.au

Nouvelle-Zélande
https://www.epson.co.nz

Consultez le site Internet d'Epson Australie/Nouvelle-Zélande.
Le site contient une zone de téléchargement de pilotes, une liste de points de contact Epson, des informations relatives aux nouveaux produits et une assistance technique (par courrier électronique).

Centre d'assistance Epson

Le centre d'assistance Epson est le point de contact ultime pour conseiller nos clients. Les opérateurs du centre d'assistance peuvent vous aider à installer, configurer et utiliser votre produit Epson. Le personnel de notre centre d'assistance de prévente peut vous documenter sur les produits Epson et vous indiquer le fournisseur ou l'agent de service après-vente le plus proche. Le centre d'assistance Epson apporte des réponses à tous types de demandes.

Contact :

Australie	Téléphone :	1300 361 054
	Fax :	(02) 8899 3789
Nouvelle-Zélande	Téléphone :	0800 237 766

Nous vous conseillons de préparer les informations et documents nécessaires avant d'appeler, afin que nous puissions résoudre votre problème le plus rapidement possible (documentation de votre produit Epson, type d'ordinateur utilisé, système d'exploitation, logiciels et autres informations que vous jugez nécessaires).

Assistance aux utilisateurs à Singapour

Epson Singapour propose les sources d'information, l'assistance et les services suivants :

Internet (https://www.epson.com.sg)

Informations sur les caractéristiques produits, pilotes téléchargeables, foire aux questions, questions commerciales et assistance technique par e-mail.

Centre d'assistance Epson (téléphone : (65) 6586 3111)

L'équipe du centre d'assistance Epson peut vous assister par téléphone sur les questions suivantes :

- ❏ Questions commerciales et informations produits
- ❏ Questions ou problèmes concernant l'utilisation des produits
- ❏ Questions sur les services de réparation et la garantie

Assistance aux utilisateurs en Thaïlande

Pour obtenir des informations, une assistance et des services :

Internet (https://www.epson.co.th)

Informations sur les caractéristiques produits, pilotes téléchargeables, foire aux questions et assistance par e-mail.

Service d'assistance téléphonique Epson (Téléphone : (66) 2685-9899)

L'équipe du centre d'assistance téléphonique peut vous assister sur les questions suivantes :

- ❏ Questions commerciales et informations produits
- ❏ Questions ou problèmes concernant l'utilisation des produits
- ❏ Questions sur les services de réparation et la garantie

Assistance aux utilisateurs au Vietnam

Pour obtenir des informations, une assistance et des services :

Service d'assistance téléphonique Epson :	84-8-823-9239
Centre de services :	80 Truong Dinh Street, District 1, Hochiminh City Vietnam

Assistance aux utilisateurs en Indonésie

Pour obtenir des informations, une assistance et des services :

Internet (https://www.epson.co.id)

- ❏ Informations sur les caractéristiques produits, pilotes téléchargeables

❏ Foire aux questions, questions commerciales, questions par e-mail

Service d'assistance téléphonique Epson

❏ Questions commerciales et informations produits

❏ Assistance technique

Téléphone (62) 21-572 4350

Télécopie (62) 21-572 4357

Centre de services Epson

Jakarta
Mangga Dua Mall 3rd floor No. 3A/B
Jl. Arteri Mangga Dua,
Jakarta

Téléphone/télécopie :
(62) 21-62301104

Bandung
Lippo Center 8th floor
Jl. Gatot Subroto No. 2
Bandung

Téléphone/télécopie : (62) 22-7303766

Surabaya
Hitech Mall lt IIB No. 12
Jl. Kusuma Bangsa 116 – 118
Surabaya

Téléphone : (62) 31 -5355035
Télécopie : (62) 31-5477837

Yogyakarta
Hotel Natour Garuda
Jl. Malioboro No. 60
Yogyakarta

Téléphone : (62) 274 -565478

Medan
Wisma HSBC 4th floor
Jl. Diponegoro No. 11
Medan

Téléphone/télécopie : (62) 61-4516173

Makassar
MTC Karebosi Lt. Ill Kav. P7-8
JI. Ahmad Yani No. 49
Makassar

Téléphone :
(62) 411-350147/411-350148

Assistance aux utilisateurs à Hong Kong

Pour obtenir une assistance technique et d'autres services après-vente, les utilisateurs sont invités à contacter Epson Hong Kong Limited.

Internet

Epson Hong Kong dispose d'un site Internet local en chinois et en anglais, qui propose les informations et éléments suivants :

❏ Informations produits

❏ Foire aux questions

❏ Dernières versions des pilotes Epson

Adresse :

https://www.epson.com.hk

Service d'assistance technique par téléphone

Vous pouvez contacter nos techniciens aux numéros suivants :

Téléphone : (852) 2827-8911

Fax : (852) 2827-4383

Assistance aux utilisateurs en Malaisie

Pour obtenir des informations, une assistance et des services :

Internet (https://www.epson.com.my)

- Informations sur les caractéristiques produits, pilotes téléchargeables
- Foire aux questions, questions commerciales, questions par e-mail

Epson Trading (M) Sdn. Bhd.

Siège social.

Téléphone : 603-56288288

Fax : 603-56288388/399

Centre d'assistance Epson

- Questions commerciales et informations produits (ligne d'information)
  Téléphone : 603-56288222
- Questions concernant les services de réparation et la garantie, l'utilisation des produits et l'assistance technique
  Téléphone : 603-56288333

Assistance aux utilisateurs en Inde

Pour obtenir des informations, une assistance et des services :

Internet (https://www.epson.co.in)

Informations sur les caractéristiques produits, pilotes téléchargeables et questions concernant les produits.

Siège social Epson Inde — Bangalore

Téléphone : 080-30515000

Fax : 30515005

Bureaux régionaux d'Epson Inde :

Lieu	Téléphone	Télécopie
Mumbai	022-28261515/16/17	022-28257287
Delhi	011-30615000	011-30615005
Chennai	044-30277500	044-30277575
Calcutta	033-22831589/90	033-22831591
Hyderabad	040-66331738/39	040-66328633
Cochin	0484-2357950	0484-2357950
Coimbatore	0422-2380002	SO
Pune	020-30286000/30286001/30286002	020-30286000
Ahmedabad	079-26407176/77	079-26407347

Assistance téléphonique

Services, informations produits et commande de cartouches : 18004250011 (de 9 h à 21 h, numéro gratuit).

Services (AMRC et mobiles) : 3900 1600 (de 9 h à 18 h, faire précéder le numéro de l'indicatif local).

Assistance aux utilisateurs aux Philippines

Pour obtenir une assistance technique et d'autres services après-vente, les utilisateurs sont invités à contacter Epson Philippines Corporation :

Ligne principale : (63-2) 706 2609

Fax : (63-2) 706 2665

Ligne directe de l'assistance technique : (63-2) 706 2625

E-mail : epchelpdesk@epc.epson.com.ph

Internet
(https://www.epson.com.ph)

Assistance

Informations sur les caractéristiques produits, pilotes téléchargeables, foire aux questions et assistance par e-mail.

Numéro gratuit : 1800-1069-EPSON(37766)

L'équipe du centre d'assistance téléphonique peut vous assister sur les questions suivantes :

- Questions commerciales et informations produits
- Questions ou problèmes concernant l'utilisation des produits
- Questions sur les services de réparation et la garantie

Termes des licences logicielles

LICENCE LOGICIELLE OPEN SOURCE

1) This printer product includes open source software programs listed in Section 6) according to the license terms of each open source software program.

2) We provide the source code of the GPL Programs, LGPL Programs, Apache License Program and ncftp license Program (each is defined in Section 6) until five (5) years after the discontinuation of same model of this printer product. If you desire to receive the source code above, please see the "Contacting Epson Support" in the User's Guide, and contact the customer support of your region. You shall comply with the license terms of each open source software program.

3) The open source software programs are WITHOUT ANY WARRANTY; without even the implied warranty of MERCHANTABILITY AND FITNESS FOR A PARTICULAR PURPOSE. See the license agreements of each open source software program for more details, which are described on \Manual\OSS.pdf in the Software Disc.

4) OpenSSL toolkit
This printer product includes software developed by the OpenSSL project for use in the OpenSSL Toolkit (http://www.openssl.org/).

This product includes cryptographic software written by Eric Young (eay@cryptsoft.com).

5) The license terms of each open source software program are described on \Manual\OSS.pdf in the Software Disc.

6) The list of open source software programs which this printer product includes are as follows.

GNU GPL

This printer product includes the open source software programs which apply the GNU General Public License Version 2 or later version (“GPL Programs”).

The list of GPL Programs:
linux-2.6.35-arm1-epson12
busybox-1.17.4
udhcp 0.9.8cvs20050124-5
ethtool-2.6.35
e2fsprogs-1.41.14
scrub-2.4
smartmontools-5.40

GNU Lesser GPL

This printer product includes the open source software programs which apply the GNU Lesser General Public License Version 2 or later version (“Lesser GPL Programs”).

The list of LGPL Programs:
uclibc-0.9.32
libusb-1.0.8
zeroconf 0.6.1-1
iksemel-rev25
e2fsprogs-1.41.14

Apache License

This printer product includes the open source software program “Bonjour” which apply the Apache License Version2.0 (“Apache License Program”).

Bonjour License

This printer product includes the open source software program “Bonjour” which applies the terms and conditions provided by owner of the copyright to the “Bonjour”.

Net-SNMP license

This printer product includes the open source software program “Net-SNMP” which applies the terms and conditions provided by owner of the copyright to the “Net-SNMP”.

OpenSSL License/Original SSLeay License

This printer product includes the open source software program “OpenSSL toolkit” which applies the license terms of OpenSSL License and Original SSLeay License.

BSD License (Berkeley Software Distribution License)

This printer product includes the open source software program “busybox-1.17.4” which apply the Berkeley Software Distribution License (“BSD Program”).

Sun RPC License

This printer product includes the open source software program “busybox-1.17.4” which apply the Sun RPC License (“Sun RPC Program”).

ncftp license

This printer product includes the open source software program “ncftp-3.2.4” which applies the terms and conditions provided by owner of the copyright to the “ncftp”.

sdparm license

This printer product includes the open source software program “sdparm-1.06” which applies the terms and conditions provided by owner of the copyright to the “sdparm”.

e2fsprogs license

This printer product includes the open source software program “e2fsprogs-1.41.14” which applies the terms and conditions provided by owner of the copyright to the “e2fsprogs”.

OpenSSL License/Original SSLeay License

This printer product includes the open source software program “OpenSSL toolkit” which applies the license terms of OpenSSL License and Original SSLeay License.

Bonjour

This printer product includes the open source software programs which apply the Apple Public Source License Version1.2 or its latest version ("Bonjour Programs").
We provide the source code of the Bonjour Programs pursuant to the Apple Public Source License Version1.2 or its latest version until five (5) years after the discontinuation of same model of this printer product. If you desire to receive the source code of the Bonjour Programs, please see the "Contacting Customer Support" in Appendix or Printing Guide of this User's Guide, and contact the customer support of your region.

Termes des licences logicielles

You can redistribute Bonjour Programs and/or modify it under the terms of the Apple Public Source License Version1.2 or its latest version.

These Bonjour Programs are WITHOUT ANY WARRANTY; without even the implied warranty of MERCHANTABILITY AND FITNESS FOR A PARTICULAR PURPOSE.

The Apple Public Source License Version1.2 is as follows. You also can see the Apple Public Source License Version1.2 at http://www.opensource.apple.com/apsl/.
APPLE PUBLIC SOURCE LICENSE
Version 2.0 - August 6, 2003

1. General; Definitions. This License applies to any program or other work which Apple Computer, Inc. ("Apple") makes publicly available and which contains a notice placed by Apple identifying such program or work as "Original Code" and stating that it is subject to the terms of this Apple Public Source License version 2.0 ("License"). As used in this License:

1.1 "Applicable Patent Rights" mean: (a) in the case where Apple is the grantor of rights, (i) claims of patents that are now or hereafter acquired, owned by or assigned to Apple and (ii) that cover subject matter contained in the Original Code, but only to the extent necessary to use, reproduce and/or distribute the Original Code without infringement; and (b) in the case where You are the grantor of rights, (i) claims of patents that are now or hereafter acquired, owned by or assigned to You and (ii) that cover subject matter in Your Modifications, taken alone or in combination with Original Code.

1.2 "Contributor" means any person or entity that creates or contributes to the creation of Modifications.

1.3 "Covered Code" means the Original Code, Modifications, the combination of Original Code and any Modifications, and/or any respective portions thereof.

1.4 "Externally Deploy" means: (a) to sublicense, distribute or otherwise make Covered Code available, directly or indirectly, to anyone other than You; and/or (b) to use Covered Code, alone or as part of a Larger Work, in any way to provide a service, including but not limited to delivery of content, through electronic communication with a client other than You.

1.5 "Larger Work" means a work which combines Covered Code or portions thereof with code not governed by the terms of this License.

1.6 "Modifications" mean any addition to, deletion from, and/or change to, the substance and/or structure of the Original Code, any previous Modifications, the combination of Original Code and any previous Modifications, and/or any respective portions thereof. When code is released as a series of files, a Modification is: (a) any addition to or deletion from the contents of a file containing Covered Code; and/or (b) any new file or other representation of computer program statements that contains any part of Covered Code.

1.7 "Original Code" means (a) the Source Code of a program or other work as originally made available by Apple under this License, including the Source Code of any updates or upgrades to such programs or works made available by Apple under this License, and that has been expressly identified by Apple as such in the header file(s) of such work; and (b) the object code compiled from such Source Code and originally made available by Apple under this License.

1.8 "Source Code" means the human readable form of a program or other work that is suitable for making modifications to it, including all modules it contains, plus any associated interface definition files, scripts used to control compilation and installation of an executable (object code).

Termes des licences logicielles

1.9 "You" or "Your" means an individual or a legal entity exercising rights under this License. For legal entities, "You" or "Your" includes any entity which controls, is controlled by, or is under common control with, You, where "control" means (a) the power, direct or indirect, to cause the direction or management of such entity, whether by contract or otherwise, or (b) ownership of fifty percent (50%) or more of the outstanding shares or beneficial ownership of such entity.

2. Permitted Uses; Conditions & Restrictions. Subject to the terms and conditions of this License, Apple hereby grants You, effective on the date You accept this License and download the Original Code, a world-wide, royalty-free, non-exclusive license, to the extent of Apple's Applicable Patent Rights and copyrights covering the Original Code, to do the following:

2.1 Unmodified Code. You may use, reproduce, display, perform, internally distribute within Your organization, and Externally Deploy verbatim, unmodified copies of the Original Code, for commercial or non-commercial purposes, provided that in each instance:

(a) You must retain and reproduce in all copies of Original Code the copyright and other proprietary notices and disclaimers of Apple as they appear in the Original Code, and keep intact all notices in the Original Code that refer to this License; and

(b) You must include a copy of this License with every copy of Source Code of Covered Code and documentation You distribute or Externally Deploy, and You may not offer or impose any terms on such Source Code that alter or restrict this License or the recipients' rights hereunder, except as permitted under Section 6.

2.2 Modified Code. You may modify Covered Code and use, reproduce, display, perform, internally distribute within Your organization, and Externally Deploy Your Modifications and Covered Code, for commercial or non-commercial purposes, provided that in each instance You also meet all of these conditions:

(a) You must satisfy all the conditions of Section 2.1 with respect to the Source Code of the Covered Code;

(b) You must duplicate, to the extent it does not already exist, the notice in Exhibit A in each file of the Source Code of all Your Modifications, and cause the modified files to carry prominent notices stating that You changed the files and the date of any change; and

(c) If You Externally Deploy Your Modifications, You must make Source Code of all Your Externally Deployed Modifications either available to those to whom You have Externally Deployed Your Modifications, or publicly available. Source Code of Your Externally Deployed Modifications must be released under the terms set forth in this License, including the license grants set forth in Section 3 below, for as long as you Externally Deploy the Covered Code or twelve (12) months from the date of initial External Deployment, whichever is longer. You should preferably distribute the Source Code of Your Externally Deployed Modifications electronically (e.g. download from a web site).

2.3 Distribution of Executable Versions. In addition, if You Externally Deploy Covered Code (Original Code and/or Modifications) in object code, executable form only, You must include a prominent notice, in the code itself as well as in related documentation, stating that Source Code of the Covered Code is available under the terms of this License with information on how and where to obtain such Source Code.

2.4 Third Party Rights. You expressly acknowledge and agree that although Apple and each Contributor grants the licenses to their respective portions of the Covered Code set forth herein, no assurances are provided by Apple or any Contributor that the Covered Code does not infringe the patent or other intellectual property rights of any other entity. Apple and each Contributor disclaim any liability to You for claims brought by any other entity based on infringement of intellectual property rights or otherwise. As a condition to exercising the rights and licenses granted hereunder, You hereby assume sole responsibility to secure any other intellectual property rights needed, if any. For example, if a third party patent license is required to allow You to distribute the Covered Code, it is Your responsibility to acquire that license before distributing the Covered Code.

Termes des licences logicielles

3. Your Grants. In consideration of, and as a condition to, the licenses granted to You under this License, You hereby grant to any person or entity receiving or distributing Covered Code under this License a non-exclusive, royalty-free, perpetual, irrevocable license, under Your Applicable Patent Rights and other intellectual property rights (other than patent) owned or controlled by You, to use, reproduce, display, perform, modify, sublicense, distribute and Externally Deploy Your Modifications of the same scope and extent as Apple's licenses under Sections 2.1 and 2.2 above.

4. Larger Works. You may create a Larger Work by combining Covered Code with other code not governed by the terms of this License and distribute the Larger Work as a single product. In each such instance, You must make sure the requirements of this License are fulfilled for the Covered Code or any portion thereof.

5. Limitations on Patent License. Except as expressly stated in Section 2, no other patent rights, express or implied, are granted by Apple herein. Modifications and/or Larger Works may require additional patent licenses from Apple which Apple may grant in its sole discretion.

6. Additional Terms. You may choose to offer, and to charge a fee for, warranty, support, indemnity or liability obligations and/or other rights consistent with the scope of the license granted herein ("Additional Terms") to one or more recipients of Covered Code. However, You may do so only on Your own behalf and as Your sole responsibility, and not on behalf of Apple or any Contributor. You must obtain the recipient's agreement that any such Additional Terms are offered by You alone, and You hereby agree to indemnify, defend and hold Apple and every Contributor harmless for any liability incurred by or claims asserted against Apple or such Contributor by reason of any such Additional Terms.

7. Versions of the License. Apple may publish revised and/or new versions of this License from time to time. Each version will be given a distinguishing version number. Once Original Code has been published under a particular version of this License, You may continue to use it under the terms of that version. You may also choose to use such Original Code under the terms of any subsequent version of this License published by Apple. No one other than Apple has the right to modify the terms applicable to Covered Code created under this License.

8. NO WARRANTY OR SUPPORT. The Covered Code may contain in whole or in part pre-release, untested, or not fully tested works. The Covered Code may contain errors that could cause failures or loss of data, and may be incomplete or contain inaccuracies. You expressly acknowledge and agree that use of the Covered Code, or any portion thereof, is at Your sole and entire risk. THE COVERED CODE IS PROVIDED "AS IS" AND WITHOUT WARRANTY, UPGRADES OR SUPPORT OF ANY KIND AND APPLE AND APPLE'S LICENSOR(S) (COLLECTIVELY REFERRED TO AS "APPLE" FOR THE PURPOSES OF SECTIONS 8 AND 9) AND ALL CONTRIBUTORS EXPRESSLY DISCLAIM ALL WARRANTIES AND/OR CONDITIONS, EXPRESS OR IMPLIED, INCLUDING, BUT NOT LIMITED TO, THE IMPLIED WARRANTIES AND/OR CONDITIONS OF MERCHANTABILITY, OF SATISFACTORY QUALITY, OF FITNESS FOR A PARTICULAR PURPOSE, OF ACCURACY, OF QUIET ENJOYMENT, AND NONINFRINGEMENT OF THIRD PARTY RIGHTS. APPLE AND EACH CONTRIBUTOR DOES NOT WARRANT AGAINST INTERFERENCE WITH YOUR ENJOYMENT OF THE COVERED CODE, THAT THE FUNCTIONS CONTAINED IN THE COVERED CODE WILL MEET YOUR REQUIREMENTS, THAT THE OPERATION OF THE COVERED CODE WILL BE UNINTERRUPTED OR ERROR-FREE, OR THAT DEFECTS IN THE COVERED CODE WILL BE CORRECTED. NO ORAL OR WRITTEN INFORMATION OR ADVICE GIVEN BY APPLE, AN APPLE AUTHORIZED REPRESENTATIVE OR ANY CONTRIBUTOR SHALL CREATE A WARRANTY. You acknowledge that the Covered Code is not intended for use in the operation of nuclear facilities, aircraft navigation, communication systems, or air traffic control machines in which case the failure of the Covered Code could lead to death, personal injury, or severe physical or environmental damage.

Termes des licences logicielles

9. LIMITATION OF LIABILITY. TO THE EXTENT NOT PROHIBITED BY LAW, IN NO EVENT SHALL APPLE OR ANY CONTRIBUTOR BE LIABLE FOR ANY INCIDENTAL, SPECIAL, INDIRECT OR CONSEQUENTIAL DAMAGES ARISING OUT OF OR RELATING TO THIS LICENSE OR YOUR USE OR INABILITY TO USE THE COVERED CODE, OR ANY PORTION THEREOF, WHETHER UNDER A THEORY OF CONTRACT, WARRANTY, TORT (INCLUDING NEGLIGENCE), PRODUCTS LIABILITY OR OTHERWISE, EVEN IF APPLE OR SUCH CONTRIBUTOR HAS BEEN ADVISED OF THE POSSIBILITY OF SUCH DAMAGES AND NOTWITHSTANDING THE FAILURE OF ESSENTIAL PURPOSE OF ANY REMEDY. SOME JURISDICTIONS DO NOT ALLOW THE LIMITATION OF LIABILITY OF INCIDENTAL OR CONSEQUENTIAL DAMAGES, SO THIS LIMITATION MAY NOT APPLY TO YOU. In no event shall Apple's total liability to You for all damages (other than as may be required by applicable law) under this License exceed the amount of fifty dollars ($50.00).

10. Trademarks. This License does not grant any rights to use the trademarks or trade names "Apple", "Apple Computer", "Mac", "Mac OS", "QuickTime", "QuickTime Streaming Server" or any other trademarks, service marks, logos or trade names belonging to Apple (collectively "Apple Marks") or to any trademark, service mark, logo or trade name belonging to any Contributor. You agree not to use any Apple Marks in or as part of the name of products derived from the Original Code or to endorse or promote products derived from the Original Code other than as expressly permitted by and in strict compliance at all times with Apple's third party trademark usage guidelines which are posted at http://www.apple.com/legal/guidelinesfor3rdparties.html.

11. Ownership. Subject to the licenses granted under this License, each Contributor retains all rights, title and interest in and to any Modifications made by such Contributor. Apple retains all rights, title and interest in and to the Original Code and any Modifications made by or on behalf of Apple ("Apple Modifications"), and such Apple Modifications will not be automatically subject to this License. Apple may, at its sole discretion, choose to license such Apple Modifications under this License, or on different terms from those contained in this License or may choose not to license them at all.

12. Termination.

12.1 Termination. This License and the rights granted hereunder will terminate:

(a) automatically without notice from Apple if You fail to comply with any term(s) of this License and fail to cure such breach within 30 days of becoming aware of such breach;

(b) immediately in the event of the circumstances described in Section 13.5(b); or

(c) automatically without notice from Apple if You, at any time during the term of this License, commence an action for patent infringement against Apple; provided that Apple did not first commence an action for patent infringement against You in that instance.

12.2 Effect of Termination. Upon termination, You agree to immediately stop any further use, reproduction, modification, sublicensing and distribution of the Covered Code. All sublicenses to the Covered Code which have been properly granted prior to termination shall survive any termination of this License. Provisions which, by their nature, should remain in effect beyond the termination of this License shall survive, including but not limited to Sections 3, 5, 8, 9, 10, 11, 12.2 and 13. No party will be liable to any other for compensation, indemnity or damages of any sort solely as a result of terminating this License in accordance with its terms, and termination of this License will be without prejudice to any other right or remedy of any party.

13. Miscellaneous.

Termes des licences logicielles

13.1 Government End Users. The Covered Code is a "commercial item" as defined in FAR 2.101. Government software and technical data rights in the Covered Code include only those rights customarily provided to the public as defined in this License. This customary commercial license in technical data and software is provided in accordance with FAR 12.211 (Technical Data) and 12.212 (Computer Software) and, for Department of Defense purchases, DFAR 252.227-7015 (Technical Data -- Commercial Items) and 227.7202-3 (Rights in Commercial Computer Software or Computer Software Documentation). Accordingly, all U.S. Government End Users acquire Covered Code with only those rights set forth herein.

13.2 Relationship of Parties. This License will not be construed as creating an agency, partnership, joint venture or any other form of legal association between or among You, Apple or any Contributor, and You will not represent to the contrary, whether expressly, by implication, appearance or otherwise.

13.3 Independent Development. Nothing in this License will impair Apple's right to acquire, license, develop, have others develop for it, market and/or distribute technology or products that perform the same or similar functions as, or otherwise compete with, Modifications, Larger Works, technology or products that You may develop, produce, market or distribute.

13.4 Waiver; Construction. Failure by Apple or any Contributor to enforce any provision of this License will not be deemed a waiver of future enforcement of that or any other provision. Any law or regulation which provides that the language of a contract shall be construed against the drafter will not apply to this License.

13.5 Severability. (a) If for any reason a court of competent jurisdiction finds any provision of this License, or portion thereof, to be unenforceable, that provision of the License will be enforced to the maximum extent permissible so as to effect the economic benefits and intent of the parties, and the remainder of this License will continue in full force and effect. (b) Notwithstanding the foregoing, if applicable law prohibits or restricts You from fully and/or specifically complying with Sections 2 and/or 3 or prevents the enforceability of either of those Sections, this License will immediately terminate and You must immediately discontinue any use of the Covered Code and destroy all copies of it that are in your possession or control.

13.6 Dispute Resolution. Any litigation or other dispute resolution between You and Apple relating to this License shall take place in the Northern District of California, and You and Apple hereby consent to the personal jurisdiction of, and venue in, the state and federal courts within that District with respect to this License. The application of the United Nations Convention on Contracts for the International Sale of Goods is expressly excluded.

13.7 Entire Agreement; Governing Law. This License constitutes the entire agreement between the parties with respect to the subject matter hereof. This License shall be governed by the laws of the United States and the State of California, except that body of California law concerning conflicts of law.

Where You are located in the province of Quebec, Canada, the following clause applies: The parties hereby confirm that they have requested that this License and all related documents be drafted in English.

Les parties ont exigé que le présent contrat et tous les documents connexes soient rédigés en anglais.

EXHIBIT A.

"Portions Copyright (c) 1999-2003 Apple Computer, Inc. All Rights Reserved.

This file contains Original Code and/or Modifications of Original Code as defined in and that are subject to the Apple Public Source License Version 2.0 (the 'License'). You may not use this file except in compliance with the License. Please obtain a copy of the License at http://www.opensource.apple.com/apsl/ and read it before using this file.

The Original Code and all software distributed under the License are distributed on an 'AS IS' basis, WITHOUT WARRANTY OF ANY KIND, EITHER EXPRESS OR IMPLIED, AND APPLE HEREBY DISCLAIMS ALL SUCH WARRANTIES, INCLUDING WITHOUT LIMITATION, ANY WARRANTIES OF MERCHANTABILITY, FITNESS FOR A PARTICULAR PURPOSE, QUIET ENJOYMENT OR NON-INFRINGEMENT. Please see the License for the specific language governing rights and limitations under the License."

Autres licences logicielles

Info-ZIP copyright and license

This is version 2007-Mar-4 of the Info-ZIP license. The definitive version of this document should be available at ftp://ftp.info-zip.org/pub/infozip/license.html indefinitely and a copy at http://www.info-zip.org/pub/infozip/license.html.

Copyright © 1990-2007 Info-ZIP. All rights reserved.

For the purposes of this copyright and license, “Info-ZIP” is defined as the following set of individuals:

Mark Adler, John Bush, Karl Davis, Harald Denker, Jean-Michel Dubois, Jean-loup Gailly, Hunter Goatley, Ed Gordon, Ian Gorman, Chris Herborth, Dirk Haase, Greg Hartwig, Robert Heath, Jonathan Hudson, Paul Kienitz, David Kirschbaum, Johnny Lee, Onno van der Linden, Igor Mandrichenko, Steve P. Miller, Sergio Monesi, Keith Owens, George Petrov, Greg Roelofs, Kai Uwe Rommel, Steve Salisbury, Dave Smith, Steven M. Schweda, Christian Spieler, Cosmin Truta, Antoine Verheijen, Paul von Behren, Rich Wales, Mike White.

This software is provided "as is," without warranty of any kind, express or implied. In no event shall Info-ZIP or its contributors be held liable for any direct, indirect, incidental, special or consequential damages arising out of the use of or inability to use this software.

Permission is granted to anyone to use this software for any purpose, including commercial applications, and to alter it and redistribute it freely, subject to the above disclaimer and the following restrictions:

1. Redistributions of source code (in whole or in part) must retain the above copyright notice, definition, disclaimer, and this list of conditions.

2. Redistributions in binary form (compiled executables and libraries) must reproduce the above copyright notice, definition, disclaimer, and this list of conditions in documentation and/or other materials provided with the distribution. The sole exception to this condition is redistribution of a standard UnZipSFX binary (including SFXWiz) as part of a self-extracting archive; that is permitted without inclusion of this license, as long as the normal SFX banner has not been removed from the binary or disabled.

3. Altered versions--including, but not limited to, ports to new operating systems, existing ports with new graphical interfaces, versions with modified or added functionality, and dynamic, shared, or static library versions not from Info-ZIP--must be plainly marked as such and must not be misrepresented as being the original source or, if binaries, compiled from the original source. Such altered versions also must not be misrepresented as being Info-ZIP releases--including, but not limited to, labeling of the altered versions with the names “Info-ZIP” (or any variation thereof, including, but not limited to, different capitalizations), “Pocket UnZip”, “WiZ” or “MacZip” without the explicit permission of Info-ZIP. Such altered versions are further prohibited from misrepresentative use of the Zip-Bugs or Info-ZIP e-mail addresses or the Info-ZIP URL(s), such as to imply Info-ZIP will provide support for the altered versions.

4. Info-ZIP retains the right to use the names “Info-ZIP”, “Zip”, “UnZip”, “UnZipSFX”, “WiZ”, “Pocket UnZip”, “Pocket Zip”, and “MacZip” for its own source and binary releases.