EPSON
EXCEED YOUR VISION

XP-8700 Series

Uživatelská příručka

Tisk

Kopírování

Skenování

Údržba tiskárny

Řešení problémů

NPD6773-00 CS

Obsah

Průvodce k této příručce

Úvod k příručkám. 7
Začínáme (tištěná příručka). 7
Uživatelská příručka (digitální příručka). 7
Informace o nejaktuálnějších příručkách. 7
PrůvodceWebové videopříručky. 7
Vyhledávání informací. 7
Tisk pouze stránek, které potřebujete. 8
O této příručce. 9
Označení a symboly. 9
Poznámky ke snímkům obrazovky a ilustracím. . . 9
Odkazy na operační systémy. 9
Ochranné známky. 10
Autorská práva. 11

Důležité pokyny

Bezpečnostní pokyny. 13
Bezpečnostní pokyny pro inkous. 13
Varování a důležité informace o tiskárně. 14
Důležité informace a varování pro nastavení tiskárny. 14
Důležité informace a varování pro používání tiskárny. 14
Varování a důležité informace o používání dotykového displeje. 15
Důležité informace a varování pro připojení k internetu. 15
Varování a důležité informace o používání tiskárny s bezdrátovým připojením. 15
Varování a důležité informace o používání paměťových karet. 15
Důležité informace a varování pro převážení nebo skladování tiskárny. 16
Ochrana osobních informací. 16

Názvy dílů a funkcí

Názvy dílů a funkcí. 18

Průvodce ovládacím panelem

Operace dotykového displeje. 23
Konfigurace domovské obrazovky. 24
Průvodce ikonou sítě. 25

Vkládání papírů a CD/DVD

Vkládání papíru. 27
Pokyny k manipulaci s papírem. 27
Poznámky ke vkládání papíru. 28
Nastavení velikosti a typu papíru. 28
Vkládání papíru. 30
Vkládání různých papírů. 40
Vkládání disku CD/DVD. 43
Potisknutelné disky CD/DVD. 43
Pokyny k manipulaci s disky CD/DVD. 43
Vložení a vyjmutí disku CD/DVD. 43

Vkládání předloh

Zásady pro umísťování předloh na sklo skeneru. . . . 45
Vkládání předloh. 45

Tisk

Tisk fotografií. 47
Tisk fotografií z paměťového zařízení. 47
Tisk fotografií z počítače. 52
Tisk fotografií z chytrých zařízení. 52
Tisk na obálky. 54
Tisk na obálky z počítače (Windows). 54
Tisk na obálky z počítače (Mac OS). 55
Tisk dokumentů. 55
Tisk z počítače. 55
Tisk dokumentů z chytrých zařízení. 68
Tisk na štítek disku CD/DVD. 70
Tisk fotografií na štítek disku CD/DVD. 70
Tisk fotografií na obaly do plastových obalů na disky. 72
Tisk fotografií na štítek disku CD/DVD pomocí aplikace Epson Photo+. 72
Tisk webových stránek. 72
Tisk webových stránek z počítače. 72
Tisk webových stránek z chytrých zařízení. 72
Tisk různých položek. 73
Tisk papíru se vzory (designový papír). 73
Tisk linkovaného papíru. 73
Tisk dopisního papíru. 74
Tisk rozvrhu. 74
Tisk originálních kalendářů s fotografiemi. 75
Tisk blahopřání. 75
Tisk omalovánky pomocí fotografií. 75

Tisk pomocí služby Cloud Service. 76

Kopírování

Kopírování pomocí snadného nastavení. 79
Kopírování na obou stranách. 79
Kopírování se zvětšením nebo zmenšením. 80
Kopírování více předloh na jeden list. 80
Kopírování fotografií. 81
Možnosti nabídky pro nastavení papíru a tisku při kopírování fotografií. 81
Možnosti nabídky pro úpravy a kopírování fotografií. 82
Kopírování ID karty. 82
Kopírování knih. 83
Kopírování bez okrajů. 83
Kopírování na štítek disku CD/DVD. 84
Možnosti nabídky pro volbu Kopírovat na CD/DVD. 85
Možnosti nabídky pro kopírování. 86
Náhled:. 86
Černobíle:. 86
Barva:. 86

(1>oboustranný):. . 86

(Hustota):. . 87

(Lupa):. . 87

(Nastavení papíru):. . 87
Uspořádání:. 87
Kvalita:. 87
Odstranit pozadí:. 87
Rozšíření:. 87
Vymaz vše nast:. 87

Skenování

Základní informace o skenování. 89
Co je to „skenování“?. 89
Použití skenování. 89
Dostupné metody skenování. 89
Doporučené formáty souborů pro váš účel. 91
Doporučená řešení pro váš účel. 92
Skenování předloh do paměťového zařízení. 92
Skenování předloh do počítače. 93
Skenování z ovládacího panelu. 94
Skenování z počítače. 95
Skenování originálů do cloudu. 95
Skenování předloh s použitím funkce WSD. 96
Nastavení portu WSD. 97
Možnosti nabídky pro skenování. 99
Černobíle/Barva. 99
JPEG/PDF. 99

(Kvalita). . 99
Typ dokumentu. 99
Nast sken. 99
Kontrast. 99
Vyberte pam. zař.. 99
Vymaz vše nast. 99
Skenování předloh do chytrého zařízení. 100
Pokročilé skenování. 100
Skenování více fotografií najednou. 100

Údržba tiskárny

Kontrola stavu spotřebního materiálu. 103
Odstranění problémů s podáváním papíru. 103
Zlepšení kvality tisku, kopírování a skenování. . . . 105
Kontrola a čištění tiskové hlavy. 105
Spuštění funkce Výkonné čištění. 106
Zabránění ucpání trysek. 107
Nastavení tiskové hlavy. 107
Čištění dráhy papíru v případě rozmazávání inkoustu. 108
Čištění Sklo skeneru. 109
Čištění průsvitné fólie. 110
Možnosti nabídky pro volbu **Údržba**. 112
Čištění tiskárny. 113

V těchto situacích

Při výměně počítače. 115
Když disk se softwarem není k dispozici. 115
Úspora energie. 115
Deaktivace připojení Wi-Fi. 115
Samostatná instalace aplikací. 116
Kontrola, zda je nainstalován originální ovladač tiskárny Epson — Windows. 117
Kontrola, zda je nainstalován originální ovladač tiskárny Epson — Mac OS. 118
Opětovné nastavení síťového připojení. 119
Vytvoření nastavení pro připojení k počítači. . . 119
Vytvoření nastavení pro připojení k inteligentnímu zařízení. 120
Nastavování sítě Wi-Fi z ovládacího panelu. . . . 120
Přímé připojení chytrého zařízení a tiskárny (Wi-Fi Direct). 122
Změna připojení z Wi-Fi na USB. 126
Nastavení statické IP adresy pro tiskárnu. 126
Kontrola stavu připojení sítě tiskárny (Zpráva o síťovém připojení). 127
Přeprava a skladování tiskárny. 127

Řešení problémů

Nelze tisknout nebo skenovat. 132
Řešení problémů. 132
Aplikace nebo ovladač tiskárny nefunguje správně. 133
Tiskárnu nelze připojit prostřednictvím USB. . . 136
Tiskárna se nemůže připojit k síti. 137
Papír není podáván správně. 148
Kvalita tisku, kopírování a skenování je nízká. . . . 150
Kvalita tisku je nízká. 150
Kvalita kopie je nízká. 160
Problémy s naskenovaným obrazem. 167
Nelze vybrat typ papíru nebo zdroj papíru v ovladači tiskárny. 170
Není nainstalován originální ovladač tiskárny Epson.. 170
Zpráva se zobrazí na LCD obrazovce. 170
Papír se zasekl. 173
Odstranění uvízlého papíru. 173
Papír formátu vizitky se zasekl. 178
Zabránění uvíznutí papíru. 178
Nyní je čas vyměnit inkoustové kazety. 178
Bezpečnostní opatření při manipulaci s inkoustovými kazetami. 178
Výměna inkoustových kazet. 180
Dočasně pokračujte v tisku bez výměny inkoustových kazet. 181
Nyní je čas vyměnit krabici údržby. 184
Pokyny pro manipulaci s krabicí údržby. 184
Výměna krabice údržby. 185
Nelze provozovat tiskárnu jako očekávanou. 186
Tiskárna se nezapne nebo nevypne. 186
Postupy jsou příliš pomalé. 187
Displej LCD ztmavl. 188
Na obrazovce se zobrazí „!“ a fotografie nelze vybrat. 188
Sevření prstů k sobě nebo roztažení od sebe nefunguje. 189
Nelze zavřít ovládací panel. 189
Jednotku skeneru nelze zavřít. 189
Kryt dokumentu se uvolnil. 190
Nelze uložit data do paměťového zařízení. 190
Provoz tiskárny je hlučný. 190
Kořenový certifikát je třeba aktualizovat. 191
Nelze provést ruční 2stranný tisk (Windows). . . 191
Nezobrazuje se nabídka Nastavení tisku (Mac OS). 191
Problém nelze odstranit. 191
Problémy s tiskem nebo kopírováním nelze vyřešit. 192

Informace o výrobku

Informace o papíru. 195
Dostupný papír a kapacita. 195
Nedostupné typy papíru. 198
Informace o spotřebním materiálu. 199
Kódy inkoustových kazet. 199
Kód krabice údržby. 200
Informace o softwaru. 200
Aplikace pro tisk z počítače (Windows). 200
Aplikace pro tisk z počítače (Mac OS). 201
Aplikace ke konfiguraci operací tiskárny (Web Config). 202
Aplikace pro aktualizaci softwaru a firmwaru (Epson Software Updater). 202
Seznam nabídek nastavení. 203
Stav spotřebního mat.. 203
Základní nastavení. 203
Nastavení tiskárny. 205
Nastavení sítě. 206
Nastavení webové služby. 207
Nastavení sdílení souborů. 207
Nastavení tisku kamery. 208
Funkce průvodce. 208

Průzkum mezi zákazníky. 208
Aktualizovat firmware. 209
Obnovit výchozí nastavení. 209
Technické údaje produktu. 209
Specifikace tiskárny. 209
Specifikace skeneru. 211
Specifikace rozhraní. 211
Specifikace sítě. 212
Podporované služby dalších poskytovatelů. 213
Specifikace paměťových zařízení. 214
Specifikace podporovaných dat. 215
Rozměry. 215
Elektrické specifikace. 215
Specifikace provozního prostředí. 216
Požadavky na systém. 216
Informace o normách a předpisech. 217
Standardy a schválení. 217
Omezení týkající se kopírování. 218

Kde najdete pomoc

Webové stránky technické podpory. 220
Kontaktování podpory společnosti Epson. 220
Než se obrátíte na společnost Epson. 220
Pomoc pro uživatele v Evropě. 220
Pomoc pro uživatele na Tchaj-wanu. 221
Pomoc pro uživatele v Austrálii. 221
Pomoc pro uživatele na Novém Zélandu. 222
Pomoc pro uživatele v Singapuru. 222
Pomoc pro uživatele v Thajsku. 222
Pomoc pro uživatele ve Vietnamu. 223
Pomoc pro uživatele v Indonésii. 223
Pomoc pro uživatele v Hongkongu. 226
Pomoc pro uživatele v Malajsii. 227
Pomoc pro uživatele v Indii. 227
Pomoc pro uživatele na Filipínách. 227

Průvodce k této příručce

Úvod k příručkám. 7

PrůvodceWebové videopříručky. 7

Vyhledávání informací. 7

Tisk pouze stránek, které potřebujete. 8

O této příručce. 9

Ochranné známky. 10

Autorská práva. 11

Úvod k příručkám

S vaší tiskárnou Epson jsou dodávány následující příručky. Kromě příruček vám poskytnou nápovědu také informace uvedené přímo na tiskárně nebo v softwarových aplikacích Epson.

Začínáme (tištěná příručka)

Poskytuje informace o nastavení tiskárny a instalaci softwaru.

Uživatelská příručka (digitální příručka)

Tato příručka. K dispozici ve formátu PDF a ve formě webové příručky. Poskytuje podrobné informace a pokyny k používání tiskárny a řešení problémů.

Informace o nejaktuálnějších příručkách

- Tištěné příručky

  Navštivte webové stránky evropské podpory Epson na adrese http://www.epson.eu/support nebo webové stránky celosvětové podpory Epson na adrese http://support.epson.net/.

- Digitální příručka

  Navštivte následující web, zadejte název produktu a přejděte na **Podpora**.

  https://epson.sn

PrůvodceWebové videopříručky

Prohlédněte si Webové videopříručky, podle kterých se naučíte, jak používat tiskárnu. Přejděte na následující web. Obsah Webové videopříručky se může bez předchozího upozornění změnit.

https://support.epson.net/publist/video.php?model=xp-8700_series

Vyhledávání informací

V této příručce ve formátu PDF můžete vyhledat požadované informace podle klíčových slov nebo přejít přímo na určité části pomocí záložek. V této části je vysvětleno, jak používat příručku ve formátu PDF otevřenou v aplikaci Adobe Acrobat Reader DC v počítači.

Vyhledávání pomocí klíčových slov

Klikněte na možnost **Úpravy** > **Rozšířené hledání**. Do okna hledání zadejte klíčové slovo (text) s požadovanými informacemi a poté klikněte na tlačítko **Hledat**. Zobrazí se seznam výsledků. Kliknutím na některý ze zobrazených výsledků přejdete na příslušnou stránku.

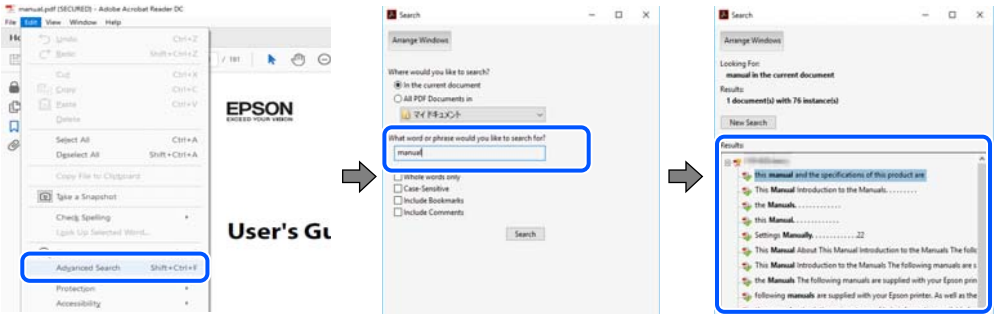

Přechod na stránku přímo ze záložek

Kliknutím na název přejdete přímo na příslušnou stránku. Kliknutím na symbol + nebo > zobrazíte názvy nižších úrovní dané části. Chcete-li se vrátit na předchozí stránku, stiskněte na klávesnici následující zkratku.

❏ Windows: podržte klávesu **Alt** a poté stiskněte klávesu se symbolem ←.

❏ Mac OS: podržte klávesu Command a poté stiskněte klávesu se symbolem ←.

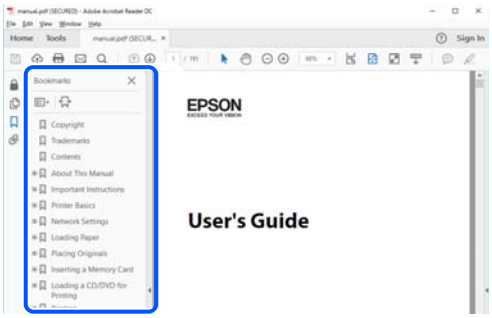

Tisk pouze stránek, které potřebujete

Můžete si také vybrat a vytisknout pouze stránky, které potřebujete. V nabídce **Soubor** klikněte na možnost **Tisknout** a v poli **Stránky** v nabídce **Tisknuté stránky** vyberte stránky, které chcete vytisknout.

❏ Chcete-li zadat rozsah stránek, zadejte počáteční a koncovou stránku a oddělte je spojovníkem.

Příklad: 20-25

❏ Chcete-li zadat stránky, které nejsou součástí žádného rozsahu, oddělte je čárkami.

Příklad: 5, 10, 15

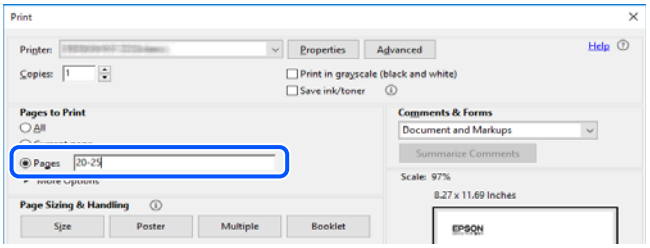

O této příručce

Tato část vysvětluje význam značek a symbolů, poznámky k popisům a informace o odkazech na operační systémy použité v této příručce.

Označení a symboly

Upozornění:
Pokyny je nutné pečlivě dodržovat, aby nedošlo ke zranění.

Důležité:
Pokyny je nutné respektovat, aby nedošlo k poškození zařízení.

Poznámka:
Poskytuje doplňkové a referenční informace.

Související informace

➡ Odkazy na související části.

Obsahuje Webové videopříručky s informacemi k provozu. Viz odkaz na související informace.

Poznámky ke snímkům obrazovky a ilustracím

- ❑ Snímky obrazovky ovladače tiskárny pocházejí ze systému Windows 10 nebo macOS High Sierra (10.13). Obsah zobrazený na snímcích obrazovek se liší v závislosti na konkrétním modelu a situaci.
- ❑ Ilustrace použité v této příručce jsou pouze příklady. I když zde mohou existovat nepatrné rozdíly v závislosti na modelu, způsob provozu je stejný.
- ❑ Některé položky menu na LCD displeji se liší v závislosti na modelu a nastavení.
- ❑ Pomocí příslušné aplikace můžete načíst kód QR.

Odkazy na operační systémy

Windows

Termíny jako například „Windows 10“, „Windows 8.1“, „Windows 8“, „Windows 7“, „Windows Vista“ a „Windows XP“ uvedené v této příručce odkazují na následující operační systémy. Kromě toho je použit termín „Windows“ jako odkaz na všechny verze.

- ❑ Operační systém Microsoft® Windows® 10
- ❑ Operační systém Microsoft® Windows® 8.1
- ❑ Operační systém Microsoft® Windows® 8
- ❑ Operační systém Microsoft® Windows® 7

❏ Operační systém Microsoft® Windows Vista®

❏ Operační systém Microsoft® Windows® XP

❏ Operační systém Microsoft® Windows® XP Professional x64 Edition

Mac OS

V této příručce odkazuje termín „Mac OS“ na operační systém Mac OS X 10.9.5 nebo novější a také na operační systém macOS 11 nebo novější.

Ochranné známky

❏ EPSON® je registrovaná ochranná známka a EPSON EXCEED YOUR VISION nebo EXCEED YOUR VISION jsou ochranné známky společnosti Seiko Epson Corporation.

❏ SDXC Logo is a trademark of SD-3C, LLC.

❏ PictBridge is a trademark.

❏ QR Code is a registered trademark of DENSO WAVE INCORPORATED in Japan and other countries.

❏ Microsoft®, Windows®, and Windows Vista® are registered trademarks of Microsoft Corporation.

❏ Apple, Mac, macOS, OS X, Bonjour, Safari, AirPrint, iPad, iPhone, iPod touch, and App Store are trademarks of Apple Inc., registered in the U.S. and other countries.

❏ Use of the Works with Apple badge means that an accessory has been designed to work specifically with the technology identified in the badge and has been certified by the developer to meet Apple performance standards.

❏ Chrome, Google Play, and Android are trademarks of Google LLC.

❏ Adobe, Acrobat, and Reader are either registered trademarks or trademarks of Adobe in the United States and/or other countries.

❏ Firefox is a trademark of the Mozilla Foundation in the U.S. and other countries.

❏ Mopria® and the Mopria® Logo are registered and/or unregistered trademarks and service marks of Mopria Alliance, Inc. in the United States and other countries. Unauthorized use is strictly prohibited.

❏ Obecná poznámka: další zde použité názvy produktů slouží pouze k identifikačním účelům a mohou být ochrannými známkami příslušných vlastníků. Společnost Epson se vzdává všech práv na tyto značky.

Autorská práva

Žádná část této publikace nesmí být reprodukována, ukládána do archivačních systémů ani přenášena jakoukoli formou, ať už elektronickou, mechanickou, fotokopírováním, nahráváním apod., bez předchozího písemného souhlasu společnosti Seiko Epson Corporation. S ohledem na používání zde uvedených informací se nepředpokládá spolehlivost na úrovni patentů. Zároveň se nepředpokládá jakákoli odpovědnost za škody způsobené používáním zde obsažených informací. Zde uvedené informace jsou určené pouze pro použití v kombinaci s produkty Epson. Společnost Epson není odpovědná za jakékoli použití informací vzhledem k jiným produktům.

Společnost Seiko Epson Corporation ani její přidružené společnosti nenesou odpovědnost vůči kupujícímu nebo třetí straně v případě poškození, ztráty, nákladů nebo výdajů vzniklých na straně kupujícího nebo třetí strany z důvodu nehody, nesprávného použití nebo zneužití produktu, neoprávněných modifikací, oprav nebo úprav produktu, nebo (s výjimkou USA) z důvodu nedodržení striktních instrukcí k údržbě a provozních pokynů společnosti Seiko Epson Corporation.

Společnost Seiko Epson Corporation ani její přidružené společnosti nenesou odpovědnost za škody a potíže, které vzniknou v důsledku použití jiných doplňků nebo spotřebního materiálu, než jsou Originální produkty Epson nebo Schválené produkty Epson společnosti Seiko Epson Corporation.

Společnost Seiko Epson Corporation nenese odpovědnost za škody způsobené elektromagnetickým rušením, vznikajícím v důsledku používání kabelů rozhraní, které nejsou Schválenými produkty Epson společnosti Seiko Epson Corporation.

© 2021 Seiko Epson Corporation

Obsah této příručky a specifikace tohoto produktu mohou být bez předchozího upozornění změněny.

Důležité pokyny

Bezpečnostní pokyny. 13

Varování a důležité informace o tiskárně. 14

Ochrana osobních informací. 16

Bezpečnostní pokyny

Přečtěte si a dodržujte tyto pokyny k zajištění bezpečného používání této tiskárny.Tento návod uchovejte pro budoucí použití.Kromě toho respektujte všechna varování a pokyny uvedené na tiskárně.

- ❏ Některé ze symbolů použité na této tiskárně mají zajistit bezpečnost a řádné používání tiskárny. Navštivte následující web, na kterém jsou popsány významy těchto symbolů.

  http://support.epson.net/symbols

- ❏ Používejte výhradně napájecí kabel dodaný s tiskárnou. Nepoužívejte ho pro jiná zařízení. Použití jiného než dodaného napájecího kabelu s touto tiskárnou nebo použití dodaného napájecího kabelu s jiným zařízením může způsobit požár nebo úraz elektrickým proudem.
- ❏ Zkontrolujte, zda kabel pro napájení střídavým proudem odpovídá místním bezpečnostním předpisům.
- ❏ Kromě konkrétních situací popsaných v příručkách k tiskárně se za žádných okolností sami nepokoušejte o demontáž, úpravy nebo opravy napájecího kabelu, zástrčky, tiskárny, skeneru nebo doplňků.
- ❏ V následujících případech odpojte tiskárnu od elektrické sítě a předejte ji kvalifikovanému servisnímu technikovi:

  Napájecí kabel nebo zástrčka je poškozena; do tiskárny pronikla kapalina; tiskárna upadla nebo byla poškozena její skříň, tiskárna nefunguje normálně nebo vykazuje výraznou změnu funkčnosti. Nenastavujte ovládací prvky, které nejsou popsány v pokynech k obsluze.

- ❏ Tiskárnu umístěte v blízkosti elektrické zásuvky, kde lze snadno vytáhnout napájecí kabel.
- ❏ Tiskárnu neumísťujte ani neskladujte venku, v silně znečištěném nebo prašném prostředí, v blízkosti vody, tepelných zdrojů ani na místech vystaveným otřesům, vibracím, vysokým teplotám nebo vlhkosti.
- ❏ Dbejte na to, aby se na tiskárnu nevylila kapalina, a nemanipulujte s ní mokrýma rukama.
- ❏ Udržujte minimální vzdálenost tiskárny od kardiostimulátorů 22 cm. Rádiové vlny vysílané tiskárnou mohou nepříznivě ovlivnit činnost kardiostimulátorů.
- ❏ Při poškození LCD obrazovky kontaktujte prodejce. Pokud se vám roztok tekutých krystalů dostane na ruce, důkladně si je umyjte mýdlem a vodou. Pokud vám roztok tekutých krystalů vnikne do očí, okamžitě je propláchněte vodou. Pokud máte obtíže nebo problémy se zrakem i po důkladném vypláchnutí očí, navštivte ihned lékaře.

Bezpečnostní pokyny pro inkous

- ❏ Při manipulaci s použitou inkoustovou kazetou buďte opatrní, protože kolem otvoru pro přívod inkoustu může být inkoust.
  - ❏ Pokud si pokožku znečistíte inkoustem, důkladně umyjte příslušné místo mýdlem a vodou.
  - ❏ Dostane-li se vám inkoust do očí, vypláchněte je ihned vodou. Pokud máte obtíže nebo problémy se zrakem i po důkladném vypláchnutí očí, navštivte ihned lékaře.
  - ❏ Pokud vám inkoust vnikne do úst, okamžitě vyhledejte lékaře.
- ❏ Inkoustovou kazetu ani údržbovou sadu nerozebírejte. Inkoust by se vám mohl dostat do očí nebo na pokožku.
- ❏ S inkoustovými kazetami netřepejte příliš silně a dávejte pozor, aby vám neupadly. Manipulujte s nimi opatrně, abyste je nepromáčkli, a neodtrhávejte jejich štítky. Mohlo by dojít k úniku inkoustu.
- ❏ Inkoustové kazety a údržbovou sadu uchovávejte mimo dosah dětí.

Varování a důležité informace o tiskárně

Pozorně si přečtěte tyto pokyny a řiďte se jimi, aby nedošlo k poškození tiskárny nebo škodám na majetku. Tuto příručku si uložte pro pozdější použití.

Důležité informace a varování pro nastavení tiskárny

- ❏ Neblokujte ani nezakrývejte ventilační a jiné otvory tiskárny.
- ❏ Používejte pouze typ napájecího zdroje, který je vyznačen na štítku tiskárny.
- ❏ Nepoužívejte zásuvky zapojené v okruhu, ve kterém jsou zapojeny kopírky nebo klimatizační systémy, které se pravidelně zapínají a vypínají.
- ❏ Nepoužívejte elektrické zásuvky ovládané pomocí nástěnných spínačů nebo automatických vypínačů.
- ❏ Nevystavujte žádnou ze součástí počítačového systému působení případných zdrojů elektromagnetického rušení, například reproduktorů nebo základnových jednotek bezdrátových telefonů.
- ❏ Napájecí kabely je třeba chránit proti odření, proříznutí, zkroucení a zauzlení a jiným způsobům poškození. Nepokládejte na napájecí kabel ani na adaptér žádné předměty. Na napájecí kabel se nesmí šlapat ani přes něj přejíždět. Obzvláště dbejte na to, aby napájecí kabely nebyly na koncích a v místech vstupu do transformátoru a výstupu z transformátoru zkrouceny.
- ❏ Jestliže tiskárnu napájíte prodlužovacím kabelem, zkontrolujte, zda celkový odběr všech zařízení zapojených přes prodlužovací kabel nepřesahuje povolenou hodnotu proudu pro tento kabel. Zkontrolujte také, zda celkový odběr všech zařízení zapojených do elektrické zásuvky nepřekračuje maximální hodnotu proudu této zásuvky.
- ❏ Chcete-li tiskárnu používat v Německu, musí být instalace v budově chráněna 10 nebo 16ampérovými jističi, aby byla zajištěna odpovídající ochrana před zkratem a výrobek byl dostatečně chráněn.
- ❏ Při připojování tiskárny k počítači či jinému zařízení pomocí kabelu dbejte na správné zapojení konektorů. Každý konektor lze zapojit jen jedním způsobem. Pokud konektor připojíte s nesprávnou orientací, mohlo by dojít k poškození propojených zařízení.
- ❏ Umístěte tiskárnu na rovný pevný povrch, který na všech stranách přesahuje její základnu. Pokud bude nakloněna nebo postavena našikmo, nebude tiskárna pracovat správně.
- ❏ Prostor ponechejte také nad tiskárnou, aby bylo možné zcela zvednout její horní kryt.
- ❏ Před tiskárnou ponechejte dostatek volného místa k vysunutí celého papíru.
- ❏ Nedávejte tiskárnu na místa vystavená náhlým změnám teploty a vlhkosti. Také nevystavujte výrobek přímému slunečnímu světlu, silnému světlu nebo tepelným zdrojům.

Důležité informace a varování pro používání tiskárny

- ❏ Nezasouvejte do otvorů v tiskárně žádné předměty.
- ❏ Během tisku nedávejte do tiskárny ruce.
- ❏ Nedotýkejte se plochého bílého kabelu uvnitř tiskárny.
- ❏ Uvnitř ani v blízkosti tiskárny nepoužívejte aerosolové čističe, které obsahují hořlavé plyny. Mohl by vzniknout požár.
- ❏ Nehýbejte tiskovou hlavou pomocí ruky, může dojít k poškození tiskárny.
- ❏ Skener zavírejte opatrně, abyste si nepřiskřípli prsty.
- ❏ Při pokládání předloh netlačte na sklo skeneru příliš silně.

- ❏ Tiskárnu vždy vypínejte tlačítkem ⏻. Neodpojujte tiskárnu od zdroje napájení ani nevypínejte přívod proudu k zásuvce, dokud indikátor ⏻ nepřestane blikat.
- ❏ Pokud tiskárnu nebudete delší dobu používat, odpojte napájecí kabel od elektrické zásuvky.

Varování a důležité informace o používání dotykového displeje

- ❏ Na LCD obrazovce se může nacházet několik malých jasných nebo tmavých skvrn a kvůli svým vlastnostem může mít nerovnoměrný jas. To je normální a neznamená to, že by byl displej jakkoliv poškozen.
- ❏ K čištění používejte pouze suchý měkký hadřík. Nepoužívejte tekuté nebo chemické čisticí prostředky.
- ❏ Vnější kryt dotykového displeje může při velkém nárazu prasknout. Pokud se sklo roztříští nebo popraská, nedotýkejte se jej, nepokoušejte se odstranit rozbité kusy skla a obraťte se na prodejce.
- ❏ Dotykový displej ovládejte jemným dotykem prstu. Netiskněte silou a nepoužívejte nehty.
- ❏ Při používání dotykového displeje nepoužívejte ostré nebo špičaté předměty, například kuličková pera nebo ostré tužky.
- ❏ Kondenzace uvnitř dotykového displeje způsobená náhlými změnami teploty nebo vlhkosti může způsobit snížení výkonnosti.

Důležité informace a varování pro připojení k internetu

Nepřipojujte tento produkt přímo k internetu. Připojte jej k síti, která je chráněna směrovačem nebo branou firewall.

Varování a důležité informace o používání tiskárny s bezdrátovým připojením

- ❏ Rádiové vlny vysílané touto tiskárnou mohou nepříznivě ovlivnit funkci elektronických lékařských přístrojů a způsobit jejich selhání.Při používání této tiskárny ve zdravotnických zařízeních nebo v blízkosti lékařských přístrojů dodržujte pokyny autorizovaného personálu zdravotnických zařízení a dodržujte veškerá varování a pokyny uvedené na lékařských přístrojích.
- ❏ Rádiové vlny vysílané touto tiskárnou mohou nepříznivě ovlivnit funkci automaticky řízených zařízení, jako jsou automatické dveře nebo požární poplachová zařízení a mohly by způsobit nehody v důsledku selhání.Při používání této tiskárny v blízkosti automaticky řízených zařízení dodržujte veškerá varování a pokyny uvedené na těchto zařízeních.

Varování a důležité informace o používání paměťových karet

- ❏ Nevyjímejte paměťovou kartu ani nevypínejte tiskárnu, pokud bliká indikátor paměťové karty.
- ❏ Metody používání paměťových karet se liší podle typu karty. Podrobné informace vyhledejte v dokumentaci dodané s paměťovou kartou.
- ❏ Používejte pouze paměťové karty kompatibilní s tiskárnou.

Důležité informace a varování pro převážení nebo skladování tiskárny

- ❏ Tiskárnu při skladování nebo přepravě neklopte, nestavte ji na bok ani ji nepřevracejte. Jinak by mohlo dojít k úniku inkoustu.
- ❏ Před přepravou tiskárny zkontrolujte, zda je tisková hlava v základní poloze (úplně vpravo).

Ochrana osobních informací

Když tiskárnu někomu předáváte nebo ji likvidujete, vymažte veškeré osobní informace uložené v paměti tiskárny tak, že zvolíte možnosti **Nast.** > **Obnovit výchozí nastavení** > **Všechna nastavení** na ovládacím panelu.

Názvy dílů a funkcí

Názvy dílů a funkcí. 18

Názvy dílů a funkcí

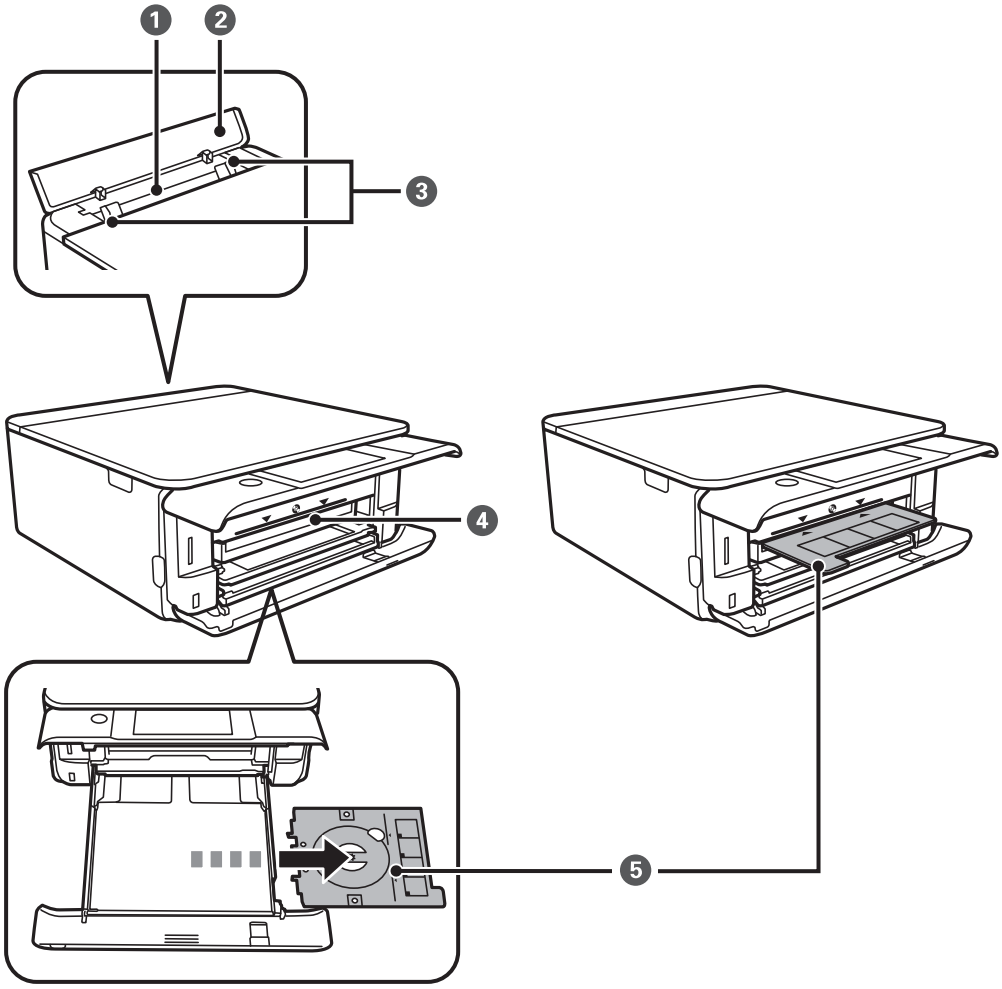

1	Zadní ot.pro pod.papíru	Umožňuje ruční vkládání papíru po jednotlivých listech.
2	Kryt zadního otvoru pro podávání papíru	Zabraňuje vniknutí cizích látek do tiskárny. Tento kryt by měl být obvykle zavřený.
3	Vodítko okrajů	Napomáhá tomu, aby byl papír do tiskárny podáván rovně. Vodítka posuňte k okrajům papíru.
4	Slot pro CD/DVD mechaniku	Vložte do tohoto slotu zásobník disků CD/DVD s vloženým diskem CD/DVD pro tisk. Slot se nachází mezi a výstupní přihrádkou.
5	Zásobník na disky CD/DVD	Když tisknete na disk CD/DVD, vyjměte zásobník ze spodní části kazety na papír 2, vložte do něj disk CD/DVD a vsuňte do slotu pro CD/DVD mechaniku. Pokud na disk CD/DVD netisknete, uložte zásobník do spodní části kazety na papír 2 bez vloženého disku CD/DVD.

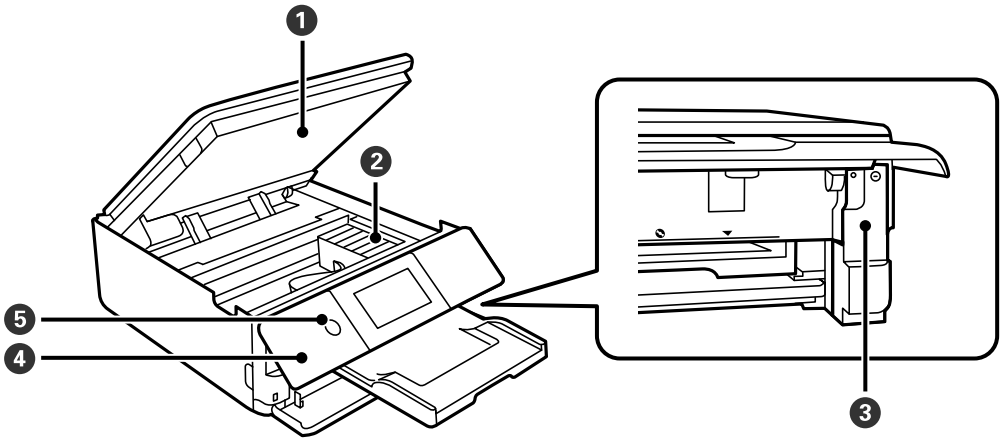

1	Jednotka skeneru	Skenuje vložené originály. Jednotku otevřete, pokud chcete vyměnit inkoustové kazety nebo odstranit uvízlý papír. Tato jednotka by měla být obvykle zavřená.
2	Držák inkoustové kazety	Nainstalujte inkoustové kazety. Inkoust vystupuje z trysek tiskové hlavy na spodní straně.
3	Kryt krabice údržby	Tuto část vyjměte při výměně krabice údržby. Krabice údržby je nádoba, ve které se při čištění nebo tisku shromažďuje velmi malé množství přebytečného inkoustu.
4	Ovládací panel	Označuje stav tiskárny a umožňuje vám provádět nastavení tisku. Můžete změnit úhel ovládacího panelu.
5	⏻ (tlačítko/kontrolka napájení)	Zapíná a vypíná tiskárnu. Po kontrole zhasnutí kontrolky napájení odpojte napájecí kabel.

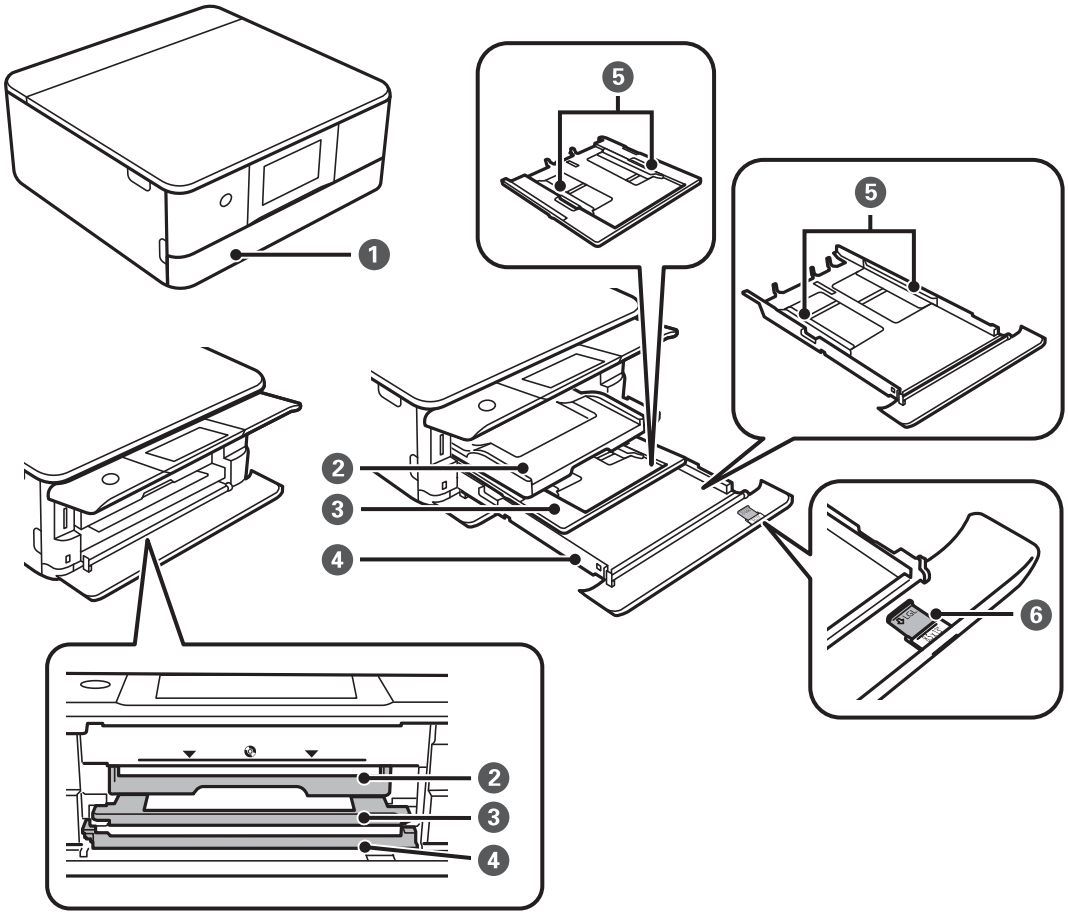

❶	Přední kryt	Otevřete jej a vložte papír do kazety kazeta na papír.
❷	Výstupní zásobník	Drží vysunutý papír. Při zahájení tisku je tento zásobník automaticky vysunut. Pokud klepnete na tlačítko **Ano** na zobrazené obrazovce, pokud je tiskárna vypnutá, bude zásobník automaticky zasunut. Chcete-li zásobník uložit ručně, klepněte na Output Tray na domovské obrazovce.
❸	Kazeta na papír 1	Slouží k vkládání papíru.
❹	Kazeta na papír 2	
❺	Vodítko okrajů	Napomáhá tomu, aby byl papír do tiskárny podáván rovně. Vodítka posuňte k okrajům papíru.
❻	Prodloužení vodítek papíru	Vysuňte ke vložení papíru většího než formát A4.

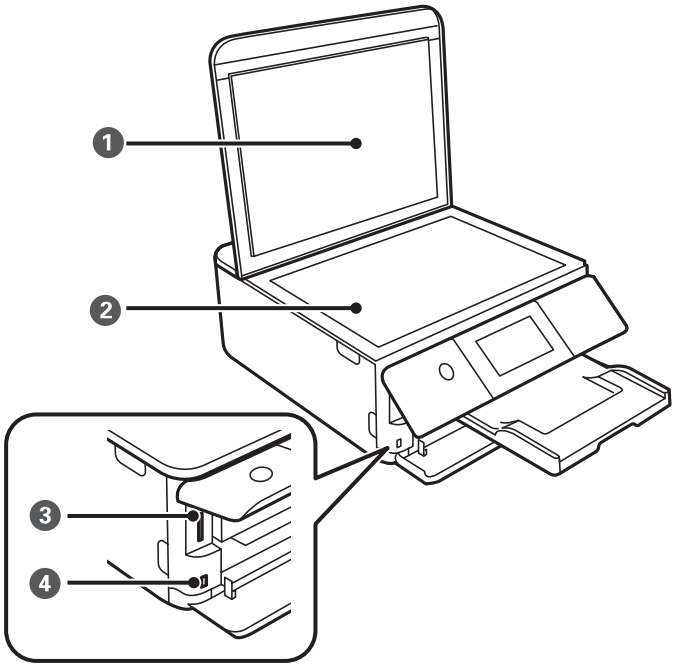

1	Kryt dokumentů	Zabraňuje vstupu vnějšího světla při skenování.
2	Sklo skeneru	Umístěte předlohy.
3	Slot pro SD kartu	Vložte paměťovou kartu.
4	Port USB externího rozhraní	Slouží k připojení externího paměťového zařízení nebo zařízení, které podporuje rozhraní PictBridge.

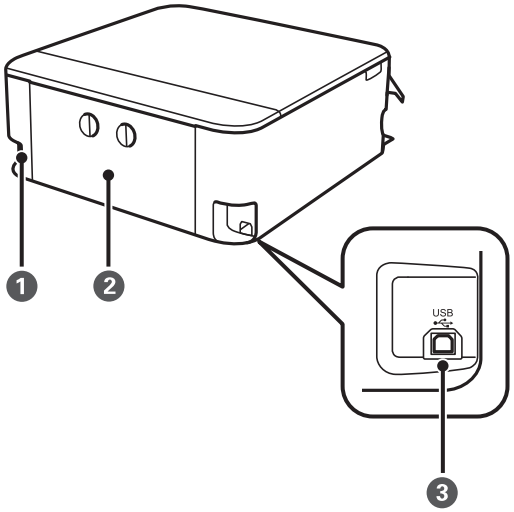

1	Vstup střídavého proudu	Umožňuje připojit napájecí kabel.
2	Zadní kryt	Tento kryt sejměte v případě, že potřebujete vyjmout uvízlý papír.
3	Port USB (linka)	Slouží k připojení kabelu USB pro připojení k počítači.

Průvodce ovládacím panelem

Operace dotykového displeje. 23

Konfigurace domovské obrazovky. 24

Operace dotykového displeje

Dotykový displej podporuje následující úkony.

Klepnutí		Slouží ke stisknutí nebo výběru položek nebo ikon.
Přejetí	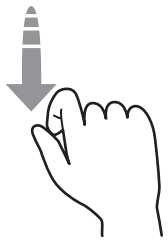	Slouží k rychlému posunu obrazovkou.
Přetažení	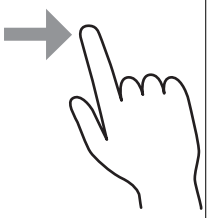	Slouží k uchopení a přesunutí položek na jiné místo.
Sevření prstů k sobě Roztažení prstů od sebe	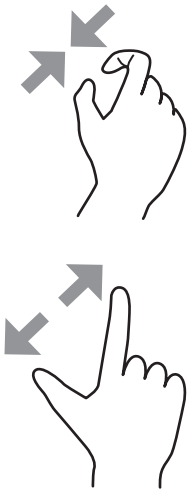	Přiblížení nebo oddálení náhledu obrázku na ovládacím panelu při tisku fotografií.

Konfigurace domovské obrazovky

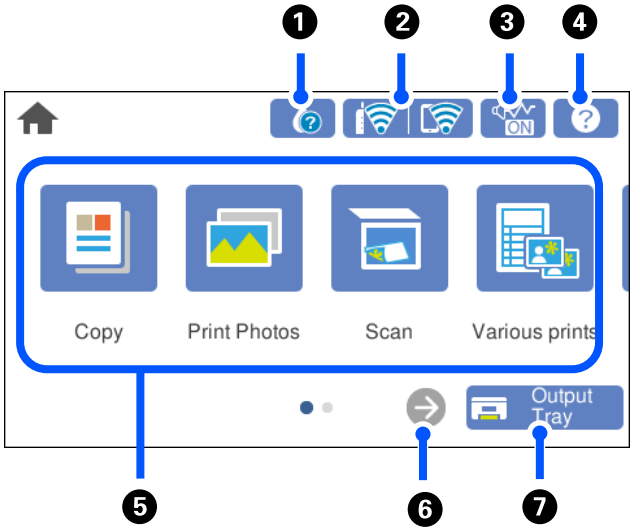

1		Můžete zkontrolovat přibližné hladiny inkoustu a přibližnou životnost krabice údržby. Také můžete vyměnit inkoustové kazety nebo vytisknout informace o stavu spotřebního materiálu.
2		Zobrazí stav síťového připojení. „Průvodce ikonou sítě“ na str. 25
3	ON	Označuje, že je pro tiskárnu nastaven režim **Tichý režim**. Když je tato funkce zapnutá, hluk způsobený tiskárnou se sníží, avšak rychlost tisku se může také snížit. V závislosti na použitém druhu papíru a kvalitě tisku se hluk tisku snížit nemusí. Klepněte na možnost a změňte nastavení.
4	?	Zobrazí obrazovku **Nápověda**. Můžete zobrazit provozní pokyny nebo řešení problémů.
5	Zobrazí jednotlivé nabídky. ❏ Kopírovat Umožňuje kopírovat dokumenty a fotografie. ❏ Tisk fotografií Umožňuje tisk fotografií z paměťového zařízení, například z paměťové karty nebo externího zařízení USB. ❏ Sken Umožňuje skenovat dokumenty nebo fotografie a ukládat je do paměťového zařízení nebo do počítače. ❏ Různé výtisky Umožňuje vytvářet různé kopie a tisknout designový papír nebo širokou škálu originálních položek. ❏ Nast. Umožňuje provádět nastavení týkající se údržby, nastavení tiskárny a operací. ❏ Údržba Zobrazuje doporučené nabídky pro zlepšení kvality výtisků, jako je například odblokování trysek tím, že vytiskne vzorek kontroly trysek a provede vyčištění hlavy, a tím, že zarovnáním tiskové hlavy zmírňuje rozmazání nebo pruhování ve výtiscích. ❏ Připojení chytrého telefonu Zobrazí nabídku připojení tiskárny k vašemu chytrému zařízení nebo tabletu.	

❻		Posouvá obrazovku doprava.
❼	Output Tray	Zasune výstupní zásobník.

Průvodce ikonou sítě

	Tiskárna není připojená do bezdrátové sítě (Wi-Fi).
	Tiskárna hledá identifikátor SSID, není nastavená IP adresa nebo nastal problém s bezdrátovou sítí (Wi-Fi).
	Tiskárna je připojená do bezdrátové sítě (Wi-Fi). Počet sloupečků indikuje sílu signálu připojení. Čím více sloupečků, tím silnější připojení.
	Tiskárna není připojená k bezdrátové síti (Wi-Fi) v režimu Wi-Fi Direct (jednoduchý přístupový bod).
	Tiskárna je připojená k bezdrátové síti (Wi-Fi) v režimu Wi-Fi Direct (jednoduchý přístupový bod).

Vkládání papírů a CD/DVD

Vkládání papíru. 27

Vkládání disku CD/DVD. 43

Vkládání papíru

Pokyny k manipulaci s papírem

❏ Přečtěte si pokyny dodávané s papírem.

❏ Před vložením papíry prolistujte rychlým pohybem mezi prsty a srovnejte okraje. Fotografickým papírem nelistujte ani jej neohýbejte. Mohlo by dojít k poškození tisknutelné strany.

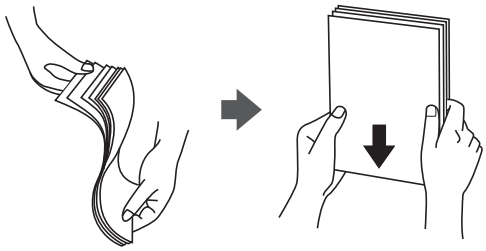

❏ Je-li papír zvlněný, před vložením jej vyrovnejte nebo jej lehce prohněte v opačném směru. Při tisku na zvlněný papír může dojít ke vzpříčení papíru a šmouhám na výtisku.

❏ Problémy s podáváním papíru se mohou často vyskytovat při ručním oboustranném tisku při tisku na jednu stranu předtištěného papíru. Snižte počet listů na polovinu nebo méně, nebo v případě opakovaného uvíznutí papíru vkládejte v daném okamžiku jen jeden list papíru.

❏ Před vložením prolistujte obálky rychlým pohybem mezi prsty a zarovnejte okraje. Jsou-li naskládané obálky nafouknuté vzduchem, před vložením je stisknutím smáčkněte.

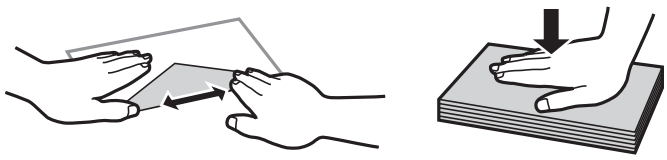

Související informace

➡ „Dostupný papír a kapacita“ na str. 195

➡ „Nedostupné typy papíru“ na str. 198

Poznámky ke vkládání papíru

Tato tiskárna používá tři zdroje papíru. Podle náležitostí tisku vložte papír odpovídajícího formátu a typu.

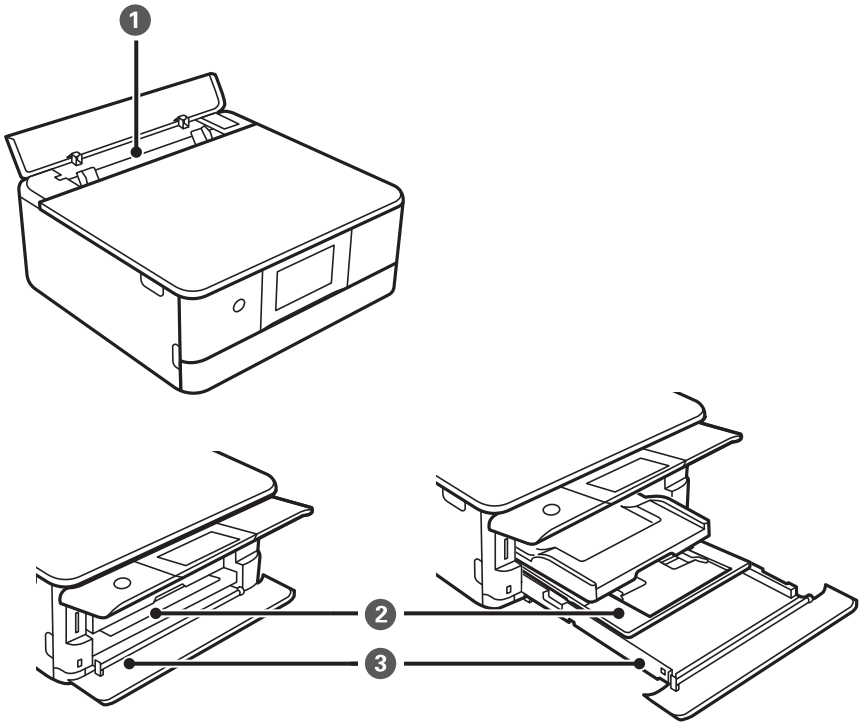

1	Zadní ot.pro pod.papíru	❏ Vkládat můžete samostatné listy všech typů podporovaného papíru. ❏ Rovněž můžete vkládat silný papír (do tloušťky 0,6 mm), papír malého formátu, například vizitky, a děrovaný papír, které nelze vložit do kazety kazeta na papír.
2	Kazeta na papír 1	❏ Vložit můžete i více listů fotografického papíru malého formátu. ❏ Pokud vložíte stejný papír do kazety kazeta na papír 1 a kazeta na papír 2 a nastavíte položku **Zásobník na papír 1->2** jako zdroj papíru, tiskárna automaticky podá papír z kazety kazeta na papír 2, až dojde papír v kazetě kazeta na papír 1.
3	Kazeta na papír 2	Doporučujeme vložit obyčejný papír velikosti A4, protože ten je často používán.

Nastavení velikosti a typu papíru

Nezapomeňte zaregistrovat velikost a typ papíru na zobrazené obrazovce když vložíte kazetu na papír. Tiskárna vás informuje, když se registrované informace a nastavení tisku liší. Tak zabráníte plýtvání papírem a inkoustem tím,

že se přesvědčíte, zda netisknete na nesprávný formát papíru nebo netisknete nesprávnou barvou v důsledku použití nastavení, která neodpovídají typu papíru.

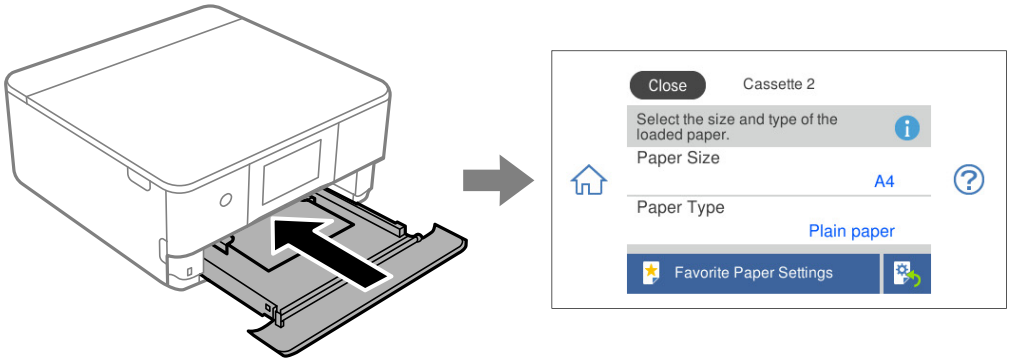

Pokud se zobrazená velikost a typ papíru liší od vloženého papíru, vyberte položku, kterou chcete změnit. Pokud nastavení odpovídá vloženému papíru, obrazovku zavřete.

Poznámka:

- *Nastavení můžete snadno provést zaregistrováním často používaných kombinací velikosti a typu papíru jako oblíbených. Nastavení papíru můžete provést výběrem zaregistrované předvolby. Chcete-li předvolbu zaregistrovat, vyberte možnost **Nast oblíb pap**, vyberte > na další obrazovce a pak určete formát a typ papíru.*
- *Pokud nechcete zobrazit obrazovku nastavení papíru automaticky, když vložíte kazetu na papír, na domovské obrazovce zvolte možnost **Nast.** > **Nastavení tiskárny** > **Nastavení zdroje papíru** > **Konfigurace papíru** a pak zvolte **Vyp.**.*

Související informace

➡ „Konfigurace papíru:“ na str. 205

Seznam typů papíru

Chcete-li při tisku dosáhnout optimálních výsledků, vyberte typ vhodný pro daný papír.

Název média	Typ média	
	Ovládací panel	Ovladač tiskárny, chytré zařízení*
Epson Business Paper	Obyčejný papír	Obyčejný papír
Epson Bright White Ink Jet Paper	Obyčejný papír	Obyčejný papír
Epson Ultra Glossy Photo Paper	Ultra Glossy	Epson Ultra Glossy
Epson Premium Glossy Photo Paper	Premium Glossy	Epson Premium Glossy
Epson Premium Semigloss Photo Paper	Premium Semigloss	Epson Premium Semigloss
Epson Photo Paper Glossy	Glossy	Photo Paper Glossy
Epson Matte Paper-Heavyweight Epson Double-Sided Matte Paper	Matte	Epson Matte
Epson Photo Quality Ink Jet Paper Epson Double-sided Photo Quality Ink Jet Paper	Photo Quality Ink Jet	Epson Photo Quality Ink Jet

Název média	Typ média	
	Ovládací panel	**Ovladač tiskárny, chytré zařízení***
Epson Photo Stickers	Fotosamolepky	Epson Photo Stickers
Epson Iron-On Cool Peel Transfer Paper	Obyčejný papír	Obyčejný papír
Obyčejný papír	Obyčejný papír	Obyčejný papír
Obálka	Obálka	Obálka

* V případě chytrých zařízení lze tyto typy médií vybírat při tisku pomocí Epson Smart Panel.

Vkládání papíru

Papír můžete rovněž vkládat odkazem na animace zobrazené na LCD obrazovce tiskárny.

-Jak na-Vložit papír

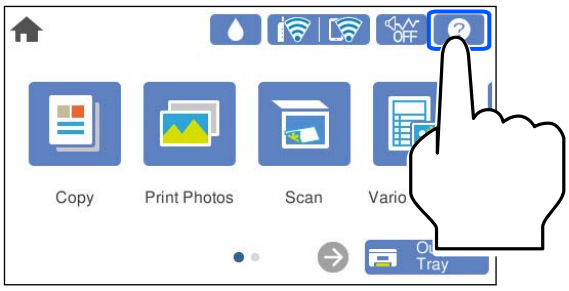

Vkládání papíru do Kazeta na papír 1

1. Pokud je výstupní zásobník vysunutý, klepnutím na tlačítko Output Tray jej zavřete.

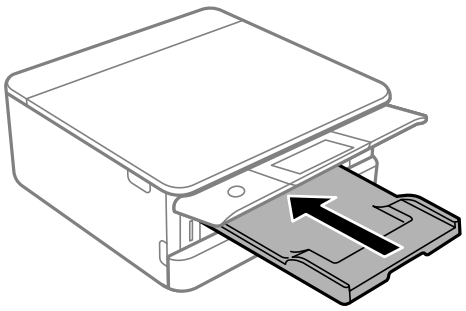

2. Otevřete přední kryt, až zaklapne.

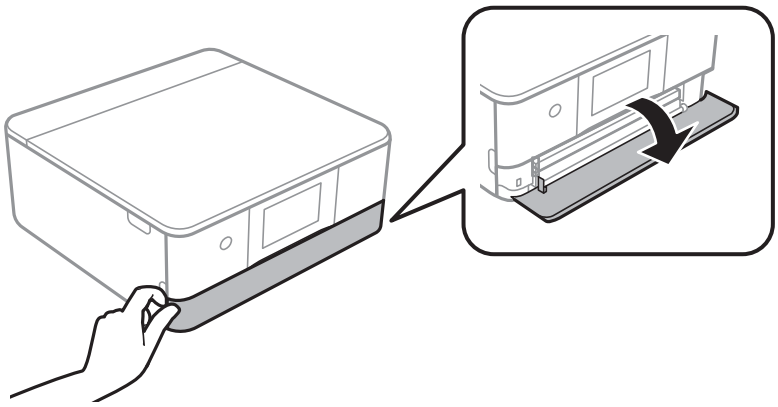

3. Zkontrolujte, zda tiskárna není v provozu, a poté vysuňte kazeta na papír 1.

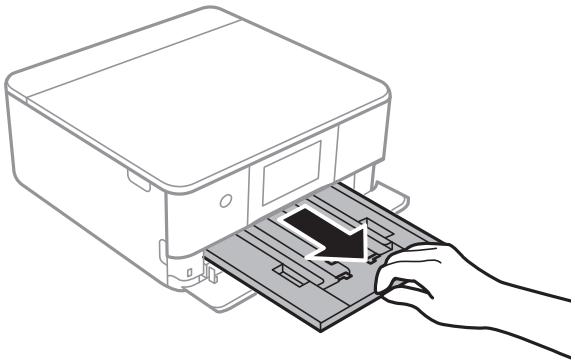

Poznámka:

- *Pokud je kazeta na papír 1 v zadní části a nelze ji vysunout, můžete ji vysunout tak, že vypnete tiskárnu a znovu ji zapnete.*
- *Papír můžete vložit, i když kazeta na papír 1 úplně vysunete. Opatrně kazetu na papír 1 nadzvedněte a poté ji vytáhněte.*

4. Posuňte vodítka okrajů do maximální polohy.

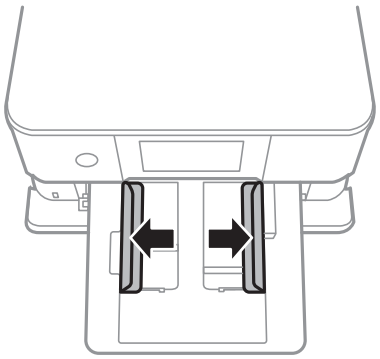

5. Vložte papír tiskovou stranou dolů až k zadní straně kazeta na papír 1.

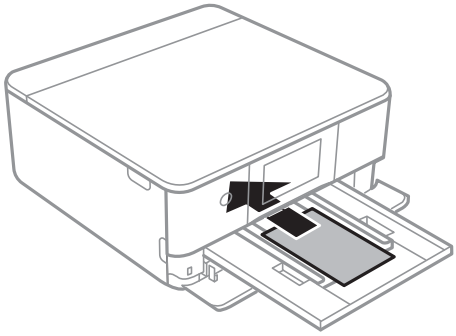

> ***Důležité:***
> *Do kazeta na papír nevkládejte žádné jiné typy papíru.*

6. Posuňte vodítka okrajů k okrajům papíru.

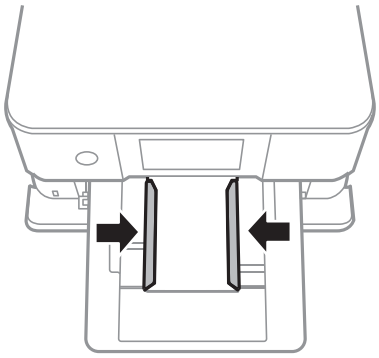

> ***Důležité:***
> *Nevkládejte více, než je uvedený maximální počet listů pro papír.*
>
> 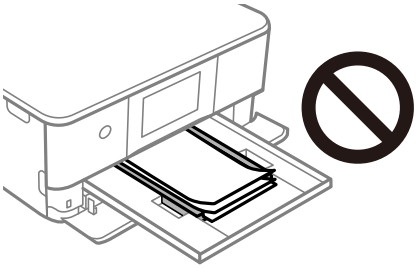

7. Opatrně vložte kazeta na papír 1.

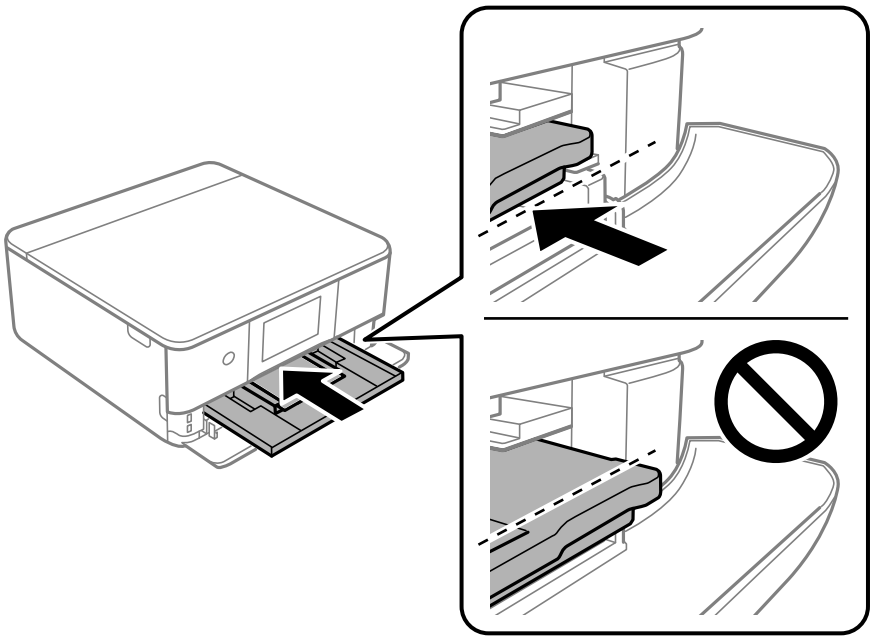

8. Zvedněte ovládací panel.

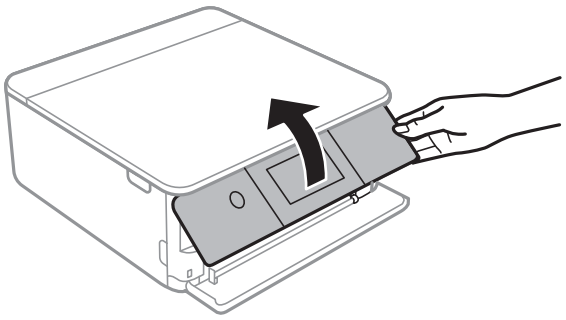

9. Vyberte velikost a typ papíru.

10. Zkontrolujte nastavení a poté vyberte tlačítko **Zavřít**.

    Poznámka:
    Po zahájení tisku se výstupní zásobník automaticky vysune. Můžete jej také vysunout sami ručně ještě před zahájením tisku.

Související informace

➡ „Dostupný papír a kapacita“ na str. 195

➡ „Nastavení velikosti a typu papíru“ na str. 28

Vkládání papíru do Kazeta na papír 2

1. Pokud je výstupní zásobník vysunutý, klepnutím na tlačítko Output Tray jej zavřete.

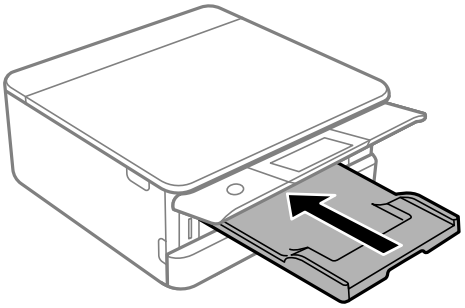

2. Otevřete přední kryt, až zaklapne.

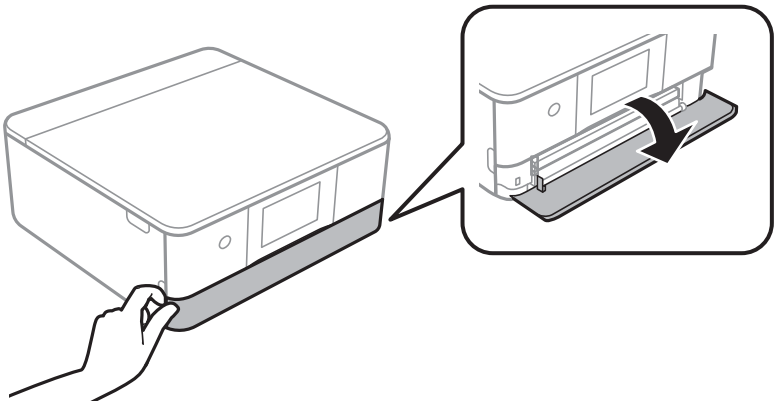

3. Zkontrolujte, zda tiskárna není v provozu, a poté vysuňte kazeta na papír 2.

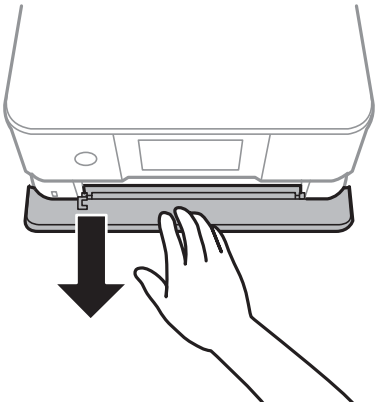

Poznámka:
Papír můžete vložit, i když kazeta na papír 2 úplně vysunete. Opatrně kazeta na papír 2 přizvedněte a poté ji vytáhněte.

4. Posuňte vodítka okrajů do maximální polohy.

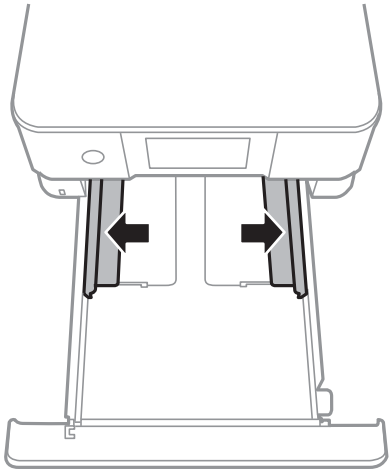

5. Vložte papír tiskovou stranou dolů až k zadní straně kazeta na papír 2.

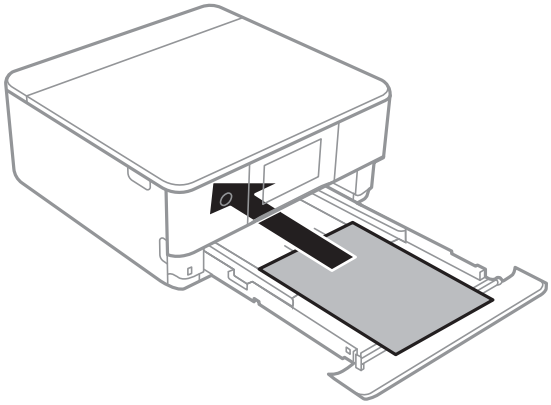

> ***Důležité:***
> *Do kazeta na papír nevkládejte žádné jiné typy papíru.*

Vložte papír delší než formát A4, jak je označeno na následujícím obrázku.

❏ 8,5 × 13 palců

Při vkládání papíru použijte rysku.

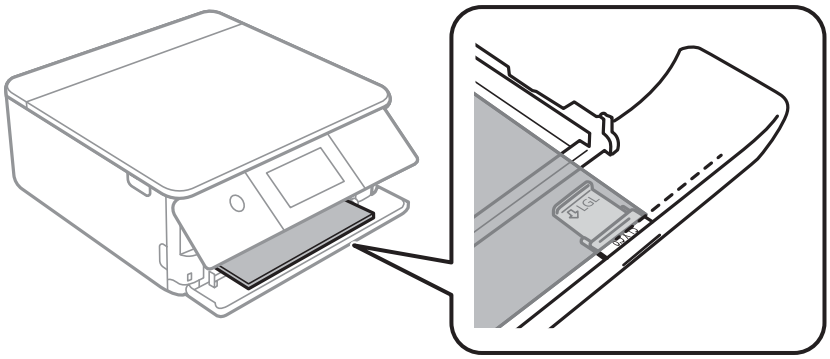

❏ Legal

Vytáhněte prodloužení vodítka papíru a vložte papír pomocí rysky.

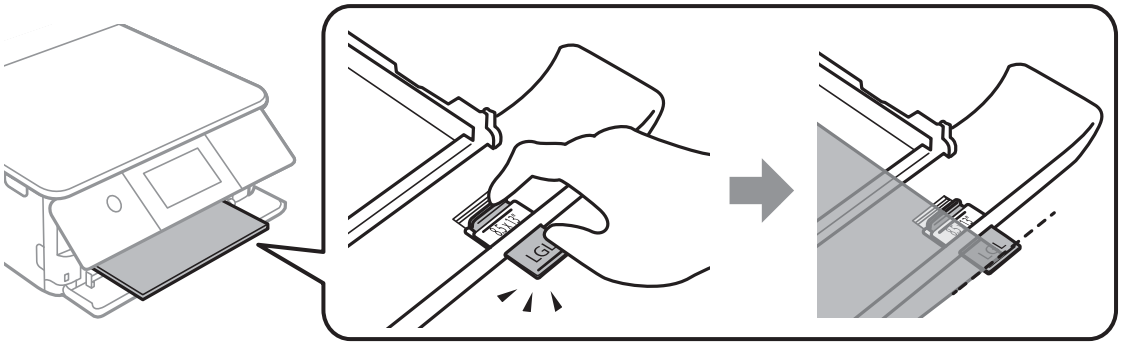

Důležité:

Na papír, který vyčnívá z kazety, netlačte.

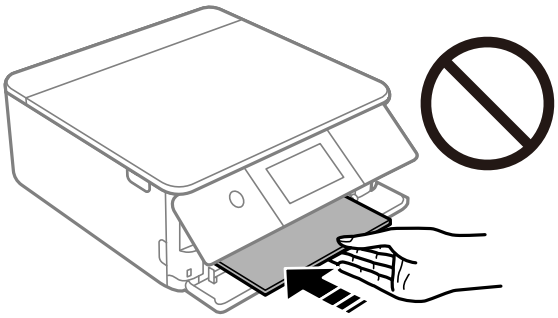

6. Posuňte vodítka okrajů k okrajům papíru.

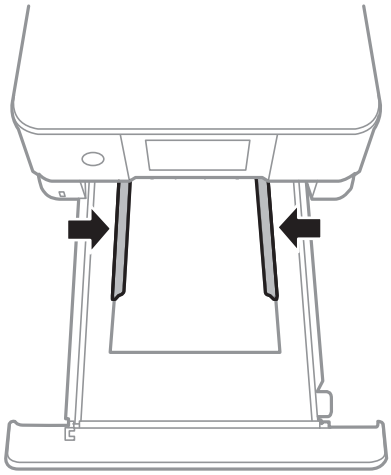

Důležité:
Nevkládejte více, než je uvedený maximální počet listů pro papír.

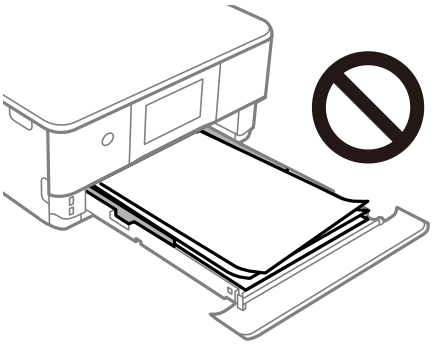

7. Vložte kazeta na papír 2 až na doraz.

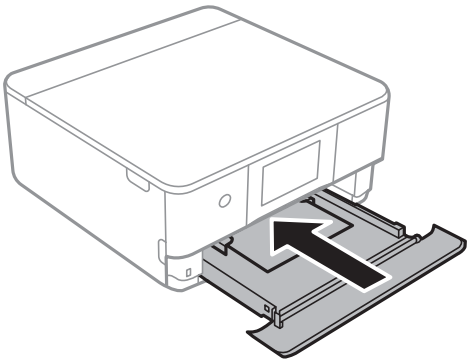

8. Zvedněte ovládací panel.

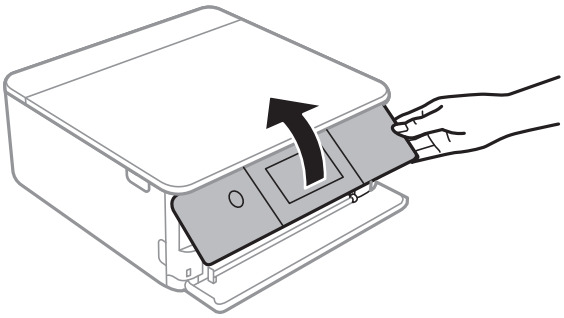

9. Vyberte velikost a typ papíru.

10. Zkontrolujte nastavení a poté vyberte tlačítko **Zavřít**.

Poznámka:
Po zahájení tisku se výstupní zásobník automaticky vysune. Můžete jej také vysunout sami ručně ještě před zahájením tisku.

Související informace

➡ „Dostupný papír a kapacita“ na str. 195

➡ „Nastavení velikosti a typu papíru“ na str. 28

Vkládání papíru do Zadní ot.pro pod.papíru

1. Otevřete kryt zadního otvoru pro podávání papíru.

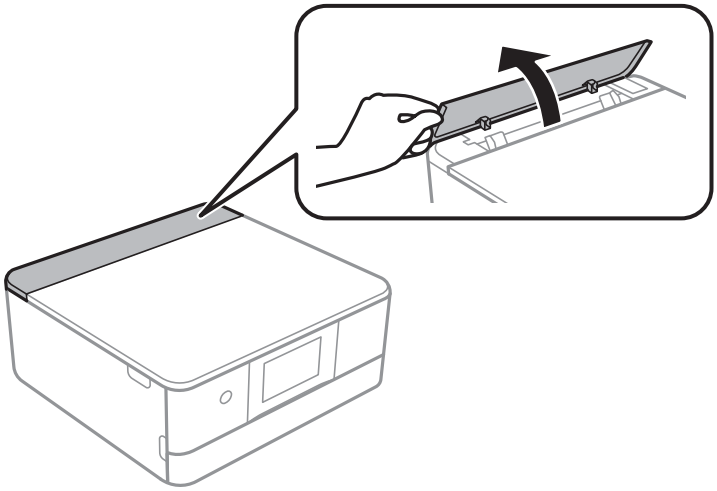

2. Vysuňte vodítka okrajů.

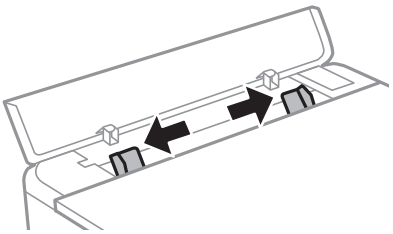

3. Vložte papír do slotu zadní ot.pro pod.papíru na středovou šipku tiskovou stranou směrem nahoru.

> ***Důležité:***
> *Vložte papír orientovaný na výšku.*

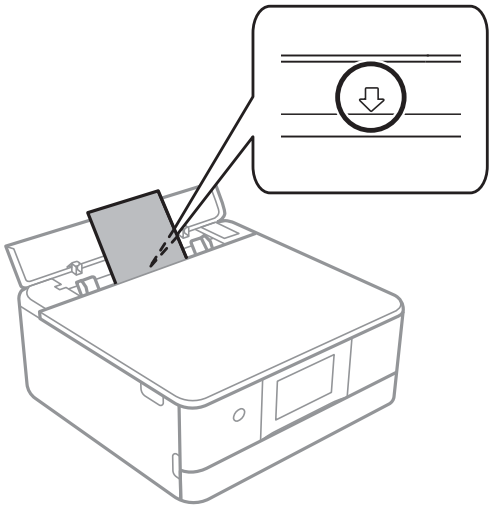

4. Posuňte vodítka okrajů k okrajům papíru.

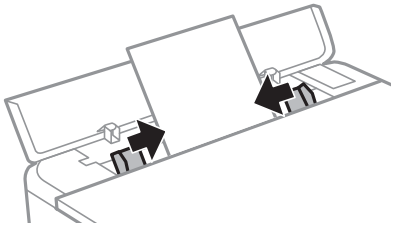

Poznámka:
Po zahájení tisku se výstupní zásobník automaticky vysune. Můžete jej také vysunout ručně před zahájením tisku.

Související informace

➡ „Dostupný papír a kapacita“ na str. 195

Vkládání různých papírů

Vkládání obálek

Kazeta na papír 2

Obálky vkládejte tiskovou stranou směrem dolů až k zadní straně kazety na papír 2. Posuňte vodítka okrajů k okrajům obálek.

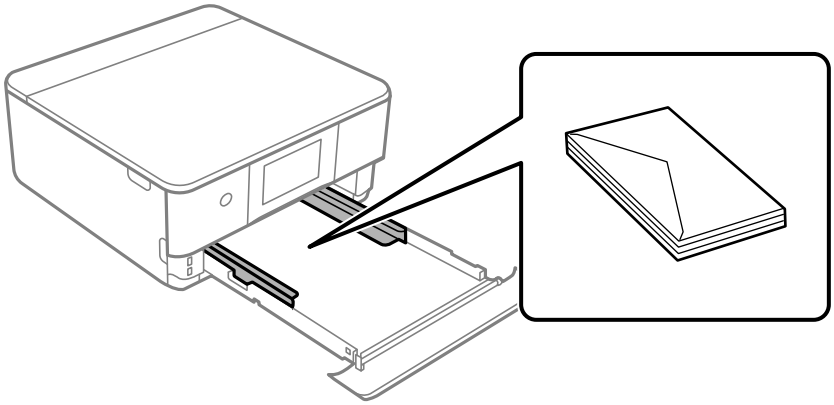

Zadní otvor pro podávání papíru

Obálku vložte doprostřed zadního otvoru pro podávání papíru tisknutelnou stranou orientovanou nahoru a potom zarovnejte přitom vodítka okrajů s okraji obálky.

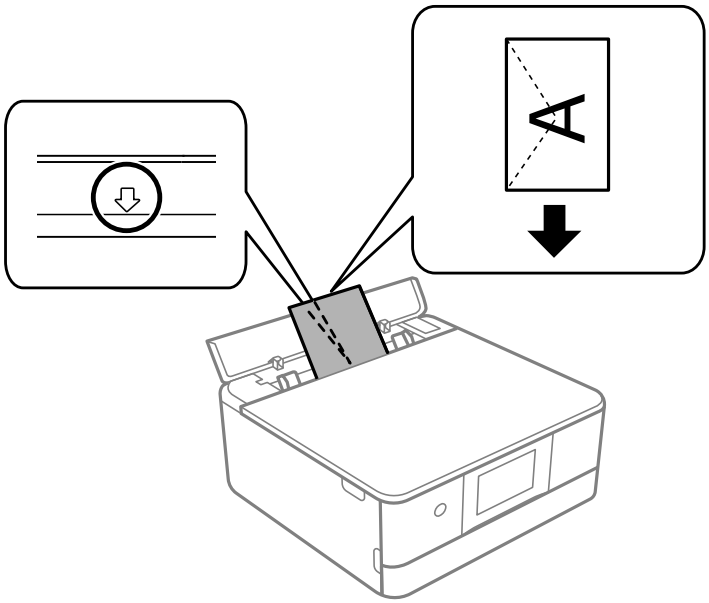

Související informace

➡ „Dostupný papír a kapacita“ na str. 195

Vkládání fotografických samolepek

Chcete-li vložit jeden list samolepek Epson Photo Stickers, postupujte podle pokynů dodaných se samolepkami. Do tohoto produktu nevkládejte podpůrné listy pro vkládání.

❑ Kazeta na papír 1 nebo Kazeta na papír 2

Vložte papír tiskovou stranou dolů, vložte samolepku až se dotkne zadní strany kazety na papír 1 nebo kazety na papír 2.

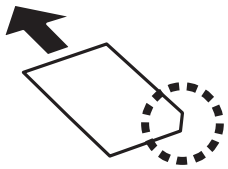

❑ Zadní ot.pro pod.papíru

Vložte samolepku do zadní ot.pro pod.papíru na středovou šipku tiskovou stranou směrem nahoru.

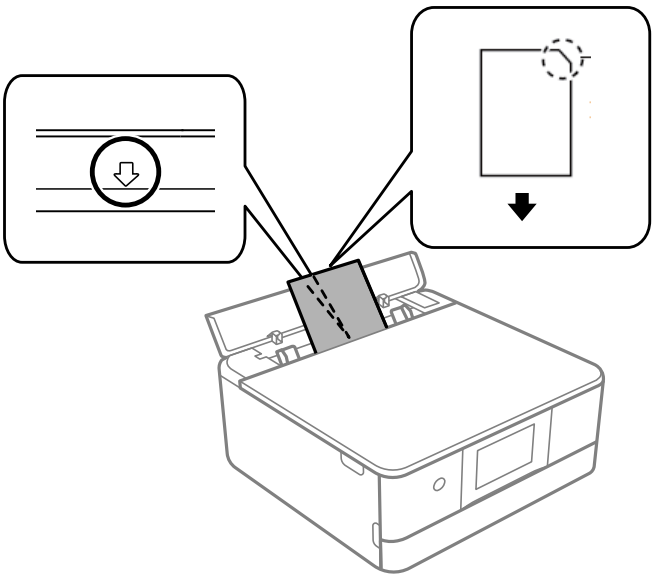

Související informace

➡ „Dostupný papír a kapacita“ na str. 195

Vkládání děrovaného papíru

Vložte papír do slotu zadní ot.pro pod.papíru na středovou šipku tiskovou stranou směrem nahoru.

Vložte jeden list obyčejného papíru určeného formátu s otvory pro vazbu nalevo nebo napravo. Upravte tiskovou pozici souboru, aby nedošlo k tisku přes otvory.

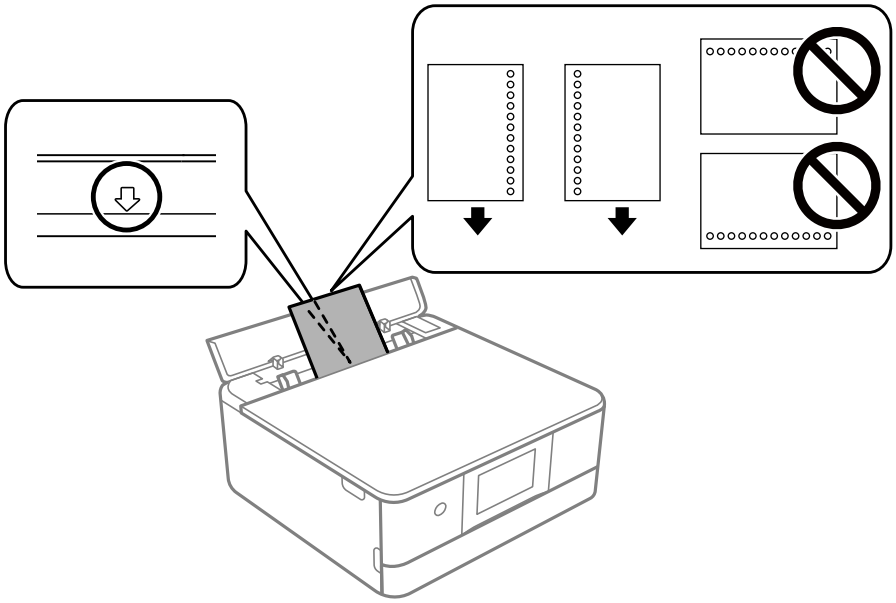

Související informace

➡ „Dostupný papír a kapacita“ na str. 195

Vkládání papíru vizitky

Vložte papír do slotu zadní ot.pro pod.papíru na středovou šipku tiskovou stranou směrem nahoru.

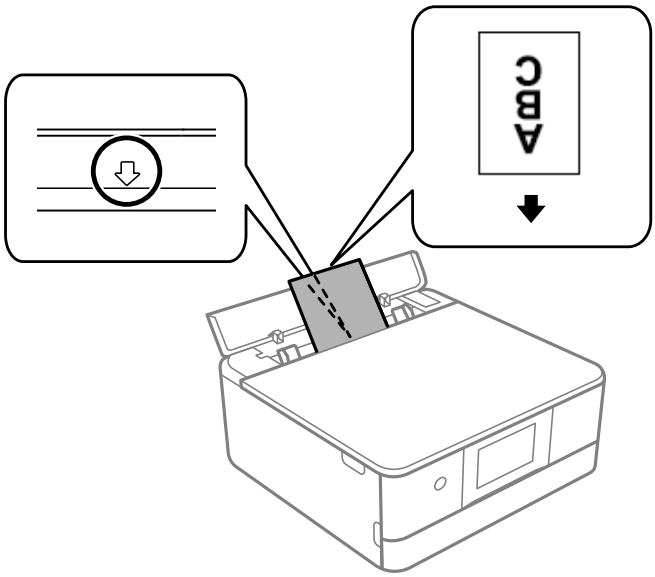

Důležité:

Vložte papír vizitky na výšku. Pokud je vkládán vodorovně, možná nepůjde vyndat.

Související informace

➡ „Dostupný papír a kapacita“ na str. 195

Vkládání disku CD/DVD

Potisknutelné disky CD/DVD

Můžete tisknout na kruhové 12cm disky CD/DVD označené jako vhodné pro tisk, například „tisk na povrch štítku“ nebo „určeno k potisku inkoustovými tiskárnami“.

Můžete také tisknout na disky Blu-ray™.

Pokyny k manipulaci s disky CD/DVD

- ❏ Další informace k manipulaci s disky CD/DVD či k zápisu dat najdete v dokumentaci dodávané k diskům.
- ❏ Na disky CD/DVD netiskněte, dokud na ně nezapíšete data. Pokud tak učiníte, může kvůli otiskům prstů, nečistotám nebo škrábancům na povrchu disku dojít k chybám při zápisu dat.
- ❏ V závislosti na typu disku CD/DVD nebo tiskových datech může dojít k rozmazání inkoustu. Zkuste vytvořit zkušební tisk na náhradním disku CD/DVD. Vyčkejte jeden celý den a poté zkontrolujte potištěný povrch.
- ❏ V porovnání s tiskem na originální papír Epson se hustota tisku snižuje, aby se zabránilo rozmazání inkoustu na disku CD/DVD. Upravte hustotu tisku podle potřeby.
- ❏ Nechte potištěné disky CD/DVD po dobu nejméně 24 hodin schnout, přičemž je nevystavujte přímému slunečnímu záření. Nepokládejte disky CD/DVD na sebe ani je nezasunujte do zařízení, dokud nebudou úplně suché.
- ❏ Je-li potištěný povrch lepkavý i po zaschnutí, snižte hustotu tisku.
- ❏ Pokusíte-li se stejný disk CD/DVD opětovně přetisknout, kvalita tisku se nemusí zlepšit.
- ❏ Dojde-li k náhodnému potištění zásobníku disků CD/DVD nebo vnitřní průhledné přihrádky, okamžitě inkoust setřete.
- ❏ V závislosti na nastavení oblasti tisku může dojít ke znečištění disku CD/DVD či zásobníku disků CD/DVD. Konfigurujte nastavení pro tisk na potisknutelné oblasti.
- ❏ Můžete nastavit rozsah tisku na disk CD/DVD na minimálně 18 mm pro vnitřní průměr a maximálně 120 mm pro vnější průměr. V závislosti na nastavení se může inkoust na disku CD/DVD nebo zásobníku rozmazat. Proveďte nastavení pro disk CD/DVD, který chcete potisknout.

Vložení a vyjmutí disku CD/DVD

Při tisku nebo kopírování disku CD/DVD jsou na ovládacím panelu zobrazeny pokyny s informacemi o tom, kdy je nutné vložit disk CD/DVD.Postupujte podle pokynů na obrazovce.

Související informace

➡ „Tisk fotografií na štítek disku CD/DVD“ na str. 70
➡ „Kopírování na štítek disku CD/DVD“ na str. 84

Vkládání předloh

Zásady pro umísťování předloh na sklo skeneru. 45

Vkládání předloh. 45

Zásady pro umísťování předloh na sklo skeneru

Před umísťováním předloh si přečtěte následující pokyny.

- ❏ Při vkládání objemných předloh, například knih, zkontrolujte, zda vnější osvětlení nesvítí přímo na sklo skeneru.
- ❏ Pokud se na skle skeneru nacházejí nějaké drobky nebo nečistoty, může se rozsah skenování rozšířit tím, že skener tyto zahrne do svého obrazu, takže obraz předlohy může být posunut nebo se zhorší jeho kvalita.

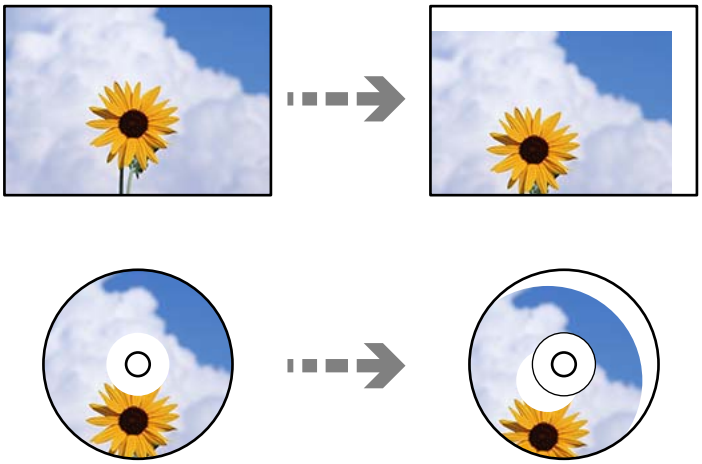

- ❏ Na sklo skeneru ani na kryt dokumentů příliš netlačte. Mohlo by dojít k jejich poničení.
- ❏ Po dokončení skenování odeberte předlohy. Pokud ponecháte předlohy na skle skeneru delší dobu, mohou se přilepit k povrchu skla.

Vkládání předloh

Umístěte originál na sklo skeneru. Umístěte předlohu směrem dolů a posuňte ji k rohové značce.

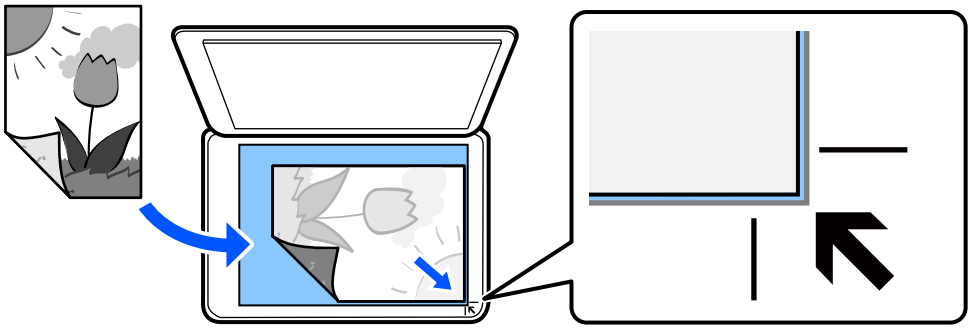

Předlohy můžete rovněž umísťovat podle animací zobrazených na LCD obrazovce tiskárny.

? - **Jak na** - **Vložte originály**

Tisk

Tisk fotografií. 47

Tisk na obálky. 54

Tisk dokumentů. 55

Tisk na štítek disku CD/DVD. 70

Tisk webových stránek. 72

Tisk různých položek. 73

Tisk pomocí služby Cloud Service. 76

Tisk fotografií

Tisk fotografií z paměťového zařízení

Můžete tisknout data z paměťového zařízení, například z paměťové karty nebo externího zařízení USB.

Tisk vybraných fotografií

1. Vložte papír do tiskárny.

   „Vkládání papíru do Kazeta na papír 1“ na str. 30

   „Vkládání papíru do Kazeta na papír 2“ na str. 34

   „Vkládání papíru do Zadní ot.pro pod.papíru“ na str. 38

2. Vložte paměťové zařízení do slotu pro SD kartu nebo do USB portu externího rozhraní tiskárny.

   Pokud je zapnutá možnost **Režim automatického výběru** v nabídce **Funkce průvodce**, zobrazí se zpráva. Zaškrtněte zprávu a pak vyberte možnost **do rejstříku funkcí**.

3. Na ovládacím panelu vyberte **Tisk fotografií**.

4. Vyberte možnost **Tisk**.

5. Po zobrazení zprávy o dokončení vkládání fotografií vyberte tlačítko **OK**.

6. Na obrazovce zobrazující zobrazení miniatur vyberte fotografii, kterou chcete vytisknout.

   U vybrané fotografie je zobrazena značka zaškrtnutí a počet výtisků (původně s hodnotou 1).

   Poznámka:

   - *Výběrem ikony Menu v pravém horním rohu obrazovky zobrazte nabídku **Menu výběru fotografií**. Pokud určíte datum pomocí možnosti **Procházet**, budou zobrazeny pouze fotografie pořízené v určeném dni.*

     „Možnosti nabídky pro výběr fotografií“ na str. 49

   - *Chcete-li změnit počet výtisků, klepněte na možnost **Jednoduché zobraz.** a poté použijte symbol - nebo +. Pokud se ikony nezobrazí, klepněte na jiném místě na obrazovce.*

7. Vyberte možnost **Jednoduché zobraz.**, a potom v případě potřeby vyberte možnost pro úpravu fotografie.

   „Možnosti nabídek pro úpravu fotografií“ na str. 51

8. Vyberte možnost **Další**, proveďte nastavení na kartě **Základní nastavení** a poté nastavte počet kopií.

   „Možnosti nabídky pro nastavení papíru a tisku“ na str. 50

9. Vyberte kartu **Upřesnit nastavení** a poté podle potřeby změňte nastavení.

10. Vyberte kartu **Základní nastavení** a pak klepněte na položku ⊡.

11. Zkontrolujte, zda je tisk dokončen, a poté vyberte tlačítko **Zavřít**.

    Pokud zaznamenáte problémy s kvalitou tisku, například se vyskytnou pruhy, neočekávané barvy nebo rozmazané obrázky, výběrem možnosti **Odstraň. prob.** zobrazte řešení problémů.

Tisk koláží fotografií a vzorů pozadí

Fotografie můžete tisknout na paměťovém zařízení vytvořením rozvržení a přidáním návrhu pozadí.

Tisk fotografií > **Koláž** > **Foto koláž**

Související informace

➡ „Možnosti nabídky pro tisk z ovládacího panelu“ na str. 49

Tisk ve formátu fotografie na průkaz

Můžete vytisknout fotografie na průkazy a použít k tomu data z paměťového zařízení. Jedna fotografie bude vytištěna ve dvou kopiích o různých velikostech, 50,8 × 50,8 mm a 45,0 × 35,0 mm, a to na fotografický papír formátu 10 × 15 cm (4 × 6 palců).

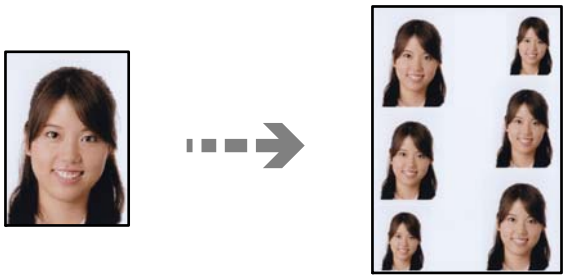

Tisk fotografií > **Koláž** > **Tisk ID fotografie**

Související informace

➡ „Možnosti nabídky pro tisk z ovládacího panelu“ na str. 49

Tisk fotografií s ručně napsanými poznámkami

Můžete tisknout fotografie s ručně psaným textem nebo kresbami uložené na paměťovém zařízení. Můžete tak vytvořit originální pohlednice, např. novoročenky či přání k narozeninám.

Nejprve vyberte fotografii a vytiskněte šablonu na obyčejný papír. Napište nebo nakreslete něco na šablonu a pak šablonu naskenujte pomocí tiskárny. Následně můžete tisknout fotografie s osobními poznámkami a kresbami.

Různé výtisky > **Přání** > **Vybrat fotografii a vytisknout šablonu**

> ***Důležité:***
>
> ❏ *Nevyjímejte paměťové zařízení před dokončením tisku.*
>
> ❏ *Před položením šablony na sklo skeneru zkontrolujte, zda je text na šabloně zcela zaschlý. Jsou-li na skle skeneru skvrny, budou vytištěny i na fotografii.*

Související informace

➡ „Možnosti nabídky pro tisk z ovládacího panelu“ na str. 49

Možnosti nabídky pro tisk z ovládacího panelu

Možnosti nabídky pro výběr fotografií

Procházet:

Slouží k zobrazení fotografií na paměťovém zařízení, které jsou seřazené podle určených pokynů. Dostupné možnosti závisí na použitých funkcích.

❏ Zrušit procházení:

Stornuje třídění fotografií a zobrazí všechny fotografie.

❏ rr:

Slouží k výběru roku pořízení fotografií, který chcete zobrazit.

❏ rrrr/mm:

Slouží k výběru roku a měsíce pořízení fotografií, které chcete zobrazit.

❏ rrrr/mm/dd:

Slouží k výběru roku, měsíce a dne pořízení fotografií, které chcete zobrazit.

Pořadí přehrávání:

Slouží ke změně pořadí zobrazení fotografií na vzestupné nebo sestupné pořadí.

Vybrat všechny foto:

Slouží k výběru všech fotografií a nastavení počtu výtisků.

Zrušit výběr všech fotografií:

Vrátí počet výtisků všech fotografií na 0 (nula).

Vyberte pam. zař.:

Slouží k výběru zařízení, ze kterého chcete vložit fotografie.

Možnosti nabídky pro nastavení papíru a tisku

Nastavení papíru:

Vyberte zdroj papíru, který chcete použít. Zvolte k výběru velikosti a typu papíru.

Nast. ohraničení

- Bez okrajů:

  Tiskne bez ohraničení kolem okrajů. Slouží ke zvětšení tiskových dat trochu nad rámec formátu papíru, takže nedojde k vytištění ohraničení při okrajích papíru.

- S okrajem:

  Slouží k tisku s ohraničením kolem okrajů.

Rozšíření:

Při tisku bez okrajů se obraz poněkud zvětší, čímž dojde k odstranění okrajů podél okrajů papíru. Zvolte míru zvětšení obrazu.

Přizpůsobit rámeček:

Pokud se liší poměr stran dat snímku a formátu papíru, snímek se automaticky zvětší nebo zmenší, aby jeho krátké strany odpovídaly krátkým stranám papíru. Pokud dlouhá strana snímku přesahuje za dlouhou stranu papíru, je oříznuta. Tato funkce nemusí fungovat u panoramatických fotografií.

Kvalita:

Slouží k výběru kvality tisku. Výběrem možnosti **Vysoký** dosáhnete vyšší kvality tisku, ale rychlost tisku může být nižší. Pokud chcete tisknout na běžný papír s mnohem vyšší kvalitou, vyberte možnost **Nejlepší**. Upozorňujeme, že rychlost tisku se může značně zpomalit.

Datum:

Vyberte formát použitý k tisku data na fotografie pro fotografie, které zahrnují datum, kdy byly vyfoceny nebo uloženy. Datum se u některých rozložení nevytiskne.

Info o tisku. foto

- Vypnuto:

  Tiskne beze všech informací.

❏ Nastavení fotoaparátu:

Slouží k tisku s některými informacemi Exif, například rychlost závěrky, ohniskový poměr nebo citlivost ISO. Nezaznamenané informace nejsou vytištěny.

❏ Text kamery:

Tiskne text nastavený na digitálním fotoaparátu. Informace o nastavení textu najdete v dokumentaci dodávané s fotoaparátem. Informace lze tisknout pouze při tisku bez okrajů na velikost 10 × 15 cm, 13 × 18 cm nebo 16:9 širokoúhlý.

❏ Orientační bod:

Pro digitální fotoaparáty vybavené funkcí orientačního bodu vytiskne název místa nebo orientačního bodu, kde byla fotografie vyfocena. Podrobnosti viz webové stránky výrobce fotoaparátu. Informace lze tisknout pouze při tisku bez okrajů na velikost 10 × 15 cm, 13 × 18 cm nebo 16:9 širokoúhlý.

Vymaz vše nast:

Slouží k resetování nastavení papíru a tisku na výchozí hodnoty.

Hustota disku CD:

Pro tisk na disky CD/DVD. Nastavte hustotu, která se použije při tisku na disk CD/DVD.

Hustota:

Pro tisk omalovánek. Vyberte úroveň hustoty pro kontury na zbarveném listu.

Detekce čar:

Pro tisk omalovánek. Zvolte citlivost použitou k detekci kontur na fotografii.

Možnosti nabídek pro úpravu fotografií

Přiblížit/otočit:

Slouží k úpravě oblasti oříznutí. Rámeček můžete posunout do oblasti, kterou chcete oříznout, nebo můžete posunutím ikony ● v rozích změnit velikost rámečku. Rámeček můžete také otočit.

Filtr:

Tiskne v režimu sépie nebo černobíle.

Vylepšit:

Vyberte jednu z možností úpravy obrazu. **Automaticky**, **Osoby**, **Na šířku**, nebo **Noční záběr** vytváří ostřejší obrázky a živější barvy automatickým přizpůsobením kontrastu, sytosti a jasu datům původního snímku.

❏ Automaticky:

Tiskárna rozpozná obsah obrázku a automaticky jej vylepší podle rozpoznaného obsahu.

❏ Osoby:

Toto nastavení je doporučeno pro obrázky lidí.

❏ Na šířku:

Toto nastavení je doporučeno pro obrázky krajiny nebo scenérie.

❏ Noční záběr:

Toto nastavení je doporučeno pro obrázky pořízené v noci.

❏ Vylepšení vypnuto:

Slouží k vypnutí funkce **Vylepšit**.

Odstr. červ. Oči:

Opraví červené oči na fotografiích. Opravy se netýkají původního souboru, pouze výtisků. V závislosti na typu fotografie může dojít k opravě i jiných míst na snímku než jen očí.

Jas:

Nastavení jasu obrazu.

Kontrast:

Upraví rozdíl mezi světlými a tmavými místy.

Ostrost:

Zaostří nebo rozostří kontury snímku.

Nasycení:

Slouží k nastavení živosti barev snímku.

Tisk fotografií z počítače

Aplikace Epson Photo+ umožňuje tisk fotografií snadno a jemně v různých rozloženích na fotografický papír nebo štítky CD/DVD disků (tisk štítků CD/DVD je podporován pouze některými modely.). Podrobnosti najdete v nápovědě k dané aplikaci.

Tento postup můžete sledovat v Webové videopříručky. Přejděte na následující web.

https://support.epson.net/publist/vlink.php?code=VC00018

Tisk fotografií z chytrých zařízení

Fotografie můžete tisknout z chytrého zařízení, například smartphonu nebo tabletu.

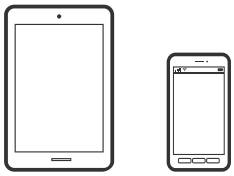

Tisk pomocí funkce Epson Smart Panel

Aplikace Epson Smart Panel umožňuje snadno používat funkce tiskárny včetně tisku, kopírování nebo skenování z chytrého zařízení, například z chytrého telefonu nebo tabletu. Můžete propojit tiskárnu a chytré zařízení přes

bezdrátovou síť, sledovat hladiny inkoustu a stav tiskárny, případně hledat řešení chyb. Můžete také snadno kopírovat tím, že zaregistrujete oblíbenou kopii.

Nainstalujte nástroj Epson Smart Panel z následující adresy URL nebo QR kódu.

https://support.epson.net/smpdl/

Spusťte nástroj Epson Smart Panel a potom vyberte nabídku tisku na hlavní obrazovce.

Tisk fotografií pomocí aplikace AirPrint

AirPrint umožňuje okamžitý bezdrátový tisk z iPhone, iPad, iPod Touch a Mac bez nutnosti instalace ovladačů nebo stahování softwaru.

Poznámka:
Pokud jste deaktivovali zprávy o konfiguraci papíru na ovládacím papíru produktu, nemůžete používat aplikaci AirPrint. V případě potřeby použijte níže uvedený odkaz, kterým zprávy aktivujete.

1. Vložte papír do tiskárny.

   „Vkládání papíru do Kazeta na papír 1“ na str. 30

   „Vkládání papíru do Kazeta na papír 2“ na str. 34

   „Vkládání papíru do Zadní ot.pro pod.papíru“ na str. 38

2. Nastavte tiskárnu na bezdrátový tisk. Viz následující odkaz.

   https://epson.sn

3. Připojte přístroj Apple ke stejné bezdrátové síti, kterou používá vaše zařízení.

4. Tiskněte z přístroje do zařízení.

   Poznámka:
   Podrobnosti viz stránka AirPrint na webu společnosti Apple.

Související informace

➡ „Nelze tisknout, i když bylo navázáno připojení (iOS)“ na str. 136

Tisk pomocí zásuvného modulu Epson Print Enabler

Dokumenty, e-maily, fotografie a webové stránky můžete bezdrátově tisknout přímo z telefonu nebo tabletu se systémem Android (Android v4.4 nebo novější). Pomocí pár klepnutí najde vaše zařízení se systémem Android tiskárnu společnosti Epson, která je připojena ke stejné bezdrátové síti.

Vyhledejte a nainstalujte nástroj Epson Print Enabler ze služby Google Play.

V zařízení se systémem Android přejděte do **Nastavení**, vyberte možnost **Tisk**, a poté povolte zásuvný modul Epson Print Enabler. V aplikaci v systému Android, například v prohlížeči Chrome, klepněte na ikonu nabídku a vytiskněte data na zobrazené stránce.

Poznámka:
*Pokud nevidíte svou tiskárnu, klepněte na možnost **Všechny tiskárny** a vyberte svou tiskárnu.*

Tisk pomocí funkce Mopria Print Service

Mopria Print Service umožňuje okamžitý bezdrátový tisk ze smartphonů a tabletů se systémem Android.

Nainstalujte si aplikaci Mopria Print Service z obchodu Google Play.

Další informace získáte na webu Mopria na adrese https://mopria.org.

Tisk na obálky

Tisk na obálky z počítače (Windows)

1. Vložte obálky do tiskárny.

   „Vkládání obálek“ na str. 40

2. Otevřete soubor, který chcete vytisknout.

3. Přejděte do okna ovladače tiskárny.

4. Vyberte velikost obálky z nabídky **Velikost papíru** na kartě **Hlavní** a potom vyberte možnost **Obálka** z nabídky **Typ papíru**.

5. Podle potřeby nastavte další možnosti na kartách **Hlavní** a **Další možnosti** a klikněte na tlačítko **OK**.

6. Klikněte na tlačítko **Tisk**.

Tisk na obálky z počítače (Mac OS)

1. Vložte obálky do tiskárny.
   „Vkládání obálek“ na str. 40
2. Otevřete soubor, který chcete vytisknout.
3. Z nabídky **Soubor** vyberte příkaz **Tisk**, případně jiný příkaz, kterým otevřete dialogové okno tisku.
4. Vyberte velikost jako nastavení **Velikost papíru**.
5. V místní nabídce vyberte možnost **Nastavení tisku**.
6. Vyberte možnost **Obálka** jako nastavení **Typ média**.
7. Podle potřeby nastavte také další položky.
8. Klikněte na tlačítko **Tisk**.

Tisk dokumentů

Tisk z počítače

Tato část obsahuje pokyny pro tisk dokumentu z počítače; jako příklad je použit počítač s operačním systémem Windows. V operačním systému Mac OS se tento postup může lišit nebo nemusí být podporovány některé funkce.

Tisk pomocí snadného nastavení

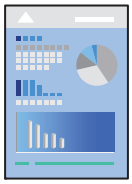

Poznámka:
Operace se může lišit v závislosti na aplikaci. Podrobnosti najdete v nápovědě k dané aplikaci.

1. Vložte papír do tiskárny.
   „Vkládání papíru“ na str. 30
2. Otevřete soubor, který chcete vytisknout.
3. V nabídce **Soubor** vyberte možnost **Tisk** nebo **Nastavení tisku**.
4. Vyhledejte požadovanou tiskárnu.

5. Okno ovladače tiskárny otevřete pomocí možnosti **Předvolby** nebo **Vlastnosti**.

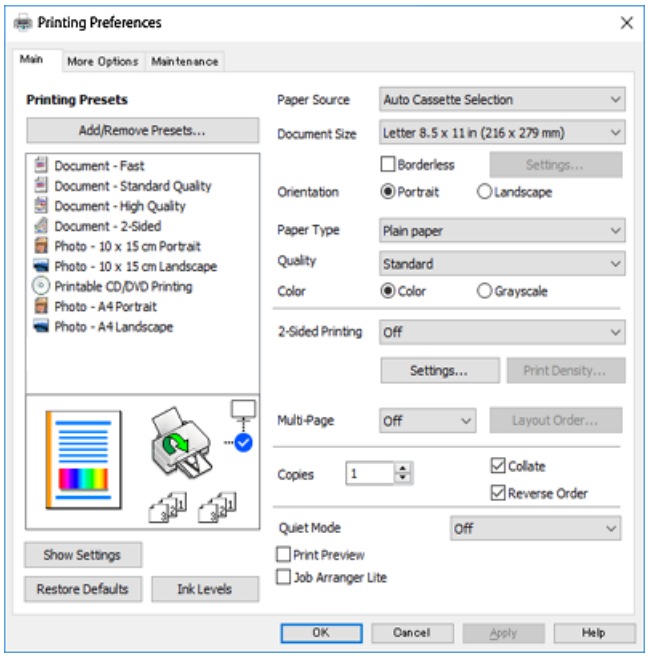

6. Podle potřeby změňte nastavení.

   Vysvětlení jednotlivých položek nastavení naleznete v online nápovědě. Kliknutím pravým tlačítkem na položku zobrazíte nabídku **Nápověda**.

7. Kliknutím na tlačítko **OK** zavřete okno ovladače tiskárny.

8. Klikněte na tlačítko **Tisk**.

Související informace

➡ „Seznam typů papíru“ na str. 29
➡ „Dostupný papír a kapacita“ na str. 195

Přidání předvoleb tisku pro snadný tisk

Když si vytvoříte vlastní sadu předvoleb obsahující často používaná nastavení tisku v ovladači tiskárny, můžete ji při tisku jednoduše vybrat ze seznamu a použít.

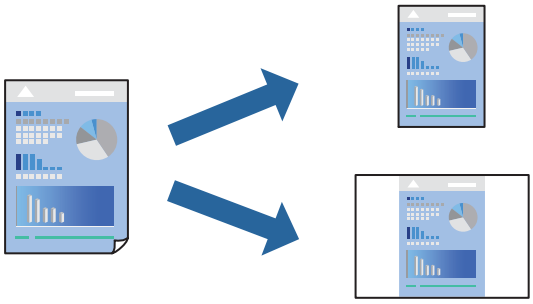

1. V ovladači tiskárny na kartě **Hlavní** nebo **Další možnosti** nastavte všechny položky (například **Velikost papíru** a **Typ papíru**).

2. Klikněte na možnost **Přidat/Odebrat předvolby** v **Předvolby tisku**.

3. Zadejte **Název** a v případě potřeby zadejte komentář.

4. Klikněte na možnost **Uložit**.

   Poznámka:
   *Chcete-li odstranit přidanou předvolbu, klikněte na tlačítko **Přidat/Odebrat předvolby**, vyberte název předvolby, kterou chcete odstranit ze seznamu, a poté ji odstraňte.*

5. Klikněte na tlačítko **Tisk**.

Když budete chtít příště tisknout s použitím stejného nastavení, vyberte uložený název předvolby nastavení z položky **Předvolby tisku** a klikněte na tlačítko **OK**.

Tisk po obou stranách

Pro tisk na obě strany listu papíru použijte jednu z následujících metod.

❏ Automatický oboustranný tisk

❏ Ruční oboustranný tisk

Jakmile tiskárna dokončí tisk po jedné straně, otočte papír, aby bylo možné tisknout také na druhou stranu.

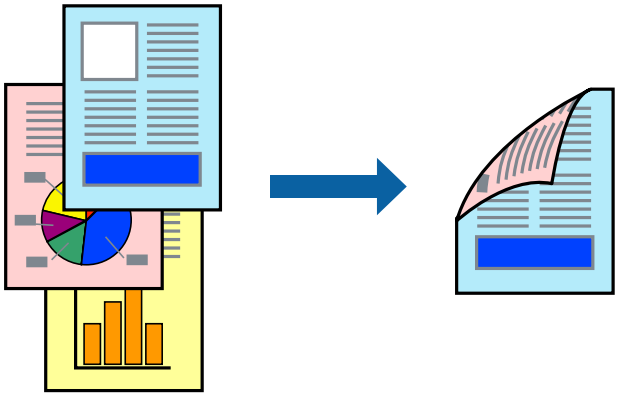

Poznámka:
Tato funkce není k dispozici při bezokrajovém tisku.

Přejděte na ovladač tiskárny a potom proveďte následující nastavení.

Karta **Hlavní** > **Oboustranný tisk**

Související informace

➡ „Papír pro oboustranný tisk“ na str. 198

➡ „Nelze provést ruční 2stranný tisk (Windows)“ na str. 191

Tisk brožury

Můžete vytisknout také brožuru, kterou lze vytvořit změnou pořadí stránek a složením výtisku.

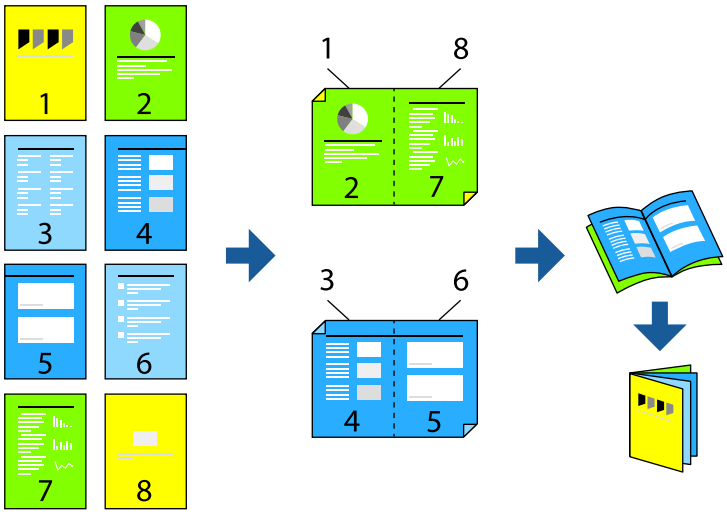

Poznámka:
Tato funkce není k dispozici při bezokrajovém tisku.

Přejděte na ovladač tiskárny a potom proveďte následující nastavení.

Na kartě **Hlavní** vyberte metodu 2stranného tisku z **Oboustranný tisk** a potom vyberte **Nastavení** > **Brožura**.

Související informace

➡ „Papír pro oboustranný tisk“ na str. 198
➡ „Nelze provést ruční 2stranný tisk (Windows)“ na str. 191

Tisk několika stránek na jeden list

Na jeden list papíru můžete vytisknout několik stránek dat.

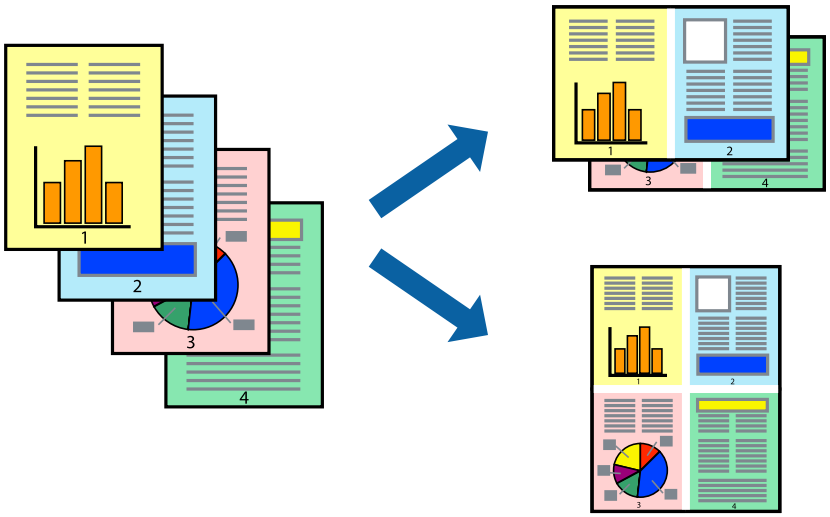

Poznámka:
Tato funkce není k dispozici při bezokrajovém tisku.

Přejděte na ovladač tiskárny a potom proveďte následující nastavení.

Karta **Hlavní** > **Rozvržení** > **2 na list** atd.

Tisk odpovídající velikosti papíru

Můžete tisknout tak, aby výstup odpovídat velikosti papíru vloženého do tiskárny.

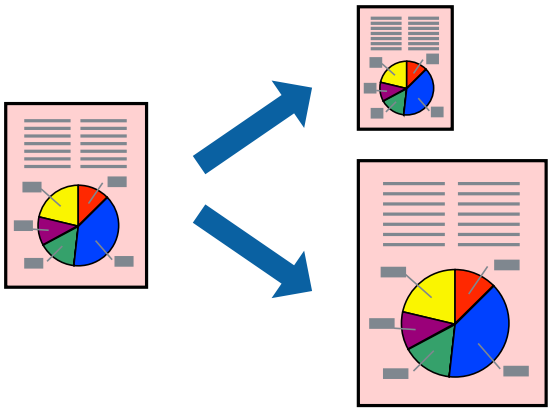

Poznámka:
Tato funkce není k dispozici při bezokrajovém tisku.

Přejděte na ovladač tiskárny a potom proveďte následující nastavení.

Na kartě **Další možnosti** > **Výstupní papír** vyberte velikost vloženého papíru.

Tisk zmenšeného nebo zvětšeného dokumentu při libovolném zvětšení

Velikost dokumentu můžete při tisku zmenšit nebo zvětšit o zadané procento.

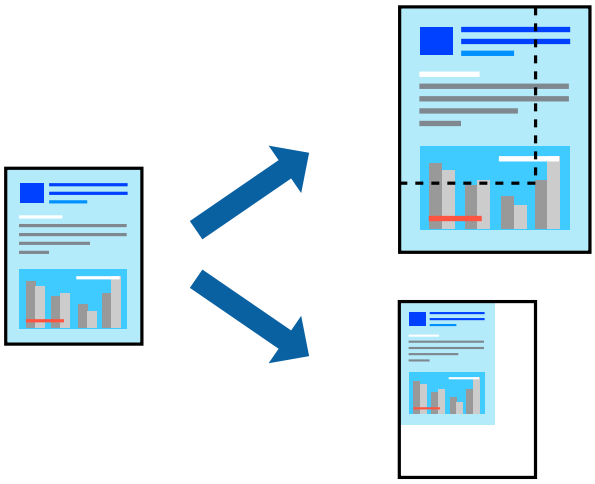

Poznámka:
Tato funkce není k dispozici při bezokrajovém tisku.

1. Na kartě **Další možnosti** ovladače tiskárny vyberte v nastavení **Velikost papíru** formát dokumentu.
2. V nastavení **Výstupní papír** vyberte formát papíru, na který chcete tisknout.
3. Vyberte možnost **Zmenšit nebo zvětšit dokument**, **Změnit vel. na** a zadejte hodnotu změny velikosti v procentech.

Tisk jednoho zvětšeného snímku na více listů (tvorba plakátu)

Tato funkce umožňuje vytisknout jeden snímek na více listů papíru. Slepením vytištěných listů můžete vytvořit plakát.

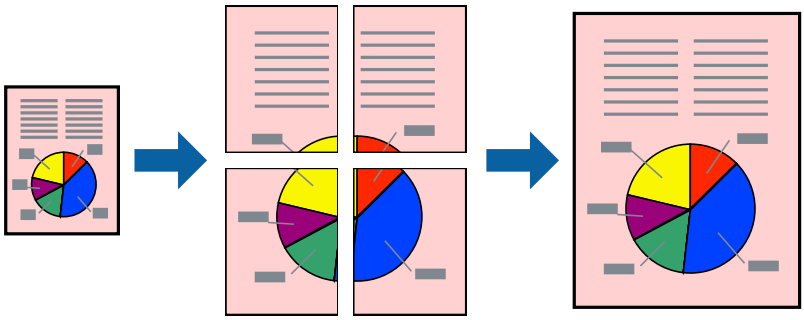

Poznámka:
Tato funkce není k dispozici při 2stranném tisku.

Přejděte na ovladač tiskárny a potom proveďte následující nastavení.

Karta **Hlavní** > **Rozvržení** > **2x2 Plakát** atd.

Vytváření plakátů pomocí překrývajících se značek zarovnání

Následující příklad ukazuje postup vytvoření plakátu při výběru možnosti **2x2 Plakát** a výběru možnosti **Překrývající se značky nastavení** v části **Vytisknout čáry pro oříznutí**.

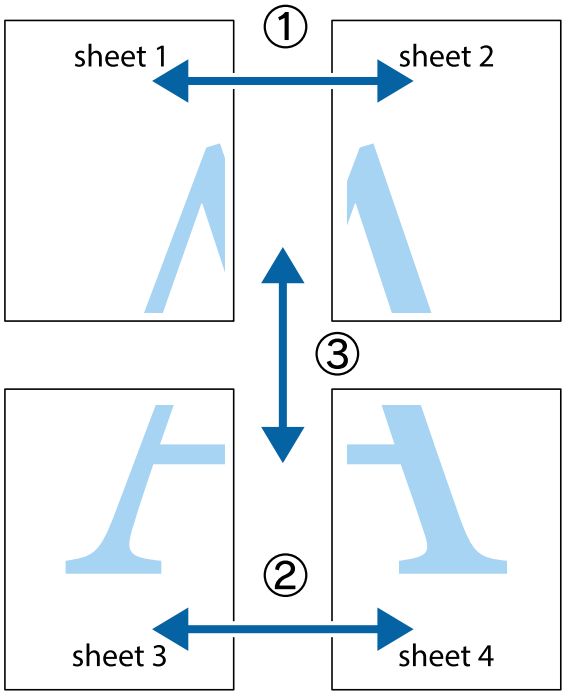

1. Připravte si Sheet 1 a Sheet 2. Odstřihněte okraje Sheet 1 podél svislé modré čáry vedené středem křížových značek nahoře a dole.

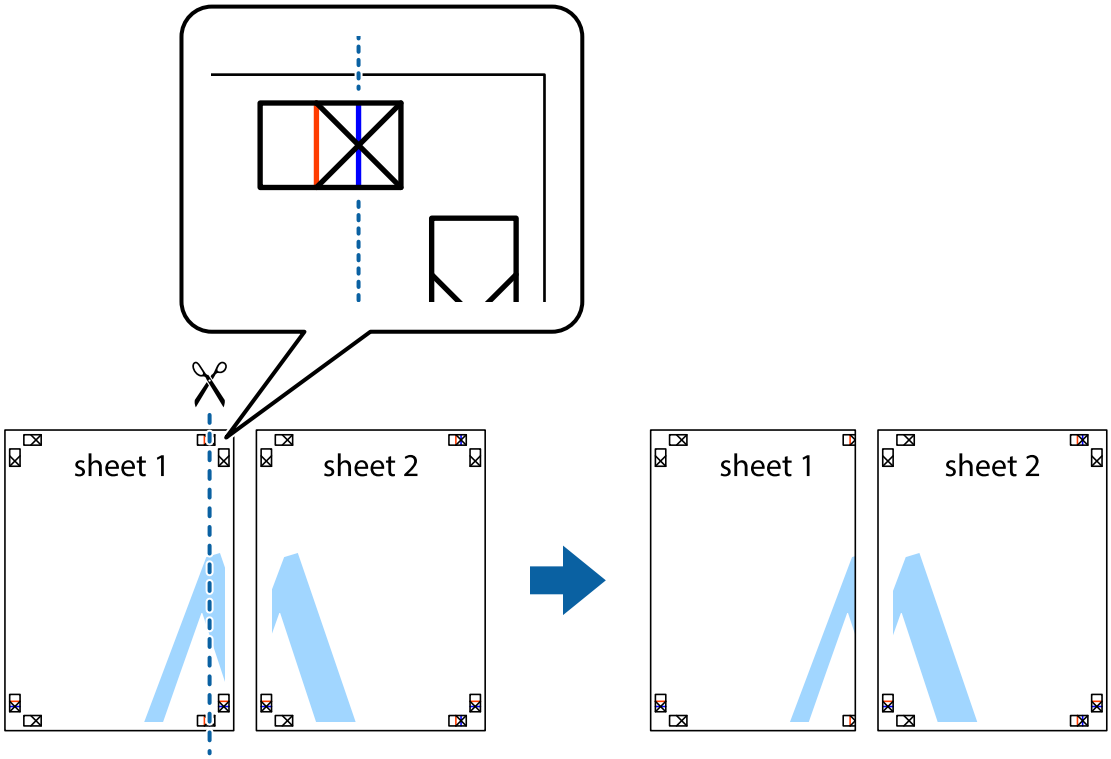

2. Umístěte okraj Sheet 1 na horní část Sheet 2 a zarovnejte křížové značky, poté listy zezadu dočasně slepte páskou.

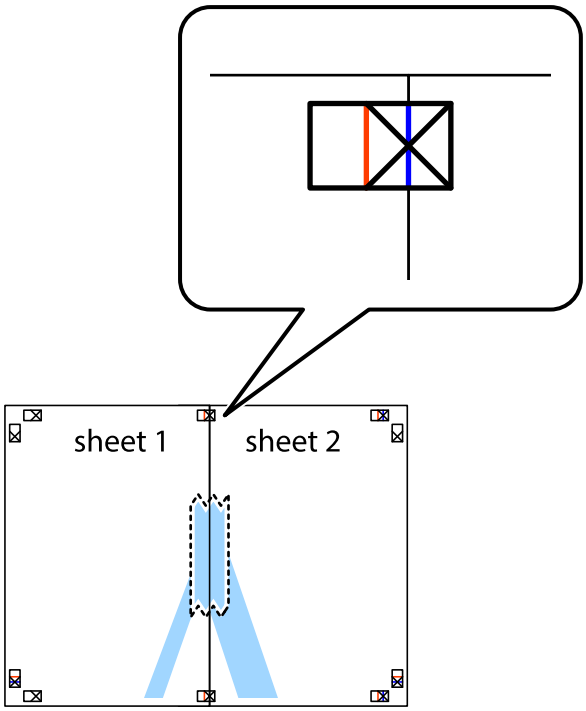

3. Slepené listy rozřízněte na dvě části podél svislé červené čáry vedené značkami zarovnání (tentokrát se jedná o čáru vlevo od křížových značek).

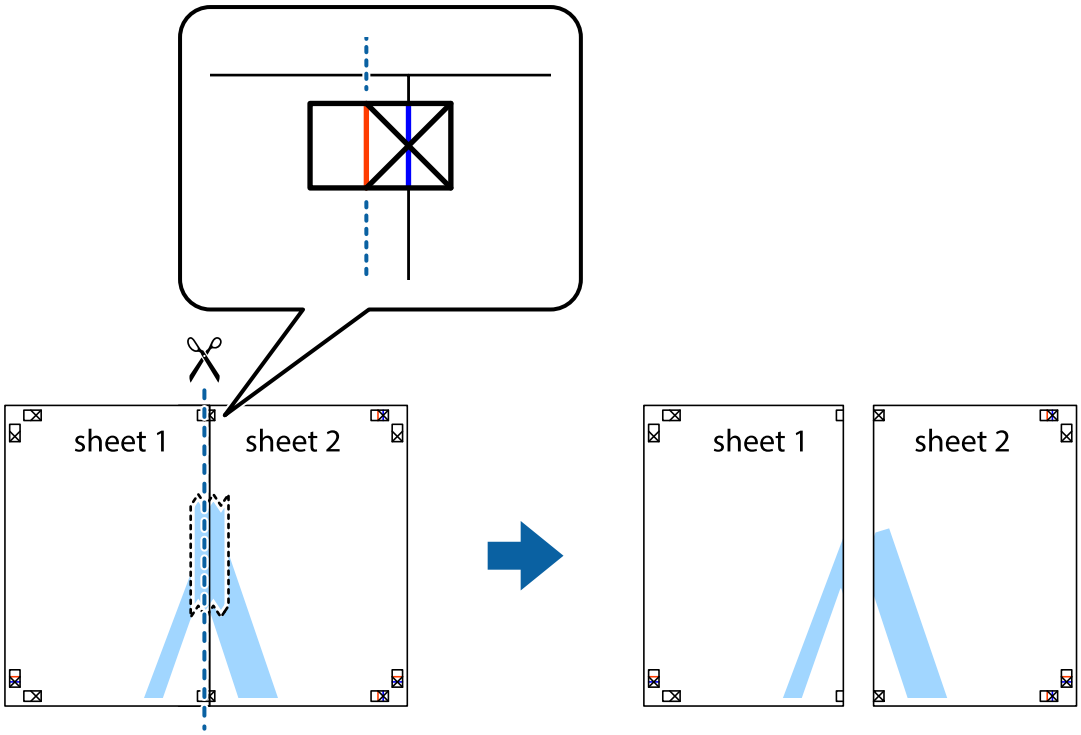

4. Listy zezadu spojte lepicí páskou.

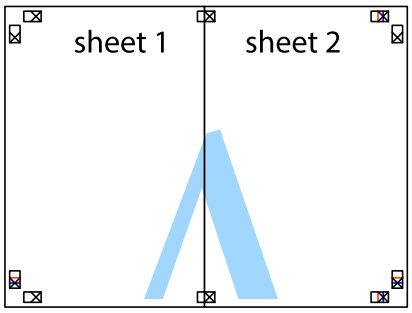

5. Zopakujte kroky 1 až 4, až jsou Sheet 3 a Sheet 4 slepené k sobě.

6. Odstřihněte okraje Sheet 1 a Sheet 2 podél svislé modré čáry vedené středem křížových značek vlevo a vpravo.

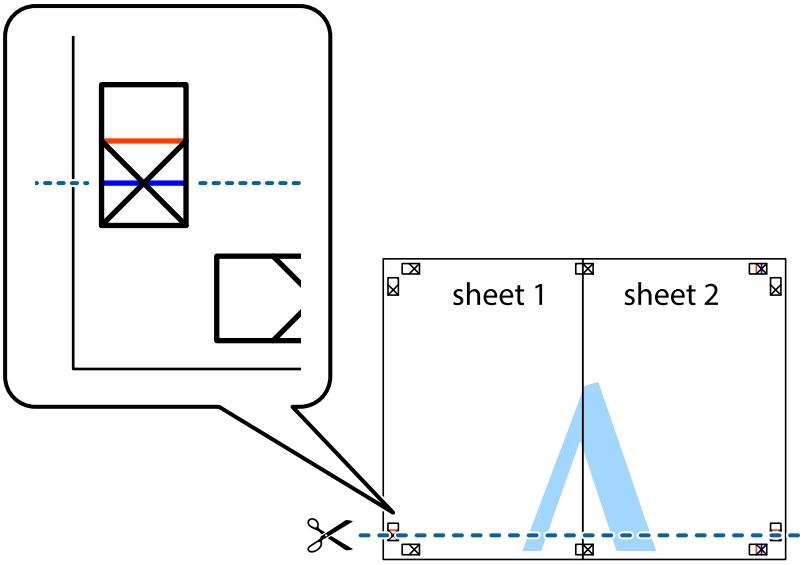

7. Umístěte okraj Sheet 1 a Sheet 2 na horní část Sheet 3 a Sheet 4 a zarovnejte křížové značky, poté listy zezadu dočasně slepte páskou.

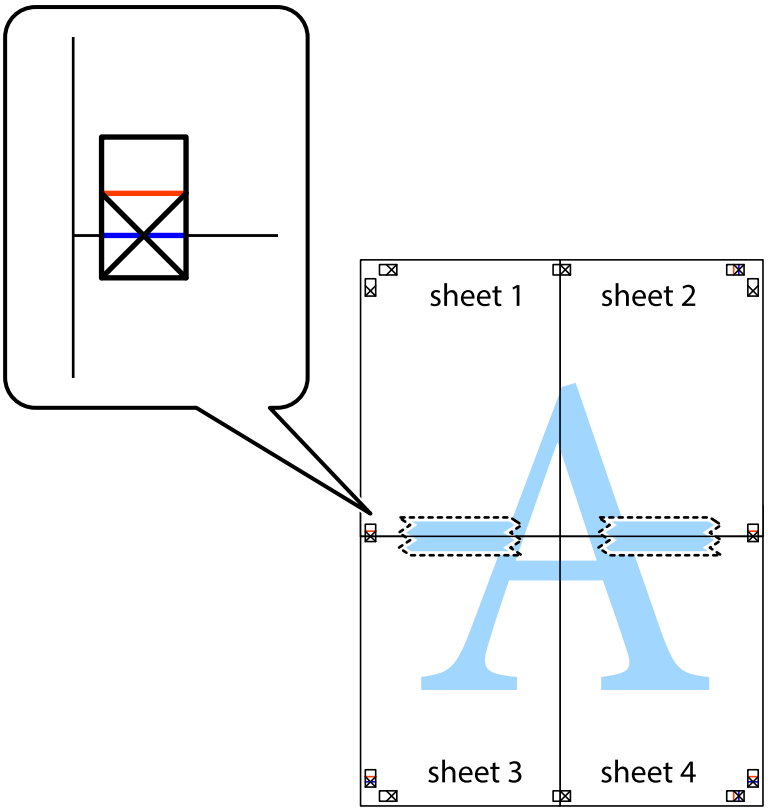

8. Slepené listy rozřízněte na dvě části podél vodorovné červené čáry vedené značkami zarovnání (tentokrát se jedná o čáru nad křížovými značkami).

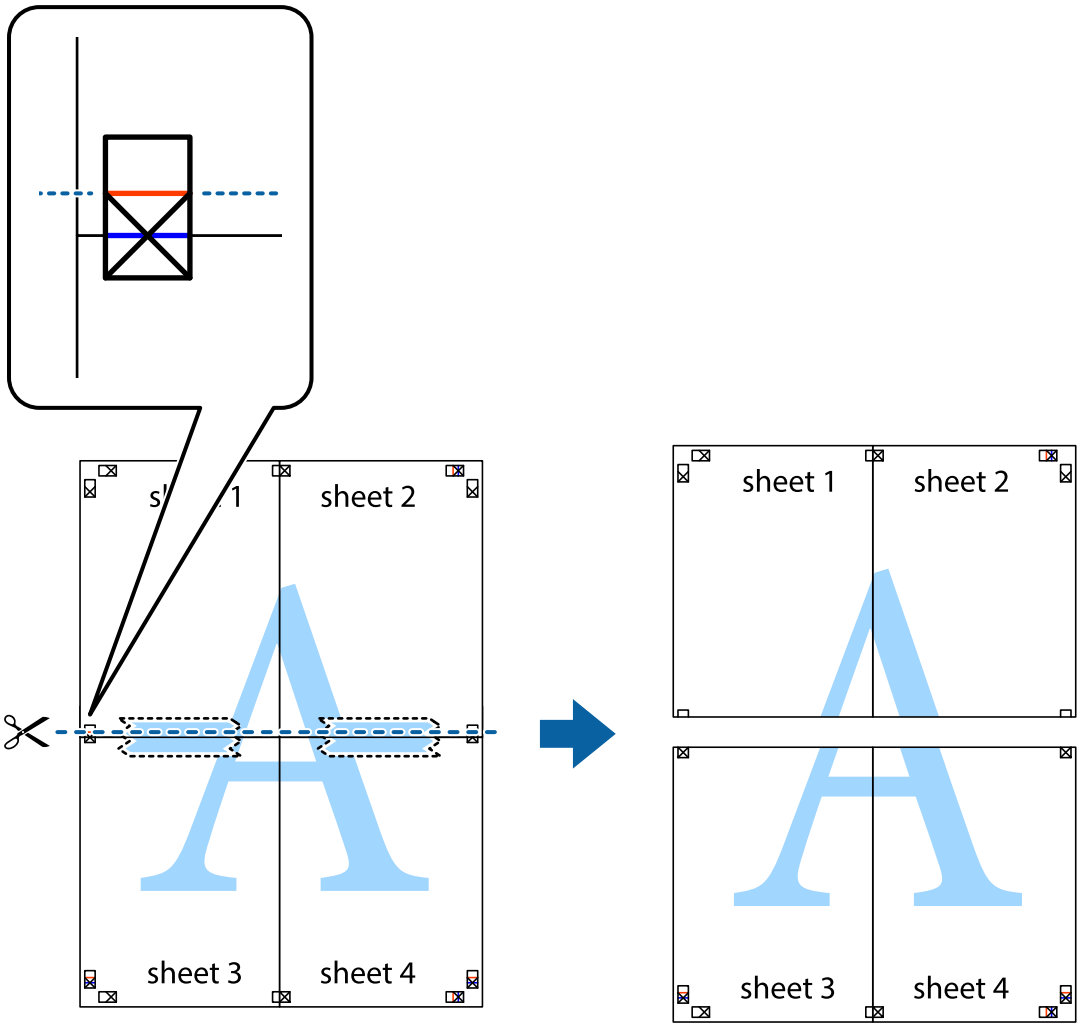

9. Listy zezadu spojte lepicí páskou.

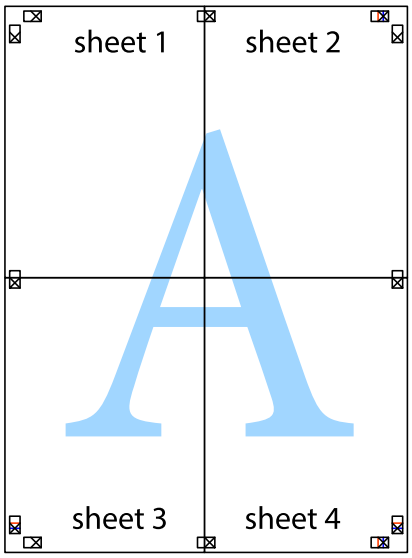

10. Odřízněte přebytečné okraje podél vnějších vodítek.

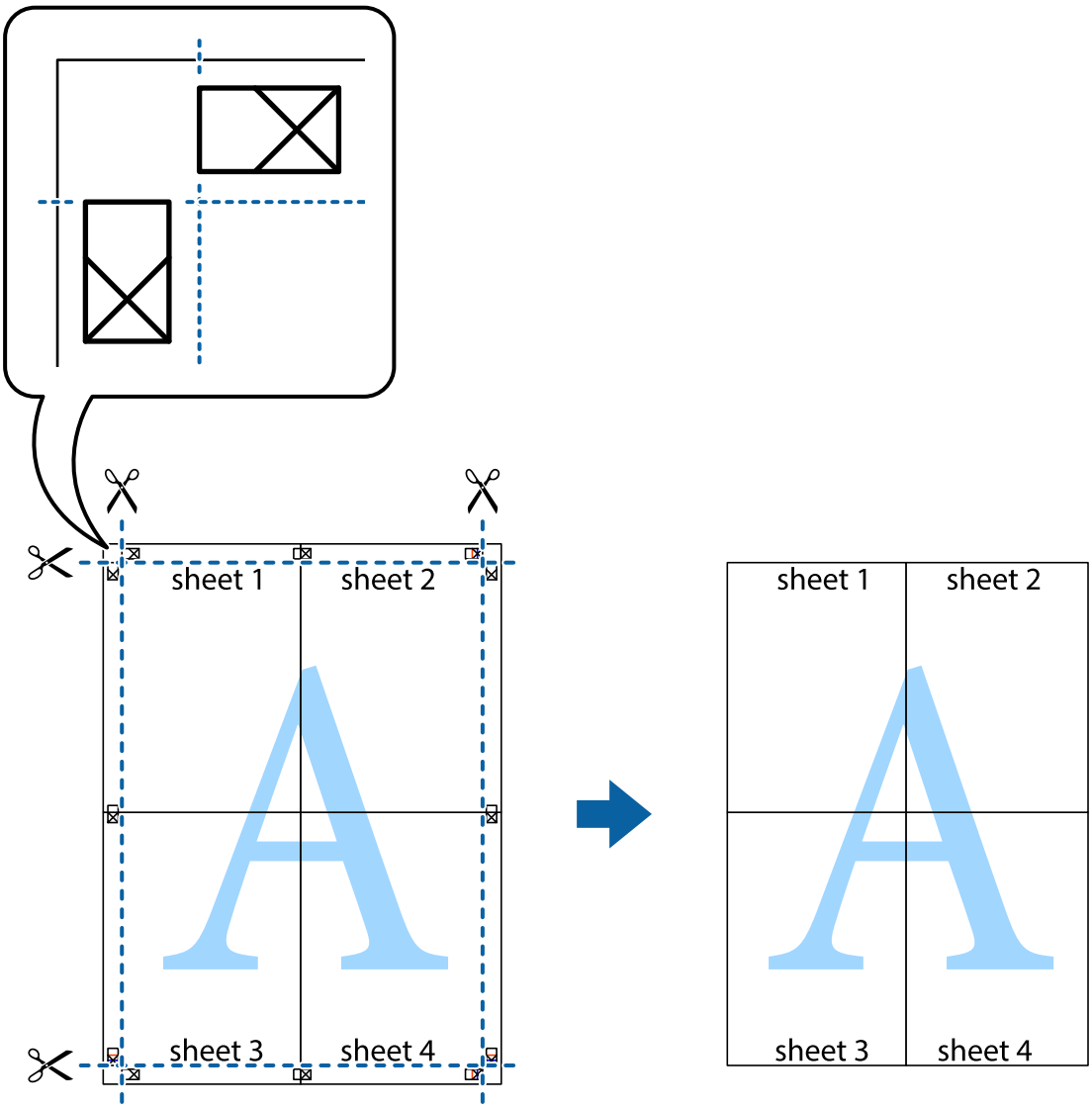

Tisk se záhlavím a zápatím

V záhlaví a zápatí můžete vytisknout informace, například uživatelské jméno a datum tisku.

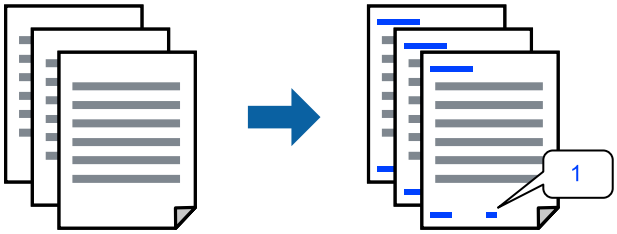

Přejděte na ovladač tiskárny a potom proveďte následující nastavení.

Karta **Další možnosti** > **Vlastnosti vodoznaku** > **Záhlaví/zápatí**

Tisk více souborů najednou

Nástroj Organizátor tiskových úloh Lite umožňuje spojit do jedné tiskové úlohy několik souborů vytvořených v různých aplikacích. Můžete zadat nastavení tisku spojených souborů, například uspořádání více stránek a oboustranný tisk.

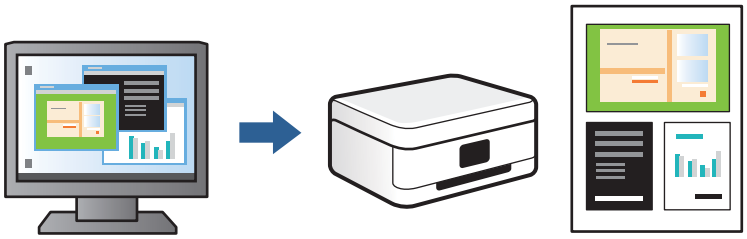

1. Na kartě **Hlavní** ovladače tiskárny vyberte možnost **Organizátor tiskových úloh Lite** a poté klikněte na **OK**.

2. Klikněte na tlačítko **Tisk**.

   Po zahájení tisku se zobrazí okno Organizátor tiskových úloh Lite.

3. V otevřeném okně Organizátor tiskových úloh Lite otevřete soubor, který chcete zkombinovat s aktuálním souborem, a poté zopakujte výše uvedené kroky.

4. Po výběru tiskové úlohy přidané do nastavení Tisk projektu v okně Organizátor tiskových úloh Lite můžete upravit rozvržení stránky.

5. Kliknutím na možnost **Tisk** v nabídce **Soubor** zahájíte tisk.

   Poznámka:
   *Pokud zavřete okno Organizátor tiskových úloh Lite před přidáním všech tiskových dat do nabídky Tisk projektu, bude aktuální tisková úloha zrušena. Kliknutím na tlačítko **Uložit** v nabídce **Soubor** uložíte aktuální úlohu. Přípona uložených souborů je „ecl“.*

   *Chcete-li otevřít nabídku Print Project, kliknutím na možnost **Organizátor tiskových úloh Lite** na kartě **Údržba** ovladače tiskárny otevřete okno Organizátor tiskových úloh Lite. Poté pomocí příkazu **Otevřít** z nabídky **Soubor** vyberte požadovaný soubor.*

Nastavení barvy tisku

Můžete nastavit barvy používané v tiskové úloze. Tyto úpravy se nepoužijí na původní data.

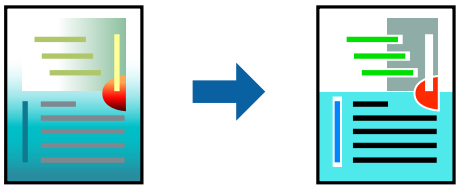

Přejděte na ovladač tiskárny a potom proveďte následující nastavení.

Karta **Další možnosti** > **Korekce barev** > **Vlastní** > **Upřesnit** atd.

Tisk ke zdůraznění tenkých čar

Čáry, které jsou příliš tenké, než aby mohly být vytištěny, můžete zesílit.

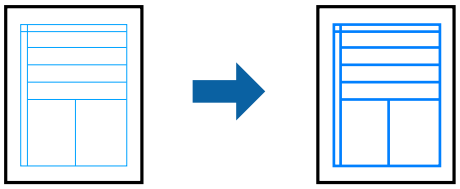

Přejděte na ovladač tiskárny a potom proveďte následující nastavení.

Karta **Další možnosti** > **Korekce barev** > **Možnosti obrázku** > **Zdůraznit tenké čáry**

Tisk vodoznaku

Vytištěné dokumenty můžete doplnit vodoznakem, například s označením „Důvěrné“. Můžete přidat také vlastní vodoznak.

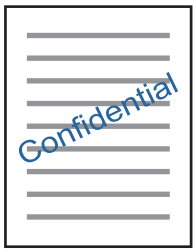

Poznámka:
Tato funkce není k dispozici při bezokrajovém tisku.

Přejděte na ovladač tiskárny a potom proveďte následující nastavení.

Karta **Další možnosti** > **Vlastnosti vodoznaku** > **Vodoznak**

Tisk dokumentů z chytrých zařízení

Dokumenty můžete tisknout z chytrého zařízení, například smartphonu nebo tabletu.

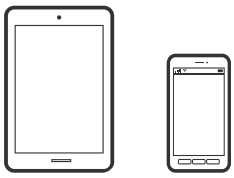

Tisk pomocí funkce Epson Smart Panel

Aplikace Epson Smart Panel umožňuje snadno používat funkce tiskárny včetně tisku, kopírování nebo skenování z chytrého zařízení, například z chytrého telefonu nebo tabletu. Můžete propojit tiskárnu a chytré zařízení přes

bezdrátovou síť, sledovat hladiny inkoustu a stav tiskárny, případně hledat řešení chyb. Můžete také snadno kopírovat tím, že zaregistrujete oblíbenou kopii.

Nainstalujte nástroj Epson Smart Panel z následující adresy URL nebo QR kódu.

https://support.epson.net/smpdl/

Spusťte nástroj Epson Smart Panel a potom vyberte nabídku tisku na hlavní obrazovce.

Tisk dokumentů pomocí aplikace AirPrint

AirPrint umožňuje okamžitý bezdrátový tisk z iPhone, iPad, iPod Touch a Mac bez nutnosti instalace ovladačů nebo stahování softwaru.

Poznámka:
Pokud jste deaktivovali zprávy o konfiguraci na ovládacím panelu vaší tiskárny, nemůžete použít AirPrint. V případě potřeby použijte níže uvedený odkaz, kterým zprávy aktivujete.

1. Vložte papír do tiskárny.

   „Vkládání papíru do Kazeta na papír 1“ na str. 30

   „Vkládání papíru do Kazeta na papír 2“ na str. 34

   „Vkládání papíru do Zadní ot.pro pod.papíru“ na str. 38

2. Nastavte tiskárnu na bezdrátový tisk. Viz následující odkaz.

   https://epson.sn

3. Připojte své zařízení Apple ke stejné bezdrátové síti, kterou používá vaše tiskárna.

4. Tiskněte ze zařízení do tiskárny.

   Poznámka:
   Podrobnosti viz stránka AirPrint na webu společnosti Apple.

Související informace

➡ „Nelze tisknout, i když bylo navázáno připojení (iOS)“ na str. 136

Tisk pomocí zásuvného modulu Epson Print Enabler

Dokumenty, e-maily, fotografie a webové stránky můžete bezdrátově tisknout přímo z telefonu nebo tabletu se systémem Android (Android v4.4 nebo novější). Pomocí pár klepnutí najde vaše zařízení se systémem Android tiskárnu společnosti Epson, která je připojena ke stejné bezdrátové síti.

Vyhledejte a nainstalujte nástroj Epson Print Enabler ze služby Google Play.

V zařízení se systémem Android přejděte do **Nastavení**, vyberte možnost **Tisk**, a poté povolte zásuvný modul Epson Print Enabler. V aplikaci v systému Android, například v prohlížeči Chrome, klepněte na ikonu nabídku a vytiskněte data na zobrazené stránce.

Poznámka:
*Pokud nevidíte svou tiskárnu, klepněte na možnost **Všechny tiskárny** a vyberte svou tiskárnu.*

Tisk pomocí funkce Mopria Print Service

Mopria Print Service umožňuje okamžitý bezdrátový tisk ze smartphonů a tabletů se systémem Android.

Nainstalujte si aplikaci Mopria Print Service z obchodu Google Play.

Další informace získáte na webu Mopria na adrese https://mopria.org.

Tisk na štítek disku CD/DVD

Tisk fotografií na štítek disku CD/DVD

Můžete vybrat fotografie uložené na paměťovém zařízení, které vytisknete na štítek disku CD/DVD.

Různé výtisky > **Kopírovat na CD/DVD** > **Tisk na CD/DVD**

Důležité:

- *Před tiskem na disk CD/DVD si přečtěte pokyny k manipulaci s disky CD/DVD.*
- *Nevkládejte disky CD/DVD, pokud tiskárna právě pracuje. Mohlo by dojít k poškození tiskárny.*
- *Začněte tisknout a vložte zásobník disků CD/DVD, když k tomu budete vyzváni. Jinak vznikne chyba a dojde k vysunutí disku CD/DVD.*
- *Vložte disk CD/DVD do zásobníku na disky CD/DVD tiskovou stranou nahoru. Zatlačte střed disku CD/DVD a pevně disk upevněte do zásobníku na disky CD/DVD. V opačném případě by mohl disk CD/DVD ze zásobníku vypadnout. Zásobník otočte a ujistěte se, zda je disk CD/DVD pevně usazen.*

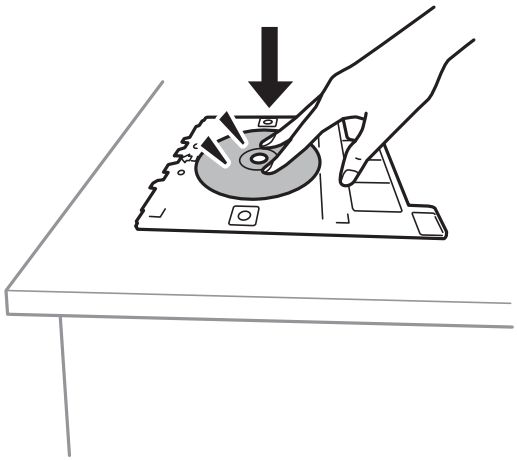

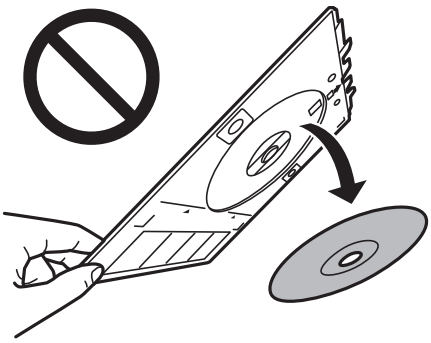

- *Po dokončení tisku se ujistěte, zda jste vyjmuli zásobník na disky CD/DVD. Pokud zásobník neodstraníte a vypnete nebo zapnete tiskárnu nebo spustíte čištění hlavy, tisková hlava udeří do zásobníku na disky CD/DVD a může způsobit poruchu tiskárny.*

Poznámka:

- *Když změníte vnější a vnitřní průměr, vyberte* Menu *v pravém horním rohu obrazovky a pak vyberte* ***CD vnitřní/vnější****.*

  Pomocí nastavte vnější a vnitřní průměr a poté klikněte na možnost ***OK****. Průměr můžete také nastavit, pokud vyberete hodnotu v rámečku a použijete numerickou klávesnici na obrazovce.*

  V krocích po 1 mm můžete nastavit jako vnější průměr hodnoty 114–120 mm a 18–46 mm jako vnitřní průměr.
- *Nastavený vnitřní a vnější průměr se po vytištění štítku disku obnoví na výchozí hodnoty. Výchozí hodnoty lze změnit v nabídce* ***Nast.*** *>* ***Nastavení tiskárny*** *>* ***CD vnitřní/vnější****.*
- *Při vkládání zásobníku do tiskárny můžete cítit slabé tření. To je v pořádku, pokračujte a zastrčte zásobník ve vodorovném směru.*

Související informace

➡ „Možnosti nabídky pro tisk z ovládacího panelu“ na str. 49

➡ „Pokyny k manipulaci s disky CD/DVD“ na str. 43

Tisk fotografií na obaly do plastových obalů na disky

Snadno můžete také vytisknout fotografie na obaly do plastových obalů na disky a použít k tomu fotografii z paměťového zařízení. Obaly vytiskněte na papír formátu A4 a poté jej ořízněte tak, aby odpovídal velikosti plastového obalu.

Různé výtisky > **Kopírovat na CD/DVD** > **Tisk pro jewel-box**

Související informace

➡ „Možnosti nabídky pro tisk z ovládacího panelu“ na str. 49

Tisk fotografií na štítek disku CD/DVD pomocí aplikace Epson Photo +

Aplikace Epson Photo+ umožňuje snadno tisknout vysoce kvalitní fotografie v různých rozloženích na štítky CD/DVD disků nebo obaly do plastových obalů na disky. Podrobnosti najdete v nápovědě k dané aplikaci.

Po zahájení tisku vložte disk CD/DVD podle zobrazených pokynů.

Tisk webových stránek

Tisk webových stránek z počítače

Aplikace Epson Photo+ vám umožňuje zobrazit webové stránky, oříznout zadanou oblast a poté je upravit a vytisknout. Podrobnosti najdete v nápovědě k dané aplikaci.

Tisk webových stránek z chytrých zařízení

Nainstalujte nástroj Epson Smart Panel z následující adresy URL nebo QR kódu.

https://support.epson.net/smpdl/

Otevřete webovou stránku, kterou chcete vytisknout v aplikaci webového prohlížeče. Klepněte na **Sdílet** v nabídce aplikace webového prohlížeče, vyberte možnost **Chytrý panel** a potom začněte tisknout.

Tisk různých položek

Tisk papíru se vzory (designový papír)

Můžete vytisknout různé druhy papíru s mnoha kresbami a použít k tomu vzory uložené v tiskárně, například druhy okrajů nebo puntíkový vzor. Můžete také vytisknout původní vzory s fotografiemi z paměťového zařízení. Papír tak můžete použít mnoha různými způsoby, například jej využijete při ruční tvorbě knižních desek, balicího papíru a při tvorbě dalších papírů. Podrobnosti o vytváření vlastních papírů naleznete na následujícím webu.

https://epson.sn

Různé výtisky > **Osobní dopisní papír** > **Designový papír**

Poznámka:
Epson Creative Print vám umožňuje tisknout designový papír s různými vzory.

Můžete ji nainstalovat z hlavní obrazovky aplikace Epson Smart Panel.

Související informace

➡ „Možnosti nabídky pro tisk z ovládacího panelu“ na str. 49

Tisk linkovaného papíru

Můžete vytisknout některé typy linkovaného, čtverečkovaného nebo notového papíru a vytvořit si originální zápisník nebo zápisník s kroužkovou vazbou.

Různé výtisky > **Osobní dopisní papír** > **Linkovaný papír**

Související informace

➡ „Možnosti nabídky pro tisk z ovládacího panelu“ na str. 49

Tisk dopisního papíru

Snadno můžete vytisknout i originální dopisní papír s fotografiemi z paměťového zařízení, které nastavíte jako pozadí. Fotografie je vytištěna slabě, takže na ní lze snadno psát.

Různé výtisky > **Osobní dopisní papír** > **Papír na psaní**

Související informace

➡ „Možnosti nabídky pro tisk z ovládacího panelu“ na str. 49

Tisk rozvrhu

Snadno můžete vytisknout rozvrh typu Měsíčně, Týdně nebo Denně.

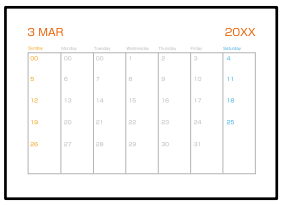

Různé výtisky > **Osobní dopisní papír** > **Rozvrh**

Související informace

➡ „Možnosti nabídky pro tisk z ovládacího panelu“ na str. 49

Tisk originálních kalendářů s fotografiemi

Snadno můžete vytisknout i originální kalendáře s fotografiemi z paměťového zařízení.

Různé výtisky > **Osobní dopisní papír** > **Kalendář**

Související informace

➡ „Možnosti nabídky pro tisk z ovládacího panelu“ na str. 49

Tisk blahopřání

Snadno můžete také vytisknout originální přání a použít k tomu fotografii z paměťového zařízení.

Různé výtisky > **Osobní dopisní papír** > **Pohlednice**

Související informace

➡ „Možnosti nabídky pro tisk z ovládacího panelu“ na str. 49

Tisk omalovánky pomocí fotografií

Obrázky lze tisknout výběrem pouze kontury fotografií nebo ilustrací. Můžete tak vytvořit unikátní omalovánky.

Různé výtisky > **Omalovánka**

Poznámka:
Jestliže k vytvoření omalovánek používáte originály chráněné autorským právem, potřebujete povolení od držitele copyrightu, pokud nejsou použity pro osobní použití (doma nebo v jiných omezených oblastech).

Související informace

➡ „Možnosti nabídky pro tisk z ovládacího panelu“ na str. 49

Tisk pomocí služby Cloud Service

Pomocí služby Epson Connect, která je k dispozici na internetu, můžete tisknout z chytrého telefonu, tabletu nebo notebooku prakticky kdykoliv a kdekoliv. Chcete-li použít tuto službu, je třeba zaregistrovat uživatele a tiskárnu ve službě Epson Connect.

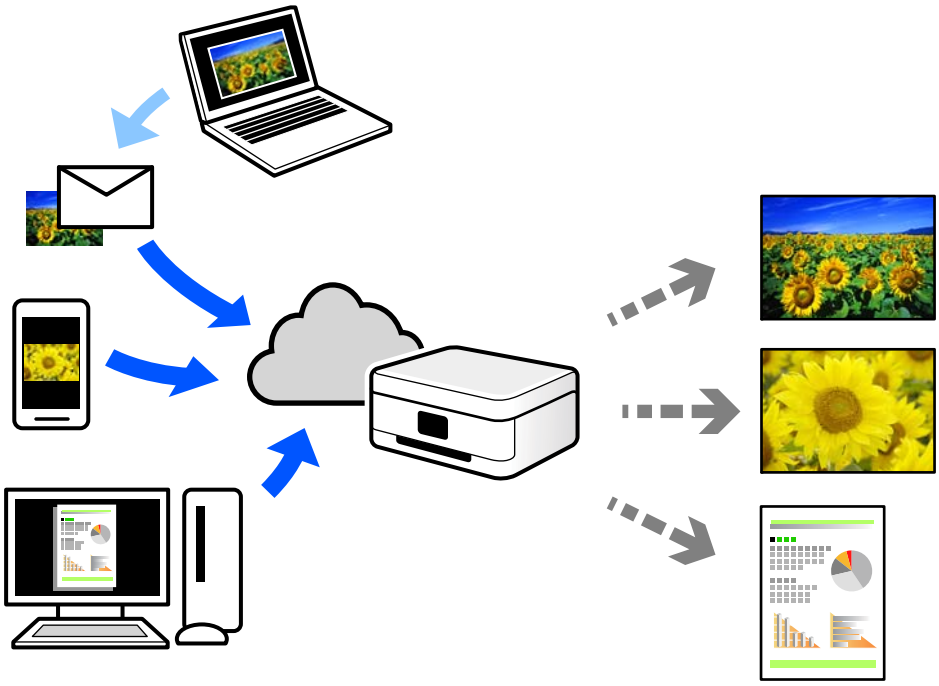

Na internetu jsou k dispozici následující funkce.

❏ Email Print

E-mail s přílohami, například s dokumenty nebo obrázky, můžete odeslat na e-mailovou adresu přiřazenou k tiskárně a tento e-mail poté vytisknout ze vzdáleného umístění, například na domácí tiskárně nebo na tiskárně v práci.

❏ Epson iPrint

Tato aplikace je pro iOS a Android a umožňuje vám tisknout nebo skenovat ze smartphonu nebo tabletu. Dokumenty, obrázky a webové stránky můžete tisknout přímo odesláním do tiskárny ve stejné bezdrátové síti LAN.

❏ Remote Print Driver

Jedná se o sdílený ovladač podporovaný ovladačem Remote Print Driver. Tisknout můžete i na tiskárně ve vzdáleném umístění, pokud v okně obvykle používaných aplikací změníte tiskárnu.

Podrobnosti o nastavení nebo tisku naleznete na webovém portálu společnosti Epson Connect.

https://www.epsonconnect.com/

http://www.epsonconnect.eu (pouze pro Evropu)

Kopírování

Kopírování pomocí snadného nastavení. 79

Kopírování na obou stranách. 79

Kopírování se zvětšením nebo zmenšením. 80

Kopírování více předloh na jeden list. 80

Kopírování fotografií. 81

Kopírování ID karty. 82

Kopírování knih. 83

Kopírování bez okrajů. 83

Kopírování na štítek disku CD/DVD. 84

Možnosti nabídky pro kopírování. 86

Kopírování pomocí snadného nastavení

Tato část popisuje, jak používat nabídku **Kopírovat** na ovládacím panelu pro kopírování předloh.

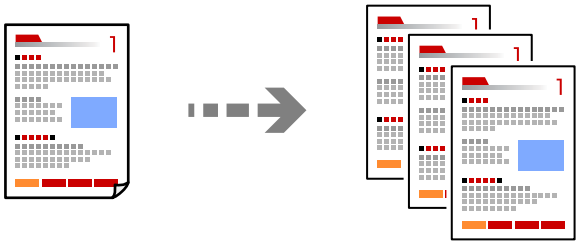

1. Vložte papír do tiskárny.

   „Vkládání papíru do Kazeta na papír 1“ na str. 30

   „Vkládání papíru do Kazeta na papír 2“ na str. 34

   „Vkládání papíru do Zadní ot.pro pod.papíru“ na str. 38

2. Umístěte předlohy.

   „Vkládání předloh“ na str. 45

3. Na ovládacím panelu vyberte **Kopírovat**.

4. Vyberte barevnou nebo černobílou kopii.

5. Slouží k nastavení počtu kopií.

6. Klepněte na možnost ⟐.

   Poznámka:
   Barva, velikost a ohraničení zkopírovaného snímku se mírně liší od předlohy.

Související informace

➡ „Možnosti nabídky pro kopírování“ na str. 86

Kopírování na obou stranách

Zkopírujte více předloh na obě strany papíru.

Kopírovat > (1>oboustranný)

Související informace

➡ „Možnosti nabídky pro kopírování“ na str. 86

Kopírování se zvětšením nebo zmenšením

Předlohy můžete kopírovat se zadaným zvětšením.

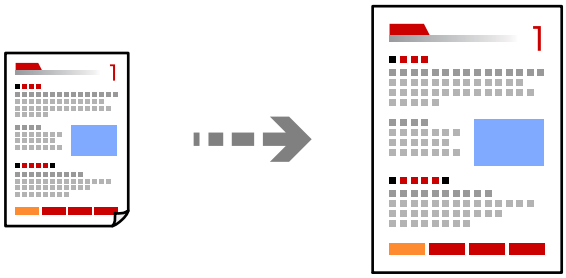

Kopírovat > karta **Upřesnit nastavení** > **Lupa**

Související informace

➡ „Možnosti nabídky pro kopírování“ na str. 86

Kopírování více předloh na jeden list

Kopíruje dvě jednostranné předlohy na jeden list papíru v rozložení dvou stran.

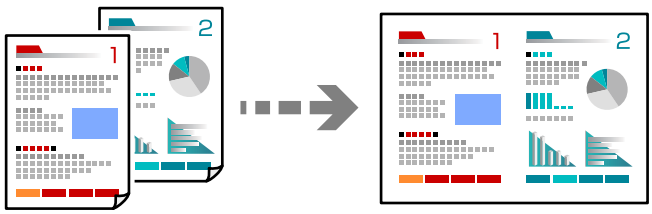

Kopírovat > karta **Upřesnit nastavení** > **Uspořádání**

Související informace

➡ „Možnosti nabídky pro kopírování“ na str. 86

Kopírování fotografií

Fotografie můžete snadno kopírovat. Můžete také obnovit barvu vybledlých fotografií.

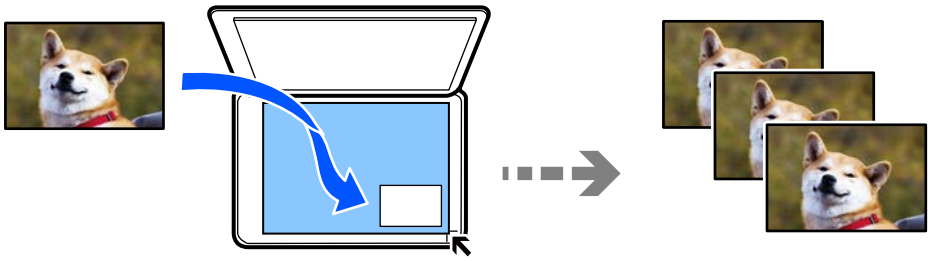

Různé výtisky > **Různé kopie** > **Kopírovat/obnovit fotografie**

❏ Nejmenší velikost kopírované předlohy je 30 × 40 mm.

❏ Fotografie umístěte 5 mm od rohové značky skla skeneru. Můžete umístit více fotografií a fotografie různých velikostí.

❏ Při vkládání více fotografií ponechte mezi fotografiemi mezeru alespoň 5 mm.

Maximální velikost: 10×15 cm (4×6 palců)

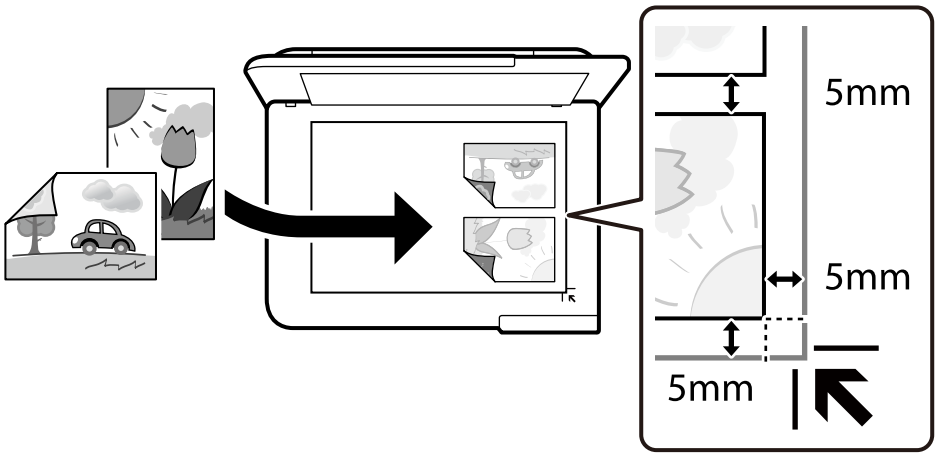

Možnosti nabídky pro nastavení papíru a tisku při kopírování fotografií

Obnovit barvu:

Obnovuje barvu vybledlých fotografií.

Nastavení papíru:

Vyberte zdroj papíru, který chcete použít. Zvolte k výběru velikosti a typu vloženého papíru.

Nast. ohraničení:

❏ Bez okrajů

Kopie bez ohraničení kolem okrajů. Obraz se poněkud zvětší, čímž dojde k odstranění okrajů podél okrajů papíru. V nastavení Rozšíření zvolte míru zvětšení obrazu.

❏ S okrajem

Kopíruje s ohraničením kolem okrajů.

Vymaz vše nast:

Resetuje nastavení kopírování na výchozí hodnoty.

Možnosti nabídky pro úpravy a kopírování fotografií

Úpravy fotografií:

Vyberete-li možnost **Vylepšit fotografii**, bude výsledný obraz ostřejší se živějšími barvami, protože kontrast, sytost a jas původního obrazu se nastaví automaticky.

Filtr:

Kopíruje černobíle.

Oříznout/přiblížit:

Zvětší část fotografie, která se má kopírovat.

Vymazat úpravy.:

Vymazatu úpravu fotografie.

Kopírování ID karty

Naskenuje obě strany průkazu a zkopíruje je na jednu stranu papíru s formátem A4.

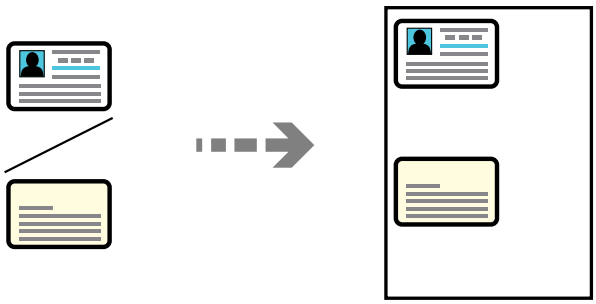

Různé výtisky > **Různé kopie** > **Obč. průk.**

Umístěte předlohu směrem dolů a posuňte ji k rohové značce. Vložte identifikační kartu 5 mm od rohového označení skla skeneru.

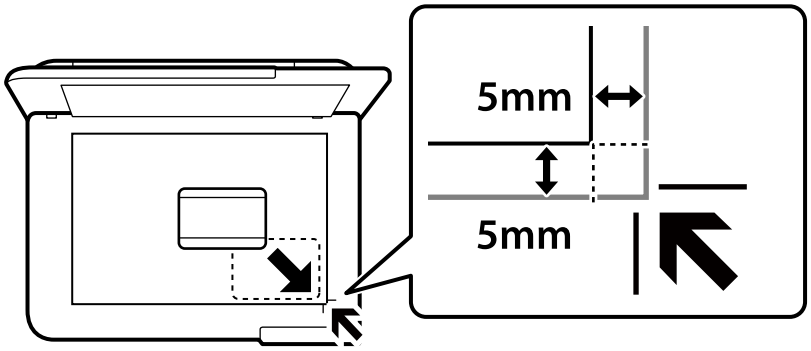

Související informace

➡ „Možnosti nabídky pro kopírování“ na str. 86

Kopírování knih

Slouží ke kopírování dvou protilehlých stran formátu A4 knihy atd. na jeden list papíru.

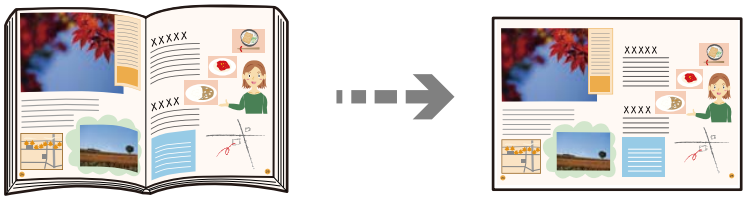

Různé výtisky > **Různé kopie** > **Kopie knihy**

Související informace

➡ „Možnosti nabídky pro kopírování“ na str. 86

Kopírování bez okrajů

Kopie bez ohraničení kolem okrajů. Obraz se poněkud zvětší, čímž dojde k odstranění okrajů podél okrajů papíru.

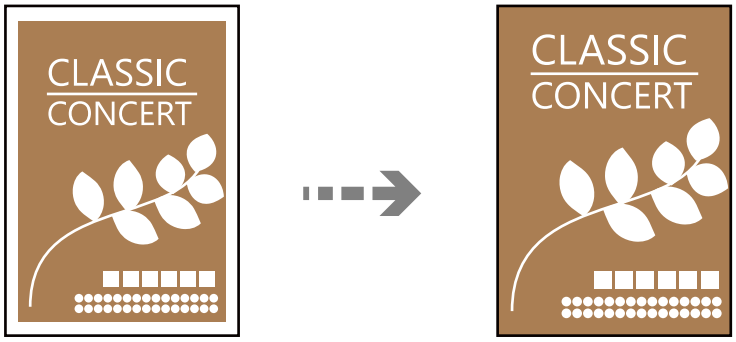

Různé výtisky > **Různé kopie** > **Kopírovat bez okrajů**

Související informace

➡ „Možnosti nabídky pro kopírování“ na str. 86

Kopírování na štítek disku CD/DVD

Můžete kopírovat štítek disku nebo čtvercovou předlohu, například fotografii, na štítek disku CD/DVD.

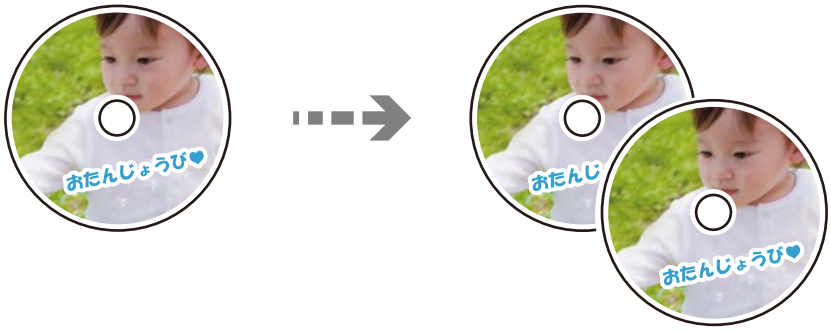

Různé výtisky > **Kopírovat na CD/DVD** > **Kopírovat na CD/DVD**

Důležité:

- *Před tiskem na disk CD/DVD si přečtěte pokyny k manipulaci s disky CD/DVD.*

  „Pokyny k manipulaci s disky CD/DVD“ na str. 43

- *Nevkládejte disky CD/DVD, pokud tiskárna právě pracuje. Mohlo by dojít k poškození tiskárny.*
- *Nevkládejte disky CD/DVD, dokud k tomu nebudete vyzváni. Jinak vznikne chyba a dojde k vysunutí disku CD/DVD.*
- *Vložte disk CD/DVD do zásobníku na disky CD/DVD tiskovou stranou nahoru. Zatlačte střed disku CD/DVD a pevně disk upevněte do zásobníku na disky CD/DVD. V opačném případě by mohl disk CD/DVD ze zásobníku vypadnout. Zásobník otočte a ujistěte se, zda je disk CD/DVD pevně usazen.*

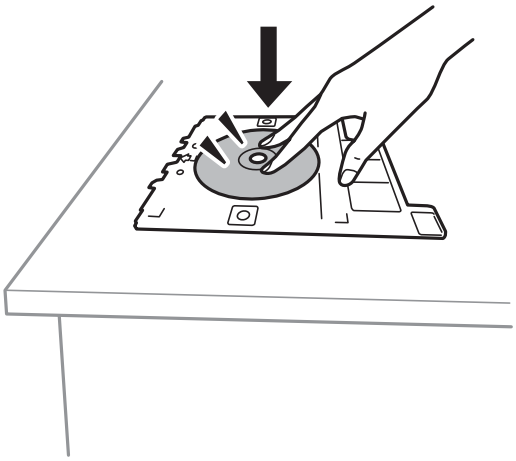

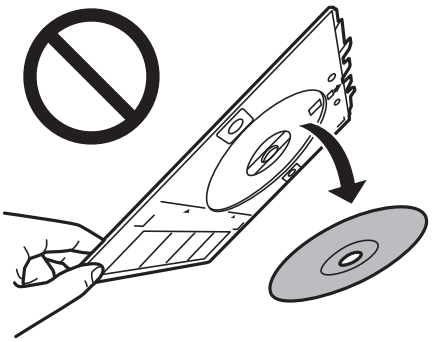

- *Po dokončení tisku se ujistěte, zda jste vyjmuli zásobník na disky CD/DVD. Pokud zásobník neodstraníte a vypnete nebo zapnete tiskárnu nebo spustíte čištění hlavy, tisková hlava udeří do zásobníku na disky CD/DVD a může způsobit poruchu tiskárny.*

Poznámka:

- *V krocích po 1 mm můžete nastavit jako vnější průměr hodnoty 114–120 mm a 18–46 mm jako vnitřní průměr.*
- *Nastavený vnější a vnitřní průměr se po vytištění štítku disku obnoví na výchozí hodnoty. Tyto parametry je nutno nastavit při každém tisku.*

  „Možnosti nabídky pro volbu Kopírovat na CD/DVD“ na str. 85

- *Chcete-li vytisknout zkušební výtisk, vyberte možnost **Zkušební tisk na papír A4** a do kazety kazeta na papír vložte běžný papír formátu A4. Před tiskem na štítek disku CD/DVD můžete zkontrolovat obrázek výtisku.*
- *Při vkládání zásobníku do tiskárny můžete cítit slabé tření. To je v pořádku, pokračujte a zastrčte zásobník ve vodorovném směru.*
- *Výběrem ikony zobrazte naskenovaný snímek. Na obrazovce náhledu můžete upravit pozici snímku při tisku.*

Možnosti nabídky pro volbu Kopírovat na CD/DVD

Vnitřní, Vnější:

Zadejte rozsah tisku. Lze zadat hodnoty až 120 mm u vnějšího průměru a minimálně 18 mm u vnitřního průměru. V závislosti na nastavení může dojít ke znečištění disku CD/DVD či zásobníku na disky CD/DVD. Nastavte rozsah tak, aby se shodoval s tiskovou plochou na disku CD/DVD.

tisk na CD/DVD, Zkušební tisk na papír A4:

Vyberte, zda chcete tisknout na disk CD/DVD nebo vytisknout testovací data na obyčejný papír formátu A4. Pokud vyberete možnost **Zkušební tisk na papír A4**, můžete před tiskem na disk CD/DVD zkontrolovat výsledek tisku.

(Úprava tiskové pozice):

Slouží k zahájení skenování předlohy a zobrazení naskenovaného snímku. Na obrazovce náhledu můžete upravit pozici snímku při tisku.

Barva:

Kopíruje předlohu v barvě.

Černobíle:

Kopíruje předlohu v černé a bílé (černobíle).

(Hustota):

Zvyšte úroveň hustoty, jsou-li výsledky kopírování příliš bledé. Snižte úroveň hustoty, jestliže se inkoust rozpíjí.

Kvalita:

Výběr kvality kopírování. Výběrem možnosti **Vysoký** dosáhnete vyšší kvality tisku, ale rychlost tisku může být nižší. Pokud chcete tisknout na běžný papír s mnohem vyšší kvalitou, vyberte možnost **Nejlepší**. Upozorňujeme, že rychlost tisku se může značně zpomalit.

Vymaz vše nast:

Resetuje nastavení kopírování na výchozí hodnoty.

Možnosti nabídky pro kopírování

Dostupné položky na kartě **Kopírovat** a **Upřesnit nastavení** se liší v závislosti na vybrané nabídce.

Náhled:

Slouží k zobrazení naskenovaného snímku, na jehož náhledu můžete vidět výsledky kopírování.

Černobíle:

Kopíruje předlohu v černé a bílé (černobíle).

Barva:

Kopíruje předlohu v barvě.

(1>oboustranný):

❏ 1>1stranná

Kopíruje jednu stranu předlohy na jednu stranu papíru.

❏ 1>oboustranný

Kopíruje dvě jednostranné předlohy na obě strany jednoho listu papíru. Slouží k výběru orientace předlohy a umístění vazby papíru.

(Hustota):

Zvyšte úroveň hustoty, jsou-li výsledky kopírování příliš bledé. Snižte úroveň hustoty, jestliže se inkoust rozpíjí.

(Lupa):

Slouží ke konfiguraci poměru pro zvětšení nebo zmenšení. Vyberte zvětšení z nabídky podle papíru a předlohy, kterou chcete vytisknout. Při použití papíru nepravidelného rozměru zadejte číselnou hodnotu pro specifikování zvětšení.

(Nastavení papíru):

Vyberte zdroj papíru, který chcete použít. Zvolte k výběru velikosti a typu vloženého papíru.

Uspořádání:

❏ 1 strana

Kopíruje jednostrannou předlohu na jeden list.

❏ 2 na list

Kopíruje dvě jednostranné předlohy na jeden list papíru v rozložení dvou stran na jednu.

❏ 1 stránka

Zkopíruje jednu protilehlou stranu knihy na jednu stranu papíru. Tato nabídka se zobrazí pouze v nabídce Kopie knihy.

❏ 2 na list

Zkopíruje dvě protilehlé strany na jednu stranu papíru. Tato nabídka se zobrazí pouze v nabídce Kopie knihy.

Kvalita:

Výběr kvality kopírování. Výběrem možnosti **Vysoký** dosáhnete vyšší kvality tisku, ale rychlost tisku může být nižší. Pokud chcete tisknout na běžný papír s mnohem vyšší kvalitou, vyberte možnost **Nejlepší**. Upozorňujeme, že rychlost tisku se může značně zpomalit.

Odstranit pozadí:

Detekuje barvu papíru (barvu pozadí) původního dokumentu a odstraní nebo zesvětlí tuto barvu. V závislosti na tmavosti a jasnosti barvy nemusí být odstraněna nebo zesvětlena.

Rozšíření:

Při kopírování bez okrajů se obraz poněkud zvětší, čímž dojde k odstranění okrajů podél okrajů papíru. Zvolte míru zvětšení obrazu.

Vymaz vše nast:

Resetuje nastavení kopírování na výchozí hodnoty.

Skenování

Základní informace o skenování. 89

Skenování předloh do paměťového zařízení. 92

Skenování předloh do počítače. 93

Skenování originálů do cloudu. 95

Skenování předloh s použitím funkce WSD. 96

Možnosti nabídky pro skenování. 99

Skenování předloh do chytrého zařízení. 100

Pokročilé skenování. 100

Základní informace o skenování

Co je to „skenování“?

„Skenování“ je proces převodu optických informací papírových dat (jako například dokumentů, časopisů, fotografie, ručně psaných ilustrací atd.) do digitálních obrazových dat.

Naskenovaná data můžete ukládat jako digitální obrázky například ve formátu JPEG nebo PDF.

Poté si můžete obrázky vytisknout, odesílat je e-mailem a tak dále.

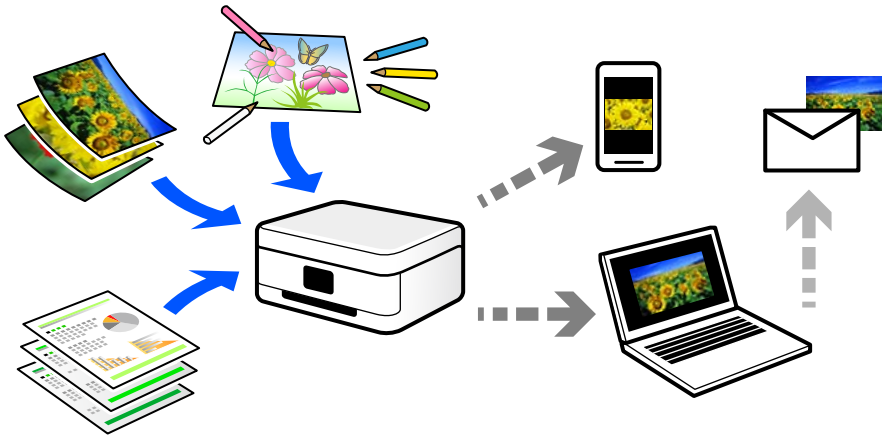

Použití skenování

Skenování můžete používat různými způsoby, abyste si svůj život usnadnili a byl pro vás pohodlnější.

- ❑ Naskenováním papírového dokumentu a jeho přeměnou na digitální data si jej můžete přečíst na počítači nebo chytrém zařízení.
- ❑ Naskenováním jízdenek nebo letáků do digitálních dat můžete zlikvidovat originály a udržovat si tak pořádek.
- ❑ Naskenováním důležitých dokumentů je můžete zálohovat do cloudových služeb nebo jiného paměťového média pro případ, že se ztratí.
- ❑ Naskenované fotografie nebo dokumenty můžete e-mailem posílat přátelům.
- ❑ Naskenováním ručně kreslených ilustrací apod. je můžete sdílet na sociálních médiích v mnohem vyšší kvalitě než pouhým pořízením fotografie na chytrém zařízení.
- ❑ Naskenováním oblíbených stránek z novin nebo časopisů si tyto můžete uložit a zbavit se tak originálů.

Dostupné metody skenování

Pomocí této tiskárny můžete skenovat pomocí některé z následujících metod.

Související informace

➡ „Skenování do paměťového zařízení“ na str. 90
➡ „Skenování do počítače“ na str. 90
➡ „Odeslání do služby Cloud Service“ na str. 91

➡ „Skenování s použitím WSD“ na str. 91
➡ „Skenování přímo z chytrých zařízení“ na str. 91

Skenování do paměťového zařízení

Naskenované obrázky můžete ukládat přímo do paměťového zařízení vloženého do tiskárny.

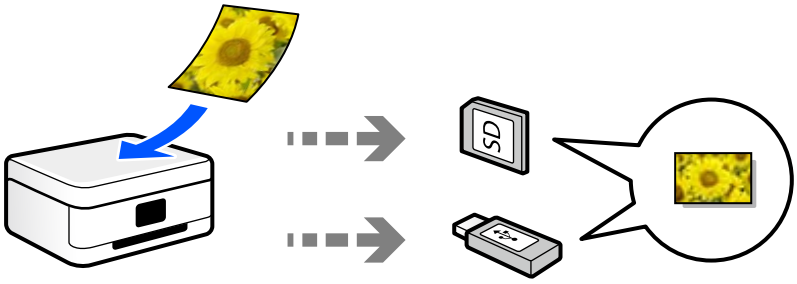

Skenování do počítače

Existují dva způsoby skenování předloh do počítače; skenování pomocí ovládacího panelu tiskárny a skenování z počítače.

Můžete snadno skenovat z ovládacího panelu.

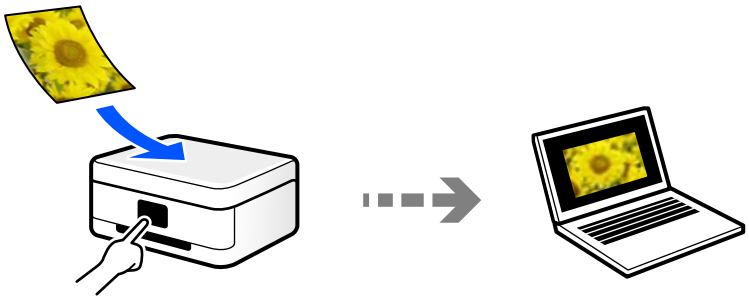

Pro skenování z počítače použijte skenovací aplikaci Epson ScanSmart. Obrázky můžete po skenování upravit.

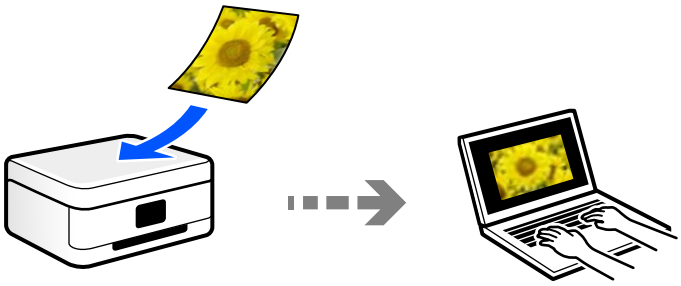

Odeslání do služby Cloud Service

Naskenované obrázky můžete odesílat z ovládacího panelu tiskárny do cloudových služeb, které byly předem zaregistrovány.

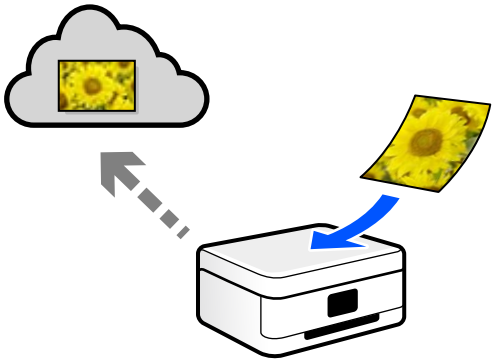

Skenování s použitím WSD

Naskenovaný obrázek můžete uložit do počítače připojeného k tiskárně pomocí funkce WSD.

Pokud používáte Windows 7/Windows Vista, musíte před skenováním provést nastavení WSD na svém počítači.

Skenování přímo z chytrých zařízení

Naskenované obrázky můžete ukládat přímo do chytrého zařízení jako například chytrého telefonu nebo tabletu pomocí aplikace Epson Smart Panel na chytrém zařízení.

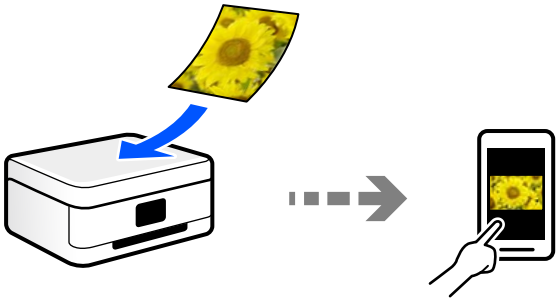

Doporučené formáty souborů pro váš účel

Obecně lze říci, že formát JPEG je vhodný pro fotografie, zatímco formát PDF je vhodný pro dokumenty.

Podívejte se na následující popisy a vyberte nejlepší formát pro to, co chcete provádět.

Formát souboru	Popis
JPEG (.jpg)	Formát souboru, který umožňuje komprimovat data, která mají být uložena. Pokud je kompresní poměr vysoký, kvalita obrazu se sníží a obraz nelze převést zpět na původní kvalitu. Jedná se o standardní formát obrazu pro digitální fotoaparáty. Tento formát je vhodný pro obrázky, které mají mnoho barev.

Formát souboru	Popis
PDF (.pdf)	Obecný formát souboru, který lze použít v různých operačních systémech a poskytuje stejnou úroveň zobrazení a tiskového výsledku. Soubory PDF můžete zobrazit pomocí vyhrazeného softwaru pro čtení PDF nebo ve webových prohlížečích.

Doporučená řešení pro váš účel

Rozlišení udává počet pixelů (nejmenší oblast obrázku) pro každý palec (25,4 mm) a měří se v dpi (body na palec). Výhodou zvýšení rozlišení je, že detaily v obrázku se zjemní. To však může mít i následující nevýhody.

- ❏ Velikost souboru se zvětší
  (Když rozlišení zdvojnásobíte, velikost souboru bude přibližně čtyřikrát větší.)
- ❏ Skenování, ukládání a čtení obrázku trvá dlouho
- ❏ Obrázek je příliš velký, aby se vešel na displej nebo se dal vytisknout na papír

Podívejte se na následující tabulku a nastavte odpovídající rozlišení pro účel vašeho naskenovaného obrázku.

Účel	Rozlišení (reference)
Zobrazení na počítači Odeslání e-mailem	Až 200 dpi
Tisk pomocí tiskárny	200 až 300 dpi

Skenování předloh do paměťového zařízení

Naskenovaný snímek můžete uložit do paměťového zařízení.

1. Umístěte předlohy.
   „Vkládání předloh“ na str. 45
2. Vložte paměťové zařízení do tiskárny.
3. Na ovládacím panelu vyberte **Sken**.
4. Vyberte možnost **Pam. zař.**.
   Pokud připojíte více paměťových zařízení k tiskárně, vyberte paměťové zařízení, do kterého chcete uložit naskenované snímky.

5. Nastavte položky na kartě **Sken**, například formát uložení.

„Možnosti nabídky pro skenování“ na str. 99

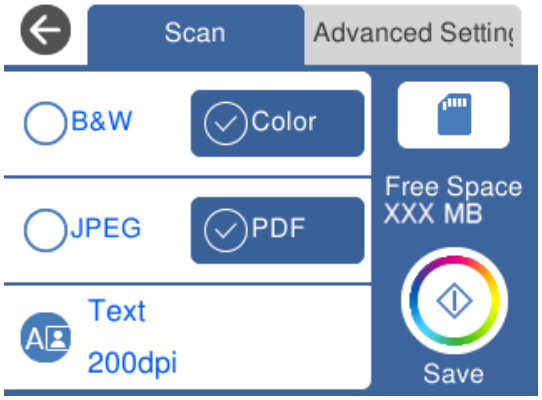

6. Vyberte kartu **Upřesnit nastavení** a poté zkontrolujte nastavení a v případě potřeby proveďte změny.

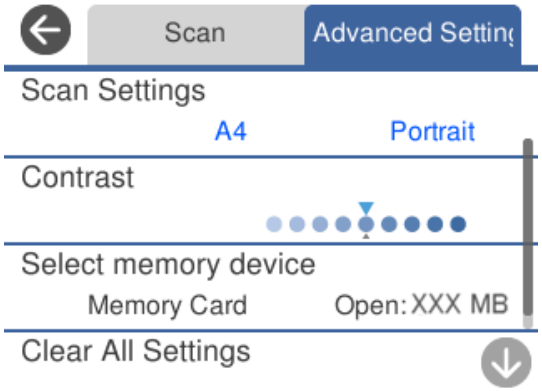

7. Znovu vyberte kartu **Sken** a pak klepněte na položku ⊡.

Poznámka:

- *Naskenované snímky jsou uloženy do složek „001“ až „999“ ve složce „EPSCAN“.*
- *Barva, velikost a ohraničení naskenovaného obrazu se může mírně lišit od předlohy.*

Skenování předloh do počítače

Existují dva způsoby skenování předloh do počítače; skenování pomocí ovládacího panelu tiskárny a skenování z počítače.

Související informace

➡ „Skenování z ovládacího panelu“ na str. 94
➡ „Skenování z počítače“ na str. 95

Skenování z ovládacího panelu

Poznámka:
Pokud chcete tuto funkci použít, zkontrolujte, zda jsou v počítači nainstalovány následující aplikace.

- *Epson ScanSmart (operační systém Windows 7 nebo novější nebo OS X El Capitan (10.11) nebo novější)*
- *Epson Event Manager (operační systém Windows Vista/Windows XP nebo OS X Yosemite (10.10)/OS X Mavericks (10.9.5))*
- *Epson Scan 2 (tato aplikace je nezbytná pro používání funkce skeneru)*

Přečtěte si následující informace pro kontrolu nainstalovaných aplikací.

*Windows 10: klikněte na tlačítko Start a zkontrolujte složku **Epson Software** > **Epson ScanSmart**, a složku **EPSON** > **Epson Scan 2**.*

Windows 8.1/Windows 8: zadejte název aplikace do ovládacího tlačítka Hledat a poté zkontrolujte zobrazenou ikonu.

*Windows 7: klikněte na tlačítko Start a poté vyberte **Všechny programy**. Dále zkontrolujte složku **Epson Software** > **Epson ScanSmart** a složku **EPSON** > **Epson Scan 2**.*

*Windows Vista/Windows XP: klikněte na tlačítko Start a vyberte položku **Všechny programy** nebo **Programy**. Dále zkontrolujte složku **Epson Software** > **Epson Event Manager** a složku **EPSON** > **Epson Scan 2**.*

*Mac OS: vyberte položku **Přejít** > **Aplikace** > **Epson Software**.*

1. Umístěte předlohy.

   „Vkládání předloh“ na str. 45

2. Na ovládacím panelu vyberte **Sken**.

3. Vyberte možnost **Počítač**.

4. Vyberte počítač pro ukládání oskenovaných obrázků.
   - Jestliže se objeví obrazovka **Vyberte Počítač**, vyberte na ní počítač.
   - Jestliže se objeví obrazovka **Skenovat do počítače** a počítač už je vybraný, zkontrolujte, jestli je vybraný správně. Pokud chcete změnit počítač, vyberte možnost a vyberte jiný počítač.

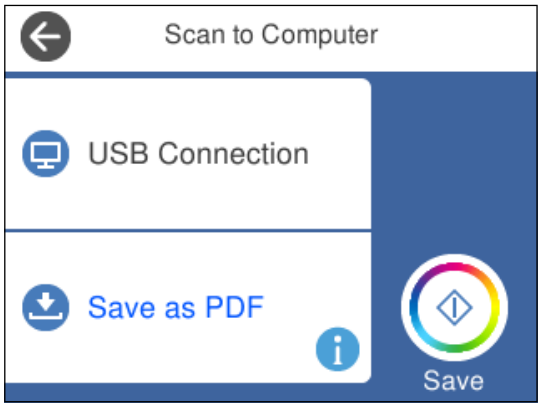

5. Vyberte možnost a vyberte způsob uložení naskenovaného snímku do počítače.
   - Zobrazit náhled v počítači (operační systém Windows 7 nebo novější nebo OS X El Capitan (10.11) nebo novější): před uložením obrázků naskenuje náhled na počítači.

- ❏ Uložit jako JPEG: uloží naskenovaný obrázek ve formátu JPEG.
- ❏ Uložit jako PDF: uloží naskenovaný obrázek ve formátu PDF.

6. Klepněte na možnost ⟐.

Při použití systému Windows 7 nebo novějšího, nebo systému OS X El Capitan (10.11) nebo novějšího: Epson ScanSmart se na počítači automaticky spustí a zahájí se skenování.

Poznámka:
- ❏ *Viz nápovědu aplikace Epson ScanSmart, kde najdete podrobnosti o obsluze softwaru. Nápovědu otevřete kliknutím na možnost **Nápověda** na obazovce Epson ScanSmart.*
- ❏ *Barva, velikost a ohraničení naskenovaného obrazu se může mírně lišit od předlohy.*

Skenování z počítače

Pomocí programu Epson ScanSmart můžete skenovat z počítače.

Tato aplikace umožňuje snadno skenovat dokumenty a fotografie, a naskenované obrázky pak ukládat v jednoduchých krocích.

1. Umístěte předlohy.

   „Vkládání předloh“ na str. 45

2. Spusťte aplikaci Epson ScanSmart.
   - ❏ Windows 10

     Klikněte na tlačítko Start a potom vyberte možnost **Epson Software** > **Epson ScanSmart**.
   - ❏ Windows 8.1/Windows 8

     Zadejte název aplikace do ovládacího tlačítka Hledat a poté vyberte zobrazenou ikonu.
   - ❏ Windows 7

     Klikněte na tlačítko Start a poté vyberte **Všechny programy** > **Epson Software** > **Epson ScanSmart**.
   - ❏ Mac OS

     Zvolte položku **Přejít** > **Aplikace** > **Epson Software** > **Epson ScanSmart**.

3. Po zobrazení obrazovky Epson ScanSmart postupujte při skenování podle pokynů na obrazovce.

   Poznámka:
   *Kliknutím na tlačítko **Nápověda** zobrazíte podrobné informace týkající se obsluhy.*

Skenování originálů do cloudu

Můžete odesílat naskenované snímky do cloudových služeb. Před použitím této funkce proveďte nastavení pomocí funkce Epson Connect. Podrobnosti najdete na následujícím webovém portálu Epson Connect.

https://www.epsonconnect.com/

http://www.epsonconnect.eu (pouze pro Evropu)

1. Ujistěte se, zda jste provedli nastavení pomocí portálu Epson Connect.

2. Umístěte předlohu.
   „Vkládání předloh“ na str. 45

3. Na ovládacím panelu vyberte **Sken**.

4. Vyberte možnost **Cloud**.

5. Vyberte ikonu ⊕ v horní části obrazovky a poté vyberte cíl.

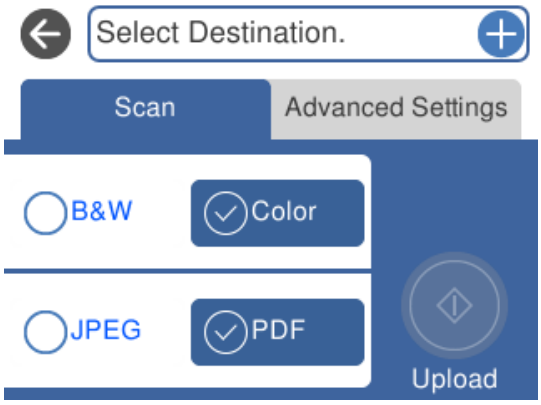

6. Nastavte položky na kartě **Sken**, například formát uložení.
   „Možnosti nabídky pro skenování“ na str. 99

7. Vyberte kartu **Upřesnit nastavení** a poté zkontrolujte nastavení a v případě potřeby proveďte změny.

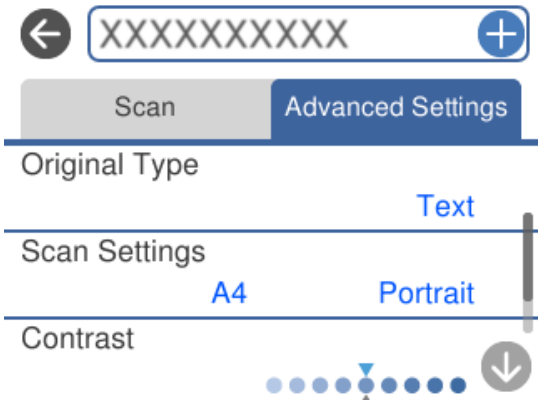

8. Znovu vyberte kartu **Sken** a pak klepněte na položku ⟐.

Poznámka:
Barva, velikost a ohraničení naskenovaného obrazu se může mírně lišit od předlohy.

Skenování předloh s použitím funkce WSD

Naskenovaný obrázek můžete uložit do počítače připojeného k tiskárně pomocí funkce WSD.

Poznámka:
- *Tato funkce je k dispozici pouze pro počítače se systémem Windows 10/Windows 8.1/Windows 8/Windows 7/Windows Vista.*
- *Používáte-li operační systém Windows 7/Windows Vista, před použitím této funkce je třeba nastavit počítač.*

1. Umístěte předlohy.

   „Vkládání předloh“ na str. 45

2. Na ovládacím panelu vyberte **Sken**.

3. Vyberte možnost **WSD**.

4. Vyberte počítač.

5. Klepněte na možnost ⟐.

Poznámka:
Barva, velikost a ohraničení naskenovaného obrazu se může mírně lišit od předlohy.

Nastavení portu WSD

V této části je vysvětleno nastavení portu WSD pro Windows 7/Windows Vista.

Poznámka:
Pro Windows 10/Windows 8.1/Windows 8 se WSD port nastavuje automaticky.

Následující položky jsou nezbytné k nastavení portu WSD.

- Tiskárna a počítač jsou připojeny k síti.
- Ovladač tiskárny je nainstalován v počítači.

1. Zapněte tiskárnu.

2. Klikněte na tlačítko Start a pak klikněte na položku **Síť** v počítači.

3. Klikněte pravým tlačítkem na tiskárnu a pak klikněte na tlačítko **Instalovat**.

   Klikněte na tlačítko **Pokračovat** po zobrazení obrazovky **Ovládání uživatelského účtu**.

Klikněte na tlačítko **Odinstalovat** a po zobrazení obrazovky **Odinstalovat** začněte znovu.

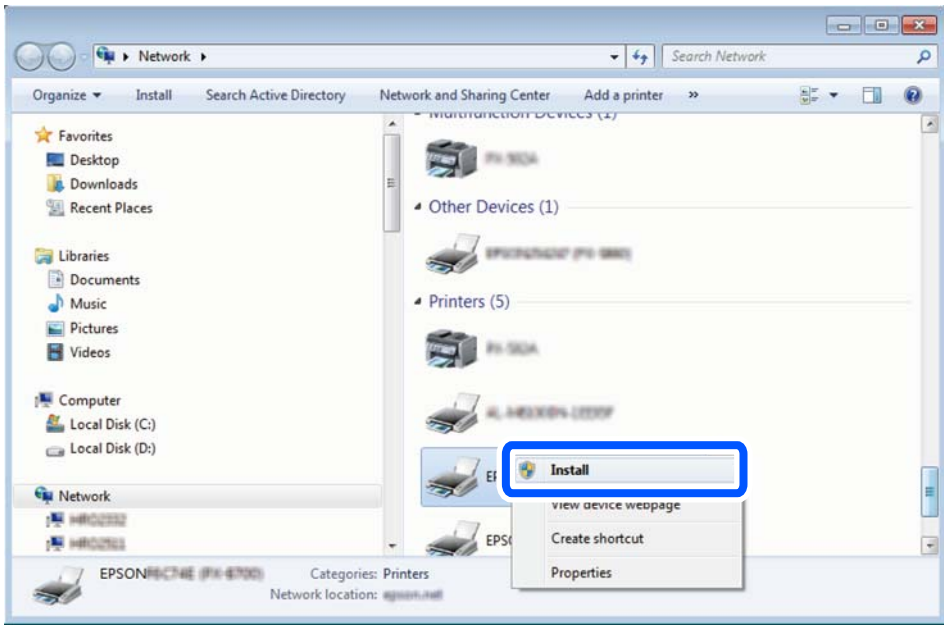

Poznámka:
Na obrazovce sítě se zobrazí název tiskárny nastavený v síti a název modelu (EPSON XXXXXX (XX-XXXX)). Název tiskárny nastavený v síti můžete zkontrolovat na ovládacím panelu tiskárny nebo vytisknutím stavového listu sítě.

4. Klikněte na položku **Vaše zařízení je připraveno k použití**.

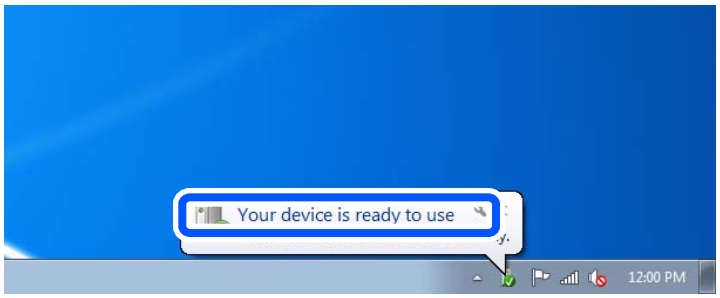

5. Zkontrolujte zprávu a pak klikněte na položku **Zavřít**.

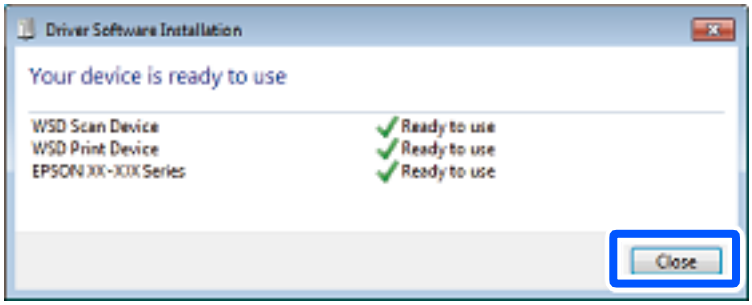

6. Otevřete obrazovku **Zařízení a tiskárny**.

❏ Windows 7

Klikněte na tlačítko Start **Ovládací panely** > **Hardware a zvuk** (nebo **Hardware**) > **Zařízení a tiskárny**.

❏ Windows Vista

Klikněte na tlačítko Start > **Ovládací panely** > **Hardware a zvuk** > **Tiskárny**.

7. Zkontrolujte, zda se v síti zobrazí ikona s názvem tiskárny.

   Při tisku pomocí WSD vyberte název tiskárny.

Možnosti nabídky pro skenování

Některé položky nemusí být dostupné v závislosti na metodě skenování, kterou jste vybrali, nebo dalších nastaveních, která jste provedli.

Černobíle/Barva

Vyberte, zda chcete skenovat černobíle nebo barevně.

JPEG/PDF

Slouží k výběru formátu pro uložení naskenovaného snímku.

(Kvalita)

❏ Typ dokumentu:

Slouží k výběru typu předlohy.

❏ Rozlišení:

Slouží k výběru rozlišení skenování.

Typ dokumentu

Slouží k výběru typu předlohy.

Nast sken

❏ Obl. sken.:

Slouží k výběru velikosti skenu. Chcete-li při skenování oříznout bílý prostor kolem textu nebo obrázku, vyberte **Auto. ořez**. Chcete-li skenovat na maximální oblasti snímání skla sklo skeneru, vyberte možnost **Max. oblast**.

❏ Orientace originálu:

Slouží k výběru orientace předlohy.

Kontrast

Slouží k výběru kontrastu naskenovaného snímku.

Vyberte pam. zař.

Slouží k výběru paměťového zařízení, do kterého chcete uložit naskenovaný snímek.

Vymaz vše nast

Resetuje nastavení skenování na výchozí hodnoty.

Skenování předloh do chytrého zařízení

Poznámka:
Před skenováním nainstalujte aplikaci Epson Smart Panel do svého chytrého zařízení.

1. Umístěte předlohy.

   „Vkládání předloh“ na str. 45

2. V chytrém zařízení spusťte aplikaci Epson Smart Panel.

3. Vyberte nabídku skenování na domovské obrazovce.

4. Podle pokynů na obrazovce naskenujte a uložte snímky.

Pokročilé skenování

Skenování více fotografií najednou

Pomocí aplikace Epson ScanSmart můžete najednou naskenovat více fotografií a ukládat každý snímek samostatně.

1. Položte fotografie na sklo skeneru. Umístěte je 4,5 mm (0,2 palce) od vodorovných a svislých okrajů skla skeneru a umístěte je nejméně 20 mm (0,8 palce) od sebe.

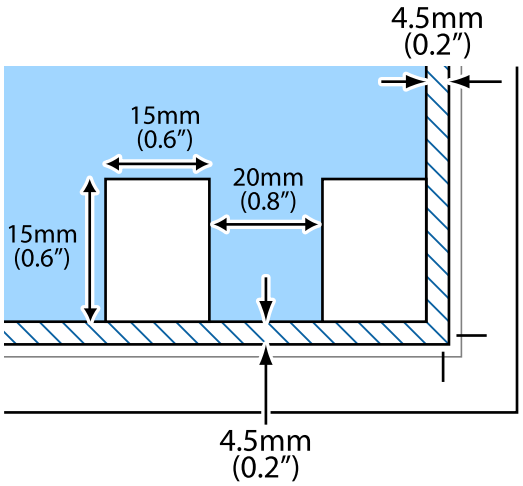

Poznámka:
Fotografie by měly být větší než 15×15 mm (0,6×0,6 palce).

2. Spusťte aplikaci Epson ScanSmart.

   ❏ Windows 10

   Klikněte na tlačítko Start a potom vyberte možnost **Epson Software** > **Epson ScanSmart**.

   ❏ Windows 8.1/Windows 8

   Zadejte název aplikace do ovládacího tlačítka Hledat a poté vyberte zobrazenou ikonu.

- ❏ Windows 7
  Klikněte na tlačítko Start a poté vyberte **Všechny programy** > **Epson Software** > **Epson ScanSmart**.
- ❏ Mac OS
  Zvolte položku **Přejít** > **Aplikace** > **Epson Software** > **Epson ScanSmart**.

3. Po zobrazení obrazovky Epson ScanSmart postupujte při skenování podle pokynů na obrazovce.

Naskenované fotografie se ukládají jako jednotlivé snímky.

Údržba tiskárny

Kontrola stavu spotřebního materiálu. 103

Odstranění problémů s podáváním papíru. 103

Zlepšení kvality tisku, kopírování a skenování. 105

Čištění tiskárny. 113

Kontrola stavu spotřebního materiálu

Na ovládacím panelu tiskárny můžete zkontrolovat přibližné hladiny inkoustu a přibližnou životnost krabice údržby. Vyberte položku na domovské obrazovce.

Poznámka:

- *Přibližné hladiny inkoustu a přibližnou dobu použitelnosti údržbové sady můžete také zkontrolovat na monitoru stavu v ovladači tiskárny.*
  - Windows

    Klikněte na možnost **EPSON Status Monitor 3** na kartě **Údržba**.

    Pokud je software **EPSON Status Monitor 3** deaktivován, klikněte na možnost **Rozšířená nastavení** na kartě **Údržba** a vyberte položku **Aktivovat EPSON Status Monitor 3**.
  - Mac OS

    Nabídka Apple > **Systémové předvolby** > **Tiskárny a skenery** (nebo **Tisk a skenování**, **Tisk a fax**) > Epson(XXXX) > **Možnosti a spotřební materiál** > **Nástroj** > **Otevřít nástroj tiskárny** > **EPSON Status Monitor**
- *I v případě zobrazení zprávy o tom, že dochází inkoust, můžete pokračovat v tisku. V případě potřeby vyměňte inkoustové kazety.*

Související informace

➡ „Nyní je čas vyměnit inkoustové kazety“ na str. 178

➡ „Nyní je čas vyměnit krabici údržby“ na str. 184

Odstranění problémů s podáváním papíru

Když není papír správně podáván z kazety na papír, očistěte válec uvnitř.

1. Vypněte tiskárnu tlačítkem .
2. Odpojte napájecí kabel ze zásuvky a poté kabel odpojte od zařízení.
3. Odpojte kabel USB a poté vyjměte paměťovou kartu a externí zařízení USB.

4. Vytáhněte kazety na papír.

   Mírně zvedněte kazetu na papír 2 a poté ji vytáhněte.

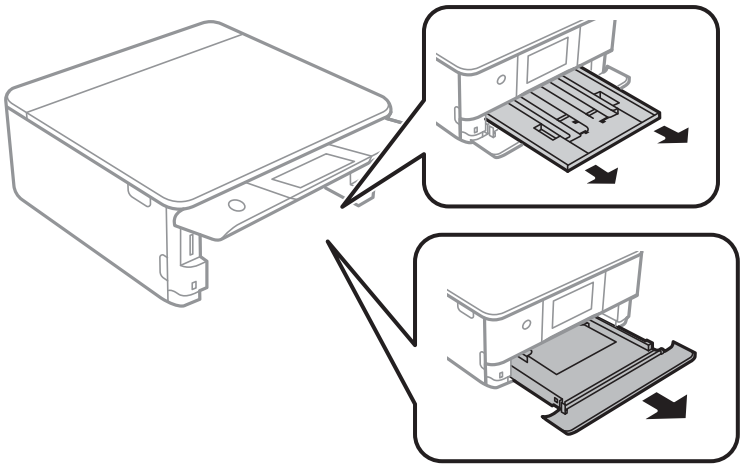

5. Otočte tiskárnu tak, aby bylo tlačítko ⏻ na ovládacím panelu nahoře.

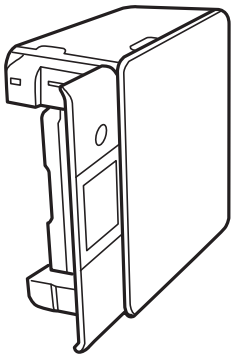

> ⚠ ***Upozornění:***
>
> *Při pokládání tiskárny postupujte opatrně, abyste si nepřiskřípli prsty nebo ruku. Jinak může dojít ke zranění.*

6. Navlhčete hadřík vodou, řádně jej vyždímejte a poté otáčejte válcem a otírejte jej hadříkem.

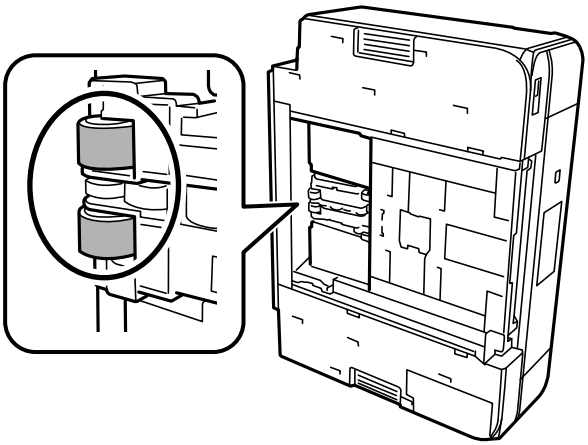

7. Vraťte tiskárnu do původní pozice a poté vložte kazety na papír.

> ***Důležité:***
> *Nenechávejte tiskárnu takto postavenou delší dobu.*

8. Připojte napájecí kabel.

Zlepšení kvality tisku, kopírování a skenování

Kontrola a čištění tiskové hlavy

Při ucpání trysek budou dokumenty vytištěny slabě, na výtiscích se objeví pruhy nebo barvy neodpovídají očekávání. Pokud jsou trysky silně ucpané, vytiskne se prázdný list. Pokud se kvalita tisku zhoršila, ověřte pomocí funkce kontroly trysek, zda nejsou trysky ucpané. Při ucpání trysek vyčistěte tiskovou hlavu.

> ***Důležité:***
> - *Při čištění tiskové hlavy neotevírejte jednotku skeneru ani nevypínejte tiskárnu. Nebude-li čištění hlavy dokončeno, nemusí být možné tisknout.*
> - *Čištění hlavy spotřebovává inkoust a nemělo by být prováděno více, než je nutné.*
> - *Když dochází inkoust, nebude případně možné vyčistit tiskovou hlavu.*
> - *Pokud se kvalita tisku nezlepší po zopakování kontroly trysek a čištění hlavy 3krát, počkejte alespoň 12 hodin bez tisku, znovu proveďte kontrolu trysek a potom v případě potřeby zopakujte čištění hlavy. Doporučujeme vypnout tiskárnu pomocí tlačítka ⏻. Pokud se kvalita tisku nezlepšila, spusťte Výkonné čištění.*
> - *Aby se zabránilo vyschnutí tiskové hlavy, neodpojujte tiskárnu, když je zapnuté napájení.*

Tiskovou hlavu můžete zkontrolovat a vyčistit pomocí ovládacího panelu tiskárny.

1. Na ovládacím panelu tiskárny vyberte možnost **Údržba**.

2. Vyberte možnost **Kontr. trysek tisk. hl.**.

3. Podle pokynů na obrazovce vložte papír a vytiskněte vzorek pro kontrolu trysek.

4. Zkontrolujte, zda vytištěný vzorek vykazuje znaky ucpání trysek tiskové hlavy.

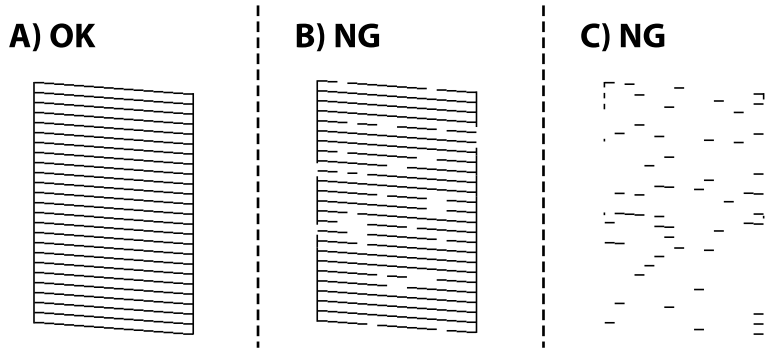

❏ A:

Vytiskly se všechny linky. Vyberte možnost ○. Nejsou potřebné žádné další kroky.

❏ B nebo blízko B

Některé trysky jsou ucpané. Vyberte možnost ✕ a poté na následující obrazovce vyberte možnost **Vyčistěte tiskovou hlavu**.

❏ C nebo blízko C

Pokud většina řádků chybí nebo není vytištěna, znamená to, že většina trysek je ucpaná. Vyberte možnost ✕ a poté na následující obrazovce vyberte možnost **Výkonné čištění**.

5. Postupujte podle pokynů na obrazovce a proveďte čištění tiskové hlavy nebo Výkonné čištění.

6. Po dokončení čištění se automaticky vytiskne vzorek kontroly trysek. Opakujte čištění a tisk vzorce, dokud nejsou všechny čáry vytištěny úplné.

Důležité:

Pokud se kvalita tisku nezlepší po zopakování kontroly trysek a čištění hlavy 3krát, počkejte alespoň 12 hodin bez tisku, znovu proveďte kontrolu trysek a potom v případě potřeby zopakujte čištění hlavy. Doporučujeme vypnout tiskárnu pomocí tlačítka ⏻. Pokud se kvalita tisku nezlepšila, spusťte Výkonné čištění.

Poznámka:
Tiskovou hlavu můžete také zkontrolovat a vyčistit pomocí ovladače tiskárny.

❏ *Windows*

*Klikněte na možnost **Kontrola trysek** na kartě **Údržba**.*

❏ *Mac OS*

*Nabídka Apple > **Předvolby systému** > **Tiskárny a skenery** (nebo **Tisk a skenování**, **Tisk a fax**) > Epson(XXXX) > **Možnosti a spotřební materiál** > **Pomůcky** > **Otevřít pomůcky tiskárny** > **Kontrola trysek***

Související informace

➡ „Spuštění funkce Výkonné čištění“ na str. 106

Spuštění funkce Výkonné čištění

Funkce Výkonné čištění může zlepšit kvalitu tisku v následujících případech.

❏ Když je ucpána většina trysek.

❏ Pokud jste 3 krát provedli kontrolu trysek a čištění hlavy, a poté jste vyčkali alespoň 12 hodin, aniž jste tiskli, ale kvalita tisku se stále nezlepšila.

Před spuštěním této funkce použijte funkci kontroly trysky pro kontrolu, zda jsou trysky ucpané. Přečtěte si následující pokyny a pak spusťte Výkonné čištění.

Důležité:

Funkce Výkonné čištění používá více inkoustu než čištění tiskové hlavy.

1. Na ovládacím panelu tiskárny vyberte možnost **Údržba**.

2. Vyberte možnost **Výkonné čištění**.

3. Podle pokynů na obrazovce spusťte funkci Výkonné čištění.

4. Po použití této funkce proveďte kontrolu trysek a zkontrolujte, zda trysky nejsou ucpané.

   Bližší informace k provedení kontroly trysek naleznete níže v odkazu na příslušné pokyny.

> ***Důležité:***
> *Pokud se kvalita tisku po spuštění funkce Výkonné čištění nezlepší, přestaňte alespoň 12 hodin tisknout a poté proveďte znovu kontrolu trysek. V závislosti na vytištěném vzoru znovu spusťte Čištění tiskové hlavy nebo Výkonné čištění. Pokud se ani poté kvalita tisku nezlepší, kontaktujte podporu společnosti Epson.*

Poznámka:
Výkonné čištění je rovněž možné spustit z ovladače tiskárny.

❑ *Windows*

*Karta **Údržba** > **Čistění hlavy** > **Výkonné čištění***

❑ *Mac OS*

*Nabídka Apple > **Předvolby systému** > **Tiskárny a skenery** (nebo **Tisk a skenování**, **Tisk a fax**) > Epson(XXXX) > **Možnosti a spotřební materiál** > **Pomůcky** > **Otevřít pomůcky tiskárny** > **Čistění hlavy** > **Intenzivní čištění***

Související informace

➡ „Kontrola a čištění tiskové hlavy“ na str. 105

Zabránění ucpání trysek

Při zapínání a vypínání tiskárny vždy používejte tlačítko napájení.

Před odpojením napájecího kabelu zkontrolujte, zda nesvítí příslušná kontrolka.

Pokud se neprovede krytí, může inkoust vyschnout. Zkontrolujte, zda je tisková hlava správně kryta, aby se zabránilo vysychání inkoustu. Postup se podobá umístění víčka na plnicí pero nebo olejové pero na ochranu proti vysychání.

Pokud je síťový kabel odpojen nebo pokud dojde k výpadku proudu v době, když je tiskárna v provozu, nemusí být tisková hlava správně kryta. Pokud je tisková hlava ponechána v tomto stavu, vyschne a trysky (výstupy inkoustu) se ucpou.

V těchto případech co nejrychleji zapněte a vypněte tiskárnu, aby bylo možné provést krytí tiskové hlavy.

Nastavení tiskové hlavy

Jestliže se svislé čáry rozjíždějí nebo tiskárna tiskne rozmazané fotografie, zarovnejte tiskovou hlavu.

1. Vyberte možnost **Údržba** na ovládacím panelu tiskárny.

2. Vyberte možnost **Vyrovnání hlavy**.

3. Vyberte jednu z nabídek zarovnání.

   ❑ Svislé zarovnání: vyberte tuto možnost, jestliže výtisky jsou rozmazané nebo svislé řádky jsou nevyrovnané.

❏ Vodorovné zarovnání: vyberte tuto možnost, jestliže výtisky obsahují pravidelné horizontální pruhy.

4. Podle pokynů na obrazovce vložte papír a vytiskněte vzorek pro zarovnání.

Čištění dráhy papíru v případě rozmazávání inkoustu

Když jsou výtisky rozmazané nebo vykazují známky otěru, očistěte válec uvnitř.

1. Na ovládacím panelu tiskárny vyberte možnost **Údržba**.

2. Vyberte možnost **Čištění vodítka papíru**.

3. Při vkládání papíru a čistění dráhy papíru postupujte podle zobrazených pokynů.

> ***Důležité:***
> *K čištění uvnitř tiskárny nepoužívejte papírové kapesníčky. Mohlo by dojít k ucpání trysek tiskové hlavy žmolky.*

4. Výše uvedený postup opakujte, dokud není papír bez inkoustových šmouh.

   Pokud se papír špiní inkoustem i po několikerém vyčištění, přejděte k dalšímu kroku.

5. Vypněte tiskárnu tlačítkem ⏻.

6. Odpojte napájecí kabel ze zásuvky a poté kabel odpojte od zařízení.

7. Zvedněte ovládací panel co nejvýš tak, aby byl ve vodorovné poloze.

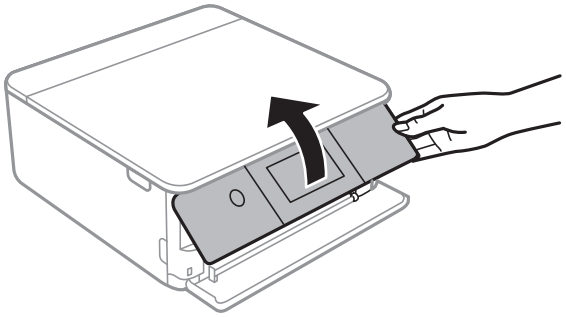

8. Vysuňte výstupní zásobník.

9. Pomocí měkkého, vlhkého hadříku jemně očistěte dva bílé válce.

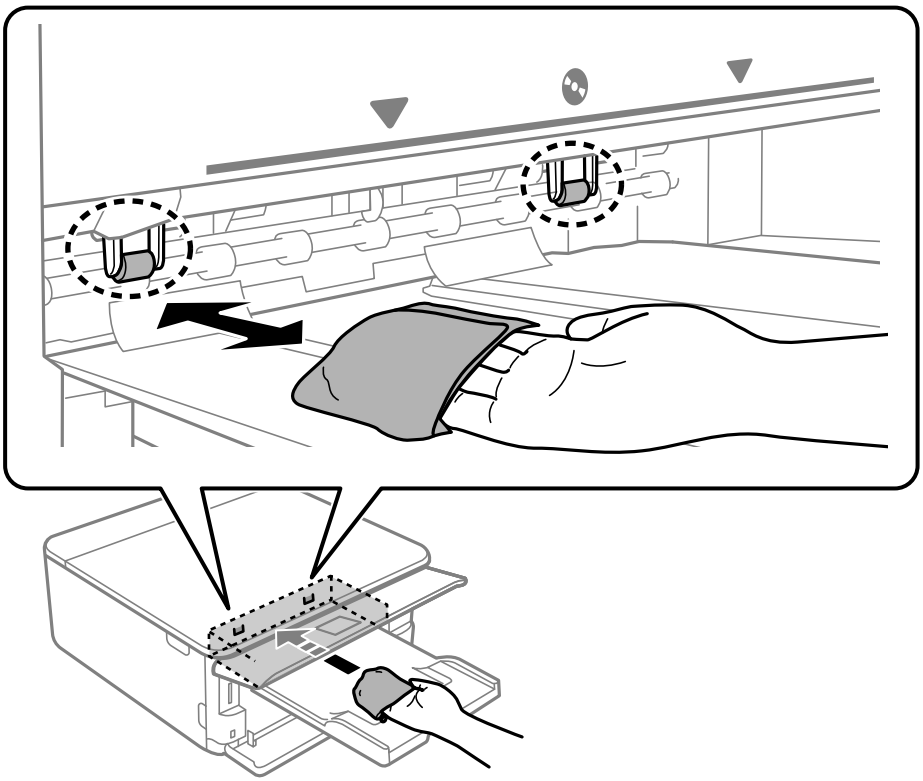

10. Připojte napájecí kabel.

Čištění Sklo skeneru

Jsou-li kopie nebo naskenované snímky rozmazané, vyčistěte sklo sklo skeneru.

> ***Důležité:***
> *K čištění tiskárny nepoužívejte alkohol ani ředidlo. Tyto chemické látky mohou tiskárnu poškodit.*

1. Otevřete kryt dokumentů.

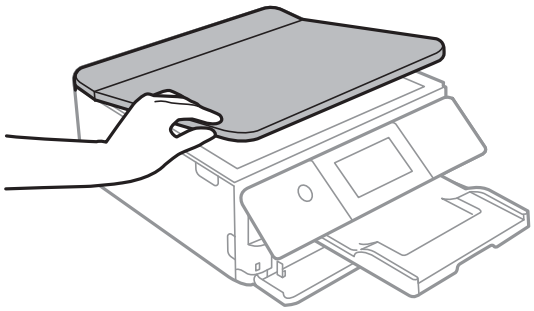

2. Měkkým, suchým a čistým hadříkem očistěte sklo skeneru.

> ***Důležité:***
>
> ❏ *Pokud se sklo zašpiní mastnotou nebo jinou těžko odstranitelnou látkou, použijte k jejímu odstranění malé množství čističe na sklo a měkkou látku. Setřete všechnu kapalinu.*
>
> ❏ *Netlačte na povrch skla přílišnou silou.*
>
> ❏ *Buďte opatrní, abyste nepoškrábali nebo jinak nepoškodili povrch skla. Poškození povrchu skla může vést ke snížení kvality skenování.*

Čištění průsvitné fólie

Pokud se kvalita výtisků po zarovnání tiskové hlavy nebo vyčištění dráhy papíru nezlepší, na průsvitné fólii uvnitř tiskárny mohou být šmouhy.

Potřebné vybavení:

❏ Několik vatových tampónů

❏ Voda s několika kapkami saponátu (dvě až tři kapky saponátu na 1/4 hrníčku s vodou z kohoutku)

❏ Baterka, pomocí které zkontrolujete, zda jsou na fólii šmouhy

> ***Důležité:***
>
> *Jako tekutinu na čištění používejte pouze vodu s několika kapkami saponátu.*

1. Vypněte tiskárnu tlačítkem ⏻.

2. Otevřete jednotku skeneru.

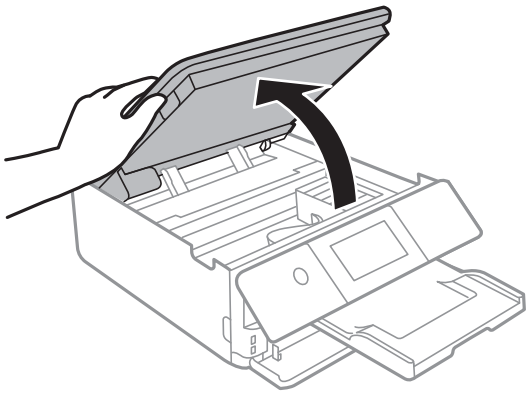

3. Zkontrolujte, zda na průsvitné fólii nejsou šmouhy. Šmouhy lépe uvidíte, pokud použijete baterku.

   Pokud vidíte na průsvitné fólii (A) šmouhy, například otisky prstů nebo mazivo, přejděte k dalšímu kroku.

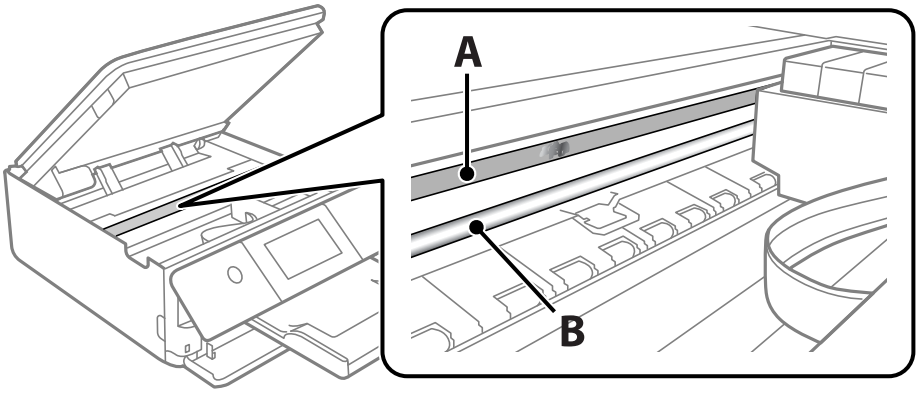

A: průsvitná fólie

B: kolejnice

> **Důležité:**
> *Nedotýkejte se kolejnice (B). Pokud se kolejnice dotknete, mohli byste znemožnit tisk. Neotírejte mazivo na kolejnici, protože je nutné pro správný provoz.*

4. Navlhčete bavlněný tampón vodou s několika kapkami saponátu tak, aby z tampónu nekapala voda, a otřete část, kde jsou šmouhy.

   Dávejte pozor, abyste se nedotkli inkoustu, který ulpěl uvnitř tiskárny.

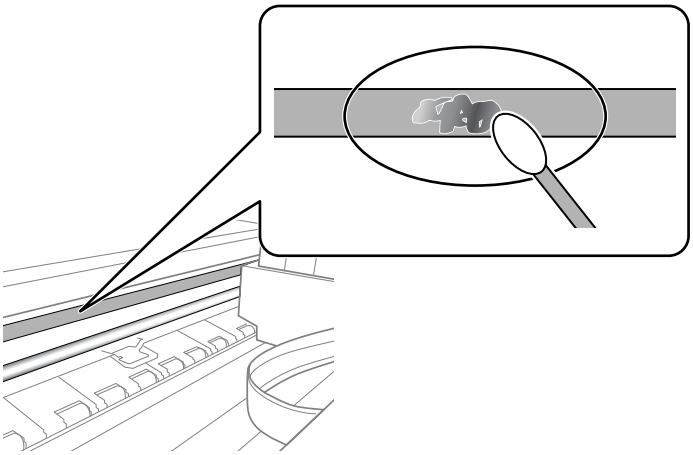

> **Důležité:**
> *Šmouhy otírejte jemně. Pokud moc přitlačíte vatový tampón na fólii, vlákna fólie se mohou poškodit, a tím se poškodí i tiskárna.*

5. K čištění fólie použijte nový suchý vatový tampón.

> **Důležité:**
> *Na fólii nesmí zbýt žádná vlákna.*

Poznámka:
Často měňte vatové tampóny, aby se šmouhy při čištění neroznesly.

6. Opakujte kroky 4 a 5, dokud není fólie čistá.

7. Pohledem zkontrolujte, zda je již fólie čistá.

Možnosti nabídky pro volbu Údržba

Na ovládacím panelu tiskárny vyberte možnost **Údržba**.

Kontr. trysek tisk. hl.:

Pomocí této funkce lze zkontrolovat, zda jsou ucpané trysky tiskové hlavy. Tiskárna vytiskne vzorek kontroly trysek.

Čištění tiskové hlavy:

Pomocí této funkce lze vyčistit ucpané trysky tiskové hlavy.

Výkonné čištění:

Výběrem této funkce bude provedeno intenzivní čištění, pokud je tisková hlava silně ucpána nebo pokud se nevyčistí ani po zopakování standardního čištění. Bude potřeba více inkoustu než při běžném čištění.

Vyrovnání hlavy:

Vyberte tuto funkci a upravte tiskovou hlavu a zlepšete kvalitu tisku.

- Svislé zarovnání

  Tuto funkci použijte, jestliže jsou výtisky rozmazané nebo text a řádky nejsou zarovnané.

- Vodorovné zarovnání

  Tuto funkci použijte, jestliže výtisky obsahují pravidelné vodorovné pruhy.

Výměna kazet(y):

Tuto funkci použijte k výměně tiskových kazet před vyčerpáním inkoustu.

Čištění vodítka papíru:

Vyberte tuto funkci, pokud jsou na vnitřních válečcích skvrny od inkoustu. Tiskárna podá papír pro vyčištění vnitřních válečků.

Související informace

➡ „Kontrola a čištění tiskové hlavy“ na str. 105
➡ „Spuštění funkce Výkonné čištění“ na str. 106
➡ „Nastavení tiskové hlavy“ na str. 107

➡ „Výměna inkoustových kazet“ na str. 180

Čištění tiskárny

Pokud jsou komponenty a kryt špinavé nebo zaprášené, vypněte tiskárnu a díly očistěte měkkým a čistým hadříkem navlhčeným vodou. Pokud se vám nedaří nečistoty odstranit, zkuste hadřík navlhčit slabým roztokem saponátu.

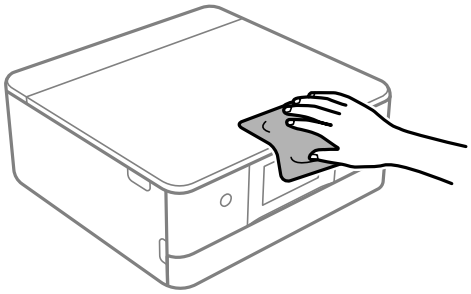

Důležité:

- *Dbejte na to, aby se do mechanismu tiskárny nebo elektrických součástí nedostala voda. Jinak by mohlo dojít k poškození tiskárny.*
- *K čištění komponent a krytu tiskárny nikdy nepoužívejte alkohol ani ředidlo. Tyto chemikálie by jej mohly poškodit.*
- *Nedotýkejte se dílů zobrazených na následujícím obrázku. Mohlo by to způsobit poruchu.*

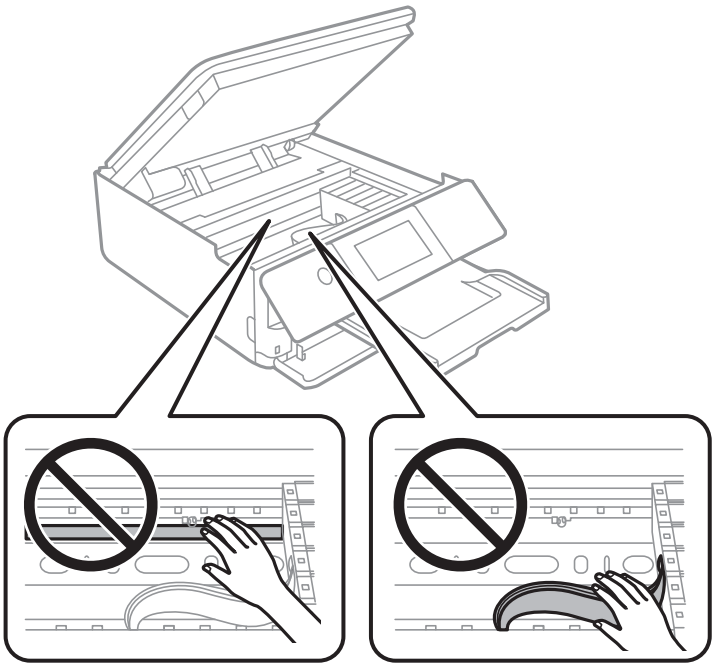

V těchto situacích

Při výměně počítače. 115

Když disk se softwarem není k dispozici. 115

Úspora energie. 115

Deaktivace připojení Wi-Fi. 115

Samostatná instalace aplikací. 116

Opětovné nastavení síťového připojení. 119

Přeprava a skladování tiskárny. 127

Při výměně počítače

Je třeba nainstalovat ovladač tiskárny a další software do nového počítače.

Otevřete následující web a pak zadejte název produktu. Přejděte do části **Instalace** a začněte s nastavováním. Postupujte podle pokynů na obrazovce.

https://epson.sn

Když disk se softwarem není k dispozici

Stejný obsah, jako je na disku se softwarem, můžete stáhnout z internetu.

To je výhodné, pokud váš počítač není vybaven jednotkou CD/DVD nebo pokud jste ztratili disk se softwarem, který byl dodán s produktem.

Otevřete následující web a pak zadejte název produktu. Přejděte do části **Instalace** a začněte s nastavováním. Postupujte podle pokynů na obrazovce.

https://epson.sn

Úspora energie

Pokud není do uplynutí nastaveného času provedena žádná operace, tiskárna automaticky přejde do režimu spánku nebo se vypne. Čas, po jehož uplynutí bude tiskárna vypnuta, můžete upravit. Každé prodloužení bude mít vliv na energetickou účinnost produktu. Před provedením každé změny berte ohled na životní prostředí.

1. Vyberte položku **Nast.** na domovské obrazovce.

2. Vyberte možnost **Základní nastavení**.

3. Proveďte jednu z následujících akcí.

   ❏ Vyberte možnost **Časovač vyp.** nebo **Nastavení vypnutí** > **Vypnout při nečinnosti** nebo **Vypnout při odpojení**.

   ❏ Vyberte možnost **Časovač vyp.** nebo **Časovač vypnutí**.

   Poznámka:
   *Podle místa zakoupení může být vaše zařízení vybaveno funkcí **Nastavení vypnutí** nebo **Časovač vypnutí**.*

4. Vyberte nastavení.

Deaktivace připojení Wi-Fi

Pokud již nepotřebujete síť Wi-Fi (bezdrátová místní síť LAN) z důvodu změny režimu připojení atd., můžete připojení k síti Wi-Fi deaktivovat.

Odstraněním nepotřebných signálů Wi-Fi můžete rovněž snížit příkon v pohotovostním režimu.

1. Klepněte na na hlavní obrazovce tiskárny.

2. Vyberte možnost **Wi-Fi (doporučeno)**.

3. Vyberte možnost **Změnit nastavení**.

4. Vyberte možnost **Další**.

5. Vyberte možnost **Vypnout Wi-Fi**.

   Postupujte podle pokynů na obrazovce.

Samostatná instalace aplikací

Připojte počítač k síti a nainstalujte nejnovější verzi aplikací z webu. Přihlaste se do počítače jako správce. Zobrazí-li se výzva, zadejte heslo správce.

Poznámka:
Při opětovné instalaci aplikace je nutné aplikaci nejdříve odinstalovat.

1. Ujistěte se, zda jsou tiskárna a počítač dostupné a zda je tiskárna připojena k internetu.

2. Spusťte aplikaci Epson Software Updater.

   Snímek obrazovky je příkladem ze systému Windows.

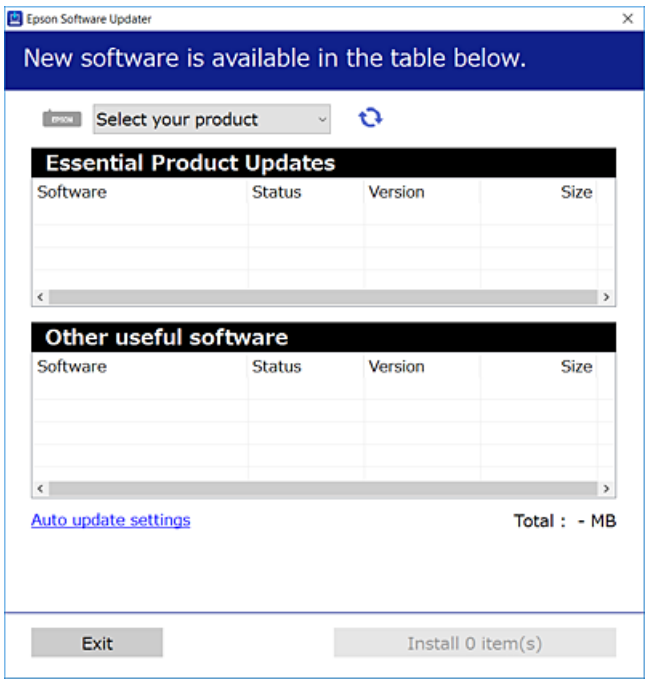

3. V systému Windows vyberte svou tiskárnu a poté klikněte na ikonu a zkontrolujte, zda jsou dostupné nejnovější aplikace.

4. Vyberte položky, které chcete nainstalovat nebo aktualizovat, a poté klikněte na tlačítko instalace.

> ***Důležité:***
> *V průběhu aktualizace tiskárnu nevypínejte ani neodpojujte, dokud nebude aktualizace dokončena. V opačném případě by mohlo dojít k poruše tiskárny.*

Poznámka:
Nejnovější aplikace si můžete stáhnout z webu společnosti Epson.

http://www.epson.com

Související informace

➡ „Aplikace pro aktualizaci softwaru a firmwaru (Epson Software Updater)“ na str. 202

Kontrola, zda je nainstalován originální ovladač tiskárny Epson — Windows

Pomocí jedné z následujících metod můžete zkontrolovat, zda je v počítači nainstalován originální ovladač Epson.

Vyberte položku **Ovládací panely** > **Zobrazit zařízení a tiskárny** (**Tiskárny**, **Tiskárny a faxy**) a pak proveďte následující pro otevření okna vlastností tiskového serveru.

❑ Windows 10/Windows 8.1/Windows 8/Windows 7

Klikněte na ikonu tiskárny a poté klikněte v horní části okna na možnost **Vlastnosti tiskového serveru**.

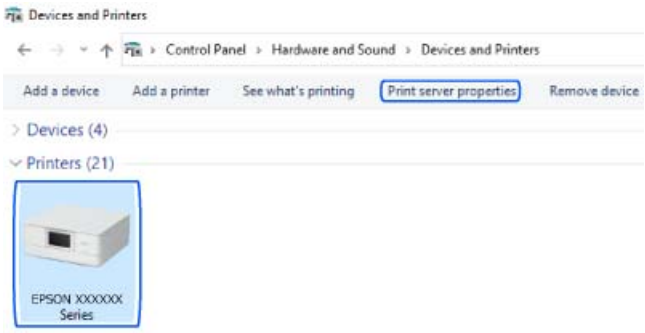

❑ Windows Vista

Pravým tlačítkem klikněte na složku **Tiskárny** a pak klikněte na položku **Spustit jako správce** > **Vlastnosti serveru**.

❑ Windows XP

V nabídce **Soubor** vyberte **Vlastnosti serveru**.

Klikněte na kartu **Ovladač**. Pokud se váš název tiskárny zobrazí v seznamu, je ve vašem počítači nainstalován originální ovladač tiskárny Epson.

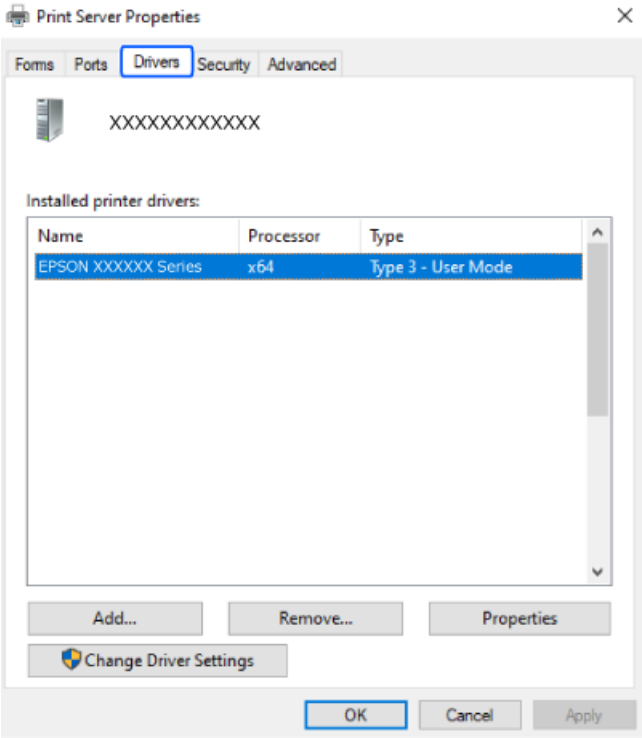

Související informace

➡ „Samostatná instalace aplikací“ na str. 116

Kontrola, zda je nainstalován originální ovladač tiskárny Epson — Mac OS

Pomocí jedné z následujících metod můžete zkontrolovat, zda je v počítači nainstalován originální ovladač Epson.

Vyberte **Předvolby systému** v nabídce Apple > **Tiskárny a skenery** (nebo **Tisk a skenování**, **Tisk a fax**) a potom vyberte tiskárnu. Klikněte na **Možnosti a spotřební materiál**, a pokud se v okně zobrazí karta **Možnosti** a **Nástroje**, je ve vašem počítači nainstalován originální ovladač tiskárny Epson.

Související informace

➡ „Samostatná instalace aplikací“ na str. 116

Opětovné nastavení síťového připojení

V následujících případech je nutné nakonfigurovat síť tiskárny.

❏ Když používáte tiskárnu se síťovým připojením

❏ Když došlo ke změně vašeho síťového prostředí

❏ Při výměně bezdrátového směrovače

❏ Změna metody připojení k počítači

Vytvoření nastavení pro připojení k počítači

Instalátor můžete v počítači spustit některým z následujících způsobů.

Nastavení z webu

Otevřete následující web a pak zadejte název produktu. Přejděte do části **Instalace** a začněte s nastavováním.

https://epson.sn

Tento postup můžete také sledovat v Webové videopříručky. Přejděte na následující web.

https://support.epson.net/publist/vlink.php?code=VC00004

Instalace s použitím disku se softwarem

Pokud byla tiskárna dodány s diskem se softwarem a používáte počítač s operačním systémem Windows s jednotkou na disky, vložte disk do počítače a potom postupujte podle zobrazených pokynů.

Vytvoření nastavení pro připojení k inteligentnímu zařízení

Můžete používat tiskárnu přes bezdrátový směrovač z vašeho chytrého zařízení, když připojíte tiskárnu ke stejné síti jako bezdrátový směrovač.

Chcete-li nastavit nové připojení, přejděte na webovou stránku z chytrého zařízení, které chcete k tiskárně připojit. Zadejte název produktu, přejděte na Instalace a potom spusťte instalaci.

https://epson.sn

Tento postup můžete sledovat v Webové videopříručky. Přejděte na následující web.

https://support.epson.net/publist/vlink.php?code=VC00006

Poznámka:
Pokud jste již nastavili připojení mezi chytrým zařízením a tiskárnou, ale potřebujete jej překonfigurovat, můžete tak učinit v aplikaci, jako například Epson Smart Panel.

Související informace

➡ „Tisk pomocí funkce Epson Smart Panel“ na str. 52

Nastavování sítě Wi-Fi z ovládacího panelu

Pokud nastavujete připojení tiskárny pomocí počítače nebo chytrého zařízení, můžete tak učinit na ovládacím panelu.

Nastavení sítě můžete provádět pomocí ovládacího panelu tiskárny, a to několik způsoby. Vyberte způsob připojení, který odpovídá použitému síťovému prostředí a podmínkám.

Pokud znáte SSID a heslo svého bezdrátového směrovače, můžete je nastavit ručně.

Související informace

➡ „Provedení Wi-Fi nastavení zadáním SSID a hesla“ na str. 120
➡ „Jak nastavit Wi-Fi stisknutím jediného tlačítka (WPS)“ na str. 121
➡ „Nastavení Wi-Fi pomocí kódu PIN (WPS)“ na str. 122

Provedení Wi-Fi nastavení zadáním SSID a hesla

Z ovládacího panelu můžete nastavit síť Wi-Fi zadáním informací nezbytných k připojení k bezdrátovému směrovači. Chcete-li provést nastavení touto metodou, potřebujete identifikátor SSID a heslo pro bezdrátový směrovač.

Poznámka:
Pokud používáte bezdrátový směrovač s výchozími nastaveními, nachází se identifikátor SSID a heslo na jeho štítku. Pokud neznáte identifikátor SSID a heslo, projděte si dokumentaci dodanou s bezdrátovým směrovačem.

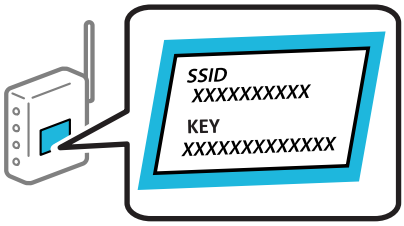

1. Klepněte na možnost na domovské obrazovce.

2. Vyberte možnost **Wi-Fi (doporučeno)**.

3. Klepněte na možnost **Zahájit instalaci**.

   Pokud je síťové připojení již nastavené, zobrazí se podrobné informace o připojení. Klepnutím na možnost **Změnit nastavení** můžete změnit nastavení.

4. Vyberte možnost **Průvodce nastavením Wi-Fi**.

5. Podle pokynů na obrazovce vyberte SSID, zadejte heslo bezdrátového směrovače a spusťte nastavení.

   Pokud chcete zkontrolovat stav připojení tiskárny k síti po dokončení nastavení, zobrazte si podrobnosti v odkazu níže.

   Poznámka:
   - ❑ *Pokud neznáte identifikátor SSID, zkontrolujte, zda není uveden na štítku bezdrátového směrovače. Pokud používáte bezdrátový směrovač s výchozími nastaveními, použijte identifikátor SSID uvedený na štítku. Pokud nemůžete najít žádné informace, zobrazte si dokumentaci dodanou s bezdrátovým směrovačem.*
   - ❑ *Heslo rozeznává velká a malá písmena.*
   - ❑ *Pokud neznáte heslo, zkontrolujte, zda není uveden na štítku bezdrátového směrovače. Na štítku s heslem může být napsáno „Network Key“, „Wireless Password“, atd. Pokud používáte bezdrátový směrovač s výchozími nastaveními, použijte heslo uvedené na štítku.*

Související informace

➡ „Kontrola stavu připojení sítě tiskárny (Zpráva o síťovém připojení)“ na str. 127

Jak nastavit Wi-Fi stisknutím jediného tlačítka (WPS)

Síť Wi-Fi můžete automaticky nastavit stisknutím tlačítka na bezdrátovém směrovači. Pokud jsou splněny následující podmínky, můžete provést nastavení pomocí této metody.

- ❑ Bezdrátový směrovač je kompatibilní se standardem WPS (chráněné nastavení Wi-Fi).
- ❑ Aktuální připojení Wi-Fi bylo navázáno stisknutím tlačítka na bezdrátovém směrovači.

Poznámka:
Pokud nemůžete tlačítko najít nebo provádíte nastavení pomocí softwaru, zobrazte si dokumentaci dodanou s bezdrátovým směrovačem.

1. Klepněte na možnost na domovské obrazovce.

2. Vyberte možnost **Wi-Fi (doporučeno)**.

3. Klepněte na možnost **Zahájit instalaci**.

   Pokud je síťové připojení již nastavené, zobrazí se podrobné informace o připojení. Klepnutím na možnost **Změnit nastavení** můžete změnit nastavení.

4. Vyberte možnost **Nastavení tlačítka (WPS)**.

5. Postupujte podle pokynů na obrazovce.

   Pokud chcete zkontrolovat stav připojení tiskárny k síti po dokončení nastavení, zobrazte si podrobnosti v odkazu níže.

   Poznámka:
   Pokud se připojení nezdaří, restartujte bezdrátový směrovač, přemístěte jej blíže k tiskárně a opakujte akci. Pokud připojení stále nefunguje, vytiskněte zprávu o síťovém připojení a zkontrolujte řešení.

Související informace

➡ „Kontrola stavu připojení sítě tiskárny (Zpráva o síťovém připojení)“ na str. 127

Nastavení Wi-Fi pomocí kódu PIN (WPS)

K bezdrátovému směrovači se můžete automaticky připojit pomocí kódu PIN. Tuto metodu můžete použít k nastavení, pokud je bezdrátový směrovač kompatibilní s nastavením WPS (chráněné nastavení Wi-Fi). Kód PIN zadejte do bezdrátového směrovače v počítači.

1. Klepněte na možnost na domovské obrazovce.

2. Vyberte možnost **Wi-Fi (doporučeno)**.

3. Klepněte na možnost **Zahájit instalaci**.

   Pokud je síťové připojení již nastavené, zobrazí se podrobné informace o připojení. Klepnutím na možnost **Změnit nastavení** můžete změnit nastavení.

4. Vyberte možnost **Další** > **Nastavení kódu PIN (WPS)**.

5. Postupujte podle pokynů na obrazovce.

   Pokud chcete zkontrolovat stav připojení tiskárny k síti po dokončení nastavení, zobrazte si podrobnosti v odkazu níže.

   Poznámka:
   Podrobnosti o zadávání kódu PIN naleznete v dokumentaci dodané s bezdrátovým směrovačem.

Související informace

➡ „Kontrola stavu připojení sítě tiskárny (Zpráva o síťovém připojení)“ na str. 127

Přímé připojení chytrého zařízení a tiskárny (Wi-Fi Direct)

Funkce Wi-Fi Direct (jednoduchý přístupový bod) umožňuje připojit chytré zařízení přímo k tiskárně bez bezdrátového směrovače a tisknout z chytrého zařízení.

O připojení Wi-Fi Direct

Tuto metodu připojení použijte, když doma nebo v kanceláři nepoužíváte síť Wi-Fi nebo když chcete tiskárnu počítač nebo chytré zařízení propojit přímo. V tomto režimu pracuje tiskárna jako směrovač bezdrátové sítě a

můžete k ní zařízení připojit bez nutnosti použít standardní směrovač bezdrátové sítě. Nicméně zařízení přímo připojená k tiskárně nemohou mezi sebou komunikovat prostřednictvím tiskárny.

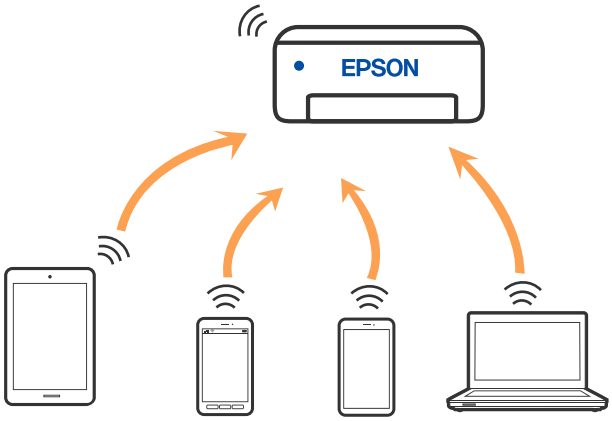

Tiskárna může být současně připojena k síti Wi-Fi a Wi-Fi Direct (jednoduchý přístupový bod). Pokud ale zahájíte síťové připojení v režimu Wi-Fi Direct (jednoduchý přístupový bod), když je tiskárna připojena pomocí sítě Wi-Fi, dojde k dočasnému odpojení sítě Wi-Fi.

Připojení k zařízení pomocí služby Wi-Fi Direct

Tato metoda umožňuje připojit tiskárnu přímo k zařízením bez bezdrátového směrovače.

Poznámka:
Pro uživatele systémů iOS nebo Android se doporučuje provést nastavení z panelu Epson Smart Panel.

Tato nastavení pro tiskárnu a chytré zařízení, které chcete připojit, stačí provést pouze jednou. Pokud nedeaktivujete Wi-Fi Direct nebo neobnovíte nastavení sítě na výchozí hodnoty, nemusíte tato nastavení provádět znovu.

1. Vyberte **Připojení chytrého telefonu** na hlavní obrazovce tiskárny.

Poznámka:
*Pokud již je nastaveno připojení Wi-Fi, vyberte možnost **Ostatní metody**.*

2. Klepněte na možnost **Zahájit instalaci**.

3. Vyberte možnost **Ostatní metody**.

4. Vyberte možnost **Ostatní zařízení OS**.

5. Na obrazovce Wi-Fi v zařízení vyberte SSID, zobrazený na ovládacím panelu tiskárny, a pak zadejte heslo.

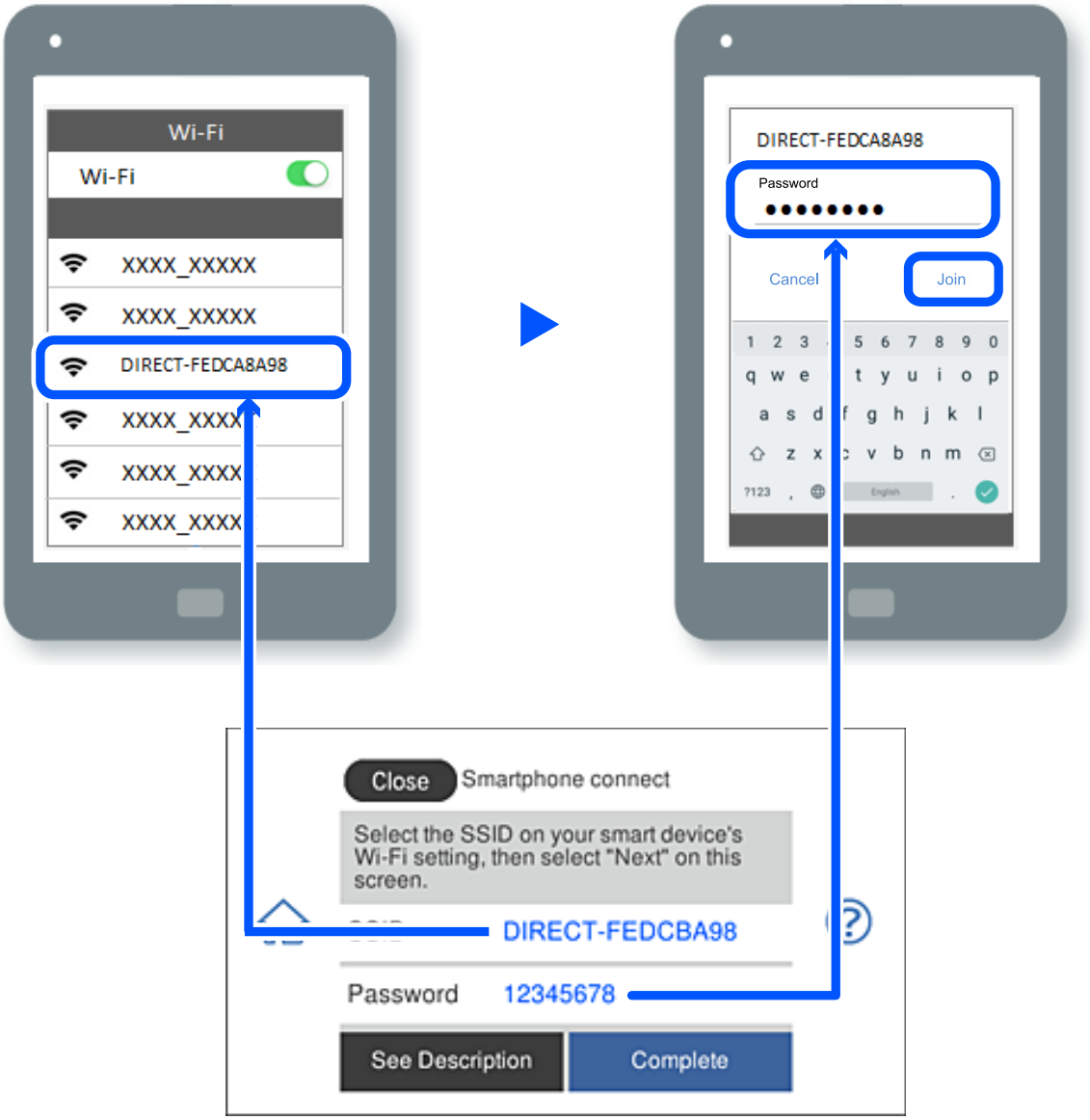

6. Na obrazovce aplikace pro tisk v zařízení vyberte tiskárnu, ke které se chcete připojit.

7. Na ovládacím panelu tiskárny vyberte možnost **Dokončit**.

Pro zařízení, která byla k tiskárně připojena dříve, zvolte název sítě (SSID) na Wi-Fi obrazovce zařízení pro jejich opětovné připojení.

Poznámka:
Pokud používáte zařízení se systémem iOS, můžete se také připojit naskenováním QR kódu pomocí standardního iOS fotoaparátu. Viz následující odkaz.

https://epson.sn

Odpojení připojení Wi-Fi Direct (jednoduchý přístupový bod)

Poznámka:
Je-li připojení Wi-Fi Direct (jednoduchý přístupový bod) deaktivované, jsou všechny počítače a chytrá zařízení připojená k tiskárně pomocí připojení Wi-Fi Direct (jednoduchý přístupový bod) odpojeny. Pokud chcete odpojit konkrétní zařízení, proveďte odpojení z daného zařízení a nikoli z tiskárny.

1. Klepněte na na hlavní obrazovce tiskárny.
2. Vyberte možnost **Wi-Fi Direct**.

   Zobrazí se informace o připojení Wi-Fi Direct.
3. Klepněte na možnost **Zahájit instalaci**.
4. Klepněte na možnost .
5. Vyberte možnost **Deaktivovat Wi-Fi Direct**.
6. Klepněte na možnost **Deaktivovat nastavení**.
7. Postupujte podle pokynů na obrazovce.

Změna nastavení Wi-Fi Direct (jednoduchý přístupový bod), například SSID

Když je připojení Wi-Fi Direct (jednoduchý přístupový bod) povolené, můžete změnit jeho nastavení v nabídce > **Wi-Fi Direct** > **Zahájit instalaci** > , a pak se zobrazí následující položky nabídky.

Změnit síťový název

Změňte název sítě Wi-Fi Direct (jednoduchý přístupový bod) (SSID) používaný pro připojení na libovolný název podle svého výběru. Můžete nastavit název sítě (SSID) ve znacích ASCII zobrazených na softwarové klávesnici na ovládacím panelu. Můžete zadat až 22 znaků.

Při změně názvu sítě (SSID) jsou odpojena všechna připojená zařízení. Pokud chcete zařízení opět připojit, zadejte nový název sítě (SSID).

Změnit heslo

Změňte heslo Wi-Fi Direct (jednoduchý přístupový bod) pro připojení na libovolné heslo podle svého výběru. Můžete nastavit heslo ve znacích ASCII zobrazených na softwarové klávesnici na ovládacím panelu. Můžete zadat 8 až 22 znaků.

Při změně hesla jsou odpojena všechna připojená zařízení. Pokud chcete zařízení opět připojit, použijte nové heslo.

Deaktivovat Wi-Fi Direct

Deaktivujte nastavení Wi-Fi Direct (jednoduchý přístupový bod) tiskárny. Při deaktivaci jsou všechny počítače a chytrá zařízení připojená k tiskárně ve Wi-Fi Direct (jednoduchý přístupový bod) odpojeny.

Obnovit výchozí nastavení

Obnovte veškerá nastavení Wi-Fi Direct (jednoduchý přístupový bod) na výchozí hodnoty.

Informace o připojení Wi-Fi Direct (jednoduchý přístupový bod) o chytrém zařízení uložené na tiskárně budou smazány.

Změna připojení z Wi-Fi na USB

Postupujte podle následujících kroků, pokud síť Wi-Fi, kterou používáte, není stabilní, nebo pokud chcete přejít na stabilnější připojení USB.

1. Připojte tiskárnu k počítači pomocí kabelu USB.

2. Vyberte tiskárnu, která není označena (Síť) při tisku pomocí připojení USB.

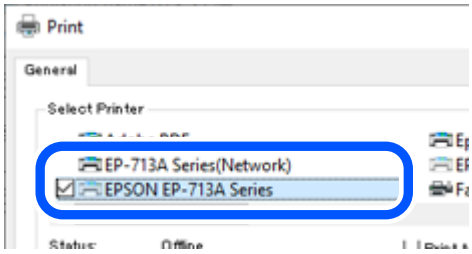

Související informace

➡ „Názvy dílů a funkcí“ na str. 18

Nastavení statické IP adresy pro tiskárnu

V této části jsou uvedeny pokyny pro provádění nastavení pomocí ovládacího panelu tiskárny.

1. Vyberte **Nast.** na hlavní obrazovce tiskárny.

2. Vyberte možnost **Nastavení sítě** > **Upřesnit** > **TCP/IP**.

3. Vyberte možnost **Získat adresu IP** a pak vyberte položku **Ruční**.

4. Zadávání IP adresy.

   Pokud zvolíte ◀ a ▶, převede se hlavní zaměření na přední segment nebo zadní segment oddělený tečkou.

   Potvrďte hodnotu z předchozí obrazovky.

5. Nastavte **Maska podsítě** a **Výchozí brána**.

   Potvrďte hodnotu z předchozí obrazovky.

> **Důležité:**
>
> *Pokud je kombinace Adresa IP, Maska podsítě a Výchozí brána nesprávná, nelze pokračovat dále s tímto nastavením. Potvrďte, že v tomto zadání není žádná chyba.*

6. Zadejte IP adresu pro primární server DNS.

   Potvrďte hodnotu z předchozí obrazovky.

   Poznámka:
   *Pokud pro nastavení přiřazení IP adresy vyberete možnost **Automaticky**, můžete pro server DNS vybrat nastavení **Ruční** nebo **Automaticky**. Pokud nemůžete získat adresu serveru DNS automaticky, vyberte možnost **Ruční** a zadejte adresu serveru DNS. Poté zadejte přímo sekundární adresu serveru DNS. Pokud zvolíte **Automaticky**, přejděte ke kroku 8.*

7. Zadejte IP adresu pro sekundární server DNS.

   Potvrďte hodnotu z předchozí obrazovky.

8. Klepněte na možnost **Zahájit instalaci**.

Kontrola stavu připojení sítě tiskárny (Zpráva o síťovém připojení)

Po vytisknutí zprávy o síťovém připojení můžete zkontrolovat stav připojení mezi tiskárnou a směrovačem bezdrátové sítě.

1. Vložte papír.

2. Vyberte položku **Nast.** na domovské obrazovce.

3. Vyberte možnost **Nastavení sítě** > **Kontrola připojení**.

   Spustí se kontrola připojení.

4. Podle pokynů na obrazovce tiskárny vytiskněte zprávu o síťovém připojení.

   Pokud chyba vznikla, zkontrolujte zprávu o připojení sítě a postupujte podle vytištěných řešení.

Související informace

➡ „Zprávy a řešení na zprávě o připojení sítě“ na str. 137

Přeprava a skladování tiskárny

Potřebujete-li tiskárnu uložit nebo přepravit kvůli stěhování nebo opravám, postupem podle níže uvedených pokynů tiskárnu zabalte.

Důležité:

❑ *Pokud dojde k nepravděpodobné situaci, kdy bude třeba vyjmout kazetu z tiskárny, nezapomeňte zaklapnout víčko na otvor pro dávkování inkoustu. Pokud tak neučiníte, otvor můžete vyschnout a po vložení kazety zpět do tiskárny jej nebude možné použít.*

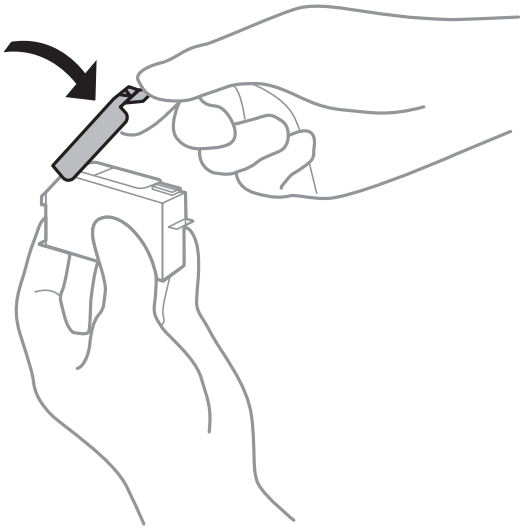

1. Vypněte tiskárnu tlačítkem ⏻.

2. Zkontrolujte, zda kontrolka napájení zhasla, a poté odpojte napájecí kabel.

   Důležité:

   Po zhasnutí kontrolky odpojte napájecí kabel. Jinak se tisková hlava nevrátí do výchozí polohy, což způsobí zaschnutí inkoustu a tisk nemusí být možný.

3. Odpojte všechny kabely, např. napájecí kabel a kabel USB.

4. Zkontrolujte, zda v tiskárně není vložena paměťová karta nebo externí zařízení USB.

5. Z tiskárny vyjměte veškerý papír.

6. Zkontrolujte, zda v tiskárně nejsou žádné předlohy.

7. Zavřete kryt dokumentů a otevřete jednotku skeneru.

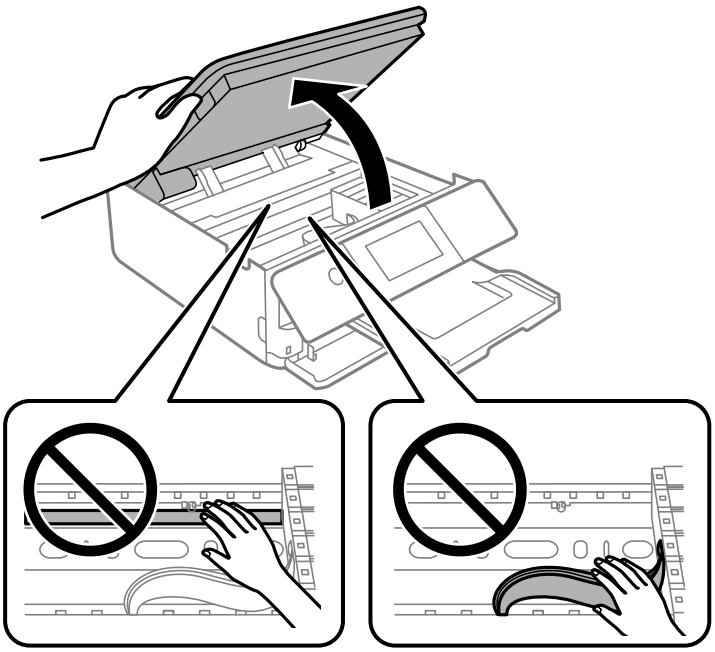

> ***Upozornění:***
>
> *Při otevírání nebo zavírání jednotky skeneru postupujte opatrně, abyste si nepřiskřípli prsty nebo ruku. Jinak může dojít ke zranění.*

8. Páskou připevněte dodaný ochranný materiál na vrchní část a upevněte držák inkoustových kazet ke krytu.

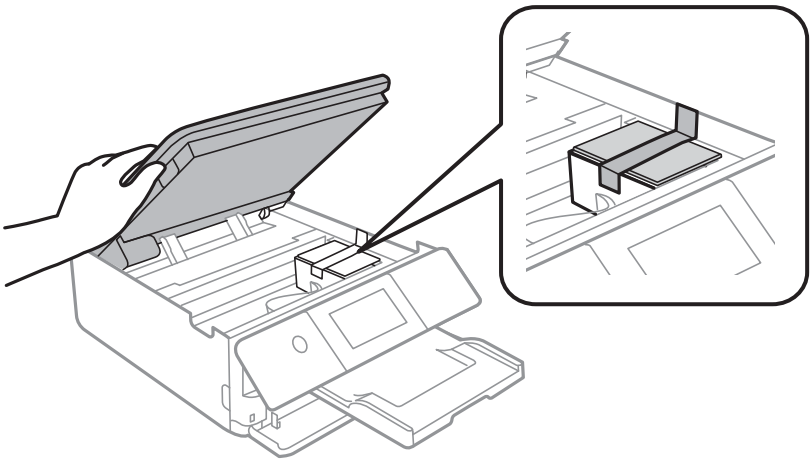

9. Zavřete jednotku skeneru.

   Jednotka skeneru je navržena tak, aby se zavírala pomalu jako preventivní opatření proti zachycení prstů. Pokračujte v zavírání, i když pociťujete odpor.

10. Připravte tiskárnu k zabalení dle obrázku níže.

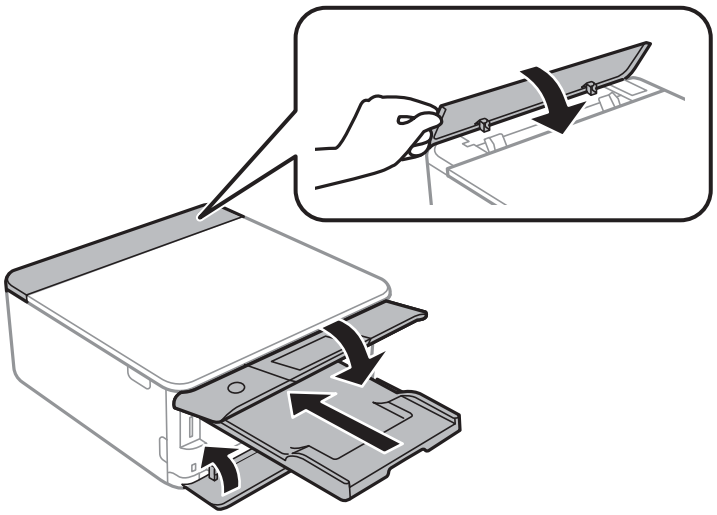

11. Zabalte tiskárnu do krabice pomocí ochranných materiálů.

Důležité:

- *Tiskárnu při skladování nebo přepravě neklopte, nestavte ji na bok ani ji nepřevracejte. Jinak by mohlo dojít k úniku inkoustu.*

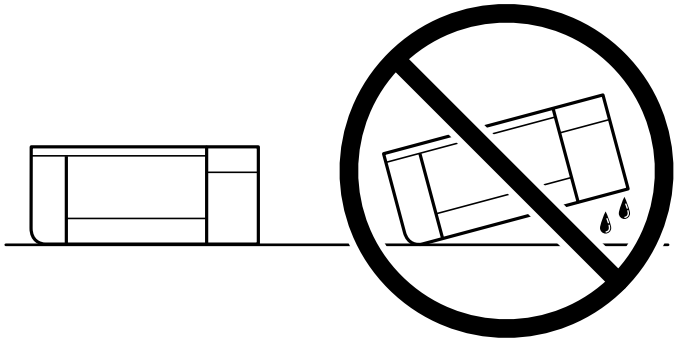

- *Inkoustové kazety ponechejte nainstalované. Kdybyste kazety vytáhli, mohlo by dojít k vysušení tiskové hlavy, což by znemožnilo tisk.*

Při opětovném použití tiskárny nezapomeňte sejmout pásku, kterou je zajištěn držák inkoustových kazet. Sníží-li se při dalším tisknutí kvalita tisku, vyčistěte a zarovnejte tiskovou hlavu.

Související informace

➡ „Kontrola a čištění tiskové hlavy“ na str. 105

➡ „Nastavení tiskové hlavy“ na str. 107

Řešení problémů

Nelze tisknout nebo skenovat. 132

Kvalita tisku, kopírování a skenování je nízká. 150

Nelze vybrat typ papíru nebo zdroj papíru v ovladači tiskárny. 170

Zpráva se zobrazí na LCD obrazovce. 170

Papír se zasekl. 173

Nyní je čas vyměnit inkoustové kazety. 178

Nyní je čas vyměnit krabici údržby. 184

Nelze provozovat tiskárnu jako očekávanou. 186

Problém nelze odstranit. 191

Nelze tisknout nebo skenovat

Řešení problémů

Přečtěte si tuto část, pokud nemůžete tisknout nebo skenovat podle svých představ nebo pokud při tisku dochází k problémům. V následující části jsou uvedena řešení některých běžných problémů.

Je tiskárna zapnutá?

❑ Ujistěte se, že je tiskárna zapnutá.

❑ Zkontrolujte, zda je správně připojen napájecí kabel.

Související informace

➡ „Tiskárna se nezapne“ na str. 186

➡ „Problém nelze odstranit“ na str. 191

Funguje samotná tiskárna správně?

❑ Pokud je na obrazovce LCD zobrazena zpráva o chybě, zjistěte chybu.

❑ Vytiskněte stavový list a použijte jej ke kontrole, zda samotná tiskárna může tisknout správně.

Související informace

➡ „Zpráva se zobrazí na LCD obrazovce“ na str. 170

Není v tiskárně uvíznutý papír?

Pokud je v tiskárně uvíznutý papír, nelze zahájit tisk. Odstraňte uvíznutý papír z tiskárny.

Související informace

➡ „Papír se zasekl“ na str. 173

Byla tisková data odeslána správně?

❑ Zkontrolujte, zda nezůstala žádná tisková data z předchozí úlohy.

❑ Pomocí ovladače tiskárny zkontrolujte, zda tiskárna není offline.

Související informace

➡ „Byla přijata tisková úloha, která čeká.“ na str. 134

➡ „Tiskárna je v režimu čekání nebo offline.“ na str. 134

Máte problémy s připojením?

❏ Zkontrolujte, zda jsou všechna zapojení kabelů správně provedena.

❏ Zkontrolujte, zda síťové zařízení a USB rozbočovač fungují normálně.

❏ Máte-li připojení Wi-Fi, zkontrolujte, zda jsou nastavení připojení Wi-Fi správná.

Související informace

➡ „Kontrola stavu připojení“ na str. 145
➡ „Tiskárnu nelze připojit prostřednictvím USB“ na str. 136
➡ „Opětovné nastavení síťového připojení“ na str. 119
➡ „Hlavní příčiny a řešení problémů se síťovým připojením“ na str. 146

Aplikace nebo ovladač tiskárny nefunguje správně

Nelze tisknout, i když bylo navázáno připojení (Windows)

V úvahu připadají následující příčiny.

Není nainstalován originální ovladač tiskárny Epson.

Řešení

Pokud není nainstalován originální ovladač tiskárny Epson (EPSON XXXXX), jsou dostupné funkce omezené. Doporučujeme používat originální ovladač tiskárny společnosti Epson.

➡ „Kontrola, zda je nainstalován originální ovladač tiskárny Epson — Windows“ na str. 117
➡ „Kontrola, zda je nainstalován originální ovladač tiskárny Epson — Mac OS“ na str. 118

Vyskytl se problém se softwarem nebo daty.

Řešení

❏ Tisknete-li snímek s velkým množstvím dat, nemusí být v počítači dostatek paměti. Vytiskněte snímek s nižším rozlišením nebo menší velikostí.

❏ Pokud jste vyzkoušeli všechna řešení a problém přetrvává, zkuste odinstalovat ovladač tiskárny a poté ho nainstalovat znovu

➡ „Samostatná instalace aplikací“ na str. 116

Došlo k problému se stavem tiskárny.

Řešení

Klikněte na možnost **EPSON Status Monitor 3** na kartě **Údržba** ovladače tiskárny a poté zkontrolujte stav tiskárny. Pokud je software **EPSON Status Monitor 3** deaktivován, klikněte na možnost **Rozšířená nastavení** na kartě **Údržba** a vyberte položku **Aktivovat EPSON Status Monitor 3**.

Byla přijata tisková úloha, která čeká.

Řešení

Klikněte na možnost **Tisková fronta** na kartě **Údržba** ovladače tiskárny. Pokud nejsou nepotřebná data vymazána, vyberte v nabídce **Tiskárna** možnost **Zrušit tisk všech dokumentů**.

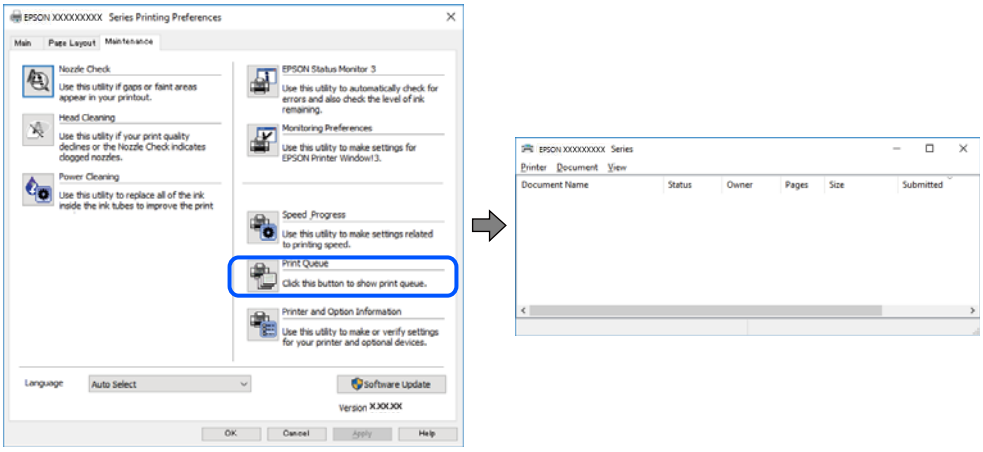

Tiskárna je v režimu čekání nebo offline.

Řešení

Klikněte na možnost **Tisková fronta** na kartě **Údržba** ovladače tiskárny.

Jestliže se tiskárna nachází v režimu offline nebo čekání, zrušte toto nastavení v nabídce **Tiskárna**.

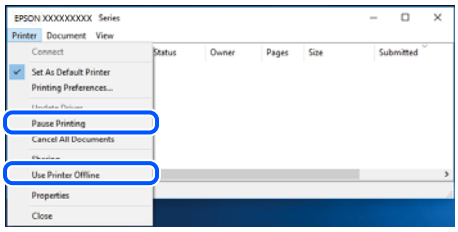

Tiskárna není vybrána jako výchozí tiskárna.

Řešení

Klikněte pravým tlačítkem myši ikonu tiskárny v nabídce **Ovládací panel** > **Zobrazit zařízení a tiskárny** (nebo **Tiskárny**, **Tiskárny a faxy**) a klikněte na položku **Nastavit jako výchozí tiskárnu**.

Poznámka:
Pokud je k dispozici více ikon tiskárny, viz následující k výběru správné tiskárny.

Příklad

Připojení USB: řada EPSON XXXX

Připojení k síti: řada EPSON XXXX (síť)

Pokud jste ovladač tiskárny nainstalovali několikrát, mohou být vytvořeny kopie tohoto ovladače. Pokud jsou vytvořeny kopie, například „Řada EPSON XXXX (kopie 1)“, klikněte pravým tlačítkem na ikonu zkopírovaného ovladače a poté klikněte na možnost **Odebrat zařízení**.

Port tiskárny není správně nastaven.

Řešení

Klikněte na možnost **Tisková fronta** na kartě **Údržba** ovladače tiskárny.

Zkontrolujte, zda je v dialogu **Vlastnosti** > **Port** v nabídce **Tiskárna** správně nastaven port tiskárny, jak je uvedeno níže.

Připojení USB: **USBXXX**, Síťové připojení: **EpsonNet Print Port**

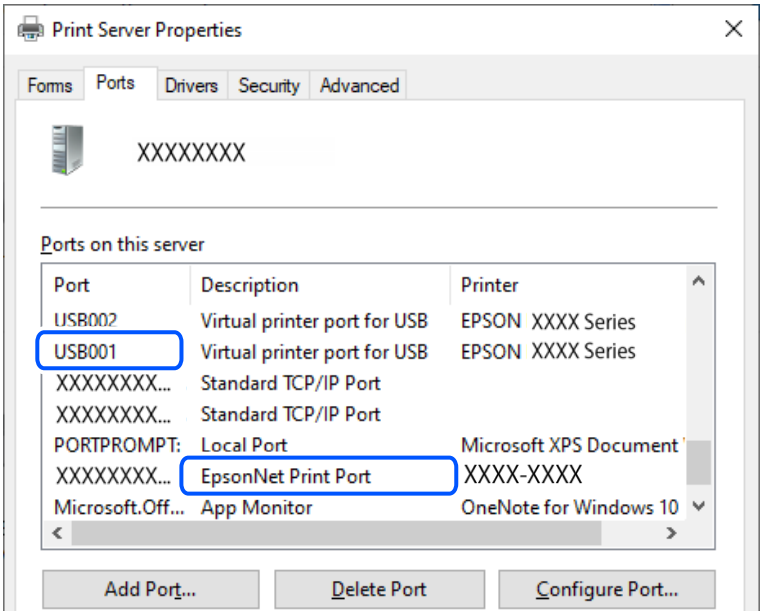

Nelze tisknout, i když bylo navázáno připojení (Mac OS)

V úvahu připadají následující příčiny.

Není nainstalován originální ovladač tiskárny Epson.

Řešení

Pokud není nainstalován originální ovladač tiskárny Epson (EPSON XXXXX), jsou dostupné funkce omezené. Doporučujeme používat originální ovladač tiskárny společnosti Epson.

➡ „Kontrola, zda je nainstalován originální ovladač tiskárny Epson — Windows“ na str. 117
➡ „Kontrola, zda je nainstalován originální ovladač tiskárny Epson — Mac OS“ na str. 118

Vyskytl se problém se softwarem nebo daty.

Řešení

- ❑ Tisknete-li snímek s velkým množstvím dat, nemusí být v počítači dostatek paměti. Vytiskněte snímek s nižším rozlišením nebo menší velikostí.
- ❑ Pokud jste vyzkoušeli všechna řešení a problém přetrvává, zkuste odinstalovat ovladač tiskárny a poté ho nainstalovat znovu

➡ „Samostatná instalace aplikací“ na str. 116

Vyskytl se problém se stavem tiskárny.

Řešení

Zkontrolujte, že se tiskárna nenachází ve stavu **Pozastaveno**.

Vyberte **Předvolby systému** z nabídky **Apple** > **Tiskárny a skenery** (nebo **Tisk a skenování**, **Tisk a fax**) a potom dvakrát klikněte na příslušnou tiskárnu. Jestliže je tiskárna pozastavená, klikněte na možnost **Pokračovat**.

Nelze tisknout, i když bylo navázáno připojení (iOS)

V úvahu připadají následující příčiny.

Funkce Konfigurace papíru je deaktivována.

Řešení

V následující nabídce povolte možnost **Konfigurace papíru**.

Nast. > **Nastavení tiskárny** > **Nastavení zdroje papíru** > **Konfigurace papíru**

Nastavení AirPrint je deaktivováno.

Řešení

Povolte nastavení AirPrint v části Web Config.

➡ „Aplikace ke konfiguraci operací tiskárny (Web Config)“ na str. 202

Nelze skenovat, i když bylo navázáno připojení

Skenování ve vysokém rozlišení přes síť.

Řešení

Zkuste skenování v nižším rozlišení.

Tiskárnu nelze připojit prostřednictvím USB

V úvahu připadají následující příčiny.

Kabel USB není správně zapojen do elektrické zásuvky.

Řešení

Řádně připojte kabel USB k tiskárně a k počítači.

Vyskytl se problém s rozbočovačem USB.

Řešení

Používáte-li rozbočovač USB, zkuste připojit tiskárnu přímo k počítači.

Vyskytl se problém s kabelem USB nebo vstupem USB.

Řešení

Pokud není kabel USB rozpoznán, změňte port nebo změňte kabel USB.

Tiskárna se nemůže připojit k síti

Kontrola připojení

Chcete-li zjistit podrobnosti o stavu připojení, vytiskněte zprávu o kontrole síťového připojení.

Poznámka:
Chcete-li zjistit informace o síťových nastaveních, vytiskněte zprávu o stavu sítě.

Související informace

➡ „Kontrola stavu připojení sítě tiskárny (Zpráva o síťovém připojení)“ na str. 127

Zprávy a řešení na zprávě o připojení sítě

Zkontrolujte zprávy a kódy chyb na zprávě o připojení sítě a postupujte podle řešení.

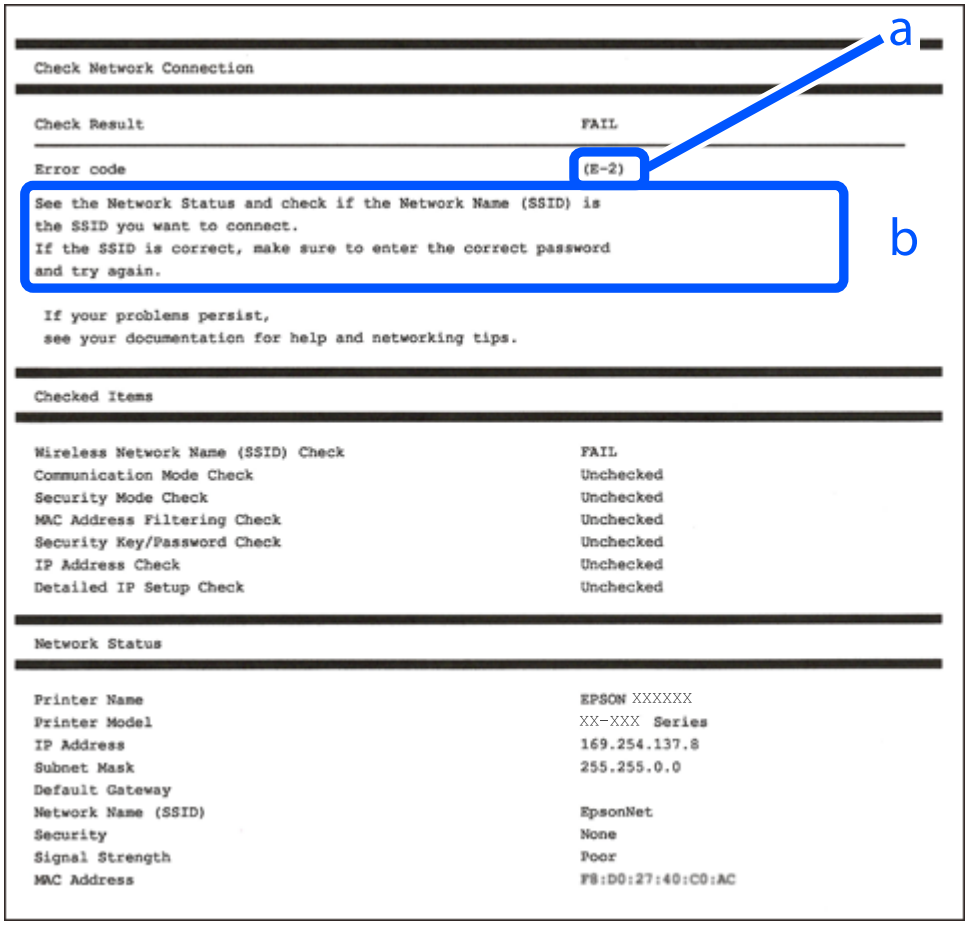

a. Kód chyby

b. Zprávy ohledně síťového prostředí

Související informace

➡ „E-1“ na str. 138

➡ „E-2, E-3, E-7“ na str. 138
➡ „E-5“ na str. 139
➡ „E-6“ na str. 139
➡ „E-8“ na str. 140
➡ „E-9“ na str. 140
➡ „E-10“ na str. 140
➡ „E-11“ na str. 141
➡ „E-12“ na str. 141
➡ „E-13“ na str. 141
➡ „Zprávy ohledně síťového prostředí“ na str. 142

E-1

Řešení:

- ❑ Zkontrolujte, zda jsou rozbočovač nebo jiné síťové zařízení zapnuty.
- ❑ Pokud chcete připojit tiskárnu pomocí připojení Wi-Fi, znovu nastavte připojení Wi-Fi pro tiskárnu, protože nastavení je zakázáno.

Související informace

➡ „Nastavování sítě Wi-Fi z ovládacího panelu“ na str. 120

E-2, E-3, E-7

Řešení:

- ❑ Zkontrolujte, zda je váš bezdrátový směrovač zapnutý.
- ❑ Ověřte, zda je váš počítač nebo zařízení správně připojeno k bezdrátovému směrovači.
- ❑ Vypněte bezdrátový směrovač. Počkejte přibližně 10 sekund a poté jej znovu zapněte.
- ❑ Umístěte tiskárnu blíže ke svému bezdrátovému směrovači a odstraňte všechny překážky mezi nimi.
- ❑ Pokud jste identifikátor SSID zadali ručně, ověřte, zda je správný. Zkontrolujte SSID z části **Stav sítě** zprávy o připojení sítě.
- ❑ Pokud má bezdrátový směrovač více názvů SSID, vyberte zobrazený název SSID. Pokud název SSID používá nekompatibilní frekvenci, tiskárna jej nezobrazí.
- ❑ Pokud vytváříte síťového připojení stisknutím tlačítka, zkontrolujte, zda váš bezdrátový směrovač podporuje WPS. Metodu stisknutí tlačítka nelze použít, pokud váš bezdrátový směrovač nepodporuje WPS.
- ❑ Identifikátor SSID může obsahovat pouze znaky ASCII (alfanumerické znaky a symboly). Tiskárna nemůže zobrazit identifikátor SSID, který obsahuje jiné znaky než znaky ASCII.
- ❑ Před připojením k bezdrátovému směrovači zkontrolujte, zda znáte svůj název SSID a heslo. Používáte-li výchozí nastavení bezdrátového směrovače, jsou název SSID a heslo uvedené na štítku na bezdrátovém směrovači. Pokud neznáte svůj název SSID a heslo, kontaktujte osobu, která instalovala bezdrátový směrovač, nebo si prostudujte dokumentaci k bezdrátovému směrovači.
- ❑ Pokud se připojujete k identifikátoru SSID generovanému pomocí sdílení internetového připojení na chytrém zařízení, zkontrolujte identifikátor SSID a heslo v dokumentaci dodané s chytrým zařízením.

❏ Pokud dojde k náhlému odpojení připojení Wi-Fi, zkontrolujte následující možnosti. Pokud platí některá z následujících možností, stáhněte z následujícího webu software a spusťte jej. Tím resetujete síťová nastavení.

https://epson.sn > **Instalace**

❏ Pomocí nastavení stisknutím jediného tlačítka bylo do sítě přidáno další chytré zařízení.

❏ Síť Wi-Fi byla nastavena jiným způsobem než stisknutím jediného tlačítka.

Související informace

➡ „Opětovné nastavení síťového připojení“ na str. 119

➡ „Nastavování sítě Wi-Fi z ovládacího panelu“ na str. 120

E-5

Řešení:

Zkontrolujte, zda je typ zabezpečení bezdrátového směrovače nastaven na hodnotu jedné z následujících možností. Pokud není, změňte typ zabezpečení na bezdrátovém směrovači a pak vynulujte síťová nastavení tiskárny.

❏ WEP-64 bitů (40 bitů)

❏ WEP-128 bitů (104 bitů)

❏ WPA PSK (TKIP/AES)*

❏ WPA2 PSK (TKIP/AES)*

❏ WPA (TKIP/AES)

❏ WPA2 (TKIP/AES)

❏ WPA3-SAE (AES)

* Standard WPA2 PSK se také nazývá WPA2-osobní. Standard WPA2 PSK se také nazývá WPA2-osobní.

E-6

Řešení:

❏ Zkontrolujte, zda je deaktivováno filtrování adres MAC. Pokud je aktivováno, zaregistrujte adresu MAC tiskárny tak, aby nebyla filtrována. Podrobnosti najdete v dokumentaci dodané s bezdrátovým směrovačem. Adresu MAC tiskárny můžete ověřit v části **Stav sítě** ve zprávě o síťovém připojení.

❏ Pokud váš bezdrátový směrovač používá sdílené ověřování se zabezpečením WEP, ujistěte se, zda je ověřovací klíč a index správný.

❏ Pokud je počet připojitelných zařízení na bezdrátovém směrovači menší, než počet síťových zařízení, která chcete připojit, proveďte na bezdrátovém směrovači nastavení pro zvýšení počtu připojitelných zařízení. Pokyny pro nastavení najdete v dokumentaci dodané s bezdrátovým směrovačem.

Související informace

➡ „Vytvoření nastavení pro připojení k počítači“ na str. 119

E-8

Řešení:

- ❑ Povolte DHCP na bezdrátovém směrovači, pokud je nastavení Získat IP adresu nastaveno na možnost Automaticky.
- ❑ Pokud je nastavení získání IP adresy tiskárny nastaveno na ruční nastavení, je ručně zadaná IP adresa mimo rozsah (příklad: 0.0.0.0) a není platná. Nastavte platnou IP adresu z ovládacího panelu tiskárny.

Související informace

➡ „Nastavení statické IP adresy pro tiskárnu“ na str. 126

E-9

Řešení:

Zkontrolujte následující možnosti.

- ❑ Zařízení jsou zapnutá.
- ❑ Ze zařízení, která chcete připojit k tiskárně, můžete přistupovat na internet a jiné počítače nebo síťová zařízení na stejné síti.

Pokud po ověření výše uvedených podmínek přesto nepřipojí vaši tiskárnu a síťová zařízení, vypněte bezdrátový směrovač. Počkejte přibližně 10 sekund a poté jej znovu zapněte. Stáhněte z následujícího webu instalační nástroj a spusťte jej. Tím resetujete síťová nastavení.

https://epson.sn > **Instalace**

Související informace

➡ „Vytvoření nastavení pro připojení k počítači“ na str. 119

E-10

Řešení:

Zkontrolujte následující možnosti.

- ❑ Jiná zařízení na síti jsou zapnutá.
- ❑ Síťové adresy (IP adresa, maska podsítě a výchozí brána) jsou správné, pokud jste nastavili možnost Získat IP adresu tiskárny na ruční.

Pokud není síťová adresa správná, resetujte ji. IP adresu tiskárny, masku podsítě a výchozí bránu můžete zkontrolovat v části **Stav sítě** zprávy o připojení sítě.

Pokud je povolena funkce DHCP, změňte nastavení Získat IP adresu tiskárny na možnost Automaticky. Chcete-li IP adresu zadat ručně, zkontrolujte IP adresu v části **Stav sítě** v sestavě síťového připojení a poté na obrazovce nastavení sítě vyberte možnost Ručně. Nastavte masku podsítě na hodnotu [255.255.255.0].

Pokud tiskárna a síťová zařízení zůstanou stále nepropojeny, vypněte bezdrátový směrovač. Počkejte přibližně 10 sekund a poté jej znovu zapněte.

Související informace

➡ „Nastavení statické IP adresy pro tiskárnu“ na str. 126

E-11

Řešení:

Zkontrolujte následující.

❏ Výchozí adresa brány je správná, pokud nastavíte funkci Nastavení TCP/IP tiskárny na možnost Zadat ručně.

❏ Zařízení, které je nastaveno jako výchozí brána, je zapnuté.

Nastavte správnou adresu výchozí brány. Výchozí adresu brány můžete ověřit v části **Stav sítě** ve zprávě o síťovém připojení.

Související informace

➡ „Nastavení statické IP adresy pro tiskárnu“ na str. 126

E-12

Řešení:

Zkontrolujte následující možnosti.

❏ Jiná zařízení na síti jsou zapnutá.

❏ Síťové adresy (IP adresa, maska podsítě a výchozí brána) jsou správné, pokud je zadáváte ručně.

❏ Síťové adresy pro ostatní zařízení (maska podsítě a výchozí brána) jsou stejné.

❏ IP adresa není v konfliktu s adresami jiných zařízení.

Pokud nebudou tiskárna a síťová zařízení po provedení výše uvedených akcí stále propojeny, zkuste provést následující akce.

❏ Vypněte bezdrátový směrovač. Počkejte přibližně 10 sekund a poté jej znovu zapněte.

❏ Síť nastavte znovu pomocí instalačního programu. Můžete ho spustit z následujícího webu.

https://epson.sn > **Instalace**

❏ V bezdrátovém směrovači, který používá typ zabezpečení WEP, můžete zaregistrovat více hesel. Pokud je zaregistrováno několik hesel, zkontrolujte, zda je první zaregistrované heslo nastaveno na tiskárně.

Související informace

➡ „Nastavení statické IP adresy pro tiskárnu“ na str. 126

E-13

Řešení:

Zkontrolujte následující možnosti.

❏ Síťová zařízení, například bezdrátový směrovač, rozbočovač a směrovač, jsou zapnutá.

❏ Nastavení TCP/IP pro síťová zařízení nebylo nastaveno ručně. (Pokud je nastavení TCP/IP provedeno automaticky, zatímco nastavení TCP/IP pro ostatní síťová zařízení je provedeno ručně, síť tiskárny se může lišit od sítě pro ostatní zařízení.)

Pokud po kontrole výše uvedených možností připojení stále nefunguje, zkuste následující možnosti.

❏ Vypněte bezdrátový směrovač. Počkejte přibližně 10 sekund a poté jej znovu zapněte.

❏ Nastavte síť na počítači, který je ve stejné ve stejné síti jako tiskárna, pomocí instalačního programu. Můžete ho spustit z následujícího webu.

https://epson.sn > **Instalace**

❏ V bezdrátovém směrovači, který používá typ zabezpečení WEP, můžete zaregistrovat více hesel. Pokud je zaregistrováno několik hesel, zkontrolujte, zda je první zaregistrované heslo nastaveno na tiskárně.

Související informace

➡ „Nastavení statické IP adresy pro tiskárnu“ na str. 126

➡ „Vytvoření nastavení pro připojení k počítači“ na str. 119

Zprávy ohledně síťového prostředí

Zpráva	Řešení
Prostředí Wi-Fi je třeba vylepšit. Vypněte a znovu zapněte bezdrátový směrovač. Pokud se připojení nezlepší, prostudujte si dokumentaci k bezdrátovému směrovači.	Po přesunutí tiskárny blíž ke směrovači bezdrátové sítě a odstranění jakýchkoliv překážek mezi nimi vypněte směrovač bezdrátové sítě. Počkejte přibližně 10 sekund a poté jej znovu zapněte. Pokud se stále nepřipojuje, podívejte se do dokumentace dodané společně se směrovačem bezdrátové sítě.
*Nelze připojit žádná další zařízení. Chcete-li přidat další zařízení, odpojte některé z připojených zařízení.	Počítačová a chytrá zařízení, která lze připojit současně, jsou plně připojena k připojení Wi-Fi Direct (jednoduchý přístupový bod). Chcete-li přidat další počítač nebo chytré zařízení, nejprve odpojte jedno z připojených zařízení nebo jej nejprve připojte k jiné síti. Můžete potvrdit počet bezdrátových zařízení, která mohou být připojena současně, a počet připojených zařízení, a to zkontrolováním stavového listu sítě nebo ovládacího panelu tiskárny.
Stejný název SSID jako Wi-Fi Direct již existuje v tomto prostředí. Pokud nelze připojit chytré zařízení k tiskárně, změňte SSID Wi-Fi Direct.	Na ovládacím panelu tiskárny přejděte na obrazovku Wi-Fi Direct Setup a vyberte nabídku pro změnu nastavení. Můžete změnit název sítě po části DIRECT-XX-. Při zadávání si můžete vybírat z 22 znaků.

Nelze najít tiskárnu z počítače

Kontrola komunikace pomocí příkazu Ping — Windows

Pomocí příkazu Ping můžete zkontrolovat, zda je počítač připojený k tiskárně. Pomocí těchto kroků s příkazem Ping zkontrolujte komunikaci.

1. Zkontrolujte IP adresu tiskárny pro komunikaci, kterou chcete zkontrolovat.

   Tuto kontrolu můžete provést na obrazovce Stav sítě na ovládacím panelu tiskárny, ve zprávě připojení nebo ve sloupci **IP Address** stavového listu sítě.

2. Zobrazte obrazovku příkazového řádku počítače.

   Zobrazte obrazovku aplikace a pak vyberte položku **Příkazový řádek**.

3. Zadejte text „ping xxx.xxx.xxx.xxx“ a pak stiskněte klávesu Enter.

   Zadejte IP adresu tiskárny pro xxx.xxx.xxx.xxx.

4. Zkontrolujte stav komunikace.

   Pokud tiskárna a počítač komunikují, zobrazí se následující zpráva.

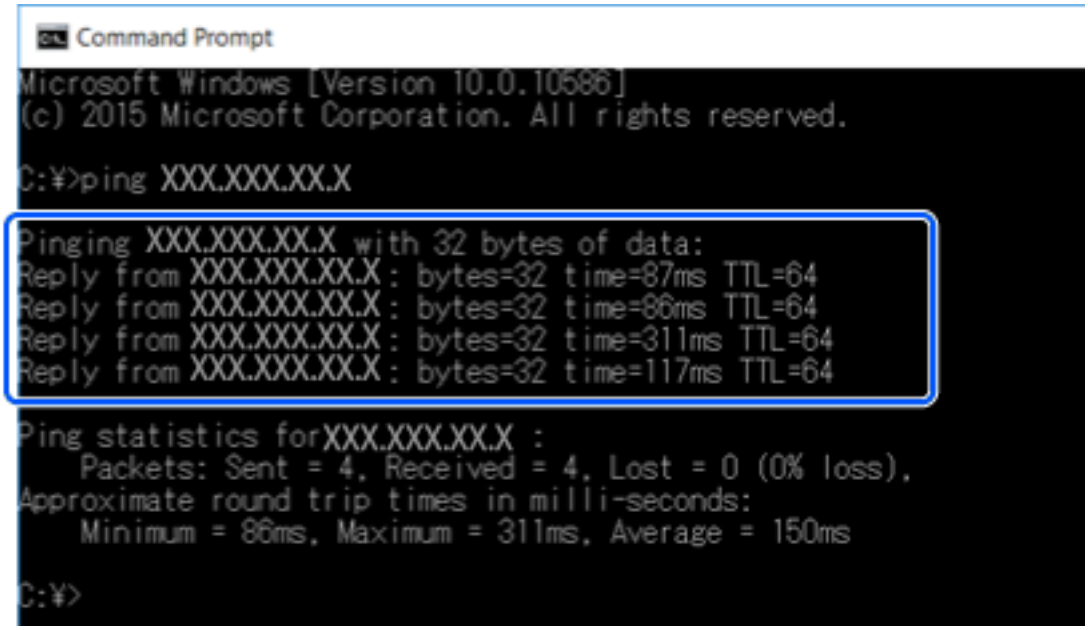

Pokud tiskárna a počítač nekomunikují, zobrazí se následující zpráva.

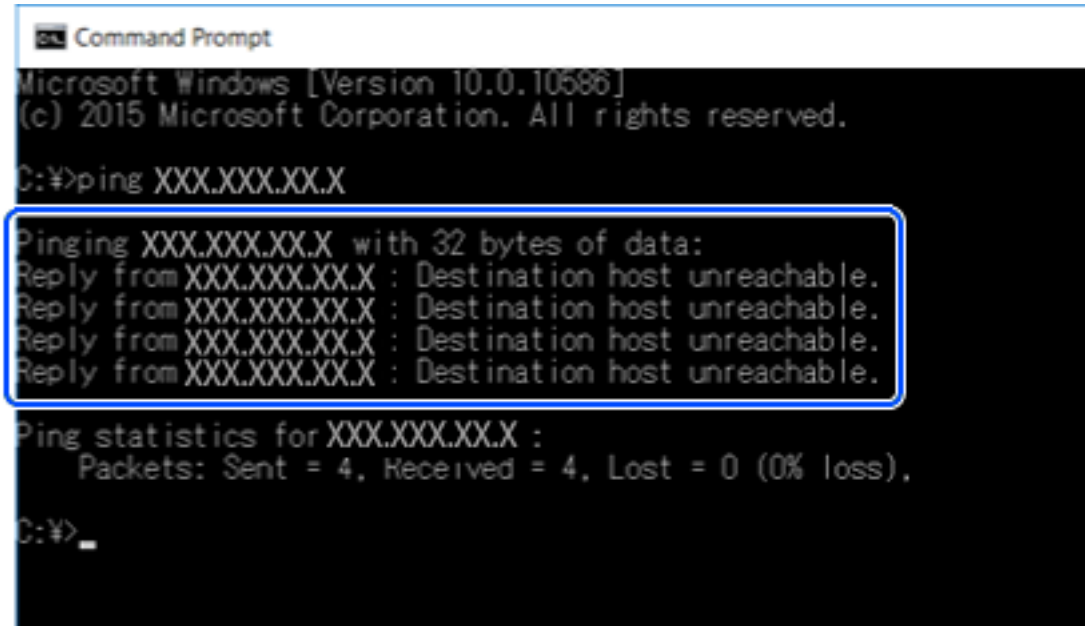

Kontrola komunikace pomocí příkazu Ping — systém Mac OS

Pomocí příkazu Ping můžete zkontrolovat, zda je počítač připojený k tiskárně.Pomocí těchto kroků s příkazem Ping zkontrolujte komunikaci.

1. Zkontrolujte adresu IP tiskárny pro požadovanou komunikaci.

   Tuto kontrolu můžete provést na obrazovce stavu sítě na ovládacím panelu tiskárny, ve zprávě připojení nebo ve sloupci **IP Address** stavového listu sítě.

2. Spusťte síťový nástroj.

   Zadejte „Síťový nástroj“ do položky **Spotlight**.

3. Klikněte na kartu **Ping**, zadejte IP adresu, kterou jste zkontrolovali v kroku 1 a pak klikněte na položku **Ping**.

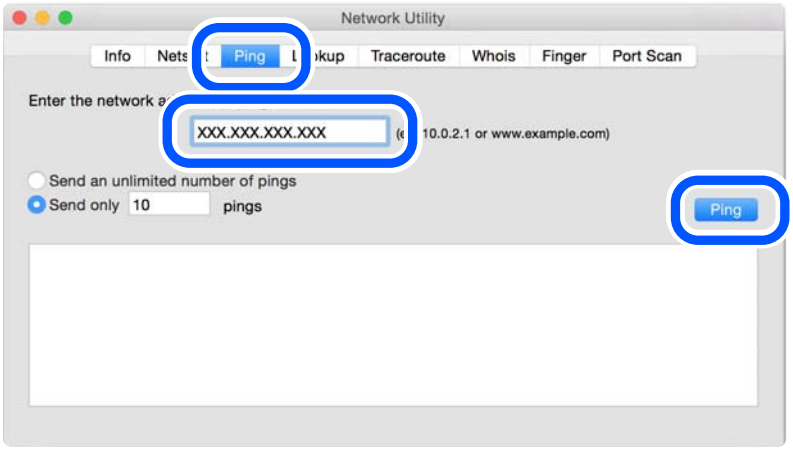

4. Zkontrolujte stav komunikace.

   Pokud tiskárna a počítač komunikují, zobrazí se následující zpráva.

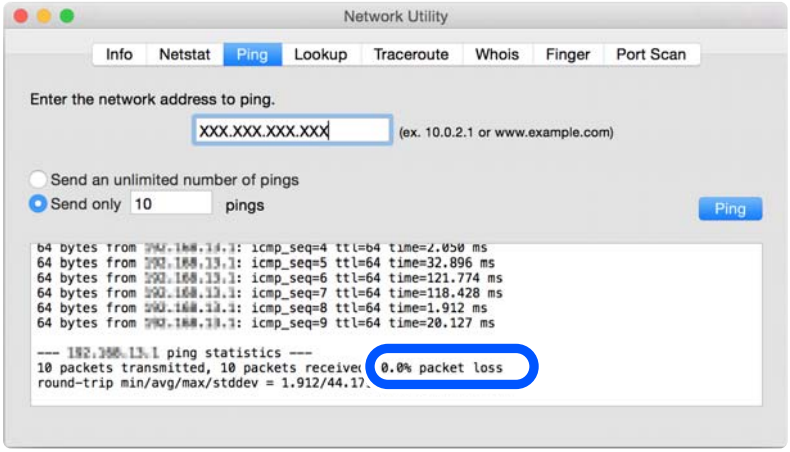

Pokud tiskárna a počítač nekomunikují, zobrazí se následující zpráva.

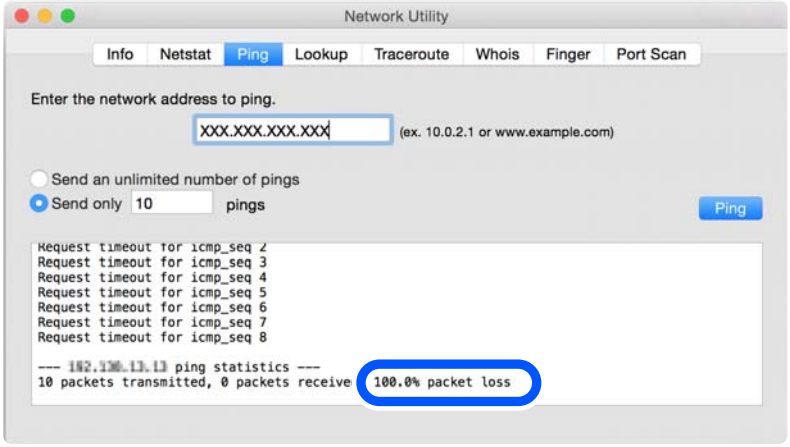

Kontrola stavu připojení

Používáte-li operační systém Windows, pomocí nástroje Epson Printer Connection Checker zkontrolujte stav připojení počítače a tiskárny. Tento problém můžete vyřešit v závislosti na výsledcích kontroly.

1. Dvakrát klikněte na ikonu **Epson Printer Connection Checker** na ploše.

   Spustí se aplikace Epson Printer Connection Checker.

   Pokud na ploše není žádná ikona, spusťte nástroj Epson Printer Connection Checker podle níže uvedených metod.

   ❏ Windows 10

   Klikněte na tlačítko Start a potom vyberte možnost **Epson Software** > **Epson Printer Connection Checker**.

   ❏ Windows 8.1/Windows 8

   Zadejte název aplikace do ovládacího tlačítka Hledat a poté vyberte zobrazenou ikonu.

   ❏ Windows 7

   Klikněte na tlačítko Start a poté vyberte **Všechny programy** > **Epson Software** > **Epson Printer Connection Checker**.

2. Při kontrole postupujte podle pokynů na obrazovce.

   Poznámka:
   Pokud se název tiskárny nezobrazuje, nainstalujte originální ovladač tiskárny Epson.

   „Kontrola, zda je nainstalován originální ovladač tiskárny Epson — Windows“ na str. 117

Po zjištění problému postupujte podle řešení zobrazeného na obrazovce.

Pokud nemůžete problém vyřešit, zkontrolujte následující možnosti podle vaší situace.

❏ Tiskárna není rozpoznána prostřednictvím síťového připojení

„Hlavní příčiny a řešení problémů se síťovým připojením“ na str. 146

❏ Tiskárna není rozpoznána pomocí připojení USB

„Tiskárnu nelze připojit prostřednictvím USB“ na str. 136

❏ Tiskárna je rozpoznána, ale tisk nelze provést.

„Nelze tisknout, i když bylo navázáno připojení (Windows)“ na str. 133

Hlavní příčiny a řešení problémů se síťovým připojením

Pokud připojení Wi-Fi selže, zkontrolujte následující položky a zjistěte, zda nedošlo k problému s provozem nebo nastavením připojeného zařízení.

Na síťových zařízeních pro připojení Wi-Fi je něco v nepořádku.

Vypněte zařízení, která chcete připojit k síti. Počkejte asi 10 sekund a potom zařízení zapněte v tomto pořadí: směrovač bezdrátové sítě, počítač nebo chytré zařízení a potom tiskárnu. Přesuňte tiskárnu a počítač nebo chytré zařízení blíž ke směrovači bezdrátové sítě, abyste usnadnili rádiovou komunikaci, a potom znovu zkuste síť nastavit.

Tento postup můžete také sledovat v Webové videopříručky. Přejděte na následující web.

https://support.epson.net/publist/vlink.php?code=VC00017

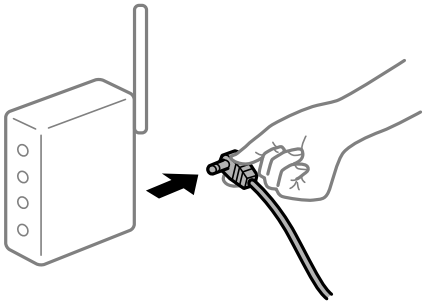

Zařízení nemohou přijímat signály z bezdrátového směrovače, protože jsou příliš daleko od sebe.

Po přesunutí počítače nebo chytrého zařízení a tiskárny blíže k bezdrátovému směrovači vypněte bezdrátový směrovač a poté jej znovu zapněte.

Při výměně bezdrátového směrovače se nastavení neshoduje s novým směrovačem.

Nastavení připojení proveďte znovu tak, aby odpovídalo novému bezdrátovému směrovači.

Související informace

➡ „Opětovné nastavení síťového připojení“ na str. 119

Identifikátory SSID připojené z počítače nebo chytrého zařízení a počítače se liší.

Pokud současně používáte více bezdrátových směrovačů nebo bezdrátový směrovač má více SSID a zařízení jsou připojena k různým SSID, nelze se k bezdrátovému směrovači připojit.

Počítač nebo chytré zařízení připojte ke stejnému identifikátoru SSID jako tiskárnu.

❏ Příklad připojení k různým SSID

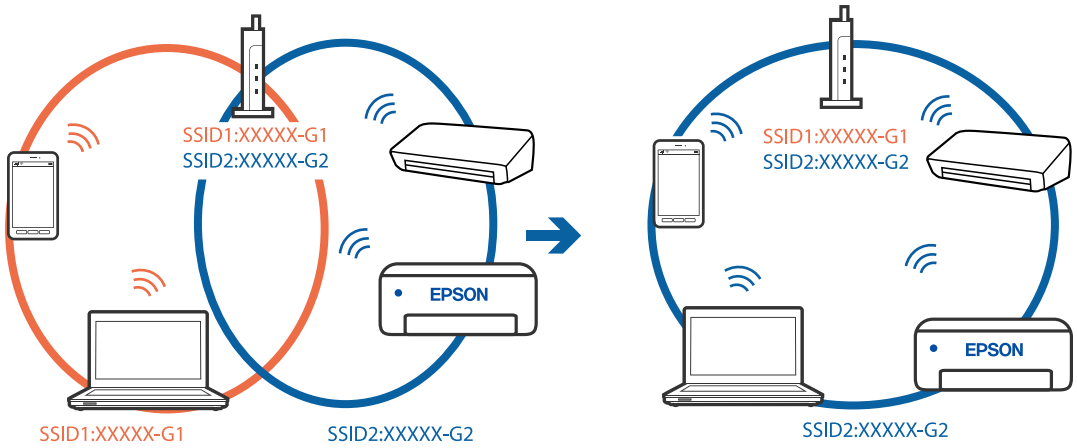

❏ Příklad připojení k SSID s rozdílným frekvenčním rozsahem

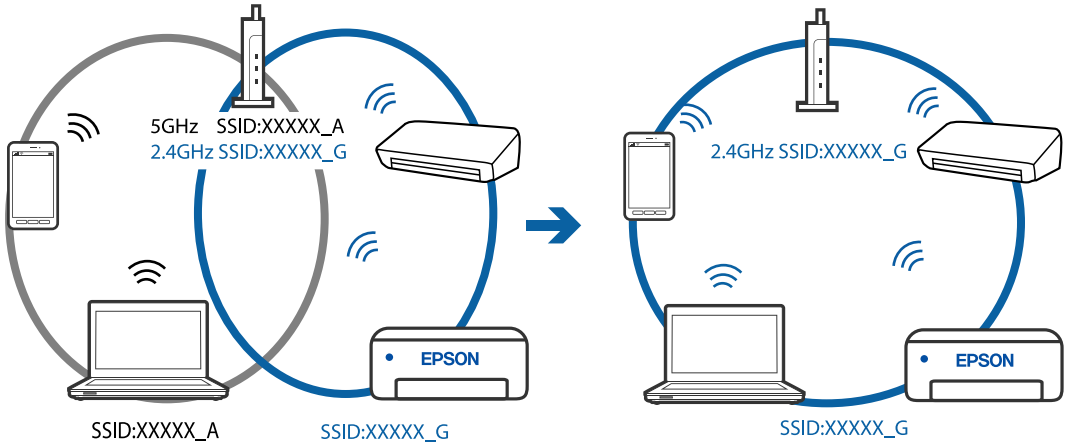

Na bezdrátovém směrovači je k dispozici funkce clona soukromí.

Většina bezdrátových směrovačů má funkci clony, která blokuje komunikaci mezi zařízeními ve stejné síti SSID. Pokud tiskárna nemůže komunikovat s počítačem nebo chytrým zařízením, ačkoli jsou připojeny ke stejné síti, zakažte na bezdrátovém směrovači funkci clony. Podrobnosti najdete v příručce dodané se směrovačem bezdrátové sítě.

Adresa IP je nesprávně přiřazena.

Pokud je IP adresa přiřazená k tiskárně ve formátu 169.254.XXX.XXX a maska podsítě je 255.255.0.0, není IP adresa zřejmě přiřazena správně.

Na ovládacím panelu tiskárny vyberte **Nast.** > **Nastavení sítě** > **Upřesnit** > **Nastavení TCP/IP** a poté zkontrolujte adresu IP a masku podsítě přiřazenou k tiskárně.

Restartujte bezdrátový směrovač nebo obnovte síťová nastavení tiskárny.

Související informace

➡ „Nastavení statické IP adresy pro tiskárnu“ na str. 126

Zařízení připojené k portu USB 3.0 způsobuje rádiové rušení.

Když na počítači Mac připojíte zařízení k portu USB 3.0, může dojít k rušení rádiových kmitočtů. Pokud se vám nedaří připojit se k bezdrátové síti LAN (Wi-Fi) nebo je provoz nestabilní, zkuste následující postup.

❏ Zařízení, které je připojené k portu USB 3.0, umístěte dál od počítače.

Došlo k problému s nastavením sítě v počítači nebo chytrém zařízení.

Vyzkoušejte přístup k libovolné webové stránce z počítače nebo chytrého zařízení, abyste se ujistili, že síťová nastavení zařízení jsou správná. Pokud nemůžete přistupovat k žádné webové stránce, problém se týká počítače nebo chytrého zařízení.

Zkontrolujte síťové připojení počítače nebo chytrého zařízení. Podrobnosti naleznete v dokumentaci dodané s počítačem nebo chytrým zařízením.

Papír není podáván správně

Body kontroly

Zkontrolujte následující položky a potom vyzkoušejte řešení podle problému.

Místo instalace je nevhodné.

Řešení

Umístěte tiskárnu na rovný povrch a provozujte ji v doporučených podmínkách.

➡ „Specifikace provozního prostředí“ na str. 216

Používá se nepodporovaný papír.

Řešení

Používejte papír podporovaný touto tiskárnou.

➡ „Dostupný papír a kapacita“ na str. 195
➡ „Nedostupné typy papíru“ na str. 198

Manipulace s papírem je nevhodná.

Řešení

Postupujte podle pokynů pro manipulaci s papírem.

➡ „Pokyny k manipulaci s papírem“ na str. 27

V tiskárně je vloženo příliš mnoho listů.

Řešení

Nevkládejte více, než je uvedený maximální počet listů pro papír.

➡ „Dostupný papír a kapacita“ na str. 195

Nastavení papíru v tiskárně je nesprávné.

Řešení

Zkontrolujte, zda nastavení velikosti a typu papíru odpovídají skutečné velikosti a typu papíru vloženého v tiskárně.

➡ „Nastavení velikosti a typu papíru“ na str. 28

Papír prokluzuje, když na válec přilne papírový prach.

Řešení

Vyčistěte válec.

➡ „Odstranění problémů s podáváním papíru“ na str. 103

Po vyzkoušení výše uvedených řešení nelze papír podávat.

Řešení

Pokud není možné podávat papír z kazety na papír 1, zkuste vkládat papír do kazety na papír 2.

Papír se nepodává rovně

V úvahu připadají následující příčiny.

Papír je vložen nesprávně.

Řešení

Vložte papír ve správném směru a posuňte vodítko okraje k okraji papíru.

➡ „Vkládání papíru do Kazeta na papír 1“ na str. 30
➡ „Vkládání papíru do Kazeta na papír 2“ na str. 34
➡ „Vkládání papíru do Zadní ot.pro pod.papíru“ na str. 38

Je podáno více listů papírů najednou

V úvahu připadají následující příčiny.

Papír je vlhký nebo mokrý.

Řešení

Vložte nový papír.

Statická elektřina způsobuje, že se listy papíru lepí k sobě.

Řešení

Před vložením papír provětrejte. Pokud se papír stále nepodává, vkládejte po jednom listu papíru.

Během ručního oboustranného tisku lze současně podávat více listů papíru.

Řešení

Před opětovným vložením papíru vyjměte veškerý papír vložený do zdroje papíru.

Zásobník CD/DVD se při pokusu o načtení vysune

Disk nebyl správně vložen.

Řešení

Vložte disk znovu správně.

➡ „Tisk fotografií na štítek disku CD/DVD“ na str. 70
➡ „Kopírování na štítek disku CD/DVD“ na str. 84

Kvalita tisku, kopírování a skenování je nízká

Kvalita tisku je nízká

Na výtiscích chybí barvy, objevují se pruhy nebo neočekávané barvy

Trysky tiskové hlavy mohou být ucpané.

Řešení

Proveďte kontrolu trysek a zkontrolujte, zda nejsou trysky tiskové hlavy ucpané. Proveďte kontrolu trysek a poté vyčistěte tiskovou hlavu, je-li některá tryska tiskové hlavy ucpaná. Pokud jste tiskárnu delší dobu nepoužívali, mohlo dojít k ucpání trysek tiskové hlavy a neuvolňují se kapičky inkoustu.

➡ „Kontrola a čištění tiskové hlavy“ na str. 105

Objevují se barevné pruhy v intervalech 2.5 cm

V úvahu připadají následující příčiny.

Nastavení typu papíru neodpovídá vloženému papíru.

Řešení

Vyberte odpovídající nastavení typu papíru pro daný typ papíru, který je vložen v tiskárně.

➡ „Seznam typů papíru“ na str. 29

Kvalita tisku je nastavena na nízkou.

Řešení

Tisknete-li na obyčejný papír, použijte nastavení vyšší kvality.

❏ Ovládací panel

Nastavte položku **Kvalita** na hodnotu **Vysoký**.

„Možnosti nabídky pro nastavení papíru a tisku“ na str. 50

❏ Windows

Na kartě **Hlavní** ovladače tiskárny vyberte možnost **Vysoký** z nabídky **Kvalita**.

❏ Mac OS

V nabídce dialogového okna nastavení tisku **Nastavení tisku** vyberte jako **Kvalita tisku** možnost **Jemné**.

Poloha tiskové hlavy není zarovnaná.

Řešení

Na ovládacím panelu vyberte možnost **Údržba** > **Vyrovnání hlavy** > **Vodorovné zarovnání** k zarovnání tiskové hlavy.

Rozmazané výtisky, svislé prhy nebo vychýlení

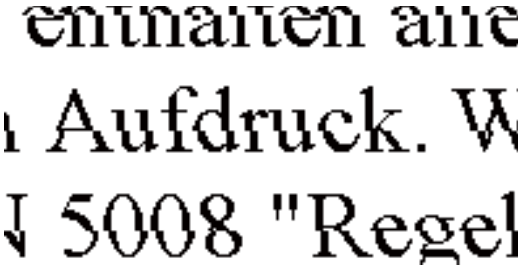

V úvahu připadají následující příčiny.

Poloha tiskové hlavy není zarovnaná.

Řešení

Na ovládacím panelu vyberte možnost **Údržba** > **Vyrovnání hlavy** > **Svislé zarovnání** k zarovnání tiskové hlavy.

Nastavení obousměrného tisku je povoleno.

Řešení

Pokud se kvalita tisku nezlepší ani po zarovnání tiskové hlavy, zakažte obousměrné nastavení.

Při obousměrném (nebo vysokorychlostním) tisku tisková hlava tiskne během pohybu oběma směry. Může tak dojít k posunu svislých čar. Zákazem tohoto nastavení se může zpomalit tisk, ale zlepšit kvalitu tisku.

❏ Ovládací panel

Zakažte položku **Obousměrný** v nabídce **Nast.** > **Nastavení tiskárny**.

❏ Windows

Zrušte zaškrtnutí možnosti **Dvousměrový tisk** na kartě **Další možnosti** ovladače tiskárny.

❏ Mac OS

Vyberte **Předvolby systému** v nabídce Apple > **Tiskárny a skenery** (nebo **Tisk a skenování**, **Tisk a fax**) a potom vyberte tiskárnu. Klikněte na **Možnosti a spotřební materiál** > **Možnosti** (nebo **Ovladač**). Nastavte položku **Vysokorychlostní tisk** na hodnotu **Vypnuto**.

Výtisk vychází jako prázdný list

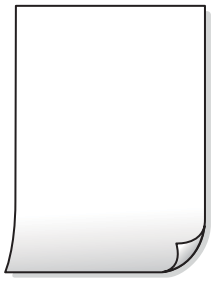

Trysky tiskové hlavy mohou být ucpané.

Řešení

Pokud jsou trysky tiskových hlav ucpané, proveďte kontrolu trysek a poté zkuste spustit Výkonné čištění.

➡ „Spuštění funkce Výkonné čištění“ na str. 106

Nastavení tisku a velikost papíru vloženého v tiskárně jsou odlišné.

Řešení

Změňte nastavení tisku podle velikosti papíru vloženého do kazety na papír. Vložte papír do kazety na papír, který odpovídá nastavení tisku.

Do tiskárny je zaváděno více listů papíru najednou.

Řešení

Pokud chcete zabránit současnému podávání více listů papíru do tiskárny, postupujte podle následujících pokynů.

➡ „Je podáno více listů papírů najednou“ na str. 149

Papír se rozmazává nebo je kvalita tisku nedostatečná

V úvahu připadají následující příčiny.

Papír je vložen nesprávně.

Řešení

Pokud se objeví vodorovné pruhy (kolmo ke směru tisku) nebo je horní či dolní část papíru rozmazaná, vložte papír správným směrem a nasuňte vodítka okrajů na okraje papíru.

➡ „Vkládání papíru do Kazeta na papír 1“ na str. 30
➡ „Vkládání papíru do Kazeta na papír 2“ na str. 34
➡ „Vkládání papíru do Zadní ot.pro pod.papíru“ na str. 38

Dráha papíru je rozmazána.

Řešení

Když se objeví svislé pruhy (vodorovně ke směru tisku) nebo je papír rozmazaný, vyčistěte dráhu papíru.

➡ „Čištění dráhy papíru v případě rozmazávání inkoustu“ na str. 108

Papír je zvlněný.

Řešení

Položte papír na rovný povrch a zkontrolujte, jestli není zkroucený. Pokud ano, narovnejte ho.

Tisková hlava se odírá o povrch papíru.

Řešení

Při tisku na tlustý papír je tisková hlava blízko povrchu papíru a papír se může odřít. V takovém případě zapněte funkci snížení odření. Jestliže zapnete tuto funkci, kvalita tisku se může zhoršit nebo se může tisk zpomalit.

❏ Ovládací panel

Na domovské obrazovce zvolte položky **Nast.** > **Nastavení tiskárny** a poté povolte funkci **Silný papír**.

❏ Windows

Klikněte na možnost **Rozšířená nastavení** na kartě **Údržba** ovladače tiskárny a poté vyberte možnost **Silný papír a obálky**.

❏ Mac OS

Vyberte **Předvolby systému** v nabídce Apple > **Tiskárny a skenery** (nebo **Tisk a skenování**, **Tisk a fax**) a potom vyberte tiskárnu. Klikněte na **Možnosti a spotřební materiál** > **Možnosti** (nebo **Ovladač**). Nastavte položku **Silný papír a obálky** na hodnotu **Zapnuto**.

Zadní strana papíru byla vytištěna dříve, než byla vysušena strana, která již byla vytištěna.

Řešení

Při ručním oboustranném tisku před opětovným vložením papíru zkontrolujte, zda je inkoust zcela suchý.

Při tisku použitím automatického oboustranného tisku je hustota tisku příliš vysoká a doba sušení je příliš krátká.

Řešení

Při používání funkce automatického oboustranného tisku a tisku dat s vysokou hustotou jako obrázky nebo grafy nastavte hustotu tisku na nižší hodnotu a prodlužte dobu sušení.

Vytištěné fotografie jsou lepkavé

Tisk byl proveden na nesprávné straně fotografického papíru.

Řešení

Ujistěte se, že tisknete na tiskovou stranu. Při tisku na nesprávnou stranu fotografického papíru je nutné vyčistit dráhu papíru.

➡ „Čištění dráhy papíru v případě rozmazávání inkoustu“ na str. 108

Obrázky nebo fotografie byly vytištěny v neočekávaných barvách

V úvahu připadají následující příčiny.

Trysky tiskové hlavy mohou být ucpané.

Řešení

Proveďte kontrolu trysek a zkontrolujte, zda nejsou trysky tiskové hlavy ucpané. Proveďte kontrolu trysek a poté vyčistěte tiskovou hlavu, je-li některá tryska tiskové hlavy ucpaná. Pokud jste tiskárnu delší dobu nepoužívali, mohlo dojít k ucpání trysek tiskové hlavy a neuvolňují se kapičky inkoustu.

➡ „Kontrola a čištění tiskové hlavy“ na str. 105

Byla použita korekce barev.

Řešení

Při tisku z ovládacího panelu nebo z ovladače tiskárny Windows je podle typu papíru ve výchozí konfiguraci použito nastavení automatického zarovnání fotografií Epson (Vylepšit fotografii). Zkuste nastavení změnit.

❏ Ovládací panel

Změňte nastavení **Vylepšit** z možnosti **Automaticky** na možnost **Osoby**, **Noční záběr** nebo **Na šířku**. Pokud změna nastavení nefunguje, vypněte výběrem možnosti **Vylepšení vypnuto** funkci **Vylepšit fotografii**.

❏ Ovladač tiskárny Windows

Na kartě **Další možnosti** vyberte položku **Vlastní** v nabídce **Korekce barev** a potom klikněte na možnost **Upřesnit**. Nastavení **Korekce scény** změňte z hodnoty **Automaticky** na jakoukoli jinou. Pokud změna nastavení nefunguje, použijte jakoukoli metodu korekce barev kromě **PhotoEnhance** v nabídce **Správa barev**.

➡ „Možnosti nabídek pro úpravu fotografií“ na str. 51
➡ „Nastavení barvy tisku“ na str. 67

Barvy na výtisku se liší od barev na displeji

Vlastnosti barev pro zobrazovací zařízení, které používáte, nebyly správně nastaveny.

Řešení

Zobrazení na zařízeních s displejem, jako jsou počítačové monitory, má určité vlastnosti. Je-li zobrazení nevyvážené, obraz na displeji nemá odpovídající jas a barvy. Upravte vlastnosti zařízení. Poté proveďte následující akce.

❏ Windows

Otevřete okno ovladače tiskárny, nastavte položku **Korekce barev** na kartě **Další možnosti** na hodnotu **Vlastní** a poté klikněte na možnost **Upřesnit**. Nastavte položku **Barevný režim** na hodnotu **EPSON Standard**.

❏ Mac OS

Otevřete dialogové okno Tisk. V místní nabídce vyberte možnost **Možnosti barev** a poté klikněte na šipku vedle možnosti **Upřesnit nastavení**. Nastavte položku **Režim** na hodnotu **EPSON Standard**.

Zobrazovací zařízení odráží vnější světlo.

Řešení

Vyhněte se přímému slunečnímu světlu a obraz kontrolujte za odpovídajícího osvětlení.

Zobrazovací zařízení má vysoké rozlišení.

Řešení

Barvy se mohou lišit od barev zobrazených na chytrých zařízeních, jako jsou chytré telefony nebo tablety s vysokým rozlišením.

Zobrazovací zařízení a tiskárna mají jiný způsob vytváření barev.

Řešení

Barvy na displeji zcela neodpovídají barvám na papíře, protože zobrazovací zařízení a tiskárna mají odlišný proces vytváření barev. Upravte vlastnosti barev tak, aby byly barvy shodné.

Nelze tisknout bez okrajů

V nastavení tisku není nastavena možnost Bez okrajů.

Řešení

V nastavení tisku zapněte možnost tisku bez okrajů. Vyberete-li typ papíru, u něhož není podporován tisk bez okrajů, nelze vybrat možnost **Bez ohraničení**. Vyberte typ papíru, u něhož je podporován tisk bez okrajů.

- Ovládací panel

  Vyberte **Bez okrajů** jako nastavení **Nast. ohraničení**.

- Windows

  Na kartě **Hlavní** ovladače tiskárny vyberte možnost **Bez ohraničení**.

- Mac OS

  Vyberte velikost papíru bez okrajů z nabídky **Velikost papíru**.

➡ „Možnosti nabídky pro nastavení papíru a tisku“ na str. 50
➡ „Papír pro tisk bez okrajů“ na str. 197

Při tisku bez okrajů jsou okraje grafiky oříznuté

Protože obraz je mírně zvětšený, vyčnívající oblast je oříznuta.

Řešení

Vyberte nižší nastavení zvětšení.

❑ Ovládací panel

Změňte nastavení **Rozšíření**.

❑ Windows

Klepněte na **Nastavení** vedle políčka **Bez ohraničení** na kartě **Hlavní** ovladače tiskárny a poté změňte nastavení.

❑ Mac OS

Změňte nastavení **Rozšíření** v nabídce **Nastavení tisku** dialogového okna tisku.

➡ „Možnosti nabídky pro nastavení papíru a tisku“ na str. 50

Poměr stran dat obrázku a velikosti papíru se liší.

Řešení

Pokud se liší poměr stran dat obrázku a velikosti papíru, bude delší strana obrázku oříznuta, pokud přesahuje mimo dlouhou stranu papíru.

Výtisk má nesprávnou polohu, velikost nebo okraje

V úvahu připadají následující příčiny.

Papír je vložen nesprávně.

Řešení

Vložte papír ve správném směru a posuňte vodítko okraje k okraji papíru.

➡ „Vkládání papíru do Kazeta na papír 1“ na str. 30
➡ „Vkládání papíru do Kazeta na papír 2“ na str. 34
➡ „Vkládání papíru do Zadní ot.pro pod.papíru“ na str. 38

Velikost papíru je nesprávně nastavena.

Řešení

Slouží k výběru odpovídajícího nastavení formátu papíru.

V aplikačním softwaru není provedeno nastavení okrajů v oblasti tisku.

Řešení

Upravte nastavení okrajů v aplikaci tak, aby se okraje nacházely v oblasti tisku.

➡ „Oblast tisku“ na str. 210

Pozice tisku fotografických samolepek je nesprávná

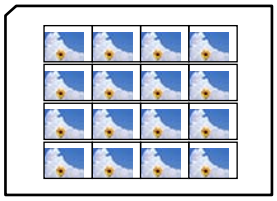

Pozici tisku je třeba upravit.

Řešení

Pozici tisku upravte v nabídce **Nast.** > **Nastavení tiskárny** > **Nálepky** na ovládacím panelu.

Pozice tisku na disk CD/DVD je nesprávná

Pozici tisku je třeba upravit.

Řešení

Pozici tisku upravte v nabídce **Nast.** > **Nastavení tiskárny** > **CD/DVD** na ovládacím panelu.

Tisknou se nesprávné nebo porušené znaky

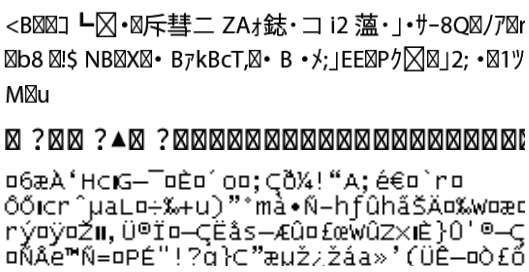

V úvahu připadají následující příčiny.

USB kabel není správně připojen.

Řešení

Řádně připojte kabel USB k tiskárně a k počítači.

Byla přijata tisková úloha, která čeká.

Řešení

Zrušte případné pozastavení tiskové úlohy.

V průběhu tisku byl počítač ručně uveden do režimu Hibernace nebo Spánku.

Řešení

V průběhu tisku neuvádějte ručně počítač do režimu **Hibernace** nebo **Spánku**. Při příštím spuštění počítače se mohou tisknout stránky se zmateným textem.

Vytištěný snímek je zrcadlově převrácený

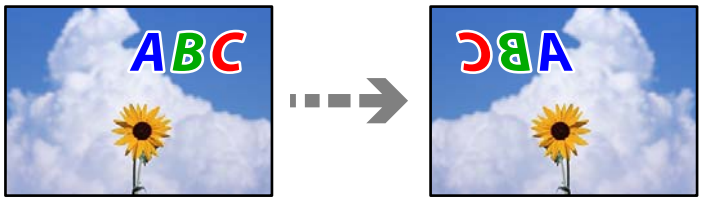

Obrázek je nastaven tak, aby se v nastavení tisku horizontálně invertoval.

Řešení

Zrušte veškerá nastavení zrcadlového snímku v ovladači tiskárny nebo v aplikaci.

- Windows

  Zrušte zaškrtnutí možnosti **Zrcadlový obraz** na kartě **Další možnosti** ovladače tiskárny.

- Mac OS

  Zrušte zaškrtnutí políčka **Zrcadlový obraz** v nabídce **Nastavení tisku** dialogového okna Tisk.

Mozaikové vzory na výtiscích

Vytiskly se snímky nebo fotografie s nízkým rozlišením.

Řešení

Při tisku snímků nebo fotografií tiskněte s využitím dat o vysokém rozlišení. Obrázky na webových stránkách mívají často nízké rozlišení, i když na displeji vypadají docela dobře. Tím může dojít ke zhoršení kvality tisku.

Kvalita kopie je nízká

V kopiích se objevují chybějící barvy, pruhy nebo neočekávané barvy

Trysky tiskové hlavy mohou být ucpané.

Řešení

Proveďte kontrolu trysek a zkontrolujte, zda nejsou trysky tiskové hlavy ucpané. Proveďte kontrolu trysek a poté vyčistěte tiskovou hlavu, je-li některá tryska tiskové hlavy ucpaná. Pokud jste tiskárnu delší dobu nepoužívali, mohlo dojít k ucpání trysek tiskové hlavy a neuvolňují se kapičky inkoustu.

➡ „Kontrola a čištění tiskové hlavy“ na str. 105

Objevují se barevné pruhy v intervalech 2.5 cm

V úvahu připadají následující příčiny.

Nastavení typu papíru neodpovídá vloženému papíru.

Řešení

Vyberte odpovídající nastavení typu papíru pro daný typ papíru, který je vložen v tiskárně.

➡ „Seznam typů papíru“ na str. 29

Kvalita tisku je nastavena na nízkou.

Řešení

Tisknete-li na obyčejný papír, použijte nastavení vyšší kvality.

Vyberte možnost **Upřesnit nastavení** > **Kvalita** a pak v každé nabídce kopírování vyberte možnost **Vysoký**.

Poloha tiskové hlavy není zarovnaná.

Řešení

Na ovládacím panelu vyberte možnost **Údržba** > **Vyrovnání hlavy** > **Vodorovné zarovnání** k zarovnání tiskové hlavy.

Rozmazané kopie, svislé pruhy nebo nesouosost

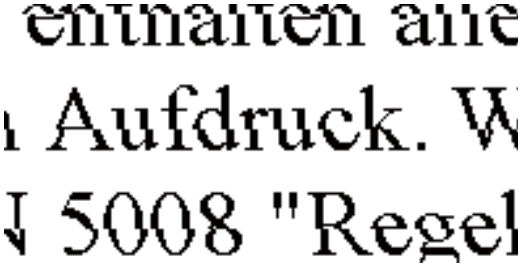

V úvahu připadají následující příčiny.

Poloha tiskové hlavy není zarovnaná.

Řešení

Na ovládacím panelu vyberte možnost **Údržba** > **Vyrovnání hlavy** > **Svislé zarovnání** k zarovnání tiskové hlavy.

Obousměrný tisk je povolen.

Řešení

Pokud se kvalita tisku nezlepší ani po zarovnání tiskové hlavy, na ovládacím panelu vyberte **Nast.** > **Nastavení tiskárny** a pak zakažte možnost **Obousměrný**.

Při obousměrném (nebo vysokorychlostním) tisku tisková hlava tiskne během pohybu oběma směry. Může tak dojít k posunu svislých čar. Zákazem tohoto nastavení se může zpomalit tisk.

Výtisk vychází jako prázdný list

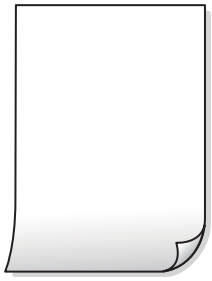

Trysky tiskové hlavy mohou být ucpané.

Řešení

Pokud jsou trysky tiskových hlav ucpané, proveďte kontrolu trysek a poté zkuste spustit Výkonné čištění.

➡ „Spuštění funkce Výkonné čištění“ na str. 106

Nastavení tisku a velikost papíru vloženého v tiskárně jsou odlišné.

Řešení

Změňte nastavení tisku podle velikosti papíru vloženého do kazety na papír. Vložte papír do kazety na papír, který odpovídá nastavení tisku.

Do tiskárny je zaváděno více listů papíru najednou.

Řešení

Pokud chcete zabránit současnému podávání více listů papíru do tiskárny, postupujte podle následujících pokynů.

➡ „Je podáno více listů papírů najednou“ na str. 149

Papír se rozmazává nebo je kvalita tisku nedostatečná

V úvahu připadají následující příčiny.

Papír je vložen nesprávně.

Řešení

Pokud se objeví vodorovné pruhy (kolmo ke směru tisku) nebo je horní či dolní část papíru rozmazaná, vložte papír správným směrem a nasuňte vodítka okrajů na okraje papíru.

➡ „Vkládání papíru do Kazeta na papír 1“ na str. 30
➡ „Vkládání papíru do Kazeta na papír 2“ na str. 34
➡ „Vkládání papíru do Zadní ot.pro pod.papíru“ na str. 38

Dráha papíru je rozmazána.

Řešení

Když se objeví svislé pruhy (vodorovně ke směru tisku) nebo je papír rozmazaný, vyčistěte dráhu papíru.

➡ „Čištění dráhy papíru v případě rozmazávání inkoustu“ na str. 108

Papír je zvlněný.

Řešení

Položte papír na rovný povrch a zkontrolujte, jestli není zkroucený. Pokud ano, narovnejte ho.

Tisková hlava se odírá o povrch papíru.

Řešení

Pokud jsou výtisky při kopírování silného papíru špinavé, povolte možnost **Silný papír** v nabídce **Nast.** > **Nastavení tiskárny** na ovládacím panelu. Jestliže zapnete tuto funkci, kvalita kopírování se může zhoršit nebo se může zpomalit.

Kopírované fotografie jsou lepkavé

Kopie byla vytvořena na nesprávné straně fotografického papíru.

Řešení

Ujistěte se, že kopírujete na tiskovou stranu. Pokud jste omylem zkopírovali na nesprávnou stranu fotografického papíru, je nutné vyčistit dráhu papíru.

➡ „Čištění dráhy papíru v případě rozmazávání inkoustu“ na str. 108

Nelze kopírovat bez okrajů

V nastavení tisku není nastavena možnost Bez okrajů.

Řešení

Na ovládacím panelu vyberte **Různé výtisky** > **Různé kopie** > **Kopírovat/obnovit fotografie** > **Nast. ohraničení** > **Bez okrajů**. Pokud vyberete papír, který nepodporuje tisk bez okrajů, nelze nastavení bez okrajů povolit. Vyberte typ papíru, u něhož je podporován tisk bez okrajů.

➡ „Papír pro tisk bez okrajů“ na str. 197

Při kopírování bez okrajů jsou okraje obrázku oříznuty

Protože obraz je mírně zvětšený, vyčnívající oblast je oříznuta.

Řešení

Vyberte nižší nastavení zvětšení.

❑ Kopírování fotografií

Na ovládacím panelu vyberte možnost **Různé výtisky** > **Různé kopie** > **Kopírovat/obnovit fotografie** > **Nast. ohraničení** > **Bez okrajů** a potom změňte nastavení **Rozšíření**.

❑ Bezokrajové kopírování

Na ovládacím panelu vyberte možnost **Různé výtisky** > **Různé kopie** > **Kopírovat bez okrajů** > **Upřesnit nastavení** > **Rozšíření** a potom změňte nastavení.

Kopie mají nesprávnou polohu, velikost nebo okraje

V úvahu připadají následující příčiny.

Papír je vložen nesprávně.

Řešení

Vložte papír ve správném směru a posuňte vodítko okraje k okraji papíru.

➡ „Vkládání papíru do Kazeta na papír 1“ na str. 30
➡ „Vkládání papíru do Kazeta na papír 2“ na str. 34
➡ „Vkládání papíru do Zadní ot.pro pod.papíru“ na str. 38

Předlohy nejsou správně vloženy.

Řešení

❑ Zkontrolujte, zda je originál umístěn správně proti zarovnávacím značkám.

❑ Pokud chybí okraj skenovaného originálu, posuňte originál mírně od okraje skla skeneru.

➡ „Vkládání předloh“ na str. 44

Na skle skeneru je prach nebo skvrny.

Řešení

Sklo skeneru a kryt dokumentů vyčistěte měkkým, suchým a čistým hadříkem. Pokud jsou na předlohách na skle prach nebo skvrny, může se oblast kopírování rozšířit tak, že bude tyto nečistoty zahrnovat, což může vést k nesprávné poloze při kopírování nebo k malým snímkům.

➡ „Čištění Sklo skeneru“ na str. 109

Velikost papíru je nesprávně nastavena.

Řešení

Slouží k výběru odpovídajícího nastavení formátu papíru.

Pozice kopírování na disk CD/DVD je nesprávná

V úvahu připadají následující příčiny.

Pozici tisku je třeba upravit.

Řešení

Na ovládacím panelu vyberte možnost **Nast.** > **Nastavení tiskárny** > **CD/DVD** a nastavte pozici tisku.

Na skle skeneru je prach nebo skvrny.

Řešení

Sklo skeneru a kryt dokumentů vyčistěte měkkým, suchým a čistým hadříkem. Pokud jsou na předlohách na skle prach nebo skvrny, může se oblast kopírování rozšířit tak, že bude tyto nečistoty zahrnovat, což může vést k nesprávné poloze při kopírování nebo k malým snímkům.

➡ „Čištění Sklo skeneru“ na str. 109

Na kopírovaném snímku se objevují nerovnoměrné barvy, šmouhy, tečky nebo rovné čáry

V úvahu připadají následující příčiny.

Dráha papíru je znečištěna.

Řešení

Vložte a vysuňte papír bez tisku. Tím vyčistíte dráhu papíru.

➡ „Čištění dráhy papíru v případě rozmazávání inkoustu“ na str. 108

Na předlohách nebo na skle skeneru je prach nebo nečistoty.

Řešení

Odstraňte veškerý prach nebo nečistoty, které ulpívají na předlohách, a vyčistěte sklo skeneru.

➡ „Čištění Sklo skeneru“ na str. 109

Předloha byla natlačena příliš velkou silou.

Řešení

Pokud na ni budete tlačit, mohou se na výsledném dokumentu objevit šmouhy nebo skvrny nebo může být rozmazaný.

Na předlohu ani na kryt dokumentů příliš netlačte.

Nastavení hustoty kopírování je příliš vysoké.

Řešení

Snižte nastavení hustoty kopírování.

➡ „Možnosti nabídky pro kopírování“ na str. 86

Na zkopírovaném obraze se objevuje vzor moaré (křížové šrafování)

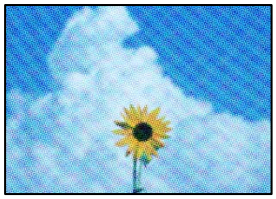

Pokud je originál vytištěný dokument, například časopis nebo katalog, zobrazí se tečkovaný vzor moaré.

Řešení

Změňte nastavení zmenšení a zvětšení. Pokud se objeví vzor moaré, umístěte předlohu v mírně odlišném úhlu.

➡ „Možnosti nabídky pro kopírování“ na str. 86

Na zkopírovaném obraze je vidět obraz z rubové strany předlohy

V úvahu připadají následující příčiny.

Při skenování tenkých předloh lze snímky na zadní straně skenovat současně.

Řešení

Umístěte předlohu na sklo skeneru a položte přes ni kus černého papíru.

Nastavení hustoty kopírování je příliš vysoké.

Řešení

Snižte nastavení hustoty kopírování.

➡ „Možnosti nabídky pro kopírování“ na str. 86

Více předloh je zkopírováno na jeden list

Mezera mezi předlohami je příliš malá.

Řešení

Když na sklo skeneru umístíte více předloh za účelem odděleného kopírování a předlohy se zkopírují na jeden list, umístěte je nejméně 5 mm od sebe. Jestliže problém přetrvává, umístěte vždy jen jednu předlohu.

Problémy s naskenovaným obrazem

V naskenovaném obrázku se objevují nerovnoměrné barvy, špína, skvrny atd.

Na předlohách nebo na skle skeneru je prach nebo nečistoty.

Řešení

Odstraňte veškerý prach nebo nečistoty, které ulpívají na předlohách, a vyčistěte sklo skeneru.

➡ „Čištění Sklo skeneru“ na str. 109

Předloha byla natlačena příliš velkou silou.

Řešení

Pokud na ni budete tlačit, mohou se na výsledném dokumentu objevit šmouhy nebo skvrny nebo může být rozmazaný.

Na předlohu ani na kryt dokumentů příliš netlačte.

V pozadí naskenovaných obrazů se objeví offset

Při skenování tenkých předloh lze snímky na zadní straně skenovat současně.

Řešení

Při skenování ze skla skeneru položte přes předlohu černý papír nebo stolní podložku.

Nelze skenovat správnou oblast

Předlohy nejsou správně vloženy.

Řešení

- ❑ Zkontrolujte, zda je originál umístěn správně proti zarovnávacím značkám.
- ❑ Pokud chybí okraj skenovaného originálu, posuňte originál mírně od okraje skla skeneru.

➡ „Vkládání předloh“ na str. 44

Na skle skeneru je prach nebo nečistoty.

Řešení

Odstraňte veškeré nečistoty nebo prach ze skla skeneru a krytu dokumentů. Pokud se okolo originálu nachází nečistoty nebo prach, rozsah skenování se rozšíří tak, aby je zachytil.

➡ „Čištění Sklo skeneru“ na str. 109

Při skenování více předloh pomocí aplikace Epson ScanSmart není dostatečná mezera mezi předlohami.

Řešení

Když na sklo skeneru chcete umístit několik předloh, ujistěte se, že je mezi nimi mezera o velikosti nejméně 20 mm (0,8 pal.).

➡ „Skenování více fotografií najednou“ na str. 100

Nelze vyřešit problém s naskenovaným snímkem

Pokud jste vyzkoušeli všechna řešení a problém nevyřešili, zkontrolujte následující.

Vyskytly se problémy s nastavením softwaru pro skenování.

Řešení

Pomocí nástroje Epson Scan 2 Utility inicializujte nastavení ovladače skeneru.

Poznámka:
Epson Scan 2 Utility je aplikace dodávaná se softwarem skeneru.

1. Spusťte nástroj Epson Scan 2 Utility.
   - ❑ Windows 10
     Klikněte na tlačítko Start a potom vyberte možnost **EPSON** > **Epson Scan 2 Utility**.
   - ❑ Windows 8.1/Windows 8
     Zadejte název aplikace do ovládacího tlačítka Hledat a poté vyberte zobrazenou ikonu.
   - ❑ Windows 7/Windows Vista/Windows XP
     Klikněte na tlačítko Start a vyberte položku **Všechny programy** nebo **Programy** > **EPSON** > **EPSON Scan 2** > **Epson Scan 2 Utility**.
   - ❑ Mac OS
     Zvolte **Přejít** > **Aplikace** > **Software Epson** > **Epson Scan 2 Utility**.
2. Vyberte kartu **Jiné**.
3. Klikněte na možnost **Reset**.

Jestliže ani tato inicializace problém nevyřeší, odinstalujte a znovu nainstalujte software skeneru.

➡ „Samostatná instalace aplikací“ na str. 116

Nelze vybrat typ papíru nebo zdroj papíru v ovladači tiskárny

Není nainstalován originální ovladač tiskárny Epson.

Pokud není nainstalován originální ovladač tiskárny Epson (EPSON XXXXX), jsou dostupné funkce omezené. Doporučujeme používat originální ovladač tiskárny společnosti Epson.

Související informace

➡ „Kontrola, zda je nainstalován originální ovladač tiskárny Epson — Windows“ na str. 117

➡ „Kontrola, zda je nainstalován originální ovladač tiskárny Epson — Mac OS“ na str. 118

Zpráva se zobrazí na LCD obrazovce

Pokud se na obrazovce LCD zobrazí chybová zpráva, problém vyřešte podle pokynů na obrazovce nebo s využitím níže uvedených řešení.

Chybová hlášení	Řešení
Kombinace adresy IP a masky podsítě není platná. Další podrobnosti viz dokumentace.	Zadejte správnou IP adresu nebo výchozí bránu. Požádejte o pomoc osobu, která prováděla nastavení sítě.
Dochází inkoust.	Můžete pokračovat v tisku, dokud nebudete vyzváni k výměně inkoustových kazet. Pozor: pokud dojde inkoust v některé inkoustové kazetě, tiskárna nemůže tisknout. Co nejdříve si připravte nové kazety. Když dochází černý inkoust a zbývá dostatek barevného inkoustu, viz následující. „Funkce Pokračovat v tisku k šetření černého inkoustu (pouze pro Windows)“ na str. 183
Dochází inkoust v kazetě/kazetách. Tisková úloha se nemusí vytisknout celá.	Vyberte možnost **Pokračovat v tisku** nebo **Vyměnit před tiskem**. Když vyberete možnost **Pokračovat v tisku**, tiskárna může přestat tisknout, což znamená, že je čas vyměnit inkoustovou kazetu. V tomto případě se řiďte řešeními níže. ❏ V případě selhání tisku a vysunutí papíru Vyberte možnost **Ne, zrušit tisk** a pak vyměňte kazetu. Pokud vyberete možnost **Ano, nahradit nyní**, bude tisk pokračovat po výměně kazety a bude spotřebován další papír. ❏ V případě, že se papír nevysune Vyberte možnost **Ano, nahradit nyní** a pak vyměňte kazetu. Tisk se obnoví po výměně kazety, ale barva se může mírně lišit. Chcete-li této situaci předejít, vyberte možnost **Ne, zrušit tisk**. Když se tiskárna během kopírování zastaví a uvede, že nastal čas vyměnit kazetu, originál na skle skeneru se může při otevření a zavření jednotky skeneru při výměně kazety posunout. Umístěte předlohu zarovnáním s rohovou značkou na skle skeneru a pak začněte kopírovat.

Chybová hlášení	Řešení
Je třeba vyměnit následující inkoustové kazety.	Aby byla zajištěna maximální kvalita tisku a ochrana tiskové hlavy, zůstává v kazetě bezpečnostní rezerva inkoustu, když tiskárna oznamuje, že je čas na výměnu kazety. Vyměňte kazetu, jakmile se zobrazí výzva, abyste tak učinili. „Výměna inkoustových kazet“ na str. 180 Když při tisku z počítače dojde barevný inkoust a ještě zbývá černý inkoust, viz následující. „Dočasný tisk černým inkoustem“ na str. 181
Úpravy jsou zrušeny. Došlo k problému s tryskami tiskové hlavy. Podrobnosti viz dokumentace.	Pokud se kvalita tisku nezlepší po zopakování kontroly trysek a čištění hlavy 3krát, počkejte alespoň 12 hodin bez tisku, znovu proveďte kontrolu trysek a potom v případě potřeby zopakujte čištění hlavy. Doporučujeme vypnout tiskárnu pomocí tlačítka ⏻. Pokud se kvalita tisku nezlepšila, spusťte Výkonné čištění. Pokud se kvalita tisku po spuštění funkce Výkonné čištění nezlepší, přestaňte alespoň 12 hodin tisknout a poté proveďte znovu kontrolu trysek. V závislosti na vytištěném vzoru znovu spusťte Vyčistěte tiskovou hlavu nebo Výkonné čištění. Pokud se ani poté kvalita tisku nezlepší, kontaktujte podporu společnosti Epson.
Přejděte na následující nebo vyhledejte podrobnosti v dokumentaci. Po potvrzení vyberte [Potvrzeno].	Pokud nelze skenovat QR kód, připojte se k chytrému zařízení. Další podrobnosti naleznete v následujícím textu. „Vytvoření nastavení pro připojení k inteligentnímu zařízení“ na str. 120
Nelze rozpoznat Inkoustová kazeta. Vyberte „Další“ a odstraňte chybu.	❏ Inkoustová kazeta není nainstalovaná správně. Jemně zatlačte všechny inkoustové kazety. Ověřte, zda zaklaply na místo. ❏ Nainstalovanou inkoustovou kazetu nelze použít s touto tiskárnou. Nahraďte inkoustovými kazetami, které jsou kompatibilní s touto tiskárnou. „Kódy inkoustových kazet“ na str. 199
Chyba komunikace. Zkontrolujte, zda je připojen počítač.	Správně připojte tiskárnu k počítači. Pokud se připojujete přes síť, podívejte se na stránku uvádějící metodu připojení k síti z počítače. Pokud se chybové hlášení zobrazuje během skenování, zkontrolujte, zda je v počítači nainstalovaná aplikace Epson ScanSmart. „Vytvoření nastavení pro připojení k počítači“ na str. 119
Zaktualizujte kořenový certifikát pro používání služeb cloud.	Spusťte položku Web Config a poté aktualizujte kořenový certifikát. „Spuštění nástroje Web Config ve webovém prohlížeči“ na str. 202
Chcete-li tuto funkci používat, nainstalujte software do počítače. Další podrobnosti viz dokumentace.	Nainstalujte nástroj Epson ScanSmart do počítače. „Samostatná instalace aplikací“ na str. 116
Když není nalezen počítač, zkontrolujte následující. - Spojení mezi tiskárnou a počítačem (USB nebo síťové) - Instalace nezbytného softwaru - Napájení počítače - Nastavení brány firewall atd. - Znovu vyhledejte Další podrobnosti viz dokumentace.	Ujistěte se, že je počítač správně připojen. „Kontrola stavu připojení“ na str. 145 Zkontrolujte, zda je v počítači nainstalovaná aplikace Epson ScanSmart. „Samostatná instalace aplikací“ na str. 116

Chybová hlášení	Řešení
Zkontrolujte, zda jsou nastavení portů tiskárny (například IP adresa) nebo ovladače tiskárny správná podle počítače.	Klikněte na možnost **Tisková fronta** na kartě **Údržba** ovladače tiskárny. Zkontrolujte, že je v dialogu **Vlastnosti** > **Port** v nabídce **Tiskárna** správně zvolen port tiskárny, jak je uvedeno níže. Zvolte „**USBXXX**“ pro připojení USB nebo „**EpsonNet Print Port**“ pro kontrolu, zda je v síťovém připojení nainstalován ovladač tiskárny.
Zkontrolujte, zda jsou nastavení portů nebo ovladače tiskárny správná podle počítače. Detaily viz dokumentace.	
Konfigurace papíru je nastaveno na Vypnuto. Některé funkce nemusí být dostupné. Podrobnosti viz dokumentace.	Pokud je nastavení **Konfigurace papíru** deaktivováno, nelze použít AirPrint.
Připojené paměťové zařízení nelze použít. Podrobnosti viz dokumentace.	Použijte paměťové zařízení podporované produktem. „Specifikace paměťových zařízení“ na str. 214
Skončila životnost ink. podložky pro tisk bez okrajů. Tuto součást nemůže uživatel vyměnit vlastními silami. Kontaktujte podporu Epson.	Kontaktujte společnost Epson nebo servisní středisko společnosti Epson, aby provedli výměnu podložky pro zachytávání inkoustu používanou při tisku bez okrajů*. Nejedná se o uživatelsky opravitelnou součást. Tisk bez okrajů není dostupný, ale tisk s okrajem dostupný je. „Kde najdete pomoc“ na str. 219
Blíží se konec životnosti ink. podložky pro tisk bez okrajů. Tuto součást nemůže uživatel vyměnit vlastními silami. Kontaktujte podporu Epson.	Kontaktujte společnost Epson nebo servisní středisko společnosti Epson, aby provedli výměnu podložky pro zachytávání inkoustu používanou při tisku bez okrajů*. Nejedná se o uživatelsky opravitelnou součást. Klepnutím na tlačítko **OK** obnovíte tisk. „Kde najdete pomoc“ na str. 219
Chyba tiskárny Vypněte a zapněte napájení. Pokud problém přetrvává, stiskněte „Pokračovat“.	Proveďte následující akce. 1. Otevřete jednotku skeneru a vyjměte veškerý papír nebo ochranný materiál uvnitř tiskárny. Průsvitnou fólii vyčistěte, pokud je ušpiněná. „Odstranění uvízlého papíru“ na str. 173 „Čištění průsvitné fólie“ na str. 110 2. Zavřete jednotku skeneru a vypněte a zapněte skener. Jestliže se chybové hlášení po vypnutí a opětovném zapnutí napájení zobrazuje i nadále, obraťte se na podporu společnosti Epson. „Kde najdete pomoc“ na str. 219
Během ukládání došlo k chybě. Zkontrolujte a případně změňte paměťové zařízení.	Může dojít k poškození externích paměťových zařízení, například paměťové karty. Zkontrolujte, zda je zařízení k dispozici. „Specifikace paměťových zařízení“ na str. 214
Nelze rozpoznat médium. Další podrobnosti o médiu viz dokumentace	Použijte paměťové zařízení podporované produktem. „Specifikace paměťových zařízení“ na str. 214
Uvnitř zůstává papír, protože je vložen na šířku. Vložte papír velikosti XX do XX. Stisknutím tlačítka [Dokončit] odstraňte papír uvnitř.	Do slotu zadní ot.pro pod.papíru vložte papír formátu A4 a poté klepněte na možnost **Hotovo**. Znovu vložte vyjmutý papír ve směru na výšku a zarovnejte jej s šipkou ve středu slotu zadní ot.pro pod.papíru.

Chybová hlášení	Řešení
Vložili jste do zásobníku XX následující papír?	Změňte nastavení tisku nebo vložte papír, který odpovídá nastavení tisku v kazetě na papír, a poté změňte nastavení papíru. Pokud nechcete, aby se příště tato zpráva zobrazila, vyberte možnost **Nast.** > **Funkce průvodce** a pak nastavte položku **Neshoda papíru** na hodnotu **Vyp.**.
Recovery Mode	Tiskárna byla spuštěna v režimu obnovení, protože se nezdařila aktualizace firmwaru. Pokuste se firmware aktualizovat znovu pomocí následujících kroků. 1. Připojte tiskárnu k počítači kabelem USB. (V režimu obnovení nelze aktualizovat firmware prostřednictvím síťového připojení.) 2. Další pokyny vyhledejte na místních webových stránkách společnosti Epson.

* Během některých cyklů tisku se může v podložce pro zachytávání inkoustu používané při tisku bez okrajů nahromadit velmi malé množství přebytečného inkoustu. Aby nedocházelo k úniku inkoustu z podložky, produkt je vyroben tak, aby se tisk bez okrajů zastavil, jakmile podložka dosáhne limitu. Nutnost a frekvence této činnosti se liší v závislosti na počtu stránek vytištěných pomocí funkce bezokrajového tisku. Nutnost výměny podložky neznamená, že by tiskárna přestala být funkční ve smyslu specifikace výrobku. Tiskárna rozpozná, kdy je třeba podložku vyměnit. Tento úkon však smí provádět pouze pracovník autorizovaného servisního střediska Epson. Záruka společnosti Epson se na náklady spojené s výměnou této součásti nevztahuje.

Papír se zasekl

Zkontrolujte chybu zobrazenou na ovládacím panelu, postupujte podle pokynů a odstraňte uvízlý papír včetně případných útržků. Poté odstraňte chybu. LCD obrazovka zobrazí animaci, která vám ukazuje, jak odstranit uvízlý papír.

Upozornění:

Máte-li ruku v tiskárně, nikdy se nedotýkejte tlačítek na ovládacím panelu. Pokud tiskárna začne pracovat, mohlo by dojít ke zranění. Dávejte pozor, abyste se nedotkli vyčnívajících částí, a nedošlo tak ke zranění.

Důležité:

Opatrně vyjměte uvízlý papír. Jestliže papír odstraníte prudkým pohybem, může dojít k poškození tiskárny.

Odstranění uvízlého papíru

Tento postup můžete také sledovat v Webové videopříručky. Přejděte na následující web.

https://support.epson.net/publist/vlink.php?code=VC00014

Upozornění:

- *Při otevírání nebo zavírání jednotky skeneru postupujte opatrně, abyste si nepřiskřípli prsty nebo ruku. Jinak může dojít ke zranění.*
- *Máte-li ruku v tiskárně, v žádném případě se nedotýkejte tlačítek na ovládacím panelu. Pokud tiskárna začne pracovat, mohlo by dojít ke zranění. Dávejte pozor, abyste se nedotkli vyčnívajících částí, a nedošlo tak ke zranění.*

1. Sejměte zadní kryt.

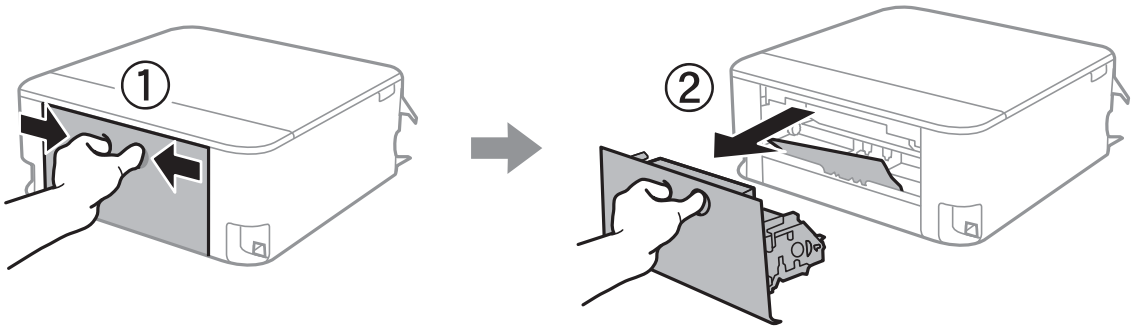

2. Odstraňte uvízlý papír.

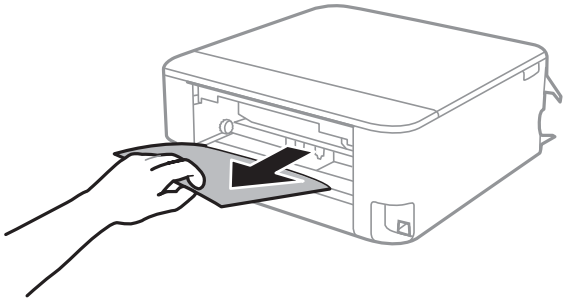

3. Odstraňte uvízlý papír z zadní kryt.

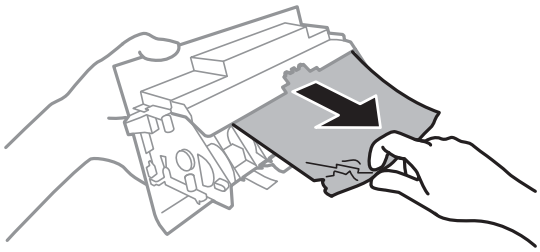

4. Vložte zadní kryt do tiskárny.

5. Zavřete kryt dokumentů a otevřete jednotku skeneru.

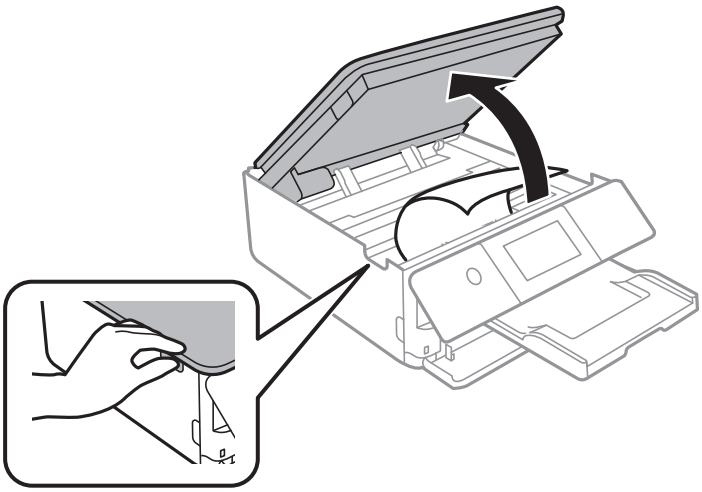

6. Odstraňte uvízlý papír.

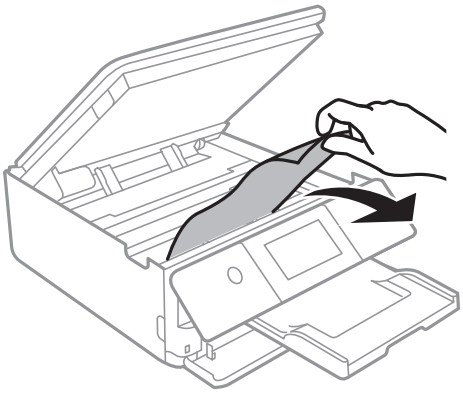

Důležité:
Nedotýkejte se plochého bílého kabelu a průsvitné fólie uvnitř tiskárny. Mohlo by to způsobit poruchu.

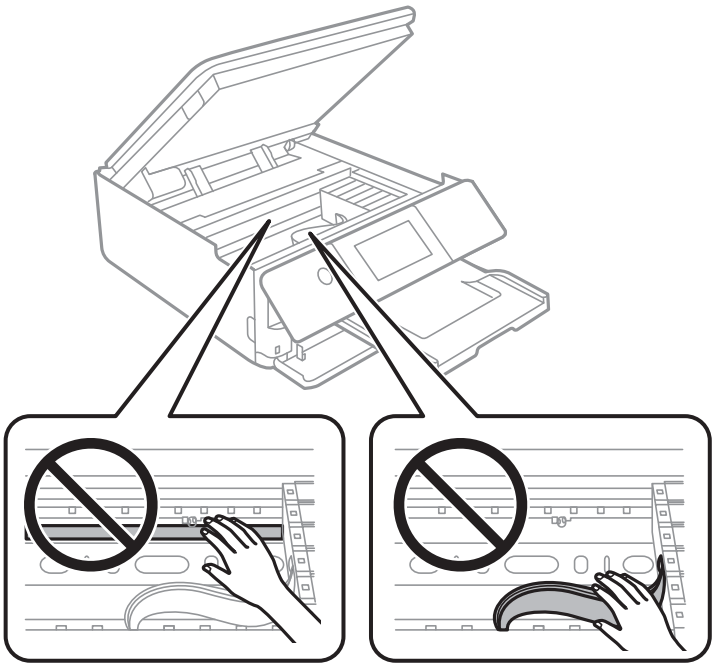

7. Zavřete jednotku skeneru.

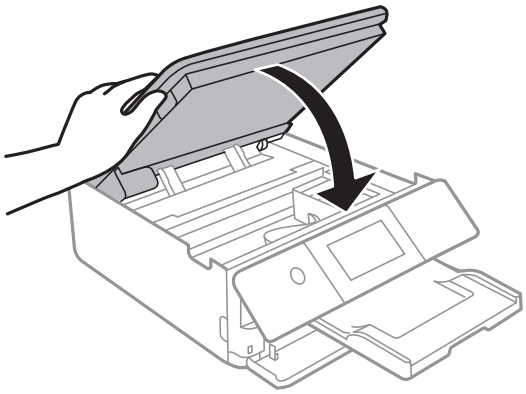

Poznámka:
Jednotka skeneru je navržena tak, aby se zavírala pomalu jako preventivní opatření proti zachycení prstů. Pokračujte v zavírání, i když pociťujete odpor.

8. Zavřete výstupní zásobník.

9. Vysuňte kazetu kazeta na papír.

   Mírně zvedněte kazetu kazeta na papír 2 a poté ji vytáhněte.

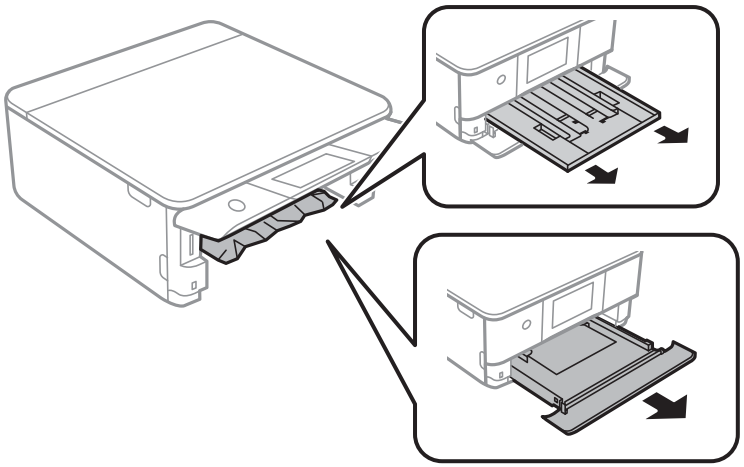

10. Odstraňte uvízlý papír.

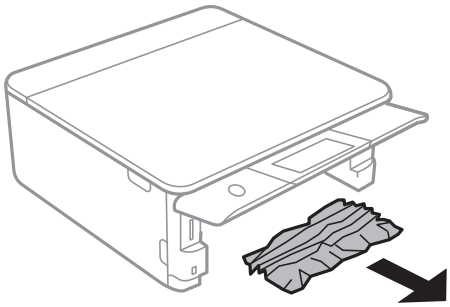

11. Zarovnejte okraje papíru a posuňte vodítka okrajů k okrajům papíru.

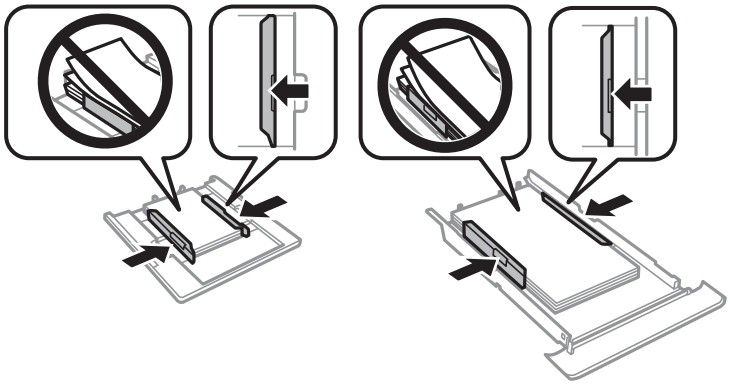

12. Vložte kazeta na papír do tiskárny.

Papír formátu vizitky se zasekl

Papír je vložen vodorovně.

Řešení

Pokud není papír formátu vizitky vysunut a zůstane v tiskárně, vložte do slotu zadní ot.pro pod.papíru papír formátu A4, aby bylo možné zaseklý papír vyjmout. Nevkládejte předlohu a spusťte kopírování. Papír bude vysunut společně s papírem formátu A4. Znovu vložte papír formátu vizitky ve směru na výšku a zarovnejte jej s šipkou ve středu slotu zadní ot.pro pod.papíru.

Zabránění uvíznutí papíru

Pokud dochází k častému uvíznutí papíru, zkontrolujte následující.

- ❏ Umístěte tiskárnu na rovný povrch a provozujte ji v doporučených podmínkách.
  „Specifikace provozního prostředí“ na str. 216
- ❏ Používejte papír podporovaný touto tiskárnou.
  „Dostupný papír a kapacita“ na str. 195
- ❏ Postupujte podle pokynů pro manipulaci s papírem.
  „Pokyny k manipulaci s papírem“ na str. 27
- ❏ Vložte papír ve správném směru a posuňte vodítko okraje k okraji papíru.
  „Vkládání papíru do Kazeta na papír 1“ na str. 30
  „Vkládání papíru do Kazeta na papír 2“ na str. 34
  „Vkládání papíru do Zadní ot.pro pod.papíru“ na str. 38
- ❏ Nevkládejte více, než je uvedený maximální počet listů pro papír.
- ❏ Pokud jste vložili více listů papíru, vkládejte listy papíru postupně.
- ❏ Zkontrolujte, zda nastavení velikosti a typu papíru odpovídají skutečné velikosti a typu papíru vloženého v tiskárně.
  „Seznam typů papíru“ na str. 29
- ❏ Vyčistěte válec v tiskárně.
  „Odstranění problémů s podáváním papíru“ na str. 103

Nyní je čas vyměnit inkoustové kazety

Bezpečnostní opatření při manipulaci s inkoustovými kazetami

Opatření při skladování inkoustu

- ❏ Inkoustové kazety ukládejte mimo přímé sluneční záření.
- ❏ Inkoustové kazety neskladujte na místě s vysokými nebo velmi nízkými teplotami.
- ❏ Pro dosažení nejlepších výsledků společnost Epson doporučuje používat inkoustové kazety před datem minimální trvanlivosti na obalu, nebo do šesti měsíců od otevření obalu, podle toho, co nastane dříve.
- ❏ Nejlepších výsledků dosáhnete uskladněním inkoustových kazet spodní stranou dolů.

- ❏ Pokud přenesete inkoustovou kazetu z chladného prostředí do teplého, nechejte ji před použitím alespoň tři hodiny ohřívat na pokojovou teplotu.
- ❏ Neotvírejte balení inkoustové kazety, dokud ji nebudete připraveni nainstalovat do tiskárny. Kazeta je vakuově balená pro zachování spolehlivosti. Ponecháte-li kazetu před použitím rozbalenou po delší dobu, je možné, že již nepůjde normálně tisknout.

Opatření pro manipulaci při výměně inkoustových kazet

- ❏ Netřeste kazetami po otevření obalu, protože může dojít k úniku inkoustu.
- ❏ Nedotýkejte se částí zobrazených na obrázku. Mohli byste tím ohrozit normální provoz tiskárny a tisk.

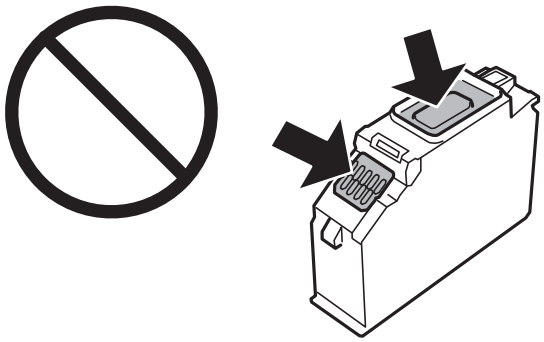

- ❏ Nainstalujte všechny inkoustové kazety. V opačném případě nebude možné tisknout.
- ❏ Inkoustové kazety nevyměňujte při vypnutém napájení. Nehýbejte tiskovou hlavou pomocí ruky, může dojít k poškození tiskárny.
- ❏ Po instalaci inkoustové kazety kontrolka napájení nadále bliká — tiskárna doplňuje inkoust. Nevypínejte tiskárnu během doplňování inkoustu. Nebude-li doplňování inkoustu dokončeno, nemusí být možné tisknout.
- ❏ Neponechávejte tiskárnu s vyjmutými inkoustovými kazetami ani nevypínejte tiskárnu během výměny kazety. Inkoust v tryskách tiskové hlavy vysychá a následně nemusí být možné tisknout.
- ❏ Dávejte pozor, aby se dovnitř držáku inkoustových kazet nedostal prach nebo jiné předměty. Cizí objekty uvnitř držáku mohou nepříznivě ovlivnit výsledky tisku nebo znemožnit tisk. Dostane-li se do držáku cizí objekt, opatrně jej vyjměte.
- ❏ Vyjmete-li kazetu z tiskárny pro pozdější použití nebo likvidaci, nezapomeňte na přívod inkoustu na kazetě opět namontovat uzávěr, aby se zabránilo vysychání inkoustu nebo aby nedošlo k potřísnění okolního prostoru inkoustem. Víčko pevně dotahujte, dokud nezacvakne na své místo.

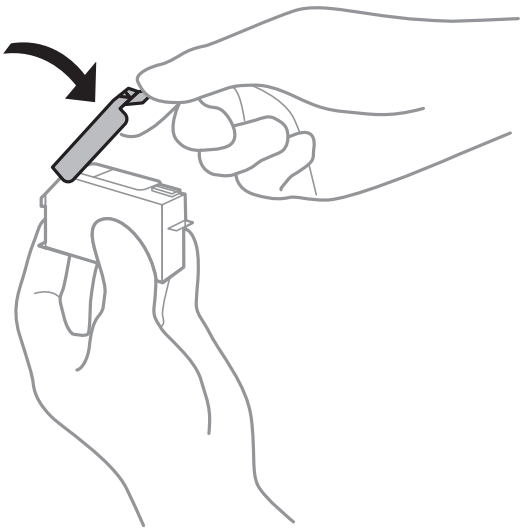

- ❏ Pokud odstraníte inkoustovou kazetu z tiskárny pro pozdější použití, společnost Epson doporučuje ji použít co nejdříve.
- ❏ Tato tiskárna používá inkoustové kazety vybavené ekologickým čipem, který sleduje určité informace, například množství zbývajícího inkoustu v jednotlivých kazetách. To znamená, že i když kazetu vyjmete z tiskárny ještě před jejím spotřebováním, můžete kazetu i nadále používat po opětovném vložení do tiskárny. Pokud však kazetu opětovně vložíte, může být spotřebováno určité množství inkoustu k zajištění provozuschopnosti tiskárny.
- ❏ Pro maximální využití inkoustu vyjměte inkoustovou kazetu pouze tehdy, když ji chcete vyměnit. Inkoustové kazety s nízkým stavem inkoustu nelze po opakovaném vložení použít.
- ❏ Aby byla zajištěna maximální kvalita tisku a ochrana tiskové hlavy, zůstává v kazetě bezpečnostní rezerva inkoustu, když tiskárna oznamuje nutnost výměny kazety. Tato rezerva není součástí uváděné kapacity.
- ❏ Nedemontujte ani nepředělávejte inkoustovou kazetu, jinak nebude možné normálně tisknout.
- ❏ Kazety dodané s tiskárnou k výměně nelze použít.
- ❏ Jakmile to bude možné, vyměňte postupně všechny požadované inkoustové kazety. Pokud najednou vyměníte dvě nebo více inkoustových kazet nebo pokud výměna trvá moc dlouho, může být spotřebováno určité množství inkoustu, aby byla zajištěna správná funkce tiskárny. Neponechávejte tiskárnu s vyjmutými inkoustovými kazetami.

Spotřeba inkoustu

- ❏ Aby byla zachována optimální výkonnost tiskové hlavy, spotřebovává se ze všech kazet při provádění údržby určité množství inkoustu. Může se spotřebovávat také po výměně inkoustových kazet nebo zapnutí tiskárny.
- ❏ Při černobílém tisku nebo tisku ve stupních šedi mohou být v závislosti na nastaveném typu papíru nebo kvalitě tisku místo černého inkoustu používány barevné inkousty. Důvodem je to, že se k vytvoření černé barvy používá směs barevných inkoustů.
- ❏ Inkoustové kazety dodávané s tiskárnou se částečně spotřebují při úvodním nastavení. Aby bylo dosaženo kvalitního tisku, tisková hlava tiskárny bude zcela naplněna inkoustem. Tento jednorázový proces spotřebovává množství inkoustu, a proto tyto kazety mohou vytisknout méně stránek ve srovnání s následnými inkoustovými kazetami.
- ❏ Uvedené hodnoty se mohou lišit v závislosti na tištěných obrazech, typu používaného papíru, frekvenci tisku a podmínkách prostředí, jako je například teplota.

Výměna inkoustových kazet

Když se zobrazí zpráva s výzvou k výměně inkoustových kazet, vyberte nabídku **Jak na** a pak se podívejte na animace zobrazené na ovládacím panelu, které vysvětlují postup výměny inkoustových kazet.

Pokud potřebujete inkoustové kazety vyměnit před tím, než dojde inkoust, vyberte možnost **Údržba** > **Výměna kazet(y)** na domovské obrazovce a postupujte podle pokynů na obrazovce. Pro zobrazení podrobností vyberte možnost **Další**.

> ⚠ ***Upozornění:***
>
> *Při otevírání nebo zavírání jednotky skeneru postupujte opatrně, abyste si nepřiskřípli prsty nebo ruku. Jinak může dojít ke zranění.*

Před výměnou inkoustových kazet si přečtěte následující související informace.

Související informace

➡ „Kódy inkoustových kazet“ na str. 199

➡ „Bezpečnostní opatření při manipulaci s inkoustovými kazetami“ na str. 178

Dočasně pokračujte v tisku bez výměny inkoustových kazet

Dočasný tisk černým inkoustem

Když dojde barevný inkoust a ještě zbývá černý inkoust, můžete použít následující nastavení a krátce pokračovat v tisku pouze černým inkoustem.

- ❏ Typ papíru: obyčejný papír, Obálka
- ❏ Barva: černobílá nebo Stupně šedi
- ❏ Bez okrajů: nevybráno
- ❏ EPSON Status Monitor 3: povoleno (při tisku z ovladače tiskárny na Windows.)

Vzhledem k tomu, že tato funkce je dostupná jen po dobu asi pěti dnů, vyměňte vypotřebovanou inkoustovou kazetu co nejdříve.

Poznámka:

- ❏ *Je-li nástroj **EPSON Status Monitor 3** zakázán, otevřete ovladač tiskárny, klikněte na tlačítko **Rozšířená nastavení** na kartě **Údržba** a vyberte možnost **Aktivovat EPSON Status Monitor 3**.*
- ❏ *Dostupná doba se liší podle podmínek používání.*

Dočasný tisk černým inkoustem — ovládací panel

1. Když se zobrazí zpráva s výzvou k nahrazení inkoustových kazet, vyberte možnost **Další**.

   Zobrazí se zpráva s oznámením, že můžete dočasně tisknout černým inkoustem.

2. Zkontrolujte zprávu a pak stiskněte tlačítko **Potvrzeno**.

3. Pokud chcete tisknout černobíle, vyberte **Ne, připom. později**.

   Probíhající úloha se zruší.

4. Teď můžete kopírovat předlohy na běžný papír černobíle. Na domovské obrazovce vyberte funkci, kterou chcete použít.

   Poznámka:
   Bezokrajové kopírování není dostupné.

Pokračujte v tisku dočasně s černým inkoustem (Windows)

Proveďte jednu z následujících akcí.

❏ Když se objeví následující okno, vyberte možnost **Tisknout černě**.

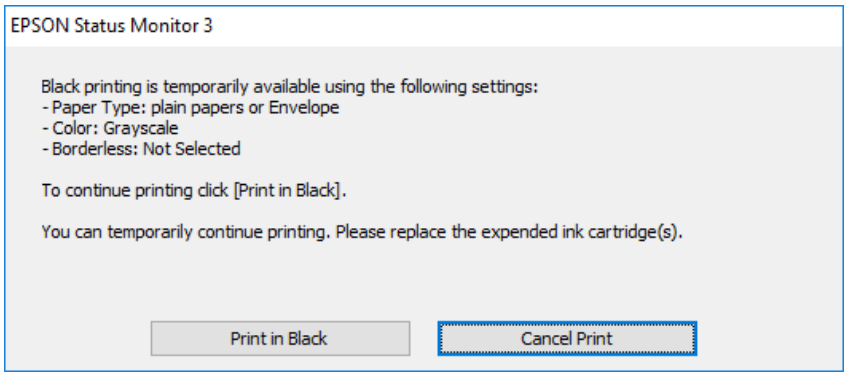

❏ Když se objeví následující okno, zrušte tisk. Potom tisk opakujte.

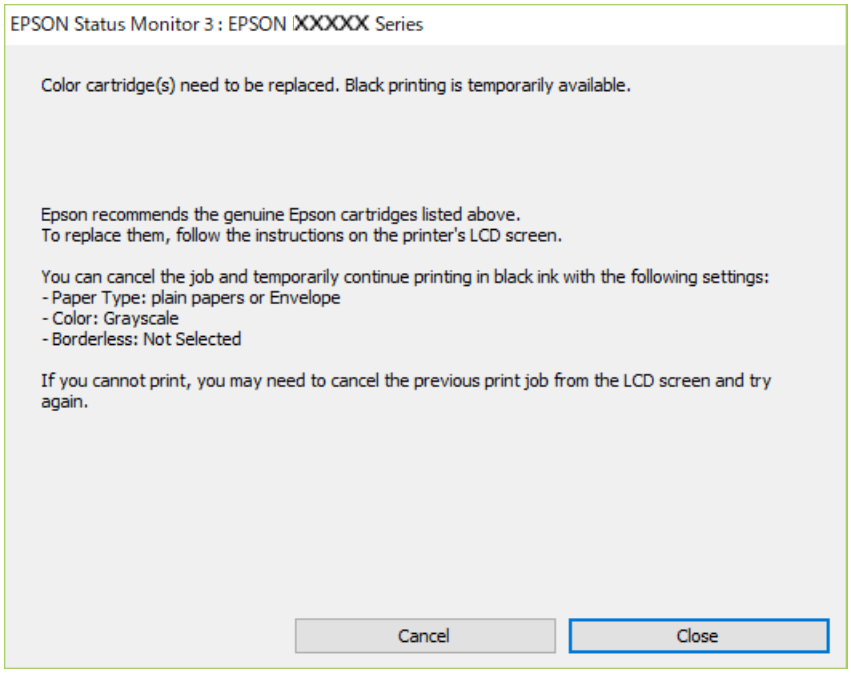

Poznámka:
Jestliže se vám nedaří zrušit tisk v počítači, použijte k tomu ovládací panel tiskárny.

Při opakování tisku postupujte podle následujících kroků.

1. Přejděte do okna ovladače tiskárny.
2. Zrušte zaškrtnutí možnosti **Bez ohraničení** na kartě **Hlavní**.
3. Vyberte možnost **Typ papíru**, která podporuje Tisknout černě.
4. Vyberte možnost **Stupně šedi**.
5. Podle potřeby nastavte další možnosti na kartách **Hlavní** a **Další možnosti** a klikněte na tlačítko **OK**.
6. Klikněte na tlačítko **Tisk**.

7. V okně, které se zobrazí, klepněte na možnost **Tisknout černě**.

Pokračujte v tisku dočasně s černým inkoustem (Mac OS)

Poznámka:
*Chcete-li tuto funkci používat v síti, připojte se pomocí softwaru **Bonjour**.*

1. Klikněte na ikonu tiskárny v nástroji **Ukotvit**.

2. Zrušte úlohu.

   Poznámka:
   Jestliže se vám nedaří zrušit tisk v počítači, použijte k tomu ovládací panel tiskárny.

3. Vyberte **Předvolby systému** v nabídce Apple > **Tiskárny a skenery** (nebo **Tisk a skenování**, **Tisk a fax**) a potom vyberte tiskárnu. Klikněte na **Možnosti a spotřební materiál** > **Možnosti** (nebo **Ovladač**).

4. Nastavte položku **Povolit dočasný ČB tisk** na hodnotu **Zapnuto**.

5. Otevřete dialogové okno Tisk.

6. V místní nabídce vyberte možnost **Nastavení tisku**.

7. V nastavení **Velikost papíru** vyberte libovolnou velikost papíru s výjimkou bezokrajových možností.

8. Vyberte typ papíru, u něhož je podporován tisk **Povolit dočasný ČB tisk** jako nastavení **Typ média**.

9. Vyberte možnost **Stupně šedi**.

10. Podle potřeby nastavte také další položky.

11. Klikněte na tlačítko **Tisk**.

Funkce Pokračovat v tisku k šetření černého inkoustu (pouze pro Windows)

Když dochází černý inkoust a zbývá dostatek barevného inkoustu, můžete použít směs barevných inkoustů, které vytvoří černý inkoust. Můžete tak dál tisknout, než si připravíte novou kazetu s černým inkoustem.

Tato funkce je dostupná pouze v případě, že v ovladači tiskárny vyberete následující nastavení.

- ❏ Typ papíru: **obyčejný papír**
- ❏ Kvalita: **Standardní**
- ❏ EPSON Status Monitor 3: povoleno

Poznámka:

- *Je-li nástroj **EPSON Status Monitor 3** zakázán, otevřete ovladač tiskárny, klikněte na tlačítko **Rozšířená nastavení** na kartě **Údržba** a vyberte možnost **Aktivovat EPSON Status Monitor 3**.*
- *Namíchaná černá vypadá jinak, než čistá černá. Navíc je tisk pomalejší.*
- *Pro zajištění kvality tiskové hlavy se spotřebovává rovněž černý inkoust.*

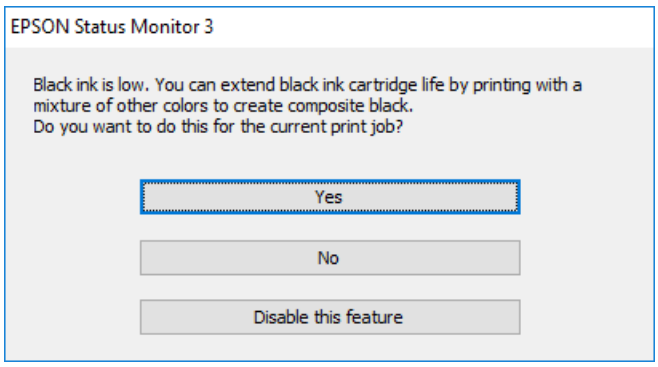

Možnosti	Popis
Ano	Vyberte tuto možnost, chcete-li k vytvoření černé barvy použít směs barevných inkoustů. Toto okno se zobrazí, až budete příště tisknout podobnou úlohu.
Ne	Vyberte tuto možnost, chcete-li dále používat zbývající černý inkoust. Toto okno se zobrazí, až budete příště tisknout podobnou úlohu.
Deaktivovat tuto funkci	Vyberte tuto možnost, chcete-li dále používat zbývající černý inkoust. Toto okno se zobrazí až ve chvíli, kdy bude v nové kazetě opět docházet černý inkoust.

Nyní je čas vyměnit krabici údržby

Pokyny pro manipulaci s krabicí údržby

Před výměnou krabice údržby si přečtěte následující pokyny.

- Nedotýkejte se zeleného čipu na boční straně údržbové sady. Mohli byste tím ohrozit normální provoz tiskárny a tisk.
- Údržbovou sadu nevyměňujte během tisku. Mohlo by dojít k úniku inkoustu.
- Nevyjímejte údržbovou kazetu a kryt s výjimkou výměny údržbové kazety — může dojít k úniku inkoustu.
- Nepoužívejte znovu údržbovou sadu, která byla vyjmuta a ponechána delší dobu odpojena. Inkoust uvnitř sady by zatvrdl a nebylo by možné nasávat další inkoust.
- Nenaklánějte údržbovou sadu, dokud není uzavřena v přiloženém igelitovém sáčku. Mohlo by dojít k úniku inkoustu.
- Údržbovou sadu neskladujte na místě s vysokými nebo velmi nízkými teplotami.
- Uchovávejte údržbovou sadu mimo přímé sluneční záření.
- Zabraňte pádu údržbové sady a nevystavujte ji silným nárazům.
- Nedotýkejte se otvorů v údržbové sadě, jelikož byste se mohli potřísnit inkoustem.

Výměna krabice údržby

V některých tiskových cyklech může krabice údržby zachytit velmi malé množství přebytečného inkoustu. Aby se předešlo úniku inkoustu z krabice údržby, zastaví tiskárna tisk, jakmile absorpční kapacita krabice údržby dosáhne limitu. Jak často je nutné tuto výměnu provádět a zda vůbec, závisí na počtu vytištěných stran, druhu tiskového materiálu a počtu provedených čisticích cyklů tiskárny.

Když se zobrazí zpráva s výzvou k výměně údržbové sady, řiďte se animacemi zobrazenými na ovládacím panelu. Nutnost výměny krabice údržby neznamená, že by tiskárna přestala být funkční ve smyslu specifikace výrobku. Záruka společnosti Epson se na náklady spojené s výměnou této součásti nevztahuje. Jedná se o součást, jejíž servis zajišťuje uživatel.

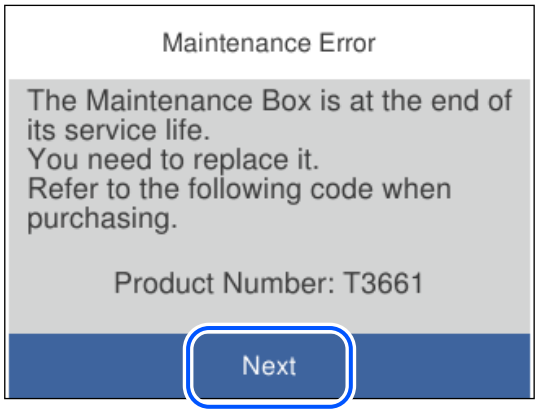

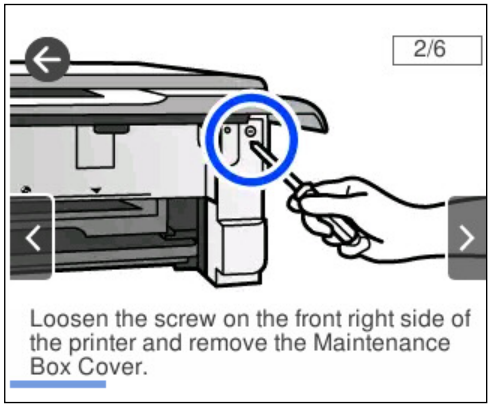

Poznámka:

- *Pokud je krabice údržby plná, nebude možné tisknout ani čistit tiskovou hlavu, dokud nebude krabice údržby vyměněna, aby nedocházelo k úniku inkoustu. Můžete však provádět různé operace, při kterých se nepoužívá inkoust, například skenování.*
- *Pokud se zobrazí následující obrazovka, díl nemůže být vyměněn uživateli. Kontaktujte podporu Epson.*

Související informace

➡ „Kód krabice údržby“ na str. 200
➡ „Pokyny pro manipulaci s krabicí údržby“ na str. 184

Nelze provozovat tiskárnu jako očekávanou

Tiskárna se nezapne nebo nevypne

Tiskárna se nezapne

V úvahu připadají následující příčiny.

Napájecí kabel není řádně zapojen do elektrické zásuvky.

Řešení

Ujistěte se, že je napájecí kabel bezpečně zapojený.

Tlačítko ⏻ nebylo stisknuto po dostatečně dlouhou dobu.

Řešení

Přidržte tlačítko ⏻ o něco déle.

Tiskárna se nezapne automaticky

Funkce Automaticky zapnout je deaktivována.

Řešení

- ❏ Vyberte možnost **Nast.** > **Základní nastavení** a poté zapněte nastavení **Automaticky zapnout**.
- ❏ Při připojování pomocí kabelu USB se ujistěte, že je kabel USB pevně připojen k tiskárně a k počítači.
- ❏ Při připojování prostřednictvím sítě se ujistěte, že je tiskárna řádně připojena k síti na domovské obrazovce tiskárny.

Tiskárna se nevypne

Tlačítko ⏻ nebylo stisknuto po dostatečně dlouhou dobu.

Řešení

Přidržte tlačítko ⏻ o něco déle. Pokud se vám stále nedaří tiskárnu vypnout, odpojte napájecí kabel. Abyste předešli vysychání tiskové hlavy, znovu tiskárnu zapněte a vypněte ji tlačítkem ⏻.

Napájení se automaticky vypne

Je povolena funkce Nastavení vypnutí nebo Časovač vypnutí.

- ❏ Vyberte možnost **Nast.** > **Základní nastavení** > **Nastavení vypnutí** > a potom deaktivujte nastavení **Vypnout při nečinnosti** a **Vypnout při odpojení**.
- ❏ Vyberte možnost **Nast.** > **Základní nastavení** a poté zakažte nastavení **Časovač vypnutí**.

Poznámka:
*Podle místa zakoupení může být vaše zařízení vybaveno funkcí **Nastavení vypnutí** nebo **Časovač vypnutí**.*

Postupy jsou příliš pomalé

Tisk je příliš pomalý

V úvahu připadají následující příčiny.

Jsou spuštěny nepotřebné aplikace.

Řešení

Ukončete všechny nepotřebné aplikace v počítači nebo chytrém zařízení.

Kvalita tisku je nastavena na vysokou.

Řešení

Snižte nastavení kvality.

Obousměrný tisk je zakázán.

Řešení

Povolte obousměrné (nebo vysokorychlostní) nastavení. Je-li toto nastavení povoleno, tisková hlava tiskne při pohybu v obou směrech, čímž se zvyšuje rychlost tisku.

❏ Ovládací panel

Povolte možnost **Obousměrný** v nabídce **Nast.** > **Nastavení tiskárny**.

❏ Windows

Na kartě **Další možnosti** ovladače tiskárny vyberte možnost **Dvousměrový tisk**.

❏ Mac OS

Vyberte **Předvolby systému** v nabídce Apple > **Tiskárny a skenery** (nebo **Tisk a skenování**, **Tisk a fax**) a potom vyberte tiskárnu. Klikněte na **Možnosti a spotřební materiál** > **Možnosti** (nebo **Ovladač**). Vyberte možnost Zapnuto jako nastavení **Vysokorychlostní tisk**.

Skrytý režim je povolen.

Řešení

Zakažte **Skrytý režim**. Rychlost tisku se zpomaluje, když tiskárna běží v **Skrytý režim**.

❏ Ovládací panel

Na domovské obrazovce zvolte

a potom vyberte možnost **Vyp.**.

❏ Windows

Na kartě **Hlavní** ovladače tiskárny nastavte položku **Skrytý režim** na hodnotu **Vypnuto**.

❏ Mac OS

Vyberte **Předvolby systému** v nabídce Apple > **Tiskárny a skenery** (nebo **Tisk a skenování**, **Tisk a fax**) a potom vyberte tiskárnu. Klikněte na **Možnosti a spotřební materiál** > **Možnosti** (nebo **Ovladač**). Nastavte položku **Skrytý režim** na hodnotu Vypnuto.

U bezdrátového směrovače mohou nastat problémy se síťovým připojením.

Řešení

Bezdrátový směrovač restartujte s ohledem na ostatní uživatele připojené k síti. Pokud se tím problém nevyřeší, umístěte tiskárnu blíže k bezdrátovému směrovači nebo si prostudujte dokumentaci dodanou s přístupovým bodem.

Tiskárna tiskne data s vysokou hustotou, například fotografie, na obyčejný papír.

Řešení

Pokud tisknete data s vysokou hustotou, například fotografie, na obyčejný papír, tisk může být pomalejší, aby byla zachována kvalita tisku. Nejedná se o závadu.

Tisk se značně zpomalí během nepřetržitého tisku

Funkce, která zabraňuje přehřátí a poškození mechanismu tiskárny, funguje.

Řešení

Můžete pokračovat v tisku. Chcete-li se vrátit k normální rychlosti tisku, ponechte tiskárnu alespoň 30 minut v nečinnosti. Pokud je vypnuté napájení, normální rychlost tisku se neobnoví.

Skenování je pomalé

Skenování ve vysokém rozlišení.

Řešení

Zkuste skenování v nižším rozlišení.

Displej LCD ztmavl

Tiskárna přešla do režimu spánku.

Řešení

Klepnutím na libovolné místo na LCD obrazovce obnovíte její předchozí stav.

Na obrazovce se zobrazí „!“ a fotografie nelze vybrat

Soubor obrázku není podporován.

Řešení

Zobrazí-li se na LCD displeji „!“, soubor obrázku není produktem podporován. Používejte soubory podporované produktem.

➡ „Specifikace podporovaných dat“ na str. 215

Název souboru je příliš dlouhý na to, aby ho tiskárna rozpoznala.

Řešení

Můžete tisknout fotografie uložením souborů s obrázky z paměťového zařízení do počítače nebo chytrého zařízení. V případě chytrých zařízení můžete tisknout pomocí Epson Smart Panel.

Sevření prstů k sobě nebo roztažení od sebe nefunguje

Tlak, kterým působíte prsty na obrazovku, není dostatečný.

Řešení

Pokud nemůžete správně používat funkce sevření prstů k sobě nebo roztažení od sebe, provádějte tyto operace při lehkém zatlačení prsty na obrazovku.

Nelze zavřít ovládací panel

Výstupní zásobník není úplně zasunutý.

Řešení

Vyberte Output Tray nebo zatlačte výstupní zásobník rukou zcela do tiskárny, až dotkne zadní části slotu a pak zavřete ovládací panel.

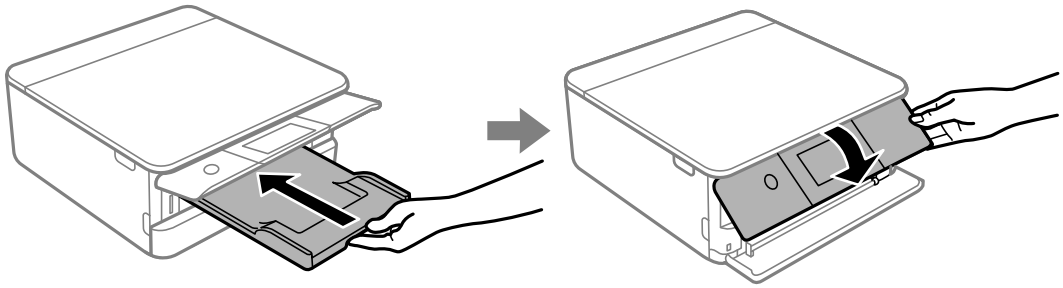

Jednotku skeneru nelze zavřít

Jednotka skeneru je navržena tak, aby se zavírala pomalu jako preventivní opatření proti zachycení prstů.

Řešení

Pokračujte v zavírání, i když pociťujete odpor.

Kryt dokumentu se uvolnil

Otevřete krytku podavače a vložte kryt dokumentu svisle s úchytkami v rovné poloze.

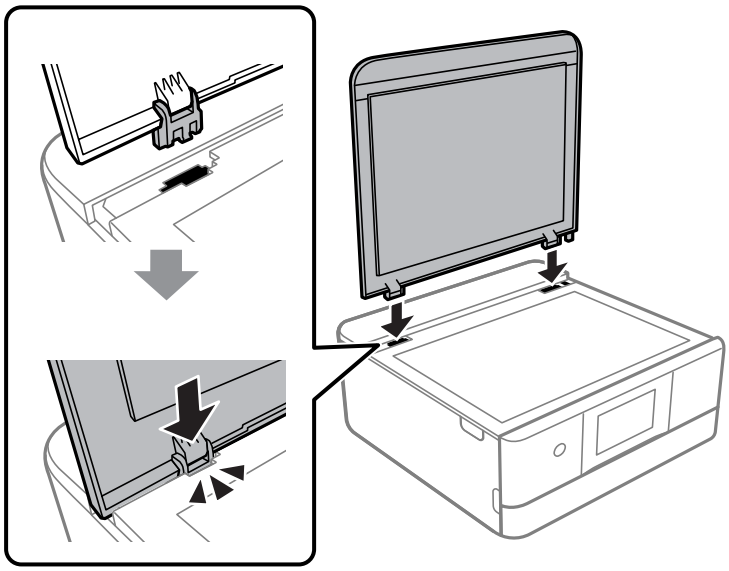

Nelze uložit data do paměťového zařízení

V úvahu připadají následující příčiny.

Používá se nepodporované paměťové zařízení.

Řešení

Použijte paměťové zařízení podporované produktem.

➡ „Specifikace podporovaných paměťových zařízení“ na str. 214

Paměťové zařízení je chráněné proti zápisu.

Řešení

Vypněte ochranu proti zápisu paměťového zařízení.

Na paměťovém zařízení není dostatek volného místa.

Řešení

Vymažte nepotřebná data nebo vložte jiné paměťové zařízení.

Provoz tiskárny je hlučný

Režim Skrytý režim je v tiskárně zakázán.

Řešení

Jestliže je provoz tiskárny příliš hlučný, povolte režim **Skrytý režim**. Povolením této funkce se sníží rychlost tisku.

❏ Ovládací panel

Na domovské obrazovce zvolte a potom vyberte možnost **Zap.**.

❏ Windows

Na kartě **Hlavní** ovladače tiskárny nastavte **Skrytý režim** na možnost **Zapnuto**.

❏ Mac OS

Vyberte **Předvolby systému** v nabídce Apple > **Tiskárny a skenery** (nebo **Tisk a skenování**, **Tisk a fax**) a potom vyberte tiskárnu. Klikněte na **Možnosti a spotřební materiál** > **Možnosti** (nebo **Ovladač**). Nastavte položku **Skrytý režim** na hodnotu Zapnuto.

Kořenový certifikát je třeba aktualizovat

Platnost kořenového certifikátu vypršela.

Řešení

Spusťte položku Web Config a poté aktualizujte kořenový certifikát.

➡ „Aplikace ke konfiguraci operací tiskárny (Web Config)“ na str. 202

Nelze provést ruční 2stranný tisk (Windows)

Nastavení EPSON Status Monitor 3 je vypnuto.

Řešení

Na kartě **Údržba** ovladače tiskárny klikněte na možnost **Rozšířená nastavení** a poté vyberte položku **Aktivovat EPSON Status Monitor 3**.

Nemusí být ovšem k dispozici, je-li k tiskárně přistupováno po síti nebo je-li používána jako sdílená tiskárna.

Nezobrazuje se nabídka Nastavení tisku (Mac OS)

Ovladač tiskárny Epson nebyl instalován správně.

Řešení

Pokud se nabídka **Nastavení tisku** nezobrazí v systému macOS Catalina (10.15) nebo novějším, macOS High Sierra (10.13), macOS Sierra (10.12), OS X El Capitan (10.11), OS X Yosemite (10.10), OS X Mavericks (10.9), ovladač tiskárny Epson není nainstalován správně. Povolte ji z následující nabídky.

V nabídce Apple > **Tiskárny a skenery** (nebo **Tisk a skenování**, **Tisk a fax**) vyberte možnost **Předvolby systému**, odeberte tiskárnu a poté tiskárnu znovu přidejte.

macOS Mojave (10.14) nemá přístup k **Nastavení tisku** v aplikacích vytvořených společností Apple, například TextEdit.

Problém nelze odstranit

Pokud nemůžete problém vyřešit po vyzkoušení všech řešení, obraťte se na podporu společnosti Epson.

Pokud nemůžete vyřešit problémy s tiskem nebo kopírováním, přečtěte si následující související informace.

Související informace

➡ „Problémy s tiskem nebo kopírováním nelze vyřešit“ na str. 192

Problémy s tiskem nebo kopírováním nelze vyřešit

Vyzkoušejte tyto problémy vyřešit tak, že začnete postupovat odshora, dokud problém nevyřešíte.

❑ Ujistěte se, že typ papíru vložený v tiskárně a typ papíru, který je nastaven v tiskárně, odpovídá nastavení typu papíru v ovladači tiskárny.

„Nastavení velikosti a typu papíru“ na str. 28

❑ Na ovládacím panelu nebo v ovladači tiskárny použijte nastavení vyšší kvality.

❑ Znovu nainstalujte inkoustové kazety již nainstalované v tiskárně.

Opětovná instalace inkoustových kazet může odstranit ucpání trysek tiskové hlavy a umožnit hladký průtok inkoustu.

Protože se však inkoust při opětovné instalaci inkoustové kazety spotřebovává, může se v závislosti na množství zbývajícího inkoustu zobrazit zpráva s výzvou k výměně inkoustové kazety.

„Nyní je čas vyměnit inkoustové kazety“ na str. 178

❑ Zarovnejte tiskovou hlavu.

„Nastavení tiskové hlavy“ na str. 107

❑ Proveďte kontrolu trysek a zkontrolujte, zda nejsou trysky tiskové hlavy ucpané.

Pokud jsou ve vzorku pro kontrolu trysek chybějící segmenty, trysky jsou pravděpodobně ucpané. Střídavě 3 krát proveďte opětovné čištění hlavy a kontrolu trysek a zkontrolujte, zda se ucpání odstranilo.

Upozorňujeme, že při čištění tiskové hlavy se spotřebovává inkoust.

„Kontrola a čištění tiskové hlavy“ na str. 105

❑ Vypněte tiskárnu, počkejte alespoň 12 hodin a poté zkontrolujte, zda se ucpání odstranilo.

Pokud je problémem ucpání, může se tento problém vyřešit tak, že na chvíli přestanete tisknout.

Při vypnuté tiskárně můžete zkontrolovat následující položky.

❑ Zkontrolujte, zda používáte originální inkoustové kazety Epson.

Zkuste použít originální inkoustové kazety Epson. Tento produkt byl navržen tak, aby upravoval barvy na základě použití originálních inkoustových kazet Epson. Použití neoriginálních inkoustových kazet může způsobit zhoršení kvality tisku.

„Kódy inkoustových kazet“ na str. 199

❑ Zkontrolujte, zda na průsvitné fólii nejsou šmouhy.

Pokud se na průsvitné fólii vyskytují šmouhy, opatrně šmouhy otřete.

„Čištění průsvitné fólie“ na str. 110

❑ Zkontrolujte, zda uvnitř tiskárny nejsou kousky papíru.

Při vyjímání papíru se nedotýkejte rukou průsvitné fólie ani papíru.

❑ Papír zkontrolujte.

Zkontrolujte, zda není papír zvlněný nebo vložen tiskovou stranou směrem nahoru.

„Pokyny k manipulaci s papírem“ na str. 27

„Dostupný papír a kapacita“ na str. 195

„Nedostupné typy papíru“ na str. 198

❏ Ujistěte se, že nepoužíváte starou inkoustovou kazetu.

Pro dosažení nejlepších výsledků společnost Epson doporučuje používat inkoustové kazety před datem minimální trvanlivosti na obalu, nebo do šesti měsíců od otevření obalu, podle toho, co nastane dříve.

❏ Pokud tiskárnu vypnete, počkejte alespoň 12 hodin a pokud se kvalita tisku ještě nezlepší, spusťte funkci Výkonné čištění.

„Spuštění funkce Výkonné čištění“ na str. 106

Pokud není možno problém vyřešit pomocí výše uvedených řešení, budete možná muset požádat o opravu. Kontaktujte podporu Epson.

Související informace

➡ „Než se obrátíte na společnost Epson“ na str. 220

➡ „Kontaktování podpory společnosti Epson“ na str. 220

Informace o výrobku

Informace o papíru. 195

Informace o spotřebním materiálu. 199

Informace o softwaru. 200

Seznam nabídek nastavení. 203

Technické údaje produktu. 209

Informace o normách a předpisech. 217

Informace o papíru

Dostupný papír a kapacita

Originální papír Epson

Společnost Epson doporučuje používat originální papír Epson, čímž dosáhnete vysoké kvality výtisků.

Poznámka:

- *Dostupnost papíru se liší podle oblasti. Aktuální informace o dostupnosti papíru ve vaší oblasti vám poskytne podpora společnosti Epson.*
- *Informace o dostupných typech papíru pro bezokrajový a oboustranný tisk naleznete v následujícím textu.*

„Papír pro tisk bez okrajů“ na str. 197

„Papír pro oboustranný tisk“ na str. 198

Papír vhodný pro tisk dokumentů

Název média	Formát	Kapacita vkládání (počet listů)		
		Kazeta na papír 1	Kazeta na papír 2	Zadní ot.pro pod.papíru
Epson Business Paper	A4	-	100	1
Epson Bright White Ink Jet Paper	A4	-	80	1

Papír vhodný pro tisk dokumentů a fotografií

Název média	Formát	Kapacita vkládání (počet listů)		
		Kazeta na papír 1	Kazeta na papír 2	Zadní ot.pro pod.papíru
Epson Photo Quality Ink Jet Paper	A4	-	80	1
Epson Double-sided Photo Quality Ink Jet Paper	A4	-	50	1
Epson Matte Paper-Heavyweight	A4	-	20	1
Epson Double-Sided Matte Paper	A4	-	1	1

Papír vhodný k tisku fotografií

Název média	Formát	Kapacita vkládání (počet listů)		
		Kazeta na papír 1	Kazeta na papír 2	Zadní ot.pro pod.papíru
Epson Ultra Glossy Photo Paper	A4, Letter	-	20	1
	13 × 18 cm (5 × 7 palců), 10 × 15 cm (4 × 6 palců)	20	20	1
Epson Premium Glossy Photo Paper	A4, Letter	-	20	1
	13 × 18 cm (5 × 7 palců), 16:9 širokoúhlý (102 × 181 mm), 10 × 15 cm (4 × 6 palců)	20	20	1
Epson Premium Semigloss Photo Paper	A4, Letter	-	20	1
	13 × 18 cm (5 × 7 palců), 10 × 15 cm (4 × 6 palců)	20	20	1
Epson Photo Paper Glossy	A4, Letter	-	20	1
	13 × 18 cm (5 × 7 palců), 10 × 15 cm (4 × 6 palců)	20	20	1

Různé další typy papíru

Název média	Formát	Kapacita vkládání (počet listů)		
		Kazeta na papír 1	Kazeta na papír 2	Zadní ot.pro pod.papíru
Epson Photo Stickers*	A6	1	1	1
Epson Iron-On Cool Peel Transfer Paper*	A4	-	1	1

* K dispozici je pouze tisk z počítače.

Komerčně dostupný papír

Poznámka:
Informace o dostupných typech papíru pro bezokrajový a oboustranný tisk naleznete v následujícím textu.

„Papír pro tisk bez okrajů“ na str. 197

„Papír pro oboustranný tisk“ na str. 198

Obyčejné papíry

Název média	Formát	Kapacita vkládání (počet listů)		
		Kazeta na papír 1	Kazeta na papír 2	Zadní ot.pro pod.papíru
Kopírovací papír Obyčejný papír*1	A4, Letter, B5, 16K (195×270 mm), A5	–	100	1
	A6, B6	20	20	1
	Legal*2, 8,5×13 palců	–	1	1
	Definováno uživatelem*2 (mm) 89 × 127 až 215,9 × 1200	–	1*3	–
	Definováno uživatelem*2 (mm) 54 × 86 až 215,9 × 1200	–	–	1

*1 Použijte zadní podávání papíru a vložte děrovaný papír.

*2 K dispozici je pouze tisk z počítače.

*3 Zadní podávání papíru použijte k vložení papíru delšího než formát Legal.

Obálka

Název média	Formát	Kapacita vkládání (obálky)		
		Kazeta na papír 1	Kazeta na papír 2	Zadní ot.pro pod.papíru
Obálka	Obálka č. 10, obálka DL, obálka C6	–	10	1

Papír pro tisk bez okrajů

Originální papír Epson

Tisk bez okrajů není k dispozici pro oboustranný tisk.

- ❏ Epson Bright White Ink Jet Paper
- ❏ Epson Photo Quality Ink Jet Paper
- ❏ Epson Double-sided Photo Quality Ink Jet Paper
- ❏ Epson Matte Paper-Heavyweight
- ❏ Epson Double-Sided Matte Paper
- ❏ Epson Ultra Glossy Photo Paper
- ❏ Epson Premium Glossy Photo Paper
- ❏ Epson Premium Semigloss Photo Paper

❏ Epson Photo Paper Glossy

Související informace

➡ „Dostupný papír a kapacita“ na str. 195

Papír pro oboustranný tisk

Originální papír Epson

Funkce pro oboustranný tisk není k dispozici pro zadní vstup podávání papíru.

❏ Epson Business Paper

❏ Epson Bright White Ink Jet Paper

❏ Epson Double-sided Photo Quality Ink Jet Paper

❏ Epson Double-Sided Matte Paper

Související informace

➡ „Dostupný papír a kapacita“ na str. 195

Komerčně dostupný papír

Funkce pro oboustranný tisk není k dispozici pro zadní vstup podávání papíru.

❏ Kopírovací papír, obyčejný papír*

* Pro automatický oboustranný tisk můžete použít velikost papíru A4, Letter, B5, 16K a uživatelsky definované velikosti papíru (102×152 až 215,9×297 mm).

Související informace

➡ „Dostupný papír a kapacita“ na str. 195

Nedostupné typy papíru

Nepoužívejte následující papíry. Při používání tohoto typu papíru dochází k uvíznutí papíru v tiskárně a rozmazání výtisku.

❏ Zvlněné papíry

❏ Roztrhané nebo oříznuté papíry

❏ Složené papíry

❏ Vlhké papíry

❏ Příliš silné nebo příliš tenké papíry

❏ Papíry s nálepkami

Nepoužívejte následující obálky. Při používání těchto typů obálky dochází k uvíznutí papíru v tiskárně a šmouhám na výtisku.

❏ Zvlněné nebo složené obálky

❏ Obálky s lepicími plochami na chlopních nebo obálky s okénky

❏ Obálky, které jsou příliš tenké
Během tisku se mohou zkroutit.

Informace o spotřebním materiálu

Kódy inkoustových kazet

Dále jsou uvedeny kódy pro originální inkoustové kazety Epson.

Ikona	BK (Black (Černá))	C (Cyan (Azurová))	M (Magenta (Purpurová))	Y (Yellow (Žlutá))	LC (Light Cyan (Světle azurová))	LM (Light Magenta (Světle purpurová))
Veverka	378 378XL*	378 378XL*	378 378XL*	378 378XL*	378 378XL*	378 378XL*

* „XL“ označuje velkou kazetu.

Pro Austrálii a Nový Zéland

BK (Black (Černá))	C (Cyan (Azurová))	M (Magenta (Purpurová))	Y (Yellow (Žlutá))	LC (Light Cyan (Světle azurová))	LM (Light Magenta (Světle purpurová))
312 312XL*1	312 312XL*	312 312XL*	312 312XL*	312 312XL*	312 312XL*

* „XL“ označuje velkou kazetu.

Společnost Epson doporučuje používat originální inkoustové kazety Epson. Společnost Epson nemůže zaručit kvalitu ani spolehlivost neoriginálního inkoustu. Při použití neoriginálního inkoustu může dojít k poškození, na něž se nebude vztahovat záruka společnosti Epson. Za určitých okolností pak může tiskárna fungovat neočekávaným způsobem. Informace o hladině neoriginálního inkoustu se nemusí zobrazit.

Poznámka:

❏ *Kódy inkoustových kazet se v různých oblastech mohou lišit. Správné kódy pro vaši oblast vám poskytne podpora společnosti Epson.*

❏ *Všechny inkoustové kazety nemusejí být k dispozici ve všech oblastech.*

❏ *Uživatelé v Evropě naleznou informace o výtěžnosti inkoustových kazet společnosti Epson na následujícím webu.*
http://www.epson.eu/pageyield

❏ *Ačkoli inkoustové kazety mohou obsahovat recyklované materiály, nemá to vliv na funkci ani výkonnost tiskárny.*

❏ *Specifikace a vzhled inkoustové kazety se mohou v rámci jejich zlepšování změnit bez předchozího upozornění.*

Kód krabice údržby

Krabici údržby si může uživatel zakoupit a sám vyměnit. Společnost Epson doporučuje používat originální krabici údržby Epson.

Níže je uveden kód pro originální krabici údržby Epson.

T3661

> ***Důležité:***
> *Po instalaci údržbové sady do tiskárny ji nelze použít v jiných tiskárnách.*

Informace o softwaru

V této části jsou uvedeny některé aplikace, které jsou k dispozici pro tuto tiskárnu. Seznam podporovaného softwaru najdete na následující webové stránce společnosti Epson nebo spusťte Epson Software Updater pro potvrzení. Můžete stahovat nejnovější aplikace.

http://www.epson.com

Související informace

➡ „Aplikace pro aktualizaci softwaru a firmwaru (Epson Software Updater)“ na str. 202

Aplikace pro tisk z počítače (Windows)

Ovladač tiskárny ovládá tiskárnu podle příkazů z aplikace. Nejlepších výsledků tisku dosáhnete nastavením ovladače tiskárny. Pomocí nástroje ovladače tiskárny můžete také zkontrolovat stav tiskárny a udržovat ji v optimálním provozuschopném stavu.

Poznámka:
*Můžete změnit jazyk ovladače tiskárny. Vyberte jazyk, který chcete použít, v nastavení **Jazyk** na kartě **Údržba**.*

Přístup k ovladači tiskárny z aplikací

Chcete-li provést nastavení platná pouze pro používanou aplikaci, konfigurujte nastavení přímo v této aplikaci.

V nabídce **Soubor** vyberte možnost **Tisk** nebo **Nastavení tisku**. Vyberte příslušnou tiskárnu a klikněte na tlačítko **Předvolby** nebo **Vlastnosti**.

Poznámka:
Operace se liší v závislosti na aplikaci. Podrobnosti najdete v nápovědě k dané aplikaci.

Přístup k ovladači tiskárny z ovládacího panelu

Chcete-li provést nastavení pro všechny aplikace, otevřete ovladač tiskárny na ovládacím panelu.

❑ Windows 10

Klikněte na tlačítko Start a vyberte položku **Systém Windows** > **Ovládací panely** > **Zobrazit zařízení a tiskárny** v části **Hardware a zvuk**. Klikněte pravým tlačítkem na tiskárnu nebo stiskněte a přidržte její ikonu a vyberte možnost **Předvolby tisku**.

❏ Windows 8.1/Windows 8

Vyberte možnost **Plocha** > **Nastavení** > **Ovládací panely** > **Zobrazit zařízení a tiskárny** v části **Hardware a zvuk**. Klikněte pravým tlačítkem na tiskárnu nebo stiskněte a přidržte její ikonu a vyberte možnost **Předvolby tisku**.

❏ Windows 7

Klikněte na tlačítko Start a vyberte položku **Ovládací panely** > **Zobrazit zařízení a tiskárny** v části **Hardware a zvuk**. Klikněte pravým tlačítkem na tiskárnu a vyberte možnost **Předvolby tisku**.

❏ Windows Vista

Klikněte na tlačítko Start a vyberte položku **Ovládací panely** > **Tiskárny** v části **Hardware a zvuk**. Klikněte pravým tlačítkem na tiskárnu a vyberte možnost **Předvolby tisku**.

❏ Windows XP

Klikněte na tlačítko Start a vyberte položku **Ovládací panely** > **Tiskárny a jiný hardware** v části **Tiskárny a faxy**. Klikněte pravým tlačítkem na tiskárnu a vyberte možnost **Předvolby tisku**.

Přístup k ovladači tiskárny pomocí ikony tiskárny na hlavním panelu

Ikona tiskárny na hlavním panelu na ploše systému je ikona zástupce pro rychlý přístup k ovladači tiskárny.

Kliknete-li na ikonu tiskárny a vyberete možnost **Nastavení tiskárny**, otevře se stejné okno nastavení tiskárny jako okno zobrazené na ovládacím panelu. Kliknete-li dvakrát na tuto ikonu, můžete zkontrolovat stav tiskárny.

Poznámka:
*Nezobrazí-li se ikona tiskárny na hlavním panelu, otevřete okno ovladače tiskárny, klikněte na tlačítko **Předvolby sledování** na kartě **Údržba** a vyberte možnost **Registrace ikony zástupce na hlavním panelu**.*

Spuštění nástroje

Přejděte do okna ovladače tiskárny. Klikněte na kartu **Údržba**.

Aplikace pro tisk z počítače (Mac OS)

Ovladač tiskárny ovládá tiskárnu podle příkazů z aplikace. Nejlepších výsledků tisku dosáhnete nastavením ovladače tiskárny. Pomocí nástroje ovladače tiskárny můžete také zkontrolovat stav tiskárny a udržovat ji v optimálním provozuschopném stavu.

Přístup k ovladači tiskárny z aplikací

Klikněte na **Nastavení stránky** nebo **Tisk** v nabídce **Soubor** vaší aplikace. V případě potřeby kliknutím na možnost **Zobrazit podrobnosti** (nebo na symbol ▼) rozbalte okno tisku.

Poznámka:
*V závislosti na používané aplikaci se **Nastavení stránky** nemusí zobrazit v nabídce **Soubor** a postup zobrazení obrazovky tisku se může lišit. Podrobnosti naleznete v nápovědě k aplikaci.*

Spuštění nástroje

Vyberte **Předvolby systému** v nabídce Apple > **Tiskárny a skenery** (nebo **Tisk a skenování**, **Tisk a fax**) a potom vyberte tiskárnu. Klikněte na **Možnosti a spotřební materiál** > **Nástroje** > **Otevřít nástroj tiskárny**.

Aplikace ke konfiguraci operací tiskárny (Web Config)

Aplikaci Web Config lze spustit ve webovém prohlížeči, například Internet Explorer a Safari, v počítači nebo chytrém zařízení. Můžete potvrdit stav tiskárny nebo měnit nastavení síťových služeb a tiskárny. Aby bylo možné aplikaci Web Config používat, připojte tiskárnu a počítač nebo zařízení ke stejné síti.

Jsou podporovány následující prohlížeče.

Microsoft Edge, Internet Explorer 8 nebo novější, Firefox*, Chrome*, Safari*

* Použijte nejnovější verzi.

Poznámka:
Prvotní hodnota hesla správce Web Config je sériové číslo tiskárny. Zkontrolujte štítek připevněný k tiskárně.

Místo připevnění štítku závisí na produktu a může být na zadní straně, otevřené boční straně krytu nebo spodní straně.

Spuštění nástroje Web Config ve webovém prohlížeči

1. Zkontrolujte IP adresu tiskárny.

   Vyberte ikonu sítě na domovské obrazovce tiskárny a poté vyberte aktivní způsob připojení a zkontrolujte adresu IP tiskárny.

   Poznámka:
   IP adresu také můžete zkontrolovat tak, že vytisknete zprávu o připojení sítě.

2. V počítači nebo chytrém zařízení spusťte webový prohlížeč a potom zadejte IP adresu tiskárny.

   Formát:

   IPv4: http://IP adresa tiskárny/

   IPv6: http://[IP adresa tiskárny]/

   Příklady:

   IPv4: http://192.168.100.201/

   IPv6: http://[2001:db8::1000:1]/

   Poznámka:
   Použitím chytrého zařízení můžete rovněž spustit nástroj Web Config z obrazovky informací o produktu aplikace Epson Smart Panel.

   Vzhledem k tomu, že tiskárna používá při přístupu k protokolu HTTPS certifikát s vlastním podpisem, při spuštění aplikace Web Config se v prohlížeči zobrazí varování; to neznamená problém a lze jej bezpečně ignorovat.

Aplikace pro aktualizaci softwaru a firmwaru (Epson Software Updater)

Epson Software Updater je aplikace, která instaluje nový software a aktualizuje firmware přes internet. Pokud chcete pravidelně kontrolovat informace o aktualizacích, můžete nastavit interval kontroly aktualizací v nastavení automatických aktualizací v aplikaci Epson Software Updater.

Spuštění v systému Windows

❏ Windows 10

Klikněte na tlačítko Start a potom vyberte možnost **EPSON Software** > **Epson Software Updater**.

❏ Windows 8.1/Windows 8

Zadejte název aplikace do ovládacího tlačítka Hledat a poté vyberte zobrazenou ikonu.

❏ Windows 7/Windows Vista/Windows XP

Klikněte na tlačítko Start a vyberte položku **Všechny programy** (nebo **Programy**) > **EPSON Software** > **Epson Software Updater**.

Poznámka:
*Nástroj Epson Software Updater můžete také spustit, kliknete-li na ikonu tiskárny na hlavním panelu na ploše a poté vyberete možnost **Aktualizace softwaru**.*

Spuštění v systému Mac OS

Zvolte položku **Přejít** > **Aplikace** > **Epson Software** > **Epson Software Updater**.

Související informace

➡ „Samostatná instalace aplikací“ na str. 116

Seznam nabídek nastavení

Na domovské obrazovce tiskárny vyberte možnost **Nast.** a proveďte různá nastavení.

Stav spotřebního mat.

Vyberte nabídky na ovládacím panelu, jak je popsáno dále.

Nast. > **Stav spotřebního mat.**

Zobrazí přibližnou hladinu inkoustu a dobu životnosti krabice údržby.

Když se zobrazí symbol , dochází inkoust nebo je krabice údržby téměř plná. Když se zobrazí symbol , je nutné položku vyměnit, protože došel inkoust nebo je krabice údržby plná.

Pomocí této obrazovky můžete vyměnit inkoustové kazety nebo vytisknout informace o stavu spotřebního materiálu.

Související informace

➡ „Výměna inkoustových kazet“ na str. 180

Základní nastavení

Vyberte nabídky na ovládacím panelu, jak je popsáno dále.

Nast. > **Základní nastavení**

Zvuk:

Nastavte hlasitost.

Spořič obrazovky:

Pokud chcete po uplynutí tříminutového časového intervalu bez provedení operací zobrazit prezentaci z fotografií, vyberte možnost **Data paměťové karty**.

Jas LCD:

Slouží k úpravě jasu LCD obrazovky.

Automaticky zapnout:

Pokud vyberete možnost **Zapnuto**, tiskárna se automaticky zapne, pokud přijme přes připojení USB nebo síťové připojení tiskovou úlohu nebo úlohu skenování. Trochu se zvýší spotřeba elektrické energie v pohotovostním režimu ve srovnání se stavem, kdy je tiskárna vypnutá.

Pokud chcete, aby se tiskárna po dokončení úlohy tisku nebo skenování a uplynutí časového intervalu, kdy nebyla provedena žádná akce, automaticky vypnula, použijte nastavení **Časovač vypnutí**. Tato funkce je užitečná při tisku ze vzdáleného umístění, například z internetu.

Časovač vypnutí:

Podle místa zakoupení může být váš produkt vybaven touto funkcí nebo funkcí **Nastavení vypnutí**.

Pomocí tohoto nastavení lze tiskárnu automaticky vypnout, když se po určitou dobu nepoužívá. Čas, po jehož uplynutí bude tiskárna vypnuta, můžete upravit. Každé prodloužení bude mít vliv na energetickou účinnost produktu. Před provedením každé změny berte ohled na životní prostředí.

Nastavení vypnutí:

Podle místa zakoupení může být váš produkt vybaven touto funkcí nebo funkcí **Časovač vypnutí**.

❏ Vypnout při nečinnosti

Pomocí tohoto nastavení lze tiskárnu automaticky vypnout, když se po určitou dobu nepoužívá. Každé prodloužení bude mít vliv na energetickou účinnost produktu. Před provedením každé změny berte ohled na životní prostředí.

❏ Vypnout při odpojení

Když vyberete toto nastavení, tiskárna se vypne po 30 minutách, když jsou odpojeny všechny porty včetně portu USB. V některých oblastech nemusí být tato funkce dostupná.

Časovač vyp.:

Slouží k nastavení doby pro přechod do režimu spánku (režimu úspory energie), když tiskárna neprovede žádnou akci. Po uplynutí této doby LCD obrazovka zhasne.

Jazyk/Language:

Slouží k výběru jazyka LCD obrazovky.

Barva pozadí:

Umožňuje změnit barvu pozadí LCD obrazovky.

Vymaz vše nast:

Slouží k resetování nastavení **Základní nastavení** na výchozí hodnoty.

Související informace

➡ „Úspora energie“ na str. 115

Nastavení tiskárny

Vyberte nabídky na ovládacím panelu, jak je popsáno dále.

Nast. > **Nastavení tiskárny**

Nastavení zdroje papíru:

Nastavení papíru:

Slouží k výběru velikosti a typu papíru vloženého do zdroje papíru. U velikosti a typu papíru můžete zadat nastavení **Nast oblíb pap**.

Konfigurace papíru:

Pokud vyberete možnost **Zap.**, po vložení papíru do zdroje papíru se po výběru možnosti **Nast.** > **Nastavení tiskárny** > **Nastavení zdroje papíru** > **Nastavení papíru** automaticky zobrazí obrazovka nastavení papíru. Pokud zakážete tuto funkci, nebude možné tisknout pomocí technologie AirPrint z telefonu iPhone, iPad nebo ze zařízení iPod touch.

CD/DVD:

Slouží k úpravě pozice tisku disku CD/DVD posunutím nahoru, dolů, doleva nebo doprava.

CD vnitřní/vnější:

Slouží k úpravě pozice tisku u vnitřního nebo vnějšího průměru disku CD/DVD. Lze zadat hodnoty až 120 mm u vnějšího průměru a minimálně 18 mm u vnitřního průměru. V závislosti na nastavení může dojít ke znečištění disku CD/DVD či zásobníku na disky CD/DVD. Nastavte rozsah tak, aby se shodoval s tisknutelnou plochou na disku CD/DVD. Zde nastavená tisková oblast je počáteční hodnota při tisku fotografií z paměťové karty na disk CD/DVD.

Nálepky:

Slouží k úpravě pozice tisku fotografické samolepky posunutím nahoru, dolů, doleva nebo doprava.

Silný papír:

Vyberte možnost **Zap.**, pokud chcete zabránit rozmazání inkoustu na výtiscích, může se tím však snížit rychlost tisku.

Tichý režim:

Vyberte možnost **Zap.**, pokud chcete snížit hluk při tisku, může to však snížit rychlost tisku. V závislosti na zvoleném typu papíru a nastaveních kvality tisku se úroveň hladiny hluku tiskárny nemusí lišit.

Doba sušení inkoustu:

Vyberte dobu sušení inkoustu, kterou chcete použít při oboustranném tisku. Tiskárna vytiskne jednu stranu a poté druhou stranu. Pokud je výtisk rozmazaný, nastavte delší dobu.

Obousměrný:

Vyberte možnost **Zap.**, pokud chcete změnit směr tisku. Tiskne, zatímco se tisková hlava posunuje doleva a doprava. Pokud vypadají svislé nebo vodorovné čáry linek na výtisku rozmazaně nebo nevyrovnaně, zakázání této funkce může problém vyřešit. Tento režim ale může snížit rychlost tisku.

Vymaz vše nast

Slouží k resetování nastavení **Nastavení tiskárny** na výchozí hodnoty.

Nastavení sítě

Vyberte nabídky na ovládacím panelu, jak je popsáno dále.

Nast. > **Nastavení sítě**

Nast. Wi-Fi:

Slouží k upravení nebo změně nastavení bezdrátové sítě. Vyberte jeden z následujících způsobů připojení a postupujte podle pokynů na ovládacím panelu.

Wi-Fi (doporučeno):

- ❏ Průvodce nastavením Wi-Fi
- ❏ Nastavení tlačítka (WPS)
- ❏ Další
  - ❏ Nastavení kódu PIN (WPS)
  - ❏ Autom. připoj. Wi-Fi
  - ❏ Vypnout Wi-Fi

Wi-Fi Direct:

- ❏ Ostatní metody
  - ❏ iOS
  - ❏ Ostatní zařízení OS
- ❏ Menu
  - ❏ Změnit síťový název
  - ❏ Změnit heslo
  - ❏ Deaktivovat Wi-Fi Direct
  - ❏ Obnovit výchozí nastavení

Stav sítě:

Zobrazí nebo vytiskne aktuální nastavení sítě.

- ❏ Stav Wi-Fi

  Zobrazí informace o síti (název zařízení, připojení, sílu signálu atd.) pro připojení přes síť Wi-Fi.
- ❏ Stav Wi-Fi Direct

  Zobrazí, zda je režim Wi-Fi Direct vypnut nebo zapnut, a zobrazí také identifikátor SSID, heslo atd. pro připojení pomocí režimu Wi-Fi Direct.

❏ Tisk stavu

Vytiskne stavový list sítě. Informace pro síť Wi-Fi, režim Wi-Fi Direct atd. se vytisknou na dalších dvou nebo více stranách.

Kontrola připojení:

Zkontroluje stav aktuálního síťového připojení a vytiskne zprávu. Jsou-li s připojením nějaké problémy, postupujte podle informací na tomto listu.

Upřesnit:

Proveďte následující podrobná nastavení.

❏ Název zařízení

❏ TCP/IP

❏ Server proxy

Související informace

➡ „Provedení Wi-Fi nastavení zadáním SSID a hesla“ na str. 120
➡ „Jak nastavit Wi-Fi stisknutím jediného tlačítka (WPS)“ na str. 121
➡ „Nastavení Wi-Fi pomocí kódu PIN (WPS)“ na str. 122
➡ „Zprávy a řešení na zprávě o připojení sítě“ na str. 137

Nastavení webové služby

Vyberte nabídky na ovládacím panelu, jak je popsáno dále.

Nast. > **Nastavení webové služby**

Služby Epson Connect:

Zobrazí, zda je tiskárna zaregistrovaná a připojená ke službě Epson Connect. Chcete-li se zaregistrovat do služby, vyberte možnost **Registrovat** a postupujte podle pokynů. Po dokončení registrace můžete provést následující nastavení.

❏ Pozastavit/obnovit

❏ Zrušit registraci

Podrobné informace naleznete na následujícím webu.

https://www.epsonconnect.com/

http://www.epsonconnect.eu (pouze pro Evropu)

Související informace

➡ „Tisk pomocí služby Cloud Service“ na str. 76

Nastavení sdílení souborů

Vyberte nabídky na ovládacím panelu, jak je popsáno dále.

Nast. > **Nastavení sdílení souborů**

Vyberte metodu připojení mezi tiskárnou a počítačem, který bude mít oprávnění k zápisu na paměťové zařízení vložené do tiskárny. Oprávnění ke čtení a zápisu je uděleno počítači s přednostním připojením. Oprávnění pouze ke čtení je uděleno ostatním počítačům.

Nastavení tisku kamery

Vyberte nabídky na ovládacím panelu, jak je popsáno dále.

Nast. > **Nastavení tisku kamery**

Proveďte nastavení při tisku z digitálního fotoaparátu.

Související informace

➡ „Možnosti nabídky pro nastavení papíru a tisku“ na str. 50
➡ „Možnosti nabídek pro úpravu fotografií“ na str. 51

Funkce průvodce

Vyberte nabídky na ovládacím panelu, jak je popsáno dále.

Nast. > **Funkce průvodce**

Neshoda papíru:

Zobrazí varování, pokud nastavení papíru (nastavení tisku) pro tiskovou úlohu neodpovídají nastavením papíru tiskárny provedeným při vložení papíru. Toto nastavení zabraňuje chybám tisku.

Výstraha dokumentu:

Slouží k zobrazení varování, pokud byla ve skle sklo skeneru ponechána předloha a víko dokumentů není otevřeno ani po dokončení kopírování nebo skenování pomocí ovládacího panelu.Tato funkce nemusí fungovat správně v závislosti na tloušťce předlohy.

Režim automatického výběru:

Pokud je provedena nějaká z následujících operací, zobrazí se nabídka příslušné operace.

- ❑ Je vložena paměťová karta.
- ❑ Je vloženo externí zařízení USB.
- ❑ Na sklo skeneru je umístěna předloha.

Všechna nastavení:

Slouží k povolení nebo zakázání všech funkcí s průvodcem.

Vymaz vše nast:

Slouží k resetování nastavení **Funkce průvodce** na výchozí hodnoty.

Průzkum mezi zákazníky

Vyberte nabídky na ovládacím panelu, jak je popsáno dále.

Nast. > **Průzkum mezi zákazníky**

Možnost **Schválit** vyberte, pokud chcete společnosti Seiko Epson Corporation poskytovat informace o použití, například počet výtisků.

Aktualizovat firmware

Vyberte nabídky na ovládacím panelu, jak je popsáno dále.

Nast. > **Aktualizovat firmware**

Aktualizovat:

Slouží ke kontrole, zda byla na síťový server nahrána nejnovější verze firmwaru. Pokud je k dispozici aktualizace, můžete zvolit, zda zahájit aktualizaci či nikoli.

Oznámení:

Vyberte možnost **Zap.**, pokud chcete, aby vám bylo zasláno upozornění, až bude k dispozici aktualizace firmwaru.

Obnovit výchozí nastavení

Vyberte nabídky na ovládacím panelu, jak je popsáno dále.

Nast. > **Obnovit výchozí nastavení**

Nastavení sítě

Resetuje síťová nastavení na výchozí hodnoty.

Vše kromě Nastavení sítě

Resetuje všechna nastavení vyjma síťových nastavení na výchozí hodnoty.

Všechna nastavení

Resetuje všechna nastavení na výchozí hodnoty.

Technické údaje produktu

Specifikace tiskárny

Umístění trysek tiskové hlavy		Trysky pro černý inkoust: 180 Trysky pro barevný inkoust: 180 pro každou barvu
Gramáž papíru*	Obyčejný papír	64 až 90 g/m²
	Obálky	75 až 100 g/m²

* I když je gramáž papíru v zadaném rozsahu, tiskárna nemusí papír podat nebo se může v závislosti na vlastnostech nebo kvalitě papíru zhoršit kvalita tisku.

Oblast tisku

Oblast tisku pro jednotlivé listy

Kvalita tisku se může ve vyšrafovaných oblastech vzhledem k fungování tiskárny snížit.

Tisk s okraji

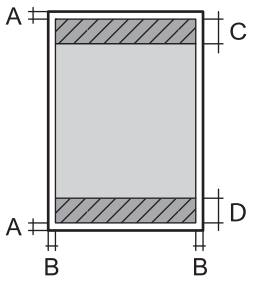	A	3.0 mm (0.12 palce)
	B	3.0 mm (0.12 palce)
	C	41.0 mm (1.61 palce)
	D	37.0 mm (1.46 palce)

Tisk bez okrajů

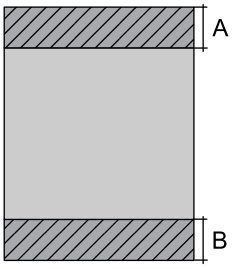	A	44.0 mm (1.73 palce)
	B	40.0 mm (1.57 palce)

Oblast tisku pro obálky

Kvalita tisku se může ve vyšrafovaných oblastech vzhledem k fungování tiskárny snížit.

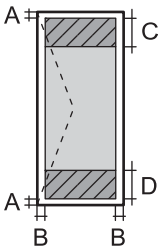	A	3.0 mm (0.12 palce)
	B	3.0 mm (0.12 palce)
	C	18.0 mm (0.71 palce)
	D	41.0 mm (1.61 palce)

Oblast tisku pro disk CD/DVD

Kvalita tisku se může ve vyšrafovaných oblastech vzhledem k fungování tiskárny snížit.

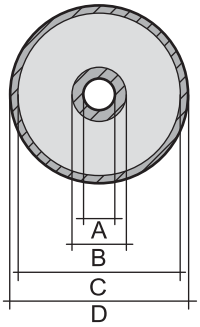	A	18 mm (0.71 palce)
	B	43 mm (1.69 palce)
	C	116 mm (4.57 palce)
	D	120 mm (4.72 palce)

Specifikace skeneru

Typ skeneru	Plochý
Fotoelektrické zařízení	CIS
Maximální velikost dokumentu	216×297 mm (8.5×11.7 palců) A4, Letter
Rozlišení	1200 dpi (hlavní skenování) 4800 dpi (dílčí skenování)
Barevná hloubka	Barva ❏ 48 bitů na pixel, vnitřní (16 bitů na pixel na barvu, vnitřní) ❏ 24 bitů na pixel, vnější (8 bitů na pixel na barvu, vnější) Stupně šedi ❏ 16 bitů na pixel, vnitřní ❏ 8 bitů na pixel, vnější Černobílá ❏ 16 bitů na pixel, vnitřní ❏ 1 bitů na pixel, vnější
Zdroj světla	LED

Specifikace rozhraní

Pro počítač	Vysokorychlostní USB*
Pro externí zařízení USB a rozhraní PictBridge	Vysokorychlostní USB

* Kabely USB 3.0 nejsou podporovány.

Specifikace sítě

Specifikace sítě Wi-Fi

Normy	IEEE 802.11b/g/n*1
Frekvenční rozsah	2,4 GHz
Koordinační režim	Infrastruktura, Wi-Fi Direct (jednoduchý přístupový bod)*2*3
Bezdrátové zabezpečení*4	WEP (64/128bit), WPA2-PSK (AES)*5, WPA3-SAE (AES)

*1 Standard IEEE 802.11n je dostupný pouze pro režim HT20.

*2 Není podporováno standardem IEEE 802.11b.

*3 Režim jednoduchého přístupového bodu je kompatibilní s připojením Wi-Fi (infrastruktura).

*4 Připojení Wi-Fi Direct podporuje pouze standard WPA2-PSK (AES).

*5 Vyhovuje normě WPA2 s podporou standardu WPA/WPA2 Personal.

Síťové funkce a IPv4/IPv6

Funkce			Podporované	Poznámky
Síťový tisk	EpsonNet Print (Windows)	IPv4	✓	-
	Standard TCP/IP (Windows)	IPv4, IPv6	✓	-
	Tisk WSD (Windows)	IPv4, IPv6	✓	Windows Vista nebo novější
	Tisk Bonjour (Mac OS)	IPv4, IPv6	✓	-
	Tisk IPP (Windows, Mac OS)	IPv4, IPv6	✓	-
	Tisk PictBridge (Wi-Fi)	IPv4	✓	Digitální fotoaparát
	Epson Connect (Tisk přes email, vzdálený tisk)	IPv4	✓	-
	AirPrint (iOS, Mac OS)	IPv4, IPv6	✓	iOS 5 nebo novější, Mac OS X v10.7 nebo novější*

Funkce			Podporované	Poznámky
Skenování přes síť	Epson Scan 2	IPv4, IPv6	✓	-
	Epson ScanSmart	IPv4	✓	Windows 7 nebo novější, Mac OS X El Capitan nebo novější *
	Event Manager	IPv4	✓	Windows XP, Vista, Mac OS X v10.6 až Yosemite*
	Epson Connect (skenování do cloudu)	IPv4	✓	-
	AirPrint (skenování)	IPv4, IPv6	✓	OS X Mavericks nebo novější*
Faxování	Zaslání faxu	IPv4	-	-
	Příjem faxu	IPv4	-	-
	AirPrint (Faxout)	IPv4, IPv6	-	-

* Doporučujeme používat nejnovější verzi systému iOS nebo Mac OS.

Protokol zabezpečení

SSL/TLS	HTTPS Server/klient, IPPS
SNMPv3	

Podporované služby dalších poskytovatelů

Služby		Podporované	Poznámky
AirPrint	Tisk	✓	iOS 5 nebo novější/Mac OS X v10.7.x nebo novější*
	Skenování	✓	OS X Mavericks nebo novější*
	Faxování	-	-

* Doporučujeme používat nejnovější verzi systému iOS nebo Mac OS.

Specifikace paměťových zařízení

Specifikace podporovaných paměťových karet

Kompatibilní paměťové karty	Maximální kapacity
miniSD*	2 GB
miniSDHC*	32 GB
microSD*	2 GB
microSDHC*	32 GB
microSDXC*	64 GB
SD	2 GB
SDHC	32 GB
SDXC	64 GB

* Paměťovou kartu zasuňte pomocí připojeného adaptéru. Neučiníte-li tak, karta může uvíznout.

Specifikace podporovaných paměťových zařízení

Kompatibilní paměťová zařízení	Maximální kapacity
Jednotka CD-R*1, *2 Jednotka DVD-R*1, *2 Jednotka Blu-ray™*1, *2	CD-ROM/CD-R: 700 MB DVD-ROM/DVD-R: 4,7 GB (CD-RW, DVD+R, DVD±RW, DVD-RAM a Blu-ray Disc™ nejsou podporovány.)
HDD*1 Jednotka USB Flash	2 TB (formátováno v systému souborů FAT, FAT32 nebo exFAT)
Čtečka karet*3	2 TB (formátováno v systému souborů FAT, FAT32 nebo exFAT)

*1 Nedoporučujeme používat paměťová zařízení, která jsou napájena přes rozhraní USB. Používejte pouze paměťová zařízení s vlastním zdrojem střídavého proudu.

*2 Pouze ke čtení.

*3 Do čtečky více karet vložte pouze jednu paměťovou kartu. Čtečky karet s více než dvěma vloženými paměťovými kartami nejsou podporovány.

Nelze použít následující zařízení:

- ❑ Zařízení vyžadující specializovaný ovladač
- ❑ Zařízení s nastavením zabezpečení (heslo, šifrování atd.)
- ❑ Zařízení s integrovaným rozbočovačem USB

Společnost Epson nemůže zaručit funkčnost se všemi externě připojovanými zařízeními.

Specifikace podporovaných dat

Formát souboru	Soubory JPEG (*.JPG) se standardem Exif ve verzi 2.31 pořízené digitálním fotoaparátem kompatibilním se standardem DCF*1 verze 1.0 nebo 2.0*2
Velikost snímku	Vodorovně: 80 až 10200 pixelů Svisle: 80 až 10200 pixelů
Velikost souboru	Méně než 2 GB
Maximální počet souborů	9990

*1 Jedná se o pravidlo návrhu systému souborů fotoaparátu.

*2 Data fotografie uložená v interní paměti digitálního fotoaparátu nejsou podporována.

Poznámka:
Na LCD obrazovce se zobrazí symbol „!“, nerozpozná-li tiskárna formát snímku. Vyberete-li v této situaci rozložení s několika snímky, vytisknou se prázdné oddíly.

Rozměry

Rozměry	Úložiště ❏ Šířka: 349 mm (13.7 palce) ❏ Hloubka: 340 mm (13.4 palce) ❏ Výška: 143 mm (5.6 palce) Tisk ❏ Šířka: 349 mm (13.7 palce) ❏ Hloubka: 527 mm (20.7 palce) ❏ Výška: 184 mm (7.2 palce)
Hmotnost*	Přibližně 6.7 kg (14.8 lb)

* : Bez inkoustových kazet, napájecího kabelu a zásobníku pro disky CD/DVD.

Elektrické specifikace

Jmenovitý výkon zdroje napájení	AC 100–240 V
Jmenovitý kmitočtový rozsah	50–60 Hz
Jmenovitý proud	0.6–0.3 A
Spotřeba energie (s USB připojením)	Samostatné kopírování: přibližně 20.0 W (ISO/IEC24712) Pohotovostní režim: přibližně 7.2 W Režim spánku: přibližně 0.7 W Vypnutý stav: přibližně 0.2 W

Poznámka:
- *Informace o napětí najdete na štítku tiskárny.*
- *Uživatelé v Evropě najdou informace o příkonu na následujících webových stránkách.*
  http://www.epson.eu/energy-consumption

Specifikace provozního prostředí

Pro provoz	Tiskárnu používejte v rozsahu uvedeném v následujícím grafu. 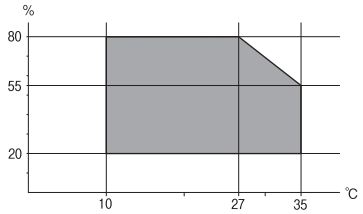 Teplota: 10 až 35 °C (50 až 95 °F) Vlhkost: 20 až 80% relativní vlhkosti (bez kondenzace)
Úložiště	Teplota: -20 až 40 °C (-4 až 104 °F)* Vlhkost: 5 až 85% relativní vlhkosti (bez kondenzace)

* Při teplotě 40 °C (104 °F) lze tiskárnu uchovávat po dobu jednoho měsíce.

Specifikace inkoustových kazet z hlediska prostředí

Teplota skladování	-30 až 40 °C (-22 až 104 °F)*
Teplota mrznutí	-16 °C (3.2 °F) Inkoust roztaje a je použitelný přibližně po 3 hodinách při teplotě 25 °C (77 °F).

* Můžete skladovat po dobu jednoho měsíce při teplotě 40 °C (104 °F).

Požadavky na systém

- Windows
  Windows Vista, Windows 7, Windows 8/8.1, Windows 10 nebo novější (32 bitů, 64 bitů)
  Windows XP SP3 (32 bitů)
  Windows XP Professional x64 Edition SP2
- Mac OS
  Mac OS X 10.9.5 nebo novější, macOS 11 nebo novější

Poznámka:
- *Systém Mac OS nemusí podporovat některé aplikace a funkce.*
- *Souborový systém UNIX File System (UFS) pro systém Mac OS není podporován.*

Informace o normách a předpisech

Standardy a schválení

Normy a schválení pro U.S. model

Bezpečnost	UL60950-1 CAN/CSA-C22.2 No.60950-1
Elektromagnetická kompatibilita	FCC Part 15 Subpart B Class B CAN ICES-3 (B)/NMB-3 (B)

Toto vybavení obsahuje následující bezdrátový modul.

Výrobce: Seiko Epson Corporation

Typ: J26H006

Tento produkt je v souladu s částí 15 vyhlášky FCC a článkem RSS-210 vyhlášky IC. Společnost Epson nemůže přijmout odpovědnost za žádné selhání při zajišťování požadavků na ochranu, které vyplývá z nedoporučených úprav produktu. Provoz podléhá následujícím dvěma podmínkám: (1) toto zařízení nesmí způsobovat škodlivé rušení a (2) toto zařízení musí absorbovat jakékoli přijaté rušení, včetně rušení, které může způsobit nežádoucí fungování zařízení.

Aby nedocházelo k rádiové interferenci s licencovanými službami, je toto zařízení určeno k provozu v interiérech a v dostatečné vzdálenosti od oken, aby bylo zajištěno maximální stínění. Zařízení (nebo vysílací anténa) instalované venku podléhá licencování.

Toto zařízení vyhovuje limitům vystavení radiaci FCC/IC stanoveným pro nekontrolované prostředí a zásady vystavení rádiové frekvenci (RF) FCC v Dodatku C k OET65 a RSS-102 pravidel pro vystavení rádiové frekvenci (RF) IC. Toto zařízení musí být nainstalováno a provozováno tak, aby byl zářič udržován alespoň 7,9 palců (20 cm) nebo více od těla osoby (vyjma extrémů: rukou, zápěstí, chodidel a kotníků).

Normy a schválení pro evropský model

Pro evropské uživatele

Společnost Seiko Epson Corporation tímto prohlašuje, že následující model rádiového zařízení je ve shodě se směrnicí 2014/53/EU. Plné znění EU prohlášení o shodě je dostupné na následujícím webu.

http://www.epson.eu/conformity

C561F

Pro použití pouze v Irsku, Velké Británii, Rakousku, Německu, Lichtenštejnsku, Švýcarsku, Francii, Belgii, Lucembursku, Nizozemsku, Itálii, Portugalsku, Španělsku, Dánsku, Finsku, Norsku, Švédsku, na Islandu, v Chorvatsku, na Kypru, v Řecku, Slovinsku, na Maltě, v Bulharsku, České republice, Estonsku, Maďarsku, Lotyšsku, Litvě, Polsku, Rumunsku a na Slovensku.

Společnost Epson nemůže přijmout odpovědnost za žádné selhání při zajišťování požadavků na ochranu, ke kterému došlo v důsledku nedoporučených úprav produktů.

Frekvence	Maximální vysílaný výkon rádiové frekvence

2400–2483,5 MHz	20 dBm (EIRP)

CE

Normy a schválení pro australský model

Elektromagnetická kompatibilita	AS/NZS CISPR32 Class B

Společnost Epson tímto prohlašuje, že následující modely vybavení splňují základní požadavky a další příslušná ustanovení normy AS/NZS4268:

C561F

Společnost Epson nemůže přijmout odpovědnost za žádné selhání při zajišťování požadavků na ochranu, ke kterému došlo v důsledku nedoporučených úprav produktů.

Omezení týkající se kopírování

Dodržujte následující omezení, aby při použití tiskárny nedošlo k porušení zákonů.

Ze zákona je zakázáno kopírovat následující položky:

- ❏ bankovky, mince, státní obchodovatelné cenné papíry, státní akcie a cenné papíry vydávané městem,
- ❏ nepoužité poštovní známky, předplacené pohlednice a jiné platné poštovní položky s platným poštovným,
- ❏ státní kolky a cenné papíry vydané podle zákonných postupů.

Při kopírování následujících položek buďte obezřetní:

- ❏ soukromé obchodovatelné cenné papíry (akciové certifikáty, převoditelné úpisy, šeky atd.), různé průkazy, lístky atd.,
- ❏ pasy, řidičské průkazy, doklady způsobilosti, silniční doklady, stravenky, vstupenky a podobně.

Poznámka:
Kopírování těchto dokumentů může být rovněž protizákonné.

Zodpovědné používání materiálů podléhajících autorským právům:

Tiskárny lze zneužít ke kopírování materiálů chráněných autorským právem. Pokud nebudete jednat na radu zkušeného právníka, před zkopírováním publikovaných materiálů si vyžádejte oprávnění držitele autorských práv.

Kde najdete pomoc

Webové stránky technické podpory. 220

Kontaktování podpory společnosti Epson. 220

Webové stránky technické podpory

Potřebujete-li další pomoc, navštivte následující webové stránky podpory společnosti Epson. Vyberte svou zemi nebo oblast a přejděte do části, která je na místních webových stránkách společnosti Epson věnována podpoře. Na těchto stránkách jsou rovněž k dispozici nejnovější ovladače, odpovědi na nejčastější dotazy, příručky a další materiály ke stažení.

http://support.epson.net/

http://www.epson.eu/support (pro Evropu)

Pokud váš výrobek Epson nefunguje správně a nedaří se vám problém vyřešit, obraťte se na služby podpory společnosti Epson.

Kontaktování podpory společnosti Epson

Než se obrátíte na společnost Epson

Nefunguje-li produkt Epson správně a problém nelze odstranit podle informací o řešení potíží v příručkách k produktu, obraťte se na služby podpory společnosti Epson.

Následující seznam podpory Epson je založen na zemi prodeje. Některé výrobky nemusí být ve vašem regionu prodávány, takže se obraťte na podporu Epson v regionu, ve kterém jste zakoupili váš produkt.

Není-li podpora společnosti Epson poskytována ve vaší oblasti, obraťte se na prodejce, u kterého jste výrobek zakoupili.

Podpora společnosti Epson vám bude schopna pomoci mnohem rychleji, poskytnete-li následující údaje:

- ❏ Sériové číslo produktu

  (Štítek se sériovým číslem se obvykle nachází na zadní straně výrobku.)
- ❏ Model produktu
- ❏ Verze softwaru v produktu

  (V softwaru produktu klikněte na tlačítko **About**, **Version Info** nebo na podobné tlačítko.)
- ❏ Značka a model počítače
- ❏ Název počítačového operačního systému a jeho verze
- ❏ Názvy a verze softwarových aplikací, které obvykle s produktem používáte

Poznámka:
V závislosti na konkrétním produktu může nebo nemusí být možné uložit síťová nastavení do paměti produktu. Při poruše nebo opravě výrobku může dojít ke ztrátě těchto nastavení. Společnost Epson nepřebírá odpovědnost za jakoukoli ztrátu, zálohování nebo obnovu nastavení, a to ani v průběhu záruční doby. Doporučujeme, abyste si pořídili vlastní zálohu dat nebo si údaje zaznamenali.

Pomoc pro uživatele v Evropě

Informace nutné ke kontaktování podpory společnosti Epson najdete v dokumentu Pan-European Warranty.

Pomoc pro uživatele na Tchaj-wanu

Kontakty pro informace, podporu a služby:

Webové stránky

http://www.epson.com.tw

Jsou k dispozici informace o technických údajích produktů, ovladače ke stažení a dotazy o produktech.

Linka technické pomoci Epson

Telefon: +886-2-80242008

Náš tým podpory vám po telefonu může pomoci v následujících ohledech:

- ❏ Obchodní dotazy a informace o produktech
- ❏ Dotazy k používání produktů nebo k odstraňování problémů
- ❏ Dotazy ohledně servisu a záruky

Servisní a opravárenské středisko:

http://www.tekcare.com.tw/branchMap.page

TekCare corporation je autorizované servisní středisko Epson Taiwan Technology & Trading Ltd.

Pomoc pro uživatele v Austrálii

Společnost Epson Australia usiluje o to, aby svým zákazníkům poskytovala vysokou úroveň služeb. Kromě dokumentace k vašemu výrobku máte k dispozici následující zdroje informací:

Internetové stránky

http://www.epson.com.au

Navštivte webové stránky společnosti Epson Australia. Rozhodně stojí za zastávku při surfování na vlnách Internetu! Stránky obsahují část s ovladači ke stažení, přehled kontaktních míst společnosti Epson, informace o nových výrobcích a technickou podporu (prostřednictvím e-mailu).

Odborná pomoc Epson

Telefon: 1300-361-054

Telefonická pomoc Epson je k dispozici jako poslední záloha, která zajišťuje podporu našich zákazníků. Operátoři vám mohou pomoci při instalaci, konfiguraci a používání vašeho výrobku Epson. Pracovníci předprodejní telefonické pomoci vám mohou poskytnout materiály o nových výrobcích Epson a informace o nejbližším prodejci nebo servisu. Tato služba dokáže zodpovědět mnohé dotazy.

Doporučujeme vám, abyste si před zavoláním připravili veškeré relevantní informace. Čím více informací nám poskytnete, tím rychlejší můžeme při řešení problému být. Připravte si proto dokumentaci k výrobkům Epson, údaje o typu počítače, operačním systému, aplikacích a veškeré další informace, které považujete za důležité.

Přeprava produktu

Společnost Epson doporučuje zachovat obal produktu pro budoucí převážení.

Pomoc pro uživatele na Novém Zélandu

Cílem společnosti Epson New Zealand je poskytovat vysokou úroveň služeb pro zákazníky. Kromě dokumentace k vašemu výrobku poskytujeme následující zdroje informací:

Internetové stránky

http://www.epson.co.nz

Navštivte webové stránky společnosti Epson New Zealand. Rozhodně stojí za zastávku při surfování na vlnách Internetu! Stránky obsahují část s ovladači ke stažení, přehled kontaktních míst společnosti Epson, informace o nových výrobcích a technickou podporu (prostřednictvím e-mailu).

Odborná pomoc Epson

Telefon: 0800 237 766

Telefonická pomoc Epson je k dispozici jako poslední záloha, která zajišťuje podporu našich zákazníků. Operátoři vám mohou pomoci při instalaci, konfiguraci a používání vašeho výrobku Epson. Pracovníci předprodejní telefonické pomoci vám mohou poskytnout materiály o nových výrobcích Epson a informace o nejbližším prodejci nebo servisu. Tato služba dokáže zodpovědět mnohé dotazy.

Doporučujeme vám, abyste si před zavoláním připravili veškeré relevantní informace. Čím více informací nám poskytnete, tím rychlejší můžeme při řešení problému být. Mezi tyto informace patří dokumentace k výrobků Epson, typ počítače, operační systém, aplikace a veškeré další informace, které považujete za důležité.

Převážení produktu

Společnost Epson doporučuje zachovat obal produktu pro budoucí převážení.

Pomoc pro uživatele v Singapuru

Informační zdroje, podpora a služby dostupné od společnosti Epson v Singapuru:

Webové stránky

http://www.epson.com.sg

K dispozici jsou informace o technických údajích produktů, ovladače ke stažení, často kladené otázky (FAQ), obchodní dotazy a technická podpora prostřednictvím e-mailu.

Odborná pomoc Epson

Bezplatná linka: 800-120-5564

Náš tým podpory vám po telefonu může pomoci v následujících ohledech:

- ❏ Obchodní dotazy a informace o produktech
- ❏ Dotazy k používání produktů nebo k odstraňování problémů
- ❏ Dotazy ohledně servisu a záruky

Pomoc pro uživatele v Thajsku

Kontakty pro informace, podporu a služby:

Webové stránky

http://www.epson.co.th

Jsou k dispozici informace o technických údajích produktů, ovladače ke stažení, často kladené otázky a e-mail.

Kontaktní centrum Epson

Telefon: 66-2685-9899

E-mail: support@eth.epson.co.th

Náš tým kontaktního centra vám může telefonicky poskytnout následující informace:

- Obchodní dotazy a informace o produktech
- Dotazy k používání produktů nebo k odstraňování problémů
- Dotazy ohledně servisu a záruky

Pomoc pro uživatele ve Vietnamu

Kontakty pro informace, podporu a služby:

Servisní centrum Epson

65 Truong Dinh Street, District 1, Ho Chi Minh City, Vietnam.

Telefon (Ho Či Minovo Město): 84-8-3823-9239, 84-8-3825-6234

29 Tue Tinh, Quan Hai Ba Trung, Hanoi City, Vietnam

Telefon (Hanoj): 84-4-3978-4785, 84-4-3978-4775

Pomoc pro uživatele v Indonésii

Kontakty pro informace, podporu a služby:

Webové stránky

http://www.epson.co.id

- Na tomto webu jsou k dispozici specifikace výrobků, ovladače ke stažení
- Odpovědi na časté dotazy, informace o nabídkách a odpovědi na otázky prostřednictvím e-mailu

Linka podpory Epson

Telefon: +62-1500-766

Fax: +62-21-808-66-799

Pracovníci naší linky podpory vám mohou telefonicky nebo faxem poskytnout následující informace:

- Obchodní dotazy a informace o produktech
- Technická podpora

Servisní centrum Epson

Kraj	Název společnosti	Adresa	Telefon E-mail
JAKARTA	Epson Sales and Service Jakarta (SUDIRMAN)	Wisma Keiai Lt. 1 Jl. Jenderal Sudirman Kav. 3 Jakarta Pusat - DKI JAKARTA 10220	021-5724335 ess@epson-indonesia.co.id ess.support@epson-indonesia.co.id
SERPONG	Epson Sales and Service Serpong	Ruko Melati Mas Square Blok A2 No.17 Serpong-Banten	082120090084 / 082120090085 esstag@epson-indonesia.co.id esstag.support@epson-indonesia.co.id
SEMARANG	Epson Sales and Service Semarang	Komplek Ruko Metro Plaza Block C20 Jl. MT Haryono No. 970 Semarang -JAWA TENGAH	024 8313807 / 024 8417935 esssmg@epson-indonesia.co.id esssmg.support@epson-indonesia.co.id
JAKARTA	Epson Sales and Service Jakarta (MANGGA DUA)	Ruko Mall Mangga Dua No. 48 Jl. Arteri Mangga Dua, Jakarta Utara - DKI JAKARTA	021 623 01104 jkt-technical1@epson-indonesia.co.id jkt-admin@epson-indonesia.co.id
BANDUNG	Epson Sales and Service Bandung	Jl. Cihampelas No. 48 A Bandung Jawa Barat 40116	022 420 7033 bdg-technical@epson-indonesia.co.id bdg-admin@epson-indonesia.co.id
MAKASSAR	Epson Sales and Service Makassar	Jl. Cendrawasih NO. 3A, kunjung mae, mariso, MAKASSAR - SULSEL 90125	0411- 8911071 mksr-technical@epson-indonesia.co.id mksr-admin@epson-indonesia.co.id
MEDAN	Epson Service Center Medan	Jl. Bambu 2 Komplek Graha Niaga Nomor A-4, Medan - SUMUT	061- 42066090 / 42066091 mdn-technical@epson-indonesia.co.id mdn-adm@epson-indonesia.co.id
PALEMBANG	Epson Service Center Palembang	Jl. H.M Rasyid Nawawi No. 249 Kelurahan 9 Ilir Palembang Sumatera Selatan	0711 311 330 escplg.support@epson-indonesia.co.id
PEKANBARU	Epson Service Center PekanBaru	Jl. Tuanku Tambusai No. 459 A Kel. Tangkerang barat Kec Marpoyan damai Pekanbaru - Riau 28282	0761- 8524695 pkb-technical@epson-indonesia.co.id pkb-admin@epson-indonesia.co.id
PONTIANAK	Epson Service Center Pontianak	Komp. A yani Sentra Bisnis G33, Jl. Ahmad Yani - Pontianak Kalimantan Barat	0561- 735507 / 767049 pontianak-technical@epson-indonesia.co.id pontianak-admin@epson-indonesia.co.id
SAMARINDA	Epson Service Center Samarinda	Jl. KH. Wahid Hasyim (M. Yamin) Kelurahan Sempaja Selatan Kecamatan Samarinda UTARA - SAMARINDA - KALTIM	0541 7272 904 escsmd@epson-indonesia.co.id escsmd.support@epson-indonesia.co.id

Kraj	Název společnosti	Adresa	Telefon E-mail
SURABAYA	Epson Sales & Service Surabaya (barat)	Jl. Haji Abdul Wahab Saimin, Ruko Villa Bukit Mas RM-11, Kec. Dukuh Pakis, Surabaya - 60225	031- 5120994 sby-technical@epson-indonesia.co.id sby-admin@epson-indonesia.co.id
YOGYAKARTA	Epson Service Center Yogyakarta	YAP Square, Block A No. 6 Jl. C Simanjutak Yogyakarta - DIY	0274 581 065 ygy-technical@epson-indonesia.co.id ygy-admin@epson-indonesia.co.id
JEMBER	Epson Service Center Jember	JL. Panglima Besar Sudirman Ruko no.1D Jember-Jawa Timur (Depan Balai Penelitian & Pengolahan Kakao)	0331- 488373 / 486468 jmr-admin@epson-indonesia.co.id jmr-technical@epson-indonesia.co.id
MANADO	EPSON SALES AND SERVICE Manado	Jl. Piere Tendean Blok D No 4 Kawasan Mega Mas Boulevard - Manado 95111	0431- 8805896 MND-ADMIN@EPSON-INDONESIA.CO.ID MND-TECHNICAL@EPSON-INDONESIA.CO.ID
CIREBON	EPSON SERVICE CENTER Cirebon	Jl. Tuparev No. 04 (Depan Hotel Apita) Cirebon, JAWA BARAT	0231– 8800846 cbn-technical@epson-indonesia.co.id
CIKARANG	EPSON SALES AND SERVICE CIKARANG	Ruko Metro Boulevard B1 Jababeka cikarang - Jawa Barat,	021- 89844301 / 29082424 ckg-admin@epson-indonesia.co.id ckg-technical@epson-indonesia.co.id
MADIUN	EPSON SERVICE CENTER MADIUN	Jl. Diponegoro No.56, MADIUN - JAWA TIMUR	0351- 4770248 mun-admin@epson-indonesia.co.id mun-technical@epson-indonesia.co.id
PURWOKERTO	EPSON SALES AND SERVICE Purwokerto	Jl. Jendral Sudirman No. 4 Kranji Purwokerto - JAWA TENGAH	0281- 6512213 pwt-admin@epson-indonesia.co.id pwt-technical@epson-indonesia.co.id
BOGOR	EPSON SALES AND SERVICE Bogor	Jl.Pajajaran No 15B Kel Bantarjati Kec Bogor Utara - JAWA BARAT 16153	0251- 8310026 bgr-admin@epson-indonesia.co.id bgr-technical@epson-indonesia.co.id
SERANG	EPSON SERVICE CENTER Serang	Jl. Ahmad Yani No.45C, SERANG - BANTEN	0254- 7912503 srg-admin@epson-indonesia.co.id srg-technical@epson-indonesia.co.id
PALU	EPSON SALES AND SERVICE Palu	Jl. Juanda No. 58, Palu - Sulteng	0451- 4012 881 plw-admin@epson-indonesia.co.id plw-technical@epson-indonesia.co.id

Kraj	Název společnosti	Adresa	Telefon E-mail
BANJARMASIN	EPSON SERVICE CENTER BANJARMASIN	Jl. Gatot Soebroto NO. 153 BANJARMASIN - KALSEL 70235	0511- 6744135 (TEKNISI) / 3266321(ADMIN) bdj-admin@epson-indonesia.co.id bdj-technical@epson-indonesia.co.id
DENPASAR	EPSON SALES AND SERVICE Denpasar	JL. MAHENDRADATA NO. 18, DENPASAR - BALI	0361- 3446699 / 9348428 dps-admin@epson-indonesia.co.id dps-technical@epson-indonesia.co.id
JAKARTA	EPSON SALES AND SERVICE CILANDAK	CIBIS Business Park Tower 9 LT. MEZZANINE, Jalan TB Simatupang No.2, Jakarta Selatan - DKI JAKARTA 12560	021- 80866777 esscibis.support1@epson-indonesia.co.id esscibis.support2@epson-indonesia.co.id esscibis.admin@epson-indonesia.co.id esscibis.sales@epson-indonesia.co.id
SURABAYA	EPSON SALES AND SERVICE SURABAYA (GUBENG)	JL. RAYA GUBENG NO. 62, SURABAYA - JAWA TIMUR	031- 99444940 / 99446299 / 99446377 esssby@epson-indonesia.co.id esssby.support@epson-indonesia.co.id
AMBON	EPSON SERVICE CENTER AMBON	Jl. Diponegoro No.37 (Samping Bank Mandiri Syariah) Kel.Ahusen, Kec.Sirimau - Ambon 97127	-

Pro další, zde neuvedená města, volejte horkou linku: 08071137766.

Pomoc pro uživatele v Hongkongu

Uživatelé, kteří potřebují získat technickou podporu i další poprodejní služby, se mohou obrátit na společnost Epson Hong Kong Limited.

Domovská internetová stránka

http://www.epson.com.hk

Společnost Epson Hong Kong zavedla na Internetu místní domovskou stránku v čínštině i angličtině, aby uživatelé měli k dispozici následující informace:

- ❏ Informace o výrobcích
- ❏ Odpovědi na často kladené otázky (FAQ)
- ❏ Poslední verze ovladačů pro zařízení Epson

Linka technické podpory

Můžete také kontaktovat naše technické specialisty na následujících telefonních a faxových číslech:

Telefon: 852-2827-8911

Fax: 852-2827-4383

Pomoc pro uživatele v Malajsii

Kontakty pro informace, podporu a služby:

Webové stránky

http://www.epson.com.my

- ❏ Na tomto webu jsou k dispozici specifikace výrobků, ovladače ke stažení.
- ❏ odpovědi na časté dotazy, informace o nabídkách a odpovědi na otázky prostřednictvím e-mailu

Kontaktní centrum Epson

Telefon: 1800-81-7349 (bezplatné číslo)

E-mail: websupport@emsb.epson.com.my

- ❏ Obchodní dotazy a informace o produktech
- ❏ Dotazy k používání produktů nebo k odstraňování problémů
- ❏ Dotazy ohledně služeb a záruky

Hlavní kancelář

Telefon: 603-56288288

Fax: 603-5628 8388/603-5621 2088

Pomoc pro uživatele v Indii

Kontakty pro informace, podporu a služby:

Webové stránky

http://www.epson.co.in

Jsou k dispozici informace o technických údajích produktů, ovladače ke stažení a dotazy o produktech.

Asistenční linka

- ❏ Servis, informace o produktu a objednávání spotřebních doplňků (linky BSNL)
  Bezplatné číslo: 18004250011
  Dostupné od 9:00 do 18:00, pondělí až sobota (s výjimkou státních svátků)
- ❏ Servis (uživatelé služeb CDMA a mobilních služeb)
  Bezplatné číslo: 186030001600
  Dostupné od 9:00 do 18:00, pondělí až sobota (s výjimkou státních svátků)

Pomoc pro uživatele na Filipínách

Uživatelé, kteří potřebují získat technickou podporu i další poprodejní služby, se mohou obrátit na společnost Epson Philippines Corporation na níže uvedená telefonní a faxová čísla a e-mailovou adresu:

Webové stránky

http://www.epson.com.ph

Jsou k dispozici informace o technických údajích produktů, ovladače ke stažení, často kladené otázky (FAQ) a e-mailové dotazy.

Péče o zákazníky Epson Philippines

Bezplatná linka (PLDT): 1-800-1069-37766

Bezplatná linka (digitální): 1-800-3-0037766

Metro Manila: (632) 8441 9030

Webové stránky: https://www.epson.com.ph/contact

E-mail: customercare@epc.epson.com.ph

Dostupné od 9:00 do 18:00, pondělí až sobota (s výjimkou státních svátků)

Náš tým péče o zákazníky vám může telefonicky poskytnout následující informace:

- Obchodní dotazy a informace o produktech
- Dotazy k používání produktů nebo k odstraňování problémů
- Dotazy ohledně servisu a záruky

Epson Philippines Corporation

Hlavní linka: +632-706-2609

Fax: +632-706-2663