EPSON
EXCEED YOUR VISION

WF-C878R Series

Ghidul utilizatorului

Tipărirea

Copierea

Scanarea

Operații de fax (doar pentru imprimantele care au și funcție de fax)

Întreținerea imprimantei

Soluționarea problemelor

NPD6338-06 RO

Cuprins

Ghidul acestui manual

Introducere în manuale. 8
Căutarea informațiilor. 8
Tipărirea numai a paginilor necesare. 9
Despre acest manual. 9
Mărci și simboluri. 9
Informații despre capturi de ecran și ilustrații. . . 10
Referințe sisteme de operare. 10
Mărci înregistrate. 11
Drept de proprietate intelectuală. 12

Instrucțiuni importante

Instrucțiuni de securitate. 15
Instrucțiuni de siguranță privind cerneala. 16
Sfaturi și avertismente legate de imprimantă. 16
Sfaturi și avertismente pentru configurarea imprimantei. 16
Sfaturi și avertismente pentru utilizarea imprimantei. 17
Sfaturi și avertismente pentru utilizarea ecranului tactil. 17
Sfaturi și avertismente pentru utilizarea imprimantei cu o conexiune wireless. 18
Sfaturi și avertismente pentru transportul sau depozitarea imprimantei. 18
Note privind parola de administrator. 18
Valoarea implicită a parolei de administrator. 18
Parola de administrator nu fost setată. 19
Modificarea parolei de administrator. 19
Operații care necesită introducerea parolei de administrator. 19
Inițializarea parolei de administrator. 19
Protejarea informațiilor personale. 20

Denumirea și funcțiile componentelor

Față. 22
Verso. 26

Ghid pentru panoul de comandă

Panou de comandă. 29
Configurarea ecranului principal. 30
Ghid pentru pictograma de rețea. 31
Configurarea ecranului de meniu. 32
Configurare ecran Job/Status. 33
Plasarea în așteptare a lucrărilor. 33
Introducerea caracterelor. 34
Vizualizarea animațiilor. 34

Încărcarea hârtiei

Precauții la manevrarea hârtiei. 37
Setări format și tip hârtie. 38
Lista tipurilor de hârtie. 38
Lista formatelor de hârtie detectate. 39
Încărcarea hârtiei. 39
Încărcare plicuri. 40
Încărcare hârtie pre-perforată. 40
Încărcarea hârtiei de format lung. 41

Așezarea originalelor

Așezarea originalelor. 43
Detectarea automată a dimensiunii automate. 45
Originale care nu sunt acceptate ADF. 46

Introducerea și scoaterea unui dispozitiv de memorie

Introducerea unui dispozitiv USB extern. 49
Scoaterea unui dispozitiv USB extern. 49
Partajarea datelor pe un dispozitiv de memorie. . . . 49

Tipărirea

Tipărirea documentelor. 52
Tipărirea de pe un computer — Windows. 52
Tipărirea unui document folosind driverul de imprimantă PostScript (Windows). 76
Tipărirea de pe un computer — Mac OS. 80
Tipărirea cu ajutorul unui driver PostScript - Mac OS X. 88
Tipărirea fișierelor PDF de la un dispozitiv de memorie. 93
Tipărirea documentelor de pe dispozitive inteligente (iOS). 94
Tipărirea documentelor de pe dispozitive inteligente (Android). 95
Tipărirea pe plicuri. 97
Tipăriți pe plicuri de pe un computer (Windows). 97
Tipăriți pe plicuri de pe un computer (Mac OS). . 97
Tipărirea fotografiilor. 97

Tipărirea fișierelor JPEG de la un dispozitiv de memorie. 97
Tipărirea fișierelor TIFF de la un dispozitiv de memorie. 99
Tipărire pagini web. 100
Tipărirea paginilor web de pe un dispozitiv inteligent. 100
Tipărirea utilizând un serviciu cloud. 100
Înregistrarea la Epson Connect Service de la panoul de comandă. 101

Copierea

Metode de copiere disponibile. 103
Copierea Originalelor. 103
Copierea pe 2 fețe. 103
Copiere prin mărire sau reducere. 104
Copierea mai multor originale pe aceeași pagină. 105
Copiere în ordinea paginilor. 106
Copierea originalelor la calitate bună. 106
Copierea actului de identitate. 107
Copiere cărți. 107
Opțiuni de meniu de bază pentru copiere. 107
Mod culoare:. 108
Densitate:. 108
Setare hârtie:. 108
Micşorare/Mărire:. 108
Tip original:. 108
2 fețe:. 109
Opțiuni de meniu avansate pentru copiere. 109
Pg. mlt.:. 109
Mărime original:. 109
Finalizare:. 109
Origin. dim. mixte:. 110
Orient. (or.):. 110
Crt. →2pg.:. 110
Calitate imagine:. 110
Marg. leg.:. 110
Red. pt. potriv. cu hârt.:. 111
Eliminare umbră:. 111
Elim găuri perf:. 111
Copiere carte de identitate:. 111

Scanarea

Metode de scanare disponibile. 113
Scanarea originalelor într-un folder de rețea. 113
Opțiuni de meniu de destinație pentru scanarea la un folder. 114
Opțiuni de meniu pentru scanarea la un folder. 115
Scanarea documentelor originale cu trimitere prin e-mail. 116
Opțiuni de meniu pentru destinatar pentru scanarea cu trimitere prin e-mail. 117
Opțiuni de meniu de scanare pentru scanarea cu trimitere prin e-mail. 118
Scanarea originalelor pe computer. 119
Scanarea originalelor pe un dispozitiv de memorie 121
Opțiuni de meniu de bază pentru scanarea pe un dispozitiv de memorie. 121
Opțiuni de meniu avansate pentru scanarea pe un dispozitiv de memorie. 122
Scanarea originalelor pe un server Cloud. 123
Opțiuni de meniu de bază pentru scanarea în cloud. 123
Opțiuni de meniu avansate pentru scanarea în cloud. 124
Scanarea folosind WSD. 125
Configurarea unui port WSD. 125
Scanarea originalelor pe un dispozitiv inteligent. . .127

Operații de fax (doar pentru imprimantele care au și funcție de fax)

Înainte de utilizarea funcțiilor de fax. 129
Vedere de ansamblu asupra funcțiilor de fax ale imprimantei. 129
Funcție: trimiterea faxurilor. 129
Funcție: recepționarea faxurilor. 130
Funcție: Expediere/Recepționare PC-FAX (Windows/Mac OS). 131
Funcții: Diverse rapoarte de fax. 132
Funcție: Verificarea stării sau a jurnalelor pentru sarcinile de fax. 132
Funcție: Fax Box. 133
Funcție: securitate la expedierea și recepționarea faxurilor. 133
Funcții: alte funcții utile. 134
Trimiterea faxurilor de la imprimantă. 134
Selectarea destinatarilor. 135
Diverse moduri de a trimite faxuri. 136
Recepționarea faxurilor la imprimantă. 142
Primirea faxurilor de intrare. 143
Recepționarea faxurilor prin efectuarea unui apel telefonic. 144
Salvarea și redirecționarea faxurilor primite. . . .146
Vizualizarea faxurilor recepționate pe ecranul LCD al imprimantei. 147
Opțiuni de meniu pentru faxuri. 148
Destinatar. 148

Setări fax. 148
Mai multe. 151
Opțiunile meniului Fax Box. 152
Inbox/ Confidențial. 152
Documente stocate:. 154
Trim inter/ avizier. 156
Verificarea stării sau a jurnalelor pentru lucrările de fax. 159
Afișarea informațiilor în caz de neprocesare a faxurilor recepționate (necitite/netipărite/ nesalvate/neredirecționate). 159
Verificarea activităților de fax în curs. 160
Verificarea istoricului activităților de fax. 161
Retipărirea documentelor primite. 161
Trimiterea unui fax de la computer. 162
Trimiterea documentelor create cu ajutorul unei aplicații (Windows). 162
Trimiterea documentelor create cu ajutorul unei aplicații (Mac OS). 165
Recepționarea faxurilor la un computer. 166
Verificarea faxurilor noi (Windows). 167
Verificarea faxurilor noi (Mac OS). 168
Anularea funcției de salvare a faxurilor de intrare în computer. 169

Întreținerea imprimantei

Verificarea stării consumabilelor. 171
Reducerea problemelor referitoare la alimentarea cu hârtie pentru Casetă de hârtie. . . . 171
Îmbunătățirea calității de tipărire, copiere, scanare și fax. 172
Ajustarea calității de imprimare. 172
Verificarea și curățarea capului de imprimare. . 173
Rularea Curățare intensivă. 175
Prevenirea înfundării duzelor. 175
Alinierea rasterului de linii. 176
Curățarea traseului hârtiei pentru evitarea petelor de cerneală. 176
Curățarea Geamul scanerului. 177
Curățarea ADF (Alimentatorul automat de documente). 178
Ajustarea calității de imprimare per hârtie. 181
Economisirea energiei. 182
Economisirea energiei (Panou de comandă). . . . 182
Instalarea sau dezinstalarea separată a aplicațiilor. 183
Instalarea separată a aplicațiilor. 183
Instalarea unui driver PostScript. 185
Adăugarea imprimantei (numai pentru Mac OS). 186
Dezinstalarea aplicațiilor. 186
Actualizarea aplicațiilor și a firmware-ului. 188
Manipularea și transportul imprimantei. 190
Mutarea imprimantei. 190
Transportul imprimantei. 192
Înlocuirea Role de întreținere pentru Casetă de hârtie 1. 192
Înlocuirea Role de întreținere pentru Casetă de hârtie 2 - 4. 197

Soluționarea problemelor

Imprimanta nu funcționează conform așteptărilor 204
Imprimanta nu pornește sau nu se oprește. 204
Alimentarea se oprește automat. 204
Hârtia nu este alimentată sau evacuată corect. . . 205
Nu se poate tipări. 210
Scanarea nu începe. 228
Primirea sau trimiterea faxurilor nu este posibilă. 241
Codul de eroare este afișat pe meniul de stare. . 257
Imprimanta nu poate fi utilizată conform așteptărilor. 262
Un mesaj este afișat pe ecranul LCD. 268
Hârtia se blochează. 270
Prevenirea blocajelor de hârtie. 270
Este momentul să înlocuiți unitățile de alimentare cu cerneală. 271
Precauții în manevrarea Unitate de Alimentare cu Cerneală. 271
Înlocuirea Unități de Alimentare cu Cerneală. . 272
Este momentul să înlocuiți cutia de întreținere. . . . 272
Precauții pentru manipularea casetei de întreținere. 272
Înlocuirea unei casete de întreținere. 273
Calitatea tipăririi, copierii, scanării și faxurilor este scăzută. 273
Calitatea tipăririi este slabă. 273
Calitatea copiei este slabă. 281
Probleme cu privire la imaginile scanate. 287
Calitatea faxului expediat este slabă. 289
Calitatea faxurilor primite este redusă. 292
Nu se poate rezolva problema după încercarea tuturor soluțiilor. 292
Nu se pot rezolva problemele de tipărire sau copiere. 292

Adăugarea sau ștergerea computerului sau a dispozitivelor

Conectarea la o imprimantă care a fost conectată la rețea. 295
Utilizarea o imprimantă de rețea de la un computer secundar. 295
Utilizarea unei imprimante de rețea de la un dispozitiv inteligent. 296
Restabilirea conexiunii la rețea. 296
Când schimbați routerul wireless. 296
Când schimbați computerul. 297
Schimbarea metodei de conectare la computer. . 298
Efectuarea setărilor Wi-Fi din panoul de comandă. 300
Conectarea directă a unui dispozitiv inteligent și a unei imprimante (Wi-Fi Direct). 302
Despre Wi-Fi Direct. 302
Conectarea la un iPhone, iPad sau iPod touch folosind Wi-Fi Direct. 303
Conectarea la dispozitivele Android folosind Wi-Fi Direct. 306
Conectarea dispozitivelor, altele decât iOS și Android folosind Wi-Fi Direct. 308
Deconectarea conexiunii Wi-Fi Direct (Simple AP). 311
Modificarea setărilor Wi-Fi Direct (Simple AP) precum SSID. 311
Verificarea stării conexiunii la rețea. 312
Verificarea stării conexiunii la rețea din Panoul de comandă. 312
Tipărirea unui raport de conexiune la rețea. . . . 313
Tipărirea unei fișe de stare a rețelei. 319
Verificarea rețelei computerului (doar Windows). 319

Folosirea elementelor opționale

Lista elementelor opționale. 322
Prinderea cablurilor cu cleme. 323
Stativ imprimantă (Printer Stand). 323
Instalarea bazei suport a imprimantei. 323
Mutarea imprimantei în timp ce baza suport a imprimantei este atașată. 330
Specificații bază suport imprimantă. 331
Unităţe casetă pentru hârtie (Optional Cassette Unit). 331
Instalarea unităților casetă pentru hârtie. 331
Configurarea unității casetă pentru hârtie în driverul imprimantei. 336
Mutarea imprimantei în timp ce unitățile casete pentru hârtie sunt atașate. 338
Probleme cu unitatea casetă pentru hârtie. 338
Specificațiile unității casetă pentru hârtie. 338

Informații despre produs

Informații hârtie. 341
Hârtia disponibilă și capacitățile. 341
Tipuri de hârtie indisponibile. 347
Informații despre produse consumabile. 348
Codurile Unitate de Alimentare cu Cerneală. . . 348
Codul casetei de întreținere. 348
Codurile Role de întreținere. 349
Informații software. 349
Software pentru tipărire. 349
Software pentru scanare. 354
Software pentru expedierea faxurilor. 356
Software pentru crearea pachetului. 357
Software pentru configurarea setărilor sau gestionarea dispozitivelor. 358
Software pentru actualizare. 360
Listă meniu setări. 361
Setări generale. 361
Contor imprimare. 387
Stare alimentare. 388
Întreținere. 388
Limbă/Language. 389
Stare imprimantă/Imprimare. 389
Administrator Contacte. 390
Setări utilizator. 390
Stare dispozitiv de autentificare. 391
Informații Epson Open Platform. 391
Specificații de produs. 391
Specificațiile imprimantei. 391
Specificațiile scanerului. 392
Specificații ADF. 393
Specificațiile faxului (doar pentru imprimantele care au și funcție de fax). 393
Utilizarea portului pentru imprimantă. 394
Specificațiile interfeței. 396
Specificații de rețea. 396
Compatibilitate PostScript Level 3. 400
Servicii compatibile oferite de terți. 400
Specificațiile dispozitivelor de memorie. 400
Specificații privind tipurile de date compatibile. 400
Dimensiuni. 401
Specificații electrice. 401
Specificații de mediu. 402
Locul și spațiul de instalare. 402
Cerințele sistemului. 404

Specificații de font. 404
Fonturi disponibile pentru PostScript. 404
Fonturi disponibile pentru PCL (URW). 405
Lista seturilor de simboluri. 407
Fonturi Epson Cod de bare (doar Windows). . . 410
Informații de reglementare. 418
Standarde și aprobări. 418
German Blue Angel. 420
Restricții la copiere. 420

Informații administrator

Conectarea imprimantei la rețea. 423
Înainte de stabilirea conexiunii la rețea. 423
Conectarea la rețea de la panoul de comandă. . .425
Setări pentru utilizarea imprimantei. 427
Utilizarea funcțiilor de tipărire. 427
Configurarea Imprimare universală (Microsoft) 435
Configurarea caracteristicii AirPrint. 435
Configurarea unui server de poștă electronică. . 436
Configurarea unui folder partajat în rețea. 440
Disponibilitatea contactelor. 460
Pregătire pentru scanare. 472
Realizarea disponibilității funcțiilor de fax (doar pentru imprimantele care au și funcție de fax). 474
Configurarea setărilor de funcționare de bază pentru imprimantă. 491
Probleme la efectuarea setărilor. 494
Gestionarea imprimantei. 495
Prezentarea funcțiilor de securitate ale produsului. 495
Setări administrative. 496
Restricționarea funcțiilor disponibile. 505
Dezactivarea Interfeței externe. 507
Monitorizarea unei imprimante la distanță. . . . 508
Copierea de rezervă a setărilor. 511
Setări de securitate avansate. 512
Setări de securitate și prevenirea pericolului. . . .512
Controlarea utilizând protocoale. 513
Utilizarea unui certificat digital. 518
Comunicare SSL/TLS cu imprimanta. 524
Comunicare criptată utilizând filtrarea IPsec/IP 525
Conectarea imprimantei la o rețea IEEE802.1X. 537
Rezolvarea problemelor pentru securitate avansată. 540
Utilizarea caracteristicii Epson Open Platform. . 546
Informații Epson Remote Services. 547

Unde puteți obține ajutor

Site-ul web de asistență tehnică. 549
Contactarea serviciul de asistență clienți. 549
Înainte de a contacta Epson. 549
Ajutor pentru utilizatorii din Europa. 549
Ajutor pentru utilizatorii din Taiwan. 549
Ajutor pentru utilizatorii din Australia. 550
Ajutor pentru utilizatorii din Noua Zeelandă. . . 550
Ajutor pentru utilizatorii din Indonezia. 551
Ajutor pentru utilizatorii din Malaezia. 554
Ajutor pentru utilizatorii din Filipine. 555
Ajutor pentru utilizatorii din Singapore. 555
Ajutor pentru utilizatorii din Tailanda. 556
Ajutor pentru utilizatorii din Vietnam. 556
Ajutor pentru utilizatorii din India. 556
Ajutor pentru utilizatorii din Hong Kong. 557

Ghidul acestui manual

Introducere în manuale. 8

Căutarea informaţiilor. 8

Tipărirea numai a paginilor necesare. 9

Despre acest manual. 9

Mărci înregistrate. 11

Drept de proprietate intelectuală. 12

Introducere în manuale

Următoarele manuale sunt livrate împreună cu imprimanta dumneavoastră Epson. În afara manualelor, consultați diversele tipuri de informații de ajutor disponibile de pe imprimantă sau din cadrul aplicațiilor software Epson.

❏ Instrucțiuni importante privind siguranța (manual pe hârtie)

Vă oferă instrucțiuni pentru a facilita utilizarea în siguranță a acestei imprimante.

❏ Începeți aici (manual pe hârtie)

Include informații referitoare la configurarea imprimantei, instalarea software-ului, etc.

❏ Manuale tipărite (manual digital)

Include o singură pagină care prezintă procedurile pentru funcțiile utilizate cel mai des. Din moment ce aceasta poate fi tipărită sub formă de poster, puteți să o puneți pe un perete lângă imprimantă pentru a o putea consulta rapid și ușor.

❏ Ghidul utilizatorului (manual digital)

Acest manual. Oferă informații generale și instrucțiuni privind utilizarea imprimantei, setările de rețea la utilizarea imprimantei într-o rețea, precum și instrucțiuni privind rezolvarea problemelor.

Puteți obține cele mai recente versiuni ale manualelor enumerate mai sus folosind metodele următoare.

❏ Manual pe hârtie

Vizitați site-ul web de asistență Epson pentru Europa la adresa http://www.epson.eu/support sau site-ul web de asistență Epson global la adresa http://support.epson.net/.

❏ Manual digital

Pentru a vizualiza manualul web, vizitați site-ul următor, introduceți numele produsului, apoi accesați **Asistență**.

http://epson.sn

Căutarea informațiilor

Manualul PDF permite căutarea de informații în funcție de cuvinte cheie sau puteți accesa direct anumite secțiuni cu ajutorul marcajelor. În această secțiune se explică modul de utilizare a unui manual PDF deschis în Adobe Acrobat Reader DC pe computerul dumneavoastră.

Căutarea după cuvinte cheie

Faceți clic pe **Editare** > **Căutare avansată**. Introduceți cuvântul cheie (textul) pentru informațiile pe care doriți să le găsiți în fereastra de căutare, apoi faceți clic pe **Căutare**. Corespondențele sunt marcate sub forma unei liste. Faceți clic pe una dintre corespondențe pentru a accesa pagina respectivă.

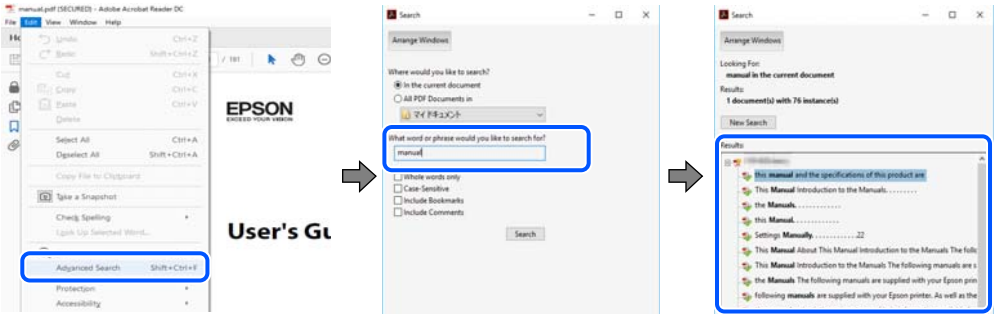

Accesul direct de la marcaje

Faceți clic pe un titlu pentru a accesa pagina respectivă. Faceți clic pe + sau > pentru a vizualiza titlurile de nivel inferior din secțiunea respectivă. Pentru a reveni la pagina precedentă, efectuați următoarea operație la tastatură.

❏ Windows: mențineți apăsată tasta **Alt**, apoi apăsați pe ←.

❏ Mac OS: mențineți apăsată tasta Command, apoi apăsați pe ←.

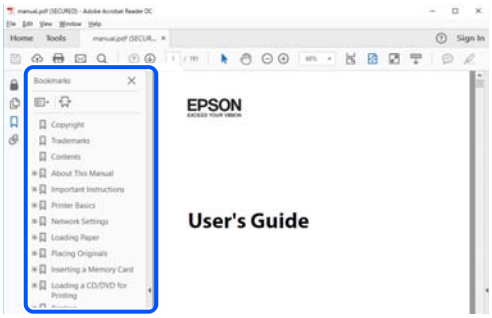

Tipărirea numai a paginilor necesare

Puteți extrage și tipări numai paginile de care aveți nevoie. Faceți clic pe **Tipărire** în meniul **Fișier**, apoi specificați paginile pe care doriți să le tipăriți în opțiunea **Pagini** din **Pagini de tipărit**.

❏ Pentru a specifica o serie de pagini, introduceți o cratimă între pagina de început și cea de sfârșit.

Exemplu: 20-25

❏ Pentru a specifica pagini care nu se află într-o serie, separați paginile prin virgule.

Exemplu: 5, 10, 15

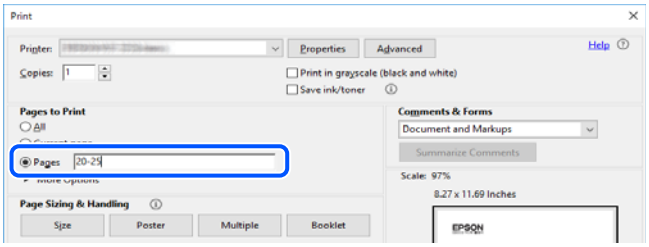

Despre acest manual

Această secțiune explică semnificația mărcilor și a simbolurilor, a notelor de pe descrieri și a informațiilor de referință ale sistemelor de operare folosite în acest manual.

Mărci și simboluri

⚠ ***Atenție:***

Instrucțiuni care trebuie respectate cu atenție pentru evitarea accidentărilor.

Important:
Instrucțiuni care trebuie respectate pentru evitarea deteriorării echipamentului.

Notă:
Oferă informații complementare și de referință.

Informații conexe

➡ Legături către secțiunile relevante.

Informații despre capturi de ecran și ilustrații

❑ Capturile de ecran cu driver-ul imprimantei sunt efectuate în Windows 10 sau macOS High Sierra. Conținutul afișat pe ecran diferă în funcție de model și situație.

❑ Ilustrațiile utilizate în acest manual sunt doar exemple. Cu toate că în funcție de model pot exista mici diferențe, modul de funcționare este același.

❑ Unele elemente din meniul afișat pe ecranul LCD diferă în funcție de model și de setările definite.

❑ Puteți citi codul QR utilizând aplicația dedicată.

Referințe sisteme de operare

Windows

În acest manual, termeni precum „Windows 10”, „Windows 8.1”, „Windows 8”, „Windows 7”, „Windows Vista”, „Windows XP”, „Windows Server 2019”, „Windows Server 2016”, „Windows Server 2012 R2”, „Windows Server 2012”, „Windows Server 2008 R2”, „Windows Server 2008”, „Windows Server 2003 R2” și „Windows Server 2003” se referă la următoarele sisteme de operare. În plus, termenul „Windows” este utilizat cu referire la toate versiunile.

❑ Sistem de operare Microsoft® Windows® 10

❑ Sistem de operare Microsoft® Windows® 8.1

❑ Sistem de operare Microsoft® Windows® 8

❑ Sistem de operare Microsoft® Windows® 7

❑ Sistem de operare Microsoft® Windows Vista®

❑ Sistem de operare Microsoft® Windows® XP

❑ Sistem de operare Microsoft® Windows® XP Professional x64 Edition

❑ Sistem de operare Microsoft® Windows Server® 2019

❑ Sistem de operare Microsoft® Windows Server® 2016

❑ Sistem de operare Microsoft® Windows Server® 2012 R2

❑ Sistem de operare Microsoft® Windows Server® 2012

❑ Sistem de operare Microsoft® Windows Server® 2008 R2

❑ Sistem de operare Microsoft® Windows Server® 2008

❑ Sistem de operare Microsoft® Windows Server® 2003 R2

❑ Sistem de operare Microsoft® Windows Server® 2003

Mac OS

În acest manual, termenul „Mac OS” este utilizat cu referire la Mac OS X v10.6.8 sau o versiune ulterioară.

Mărci înregistrate

- EPSON® este o marcă comercială înregistrată, iar EPSON EXCEED YOUR VISION sau EXCEED YOUR VISION este o marcă comercială a Seiko Epson Corporation.
- Epson Scan 2 software is based in part on the work of the Independent JPEG Group.
- libtiff

  Copyright © 1988-1997 Sam Leffler

  Copyright © 1991-1997 Silicon Graphics, Inc.

  Permission to use, copy, modify, distribute, and sell this software and its documentation for any purpose is hereby granted without fee, provided that (i) the above copyright notices and this permission notice appear in all copies of the software and related documentation, and (ii) the names of Sam Leffler and Silicon Graphics may not be used in any advertising or publicity relating to the software without the specific, prior written permission of Sam Leffler and Silicon Graphics.

  THE SOFTWARE IS PROVIDED "AS-IS" AND WITHOUT WARRANTY OF ANY KIND, EXPRESS, IMPLIED OR OTHERWISE, INCLUDING WITHOUT LIMITATION, ANY WARRANTY OF MERCHANTABILITY OR FITNESS FOR A PARTICULAR PURPOSE.

  IN NO EVENT SHALL SAM LEFFLER OR SILICON GRAPHICS BE LIABLE FOR ANY SPECIAL, INCIDENTAL, INDIRECT OR CONSEQUENTIAL DAMAGES OF ANY KIND, OR ANY DAMAGES WHATSOEVER RESULTING FROM LOSS OF USE, DATA OR PROFITS, WHETHER OR NOT ADVISED OF THE POSSIBILITY OF DAMAGE, AND ON ANY THEORY OF LIABILITY, ARISING OUT OF OR IN CONNECTION WITH THE USE OR PERFORMANCE OF THIS SOFTWARE.
- QR Code is a registered trademark of DENSO WAVE INCORPORATED in Japan and other countries.
- The SuperSpeed USB Trident Logo is a registered trademark of USB Implementers Forum, Inc.
- Microsoft®, Windows®, Windows Server®, and Windows Vista® are registered trademarks of Microsoft Corporation.
- Apple, Mac, macOS, OS X, Bonjour, ColorSync, Safari, AirPrint, iPad, iPhone, iPod touch, iTunes, TrueType, and iBeacon are trademarks of Apple Inc., registered in the U.S. and other countries.
- Use of the Works with Apple badge means that an accessory has been designed to work specifically with the technology identified in the badge and has been certified by the developer to meet Apple performance standards.
- Chrome, Google Play, and Android are trademarks of Google LLC.
- Adobe, Acrobat, Photoshop, PostScript®3™, and Reader are either registered trademarks or trademarks of Adobe in the United States and/or other countries.
- Albertus, Arial, Coronet, Gill Sans, Joanna and Times New Roman are trademarks of The Monotype Corporation registered in the United States Patent and Trademark Office and may be registered in certain jurisdictions.
- ITC Avant Garde Gothic, ITC Bookman, Lubalin Graph, Mona Lisa, ITC Symbol, Zapf Chancery and Zapf Dingbats are trademarks of International Typeface Corporation registered in the U.S. Patent and Trademark Office and may be registered in certain other jurisdictions.
- Clarendon, Eurostile and New Century Schoolbook are trademarks of Linotype GmbH registered in the U.S. Patent and Trademark Office and may be registered in certain other jurisdictions.
- Wingdings is a registered trademark of Microsoft Corporation in the United States and other countries.

- CG Omega, CG Times, Garamond Antiqua, Garamond Halbfett, Garamond Kursiv, Garamond Halbfett Kursiv are trademarks of Monotype Imaging, Inc. and may be registered in certain jurisdictions.
- Antique Olive is a trademark of M. Olive.
- Marigold and Oxford are trademarks of AlphaOmega Typography.
- Helvetica, Optima, Palatino, Times and Univers are trademarks of Linotype Corp. registered in the U.S. Patent and Trademark Office and may be registered in certain other jurisdictions in the name of Linotype Corp. or its licensee Linotype GmbH.
- ITC Avant Garde Gothic, Bookman, Zapf Chancery and Zapf Dingbats are trademarks of International Typeface Corporation registered in the United States Patent and Trademark Office and may be registered in certain jurisdictions.
- PCL is the registered trademark of Hewlett-Packard Company.
- Arcfour

  This code illustrates a sample implementation of the Arcfour algorithm.

  Copyright © April 29, 1997 Kalle Kaukonen. All Rights Reserved.

  Redistribution and use in source and binary forms, with or without modification, are permitted provided that this copyright notice and disclaimer are retained.

  THIS SOFTWARE IS PROVIDED BY KALLE KAUKONEN AND CONTRIBUTORS "AS IS" AND ANY EXPRESS OR IMPLIED WARRANTIES, INCLUDING, BUT NOT LIMITED TO, THE IMPLIED WARRANTIES OF MERCHANTABILITY AND FITNESS FOR A PARTICULAR PURPOSE ARE DISCLAIMED. IN NO EVENT SHALL KALLE KAUKONEN OR CONTRIBUTORS BE LIABLE FOR ANY DIRECT, INDIRECT, INCIDENTAL, SPECIAL, EXEMPLARY, OR CONSEQUENTIAL DAMAGES (INCLUDING, BUT NOT LIMITED TO, PROCUREMENT OF SUBSTITUTE GOODS OR SERVICES; LOSS OF USE, DATA, OR PROFITS; OR BUSINESS INTERRUPTION) HOWEVER CAUSED AND ON ANY THEORY OF LIABILITY, WHETHER IN CONTRACT, STRICT LIABILITY, OR TORT (INCLUDING NEGLIGENCE OR OTHERWISE) ARISING IN ANY WAY OUT OF THE USE OF THIS SOFTWARE, EVEN IF ADVISED OF THE POSSIBILITY OF SUCH DAMAGE.
- microSDHC Logo is a trademark of SD-3C, LLC.

  Notă: Cardul microSDHC este incorporat în produs și nu poate fi îndepărtat.

- Firefox is a trademark of the Mozilla Foundation in the U.S. and other countries.
- Mopria® and the Mopria® Logo are registered and/or unregistered trademarks and service marks of Mopria Alliance, Inc. in the United States and other countries. Unauthorized use is strictly prohibited.
- Notă generală: În publicația de față sunt utilizate alte nume de produse doar în scopuri de identificare și acestea pot fi mărci comerciale ale proprietarilor respectivi.Epson își declină orice drepturi asupra acestor mărci.

Drept de proprietate intelectuală

Nicio parte a acestei publicații nu poate fi reprodusă, stocată pe un sistem de preluare sau transmisă în orice formă sau prin orice mijloc electronic, mecanic, prin fotocopiere, înregistrare sau în alt mod, fără permisiunea scrisă prealabilă a Seiko Epson Corporation. Nu se presupune nicio responsabilitate în ceea ce privește brevetele relativ la utilizarea informațiilor incluse în prezentul manual. De asemenea, nu se presupune nicio responsabilitate pentru daune rezultând din utilizarea informațiilor incluse în prezentul manual. Informațiile incluse în prezentul manual

sunt destinate a fi utilizate numai cu acest produs Epson. Epson nu este responsabilă de utilizarea acestor informații prin aplicarea la alte produse.

Nici Seiko Epson Corporation și nici filialele sale nu vor fi responsabile față de persoana care a achiziționat acest produs sau față de terți pentru daune, pierderi, costuri sau cheltuieli suportate de achizitor sau de terți ca rezultat al unui accident, utilizări eronate sau abuzive a acestui produs sau a unor modificări sau reparații neautorizate ale acestui produs sau (exclusiv teritoriul S.U.A.) nerespectarea strictă a instrucțiunilor de operare și de întreținere ale Seiko Epson Corporation.

Seiko Epson Corporation și filialele sale nu vor fi responsabile pentru nicio daună sau problemă apărută ca urmare a utilizării opțiunilor sau a altor produse consumabile altele decât cele desemnate de către Seiko Epson Corporation ca fiind produse originale Epson sau produse aprobate Epson.

Seiko Epson Corporation nu va fi responsabilă pentru nicio daună rezultată ca urmare a interferențelor electromagnetice care survine în urma utilizării oricăror cabluri de interfață altele decât cele desemnate ca produse aprobate Epson de către Seiko Epson Corporation.

© 2022 Seiko Epson Corporation

Conținutul acestui manual și specificațiile acestui produs se pot modifica fără notificare prealabilă.

Instrucțiuni importante

Instrucțiuni de securitate. 15

Sfaturi şi avertismente legate de imprimantă. 16

Note privind parola de administrator. 18

Protejarea informațiilor personale. 20

Instrucțiuni de securitate

Citiți și respectați aceste instrucțiuni pentru a asigura utilizarea în siguranță a acestei imprimante. Păstrați acest manual pentru a-l putea consulta ulterior. De asemenea, trebuie să respectați toate avertismentele și instrucțiunile afișate pe imprimantă.

- ❏ Unele simboluri folosite pe imprimanta dvs. au rolul de a asigura utilizarea în siguranță și corespunzătoare a imprimantei. Vizitați următorul site web pentru a afla mai multe despre semnificația simbolurilor.

  http://support.epson.net/symbols

- ❏ Folosiți doar cablul de alimentare furnizat împreună cu imprimanta și nu folosiți cablul cu niciun alt echipament. În urma folosirii altor cabluri cu această imprimantă sau a folosirii cablului livrat cu alte echipamente, există pericolul de incendiu sau de electrocutare.
- ❏ Asigurați-vă de conformitatea cablului de alimentare cu c.a. cu standardele de siguranță locale.
- ❏ Nu dezasamblați, modificați sau încercați să reparați cablul de alimentare, priza, imprimanta, scanerul sau alte componente, cu excepția cazurilor explicate expres în manualele imprimantei.
- ❏ Deconectați imprimanta de la priză și apelați la personal de service autorizat pentru reparații în următoarele condiții:

  Cablul de alimentare sau priza sunt deteriorate; în imprimantă a pătruns lichid; imprimanta a fost supusă șocurilor mecanice sau carcasa este deteriorată; imprimanta nu funcționează normal sau prezintă modificări clare în funcționare. Nu reglați butoanele care nu sunt incluse în instrucțiunile de funcționare.
- ❏ Amplasați imprimanta în apropierea unei prize de rețea de unde fișa poate fi deconectată cu ușurință.
- ❏ Nu amplasați sau depozitați imprimanta afară, lângă surse excesive de mizerie sau praf, apă, sau lângă surse de încălzire, sau în locații în care se produc șocuri, vibrații, valori mari de temperatură și umiditate.
- ❏ Nu vărsați lichide pe imprimantă și nu manevrați imprimanta cu mâinile ude.
- ❏ Țineți imprimanta la o distanță de cel puțin 22 cm față de stimulatoarele cardiace. Este posibil ca undele radio generate de imprimantă să afecteze în mod negativ funcționarea stimulatoarelor cardiace.
- ❏ În cazul în care ecranul LCD este defect, contactați furnizorul. Dacă soluția cu cristale lichide ajunge pe mâinile dumneavoastră, spălați-le cu atenție cu apă și săpun. Dacă soluția cu cristale lichide vă intră în ochi, spălați imediat cu jet de apă. Dacă starea de disconfort sau problemele de vedere persistă după o clătire temeinică, solicitați imediat asistență medicală.
- ❏ Evitați folosirea telefonului în timpul unei furtuni cu descărcări electrice. Există riscul electrocutării în urma acțiunii fulgerului.
- ❏ Nu folosiți telefonul pentru a raporta scurgeri de gaze, dacă acesta se află în apropierea locului de scurgere.
- ❏ Imprimanta este grea și nu trebuie ridicată sau manipulată de mai puțin de patru persoane. Dacă sunt instalate casete de hârtie, dezinstalați toate casetele de hârtie. La ridicarea imprimantei, patru persoane trebuie să se amplaseze pe pozițiile corecte, conform celor indicate mai jos.

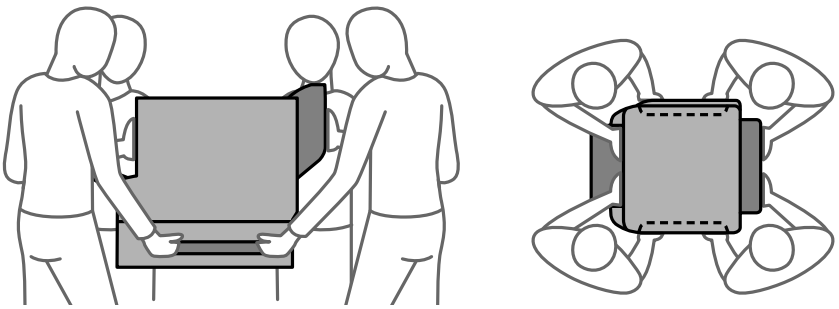

Instrucțiuni de siguranță privind cerneala

- ❏ Manevrați cu atenție unități de alimentare cu cerneală uzate, căci în jurul portului de alimentare cu cerneală poate să fie cerneală.
  - ❏ Dacă cerneala intră în contact cu pielea, spălați temeinic zona afectată cu apă și săpun.
  - ❏ Dacă cerneala intră în contact cu ochii, clătiți imediat cu apă. Dacă starea de disconfort sau problemele de vedere persistă după o clătire temeinică, solicitați imediat asistență medicală.
  - ❏ Dacă cerneala vă pătrunde în gură, consultați imediat un medic.
- ❏ Nu demontați unitate de alimentare cu cerneală și caseta de întreținere; în caz contrar cerneala vă poate intra în ochi sau pe piele.
- ❏ Nu scuturați prea tare unități de alimentare cu cerneală; în caz contrar cerneala se poate scurge din unități de alimentare cu cerneală.
- ❏ Nu lăsați unități de alimentare cu cerneală și caseta de întreținere la îndemâna copiilor.

Sfaturi şi avertismente legate de imprimantă

Citiți și urmați aceste instrucțiuni, pentru a evita deteriorarea imprimantei sau a altor echipamente personale. Păstrați acest manual pentru referințe ulterioare.

Sfaturi și avertismente pentru configurarea imprimantei

- ❏ Nu blocați și nu acoperiți orificiile de ventilație și deschiderile imprimantei.
- ❏ Folosiți numai tipul de sursă de alimentare indicat pe eticheta imprimantei.
- ❏ Evitați utilizarea prizelor pe același circuit cu fotocopiatoarele sau sistemele de climatizare ce pornesc și se opresc periodic.
- ❏ Evitați prizele electrice controlate prin comutatoare de perete sau temporizatoare automate.
- ❏ Mențineți întregul computer departe de sursele potențiale de interferențe electromagnetice cum ar fi difuzoarele sau unitățile de bază ale telefoanelor fără fir.
- ❏ Cablurile de alimentare trebuie amplasate astfel încât să se evite frecările, tăieturile, rosăturile, îndoirile și răsucirile. Nu așezați obiecte peste cablurile de alimentare cu curent și nu permiteți amplasarea cablurilor în zonele în care se circulă. Fiți foarte atenți și păstrați toate cablurile de alimentare drepte la capete și în punctele în care intră și ies din transformator.
- ❏ Dacă folosiți un prelungitor cu imprimanta, verificați dacă intensitatea nominală totală a aparatelor conectate la acesta nu depășește intensitatea nominală a prelungitorului respectiv. De asemenea, verificați dacă intensitatea nominală totală a tuturor aparatelor conectate la priză nu depășește intensitatea nominală a prizei respective.
- ❏ Dacă intenționați să utilizați imprimanta în Germania, instalația electrică a clădirii trebuie protejată de un disjunctor de 10 sau 16 A pentru asigurarea unei protecții adecvate la scurtcircuit și supraintensitate pentru produs.
- ❏ Atunci când conectați imprimanta la un computer sau la un alt dispozitiv cu ajutorul unui cablu, asigurați-vă de orientarea corectă a conectorilor. Fiecare conector are o singură orientare corectă. Introducerea unui conector cu orientare incorectă poate cauza deteriorarea ambelor dispozitive conectate prin cablu.
- ❏ Amplasați imprimanta pe o suprafață orizontală stabilă ce depășește perimetrul bazei în toate direcțiile. Imprimanta nu va funcționa corect dacă este înclinată.

- ❏ Când instalați imprimanta pe podea, instalați baza suport opțională a imprimantei. Imprimanta poate cădea fără baza suport a imprimantei.
- ❏ Lăsați un spațiu deasupra imprimantei, pentru a putea deschide complet capacul pentru documente.
- ❏ Lăsați spațiu suficient în fața imprimantei pentru evacuarea completă a hârtiei.
- ❏ Evitați locurile expuse modificărilor bruşte de temperatură şi umiditate. De asemenea, păstrați imprimanta departe de lumina solară directă, sursele de lumină puternică şi de căldură.

Informații conexe

➡ „Locul și spațiul de instalare” la pagina 402

Sfaturi şi avertismente pentru utilizarea imprimantei

- ❏ Nu introduceți obiecte prin fantele imprimantei.
- ❏ Nu introduceți mâinile în interiorul imprimantei în timpul tipăririi.
- ❏ Nu atingeți cablul plat de culoare albă din interiorul imprimantei.
- ❏ Nu folosiți în interiorul sau în exteriorul imprimantei produse cu aerosoli care conțin gaze inflamabile. Asemenea acțiuni pot cauza incendii.
- ❏ Nu mutați capul de tipărire cu mâna; în caz contrar imprimanta se poate defecta.
- ❏ Atenție să nu vă prindeți degetele atunci când închideți unitatea de scanare.
- ❏ La aşezarea originalului, nu apăsați prea tare pe geamul scanerului.
- ❏ Opriți întotdeauna imprimanta folosind butonul ⏻. Nu scoateți imprimanta din priză şi nu opriți alimentarea de la sursă decât după ce indicatorul ⏻ nu mai pâlpâie.
- ❏ Dacă urmează să nu folosiți imprimanta pentru o perioadă lungă de timp, deconectați cablul de alimentare din priza de curent.

Sfaturi şi avertismente pentru utilizarea ecranului tactil

- ❏ Pe ecranul LCD pot apărea câteva mici puncte luminoase sau întunecate şi datorită caracteristicilor sale, luminozitatea ecranului poate fi neuniformă. Acestea sunt normale şi nu indică nicio defecțiune.
- ❏ Pentru curățare, utilizați o cârpă moale şi uscată. Nu utilizați soluții lichide sau chimice de curățare.
- ❏ Carcasa exterioară a ecranului tactil se poate sparge sub acțiunea unui impact intens. Contactați serviciul de asistență de la Epson dacă suprafața se crapă sau se sparge şi nu atingeți/nu încercați să îndepărtați bucățile sparte.
- ❏ Apăsați uşor cu degetul ecranul tactil. Nu apăsați tare şi nu operați cu unghiile.
- ❏ Nu utilizați obiecte ascuțite, cum ar fi pixurile sau creioanele ascuțite pentru a efectua operații.
- ❏ Condensul din interiorul ecranului tactil, cauzat de schimbările bruşte de temperatură sau umiditate poate cauza reducerea performanței.

Sfaturi şi avertismente pentru utilizarea imprimantei cu o conexiune wireless

- Undele radio emise de această imprimantă pot afecta negativ funcționarea echipamentelor electronice medicale, determinând funcționarea incorectă a acestora.Dacă utilizați această imprimantă într-o unitate medicală sau în apropierea unui echipament medical, respectați instrucțiunile primite de la personalul autorizat de respectiva unitate medicală și respectați toate avertizările și instrucțiunile afișate pe echipamentul medical.
- Undele radio emise de această imprimantă pot afecta negativ funcționarea dispozitivelor cu control automat precum ușile automate sau alarmele de incendiu și pot determina producerea unor accidente datorită funcționării defectuoase a acestora.Dacă utilizați această imprimantă în apropierea unor dispozitive cu control automat, respectați toate avertizările și instrucțiunile afișate pe aceste dispozitive.

Sfaturi şi avertismente pentru transportul sau depozitarea imprimantei

- Dacă depozitați sau transportați imprimanta, încercați să nu o înclinați, să nu o așezați vertical sau să nu o răsuciți; în caz contrar cerneala se poate scurge din cartușe.
- Înainte de a transporta imprimanta, capul de tipărire trebuie să se afle în poziția de repaus (extremă dreapta); verificați.

Note privind parola de administrator

Această imprimantă vă permite să setați o parolă de administrator pentru a preveni accesul neautorizat sau modificările setărilor dispozitivului și ale setărilor de rețea stocate în produs la conectarea la o rețea.

Valoarea implicită a parolei de administrator

Valoarea implicită a parolei de administrator este imprimată pe eticheta produsului, cum ar fi cea afișată. Poziția în care este atașată eticheta depinde de produs, cum ar fi partea în care este deschis capacul, partea din spate sau partea de jos.

Următoarea ilustrație este un exemplu al poziției de atașare a etichetei pe partea laterală a imprimantei, unde se deschide capacul.

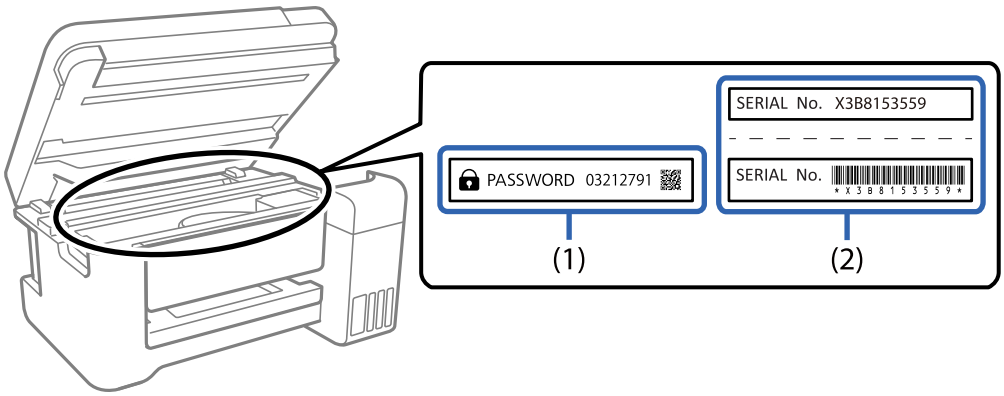

Dacă ambele etichete (1) și (2) sunt atașate, valoarea de lângă PAROLĂ scrisă pe eticheta de pe (1) este valoarea implicită. În acest exemplu, valoarea implicită este 03212791.

Dacă este atașată numai eticheta (2), numărul de serie imprimat pe eticheta de pe (2) este valoarea implicită. În acest exemplu, valoarea implicită este X3B8153559.

Parola de administrator nu fost setată

Setați o parolă pe ecranul de introducere a parolei care este afișat atunci când accesați Web Config.

Informații conexe

➡ „Executarea utilitarului Web Config într-un browser web” la pagina 358

Modificarea parolei de administrator

Aceasta poate fi schimbată de la panoul de control al imprimantei și din Web Config. Când schimbați parola, setați-o cu cel puțin 8 caractere alfanumerice și simboluri pe un singur octet.

Informații conexe

➡ „Configurarea parolei de administrator” la pagina 496

Operații care necesită introducerea parolei de administrator

Dacă vi se solicită să introduceți parola de administrator la efectuarea următoarelor operațiuni, introduceți parola de administrator setată pe imprimantă.

- ❏ Când actualizați firmware-ul imprimantei de la un computer sau dispozitiv inteligent
- ❏ Când vă conectați la setările avansate ale Web Config
- ❏ Când setați utilizând o aplicație, cum ar fi Fax Utility (Utilitar fax), puteți modifica setările imprimantei.
- ❏ Când selectați un meniu de pe panoul de control al imprimantei care a fost blocat de administratorul dvs.

Informații conexe

➡ „Elemente Setare blocare pentru meniul Setări generale” la pagina 498

Inițializarea parolei de administrator

Puteți readuce parola de administrator la setările implicite din meniul de setări de administrator. Dacă ați uitat parola și nu puteți reveni la setările implicite, trebuie să contactați Asistența Epson pentru service.

Informații conexe

➡ „Configurarea parolei de administrator de la panoul de comandă” la pagina 497
➡ „Configurarea parolei de administrator de la un computer” la pagina 497
➡ „Unde puteți obține ajutor” la pagina 548

Protejarea informațiilor personale

Dacă predați imprimanta unei alte persoane sau dacă o eliminați, ștergeți toate informațiile personale stocate în memoria imprimantei selectând **Setări** > **Setări generale** > **Administrare sistem** > **Restaurare setări implicite** > **Ștergeți toate datele și setările** de pe panoul de comandă. De asemenea, asigurați-vă că ștergeți datele din memoria internă a imprimantei, selectând **Setări** > **Setări generale** > **Administrare sistem** > **Ștergere date memorie internă** > **Ft. PDL, Mc., zn. l.** pe panoul de comandă.

Denumirea și funcțiile componentelor

Față. 22

Verso. 26

Față

Consultați informațiile aferente pentru o descriere a elementelor opționale.

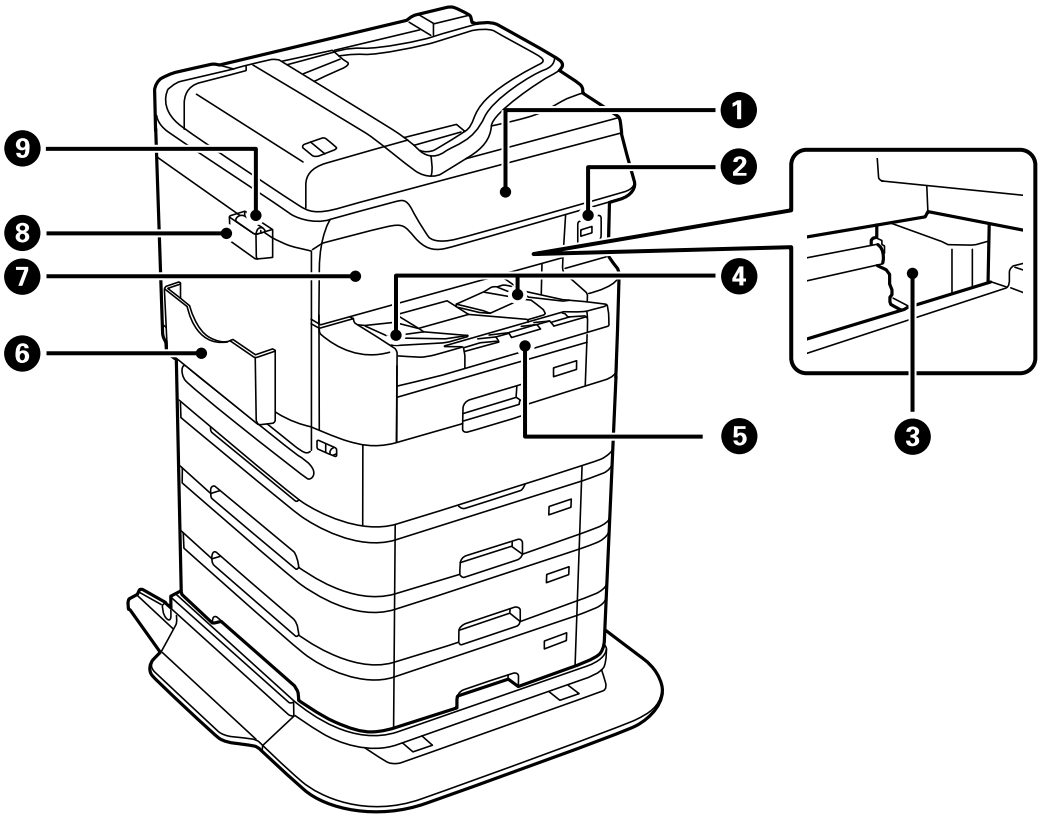

1	Panou de comandă	Vă permite să realizați setări și să efectuați operații la imprimantă. De asemenea, afișează starea imprimantei.
2	Port USB interfață externă	Permite conectarea dispozitivelor de memorie.
3	Cap de imprimare	Eliberează cerneală.
4	Ghidaj ieșire	Ține hârtia evacuată.
5	Tavă de ieșire	Ține hârtia evacuată. Trageți tava afară manual și împingeți-o înapoi pentru a o depozita.
6	Suport document	Ține manualele.
7	Capac frontal (A)	Deschideți pentru a îndepărta hârtia blocată în imprimantă.
8	Suport pentru cârpa de curățare	Ține cârpa de curățare.
9	Cârpa de curățare	A se folosi pentru curățarea suprafeței geamului scanerului și ADF-ului.

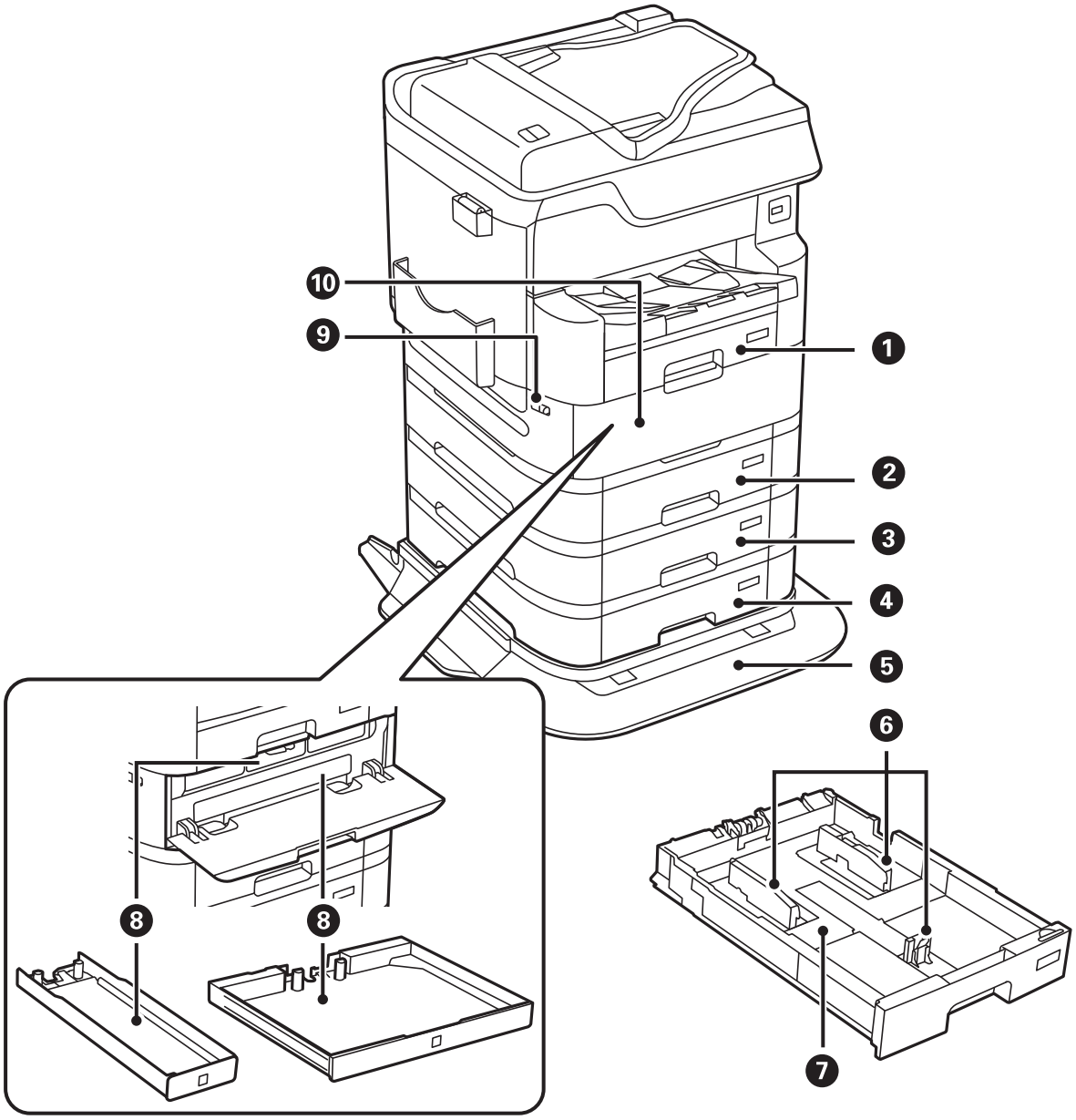

❶	Casetă hârtie 1 (C1)	Asigură încărcarea hârtiei.
❷	Casetă hârtie 2 (C2)	Asigură încărcarea hârtiei. Unitate casetă pentru hârtie opțională. A se folosi când această opțiune este instalată. Consultați informațiile aferente pentru mai multe detalii.
❸	Casetă hârtie 3 (C3)	
❹	Casetă hârtie 4 (C4)	
❺	Bază suport imprimantă	Amplasați imprimanta pe aceasta pentru a preveni căderea imprimantei. Rolele stativului care vă permit să deplasați cu ușurință imprimanta. A se folosi când această opțiune este instalată. Consultați informațiile aferente pentru mai multe detalii.
❻	Ghidaj de margine	Alimentează hârtia direct în imprimantă. Împingeți până la marginile hârtiei.
❼	Casetă de hârtie	Asigură încărcarea hârtiei.

❽	Tavă unitate de alimentare cu cerneală	Setează o unitate de alimentare cu cerneală.
❾	Blocare capac	Blochează capacul unității de alimentare cu cerneală.
❿	Capacul unității de alimentare cu cerneală (P)	Deschideți la înlocuirea unităților de alimentare cu cerneală.

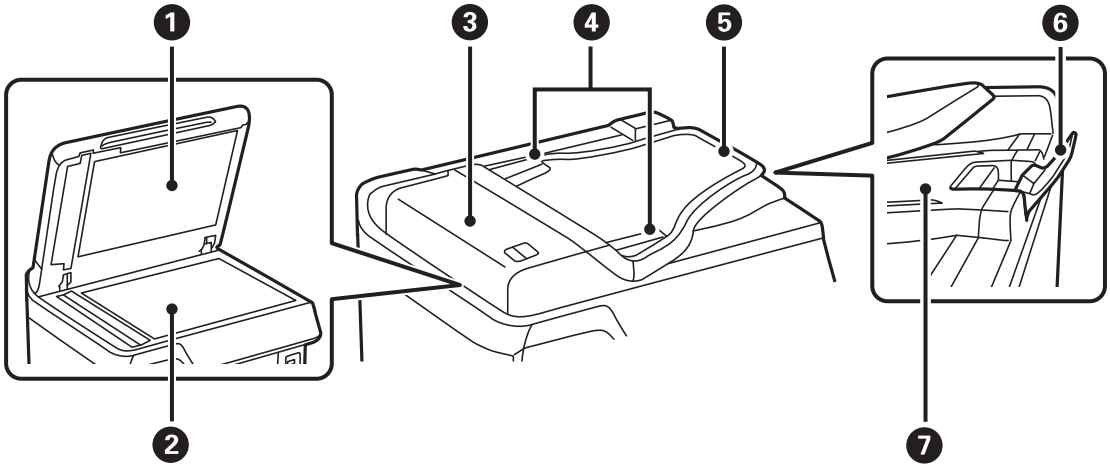

❶	Capac pentru documente	Blochează accesul luminii din exterior în timpul scanării.
❷	Geamul scanerului	Așezați originalele. Puteți amplasa originalele care nu sunt alimentate de la ADF, precum plicuri sau cărți groase.
❸	Capac ADF (alimentator automat documente) (F)	Deschideți pentru a scoate originalele blocate în unitatea ADF.
❹	Ghidaj de margine ADF	Alimentează imprimanta cu originale. Împingeți până la marginile originalelor.
❺	Tavă de intrare ADF	Alimentează automat originalele.
❻	Opritor	Previne căderea din tava de ieșire ADF a originalelor evacuate.
❼	Tavă de ieșire ADF	Reține originalele evacuate din unitatea ADF.

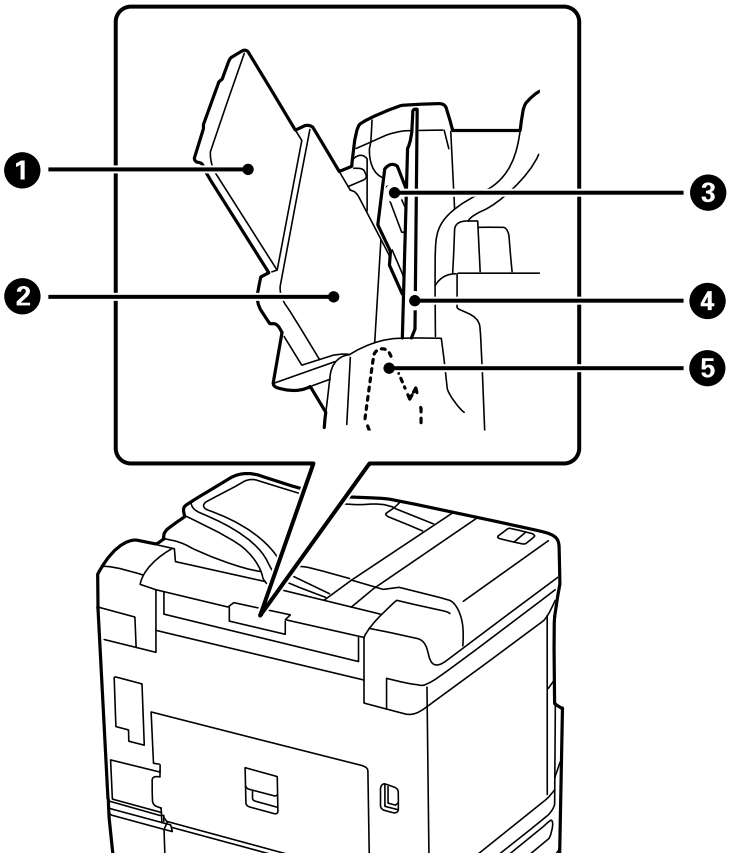

1	Suport hârtie	Susține hârtia încărcată.
2	Tavă pentru hârtie(B)	Asigură încărcarea hârtiei.
3	Ghidaj de margine	Alimentează hârtia direct în imprimantă. Împingeţi până la marginile hârtiei.
4	Element de protecție alimentator	Împiedică infiltrarea substanțelor străine în imprimantă. Apărătoarea trebuie ținută închisă în mod normal.
5	Ghidaj de margine	Alimentează hârtia direct în imprimantă. Împingeţi până la marginile hârtiei.

Informații conexe

➡ „Lista elementelor opționale” la pagina 322

Verso

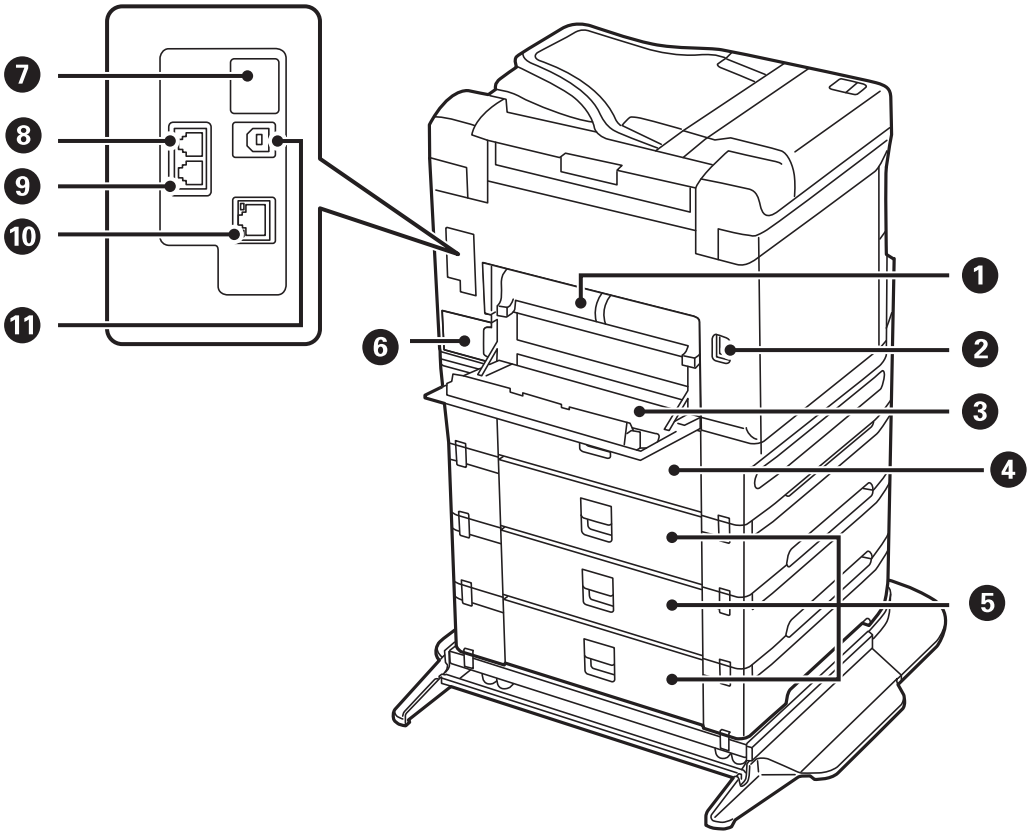

Important:

Țineți cont de direcția de introducere atunci când utilizați un cablu USB 1.0 – 2.0, în caz contrar imprimanta se poate defecta.

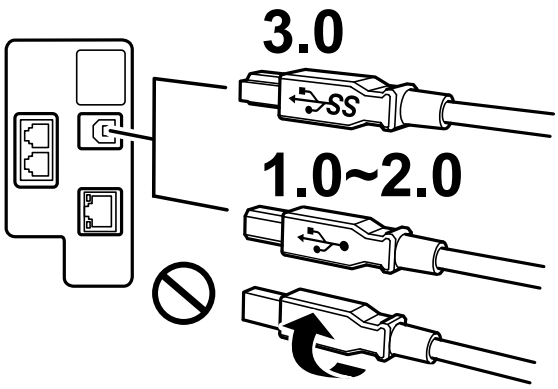

1	Unitate de tipărire duplex (D2)	Îndepărtați înainte de a scoate hârtia blocată.
2	Intrare c.a.	Permite conectarea cablului de alimentare.
3	Capac spate (D1)	Deschideți pentru a înlocui cutia de întreținere sau pentru a îndepărta hârtia blocată.

❹	Capac spate (D3)	Deschideți pentru a îndepărta hârtia blocată.
❺	Capac spate (E)	
❻	Cutie de întreținere	Colectează o cantitate foarte redusă de cerneală excedentară în timpul curățării sau al tipăririi.
❼	Port USB de serviciu	Port USB pentru utilizare ulterioară. Nu îndepărtați autocolantul.
❽	Port LINE	Permite conectarea unei linii telefonice.
❾	Port EXT.	Permite conectarea telefoanelor externe.
❿	Port LAN	Conectează un cablu LAN.
⓫	Port USB	Conectează un cablu USB pentru conectarea la un computer.

Ghid pentru panoul de comandă

Panou de comandă. 29

Configurarea ecranului principal. 30

Configurarea ecranului de meniu. 32

Configurare ecran Job/Status. 33

Introducerea caracterelor. 34

Vizualizarea animațiilor. 34

Panou de comandă

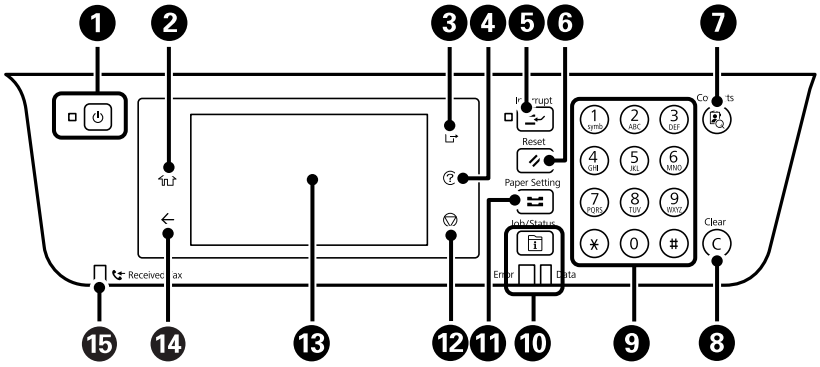

❶	Pornește sau oprește imprimanta. Deconectați cablul de alimentare după stingerea indicatorului de alimentare.
❷	Afișează ecranul principal.
❸	Se deconectează de la imprimantă atunci când opțiunea **Control acces** este activată. Când opțiunea **Control acces** este dezactivată, și această opțiune este dezactivată.
❹	Afișează ecranul **Ajutor**. Puteți căuta soluții pentru probleme de aici.
❺	Trece activitatea curentă în pauză și vă permite să întrerupeți o altă activitate. Apăsați din nou acest buton pentru a relua o activitate întreruptă.
❻	Resetează setările curente la setările implicite ale utilizatorului. Dacă utilizatorul nu a stabilit setări implicite, se va reveni la setările din fabrică.
❼	Afișează lista **Contacte**. Puteți înregistra, edita sau șterge contacte.
❽	Șterge setările numerice, cum ar fi numărul de exemplare.
❾	Introduceți numere, caractere și simboluri.
❿	Afișează meniul **Job/Status**. Puteți verifica starea imprimantei și istoricul activităților. Indicatorul de eroare din partea stângă luminează intermitent sau continuu la apariția unei erori. Indicatorul de date din partea dreaptă luminează intermitent atunci când imprimanta procesează date. Luminează continuu când există activități în coadă.
⓫	Afișează ecranul **Setare hârtie**. Puteți selecta dimensiunea paginii și tipul de hârtie pentru fiecare sursă de hârtie.
⓬	Oprește operația curentă.
⓭	Determină afișarea meniurilor și mesajelor. Când nu sunt efectuate operații într-un anumit interval de timp, imprimanta intră în modul inactiv și afișajul se stinge. Atingeți orice porțiune a ecranului tactil pentru a activa afișajul. În funcție de setările curente, apăsarea butoanelor de pe panoul de comandă reactivează imprimanta din modul inactiv.
⓮	Determină revenirea la ecranul anterior.
⓯	Se aprinde atunci când în memoria imprimantei există documente necitite, neimprimate sau nesalvate.

Configurarea ecranului principal

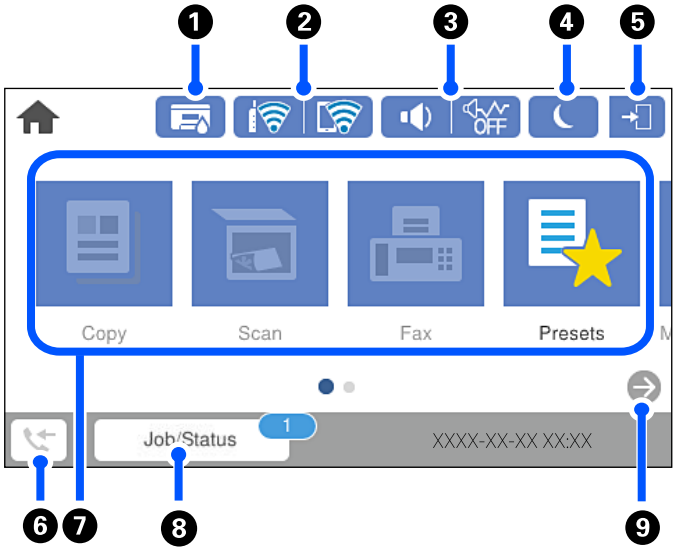

1		Afișează ecranul **Stare impr.**. Puteți verifica nivelurile aproximative ale cernelii și durata de utilizare a casetei de întreținere.	
2		Afișează starea conexiunii la rețea. Consultați informațiile de mai jos pentru mai multe detalii. „Ghid pentru pictograma de rețea" la pagina 31	
3		Afișează ecranul **Setări sunet dispozitiv**. Puteți seta **Mut** și **Mod silențios**. Puteți accesa meniul **Sunete** din acest ecran. Puteți efectua această setare și din meniul **Setări**. **Setări** > **Setări generale** > **Setări de bază** > **Sunete**	
			Indică dacă **Mod silențios** este setat sau nu pentru imprimantă. Când această funcție este activată, zgomotul generat de operarea imprimantei este redus, dar viteza de tipărire se poate reduce la rândul ei. Totuși, este posibil ca zgomotul să nu fie redus, acest lucru depinzând de tipul hârtiei și de calitatea tipăririi selectate.
			Indică faptul că **Mut** este setat pentru imprimantă.
4		Determină intrarea imprimantei în modul inactiv.	
5		Indică faptul că este activată restricționarea accesului în funcție de utilizator. Selectați această pictogramă pentru a vă conecta la imprimantă. Trebuie să selectați un nume de utilizator și să introduceți o parolă. Contactați administratorul imprimantei pentru a afla datele de conectare. Când este afișată, un utilizator cu permisiune de acces s-a conectat. Selectați pictograma pentru deconectare.	
6		Afișează ecranul **Informații date fax**. Numărul afișat indică numărul de faxuri care nu au fost încă citite, tipărite sau salvate.	

❼	Afișează fiecare meniu. ❑ Copiere Vă permite să copiați documente. ❑ Fax Vă permite trimiterea faxurilor. ❑ Scanare Vă permite să scanați documente și să le salvați pe un dispozitiv de memorie sau pe un computer. ❑ Presetări Vă permite să înregistrați ca presetări setările utilizate frecvent pentru copiere, scanare, sau trimiterea faxurilor. ❑ Dispozitiv de memorie Vă permite să tipăriți date JPEG, TIFF sau PDF pe un dispozitiv de memorie precum o unitate de memorie USB conectată la imprimantă. ❑ Fax Box Vă permite să stocați documente primite, documente ce urmează a fi trimise sau documente pentru faxuri cu interogare. ❑ Comandă confid. Vă permite să tipăriți o lucrare protejată prin parolă trimisă de la driverul imprimantei. ❑ Setări Vă permite efectuarea setărilor de întreținere, setările imprimantei și operațiunile.	
❽	Sarcină/Stadiu	Afișează sarcini în derulare care sunt aflate în așteptare. Atingeți pentru a afișa tipul de sarcini, cronometrul pentru sosire, numele de utilizatori, etc., sub forma unei liste. Numărul afișat indică numărul de sarcini care se află în așteptare.
❾		Derulează ecranul la dreapta.

Ghid pentru pictograma de rețea

	Imprimanta nu este conectată la o rețea prin fir (Ethernet) sau nu este setată.
	Imprimanta este conectată la o rețea cu fir (Ethernet).
	Imprimanta nu este conectată la o rețea fără fir (Wi-Fi).
	Imprimanta caută SSID, adresă de IP nesetată, sau are o problemă cu o rețea fără fir (Wi-Fi).
	Imprimanta este conectată la o rețea fără fir (Wi-Fi). Numărul de bare indică puterea semnalului conexiunii. Cu cât sunt afișate mai multe bare, cu atât mai puternică este conexiunea.
	Imprimanta nu este conectată la o rețea fără fir (Wi-Fi) în modul Wi-Fi Direct (Simple AP).
	Imprimanta este conectată la o rețea fără fir (Wi-Fi) în modul Wi-Fi Direct (Simple AP).

Configurarea ecranului de meniu

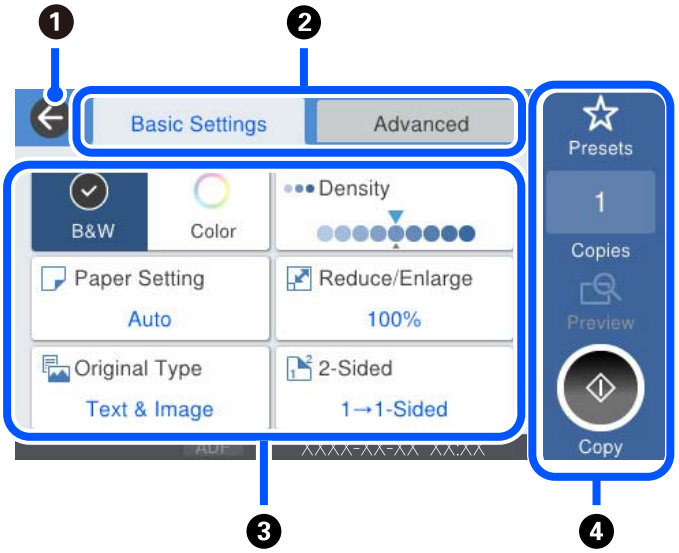

1	Determină revenirea la ecranul anterior.	
2	Comută lista de setări cu ajutorul filelor. Fila **Setări de bază** afișează elementele utilizate în mod frecvent. Fila **Complex** afișează alte elemente pe care le puteți seta ca necesare.	
3	Afișează lista elementelor de setare. Când se afișează , puteți vizualiza informații suplimentare selectând pictograma. Efectuați setări selectând elementul sau adăugând un marcaj de validare. La modificarea unui element pentru starea implicită de utilizator sau starea implicită din fabrică, este afișat pe element. Elementele estompate nu sunt disponibile. Selectați elementul pentru a verifica de ce este indisponibil. Dacă apar probleme, se afișează pe element. Selectați pictograma pentru a consulta modul de rezolvare a problemei.	
4	Pornește operațiunile folosind setările curente. Elementele variază în funcție de meniu.	
	Presetări	Afișează lista de presetări. Puteți înregistra setările curente ca presetări sau puteți încărca presetări deja înregistrate.
	Copii	Afișează o tastatură numerică pe ecran, permițându-vă să introduceți numărul de copii.
	Previzualiz	Afișează o previzualizare a imaginii înainte de tipărire, copiere, scanare sau trimitere faxuri.
	◇	Începe tipărirea, copierea, scanarea sau trimiterea faxurilor.

Configurare ecran Job/Status

Apăsaţi butonul pentru a afişa meniul Job/Status.Puteţi verifica starea imprimantei sau sarcinile.

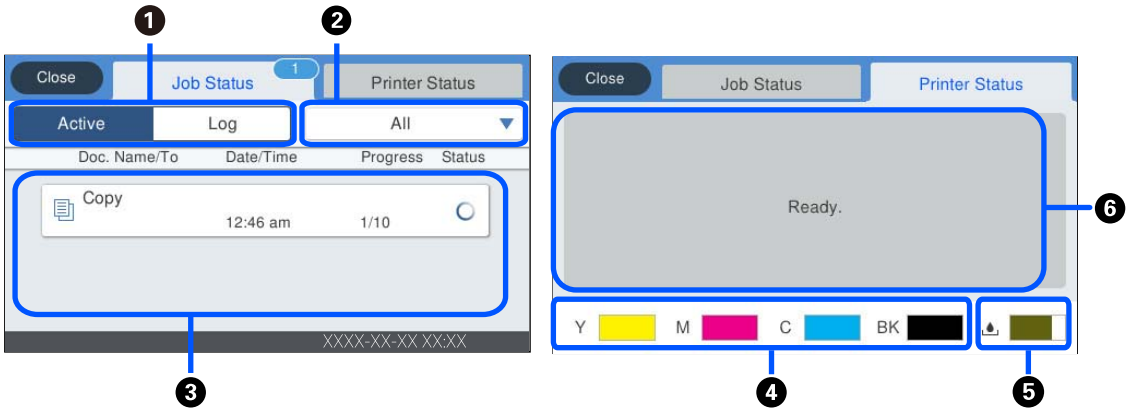

❶	Comută listele afişate.
❷	Filtrează funcţional sarcinile de tipărire.
❸	Când se selectează **Activ** se afişează o listă a tuturor sarcinilor de tipărire în curs şi a celor aflate în aşteptarea procesării. Când se selectează **Jurnal** se afişează un istoric al sarcinilor de tipărire. Puteţi anula sarcinile de tipărire sau verifica un cod de eroare afişat în istoric atunci când sarcina de tipărire a eşuat.
❹	Indică nivelurile aproximative de cerneală.
❺	Indică durata de service aproximativă a casetei de întreţinere.
❻	Afişează orice erori care au apărut în imprimantă.Selectaţi eroarea din listă pentru a afişa mesajul de eroare.

Informaţii conexe

➡ „Codul de eroare este afişat pe meniul de stare” la pagina 257

Plasarea în aşteptare a lucrărilor

Puteţi plasa în aşteptare lucrările în timpul copierii sau tipăririi atunci când nu utilizaţi ADF-ul sau geamul scanerului.

Nu trebuie să efectuaţi nicio acţiune specială pentru a plasa lucrări în aşteptare. Dacă selectaţi ◇ în timpul utilizării normale, lucrarea începe imediat ce lucrarea curentă s-a terminat.

Puteţi plasa în aşteptare până la 100 din următoarele tipuri de lucrări inclusiv lucrarea curentă.

❑ Tipărire

❑ Copiere

❑ Trimitere faxuri

Introducerea caracterelor

Puteți introduce caractere și simboluri utilizând tastatura afișată pe ecran atunci când realizați setări de rețea, etc.

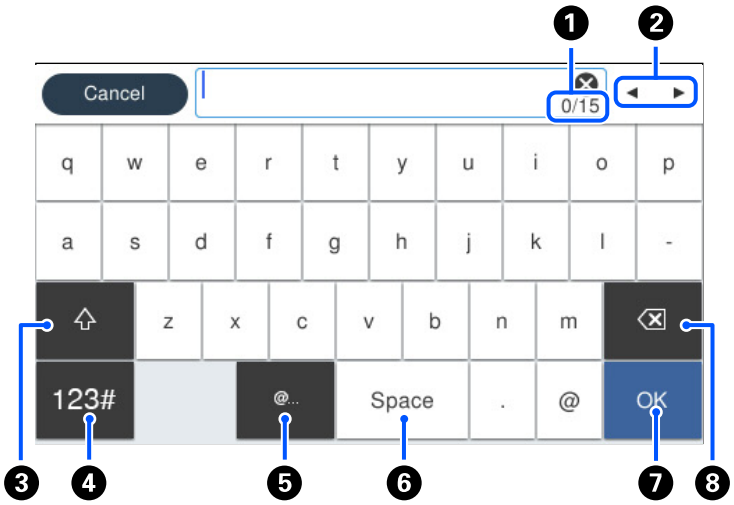

❶	Indică numărul caracterelor.
❷	Deplasează cursorul la poziția de intrare.
❸	Comută între majuscule și minuscule sau numere și simboluri.
❹	Comută între tipurile de caractere. 123#: puteți introduce numere și simboluri. ABC: puteți introduce litere.
❺	Introduce adrese de domenii e-mail utilizate frecvent sau adrese URL prin simpla selectare a elementului.
❻	Introduce un spațiu.
❼	Introduce un caracter.
❽	Șterge un caracter spre stânga.

Vizualizarea animațiilor

Puteți vizualiza animații ale instrucțiunilor de operare, precum încărcarea hârtiei sau eliminarea hârtiei blocate, pe ecranul LCD.

❑ Selectați ⓘ : afișează ecranul de ajutor. Selectați **Modul de a** și selectați elementele pe care doriți să le vizualizați.

❏ Selectați **Modul de a** în partea de jos a ecranului de operare: sunt afișate animații contextuale. Rețineți faptul că animația depinde de modelul imprimantei.

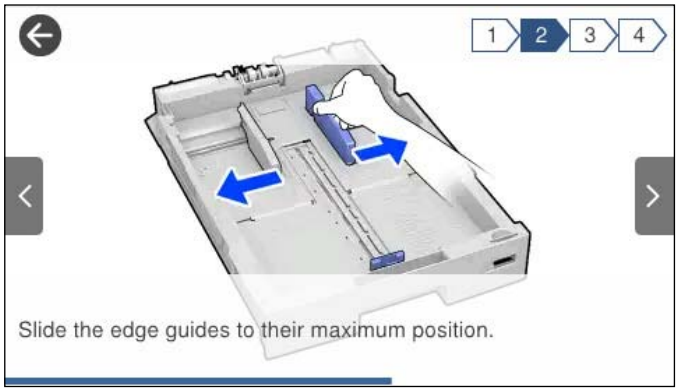

Încărcarea hârtiei

Precauții la manevrarea hârtiei. 37

Setări format și tip hârtie. 38

Încărcarea hârtiei. 39

Precauții la manevrarea hârtiei

❏ Citiți fișa cu instrucțiuni primită cu hârtia.

❏ Pentru a obține tipăriri de înaltă calitate cu hârtie Epson originală, utilizați hârtia în mediul specificat pe fișele livrate cu hârtia.

❏ Răsfoiți și aliniați marginile hârtiei înainte de a o încărca. Nu răsfoiți și nu îndoiți hârtia foto. În caz contrar, fața pe care se face tipărirea poate fi afectată.

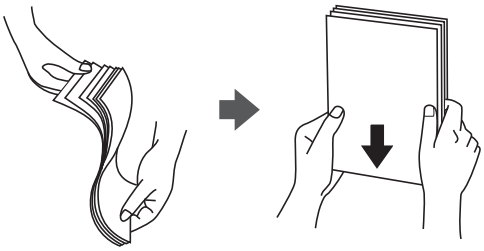

❏ Dacă hârtia este îndoită, aplatizați-o sau îndoiți-o ușor în direcția opusă înainte de a o încărca. Dacă tipăriți pe hârtia îndoită pot apărea blocaje de hârtie și pete pe documentul tipărit.

❏ Problemele referitoare la alimentarea cu hârtie pot apărea frecvent pentru tipărirea manuală față-verso când de printează pe o față a hârtiei preprintate. Reduceți numărul de coli la jumătate sau mai puțin sau încărcați pe rând câte o coală de hârtie dacă hârtia continuă să se blocheze.

❏ Nu folosiți hârtie granulată fin cu o lățime mai mică de 105 mm.

❏ Utilizați doar hârtie long-grain. Dacă nu sunteți sigur în privința tipului de hârtie utilizat, verificați ambalajul acesteia sau contactați producătorul pentru a confirma specificațiile hârtiei.

❏ Răsfoiți și aliniați marginile plicurilor înainte de a le încărca. Dacă în plicurile stivuite este aer, apăsați-le pentru a le aplatiza înainte de a le încărca.

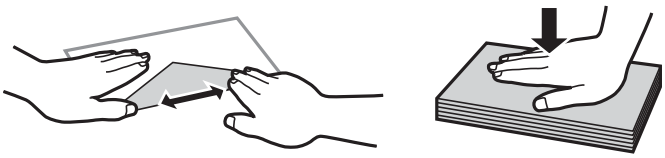

Informații conexe

➡ „Tipuri de hârtie indisponibile” la pagina 347

Setări format și tip hârtie

Dacă înregistrați formatul și tipul hârtiei pe ecranul afișat atunci când inserați caseta de hârtie, imprimanta vă informează printr-un mesaj dacă informațiile înregistrate și setările imprimantei diferă. Acest lucru vă împiedică să irosiți hârtie și cerneală asigurându-vă că nu tipăriți pe formatul greșit de hârtie sau cu culori greșite din cauză că folosiți setări care nu sunt compatibile cu tipul de hârtie.

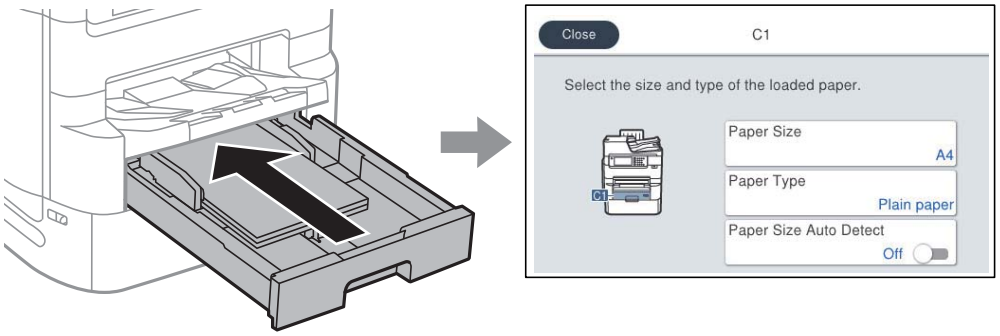

Dacă formatul și tipul de hârtie afișate diferă de hârtia încărcată, selectați elementul care trebuie modificat. Dacă setările se potrivesc cu hârtia încărcată, închideți ecranul.

Notă:

- *De asemenea, puteți afișa ecranul cu setările privind formatul și tipul de hârtie apăsând butonul pe panoul de comandă.*
- *Puteți înregistra dimensiunile definite de utilizator folosite în mod frecvent în **Setări** > **Setări generale** > **Setări imprimantă** > **Setări sursă hârtie** > **Listă Dim Personalizate Hârtie**.*
- *Pentru a selecta o mărime definită de utilizator ca mărime a hârtiei, setați **Detectare automată Dim hârtie** la **Dez.**.*

Lista tipurilor de hârtie

Pentru a obține rezultate de tipărire optime, selectați tipul de hârtie corespunzător hârtiei.

Nume suport de tipărire	Tip suport			
	Panou de comandă	Driver imprimantă	Driver de imprimantă PostScript	Driver Epson universal
Epson Business Paper Epson Bright White Ink Jet Paper Epson Bright White Paper	hârtii normale	hârtii normale	Plain	Obișnuită
Epson Ultra Glossy Photo Paper	Ultra Glossy	Epson Ultra Glossy	Epson Ultra Glossy	-
Epson Premium Glossy Photo Paper	Premium Glossy	Epson Premium Glossy	Epson Premium Glossy	-

Nume suport de tipărire	Tip suport			
	Panou de comandă	Driver imprimantă	Driver de imprimantă PostScript	Driver Epson universal
Epson Premium Semigloss Photo Paper	Premium Semigloss	Epson Premium Semigloss	Epson Premium Semigloss	-
Epson Photo Paper Glossy	Glossy	Photo Paper Glossy	Photo Paper Glossy	-
Epson Matte Paper-Heavyweight	Matte	Epson Matte	Epson Matte	-
Epson Photo Quality Ink Jet Paper	Matte	Epson Matte	Photo Quality Ink Jet Paper	-
Hârtie groasă (între 91 și 150 g/m^2)	Hârtie groasă1	Hârtie groasă1	Hârtie groasă1	Hârtie groasă1
Hârtie groasă (între 151 și 200 g/m^2)	Hârtie groasă2	Hârtie groasă2	Hârtie groasă2	Hârtie groasă2
Hârtie groasă (între 201 și 256 g/m^2)	Hârtie groasă3	Hârtie groasă3	Hârtie groasă3	Hârtie groasă3

Lista formatelor de hârtie detectate

Când activați **Detectare automată Dim hârtie**, următoarle formate de hârtie sunt detectate automat atunci când sunt încărcate în casetă de hârtie.

A6, B6, A5, Half letter, B5, A4, Letter, B4, Legal, A3, 11×17 inci

Formatele de hârtie similare cu A4 sau Letter nu vor fi detectate corect. Dacă formatele Half letter, Letter, Legal și Leger sunt detectate ca A5, A4, B4 și A3 apăsați butonul și apoi setați formatul corect.

Dacă formatele nu pot fi detectate automat, apăsați butonul , dezactivați funcția **Detectare automată Dim hârtie** și apoi setați formatul de hârtie pe care l-ați încărcat.

Încărcarea hârtiei

Puteți încărca hârtie sau plicuri prin consultarea animațiilor afișate pe ecranul LCD al imprimantei.

Selectați ⓘ și apoi selectați **Modul de a** > **Încărcați hârtie**. Selectați tipul de hârtie și sursa de hârtie dorite pentru a afișa animațiile. Selectați **Terminare** pentru a închide ecranul cu animații.

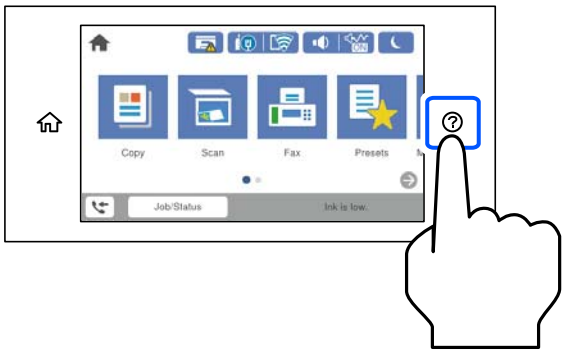

Încărcare plicuri

Încărcați plicurile în centrul tăvii pentru hârtie cu latura scurtă înainte și cu clapa în jos și glisați ghidajele de margine până la marginile plicului.

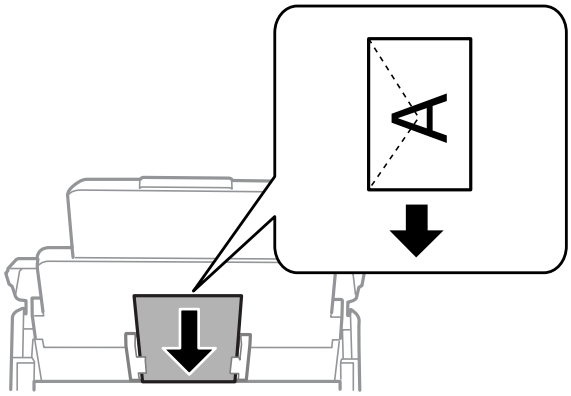

Încărcare hârtie pre-perforată

Încărcați o singură coală de hârtie pre-perforată în tava pentru hârtie.

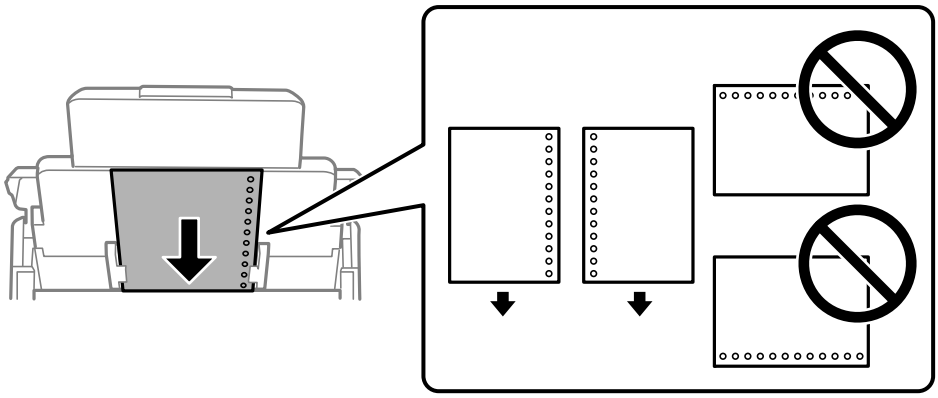

❏ Ajustați poziția de tipărire a fișierului astfel încât să evitați tipărirea peste găuri.

❏ Tipărirea automată față-verso nu este posibilă pentru hârtia pre-perforată.

Încărcarea hârtiei de format lung

Încărcați hârtie de format lung în tava de hârtie, permițând marginii frontale a rolei de hârtie să cadă. Setați **Detectare automată Dim hârtie** la **Dez.** și apoi selectați **Personalizată** drept setare pentru formatul de hârtie.

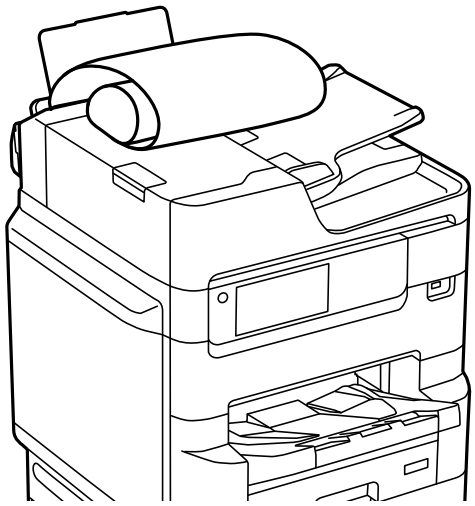

- Hârtia de format lung nu poate fi ținută în tava de ieșire. Pregătiți o casetă, etc. pentru a vă asigura că hârtia nu cade pe podea.
- Nu atingeți hârtia alimentată sau extrasă din imprimantă. Vă puteți răni la mână sau puteți provoca reducerea calității tipăririi.

Așezarea originalelor

Așezarea originalelor. 43

Detectarea automată a dimensiunii automate. 45

Originale care nu sunt acceptate ADF. 46

Așezarea originalelor

Puteți așeza originalele luând ca referință animațiile afișate pe ecranul LCD al imprimantei.

Selectați ⓘ și apoi selectați **Modul de a** > **Așezare documente originale**. Selectați metoda de așezare a originalelor pe care doriți să o vizualizați. Selectați **Terminare** pentru a închide ecranul cu animații.

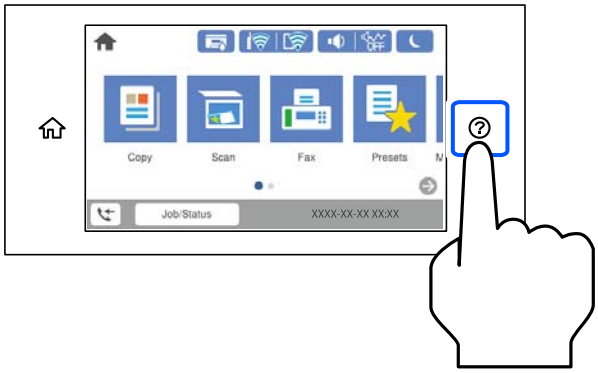

Dacă doriți să copiați mai multe originale, așezați toate originalele pe ADF.

Când utilizați geamul scanerului

> ⚠ ***Atenție:***
>
> *Atenție să nu vă prindeți degetele atunci când închideți capacul pentru documente. În caz contrar, riscați să vă răniți.*

Important:

- *La așezarea unor originale voluminoase, de exemplu a cărților, încercați să nu permiteți luminii exterioare să cadă direct pe geamul scanerului.*

  Dacă lumina exterioară este prea puternică, dimensiunea originalului dumneavoastră ar putea să nu fie detectată automat iar rezultatul scanării sau copierii ar putea să iasă alb.
- *Nu aplicați prea multă forță pe geamul scanerului. În caz contrar, sunt posibile deteriorări.*
- *Nu apăsați cu o forță de presiune excesivă pe original. Dacă apăsați cu o forță prea mare, pot apărea neclarități și pete.*
- *Dacă originalele prezintă urme de pliere sau încrețituri, neteziți-le și apoi plasați-le pe geamul scanerului. Imaginile pot fi neclare în zonele în care originalul nu se află în contact direct cu geamul scanerului.*
- *Dacă există reziduuri sau murdărie pe geamul scanerului, intervalul de scanare se poate extinde pentru a include astfel de materii, iar imaginea originalului poate fi deplasată sau redusă. Înlăturați orice reziduuri sau murdărie de pe geamul scanerului înainte de a scana.*

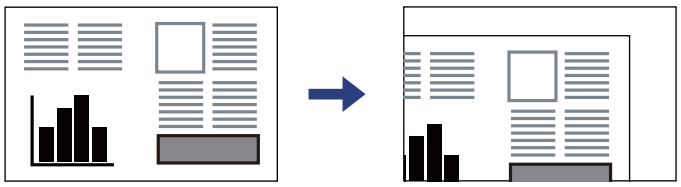

- *Îndepărtați originalele după scanare. Dacă lăsați un document original pe geamul scanerului o perioadă de timp mai lungă, este posibil ca acesta să se lipească de suprafața sticlei.*

Notă:

- *Un interval de 1,5 mm de la marginile geamului scanerului nu este scanat.*
- *Dacă ați așezat originale în unitatea ADF și pe geamul scanerului, vor avea prioritate originalele din unitatea ADF.*
- *Anumite dimensiuni ar putea să nu fie detectate în mod automat. În această situație, selectați manual dimensiunile originalelor.*

Când utilizați unitatea ADF

Important:

❏ *Nu încărcați originalele deasupra liniei de sub simbolul triunghi aflat în interiorul ghidajului de margine al ADF.*

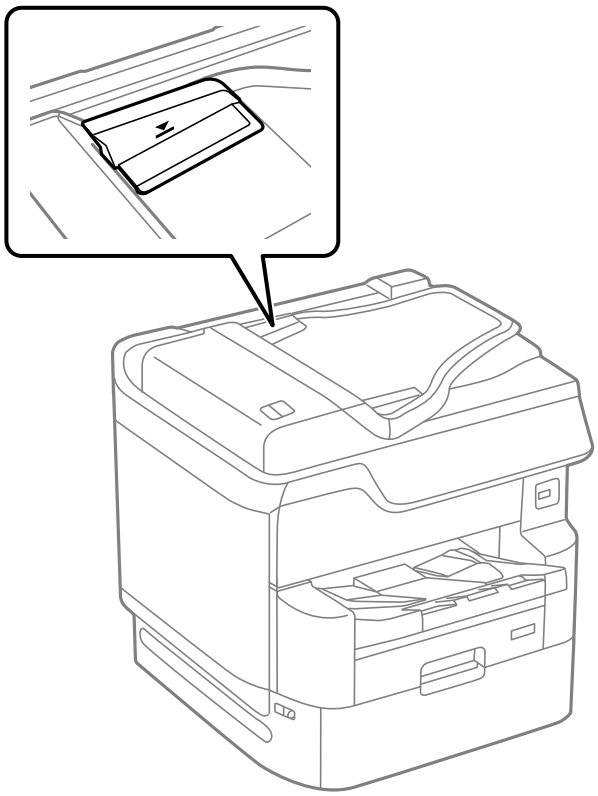

❏ *Nu adăugați originale în timp ce scanați.*

Notă:

❏ *Puteți așeza originale mai mici decât dimensiunea A4 cu marginea lungă orientată spre ADF.*

❏ *Anumite dimensiuni ar putea să nu fie detectate în mod automat. În această situație, selectați manual dimensiunile originalelor.*

Informații conexe

➡ „Originale care nu sunt acceptate ADF” la pagina 46

➡ „Detectarea automată a dimensiunii automate” la pagina 45

➡ „Specificațiile scanerului” la pagina 392

➡ „Specificații ADF” la pagina 393

Detectarea automată a dimensiunii automate

Când selectați **Detectare automată** pentru setarea hârtiei, următoarele tipuri de hârtie sunt identificate automat.

❏ Amplasarea pe verticală: A4, B5, A5, 16K*

Orientați marginea lungă a originalului în direcția fantei de alimentare cu hârtie din ADF sau partea stângă a geamul scanerului.

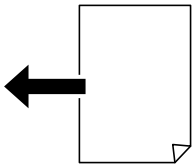

❏ Amplasarea pe orizontală: A3, B4, A4, B5, A5 (numai pe geamul scanerului), 8K*, 16K*

Orientați marginea scurtă a originalului în direcția fantei de alimentare cu hârtie din ADF sau partea stângă a geamul scanerului.

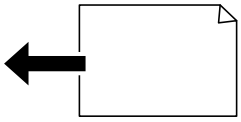

*: Hârtia este detectată atunci când este activată opțiunea **Prioritate mărime sistem k**. Cu toate acestea, hârtia poate să nu fie detectată din cauza altor funcții pe care le folosiți. Consultați „Informații conexe” de mai jos pentru mai multe detalii.

Notă:
Dimensiunile următoarelor originale ar putea să nu fie detectate corect. În cazul în care dimensiunile nu sunt detectate, setați dimensiunea manual la nivelul panoului de comandă.

❏ *Originalele care sunt rupte, pliate, cu încrețituri sau îndoite (în cazul în care originalele sunt îndoite, aplatizați-le înainte de amplasare.)*

❏ *Originale cu multe găuri pentru îndosariere*

❏ *OHP-uri, originale translucide sau lucioase*

Informații conexe

➡ „Opțiune Detectare automată mărime originală:” la pagina 363

Originale care nu sunt acceptate ADF

Important:
Nu alimentați fotografii sau lucrări de artă valoroase în ADF. Alimentarea eronată poate încreți sau distruge originalul. Scanați acest documente pe geamul scanerului.

Pentru a preveni blocarea hârtiei, evitați să introduceți următoarele originale în ADF. Pentru aceste șuruburi, utilizați geamul scanerului.

❏ Originale care sunt rupte, pliate, cu încrețituri, deteriorate sau îndoite

❏ Originale cu găuri pentru îndosariere

❏ Originale prinse împreună cu bandă adezivă, capse, agrafe etc.

❏ Originale pe care sunt lipite autocolante sau etichete

- ❏ Originale care sunt tăiate într-o formă neregulată sau care nu au unghiuri drepte
- ❏ Originale care sunt legate
- ❏ OHP-uri, hârtie cu transfer termic sau cu spate din carbon

Introducerea și scoaterea unui dispozitiv de memorie

Introducerea unui dispozitiv USB extern. 49

Scoaterea unui dispozitiv USB extern. 49

Partajarea datelor pe un dispozitiv de memorie. 49

Introducerea unui dispozitiv USB extern

Introduceți un dispozitiv USB extern în portul USB interfeței externe.

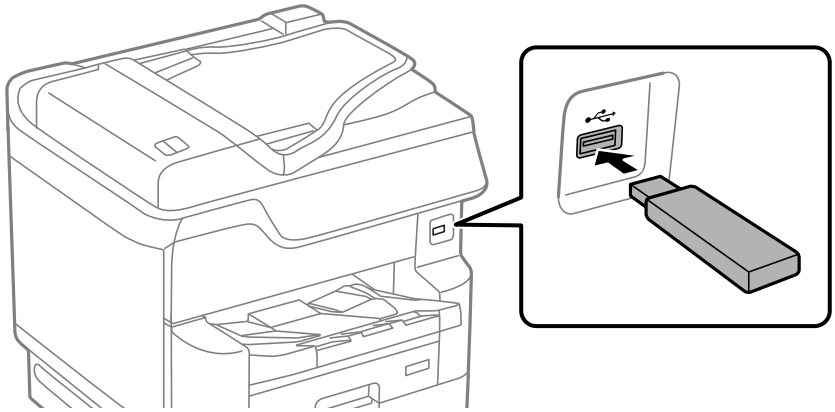

Informații conexe

➡ „Specificațiile dispozitivelor de memorie” la pagina 400

Scoaterea unui dispozitiv USB extern

Scoateți dispozitivul USB extern.

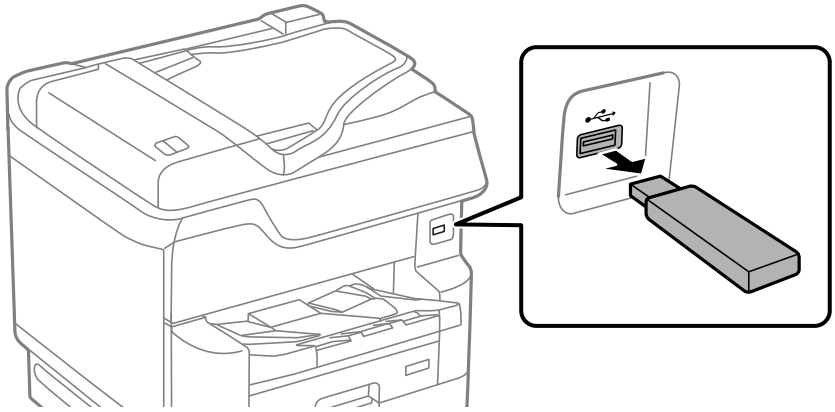

Important:

Dacă îndepărtați dispozitivul USB extern în timpul funcționării imprimantei, este posibil ca informațiile de pe dispozitivul USB extern să fie pierdute.

Partajarea datelor pe un dispozitiv de memorie

De pe un computer, puteți scrie sau citi date pe/de pe un dispozitiv de memorie, precum o unitate flash USB care a fost conectată la imprimantă.

Important:

*Atunci când partajați un dispozitiv de memorie introdus în imprimantă între computere conectate prin USB sau printr-o rețea, accesul de scriere este permis numai computerelor care sunt conectate prin metoda pe care ați selectat-o pe imprimantă. Pentru a scrie în dispozitivul de memorie, accesați **Setări** > **Setări generale** > **Setări imprimantă** > **Interfață disp. de mem.** > **Partaj. fișiere** pe panoul de comandă și apoi selectați o metodă de conectare.*

Notă:
Recunoașterea datelor de la computer se va face mai greu dacă este conectat un dispozitiv de memorie de mare capacitate, de exemplu un HDD de 2 TB.

Windows

Selectați un dispozitiv de memorie din **Computer** sau **Computerul meu**. Sunt afișate datele de pe dispozitivul de memorie.

Notă:
*Dacă ați conectat imprimanta la rețea fără a utiliza discul cu software sau utilitarul Web Installer, mapați un port USB pentru interfață externă drept unitate de rețea. Deschideți utilitarul **Execuție** și introduceți un număr de imprimantă \\XXXXX sau o adresă IP de imprimantă \\XXX.XXX.XXX.XXX după care selectați opțiunea **Deschidere:**. Faceți clic dreapta pe pictograma unui dispozitiv afișat pentru a atribui rețeaua. Unitatea de rețea apare în **Computer** sau **Computerul meu**.*

Mac OS

Selectați pictograma respectivului dispozitiv. Sunt afișate datele de pe dispozitivul extern de stocare.

Notă:
- *Pentru a scoate un dispozitiv de memorie, glisați și fixați pictograma dispozitivului peste pictograma coșului de gunoi. În caz contrar, este posibil ca datele din unitatea partajată să nu fie afișate corect dacă este introdus un alt dispozitiv de memorie.*
- *Pentru a accesa un dispozitiv de memorie prin rețea, selectați **Start** > **Conectare la Server** din meniul de pe desktop. Introduceți un nume pentru imprimantă cifs://XXXXX sau smb://XXXXX (unde „XXXXX” este numele imprimantei) în câmpul **Adresă server** și apoi faceți clic pe **Conectare**.*

Informații conexe

➡ „Specificațiile dispozitivelor de memorie” la pagina 400

Tipărirea

Tipărirea documentelor. 52

Tipărirea pe plicuri. 97

Tipărirea fotografiilor. 97

Tipărire pagini web. 100

Tipărirea utilizând un serviciu cloud. 100

Tipărirea documentelor

Tipărirea de pe un computer — Windows

Dacă nu puteți schimba setările driver-ului imprimantei, este posibil ca acestea să fi fost blocate de administrator. Contactați administratorul imprimantei pentru asistență.

Tipăriți folosind setări ușoare

Notă:
Operațiile pot să difere în funcție de aplicație. Consultați secțiunea de ajutor a aplicației pentru detalii.

1. Încărcați hârtie în imprimantă.

   „Încărcarea hârtiei” la pagina 39

2. Deschideți fișierul pe care doriți să-l tipăriți.

3. Selectați **Tipărire** sau **Configurare tipărire** din meniul **Fișier**.

4. Selectați imprimanta.

5. Selectați **Preferințe** sau **Proprietăți** pentru a accesa fereastra driver-ului imprimantei.

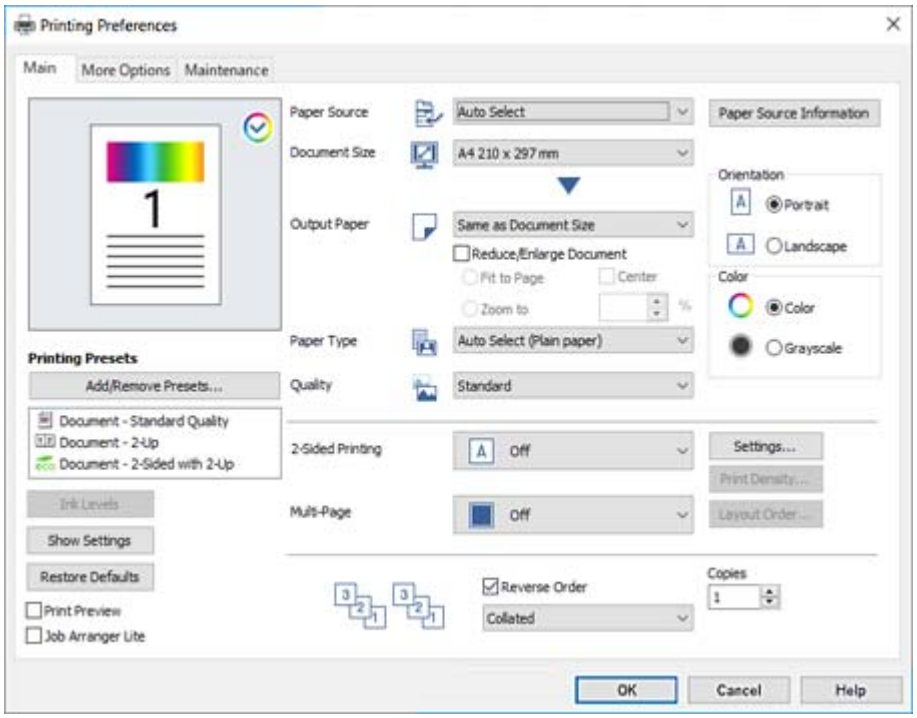

6. Modificați setările după cum este necesar.

   Consultați opțiunile de meniu ale driverului de imprimantă pentru detalii.

   Notă:
   - ❑ *Puteți consultați și asistența online pentru explicații cu privire la setarea elementelor. Prin efectuarea clic dreapta pe un element se afișează **Ajutor**.*
   - ❑ *Când selectați **Vizualizare**, puteți vedea o pre-vizualizare a documentului înainte de tipărire.*
   - ❑ *Când doriți să tipăriți doar pe o singură parte a hârtiei, setați **Tipărire duplex** la **Oprit**.*

7. Faceți clic pe **OK** pentru a închide fereastra driverului de imprimantă.

8. Faceți clic pe **Tipărire**.

   Notă:
   - ❑ *Când selectați **Vizualizare**, se afișează o fereastră de pre-vizualizare. Pentru a modifica setările, faceți clic pe **Anulare** și repetați procedura de la pasul 3.*
   - ❑ *Dacă doriți să anulați tipărirea, pe computer, faceți clic dreapta pe imprimantă în **Dispozitive și imprimante**, **Imprimantă** sau în **Imprimante și faxuri**. Faceți clic pe **Vizualizați ce se tipărește**, faceți clic dreapta pe sarcina pe care doriți să o anulați și apoi selectați **Anulare**. Totuși, nu puteți anula o sarcină de tipărire de la computer, odată ce aceasta a fost complet trimisă către imprimantă. În acest caz, anulați operația de tipărire de la panoul de comandă al imprimantei.*

Informații conexe

➡ „Hârtia disponibilă și capacitățile” la pagina 341
➡ „Lista tipurilor de hârtie” la pagina 38
➡ „Opțiuni de meniu pentru driverul de imprimantă” la pagina 54

Opțiuni de meniu pentru driverul de imprimantă

Deschideți fereastra de tipărire într-o aplicație, selectați imprimanta și apoi accesați fereastra driverului de imprimantă.

Notă:
Meniurile diferă în funcție de opțiunea selectată.

Fila Principal

Presetări tipărire:

Ad./eliminare presetări:

Puteți adăuga sau elimina propriile presetări pentru setările de tipărire frecvent utilizate. Selectați presetarea pe care doriți să o utilizați din listă.

Nivele de cerneală:

Afișează nivelul aproximativ de cerneală. Trebuie să instalați EPSON Status Monitor 3 pentru a activa această funcție. Îl puteți descărca de pe site-ul web Epson.

Afişare parametrii/Ascundere parametrii:

Afișează o listă de elemente setate curent în filele **Principal** și **Mai multe opțiuni**. Puteți afișa sau ascunde ecranul cu lista de setări curente.

Restabilire setări implicite:

Readuceți toate setările la valorile implicite din fabrică. Setările din fila **Mai multe opțiuni** sunt, de asemenea, resetate la valorile implicite.

Vizualizare:

Afișează o previzualizare a documentului înainte de tipărire.

Organizator comenzi vers. lite:

Job Arranger Lite vă permite să combinați mai multe fișiere create de diferite aplicații și să le tipăriți sub forma unei singure sarcini de tipărire.

Sursă hârtie:

Selectați sursa de hârtie din care imprimanta se alimentează cu hârtie. Selectați **Selectare automată** pentru a selecta automat sursa de hârtie selectată în setările de tipărire ale imprimantei.

Dimensiuni document:

Specificați formatul de hârtie pe care doriți să tipăriți. Dacă selectați **Personalizată**, introduceți lățimea și înălțimea hârtiei si apoi înregistrați dimensiunea.

Rezultat tipărire:

Specificați formatul de hârtie pe care doriți să tipăriți. Dacă **Dimensiuni document** diferă de **Rezultat tipărire**, opțiunea **Micşorare/Mărire document** este selectată automat. Nu trebuie să selectați această opțiune atunci când tipăriți fără a reduce sau a mări formatul unui document.

Micşorare/Mărire document:

Vă permite să reduceți sau să măriți dimensiunea unui document.

Adaptare la format pagină:

Reduce sau mărește automat dimensiunea documentului pentru a corespunde dimensiunii hârtiei selectate în **Rezultat tipărire**.

Mărire la:

Tipărire cu un procentaj specific.

Centru:

Tipărește imagini în centrul hârtiei.

Tip hârtie:

Selectați tipul de hârtie pe care tipăriți. Dacă selectați **Selectare automată (hârtii simple)**, tipărirea se face din sursa de hârtie pentru care tipul de hârtie este setat la următoarele în setările imprimantei.

hârtii normale, Preprinted, Letterhead, Color, Recycled, Hârtie simplă de înaltă calitate

Cu toate acestea, hârtia nu poate fi alimentată de la o sursă de hârtie pentru care sursa de hârtie este dezactivată în **Selectare automată setări** ale imprimantei.

Calitate:

Selectați calitatea la care doriți să tipăriți. Setările disponibile sunt dependente de tipul de hârtie selectat. Selectând **Înalt** puteți tipări la o calitate mai ridicată, dar viteza de tipărire ar putea să scadă.

Informații pentru Sursă hârtie:

Afișează informațiile despre hârtie setate pentru fiecare sursă de hârtie.

Orientare:

Selectați orientarea pe care doriți să o utilizați la tipărire.

Color:

Alegeți dacă doriți să tipăriți color sau monocrom.

Tipărire duplex:

Permite efectuarea tipăririi față-verso.

Parametrii:

Puteți specifica muchia de legare și marginile de legare. La tipărirea de documente cu mai multe pagini, puteți alege să tipăriți începând de pe fața paginii sau de pe verso.

Densitate tipărire:

Selectați tipul documentului pentru a regla densitatea de tipărire. Dacă se selectează densitatea corespunzătoare de tipărire, puteți preveni deplasarea imaginii pe cealaltă față a colii de hârtie. Selectați **Manual** pentru a regla manual densitatea de tipărire.

Pg. mlt.:

Vă permite să tipăriți mai multe pagini pe o coală sau să efectuați o tipărire de tip poster. Faceți clic pe **Ordine aspect** pentru a specifica ordinea de tipărire a paginilor.

Ordine inversă:

Permite tipărirea de la ultima pagină, astfel încât paginile să fie stivuite în ordinea corectă după tipărire.

Asamblare/Necolaționat:

Selectați **Asamblare** pentru a tipări documente formate din mai multe imagini colaționate în ordine și sortate pe seturi.

Copii:

Setați numărul de copii pe care doriți să le tipăriți.

Fila Mai multe opțiuni

Presetări tipărire:

Ad./eliminare presetări:

Puteți adăuga sau elimina propriile presetări pentru setările de tipărire frecvent utilizate. Selectați presetarea pe care doriți să o utilizați din listă.

Afişare parametrii/Ascundere parametrii:

Afișează o listă de elemente setate curent în filele **Principal** și **Mai multe opțiuni**. Puteți afișa sau ascunde ecranul cu lista de setări curente.

Restabilire setări implicite:

Readuceți toate setările la valorile implicite din fabrică. Setările din fila **Principal** sunt, de asemenea, resetate la valorile implicite.

Tip activitate:

Selectați **Comandă de listare confidențială** pentru setarea unei parole care să protejeze documentele confidențiale atunci când sunt tipărite. Dacă utilizați această funcție, datele de tipărit sunt stocate în imprimantă și pot fi tipărite numai după introducerea parolei utilizând panoul de comandă al imprimantei. Faceți clic pe **Setările comenzii confidențiale** pentru a modifica setările.

Corectare culoare:

Automat:

Reglează automat tonul imaginilor.

Personalizat:

Permite efectuarea corecției manuale a culorilor. Dacă faceți clic pe **Avansat** se va deschide ecranul **Corecție culoare**, unde puteți selecta o metodă detaliată pentru corecția de culoare. Faceți clic pe **Opțiuni imagine** pentru a activa Tipărire culori universale, Elim.ef.ochi roșii, și accentuare tipărire pentru linii subțiri.

Setări suplimentare:

Funcțiile de inscripționare:

Permite efectuarea de setări pentru modele anti-copiere, filigrane sau antete și subsoluri.

Adăugare/Ştergere:

Vă permite să adăugaţi sau să eliminaţi toate modelele sau filigranele anti-copiere pe care doriţi să le utilizaţi.

Setări:

Vă permite să setaţi metoda de tipărire pentru modele sau filigrane anti-copiere.

Antet/Subsol:

Puteţi tipări informaţii precum numele de utilizator şi data tipăririi în antete sau subsoluri.

Rotaţie cu 180°:

Roteşte paginile cu 180 de grade înainte de a le tipări. Selectaţi acest element atunci când tipăriţi pe hârtie precum plicurile, care sunt încărcate într-o direcţie fixă în imprimantă.

Tipărire bidirecţională:

Tipăreşte atunci când capul de imprimare se deplasează în ambele direcţii. Viteza de tipărire este mai mare, dar calitatea poate scădea.

Imagine în oglindă:

Inversează o imagine, astfel încât să se tipărească aşa cum ar apărea într-o oglindă.

Modul silenţios:

Reduce zgomotul produs imprimantei. Totuşi, activarea acestei opţiuni poate duce la reducerea vitezei.

Fila Întreţinere

Organizator comenzi vers. lite:

Deschide fereastra Organizator comenzi vers. lite. Aici, puteţi deschide şi edita date salvate anterior.

EPSON Status Monitor 3:

Deschide fereastra EPSON Status Monitor 3. Aici puteţi confirma starea imprimantei şi consumabilele. Trebuie să instalaţi EPSON Status Monitor 3 pentru a activa această funcţie. Îl puteţi descărca de pe site-ul web Epson.

Preferinţe de monitorizare:

Permite efectuarea de setări pentru elementele din fereastra EPSON Status Monitor 3. Trebuie să instalaţi EPSON Status Monitor 3 pentru a activa această funcţie. Îl puteţi descărca de pe site-ul web Epson.

Setări extinse:

Permite efectuarea unei varietăţi de setări. Faceţi clic dreapta pe fiecare element pentru a vizualiza Ajutor pentru mai multe detalii.

Coadă tipărire:

Afişează sarcinile care aşteaptă să fie tipărite. Puteţi verifica, întrerupe sau relua sarcinile de tipărire.

Informații despre imprimantă și opțiuni:

Afișează numărul de coli de hârtie introduse în imprimantă sau în ADF. Trebuie să instalați EPSON Status Monitor 3 pentru a verifica numărul total de foi. Îl puteți descărca de pe site-ul web Epson.

Limbă:

Modifică limba utilizată în fereastra driverului imprimantei. Pentru aplicarea setărilor, închideți driverul imprimantei și redeschideți-l.

Actualizare software:

Inițiază EPSON Software Updater pentru verificarea celei mai recente versiuni a aplicațiilor pe internet.

Asistență tehnică:

Dacă manualul este instalat pe computerul dumneavoastră, atunci manualul este afișat. Dacă nu este instalat, vă puteți conecta la site-ul web Epson pentru a consulta manualul și suportul tehnic asigurat.

Adăugarea presetărilor de tipărire pentru tipărire ușoară

Creați-vă propria presetare pentru setările de tipărire utilizate în mod frecvent în driver-ul imprimantei, pentru a tipări mai ușor selectând presetarea din listă.

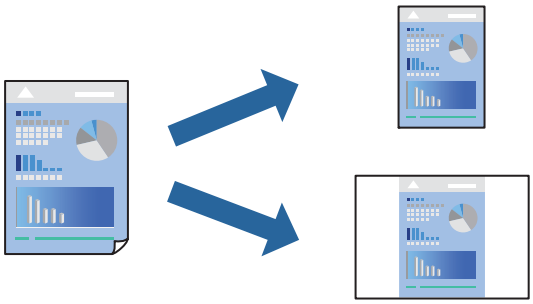

1. În fila **Principal** sau **Mai multe opțiuni** a driverului imprimantei, setați fiecare element (precum **Dimensiuni document** și **Tip hârtie**).

2. Faceți clic pe **Ad./eliminare presetări** în **Presetări tipărire**.

3. Introduceți un **Nume** și, dacă este necesar, introduceți un comentariu.

4. Faceți clic pe **Salvare**.

   Notă:
   *Pentru a șterge o presetare adăugată, faceți clic pe **Ad./eliminare presetări**, selectați numele setării predefinite pe care doriți să o ștergeți din listă și apoi ștergeți-o.*

   „Fila Principal” la pagina 54

   „Fila Mai multe opțiuni” la pagina 56

5. Faceți clic pe **Tipărire**.

Următoarea dată când doriți să tipăriți folosind aceleași setări, selectați numele setării înregistrate din **Presetări tipărire**, și faceți clic pe **OK**.

Informații conexe

➡ „Încărcarea hârtiei” la pagina 39
➡ „Tipăriți folosind setări ușoare” la pagina 52

Tipărirea față-verso

Puteți utiliza oricare dintre următoarele metode pentru a tipări pe ambele fețe ale hârtiei.

❏ Tipărire automată pe față-verso

❏ Tipărire manuală față-verso

Când imprimanta a terminat tipărirea pe prima parte, întoarceți hârtia pentru a tipări pe cealaltă parte.

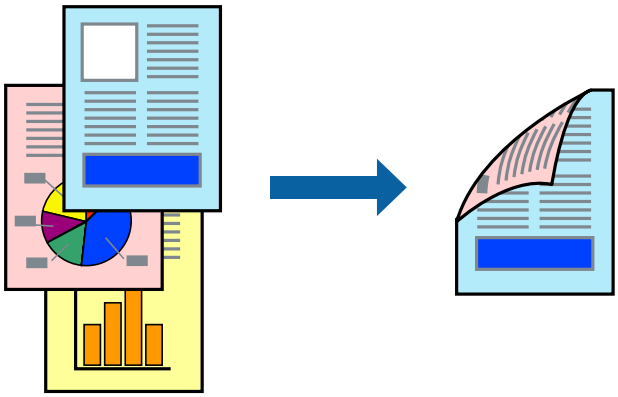

Notă:

❏ *Dacă nu utilizați hârtie adecvată pentru tipărirea față-verso, calitatea tipăririi se poate reduce și hârtia se poate bloca.*

„Hârtie pentru tipărire pe ambele părți” la pagina 346

❏ *În funcție de hârtia folosită și de datele tipărite, cerneala poate trece pe cealaltă parte a hârtiei.*

❏ *Acesta trebuie să fie instalat dacă doriți să verificați stadiul tipăririi cu **EPSON Status Monitor 3**. Îl puteți descărca de pe site-ul web Epson.*

❏ *Totuși, este posibil ca această funcție să nu fie disponibilă dacă imprimanta este accesată prin rețea sau dacă este utilizată ca imprimantă partajată.*

1. Selectați metoda **Tipărire duplex** din fila **Principal**.

2. Faceți clic pe **Setări**, efectuați setările corespunzătoare, apoi faceți clic pe **OK**.

3. Faceți clic pe **Densitate tipărire**, efectuați setările corespunzătoare, apoi faceți clic pe **OK**.

   Când setați **Densitate tipărire**, puteți ajusta densitatea de tipărire în funcție de tipul documentului.

   Notă:

   ❏ *Această setare nu este disponibilă atunci când selectați tipărirea manuală față-verso.*

   ❏ *S-ar putea ca tipărirea să fie mai lentă în funcție de combinația de opțiuni selectată pentru **Selectați tipul documentului** din fereastra Reglarea densității de tipărire și pentru **Calitate** din fila **Principal**.*

4. Setați celelalte elemente din filele **Principal** și **Mai multe opțiuni** în funcție de caz și faceți clic pe **OK**.

   „Fila Principal” la pagina 54

   „Fila Mai multe opțiuni” la pagina 56

5. Faceți clic pe **Tipărire**.

   Pentru tipărirea manuală față-verso, după tipărirea primei fețe, pe computer este afișată o fereastră contextuală. Urmați instrucțiunile afișate pe ecran.

Informații conexe

➡ „Hârtia disponibilă și capacitățile” la pagina 341
➡ „Încărcarea hârtiei” la pagina 39
➡ „Tipăriți folosind setări ușoare” la pagina 52

Tipărirea unei broșuri

Puteți, de asemenea, tipări o broșură care poate fi creată prin reordonarea paginilor și plierea exemplarelor tipărite.

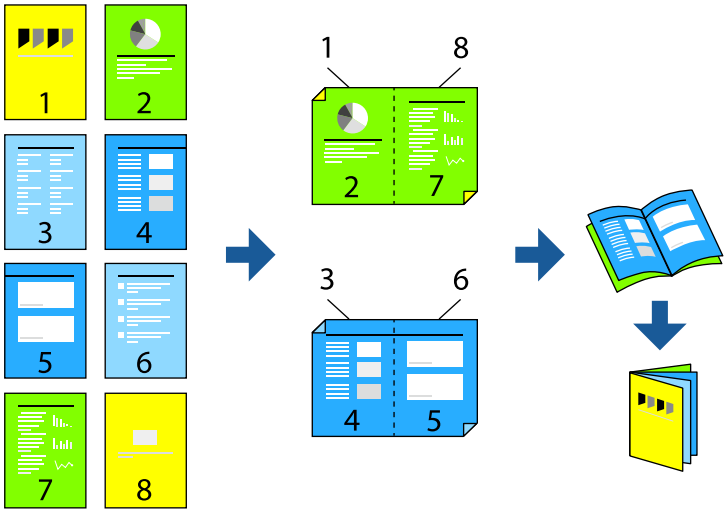

Notă:

- *Dacă nu utilizați hârtie adecvată pentru tipărirea față-verso, calitatea tipăririi se poate reduce și hârtia se poate bloca.*
  „Hârtie pentru tipărire pe ambele părți” la pagina 346
- *În funcție de hârtia folosită și de datele tipărite, cerneala poate trece pe cealaltă parte a hârtiei.*
- *Acesta trebuie să fie instalat dacă doriți să verificați stadiul tipăririi cu **EPSON Status Monitor 3**. Îl puteți descărca de pe site-ul web Epson.*
- *Totuși, este posibil ca această funcție să nu fie disponibilă dacă imprimanta este accesată prin rețea sau dacă este utilizată ca imprimantă partajată.*

1. Selectați metoda **Tipărire duplex** din fila **Principal**.

2. În fila **Parametrii** a driverului imprimantei, selectați **Broșură**.

3. Executați clic pe **OK**.

   - Legare centrală: utilizați această metodă atunci când tipăriți un număr mic de pagini care pot fi stivuite și împăturite cu ușurință în jumătate.
   - Legare laterală. Utilizați această metodă atunci când tipăriți câte o coală (patru pagini) pe rând, împăturindu-le în jumătate pe fiecare și apoi punându-le împreună într-un singur volum.

4. Faceți clic pe **Densitate tipărire**, efectuați setările corespunzătoare, apoi faceți clic pe **OK**.

   Când setați **Densitate tipărire**, puteți ajusta densitatea de tipărire în funcție de tipul documentului.

   Notă:
   *S-ar putea ca tipărirea să fie mai lentă în funcție de combinația de opțiuni selectată pentru **Selectați tipul documentului** din fereastra Reglarea densității de tipărire și pentru **Calitate** din fila **Principal**.*

5. Setați celelalte elemente din filele **Principal** și **Mai multe opțiuni** în funcție de caz și faceți clic pe **OK**.

   „Fila Principal” la pagina 54

   „Fila Mai multe opțiuni” la pagina 56

6. Faceți clic pe **Tipărire**.

Informații conexe

➡ „Hârtia disponibilă și capacitățile” la pagina 341
➡ „Încărcarea hârtiei” la pagina 39
➡ „Tipăriți folosind setări ușoare” la pagina 52

Tipărirea mai multor pagini pe o singură coală

Puteți tipări mai multe pagini de date pe o singură coală de hârtie.

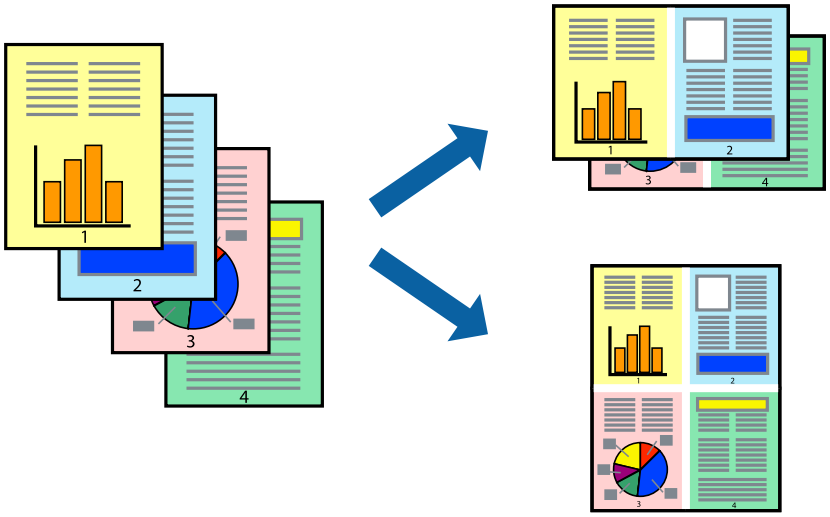

1. În fila **Principal** din driverul imprimantei, selectați **2-sus**, **4-sus**, **6 pe o foaie**, **8-sus**, **9 pe o foaie** sau **16 pe o foaie** ca setare **Pg. mlt.**.

2. Faceți clic pe **Ordine aspect**, efectuați setările corespunzătoare, apoi faceți clic pe **OK**.

3. Setați celelalte elemente din filele **Principal** și **Mai multe opțiuni** în funcție de caz și faceți clic pe **OK**.

   „Fila Principal” la pagina 54

   „Fila Mai multe opțiuni” la pagina 56

4. Faceți clic pe **Tipărire**.

Informații conexe

➡ „Încărcarea hârtiei” la pagina 39
➡ „Tipăriți folosind setări ușoare” la pagina 52

Tipărirea în funcție de formatul hârtiei

Selectați formatul hârtiei încărcate în imprimantă ca setare pentru Format hârtie destinație.

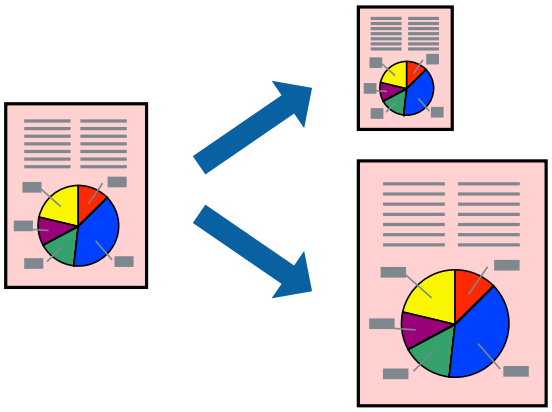

1. În fila **Principal** a driverului pentru imprimantă, realizați următoarele setări.
   - ❏ Dimensiuni document: selectați formatul de hârtie pe care l-ați definit în setarea aplicației.
   - ❏ Rezultat tipărire: selectați formatul de hârtie încărcat în imprimantă.
     Adaptare la format pagină este selectat automat.

   Notă:
   *Faceți clic pe **Centru** pentru a tipări imaginea cu dimensiune redusă în mijlocul hârtiei.*

2. Setați celelalte elemente din filele **Principal** și **Mai multe opțiuni** în funcție de caz și faceți clic pe **OK**.
   „Fila Principal” la pagina 54
   „Fila Mai multe opțiuni” la pagina 56

3. Faceți clic pe **Tipărire**.

Informații conexe

➡ „Încărcarea hârtiei” la pagina 39
➡ „Tipăriți folosind setări ușoare” la pagina 52

Tipărirea unui document micșorat sau mărit la orice grosisment

Puteți micșora sau mări dimensiunea unui document cu un anumit procent.

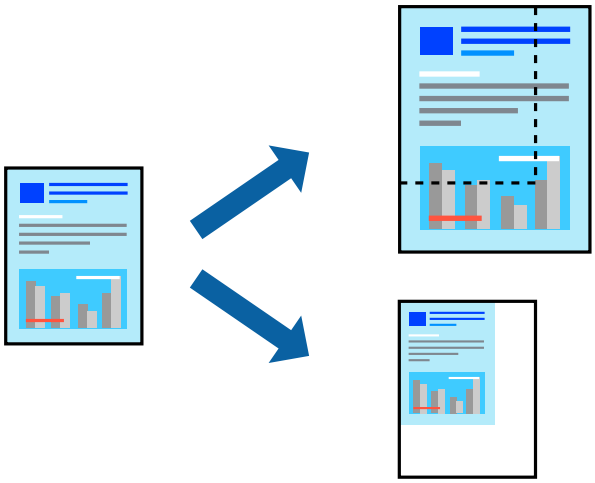

1. În fila **Principal** a driverului de tipărire, selectați dimensiunea documentului din setarea **Dimensiuni document**.

2. Selectați formatul hârtiei pe care doriți să tipăriți din setarea **Rezultat tipărire**.

3. Selectați **Micșorare/Mărire document**, **Mărire la**, și apoi introduceți un procent.

4. Setați celelalte elemente din filele **Principal** și **Mai multe opțiuni** în funcție de caz și faceți clic pe **OK**.

   „Fila Principal” la pagina 54

   „Fila Mai multe opțiuni” la pagina 56

5. Faceți clic pe **Tipărire**.

Informații conexe

➡ „Încărcarea hârtiei” la pagina 39

➡ „Tipăriți folosind setări ușoare” la pagina 52

Tipărirea unei imagini pe mai multe coli pentru mărire (crearea unui poster)

Această funcție vă permite să tipăriți o imagine pe mai multe coli de hârtie. Puteți să creați un poster mai mare prin lipirea acestor coli.

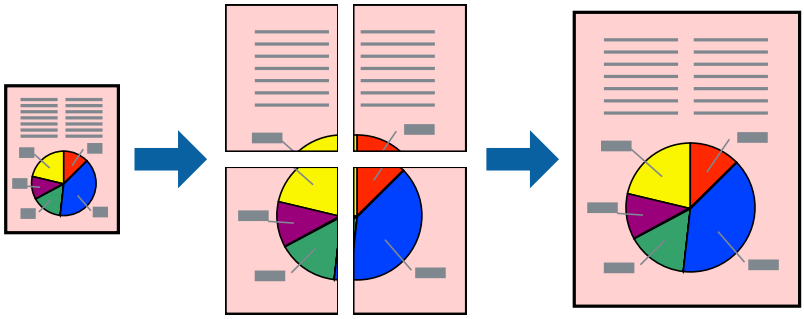

1. În fila **Principal** a driverului de imprimantă, selectați **2x1 Poster**, **2x2 Poster**, **3x3 Poster**, sau **4x4 Poster** ca setare pentru **Pg. mlt.**.

2. Faceți clic pe **Parametrii**, efectuați setările corespunzătoare, apoi faceți clic pe **OK**.

   Notă:
   Tipărire ghidaje de tăiere *vă permite să tipăriți un ghidaj de tăiere.*

3. Setați celelalte elemente din filele **Principal** și **Mai multe opțiuni** în funcție de caz și faceți clic pe **OK**.

   „Fila Principal” la pagina 54

   „Fila Mai multe opțiuni” la pagina 56

4. Faceți clic pe **Tipărire**.

Informații conexe

➡ „Încărcarea hârtiei” la pagina 39

➡ „Tipăriți folosind setări ușoare” la pagina 52

Crearea de postere folosind marcaje de aliniere suprapuse

Iată un exemplu despre cum puteți crea un afiș cu opțiunea **2x2 Poster** selectată, și opțiunea **Suprapunere repere de aliniere** selectată în **Tipărire ghidaje de tăiere**.

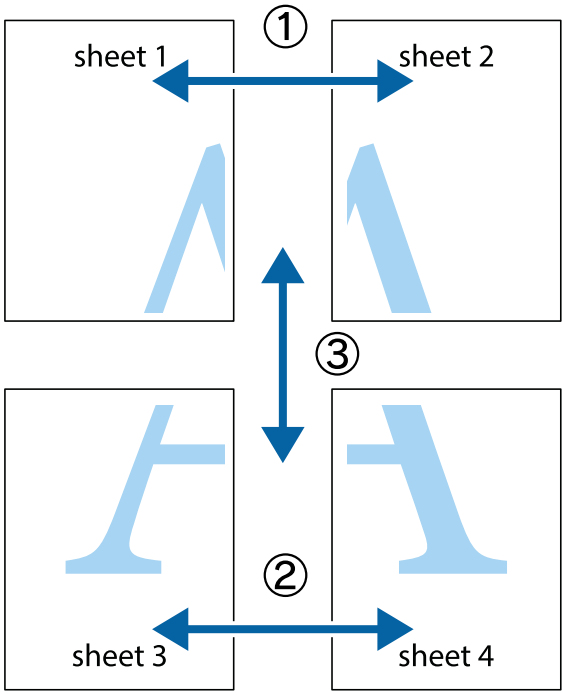

1. Pregătiți Sheet 1 și Sheet 2. Tăiați marginile Sheet 1 de-a lungul liniei verticale albastre, prin mijlocul marcajelor în cruce de sus și de jos.

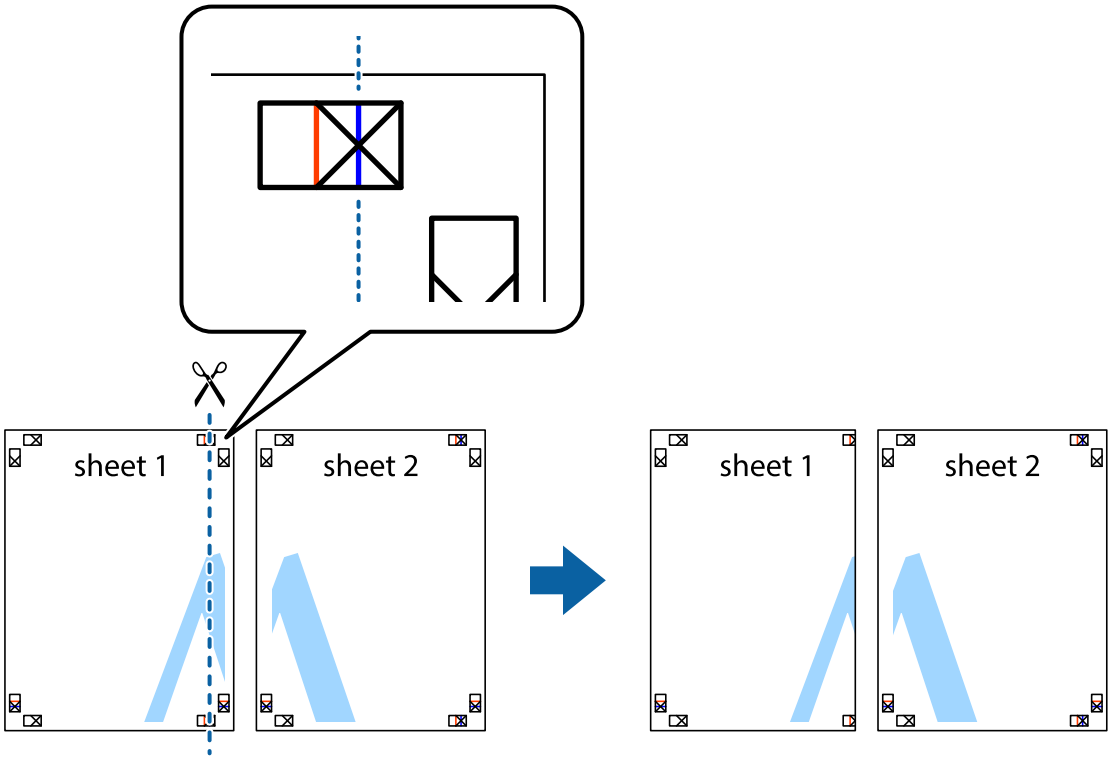

2. Așezați Sheet 1 peste Sheet 2 și aliniați marcajele în cruce, apoi lipiți temporar cele două coli cu bandă adezivă pe spate.

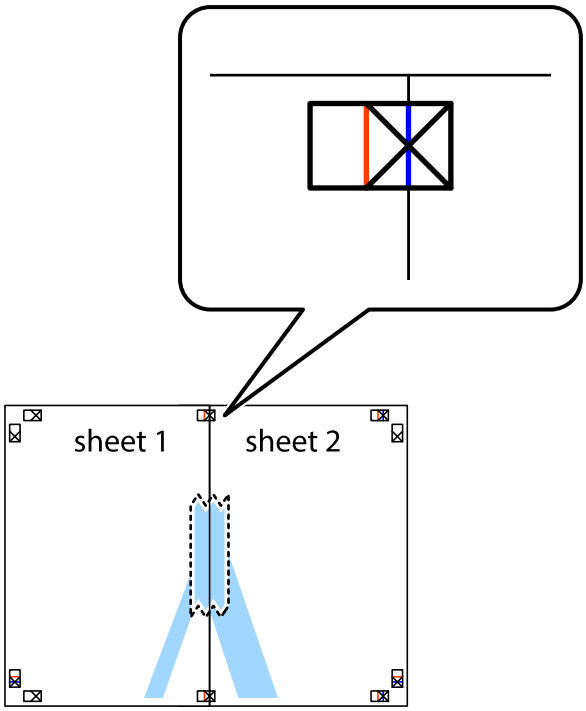

3. Tăiați colile lipite în două, de-a lungul liniei verticale roșii, prin marcajele de aliniere (de această dată, linia din partea stângă a marcajelor în cruce).

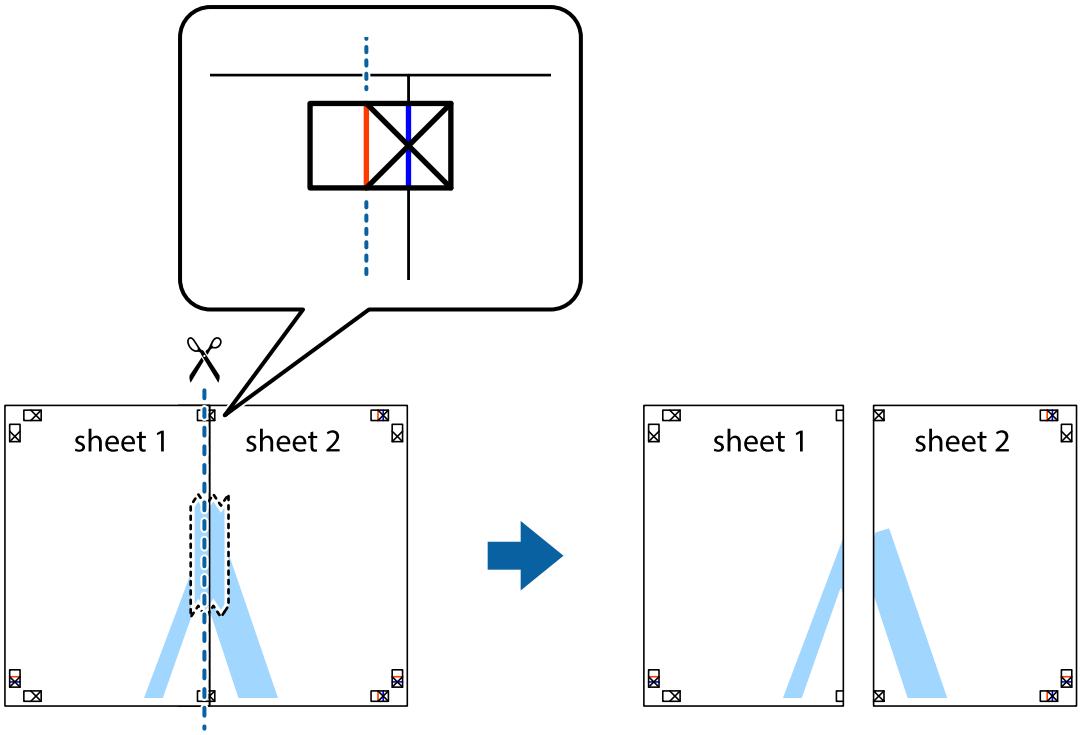

4. Lipiți colile cu bandă adezivă pe spate.

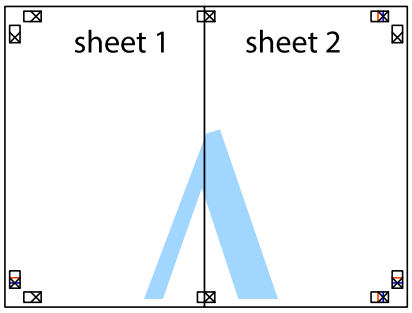

5. Repetați pașii 1–4 pentru a lipi Sheet 3 și Sheet 4.

6. Tăiați marginile Sheet 1 și Sheet 2 de-a lungul liniei verticale albastre, prin mijlocul marcajelor în cruce din stânga și din dreapta.

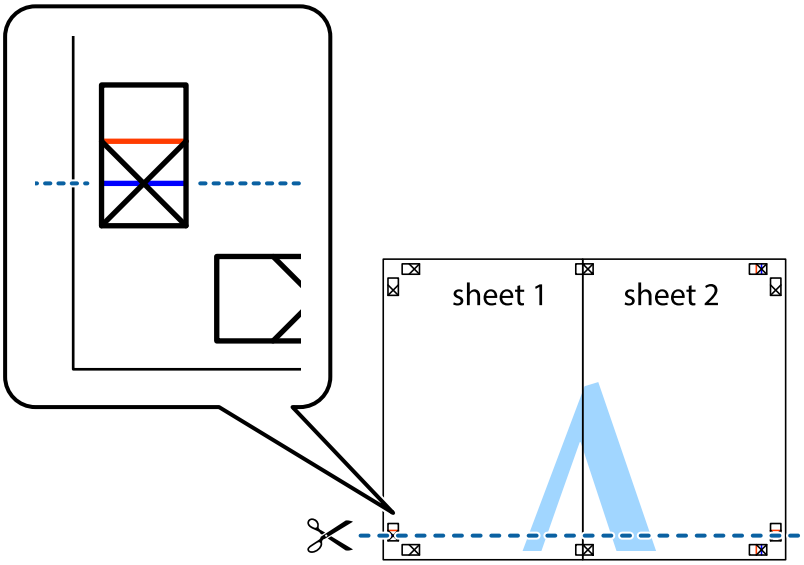

7. Așezați Sheet 1 și Sheet 2 peste Sheet 3 și Sheet 4 și aliniați marcajele în cruce, apoi lipiți temporar cele două coli cu bandă adezivă pe spate.

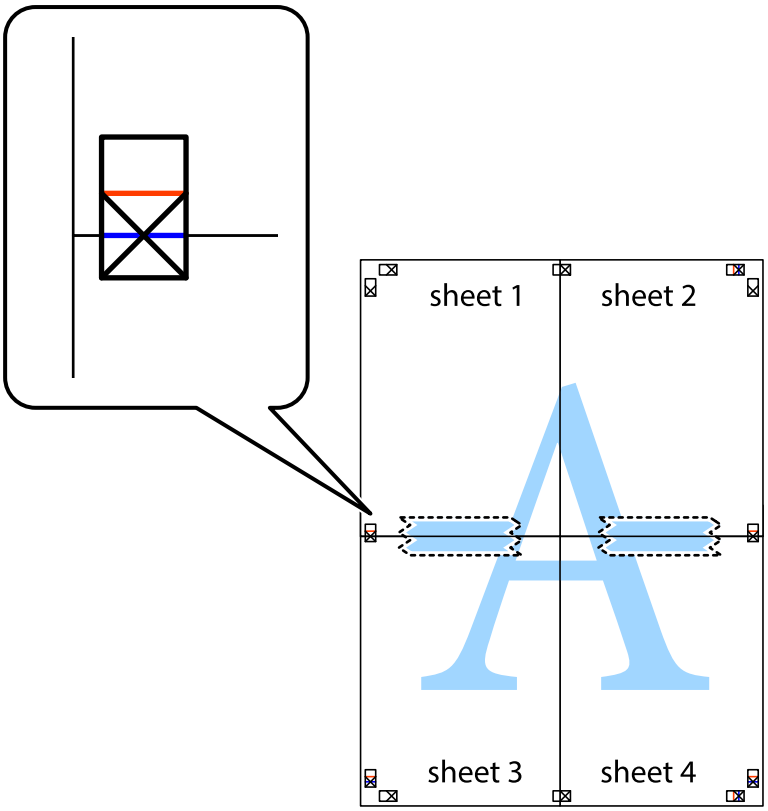

8. Tăiați colile lipite în două, de-a lungul liniei orizontale roșii, prin marcajele de aliniere (de această dată, linia de deasupra marcajelor în cruce).

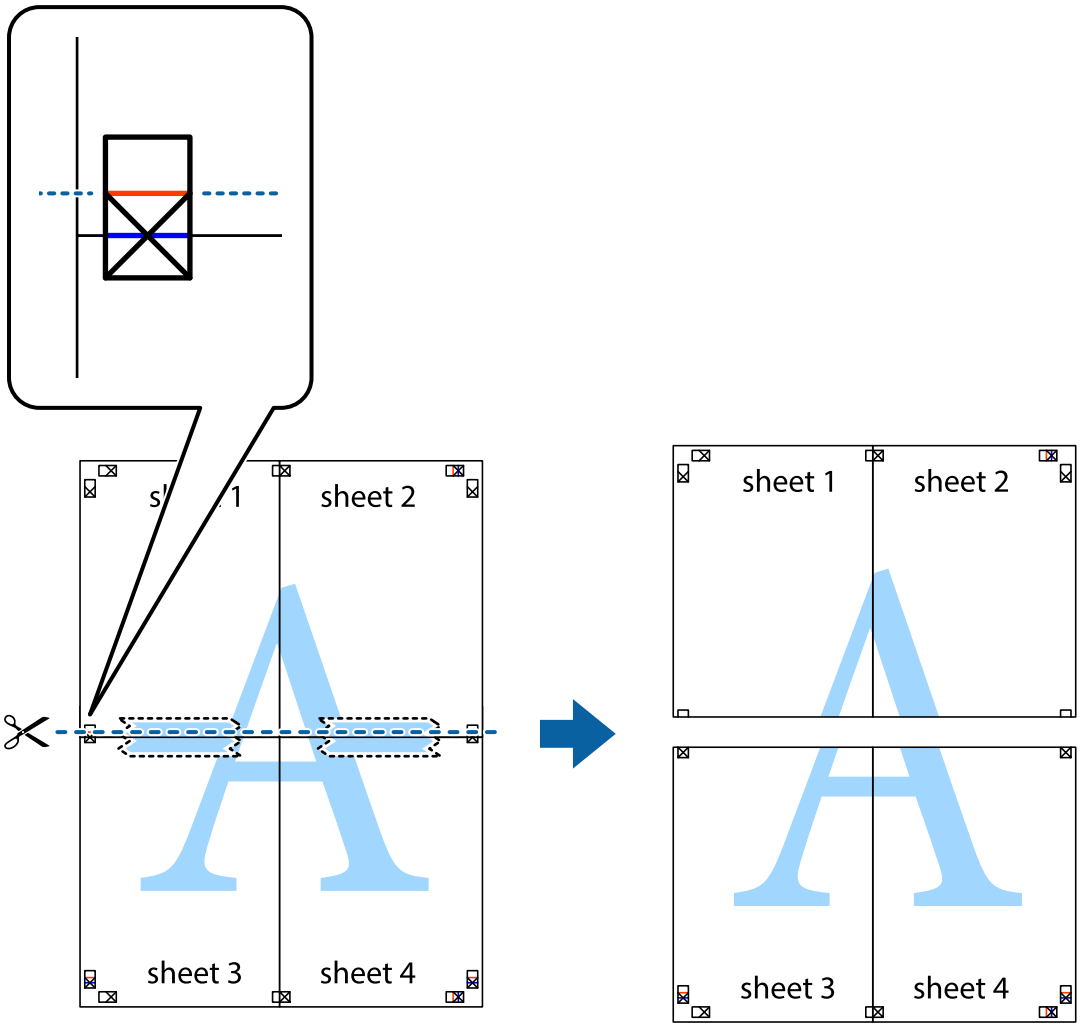

9. Lipiți colile cu bandă adezivă pe spate.

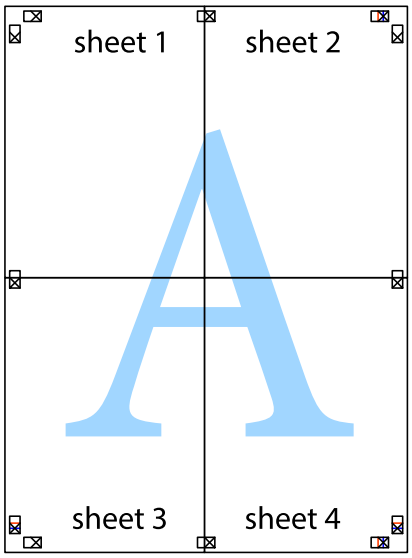

10. Tăiați marginile rămase de-a lungul ghidajului extern.

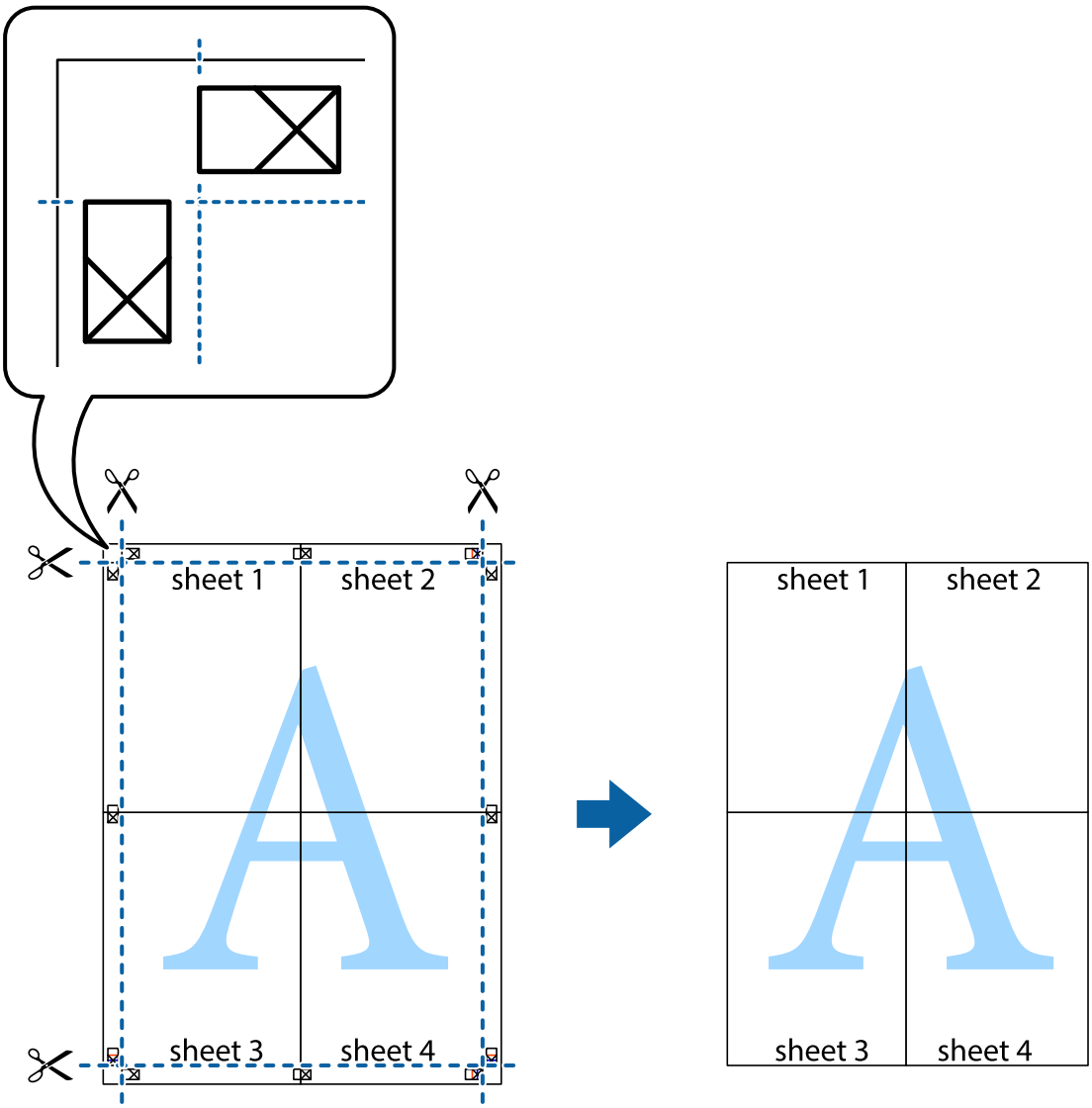

Tipărirea cu antet și subsol

Puteți tipări informații precum numele de utilizator și data tipăririi în antete sau subsoluri.

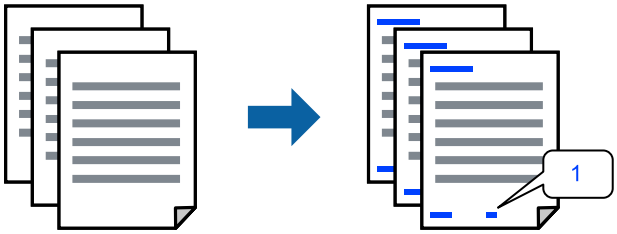

1. În fila **Mai multe opțiuni** a driverului de imprimantă, faceți clic pe **Funcțiile de inscripționare**, apoi selectați caseta de selectare **Antet/Subsol**.

2. Selectați **Parametrii**, selectați elementele pe care doriți să le tipăriți apoi faceți clic pe OK.

   Notă:
   - ❑ *Pentru a specifica numărul primei pagini, selectați **Număr pagină** de pe poziția unde doriți să-l tipăriți în antet sau subsol și apoi selectați numărul în **Număr pornire**.*
   - ❑ *Dacă doriți să tipăriți text în antet sau subsol, selectați poziția unde doriți să tipăriți și apoi selectați **Text**. Introduceți textul pe care doriți să-l tipăriți în câmpul de introducere a textului.*

3. Setați celelalte elemente din filele **Principal** și **Mai multe opțiuni** în funcție de caz și faceți clic pe **OK**.

   „Fila Principal” la pagina 54

   „Fila Mai multe opțiuni” la pagina 56

4. Faceți clic pe **Tipărire**.

Informații conexe

➡ „Încărcarea hârtiei” la pagina 39

➡ „Tipăriți folosind setări ușoare” la pagina 52

Tipărirea unui model anti-copiere

Puteți tipări un model anti-copie pe exemplare tipărite. La tipărire, literele în sine nu sunt tipărite, iar întreaga imprimare este ușor colorată. Literele ascunse apar atunci când sunt fotocopiate pentru a distinge cu ușurință originalul de copii.

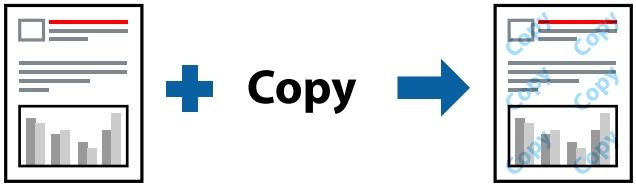

Șablon anticopiere este disponibil în următoarele condiții:

- ❑ Tip de hârtie: hârtie simplă, hârtie de copiere, hârtie cu antet, hârtie reciclată, hârtie color, hârtie pre-tipărită, hârtie simplă de calitate ridicată sau hârtie groasă 1
- ❑ Calitate: Standard
- ❑ Tipărire duplex: Oprit
- ❑ Corectare culoare: Automat
- ❑ Hârtie cu granulație transversală: neselectată

Notă:
De asemenea puteți adăuga propriul model anti-copiere.

1. În fila **Mai multe opțiuni** a driverului de imprimantă, faceți clic pe **Funcțiile de inscripționare**, apoi selectați Șablon anticopiere.

2. Faceți clic pe **Parametrii** pentru a modifica detalii precum dimensiunea sau densitatea modelului.

3. Setați celelalte elemente din filele **Principal** și **Mai multe opțiuni** în funcție de caz și faceți clic pe **OK**.

   „Fila Principal” la pagina 54

   „Fila Mai multe opțiuni” la pagina 56

4. Faceți clic pe **Tipărire**.

Informații conexe

➡ „Încărcarea hârtiei” la pagina 39

➡ „Tipăriți folosind setări ușoare” la pagina 52

Tipărirea fișierelor protejate prin parolă

Puteți seta o parolă pentru o sarcină de tipărire, astfel încât să înceapă tipărirea numai după introducerea parolei de la panoul de comandă al imprimantei.

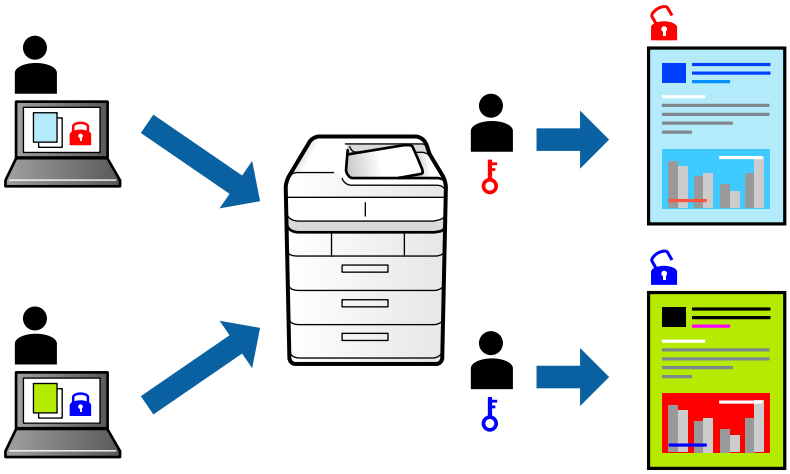

1. În fila **Mai multe opțiuni** a driverului de imprimantă, selectați **Comandă de listare confidențială** ca **Tip activitate** și apoi introduceți o parolă.

2. Setați celelalte elemente din filele **Principal** și **Mai multe opțiuni** în funcție de caz și faceți clic pe **OK**.

   „Fila Principal” la pagina 54

   „Fila Mai multe opțiuni” la pagina 56

3. Faceți clic pe **Tipărire**.

4. Pentru a tipări lucrarea, selectați **Comandă confid.** pe ecranul de pornire al panoului de comandă al imprimantei. Selectați sarcina pe care doriți să o tipăriți, apoi introduceți parola.

Informații conexe

➡ „Încărcarea hârtiei” la pagina 39

➡ „Tipăriți folosind setări ușoare” la pagina 52

Tipărirea mai multor fișiere simultan

Organizator comenzi vers. lite vă permite să combinați mai multe fișiere create de diferite aplicații și să le tipăriți sub forma unei singure sarcini de tipărire. Puteți specifica setările de tipărire pentru fișiere combinate, de ex. formatul cu pagini multiple și tipărirea față-verso.

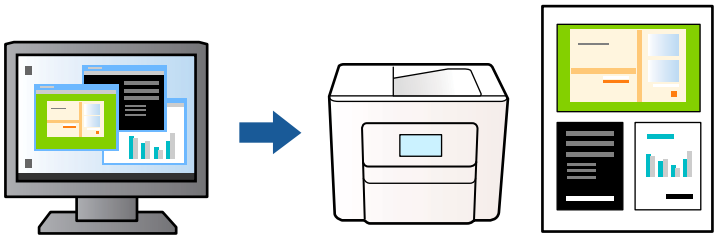

1. În fila **Principal** a driverului imprimantei, selectați **Organizator comenzi vers. lite**.

   „Fila Principal” la pagina 54

2. Faceți clic pe **Tipărire**.

   Când începeți tipărirea, se afișează fereastra Organizator comenzi vers. lite.

3. Cu fereastra Organizator comenzi vers. lite deschisă, deschideți fișierul pe care doriți să îl combinați cu fișierul curent și apoi repetați pașii de mai sus.

4. Când selectați o sarcină de tipărire adăugată la Tipărire proiect Lite în fereastra Organizator comenzi vers. lite, puteți edita formatul paginii.

5. Faceți clic pe **Tipărire** din meniul **Fișier** pentru a începe tipărirea.

   Notă:
   *Dacă închideți fereastra Organizator comenzi vers. lite înainte de a adăuga toate datele de tipărit la Tipărire proiect, sarcina de tipărire la care lucrați este anulată. Faceți clic pe **Salvare** din meniul **Fișier** pentru a salva sarcina curentă. Extensia fișierelor salvate este „ecl”.*

   *Pentru a deschide un Proiect de Tipărire, faceți clic pe **Organizator comenzi vers. lite** din fila **Întreținere** a driverului imprimantei pentru a deschide fereastra Job Arranger Lite. Apoi, selectați **Deschidere** din meniul **Fișier** pentru a selecta un fișier.*

Informații conexe

➡ „Încărcarea hârtiei” la pagina 39
➡ „Tipăriți folosind setări ușoare” la pagina 52

Tipărirea utilizând funcționalitatea Color Universal Print

Puteți îmbunătăți vizibilitatea textelor și a imaginilor din exemplarele tipărite.

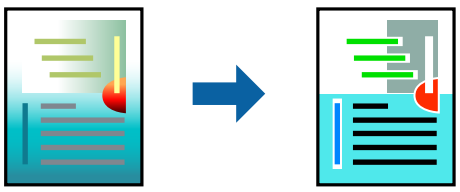

Tipărire culori universale este disponibilă doar la selectarea următoarelor setări.

- ❏ Tip de hârtie: Hârtie simplă, Hârtie de copiere, Hârtie cu antet, Hârtie reciclată, Hârtie colorată, Hârtie pre-tipărită, Hârtie simplă de înaltă calitate sau Hârtie groasă 1
- ❏ Calitate: **Standard** sau o calitate standard
- ❏ Culoare tipărire: **Color**
- ❏ Aplicații: Microsoft® Office 2007 sau ulterioare
- ❏ Format text: 96 pct sau mai mic

1. În fila **Mai multe opțiuni** a driverului de imprimare, faceți clic pe **Opțiuni imagine** în setarea **Corectare culoare**.
2. Selectați o opțiune din setarea **Tipărire culori universale**.
3. **Opțiuni de îmbunătățire** pentru a efectua mai multe setări.
4. Setați celelalte elemente din filele **Principal** și **Mai multe opțiuni** în funcție de caz și faceți clic pe **OK**.

   „Fila Principal” la pagina 54

   „Fila Mai multe opțiuni” la pagina 56
5. Faceți clic pe **Tipărire**.

   Notă:
   - ❏ *Anumite caractere pot fi modificate de modele, precum „+” care apare ca „±”.*
   - ❏ *Modelele specifice aplicației și sublinierile pot altera conținutul tipărit folosind aceste setări.*
   - ❏ *Calitatea tipăririi se poate reduce la fotografii și alte imagini atunci când utilizați setările Tipărire culori universale.*
   - ❏ *Tipărirea este mai lentă atunci când utilizați setările Tipărire culori universale.*

Informații conexe

➡ „Încărcarea hârtiei” la pagina 39

➡ „Tipăriți folosind setări ușoare” la pagina 52

Ajustarea culorii de tipărire

Puteți ajusta culorile utilizate în comanda de tipărire. Aceste ajustări nu vor fi aplicate datelor originale.

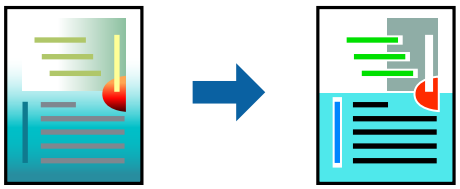

Folosind opțiunea **PhotoEnhance** obțineți imagini mai clare și culori mai vii prin ajustarea automată a contrastului, saturației și a luminozității datelor imaginii originale.

Notă:
***PhotoEnhance** ajustează culoarea analizând locația subiectului. Ca urmare, dacă ați modificat locația subiectului micșorând, mărind, tăind sau rotind imaginea, culoarea se poate modifica în mod neașteptat. Dacă imaginea este defocalizată, tonurile ar putea fi nenaturale. În cazul schimbării culorii sau dacă aceasta devine nenaturală, tipăriți într-un mod diferit de **PhotoEnhance**.*

1. În fila **Mai multe opțiuni** a driverului de imprimantă, selectați metoda de corectare a culorii din setarea **Corectare culoare**.
   - ❏ Automat Această setare ajustează automat tonul în funcție de tipul de hârtie folosit și de setările de calitate a tipăririi.
   - ❏ Dacă selectați Personalizat și faceți clic pe **Avansat**, puteți defini propriile setări.
2. Setați celelalte elemente din filele **Principal** și **Mai multe opțiuni** în funcție de caz și faceți clic pe **OK**.
   „Fila Principal” la pagina 54
   „Fila Mai multe opțiuni” la pagina 56
3. Faceți clic pe **Tipărire**.

Informații conexe

➡ „Încărcarea hârtiei” la pagina 39
➡ „Tipăriți folosind setări ușoare” la pagina 52

Tipărirea pentru scoaterea în evidență a liniilor subțiri

Puteți îngroșa liniile prea subțiri pentru a fi tipărite.

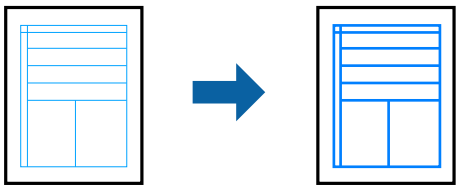

1. În fila **Mai multe opțiuni** a driverului de imprimare, faceți clic pe **Opțiuni imagine** în setarea **Corectare culoare**.
2. Selectați **Accentuare linii fine**.
3. Setați celelalte elemente din filele **Principal** și **Mai multe opțiuni** în funcție de caz și faceți clic pe **OK**.
   „Fila Principal” la pagina 54
   „Fila Mai multe opțiuni” la pagina 56
4. Faceți clic pe **Tipărire**.

Informații conexe

➡ „Încărcarea hârtiei” la pagina 39
➡ „Tipăriți folosind setări ușoare” la pagina 52

Tipărirea codurilor de bare clare

În cazul în care codurile de bare tipărite nu pot fi citite corect, puteți tipări imagini clare folosind un nivel redus de picurare a cernelii. Activați această funcție doar dacă nu puteți scana codul de bare tipărit.

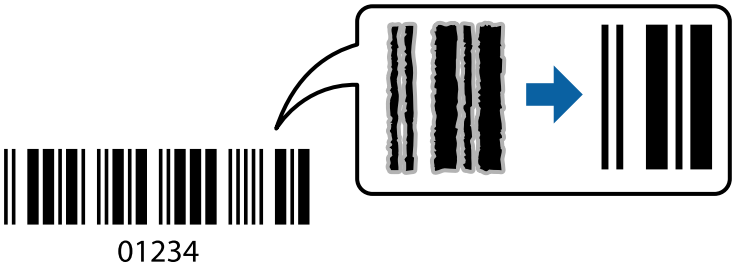

Puteți utiliza această funcție în următoarele condiții.

- Hârtie: hârtie simplă, hârtie de copiere, hârtie cu antet, hârtie reciclată, hârtie colorată, hârtie pre-tipărită, hârtie simplă de calitate ridicată, hârtie groasă, Epson Photo Quality Ink Jet, Epson Matte, sau plic
- Tip hârtie: setați tipul corect de hârtie în conformitate cu hârtia pe care se va tipări.

  „Lista tipurilor de hârtie” la pagina 38
- Calitate: **Standard**, **Înalt**

  Epson Photo Quality Ink Jet, Epson Matte și hârtia groasă de maxim 151 – 256 g/m² nu sunt compatibile cu **Înalt**.

Notă:
Eliminarea neclarității ar putea să nu fie posibilă întotdeauna, în funcție de circumstanțe.

1. În fila **Întreținere** a driverului de imprimantă, faceți clic pe **Setări extinse**, apoi selectați **Mod cod de bare**.
2. Setați celelalte elemente din filele **Principal** și **Mai multe opțiuni** în funcție de caz și faceți clic pe **OK**.

   „Fila Principal” la pagina 54

   „Fila Mai multe opțiuni” la pagina 56
3. Faceți clic pe **Tipărire**.

Informații conexe

➡ „Încărcarea hârtiei” la pagina 39

➡ „Tipăriți folosind setări ușoare” la pagina 52

Tipărirea unui document folosind driverul de imprimantă PostScript (Windows)

Un driver de imprimantă PostScript este un driver care transmite comenzi de tipărire la o imprimantă utilizând un limbaj de descriere a paginii de tip PostScript.

1. Deschideți fișierul pe care doriți să-l tipăriți.

   Încărcați hârtie în imprimantă, dacă aceasta nu a fost încărcată deja.

2. Selectați **Tipărire** sau **Configurare tipărire** din meniul **Fișier**

3. Selectați imprimanta.

4. Selectați **Preferințe** sau **Proprietăți** pentru a accesa fereastra driver-ului imprimantei.

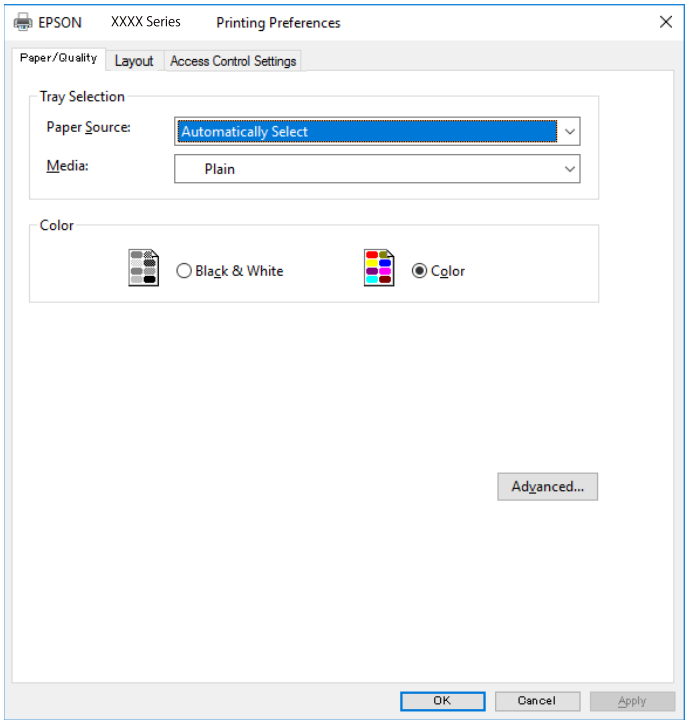

5. Modificați setările după cum este necesar.

   Consultați opțiunile de meniu ale driverului de imprimantă pentru detalii.

6. Faceți clic pe **OK** pentru a închide driverul de imprimantă pentru detalii.

7. Faceți clic pe **Tipărire**.

Informații conexe

➡ „Hârtia disponibilă și capacitățile” la pagina 341
➡ „Încărcarea hârtiei” la pagina 39
➡ „Lista tipurilor de hârtie” la pagina 38
➡ „Fila Hârtie/Calitate” la pagina 78
➡ „Fila Aspect” la pagina 78

Opțiuni de meniu pentru driverul de imprimantă PostScript

Deschideți fereastra de imprimare dintr-o aplicație, selectați imprimanta și accesați fereastra driverului de imprimantă.

Notă:
Meniurile diferă în funcție de opțiunea selectată.

Fila Hârtie/Calitate

Selecție tavă:

Selectați sursa de hârtie și suportul media.

Sursă hârtie:

Selectați sursa de hârtie din care imprimanta se alimentează cu hârtie.

Selectați **Selectare automată** pentru a alege automat sursa de hârtie selectată în opțiunea **Setare hârtie** de la imprimantă.

Suport:

Selectați tipul de hârtie pe care tipăriți. Dacă selectați **Nespecificat**, tipărirea se face din sursa de hârtie pentru care tipul de hârtie este setat la următoarele în setările imprimantei.

hârtii normale, Preprinted, Letterhead, Color, Recycled, Hârtie simplă de înaltă calitate

Cu toate acestea, hârtia nu poate fi alimentată de la o sursă de hârtie pentru care sursa de hârtie este dezactivată în **Selectare automată setări** ale imprimantei.

Culoare:

Selectați culoarea pentru sarcina de tipărire.

Fila Aspect

Orientare:

Selectați orientarea pe care doriți să o utilizați la tipărire.

Tipărirea pe ambele fețe:

Permite efectuarea tipăririi față-verso.

Ordine pagini:

Selectați să tipăriți de la prima sau de la ultima pagină. Dacă selectați **Din spate în față**, paginile sunt stivuite în ordinea corectă, în funcție de numărul paginii, după tipărire.

Format pagină:

Pagini pe coală:

Aspect pagini pe coală:

Permite specificarea aspectului paginii atunci când tipăriți mai multe pagini pe o coală.

Broșură:

Legare broșură:

Selectați poziția de legare pentru broșură.

Trasare margini:

Selectați aceasta dacă doriți să plasați o linie de margine pentru fiecare pagină atunci când tipăriți mai multe pagini pe o singură coală sau atunci când creați o broșură.

Fila Setări control acces

Este posibil ca utilizarea imprimantei să fi fost restricționată de către administrator. Imprimarea este disponibilă după înregistrarea contului dumneavoastră la driverul de imprimantă. Contactați administratorul pentru detalii privind contul dumneavoastră de utilizator.

Setări de control acces:

Setați **Setări de control acces**.

Înregistrare utilizator:

Vă permite să introduceți un nume de utilizator și o parolă.

Nume utilizator:

Introduceți un nume de utilizator.

Parolă:

Introduceți o parolă.

Opțiuni avansate

Hârtie/Ieșire:

Selectați formatul hârtiei și numărul de copii.

Format hârtie:

Specificați formatul de hârtie pe care doriți să tipăriți.

Copii:

Setați numărul de copii pe care doriți să le tipăriți.

Grafic:

Setați următoarele elemente de meniu.

Calitate tipărire:

Selectați calitatea la care doriți să tipăriți.

Gestionare culori imagine (ICM):

Selectați metoda sau obiectivul ICM.

Scalare:

Permite reducerea sau mărirea documentului.

Font TrueType:

Setează fontul de înlocuire la un font TrueType.

Opțiuni document:

Funcții de tipărire avansate:

Permite efectuarea de setări detaliate pentru funcțiile de tipărire.

Opțiuni PostScript:

Permite efectuarea de setări opționale.

Funcții imprimantă:

Setați următoarele elemente de meniu.

Color Mode:

Alegeți dacă doriți să tipăriți color sau monocrom.

Press Simulation:

La tipărire puteți selecta cerneluri CMYK pentru a simula tipărirea cu cerneluri CMYK pe o presă tipografică offset.

Ink Save Mode:

Conservă cerneala reducând densitatea tipăririi.

Rotate by 180º:

Rotește imaginea la 180 de grade înainte de a o tipări.

Tipărirea de pe un computer — Mac OS

Tipăriți folosind setări ușoare

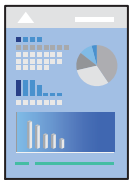

Notă:
Operațiunile și ecranele pot să difere în funcție de aplicație. Consultați secțiunea de ajutor a aplicației pentru detalii.

1. Încărcați hârtie în imprimantă.

   „Încărcarea hârtiei” la pagina 39

2. Deschideți fișierul pe care doriți să-l tipăriți.

3. Selectați **Tipărire** din meniul **Fișier** sau o altă comandă pentru a accesa caseta de dialog pentru tipărire.

   Dacă este cazul, faceți clic pe **Afișare detalii** sau ▼ pentru a extinde fereastra de tipărire.

4. Selectați imprimanta.

5. Selectați **Setări tipărire** din meniul contextual.

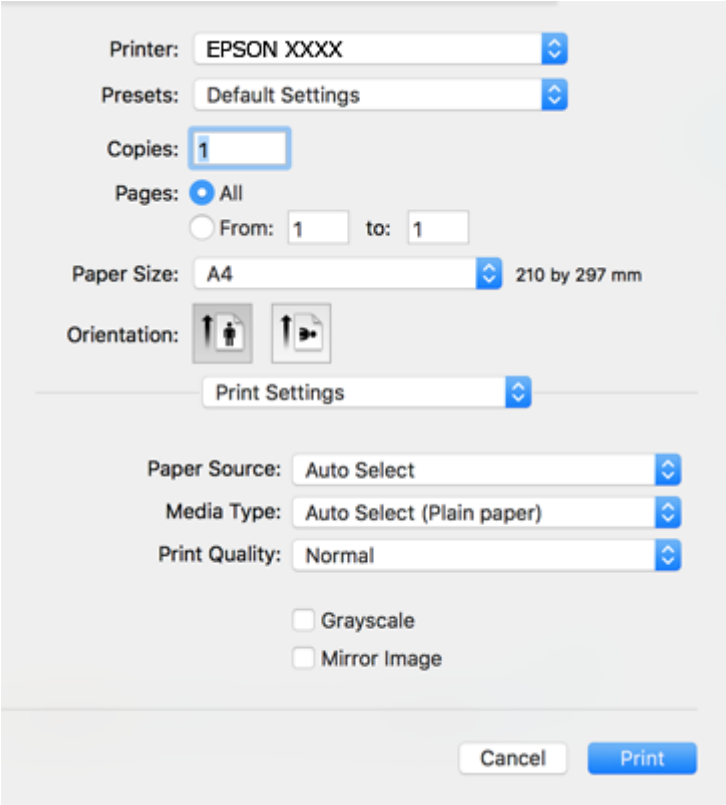

Notă:
*Dacă meniul **Setări tipărire** nu este afișat în macOS High Sierra, macOS Sierra, OS X El Capitan, OS X Yosemite, OS X Mavericks, OS X Mountain Lion, driverul imprimantei Epson nu a fost instalat corect. Activați-l din următorul meniu. macOS Catalina și macOS Mojave nu pot accesa **Setări tipărire** în aplicațiile realizate de Apple, precum TextEdit.*

*Selectați **Preferințe sistem** din meniul Apple > **Imprimante și scanere** (sau **Tipărire și scanare**, **Tipărire și fax**), eliminați imprimanta și apoi adăugați-o din nou. Pentru a adăuga imprimanta urmați instrucțiunile de mai jos.*

„Adăugarea imprimantei (numai pentru Mac OS)" la pagina 186

6. Modificați setările după cum este necesar.

   Consultați opțiunile de meniu ale driverului de imprimantă pentru detalii.

7. Faceți clic pe **Tipărire**.

   Notă:
   *Dacă doriți să anulați tipărirea, pe computerul dvs. faceți clic pe pictograma imprimantei din **Andocare**. Selectați sarcina pe care doriți să o anulați, apoi efectuați una dintre următoarele operații. Nu puteți anula o sarcină de tipărire de la computer, odată ce aceasta a fost complet trimisă către imprimantă. În acest caz, anulați operația de tipărire de la panoul de comandă al imprimantei.*

   ❏ *OS X Mountain Lion sau superior*

   Faceți clic pe ⊗ de lângă contorul de progres.

   ❏ *Mac OS X v10.6.8 – v10.7.x*

   *Faceți clic pe **Ștergere**.*

Informații conexe

➡ „Hârtia disponibilă și capacitățile” la pagina 341
➡ „Lista tipurilor de hârtie” la pagina 38
➡ „Opțiunile meniului Setări tipărire” la pagina 83

Opțiuni de meniu pentru driverul imprimantei

Deschideți fereastra de tipărire într-o aplicație, selectați imprimanta și apoi accesați fereastra driverului imprimantei.

Notă:
Meniurile diferă în funcție de opțiunea selectată.

Opțiuni de meniu pentru format

Pagini pe coală:

Selectați numărul de pagini care va fi tipărit pe o coală.

Direcție format:

Specificați ordinea în care vor fi tipărite paginile.

Margine:

Tipărește o margine în jurul paginilor.

Inversare orientare pagină:

Rotește paginile cu 180 de grade înainte de a le tipări. Selectați acest element atunci când tipăriți pe hârtie precum plicurile, care sunt încărcate într-o direcție fixă în imprimantă.

Rabatere pe orizontală:

Inversează o imagine, similar cu aspectul acesteia într-o oglindă.

Opțiuni de meniu pentru potrivirea de culoare

ColorSync/EPSON Color Controls:

Selectați metoda pentru ajustarea culorilor. Aceste opțiuni ajustează culorile între imprimantă și afișajul computerului, pentru a reduce diferența de culori.

Opțiuni de meniu pentru manipularea hârtiei

Colaționare pagini:

Tipăriți documente formate din mai multe pagini, colaționate în ordine și sortate pe seturi.

Pagini de tipărit:

Selectați să tipăriți numai paginile pare sau pe cele impare.

Ordine pagini:

Selectați să tipăriți de la prima sau de la ultima pagină.

Scalare la formatul hârtiei:

Tipărește în funcție de formatul hârtiei încărcate.

❏ Format hârtie destinație:

Selectați formatul de hârtie pe care se va tipări.

❏ Numai reducere:

Selectați la reducerea formatului documentului.

Opțiuni de meniu pentru copertă

Tipărire copertă:

Selectați dacă doriți sau nu tipărirea unei coperți. Când doriți să adăugați o copertă spate, selectați **După document**.

Tip copertă:

Selectați conținutul coperții.

Opțiunile meniului Setări tipărire

Sursă hârtie:

Selectați sursa de hârtie din care imprimanta se alimentează cu hârtie. Selectați **Selectare automată** pentru a selecta automat sursa de hârtie selectată în setările de tipărire ale imprimantei.

Tip media:

Selectați tipul de hârtie pe care tipăriți. Dacă selectați **Selectare automată (hârtii simple)**, tipărirea se face din sursa de hârtie pentru care tipul de hârtie este setat la următoarele în setările imprimantei.

hârtii normale, Preprinted, Letterhead, Color, Recycled, Hârtie simplă de înaltă calitate

Cu toate acestea, hârtia nu poate fi alimentată de la o sursă de hârtie pentru care sursa de hârtie este dezactivată în **Selectare automată setări** ale imprimantei.

Calitate tipărire:

Selectați calitatea la care doriți să tipăriți. Opțiunile variază în funcție de tipul de hârtie.

Scală de gri:

Selectați când doriți să tipăriți cu negru sau în nuanțe de gri.

Imag în oglindă:

Inversează o imagine, astfel încât să se tipărească așa cum ar apărea într-o oglindă.

Opțiunile meniului Opțiuni culoare

Setări manuale:

Reglează manual culorile. În **Setări avansate**, puteți selecta setări detaliate.

PhotoEnhance:

Obțineți imagini mai clare și culori mai vii prin ajustarea automată a contrastului, saturației și a luminozității datelor imaginii originale.

Dezactivat (Fără ajustarea culorii):

Tipăriți fără îmbunătățirea sau ajustarea culorilor.

Opțiunile meniului Setări tipărire față-verso

Tipărire față-verso:

Tipărește pe ambele părți ale hârtiei.

Adăugarea presetărilor de tipărire pentru tipărire ușoară

Creați-vă propria presetare pentru setările de tipărire utilizate în mod frecvent în driver-ul imprimantei, pentru a tipări mai ușor selectând presetarea din listă.

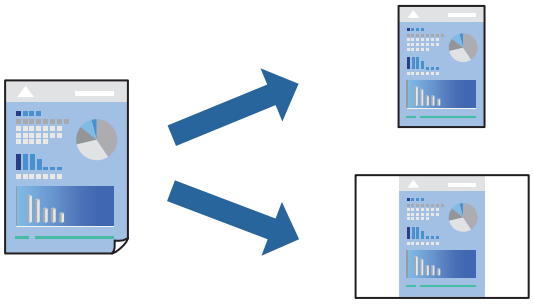

1. Setați fiecare element, precum **Setări tipărire** și **Format** (**Format hârtie**, **Tip media**, și așa mai departe).

2. Faceți clic pe **Presetări** pentru a salva setările curente ca presetare.

3. Executați clic pe **OK**.

   Notă:
   *Pentru a șterge o presetare adăugată, faceți clic pe **Presetări** > **Arată presetări**, selectați numele presetării pe care doriți să o ștergeți din listă, apoi ștergeți-o.*

4. Faceți clic pe **Tipărire**.

Următoarea dată când doriți să tipăriți folosind aceleași setări, selectați numele presetării înregistrate din **Presetări**.

Informații conexe

➡ „Încărcarea hârtiei” la pagina 39

➡ „Tipăriți folosind setări ușoare” la pagina 80

Tipărirea față-verso

Puteți tipări pe ambele fețe ale hârtiei.

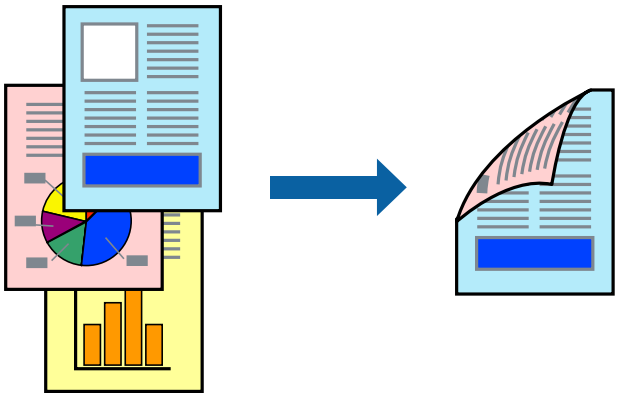

Notă:

❏ *Dacă nu utilizați hârtie adecvată pentru tipărirea față-verso, calitatea tipăririi se poate reduce și hârtia se poate bloca.*
„Hârtie pentru tipărire pe ambele părți” la pagina 346

❏ *În funcție de hârtia folosită și de datele tipărite, cerneala poate trece pe cealaltă parte a hârtiei.*

1. Selectați **Setări tipărire față-verso** din meniul contextual.

2. Selectați legăturile în opțiunea **Tipărire față-verso**.

3. Selectați tipul de original în **Tip document**.

   Notă:
   ❏ *Tipărirea poate fi mai lentă, în funcție de setarea **Tip document**.*

   ❏ *Dacă tipăriți date cu densitate ridicată, precum fotografii sau grafice, selectați **Text și fotografii** sau **Text și grafice** ca setare pentru **Tip document**. În caz de frecare sau dacă imaginea iese pe cealaltă parte, ajustați densitatea de tipărire și durata de uscare a cernelii făcând clic pe săgeata de lângă **Reglări**.*

4. Setați celelalte elemente în funcție de caz.

5. Faceți clic pe **Tipărire**.

Informații conexe

➡ „Hârtia disponibilă și capacitățile” la pagina 341
➡ „Încărcarea hârtiei” la pagina 39
➡ „Tipăriți folosind setări ușoare” la pagina 80

Tipărirea mai multor pagini pe o singură coală

Puteți tipări mai multe pagini de date pe o singură coală de hârtie.

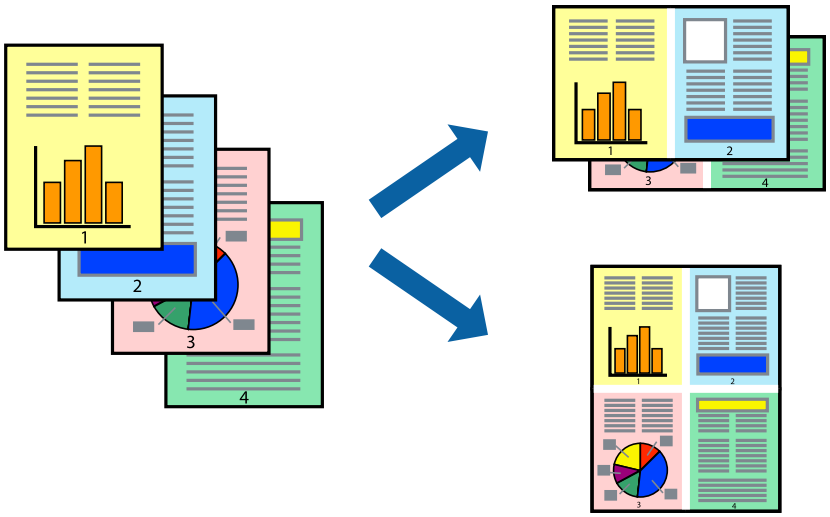

1. Selectați **Format** din meniul contextual.
2. Setați numărul de pagini din **Pagini pe coală**, **Direcție format** (ordine pagini) și **Margine**.
   „Opțiuni de meniu pentru format” la pagina 82
3. Setați celelalte elemente în funcție de caz.
4. Faceți clic pe **Tipărire**.

Informații conexe

➡ „Încărcarea hârtiei” la pagina 39
➡ „Tipăriți folosind setări ușoare” la pagina 80

Tipărirea în funcție de formatul hârtiei

Selectați formatul hârtiei încărcate în imprimantă ca setare pentru Format hârtie destinație.

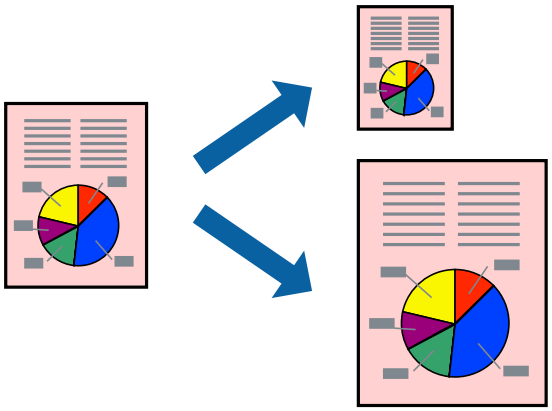

1. Selectați formatul de hârtie definit în aplicație ca setare pentru **Format hârtie**.
2. Selectați **Manipulare hârtie** din meniul contextual.
3. Selectați **Scalare la formatul hârtiei**.
4. Selectați formatul hârtiei încărcate în imprimantă ca setare pentru **Format hârtie destinație**.
5. Setați celelalte elemente în funcție de caz.
6. Faceți clic pe **Tipărire**.

Informații conexe

➡ „Încărcarea hârtiei” la pagina 39
➡ „Tipăriți folosind setări ușoare” la pagina 80

Tipărirea unui document micșorat sau mărit la orice grosisment

Puteți micșora sau mări dimensiunea unui document cu un anumit procent.

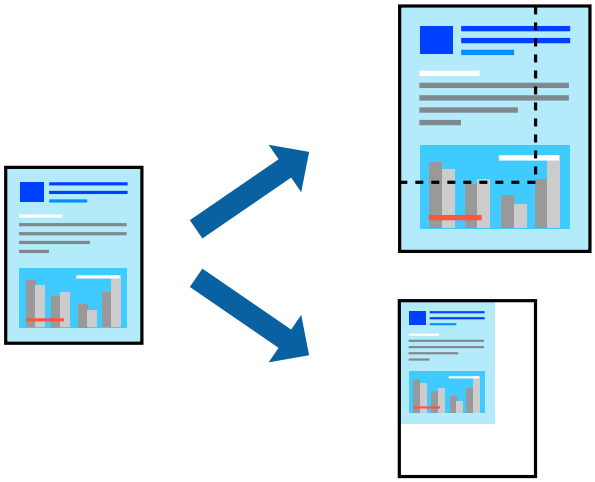

1. Selectați **Tipărire** din meniul **Fișier** sau o altă comandă pentru a accesa caseta de dialog pentru tipărire.
2. Selectați **Configurare pagină** din meniul **Fișier** al aplicației.
3. Selectați **Imprimantă**, **Format hârtie**, introduceți procentul în opțiunea **Scalare** și faceți clic pe **OK**.

   Notă:
   *Selectați formatul hârtiei setate în aplicație ca setare pentru **Format hârtie**.*
4. Setați celelalte elemente în funcție de caz.
5. Faceți clic pe **Tipărire**.

Informații conexe

➡ „Încărcarea hârtiei” la pagina 39
➡ „Tipăriți folosind setări ușoare” la pagina 80

Ajustarea culorii de tipărire

Puteți ajusta culorile utilizate în comanda de tipărire. Aceste ajustări nu vor fi aplicate datelor originale.

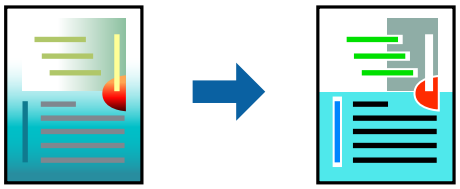

Folosind opțiunea **PhotoEnhance** obțineți imagini mai clare și culori mai vii prin ajustarea automată a contrastului, saturației și a luminozității datelor imaginii originale.

Notă:
PhotoEnhance *ajustează culoarea analizând locația subiectului. Ca urmare, dacă ați modificat locația subiectului micșorând, mărind, tăind sau rotind imaginea, culoarea se poate modifica în mod neașteptat. Dacă imaginea este defocalizată, tonurile ar putea fi nenaturale. În cazul schimbării culorii sau dacă aceasta devine nenaturală, tipăriți într-un mod diferit de* ***PhotoEnhance****.*

1. Selectați **Potrivire culoare** din meniul pop-up și apoi selectați **EPSON Color Controls**.
2. Selectați **Opțiuni culoare** din meniul pop-up și apoi selectați una dintre opțiunile disponibile.
3. Faceți clic pe săgeata aflată în dreptul opțiunii **Setări avansate** și definiți setările respective.
4. Setați celelalte elemente în funcție de caz.
5. Faceți clic pe **Tipărire**.

Informații conexe

➡ „Încărcarea hârtiei” la pagina 39
➡ „Tipăriți folosind setări ușoare” la pagina 80

Tipărirea cu ajutorul unui driver PostScript - Mac OS X

1. Încărcați hârtie în imprimantă.
2. Deschideți fișierul pe care doriți să-l tipăriți.

3. Deschideți fereastra de dialog de tipărire.

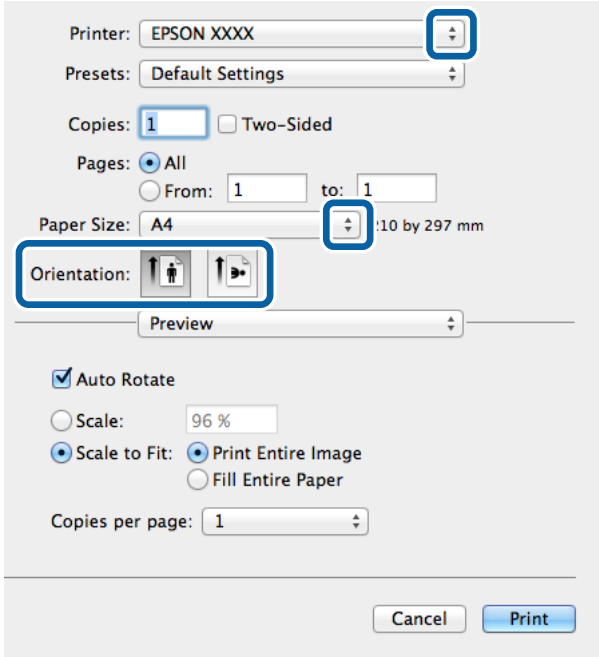

4. Efectuați următoarele setări.
   - ❑ Imprimantă: Selectați imprimanta.
   - ❑ Format hârtie: Selectați formatul de hârtie încărcat în imprimantă.
   - ❑ Orientare: Selectați orientarea setată în aplicație.

5. Selectați **Alimentare hârtie** din meniul pop-up, apoi selectați sursa de hârtie în care ați încărcat hârtia dorită.

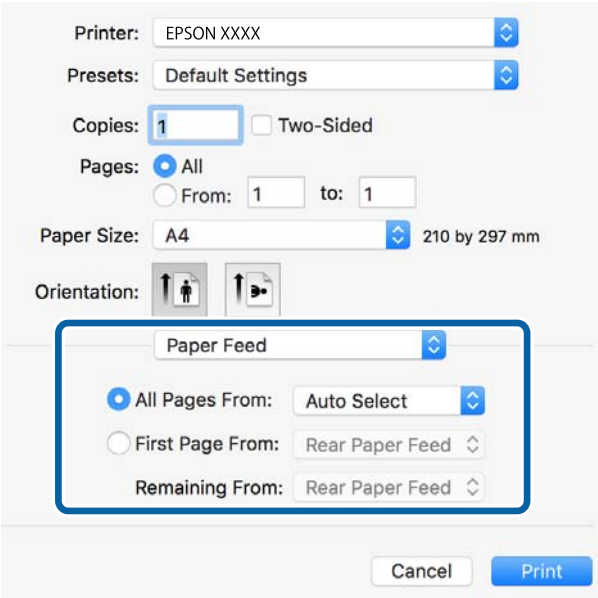

6. Selectați **Caracteristici imprimantă** din meniul pop-up, selectați **Quality** ca setare pentru **Feature Sets**, apoi selectați tipul de hârtie încărcat, din setarea **MediaType**.

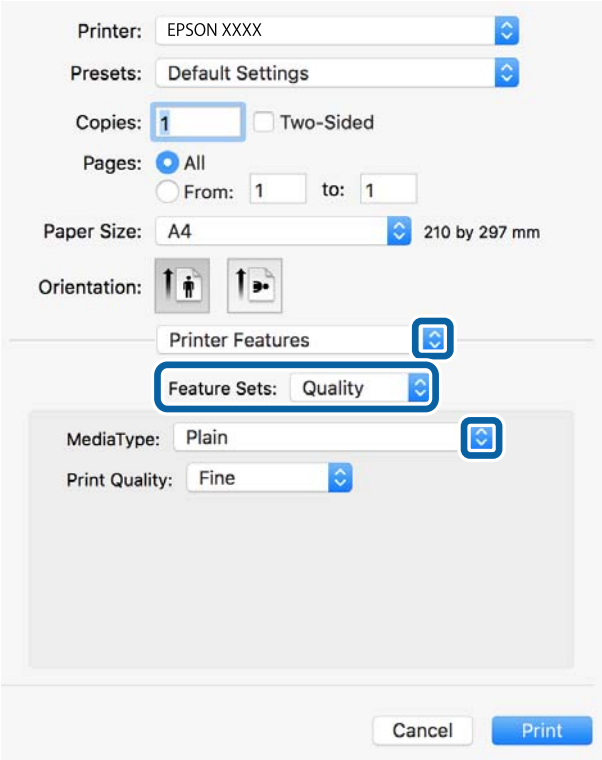

7. Selectați **Color** ca setare pentru **Feature Sets**, apoi selectați setarea pentru**Color Mode**.

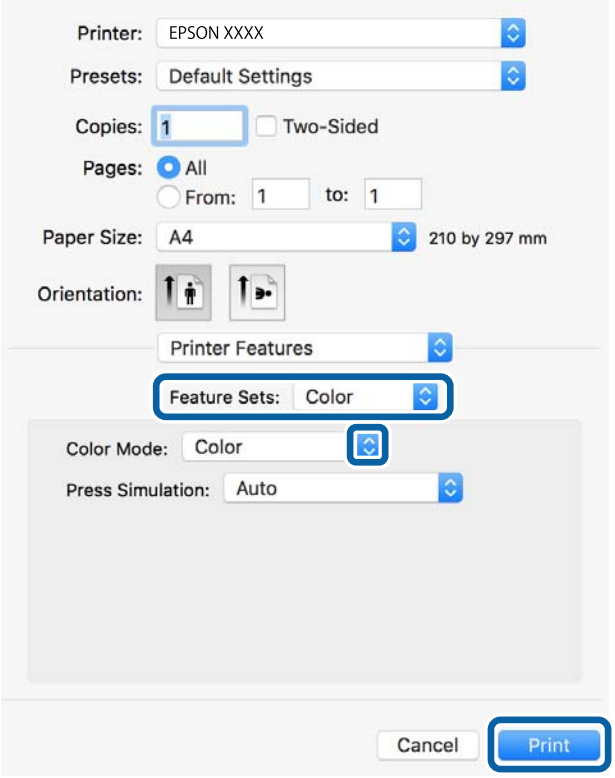

8. Faceți clic pe **Tipărire**.

Informații conexe

➡ „Hârtia disponibilă și capacitățile” la pagina 341
➡ „Încărcarea hârtiei” la pagina 39
➡ „Lista tipurilor de hârtie” la pagina 38
➡ „Opțiuni de meniu pentru funcțiile imprimantei” la pagina 92

Opțiuni de meniu pentru driverul de imprimantă PostScript

Deschideți fereastra de imprimare dintr-o aplicație, selectați imprimanta și accesați fereastra driverului de imprimantă.

Notă:
Meniurile diferă în funcție de opțiunea selectată.

Opțiuni de meniu pentru format

Pagini pe coală:

Selectați numărul de pagini care va fi tipărit pe o coală.

Direcție format:

Specificați ordinea în care vor fi tipărite paginile.

Margine:

Tipărește o margine în jurul paginilor.

Față-verso:

Permite efectuarea tipăririi față-verso.

Inversare orientare pagină:

Rotește paginile cu 180 de grade înainte de a le tipări.

Rabatere pe orizontală:

Inversează o imagine, astfel încât să se tipărească așa cum ar apărea într-o oglindă.

Opțiuni de meniu pentru potrivirea de culoare

ColorSync/În imprimantă:

Selectați metoda pentru ajustarea culorilor. Aceste opțiuni ajustează culoarea între imprimantă și afișajul computerului, pentru a reduce diferența de culori.

Opțiuni de meniu pentru manipularea hârtiei

Colaționare pagini:

Tipăriți documente formate din mai multe pagini, colaționate în ordine și sortate pe seturi.

Pagini de tipărit:

Selectați să tipăriți numai paginile pare sau pe cele impare.

Ordine pagini:

Selectați să tipăriți de la prima sau de la ultima pagină.

Scalare la formatul hârtiei:

Tipărește în funcție de formatul hârtiei încărcate.

Format hârtie destinație:

Selectați formatul de hârtie pe care se va tipări.

Numai reducere:

Selectați la reducerea formatului documentului.

Opțiuni de meniu pentru alimentarea cu hârtie

Selectați sursa de hârtie din care imprimanta se alimentează cu hârtie.

Toate paginile de la:

Opțiunea **Selectare automată** selectează automat sursa de hârtie care corespunde opțiunii **Setare hârtie** de la imprimantă.

Prima pagină din/Celelalte pagini din:

De asemenea, se poate selecta sursa de hârtie pentru pagină.

Opțiuni de meniu pentru copertă

Tipărire copertă:

Selectați dacă doriți sau nu tipărirea unei coperți. Când doriți să adăugați o copertă spate, selectați **După document**.

Tip copertă:

Selectați conținutul coperții.

Opțiuni de meniu pentru funcțiile imprimantei

Seturi de funcții:

Quality:

MediaType:

Selectați tipul de hârtie pe care tipăriți. Dacă selectați **Nespecificat**, tipărirea se face din sursa de hârtie pentru care tipul de hârtie este setat la următoarele în setările imprimantei.

hârtii normale, Preprinted, Letterhead, Color, Recycled, Hârtie simplă de înaltă calitate

Cu toate acestea, hârtia nu poate fi alimentată de la o sursă de hârtie pentru care sursa de hârtie este dezactivată în **Selectare automată setări** ale imprimantei.

Print Quality:

Selectați calitatea la care doriți să tipăriți.

Color:

Color Mode:

Alegeți dacă doriți să tipăriți color sau monocrom.

Press Simulation:

La tipărire puteți selecta cerneluri CMYK pentru a simula tipărirea cu cerneluri CMYK pe o presă tipografică offset.

Altele:

Ink Save Mode:

Conservă cerneala reducând densitatea tipăririi.

Tipărirea fișierelor PDF de la un dispozitiv de memorie

Puteți tipări fișiere PDF de pe un dispozitiv de memorie conectat la imprimantă.

1. Conectați dispozitivul de memorie în portul USB al interfeței externe a imprimantei.

   „Introducerea unui dispozitiv USB extern” la pagina 49

2. Selectați **Dispozitiv de memorie** pe ecranul principal.

3. Selectați **PDF**.

4. Selectați fișierul și apoi continuați la ecranul următor.

5. Atingeți ◇.

Setările PDF

Puteți efectua setările de imprimare pentru fișierele în format PDF de pe dispozitivele de memorie.

(Ordine afișare):

Efectuați o setare de sortare pentru a afișa fișierele pe ecranul LCD.

Setări de bază:

- Setare hârtie

  Specificați setările sursei de hârtie pe care doriți să o folosiți pentru tipărire.

- Mod culoare

  Selectați o setare de culori, fie că tipăriți în mod normal în **A&N** sau **Culoare**.

Complex:

- ❏ 2 fețe

  Selectați **Act.** pentru a tipări fișiere PDF utilizând tipărirea față-verso. De asemenea, puteți selecta metoda de legare selectând **Legare (copie)**.

- ❏ Ordine imprimare

  Selectați ordinea pentru tipărirea mai multor pagini PDF files.

Tipărirea documentelor de pe dispozitive inteligente (iOS)

Puteți tipări documente de pe dispozitive inteligente cum ar fi smartphone sau tabletă.

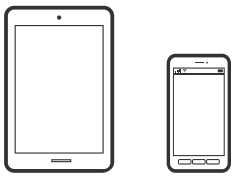

Tipărirea documentelor folosind Epson iPrint

Notă:
Operațiile pot să difere în funcție de dispozitiv.

1. Conectați-vă imprimanta și dispozitivul dumneavoastră inteligent folosind Wi-Fi Direct.

   „Conectarea directă a unui dispozitiv inteligent și a unei imprimante (Wi-Fi Direct)” la pagina 302

2. Dacă nu este instalat Epson iPrint, instalați-l.

   „Instalarea Epson iPrint” la pagina 354

3. Porniți Epson iPrint.

4. Atingeți **Document** pe ecranul principal.

5. Atingeți locația documentului pe care doriți să-l tipăriți.

6. Selectați documentul și apoi atingeți **Next**.

7. Atingeți **Print**.

Tipărirea documentelor folosind AirPrint

AirPrint permite tipărirea wireless instantanee de la iPhone, iPad, iPod touch și Mac fără necesitatea instalării de drivere sau descărcării de software.

Works with
Apple AirPrint

Notă:
Dacă ați dezactivat mesajele de configurare a hârtiei la panoul de comandă al imprimantei dvs., nu puteți utiliza funcția AirPrint. Consultați linkul de mai jos pentru a activa mesajele, dacă este necesar.

1. Configurați imprimanta pentru tipărirea fără fir. Consultați linkul de mai jos.

   http://epson.sn

2. Conectați dispozitivul Apple la aceeași rețea wireless pe care o utilizează imprimanta dvs.

3. Tipăriți de pe dispozitivul dvs. pe imprimanta dvs.

   Notă:
   Pentru detalii, consultați pagina AirPrint de pe site-ul web Apple.

Informații conexe

➡ „Nu se poate tipări deși a fost stabilită o conexiune (iOS)” la pagina 227

Tipărirea documentelor de pe dispozitive inteligente (Android)

Puteți tipări documente de pe dispozitive inteligente cum ar fi smartphone sau tabletă.

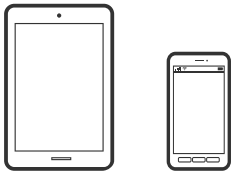

Tipărirea documentelor folosind Epson iPrint

Notă:
Operațiile pot să difere în funcție de dispozitiv.

1. Conectați-vă imprimanta și dispozitivul dumneavoastră inteligent folosind Wi-Fi Direct.

   „Conectarea directă a unui dispozitiv inteligent și a unei imprimante (Wi-Fi Direct)” la pagina 302

2. Dacă nu este instalat Epson iPrint, instalați-l.

   „Instalarea Epson iPrint” la pagina 354

3. Porniți Epson iPrint.

4. Atingeți **Document** pe ecranul principal.

5. Atingeți locația documentului pe care doriți să-l tipăriți.

6. Selectați documentul și apoi atingeți **Next**.

7. Atingeți **Print**.

Tipărire documente folosind Epson Print Enabler

Puteți tipări fără fir documentele, mesajele e-mail, fotografiile și paginile web de pe telefonul sau tableta Android (Android v4.4 sau versiune superioară). Din câteva atingeri, dispozitivul Android va descoperi o imprimantă Epson conectată la aceeași rețea fără fir.

Notă:
Operațiile pot să difere în funcție de dispozitiv.

1. Conectați-vă imprimanta și dispozitivul dumneavoastră inteligent folosind Wi-Fi Direct.

   „Conectarea directă a unui dispozitiv inteligent și a unei imprimante (Wi-Fi Direct)" la pagina 302

2. La dispozitivul Android, instalați modulul plugin Epson Print Enabler din Google Play.

3. Accesați **Setări** la dispozitivul Android, selectați **Tipărire**, apoi activați Epson Print Enabler.

4. De la o aplicație Android precum Chrome, atingeți pictograma de meniu și tipăriți întreg conținutul ecranului.

   Notă:
   *Dacă nu vedeți imprimanta, atingeți **Toate imprimantele** și selectați imprimanta.*

Tipărire folosind Mopria Print Service

Mopria Print Service permite tipărirea wireless instantanee de pe smartphone-uri sau tablete Android.

1. Instalați Mopria Print Service din Google Play.

2. Încărcați hârtie în imprimantă.

3. Configurați imprimanta pentru tipărirea wireless. Consultați linkul de mai jos.

   http://epson.sn

4. Conectați dispozitivul Android la aceeași rețea wireless pe care o utilizează imprimanta dumneavoastră.

5. Tipăriți de la dispozitivul dumneavoastră pe imprimanta dvs.

   Notă:
   Pentru mai multe detalii, accesați website-ul Mopria la https://mopria.org.

Tipărirea pe plicuri

Tipăriți pe plicuri de pe un computer (Windows)

1. Încărcați plicuri în imprimantă.
   „Încărcare plicuri” la pagina 40
2. Deschideți fișierul pe care doriți să-l tipăriți.
3. Accesați fereastra pentru driver-ul imprimantei.
4. Selectați dimensiunea plicului din **Dimensiuni document** din fila **Principal** și apoi selectați **Plic** din **Tip hârtie**.
5. Setați celelalte elemente din filele **Principal** și **Mai multe opțiuni** în funcție de caz și faceți clic pe **OK**.
6. Faceți clic pe **Tipărire**.

Tipăriți pe plicuri de pe un computer (Mac OS)

1. Încărcați plicuri în imprimantă.
   „Încărcare plicuri” la pagina 40
2. Deschideți fișierul pe care doriți să-l tipăriți.
3. Selectați **Tipărire** din meniul **Fișier** sau o altă comandă pentru a accesa caseta de dialog pentru tipărire.
4. Selectați dimensiunea ca setare **Format hârtie**.
5. Selectați **Setări tipărire** din meniul contextual.
6. Selectați **Plic** ca setare pentru **Tip media**.
7. Setați celelalte elemente în funcție de caz.
8. Faceți clic pe **Tipărire**.

Tipărirea fotografiilor

Tipărirea fișierelor JPEG de la un dispozitiv de memorie

Puteți tipări fișiere JPEG de pe un dispozitiv de memorie conectat la imprimantă.

1. Conectați dispozitivul de memorie în portul USB al interfeței externe a imprimantei.

   „Introducerea unui dispozitiv USB extern” la pagina 49

2. Selectați **Dispozitiv de memorie** pe ecranul principal.

3. Selectați **JPEG**.

4. Selectați fișierul și apoi continuați la ecranul următor.

5. Atingeți ⟐.

Setările JPEG

(Opțiuni):

Efectuați setările pentru ordonare, selectare și deselectare a datelor de imagine.

Setări de bază:

- Setare hârtie

  Specificați setările sursei de hârtie pe care doriți să o folosiți pentru tipărire.

- Mod culoare

  Selectați o setare de culori, fie că tipăriți în mod normal în **A&N** sau **Culoare**.

Complex:

- Aspect

  Selectați modul de aranjare a fișierelor JPEG. **1-sus** pentru a tipări un fișier pe coală. **20-sus** pentru tipărirea a 20 de fișiere pe o coală. **Index** pentru tipărire index cu informații.

- Potrivire cadru

  Selectați **Activat** pentru a decupa imaginea pentru încadrare automată în formatul de tipărire selectat. Dacă raportul de aspect al imaginii și formatul de hârtie diferă, imaginea este mărită sau micșorată automat, astfel încât laturile scurte să corespundă laturilor scurte ale hârtiei. Latura lungă a imaginii este retezată dacă se prelungește dincolo de latura lungă a hârtiei. Este posibil ca această fotografie să nu poată fi utilizată pentru fotografii panoramice.

- Calitate

  Selectați **Cea mai bună** pentru o calitate de tipărire mai ridicată, dar viteza de tipărire ar putea să scadă.

- Dată

  Selectați formatul datei la care fotografia a fost realizată sau salvată. Data nu este tipărită pentru unele formate.

- Reparare fotografie

  Selectați acest mod pentru a îmbunătăți automat luminozitatea, contrastul și saturația fotografiei. Pentru a dezactiva îmbunătățirea automată, selectați **Dezactivare îmbunătățire**.

- Eliminare ochi roșii

  Selectați **Act.** pentru a remedia automat efectul de ochi roșii în fotografii. Corecțiile nu sunt aplicate pe fișierul original, ci doar pe materialele tipărite. În funcție de tipul fotografiei, pot fi corectate și alte părți ale imaginii, nu doar ochii.

Tipărirea fișierelor TIFF de la un dispozitiv de memorie

Puteți tipări fișiere TIFF de pe un dispozitiv de memorie conectat la imprimantă.

1. Conectați dispozitivul de memorie în portul USB al interfeței externe a imprimantei.
   „Introducerea unui dispozitiv USB extern” la pagina 49
2. Selectați **Dispozitiv de memorie** pe ecranul principal.
3. Selectați **TIFF**.
4. Selectați fișierul și apoi continuați la ecranul următor.
5. Atingeți ⟐.

Setările TIFF

Puteți efectua setările de imprimare pentru fișierele în format TIFF de pe dispozitivele de memorie.

(Ordine afișare):

Schimbați ordinea fișierelor.

Setări de bază:

- Setare hârtie

  Specificați setările sursei de hârtie pe care doriți să o folosiți pentru tipărire.
- Mod culoare

  Selectați o setare de culori, fie că tipăriți în mod normal în **A&N** sau **Culoare**.

Complex:

- Aspect

  Selectați modul de dispunere a fișierului Multi-TIFF. **1-sus** tipărește o pagină per coală. **20-sus** tipărește 20 de pagini pe o singură coală. **Index** pentru tipărire index cu informații.
- Potrivire cadru

  Selectați **Activat** pentru a decupa fotografia pentru încadrare automată în formatul de fotografie selectat. Dacă raportul de aspect al imaginii și formatul de hârtie diferă, imaginea este mărită sau micșorată automat, astfel încât laturile scurte să corespundă laturilor scurte ale hârtiei. Latura lungă a imaginii este retezată dacă se prelungește dincolo de latura lungă a hârtiei. Este posibil ca această fotografie să nu poată fi utilizată pentru fotografii panoramice.
- Calitate

  Selectați **Cea mai bună** pentru o calitate de tipărire mai ridicată, dar viteza de tipărire ar putea să scadă.
- Ordine imprimare

  Selectați ordinea pentru tipărirea mai multor pagini TIFF files.
- Dată

  Selectați formatul datei la care fotografia a fost realizată sau salvată. Data nu este tipărită pentru unele formate.

Tipărire pagini web

Tipărirea paginilor web de pe un dispozitiv inteligent

Notă:
Operațiile pot să difere în funcție de dispozitiv.

1. Conectați-vă imprimanta și dispozitivul dumneavoastră inteligent folosind Wi-Fi Direct.
   „Conectarea directă a unui dispozitiv inteligent și a unei imprimante (Wi-Fi Direct)” la pagina 302
2. Dacă nu este instalat Epson iPrint, instalați-l.
   „Instalarea Epson iPrint” la pagina 354
3. Deschideți pagina web pe care doriți să o tipăriți în aplicația browserului web al dumneavoastră.
4. Atingeți **Partajare** din meniul aplicației browserului web.
5. Selectați **iPrint**.
6. Atingeți **Tipărire**.

Tipărirea utilizând un serviciu cloud

Utilizând serviciul Epson Connect disponibil prin internet, puteți tipări de pe smartphone, tabletă sau laptop oricând și practic oriunde. Pentru a utiliza acest serviciu, trebuie să înregistrați utilizatorul și imprimanta în Epson Connect.

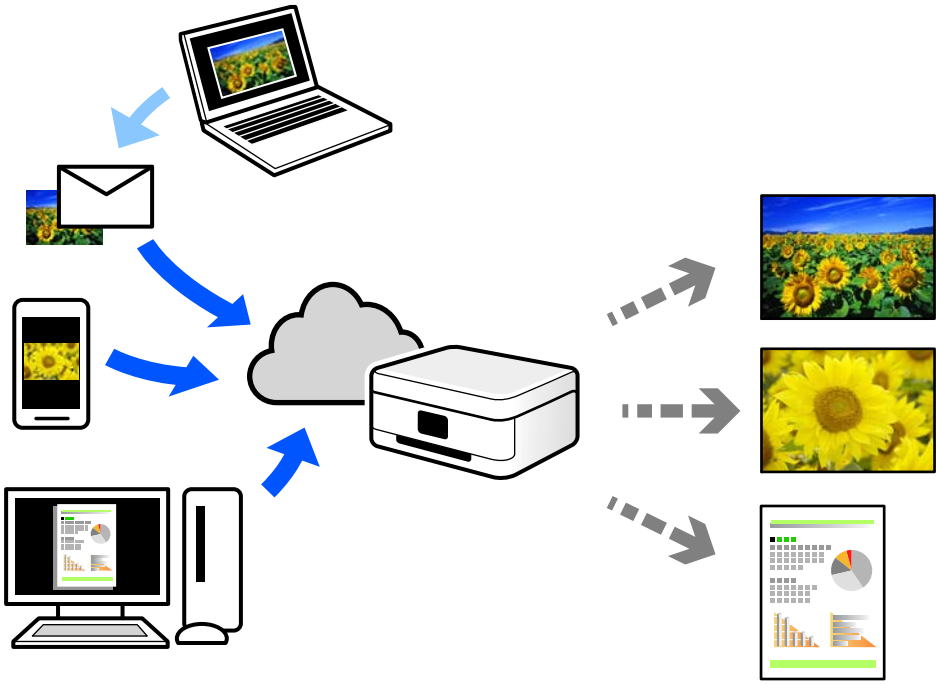

Caracteristicile disponibile prin internet sunt enumerate mai jos.

❏ Email Print

Când trimiteți un e-mail cu fișiere atașate, precum documente sau imagini, la o adresă de e-mail atribuită imprimantei, puteți imprima mesajul respectiv și fișierele atașate din locații aflate la distanță, precum imprimanta de acasă sau de la birou.

❏ Epson iPrint

Această aplicație este pentru iOS și Android și vă permite să tipăriți sau să scanați de la un smartphone sau o tabletă. Puteți tipări documente, imagini și site-uri web trimițându-le direct la o imprimantă din aceeași rețea LAN wireless.

❏ Remote Print Driver

Acesta este un driver partajat, compatibil cu Remote Print Driver. Când tipăriți utilizând o imprimantă dintr-o locație aflată la distanță, puteți tipări prin modificarea imprimantei din fereastra uzuală a aplicației.

Consultați portalul web Epson Connect pentru detalii despre cum să efectuați configurarea sau tipărirea.

https://www.epsonconnect.com/

http://www.epsonconnect.eu (doar Europa)

Înregistrarea la Epson Connect Service de la panoul de comandă

Urmați pașii de mai jos pentru a înregistra imprimanta.

1. Selectați **Setări** pe panoul de comandă.

2. Selectați **Setări generale** > **Setări serviciu web** > **Servicii Epson Connect** > **Anulare înregistrare** pentru a tipări fișa de înregistrare.

3. Urmați instrucțiunile din fișa de înregistrare pentru a înregistra imprimanta.

Copierea

Metode de copiere disponibile. 103

Opțiuni de meniu de bază pentru copiere. 107

Opțiuni de meniu avansate pentru copiere. 109

Metode de copiere disponibile

Amplasați originalele pe geamul scanerului sau ADF și apoi selectați meniul **Copiere** pe ecranul principal.

Copierea Originalelor

Puteți copia originalele cu format fix sau format personalizat, color sau monocrom.

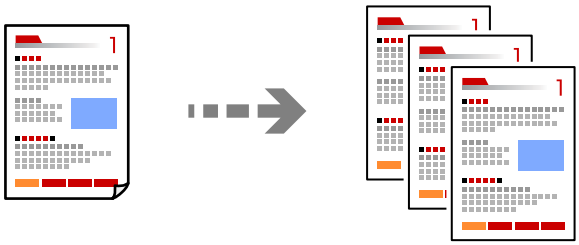

1. Așezați originalele.

   „Așezarea originalelor” la pagina 43

2. Selectați **Copiere** pe ecranul principal.

3. Selectați fila **Setări de bază** și apoi selectați **A&N** sau **Culoare**.

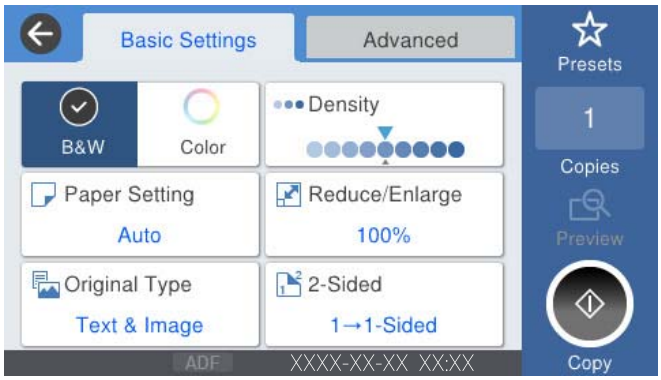

4. Atingeți ⟐.

Copierea pe 2 fețe

Copiați mai multe originale pe ambele fețe ale colii de hârtie.

1. Așezați toate documentele originale cu fața în sus în unitatea ADF.

> ***Important:***
> *Dacă doriți să copiați originale care nu sunt acceptate de ADF, folosiți geamul scanerului.*
> *„Originale care nu sunt acceptate ADF" la pagina 46*

Notă:
De asemenea, puteți amplasa originalele pe geamul scanerului.
„Așezarea originalelor" la pagina 43

2. Selectați **Copiere** pe ecranul principal.

3. Selectați fila **Setări de bază**, selectați **2 fețe** și apoi selectați **2>2-fețe** sau **1>2-fețe**

4. Specificați alte setări, precum orientarea originalului și poziția de legare.

5. Atingeți ⟐.

Copiere prin mărire sau reducere

Puteți copia originale la un grosisment specificat.

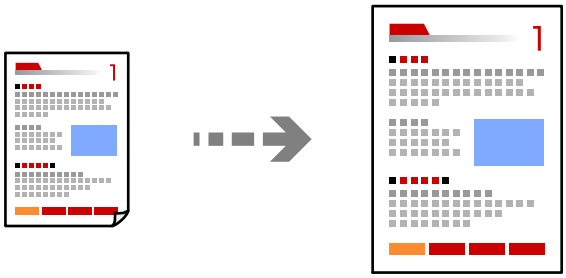

1. Așezați originalele.
„Așezarea originalelor" la pagina 43

2. Selectați **Copiere** pe ecranul principal.

3. Selectați fila **Setări de bază** și apoi selectați **Micșorare/Mărire**.

4. Specificați valoarea de mărire sau micșorare.

5. Atingeți ⟐.

Copierea mai multor originale pe aceeași pagină

Puteți copia originale multiple pe o singură coală de hârtie.

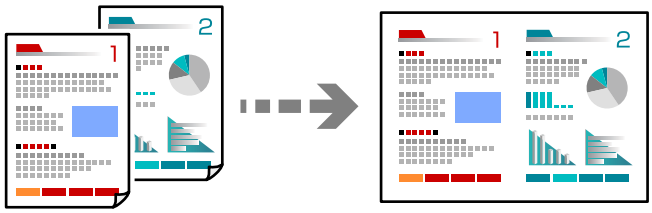

1. Amplasați originalele cu fața în sus în ADF.

   Amplasați-le în direcția indicată în ilustrație.

   ❏ Direcția de citire

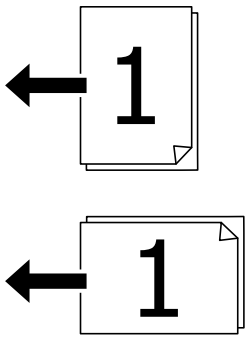

   ❏ Direcția către stânga

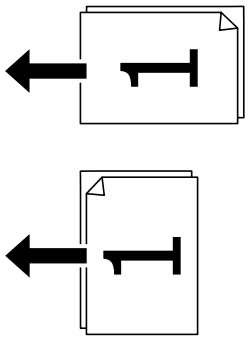

> **Important:**
> *Dacă doriți să copiați originale care nu sunt acceptate de ADF, folosiți geamul scanerului.*
> *„Originale care nu sunt acceptate ADF" la pagina 46*

Notă:
De asemenea, puteți amplasa originalele pe geamul scanerului.
„Așezarea originalelor" la pagina 43

2. Selectați **Copiere** pe ecranul principal.

3. Selectați fila **Complex**, selectați **Pg. mlt.** și apoi selectați **2-sus** sau **4-sus**.

4. Specificați ordinea de amplasare și orientarea originală.

5. Atingeți ◇.

Copiere în ordinea paginilor

La realizarea mai multor copii după un document cu pagini multiple, puteți realiza copiile pe rând în ordinea paginilor.

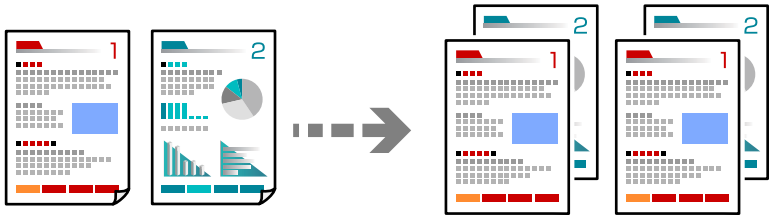

1. Așezați originalele.

   „Așezarea originalelor” la pagina 43

2. Selectați **Copiere** pe ecranul principal.

3. Selectați fila **Complex** și apoi selectați **Finalizare** > **Asamblare (ordine pagini)**.

4. Atingeți ◇.

Copierea originalelor la calitate bună

Puteți copia originale fără umbre și găuri perforate.

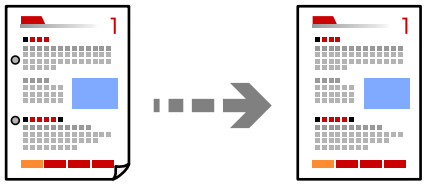

1. Așezați originalele.

   „Așezarea originalelor” la pagina 43

2. Selectați **Copiere** pe ecranul principal.

3. Selectați fila **Complex** și apoi activați **Eliminare umbră** sau **Elim găuri perf** sau ajustați calitatea imaginii din **Calitate imagine**.

4. Atingeți ◇.

Copierea actului de identitate

Scanează ambele fețe ale unui act de identitate și le copiază pe aceeași față a colii de hârtie.

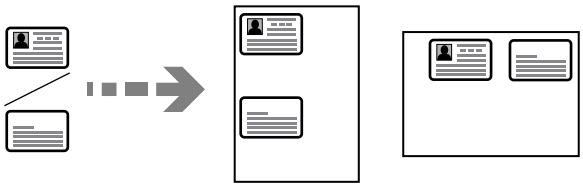

1. Așezați originalele.
   „Așezarea originalelor” la pagina 43
2. Selectați **Copiere** pe ecranul principal.
3. Selectați fila **Complex**, selectați **Copiere carte de identitate** și apoi activați setarea.
4. Specificați **Orient. (or.)**.
5. Atingeți ◇.

Copiere cărți

Copiază două pagini alăturate ale unei cărți etc. pe coli de hârtie separate.

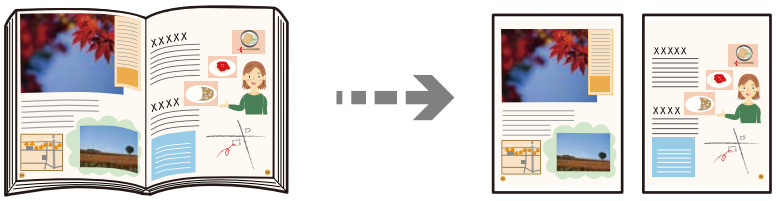

1. Amplasați originalul pe geamul scanerului.
   „Așezarea originalelor” la pagina 43
2. Selectați **Copiere** pe ecranul principal.
3. Selectați fila **Complex**, selectați **Crt. →2pg.** și apoi activați setarea.
4. Specificați **Ordine scanare**.
5. Atingeți ◇.

Opțiuni de meniu de bază pentru copiere

Notă:
Este posibil ca elementele să nu fie disponibile, în funcție de alte setări efectuate.

Mod culoare:

Selectați dacă doriți copierea în culori sau monocrom.

❏ A&N

Copiază originalul în alb și negru (monocrom).

❏ Culoare

Copiază originalul în culori.

Densitate:

Dacă rezultatul obținut la copiere este prea estompat, măriți densitatea. Reduceți nivelul densității dacă cerneala pătează.

Setare hârtie:

Selectați sursa de hârtie pe care doriți să o utilizați. Când este selectat **Auto**, o coală cu dimensiune adecvată este alimentată automat în funcție de dimensiunea detectată automat a documentului original și raportul de grosisment specificat.

Micşorare/Mărire:

Configurează raportul de mărire sau micșorare. Atingeți valoarea și specificați grosismentul utilizat pentru a mări sau reduce dimensiunea originalului într-un interval cuprins între 25 și 400%.

❏ Auto

Detectează zona de scanare și mărește sau micșorează automat originalul pentru a se adapta la formatul de hârtie selectat. Acolo unde există margini albe în jurul originalului, marginile albe de la marcajul de colț ( ) al geamului scanerului sunt detectate ca zonă de scanare, dar este posibil ca marginile de pe partea opusă să fie tăiate.

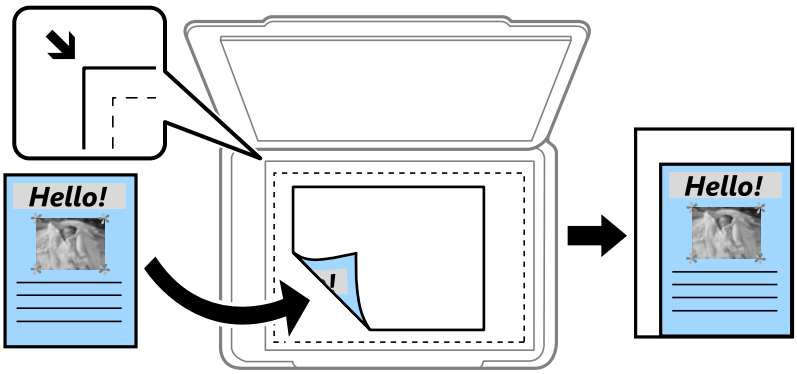

❏ Red. pt. potriv. cu hârt.

Copiază imaginea scanată la o dimensiune mai mică decât valoarea Micșorare/Mărire pentru a corespunde dimensiunii hârtiei. Dacă valoarea Micșorare/Mărire este mai mare decât dimensiunea hârtiei, datele pot fi tipărite dincolo de marginile hârtiei.

❏ Dimens. reală

Copiază la o mărire de 100%.

❏ A3->A4 și altele

Mărește sau micșorează automat originalul pentru a se adapta la un anumit format de hârtie.

Tip original:

Selectați tipul originalului. Copiază la calitate optimă pentru a corespune tipului originalului.

2 fețe:

Selectați aspectul față-verso.

❏ 1>1-fețe

Copiază o parte a unui original pe o singură coală de hârtie.

❏ 2>2-fețe

Copiază ambele fețe ale unui original față-verso pe ambele fețe ale unei coli de hârtie individuale. Selectați orientarea originalului și poziția de legare a originalului și a hârtiei.

❏ 1>2-fețe

Copiază două originale pe o singură pagină pe ambele fețe ale unei coli de hârtie individuale. Selectați orientarea originalului și poziția de legare a hârtiei.

❏ 2>1-față

Copiază ambele fețe ale unui original față-verso pe câte o față a două coli de hârtie. Selectați orientarea originalului și poziția de legare a originalului.

Opțiuni de meniu avansate pentru copiere

Notă:
Este posibil ca elementele să nu fie disponibile, în funcție de alte setări efectuate.

Pg. mlt.:

Selectați formatul de copiere.

❏ Pagină individuală

Copiază un original cu două fețe pe o singură coală.

❏ 2-sus

Copiază două originale de o singură pagină pe o singură foaie de hârtie folosind formatul 2 copii pe pagină. Selectați ordinea formatului și orientarea originalului.

❏ 4-sus

Copiază patru originale de o singură pagină pe o singură foaie de hârtie folosind aspectul 4 copii pe pagină. Selectați ordinea formatului și orientarea originalului.

Mărime original:

Selectați dimensiunea originalului. Când selectați **Detectare automată**, dimensiunea originalului este detectată automat. La copierea unor originale de dimensiune atipică, selectați cea mai apropiată dimensiune de original.

Finalizare:

Selectați modul de ejectare a hârtiei pentru copii multiple ale unor originale multiple.

❏ Grupare (aceleași pagini)

Copiază originalele pagină cu pagină ca grup.

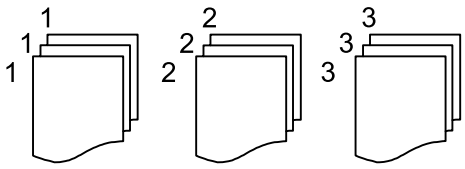

❏ Asamblare (ordine pagini)

Copiază originalele colaționate în ordine și le sortează pe seturi.

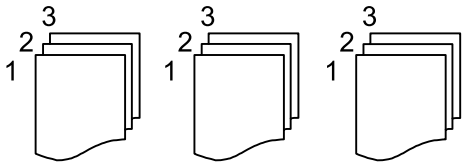

Origin. dim. mixte:

Puteți plasa următoarele combinații de dimensiuni în ADF, în același timp. A3 și A4; B4 și B5. La utilizarea acestor combinații, originalele sunt copiate la dimensiunile reale. Amplasați documentele originale prin alinierea lățimii lor în modul indicat mai jos.

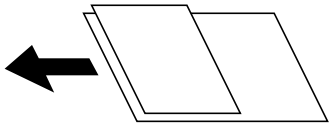

Orient. (or.):

Selectați orientarea originalelor dumneavoastră.

Crt. →2pg.:

Copiază două pagini față în față dintr-o broșură pe coli separate.

Selectați pagina de broșură pe care doriți să o scanați.

Calitate imagine:

Ajustați setările imaginii.

❏ Contrast

Ajustați diferența dintre părțile luminoase și părțile întunecate ale imaginii.

❏ Saturație

Ajustați intensitatea culorilor.

❏ Balans de roșu, Balans de verde, Balans de albas.

Ajustați densitatea pentru fiecare culoare.

❏ Claritate

Ajustează conturul imaginii.

❏ Reglare tentă

Ajustează tonul de culoare a pielii. Atingeți + pentru un ton mai rece (accentuare verde) și atingeți - pentru un ton mai cald (accentuare roșu).

❏ Elimin. fundal

Ajustați densitatea culorii de fundal. Atingeți + pentru o tonalitate mai luminoasă (alb) și - pentru o tonalitate mai închisă (negru).

Marg. leg.:

Selectați poziția de legare, marginea și orientarea originalului.

Red. pt. potriv. cu hârt.:

Copiază imaginea scanată la o dimensiune mai mică decât valoarea Micșorare/Mărire pentru a corespunde dimensiunii hârtiei. Dacă valoarea Micșorare/Mărire este mai mare decât dimensiunea hârtiei, datele pot fi tipărite dincolo de marginile hârtiei.

Eliminare umbră:

Elimină umbrele care apar în jurul copiilor la copierea hârtiei groase sau care apar în centrul copiilor atunci când copiați o broșură.

Elim găuri perf:

Elimină orificile de legare atunci când copiați.

Copiere carte de identitate:

Scanează ambele fețe ale unui act de identitate și le copiază pe aceeași față a colii de hârtie.

Scanarea

Metode de scanare disponibile. 113

Scanarea originalelor într-un folder de rețea. 113

Scanarea documentelor originale cu trimitere prin e-mail. 116

Scanarea originalelor pe computer. 119

Scanarea originalelor pe un dispozitiv de memorie. 121

Scanarea originalelor pe un server Cloud. 123

Scanarea folosind WSD. 125

Scanarea originalelor pe un dispozitiv inteligent. 127

Metode de scanare disponibile

Puteți folosi oricare dintre următoarele metode de scanare folosind această imprimantă.

Scanarea într-un folder de rețea

Puteți salva imaginea scanată într-un folder de rețea pre-configurat.

„Scanarea originalelor într-un folder de rețea” la pagina 113

Scanarea cu trimitere prin e-mail

Puteți trimite imagini scanate prin e-mail, direct de la imprimantă, cu ajutorul unui server de e-mail pre-configurat.

„Scanarea documentelor originale cu trimitere prin e-mail” la pagina 116

Scanarea pe computer

Puteți salva imaginea scanată pe un calculator conectat la imprimantă.

„Scanarea originalelor pe computer” la pagina 119

Scanarea pe un dispozitiv de memorie

Puteți salva imaginile scanare direct pe un dispozitiv de memorie introdus în imprimantă.

„Scanarea originalelor pe un dispozitiv de memorie” la pagina 121

Trimiterea către un serviciu cloud

Puteți trimite imagini scanate din panoul de comandă al imprimantei la servicii cloud care au fost înregistrate în prealabil.

„Scanarea originalelor pe un server Cloud” la pagina 123

Scanarea folosind WSD

Puteți salva imaginea scanată pe un computer conectat la imprimantă, folosind funcția WSD.

„Scanarea folosind WSD” la pagina 125

Scanarea direct de pe dispozitivele inteligente

Puteți salva imaginile scanare direct pe un dispozitiv inteligent precum un smartphone sau o tabletă folosind aplicația Epson iPrint pe dispozitivul inteligent.

„Scanarea originalelor pe un dispozitiv inteligent” la pagina 127

Scanarea originalelor într-un folder de rețea

Verificați următoarele aspecte înainte de scanare.

- ❏ Asigurați-vă că există un folder de rețea pregătit. Respectați următoarele aspecte la crearea unui folder partajat într-o rețea.

  „Crearea folderului partajat” la pagina 440

- ❏ Înregistrați în prealabil calea unui folder de rețea în lista de contacte pentru a putea specifica cu ușurință folderul.

  „Disponibilitatea contactelor” la pagina 460

Notă:
*Asigurați-vă că setările **Dată/oră** și **Diferență de timp** ale imprimatei sunt corecte. Accesați meniurile din **Setări** > **Setări generale** > **Setări de bază** > **Setări dată/oră**.*

1. Așezați originalele.

   „Așezarea originalelor” la pagina 43

2. Selectați **Scanare** > **Folder de rețea/FTP** pe panoul de comandă.

3. Specificați destinația.

   „Opțiuni de meniu de destinație pentru scanarea la un folder” la pagina 114

   Notă:
   Puteți tipări istoricul folderului în care sunt salvate documentele selectând Menu.

4. Selectați **Setări scanare**, apoi verificați setări precum formatul de salvare și modificați-le dacă este necesar.

   „Opțiuni de meniu pentru scanarea la un folder” la pagina 115

   Notă:
   Selectați ☆ pentru a salva setările ca presetare.

5. Atingeți ◇.

Opțiuni de meniu de destinație pentru scanarea la un folder

Tastatură:

Deschideți ecranul **Editare locație**. Introduceți calea folderului și stabiliți fiecare element pe ecran.

Editare locație:

Introduceți calea folderului și stabiliți fiecare element pe ecran.

- ❏ Mod comunicare:
  Selectați modul de comunicare pentru folder.
- ❏ Locație (obligatorie):
  Introduceți calea către folder-ul în care va fi salvată imaginea scanată.
  Prin selectarea **Răsfoire**, este căutat un folder pe computerele conectate la rețea. Puteți utiliza **Răsfoire** doar atunci când **Mod comunicare** este setat la SMB.
- ❏ Nume utilizator:
  Introduceți un nume de utilizator pentru conectarea la folderul specificat.
- ❏ Parolă:
  Introduceți o parolă corespunzătoare numelui de utilizator.
- ❏ Mod conectare:
  Selectați modul de conectare pentru folder.
- ❏ Număr port:
  Introduceți un număr de port pentru folder.

❏ Setări server proxy:

Selectați dacă veți utiliza sau nu un server proxy.

Contacte:

Selectați o destinație din lista de contacte.

Puteți căuta un destinatar în lista de contacte. Introduceți cuvântul cheie de căutare în caseta din partea de sus a ecranului.

Opțiuni de meniu pentru scanarea la un folder

Notă:
Este posibil ca elementele să nu fie disponibile, în funcție de alte setări efectuate.

Mod culoare:

Selectați dacă scanarea se va efectua în culori sau monocrom.

Format fişier:

Selectați formatul în care va fi salvată imaginea scanată.

❏ Raport compresie:

Selectați gradul de compresie al imaginii scanate.

❏ Setări PDF:

Dacă selectați PDF ca format de salvare, utilizați aceste setări pentru protecția fișierelor PDF.

Pentru a crea un fișier PDF care necesită o parolă pentru a fi deschis, setați Parolă deschidere document. Pentru a crea un fișier PDF care necesită o parolă la tipărire sau editare, setați Parolă permisiuni.

Rezoluție:

Selectați rezoluția de scanare.

2 fețe:

Scanează ambele părți ale originalului.

❏ Orient. (or.):

Selectați orientarea originalului.

❏ Legare (orig.):

Selectați direcția de legare a originalului.

Zon scan:

Selectați zona de scanare. Pentru a scana pe suprafața maximă permisă a geamului scanerului, selectați **Zonă maximă**.

❏ Orient. (or.):

Selectați orientarea originalului.

Tip original:

Selectați tipul originalului.

Orient. (or.):

Selectați orientarea originalului.

Origin. dim. mixte:

Puteți plasa următoarele combinații de dimensiuni în ADF, în același timp. A3 și A4; B4 și B5. La utilizarea acestor combinații, originalele sunt scanate la dimensiunile reale. Amplasați documentele originale prin alinierea lățimii lor în modul indicat mai jos.

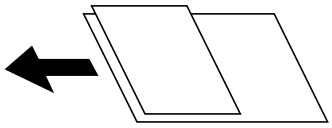

Densitate:

Selectați contrastul imaginii scanate.

Eliminare umbră:

Elimină umbrele originalului care apar pe imaginea scanată.

- ❏ Cadru:

  Elimină umbrele de la marginea originalului.

- ❏ Centru:

  Elimină umbrele de la marginea de legare a broșurii.

Elim găuri perf:

Elimină găurile de perforare care apar în imaginea scanată. Puteți specifica zona de ștergere a orificiilor de perforare introducând o valoare în caseta din dreapta.

- ❏ Poziție ștergere:

  Selectați poziția pentru a elimina orificiile de perforare.

- ❏ Orient. (or.):

  Selectați orientarea originalelor.

Denumire fișier:

- ❏ Prefix nume fișier:

  Introduceți un prefix pentru numele imaginilor folosind caractere alfanumerice și simboluri.

- ❏ Adăugare dată:

  Adăugați data la denumirea fișierului.

- ❏ Adăugare oră:

  Adăugați ora la denumirea fișierului.

Scanarea documentelor originale cu trimitere prin e-mail

Înainte de scanare trebuie să realizați următoarele setări.

❏ Configurați serverul de e-mail.

„Configurarea unui server de poștă electronică” la pagina 436

❏ Înregistrați în prealabil o adresă de e-mail în lista de contacte pentru a putea specifica cu ușurință adresa prin selectarea din lista de contacte.

❏ Asigurați-vă că setările **Dată/oră** și **Diferență de timp** ale imprimatei sunt corecte. Accesați meniurile din **Setări** > **Setări generale** > **Setări de bază** > **Setări dată/oră**.

1. Așezați originalele.

   „Așezarea originalelor” la pagina 43

2. Selectați **Scanare** > **E-mail** pe panoul de comandă.

3. Specificați destinatarul.

   „Opțiuni de meniu pentru destinatar pentru scanarea cu trimitere prin e-mail” la pagina 117

   Notă:

   ❏ *Numărul de destinatari selectați este afișat în partea dreaptă a ecranului. Puteți trimite mesaje e-mail către maximum 10 adrese și grupuri.*

   Dacă destinatarii includ grupuri, puteți selecta cel mult 200 de adrese individuale în total, luând în considerare și adresele din grupuri.

   ❏ *Selectați caseta de adresă din partea de sus a ecranului pentru a afișa lista adreselor selectate.*

   ❏ *Selectați* Menu *pentru a afișa sau imprima istoricul de trimitere sau pentru a modifica setările serverului de e-mail.*

4. Selectați **Setări scanare**, apoi verificați setări precum formatul de salvare și modificați-le dacă este necesar.

   „Opțiuni de meniu de scanare pentru scanarea cu trimitere prin e-mail” la pagina 118

   Notă:

   Selectați ☆ *pentru a salva setările ca presetare.*

5. Atingeți ◇.

Opțiuni de meniu pentru destinatar pentru scanarea cu trimitere prin e-mail

Tastatură:

Introduceți adresa de e-mail manual.

Contacte:

Selectați o destinație din lista de contacte.

Puteți căuta un destinatar în lista de contacte. Introduceți cuvântul cheie de căutare în caseta din partea de sus a ecranului.

Istoric:

Selectați adresa din lista istoricului.

Opțiuni de meniu de scanare pentru scanarea cu trimitere prin e-mail

Notă:
Este posibil ca elementele să nu fie disponibile, în funcție de alte setări efectuate.

Mod culoare:

Selectați dacă scanarea se va efectua în culori sau monocrom.

Format fişier:

Selectați formatul în care va fi salvată imaginea scanată.

❏ Raport compresie:

Selectați gradul de compresie al imaginii scanate.

❏ Setări PDF:

Dacă selectați PDF ca format de salvare, utilizați aceste setări pentru protecția fișierelor PDF.

Pentru a crea un fișier PDF care necesită o parolă pentru a fi deschis, setați Parolă deschidere document. Pentru a crea un fișier PDF care necesită o parolă la tipărire sau editare, setați Parolă permisiuni.

Rezoluție:

Selectați rezoluția de scanare.

2 fețe:

Scanează ambele părți ale originalului.

❏ Orient. (or.):

Selectați orientarea originalului.

❏ Legare (orig.):

Selectați direcția de legare a originalului.

Zon scan:

Selectați zona de scanare. Pentru a scana pe suprafața maximă permisă a geamului scanerului, selectați **Zonă maximă**.

❏ Orient. (or.):

Selectați orientarea originalului.

Tip original:

Selectați tipul originalului.

Orient. (or.):

Selectați orientarea originalului.

Origin. dim. mixte:

Puteți plasa următoarele combinații de dimensiuni în ADF, în același timp. A3 și A4; B4 și B5. La utilizarea acestor combinații, originalele sunt scanate la dimensiunile reale. Amplasați documentele originale prin alinierea lățimii lor în modul indicat mai jos.

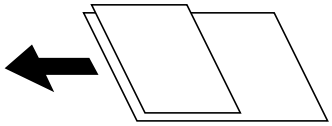

Densitate:

Selectați contrastul imaginii scanate.

Eliminare umbră:

Elimină umbrele originalului care apar pe imaginea scanată.

❏ Cadru:

Elimină umbrele de la marginea originalului.

❏ Centru:

Elimină umbrele de la marginea de legare a broșurii.

Elim găuri perf:

Elimină găurile de perforare care apar în imaginea scanată. Puteți specifica zona de ștergere a orificiilor de perforare introducând o valoare în caseta din dreapta.

❏ Poziție ștergere:

Selectați poziția pentru a elimina orificiile de perforare.

❏ Orient. (or.):

Selectați orientarea originalelor.

Subiect:

Introduceți un subiect pentru e-mail folosind caractere alfanumerice și simboluri.

Dim max fiş ataş:

Selectați dimensiunea maximă a fișierului care poate fi atașat la e-mail.

Denumire fișier:

❏ Prefix nume fișier:

Introduceți un prefix pentru numele imaginilor folosind caractere alfanumerice și simboluri.

❏ Adăugare dată:

Adăugați data la denumirea fișierului.

❏ Adăugare oră:

Adăugați ora la denumirea fișierului.

Scanarea originalelor pe computer

Puteți salva imaginea scanată pe un computer conectat într-o rețea.

Metoda de salvare a imaginilor este înregistrată ca o *sarcină* în Document Capture Pro instalat pe computerul dvs. Sunt disponibile sarcini preconfigurate care vă permit să salvați imaginile scanate pe un computer. De asemenea, puteți să creați și să înregistrați sarcini noi folosind Document Capture Pro pe computerul dvs.

Notă:
Înainte de scanare trebuie să realizați următoarele setări.

❏ *Instalați următoarele aplicații pe computerul dvs.*

❏ Document Capture Pro

❏ Epson Scan 2 (aplicație necesară pentru utilizarea funcției de scanare)

Consultați următoarele pentru a verifica aplicațiile instalate.

Windows 10: faceți clic pe butonul start și apoi selectați ***Sistem Windows — Panou de comandă — Programe — Programe și caracteristici****.*

Windows 8.1/Windows 8: selectați ***Desktop — Setări — Panou de comandă — Programe — Programe și caracteristici****.*

Windows 7: faceți clic pe butonul start și apoi selectați ***Panou de comandă — Programe.Programs and Features***

Mac OS: selectați ***Start*** *>* ***Aplicații*** *>* ***Epson Software****.*

❏ *Conectați imprimanta și computerul în rețea.*

❏ *Când utilizați Windows Server, efectuați setările pe panoul de comandă.*

1. Așezați originalele.

   „Așezarea originalelor” la pagina 43

2. Selectați **Scanare** > **Computer** pe panoul de comandă.

3. Selectați **Selectare computer.**, apoi selectați computerul pe care este instalat Document Capture Pro.

   Notă:
   ❏ *Panoul de control al imprimantei afișează până la 100 de computere pe care este instalată aplicația Document Capture Pro.*

   ❏ *Dacă este setat modul* ***Mod server*** *drept mod de funcționare, nu va trebui să parcurgeți acest pas.*

4. Selectați **Selectare operațiune.**, apoi selectați lucrarea.

   Notă:
   Dacă ați setat doar o singură sarcină de tipărire, nu trebuie să o selectați. Treceți la pasul următor.

5. Selectați zona în care este afișat conținutul lucrării și verificați detaliile acesteia.

6. Atingeți ⟐.

   Document Capture Pro pornește automat pe computerul dumneavoastră, iar scanarea începe.

   Notă:
   ❏ *Consultați secțiunea de ajutor a Document Capture Pro pentru detalii privind folosirea funcțiilor, precum crearea și înregistrarea sarcinilor noi.*

   ❏ *Puteți începe scanarea nu doar de la imprimantă, ci și de la computer utilizând Document Capture Pro. Consultați secțiunea de ajutor Document Capture Pro pentru detalii.*

Informații conexe

➡ „Aplicație pentru scanarea documentelor (Document Capture Pro)” la pagina 354

➡ „Instalarea separată a aplicațiilor” la pagina 183
➡ „Utilizarea caracteristicii Document Capture Pro Server” la pagina 473

Scanarea originalelor pe un dispozitiv de memorie

1. Așezați originalele.

   „Așezarea originalelor” la pagina 43

2. Introduceți un dispozitiv de memorie în imprimantă.

   „Introducerea unui dispozitiv USB extern” la pagina 49

3. Selectați **Scanare** > **Disp. de memorie** pe panoul de comandă.

4. Efectuați setările pentru scanare.

   „Opțiuni de meniu de bază pentru scanarea pe un dispozitiv de memorie” la pagina 121
   „Opțiuni de meniu avansate pentru scanarea pe un dispozitiv de memorie” la pagina 122

   Notă:
   Selectați ☆ pentru a salva setările ca presetare.

5. Atingeți ◇.

Opțiuni de meniu de bază pentru scanarea pe un dispozitiv de memorie

Notă:
Este posibil ca elementele să nu fie disponibile, în funcție de alte setări efectuate.

A&N/Culoare

Selectați dacă scanarea se va efectua monocrom sau în culori.

Format fișier:

Selectați formatul în care va fi salvată imaginea scanată.

❑ Raport compresie:

Selectați gradul de compresie al imaginii scanate.

❑ Setări PDF:

Dacă selectați PDF ca format de salvare, utilizați aceste setări pentru protecția fișierelor PDF.

Pentru a crea un fișier PDF care necesită o parolă pentru a fi deschis, setați Parolă deschidere document. Pentru a crea un fișier PDF care necesită o parolă la tipărire sau editare, setați Parolă permisiuni.

Rezoluție:

Selectați rezoluția de scanare.

2 fețe:

Scanează ambele părți ale originalului.

❏ Orient. (or.):

Selectați orientarea originalului.

❏ Legare (orig.):

Selectați direcția de legare a originalului.

Zon scan:

Selectați zona de scanare. Pentru a scana pe suprafața maximă permisă a geamului scanerului, selectați **Zonă maximă**.

❏ Orient. (or.):

Selectați orientarea originalului.

Tip original:

Selectați tipul originalului.

Opțiuni de meniu avansate pentru scanarea pe un dispozitiv de memorie

Notă:
Este posibil ca elementele să nu fie disponibile, în funcție de alte setări efectuate.

Orient. (or.):

Selectați orientarea originalului.

Origin. dim. mixte:

Puteți plasa următoarele combinații de dimensiuni în ADF, în același timp. A3 și A4; B4 și B5. La utilizarea acestor combinații, originalele sunt scanate la dimensiunile reale. Amplasați documentele originale prin alinierea lățimii lor în modul indicat mai jos.

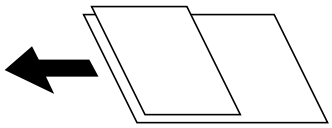

Densitate:

Selectați contrastul imaginii scanate.

Eliminare umbră:

Elimină umbrele originalului care apar pe imaginea scanată.

❏ Cadru:

Elimină umbrele de la marginea originalului.

❏ Centru:

Elimină umbrele de la marginea de legare a broșurii.

Elim găuri perf:

Elimină găurile de perforare care apar în imaginea scanată. Puteți specifica zona de ștergere a orificiilor de perforare introducând o valoare în caseta din dreapta.

- ❏ Poziție ștergere:

  Selectați poziția pentru a elimina orificiile de perforare.

- ❏ Orient. (or.):

  Selectați orientarea originalelor.

Denumire fișier:

- ❏ Prefix nume fișier:

  Introduceți un prefix pentru numele imaginilor folosind caractere alfanumerice și simboluri.

- ❏ Adăugare dată:

  Adăugați data la denumirea fișierului.

- ❏ Adăugare oră:

  Adăugați ora la denumirea fișierului.

Scanarea originalelor pe un server Cloud

Înainte de a utiliza această funcție, efectuați setările utilizând Epson Connect. Consultați următorul site web al portalului Epson Connect pentru detalii.

https://www.epsonconnect.com/

http://www.epsonconnect.eu (doar Europa)

1. Așezați originalele.

   „Așezarea originalelor” la pagina 43

2. Selectați **Scanare** > **Cloud** pe panoul de comandă.

3. Selectați ⊕ în partea de sus a ecranului și selectați o destinație.

4. Efectuați setările pentru scanare.

   „Opțiuni de meniu de bază pentru scanarea în cloud” la pagina 123

   „Opțiuni de meniu avansate pentru scanarea în cloud” la pagina 124

   Notă:

   Selectați ☆ pentru a salva setările ca presetare.

5. Atingeți ◇.

Opțiuni de meniu de bază pentru scanarea în cloud

Notă:
Este posibil ca elementele să nu fie disponibile, în funcție de alte setări efectuate.

A&N/Culoare

Selectați dacă scanarea se va efectua monocrom sau în culori.

Format fişier:

Selectați formatul în care va fi salvată imaginea scanată.

2 fețe:

Scanează ambele părți ale originalului.

❏ Orient. (or.):

Selectați orientarea originalului.

❏ Legare (orig.):

Selectați direcția de legare a originalului.

Zon scan:

Selectați zona de scanare. Pentru a scana pe suprafața maximă permisă a geamului scanerului, selectați **Zonă maximă**.

❏ Orient. (or.):

Selectați orientarea originalului.

Opțiuni de meniu avansate pentru scanarea în cloud

Notă:
Este posibil ca elementele să nu fie disponibile, în funcție de alte setări efectuate.

Tip original:

Selectați tipul originalului.

Orient. (or.):

Selectați orientarea originalului.

Densitate:

Selectați contrastul imaginii scanate.

Eliminare umbră:

Elimină umbrele originalului care apar pe imaginea scanată.

❏ Cadru:

Elimină umbrele de la marginea originalului.

❏ Centru:

Elimină umbrele de la marginea de legare a broșurii.

Elim găuri perf:

Elimină găurile de perforare care apar în imaginea scanată. Puteți specifica zona de ștergere a orificiilor de perforare introducând o valoare în caseta din dreapta.

❏ Poziție ștergere:

Selectați poziția pentru a elimina orificiile de perforare.

❏ Orient. (or.):

Selectați orientarea originalelor.

Scanarea folosind WSD

Notă:

❏ *Această caracteristică este disponibilă doar pentru computerele care rulează Windows 10/Windows 8.1/Windows 8/ Windows 7/Windows Vista.*

❏ *Dacă utilizați Windows 7/Windows Vista, va trebui să configurați computerul în avans utilizând această funcție.*

„Configurarea unui port WSD" la pagina 125

1. Așezați originalele.

   „Așezarea originalelor" la pagina 43

2. Selectați **Scanare** > **WSD** pe panoul de comandă.

3. Selectați un computer.

4. Atingeți ⟐.

Configurarea unui port WSD

Această secțiune explică modul de configurare a unui port WSD pentru Windows 7/Windows Vista.

Notă:
Pentru Windows 10/Windows 8.1/Windows 8, portul WSD este configurat automat.

Următoarele sunt necesare pentru configurarea unui port WSD.

❏ Imprimanta și computerul sunt conectate la rețea.

❏ Driverul imprimantei este instalat pe computer.

1. Porniți imprimanta.

2. Executați clic pe Start și apoi clic pe **Rețea** pe computer.

3. Executați clic-dreapta pe imprimantă și apoi clic pe **Instalare**.

   Executați clic pe **Continuare** când este afișat ecranul **Control cont utilizator**.

Executați clic pe **Dezinstalare** și începeți din nou dacă ecranul **Dezinstalare** este afișat.

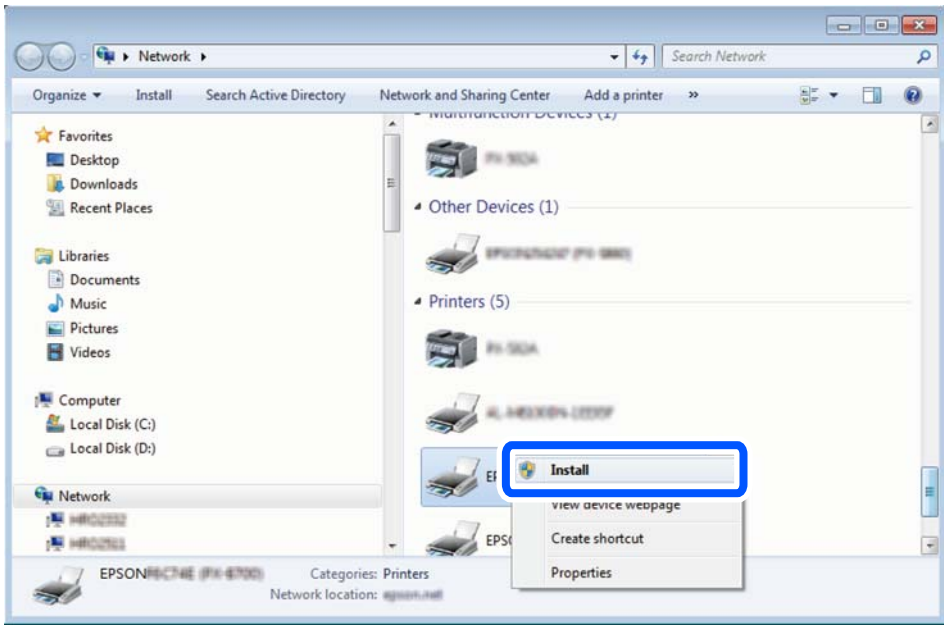

Notă:
Numele imprimantei setat în rețea și numele modelului (EPSON XXXXXX (XX-XXXX)) sunt afișate pe ecranul de rețea. Puteți verifica numele de imprimantă setat în rețea pe panoul de control al imprimantei sau prin tipărirea unei fișe de stare a rețelei.

4. Executați clic pe **Dispozitivul este pregătit pentru a fi utilizat**.

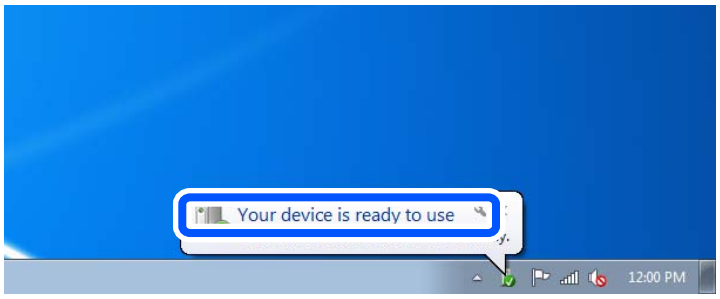

5. Verificați mesajul și apoi executați clic pe **Închidere**.

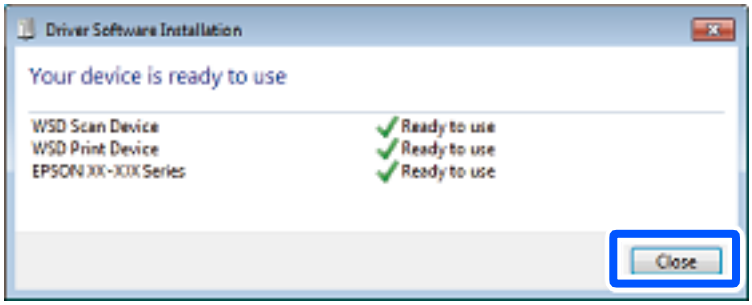

6. Deschideți ecranul **Dispozitive și imprimante**.
   - ❏ Windows 7

     Executați clic pe Start > **Panou de control** > **Hardware și sunete** (sau **Hardware**) > **Dispozitive și imprimante**.
   - ❏ Windows Vista

     Executați clic pe Start > **Panou de control** > **Hardware și sunete** > **Imprimante**.
7. Verificați dacă este afișată o pictogramă cu numele imprimantei în rețea.

   Selectați numele imprimantei atunci când utilizați WSD.

Scanarea originalelor pe un dispozitiv inteligent

Notă:
- ❏ *Înainte de scanare, instalați Epson iPrint pe dispozitivul inteligent.*
- ❏ *Ecranele Epson iPrint se pot modifica fără notificare prealabilă.*
- ❏ *Conținutul Epson iPrint poate varia în funcție de produs.*

1. Așezați originalele.

   „Așezarea originalelor” la pagina 43
2. Porniți Epson iPrint.
3. Atingeți **Scan** pe ecranul principal.
4. Atingeți **Scan**.

   Notă:

   Puteți efectua următoarele setări de scanare. Atingeți pictograma ⚙ în partea din dreapta sus a ecranului.

   Va începe scanarea.
5. Verificați imaginea scanată și apoi alegeți metoda de salvare.
   - ❏ : afișează ecranul din care puteți salva imaginile scanate.
   - ❏ : afișează ecranul din care puteți trimite imaginile scanate prin email.
   - ❏ : afișează ecranul din care puteți imprima imaginile scanate.
6. În final, urmați instrucțiunile afișate pe ecran.

Operații de fax (doar pentru imprimantele care au și funcție de fax)

Înainte de utilizarea funcțiilor de fax. 129

Vedere de ansamblu asupra funcțiilor de fax ale imprimantei. 129

Trimiterea faxurilor de la imprimantă. 134

Recepționarea faxurilor la imprimantă. 142

Opțiuni de meniu pentru faxuri. 148

Opțiunile meniului Fax Box. 152

Verificarea stării sau a jurnalelor pentru lucrările de fax. 159

Trimiterea unui fax de la computer. 162

Recepționarea faxurilor la un computer. 166

Înainte de utilizarea funcțiilor de fax

Verificați următoarele înainte de a începe să utilizați funcțiile faxului.

❑ Imprimanta și linia telefonică, și (dacă este utilizat) robotul telefonului sunt conectate corect

❑ Setările de bază ale faxului (Expert configurare fax) sunt complete

❑ Alte Setări fax necesare sunt complete

Dacă organizația dumneavoastră are un administrator al imprimantei, contactați administratorul pentru a verifica starea sau condițiile conexiunii și setărilor.

Consultați „Informații aferente” de mai jos pentru a realiza setările.

Informații conexe

➡ „Conectarea imprimantei la o linie telefonică” la pagina 475
➡ „Pregătirea imprimantei pentru a trimite și a primi faxuri” la pagina 478
➡ „Efectuarea setărilor pentru funcțiile de fax ale imprimantei în funcție de utilizare” la pagina 480
➡ „Setări de bază” la pagina 371
➡ „Trimitere setări” la pagina 374
➡ „Realizarea disponibilității funcțiilor de fax (doar pentru imprimantele care au și funcție de fax)” la pagina 474
➡ „Configurarea unui folder partajat în rețea” la pagina 440
➡ „Configurarea unui server de poștă electronică” la pagina 436
➡ „Disponibilitatea contactelor” la pagina 460
➡ „Restaurare setări implicite:” la pagina 387

Vedere de ansamblu asupra funcțiilor de fax ale imprimantei

Funcție: trimiterea faxurilor

Metode de expediere

❑ Expediere automată

Când scanați un original atingând ⟐ (**Trimitere**), imprimanta apelează destinatarii și trimite faxul.

„Trimiterea faxurilor de la imprimantă” la pagina 134

❑ Trimiterea manuală

Când efectuați o verificare manuală pe conexiunea de linie apelând destinatarul, atingeți ⟐ (**Trimitere**) pentru a începe trimiterea directă a unui fax.

„Trimiterea manuală a faxurilor după confirmarea stării destinatarului” la pagina 136
„Trimiterea faxurilor cu formarea numărului de la telefonul extern” la pagina 137

Desemnarea destinatarului la expedierea unui fax

Puteți introduce destinatari utilizând **Tastatură**, **Contacte** și **Recent**.

„Destinatar” la pagina 148

„Disponibilitatea contactelor” la pagina 460

Set. scan. la expedierea unui fax

Puteți selecta elemente precum **Rezoluție** sau **Dimensiune originală (sticlă)** la expedierea faxurilor.

„Set. scan.:” la pagina 149

Utilizarea Setări trimitere fax la expedierea unui fax

Puteți utiliza **Setări trimitere fax** precum **Trimitere directă** (pentru a trimite un document de dimensiuni mari în mod stabil) sau **Cop. rez.** atunci când expedierea normală nu poate fi realizată. În cazul în care configurați setările pentru salvarea faxurilor expediate, atunci când expediați un fax dar salvarea eșuează, imprimanta poate trimite în mod automat o notificare prin e-mail atunci când este realizată salvarea.

„Setări trimitere fax:” la pagina 149

„Raport de erori la cop. de rez.:” la pagina 383

„Configurarea unui server de poștă electronică” la pagina 436

Funcție: recepționarea faxurilor

Mod primire

Există două opțiuni în **Mod primire** pentru recepționarea faxurilor.

- Manual

  În special pentru apeluri telefonice, dar și pentru fax

  „Utilizarea modului Manual” la pagina 143

- Auto

  - Doar pentru fax (nu este necesar un telefon extern)
  - În principal pentru fax, însă uneori și pentru apeluri telefonice

  „Folosirea modului Auto” la pagina 143

Recepționarea faxurilor utilizând un telefon conectat

Puteți recepționa faxuri utilizând doar un aparat telefonic extern.

„Setări de bază” la pagina 371

„Efectuarea setărilor atunci când conectați un telefon” la pagina 481

Destinații ale faxurilor recepționate

❑ Generare fără condiții: faxurile recepționate sunt imprimate necondiționat în mod implicit. Puteți seta destinații pentru faxurile recepționate în inbox, la nivelul computerului, al memoriei externe, către e-mail-uri, foldere sau alte faxuri. Dacă salvați în inbox, puteți efectua verificarea conținutului pe ecran.

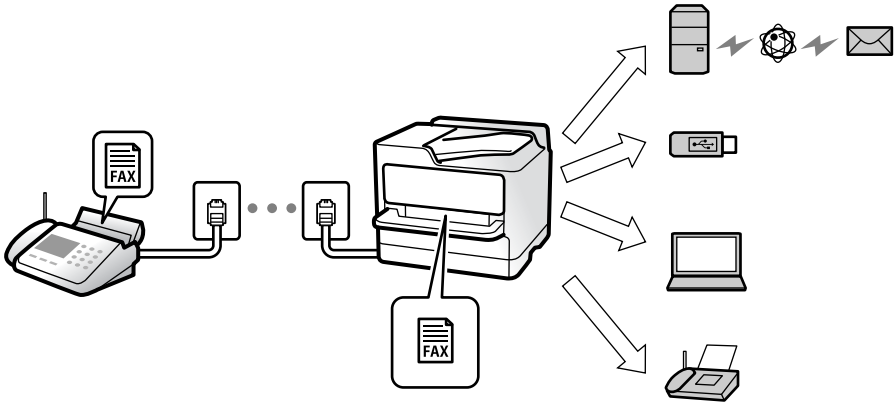

„Salvare/Redirecționare necondiționată:” la pagina 375

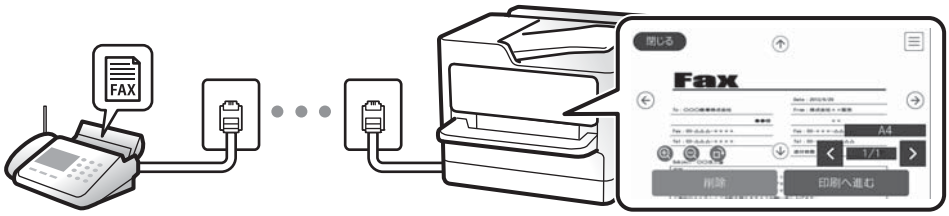

„Setări Inbox:” la pagina 380

„Vizualizarea faxurilor recepționate pe ecranul LCD al imprimantei” la pagina 147

❑ Generare atunci când sunt îndeplinite condițiile: puteți seta destinații pentru faxurile primite către inbox sau o casetă confidențială, o memorie externă, un e-mail, un folder sau alt fax, atunci când sunt îndeplinite anumite condiții specifice. Dacă salvați în inbox sau într-o casetă confidențială, puteți efectua verificarea conținutului pe ecran.

„Salv./Redir. cond.:” la pagina 377

„Listă de salvare/ redir condiționată:” la pagina 151

Funcție: Expediere/Recepționare PC-FAX (Windows/Mac OS)

Expediere PC-FAX

Puteți expedia faxuri de la un computer.

„Funcția PC la FAX:” la pagina 375

„Software pentru expedierea faxurilor” la pagina 356

„Trimiterea unui fax de la computer” la pagina 162

Recepționare PC-FAX

Puteți recepționa faxuri pe un computer.

„Realizarea setărilor pentru trimiterea și recepționarea faxurilor într-un computer” la pagina 490

„Software pentru expedierea faxurilor” la pagina 356

„Recepționarea faxurilor la un computer” la pagina 166

Funcții: Diverse rapoarte de fax

Puteți verifica starea faxurilor expediate și recepționate într-un raport.

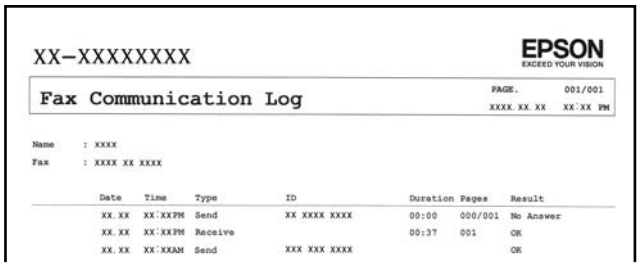

„Setări raport” la pagina 382

„Setări trimitere fax:” la pagina 149

„Jurnal transmitere:” la pagina 151

„Raport fax:” la pagina 151

Funcție: Verificarea stării sau a jurnalelor pentru sarcinile de fax

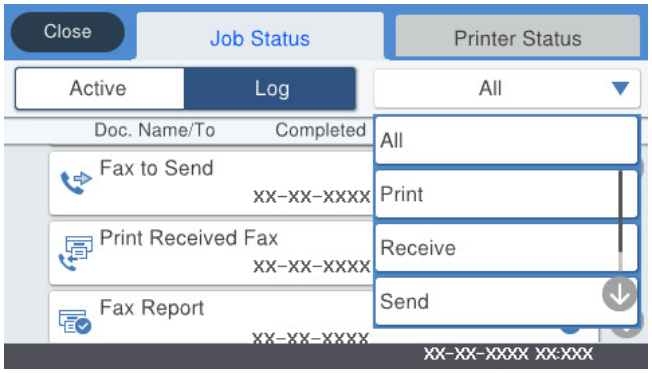

Puteți selecta sarcini de fax în curs sau puteți verifica istoricul sarcinilor.

„Verificarea stării sau a jurnalelor pentru lucrările de fax” la pagina 159

Funcție: Fax Box

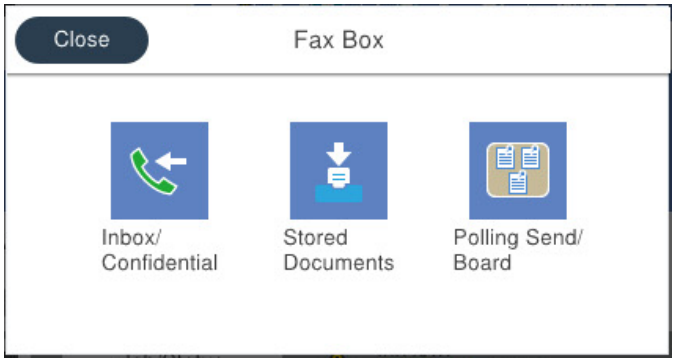

Inbox și casetele confidențiale

Puteți depozita faxurile recepționate în inbox-ul imprimantei sau în caseta confidențială.

„Inbox/ Confidențial” la pagina 152

Caseta Documente stocate

Puteți trimite faxuri folosind documentele salvate în această casetă.

„Documente stocate:” la pagina 154

Caseta Trim inter/ avizier

Documentele stocate în caseta Trimitere cu interogare sau în casetele de avizier electronic pot fi trimise la cerere de la un alt aparat de fax.

„Trim inter/ avizier” la pagina 156

Securitatea funcției casetă fax

Puteți seta o parolă pentru fiecare casetă.

„Funcție: securitate la expedierea și recepționarea faxurilor” la pagina 133

Funcție: securitate la expedierea și recepționarea faxurilor

Puteți utiliza multe funcții de securitate, precum **Restricții apelare directă** pentru a preveni expedierea la o destinație incorectă sau **Șterg. autom. date backup** pentru a preveni scurgerea de informații. Puteți seta o parolă pentru fiecare casetă de fax pe imprimantă.

„Setări securitate” la pagina 383

„Setări parolă inbox:” la pagina 380

„Opțiunile meniului Fax Box” la pagina 152

„Setări de ștergere documente casetă:” la pagina 380

Funcții: alte funcții utile

Blocarea faxurilor nedorite

Puteți respinge faxurile nedorite.

„Efectuarea setărilor pentru blocarea faxurilor nedorite” la pagina 489

Recepționarea faxurilor după apelare

După apelarea unui alt aparat fax, puteți primi documentul de la aparatul de fax respectiv.

„Recepționarea faxurilor prin efectuarea unui apel telefonic” la pagina 144

„Primire cu interogare:” la pagina 151

Referitor la trimiterea faxurilor

Puteți afișa setările pe care le utilizați frecvent pentru a trimite faxuri în partea de sus a filei **Setări fax**.

„Buton de operație rapidă 1, Buton de operație rapidă 2, Buton de operație rapidă 3:” la pagina 371

„Buton de operație rapidă:” la pagina 148

Trimiterea faxurilor de la imprimantă

Puteți trimite faxuri prin introducerea numerelor de fax ale destinatarilor utilizând panoul de comandă.

Notă:

- *Atunci când trimiteți un fax monocrom, puteți previzualiza imaginea scanată pe ecranul LCD înainte de a o trimite.*
- *Puteți plasa în așteptare (rezerva) până la 50 de faxuri monocrome, în timp ce linia telefonică este utilizată pentru un apel vocal sau pentru trimiterea sau primirea altui fax. Puteți verifica sau anula sarcinile de fax rezervate din* [i].

1. Așezați originalele.

   „Așezarea originalelor” la pagina 43

   Puteți trimite până la 200 de pagini într-o singură transmisie; totuși, în funcție de memoria disponibilă, poate apărea situația în care nu veți putea trimite faxuri, chiar dacă acestea au mai puțin de 200 de pagini.

2. Selectați **Fax** pe ecranul principal.

3. Specificați destinatarul.

   „Selectarea destinatarilor” la pagina 135

4. Selectați fila **Setări fax** și apoi efectuați setările necesare.

   „Setări fax” la pagina 148

5. Atingeți ⊡ pentru a trimite faxul.

Notă:
- *Dacă numărul de fax este ocupat sau prezintă orice altă problemă, imprimanta va încerca din nou apelarea peste un minut.*
- *Pentru a anula expedierea, atingeți ⊗.*
- *Trimiterea unui fax color durează mai mult, deoarece imprimanta realizează simultan scanarea și trimiterea. La trimiterea unui fax color, nu puteți utiliza alte funcții ale imprimantei.*

Informații conexe

➡ „Verificarea activităților de fax în curs” la pagina 160

Selectarea destinatarilor

Puteți specifica destinatarii în fila **Destinatar** pentru a trimite faxul utilizând următoarele metode.

Introducerea manuală a numărului de fax

Selectați **Tastatură**, introduceți un număr de fax pe ecranul afișat și apoi atingeți **OK**.

- Pentru a adăuga o pauză (pauză de trei secunde în timpul apelării), introduceți o cratimă (-).

- Dacă setați un cod de acces pentru exterior în meniul **Tip linie**, introduceți caracterul „#” (diez) în locul codului de acces, la începutul numărului de fax.

Notă:
*Dacă nu puteți introduce manual un număr de fax, opțiunea **Restricții apelare directă** din **Setări securitate** este setată la **Act.**. Selectați destinatarii faxului din lista de contacte sau din istoricul faxurilor trimise.*

Selectarea destinatarilor din lista de contacte

Selectați **Contacte** și selectați destinatarii către care doriți să expediați faxurile. Dacă destinatarul la care doriți să trimiteți nu a fost înregistrat încă în **Contacte**, atingeți pentru a-l înregistra.

Selectarea destinatarilor din istoricul de faxuri trimise

Selectați **Recent** și apoi selectați un destinatar.

Selectarea destinatarilor din lista din fila Destinatar

Selectați un destinatar din lista înregistrată în **Setări** > **Administrator Contacte** > **Frecvent**.

Notă:
*Pentru a șterge destinatarii introduși, afișați lista de destinatari atingând câmpul unui număr de fax sau numărul de destinatari pe ecranul LCD, selectați destinatarul din listă și apoi selectați **Eliminare**.*

Informații conexe

➡ „Disponibilitatea contactelor” la pagina 460

Diverse moduri de a trimite faxuri

Expedierea faxului după verificarea imaginii scanate

Puteți previzualiza imaginea scanată pe ecranul LCD înainte de a trimite faxul. (Doar faxuri monocrome)

1. Așezați originalele.

   „Așezarea originalelor” la pagina 43

2. Selectați **Fax** pe ecranul principal.

3. Specificați destinatarul.

   „Selectarea destinatarilor” la pagina 135

4. Selectați fila **Setări fax** și apoi efectuați setările necesare.

   „Setări fax” la pagina 148

5. Atingeți , verificați imaginea documentului scanat.

   - : deplasează ecranul în direcția săgeților.
   - : reduce sau mărește imaginea.
   - : trece la pagina următoare sau la cea anterioară.

   Notă:
   ❏ *Dacă este activată setarea **Trimitere directă**, nu puteți pre-vizualiza documentul.*

   ❏ *Dacă ecranul de previzualizare este lăsat neatins pentru intervalul de timp setat în **Setări** > **Setări generale** > **Setări fax** > **Trimitere setări** > **Ora de afișare previzualizare fax**, faxul este trimis automat.*

6. Selectați **Start trimitere**. În caz contrar, selectați **Anulare**

   Notă:
   Calitatea imaginii unui fax trimis poate fi diferită de cea previzualizată, în funcție de caracteristicile aparatului destinatarului.

Trimiterea manuală a faxurilor după confirmarea stării destinatarului

Puteți trimite un fax în timp ce ascultați sunete sau voci prin difuzorul imprimantei, în timp ce aceasta formează, comunică sau transmite date.

1. Selectați **Fax** pe ecranul principal.

2. Efectuați setările necesare în fila **Setări fax**.

   „Setări fax” la pagina 148

3. În fila **Destinatar**, atingeți și apoi specificați destinatarul.

   Notă:
   Puteți ajusta volumul difuzorului.

4. După ce auziți un ton de fax, selectați **Trim./Prim.** în colțul din dreapta sus al ecranului LCD și apoi selectați **Trimitere**.

   Notă:
   Când primiți un fax de la un serviciu de informații prin fax și auziți instrucțiunile audio, urmați-le.

5. Atingeți ◇ pentru a trimite faxul.

Trimiterea faxurilor cu formarea numărului de la telefonul extern

Puteți trimite un fax formând numărul de la telefonul extern conectat la imprimantă atunci când doriți să vorbiți la telefon înainte de a trimite faxul sau atunci când aparatul destinatarului nu comută automat pe funcția de fax.

1. Ridicați receptorul telefonului conectat și formați numărul destinatarului, de pe telefon.

   Notă:
   Când destinatarul răspunde la telefon, puteți discuta cu acesta.

2. Selectați **Fax** pe ecranul principal.

3. Efectuați setările necesare în **Setări fax**.

   „Setări fax” la pagina 148

4. Când auziți tonul de fax, atingeți ◇, apoi puneți receptorul în furcă.

   Notă:
   Atunci când formați un număr de la telefonul conectat, trimiterea faxului durează mai mult, deoarece imprimanta scanează și trimite faxul simultan. La trimiterea unui fax, nu puteți utiliza celelalte caracteristici ale imprimantei.

Trimiterea faxurilor la cerere (Utilizarea Trimit cu interog/ setă aviz electr)

Dacă stocați un document monocrom pe imprimantă în avans, documentul stocat poate fi trimis la cerere de la un alt fax care are o funcție de recepționare cu interogare. Există o casetă Trimitere cu interogare și 10 casete de avizier electronic la nivelul imprimantei pentru această funcție. În fiecare casetă puteți stoca un document cu până la 200 de pagini. Pentru a utiliza o casetă de avizier electric, cutia care stochează documentul trebuie să fie înregistrată în prealabil și faxul destinatarului trebuie să accepte funcția de sub-adresă/parolă.

Informații conexe

➡ „Setarea Cutie de Trimitere cu interogare” la pagina 137
➡ „Înregistrarea unei casete de avizier electronic” la pagina 138
➡ „Stocarea unui document în Trimit cu interog/ setă aviz electr” la pagina 138

Setarea Cutie de Trimitere cu interogare

Puteți stoca un document în caseta **Cutie de Trimitere cu interogare** fără înregistrare. Realizați următoarele setări în funcție de necesități.

1. Selectați **Fax Box** > **Trim inter/ avizier** din ecranul principal.

2. Selectați **Trimitere cu interogare**, apăsați pe Menu, apoi selectați **Setări**.

   Notă:
   Dacă se afișează ecranul de introducere parolă, introduceți parola.

3. Efectuați setările corespunzătoare, de exemplu **Notificare rezultat trim.**.

   Notă:
   *Dacă setați o parolă în **Parolă pt. deschid. căsuței**, vi se va solicita să introduceți o parolă la următoarea deschidere a casetei.*

4. Selectați **OK** pentru a aplica setările.

Informații conexe

➡ „Trimitere cu interogare:" la pagina 156

Înregistrarea unei casete de avizier electronic

Trebuie să înregistrați o casetă de avizier electronic pentru stocarea unui document în prealabil. Urmați pașii de mai jos pentru a înregistra caseta.

1. Selectați **Fax Box** > **Trim inter/ avizier** din ecranul principal.

2. Selectați una dintre casetele denumite **Panou de mesaje neînregistrat**.

   Notă:
   Dacă se afișează ecranul de introducere parolă, introduceți parola.

3. Efectuați setări pentru elementele de pe ecran.
   - ❏ Introduceți un nume în **Nume (Obligatoriu)**
   - ❏ Introduceți o sub-adresă în **Subadresă(SEP)**
   - ❏ Introduceți o parolă în **Parolă(PWD)**

4. Efectuați setările corespunzătoare, precum **Notificare rezultat trim.**.

   Notă:
   *Dacă setați o parolă în **Parolă pt. deschid. căsuței**, vi se va solicita să introduceți o parolă la următoarea deschidere a casetei.*

5. Selectați **OK** pentru a aplica setările.

Pentru a afișa ecranul de modificare a setărilor sau de ștergere a casetelor înregistrate, selectați caseta pe care doriți să o modificați/ștergeți, apoi apăsați pe Menu.

Informații conexe

➡ „Panou de mesaje neînregistrat:" la pagina 157

Stocarea unui document în Trimit cu interog/ setă aviz electr

1. Selectați **Fax Box** din ecranul inițial, apoi selectați **Trim inter/ avizier**.

2. Selectați **Trimitere cu interogare** sau una dintre casetele de avizier electronic buletin care au fost deja înregistrate.

   Dacă este afișat ecranul de introducere parolă, introduceți parola pentru a deschide caseta.

3. Apăsați **Adăugare doc.**.

4. În ecranul din partea de sus a faxului care este afișat, verificați setările faxului și atingeți ◇ pentru a scana și stoca documentul.

Pentru a verifica documentul stocat, selectați **Fax Box** > **Trim inter/ avizier**, selectați caseta conținând documentul pe care doriți să-l verificați, apoi apăsați pe **Verificare doc.**. Pe ecranul afișat, puteți vizualiza, tipări sau șterge documentul scanat.

Informații conexe

➡ „Fiecare avizier electronic” la pagina 158

Trimiterea mai multor pagini ale unui document monocrom (Trimitere directă)

Atunci când trimiteți un fax monocrom, documentul scanat este stocat temporar în memoria imprimantei. În consecință, trimiterea mai multor pagini poate cauza umplerea memoriei imprimantei și întreruperea trimiterii faxului. Puteți evita acest lucru activând caracteristica **Trimitere directă**; totuși, în acest caz, trimiterea faxului durează mai mult, deoarece imprimanta scanează și trimite faxul simultan. Puteți utiliza această caracteristică doar atunci când există un singur destinatar.

Accesarea meniului

Puteți găsi meniul pe panoul de comandă al imprimantei de mai jos.

Fax > **Setări fax Trimitere directă**.

Trimiterea preferențială a unui fax (Trimitere cu prioritate)

Puteți trimite un document urgent înaintea celorlalte faxuri care așteaptă să fie trimise.

Notă:
Nu puteți trimite un document în mod preferențial atunci când una dintre următoarele activități se află în desfășurare, deoarece imprimanta nu poate accepta alt fax.

- ❑ *Trimiterea unui fax monocrom cu funcția **Trimitere directă** activată*
- ❑ *Trimiterea unui fax color*
- ❑ *Trimiterea unui fax formând numărul de la telefonul conectat*
- ❑ *Trimiterea unui fax trimis prin intermediul unui computer (cu excepția trimiterii din memorie)*

Accesarea meniului

Puteți găsi meniul pe panoul de comandă al imprimantei de mai jos.

Fax > **Setări fax Trimitere cu prioritate**.

Informații conexe

➡ „Verificarea stării sau a jurnalelor pentru lucrările de fax” la pagina 159

Expedierea faxurilor monocrome la o oră specificată din zi (Trimitere fax mai târziu)

Puteți seta imprimanta pentru a trimite faxuri la o anumită oră. Doar faxurile monocrome pot fi trimise cu întârziere.

Accesarea meniului

Puteți găsi meniul pe panoul de comandă al imprimantei de mai jos.

Fax > **Setări fax**

Activați **Trimitere fax mai târziu** și apoi specificați ora de trimitere a faxului.

Notă:

Pentru anularea faxului atunci când imprimanta așteaptă ora specificată, anulați procesul din [i].

Informații conexe

➡ „Verificarea stării sau a jurnalelor pentru lucrările de fax” la pagina 159

Trimiterea unor documente de dimensiuni diferite din ADF (Scanare continuă(ADF))

Trimițând faxurile prin introducerea originalelor unul câte unul sau prin poziționarea originalelor după dimensiune, le puteți trimite sub forma unui singur document, la dimensiunile originale.

Dacă introduceți originale de dimensiuni diferite în ADF, toate originalele sunt trimise la dimensiunea celui mai mare dintre ele. Pentru a trimite originale în formatul inițial, nu poziționați originale cu formate mixte.

1. Poziționați primul lot de originale cu aceeași dimensiune.
2. Selectați **Fax** pe ecranul principal.
3. Specificați destinatarul.
4. Selectați fila **Setări fax**, apoi atingeți **Scanare continuă(ADF)** pentru a seta aceasta la **Act.**.

   De asemenea, puteți defini setări precum rezoluția și metoda de trimitere, după cum este necesar.
5. Apăsați ⊡ (**Trimitere**).
6. După finalizarea scanării primului set de originale și la apariția unui mesaj pe panoul de comandă, care vă solicită să scanați setul următor de originale, încărcați următoarele originale și apoi selectați **Începere scanare**.

   Notă:
   *Dacă lăsați imprimanta neatinsă pentru intervalul de timp setat în **Timp de așteptare pentru următorul Original**, după ce vi se solicită poziționarea următoarelor originale, imprimanta oprește stocarea și începe trimiterea documentului.*

Expedierea unui fax cu Subadresă(SUB) și Parolă(SID)

Puteți trimite faxuri la casete confidențiale sau la casetele releu ale aparatului de fax al destinatarului atunci când aceasta din urmă dispune de posibilitatea de a primi faxuri confidențiale sau faxuri retransmise. Destinatarii le pot primi în siguranță sau le pot redirecționa către destinații de fax specificate.

1. Așezați originalele.
2. Selectați **Fax** pe ecranul principal.
3. Selectați **Contacte** și selectați un destinatar cu o sub-adresă și parolă înregistrate.

   De asemenea, puteți selecta destinatarul din **Recent** dacă a fost trimis cu o sub-adresă și parolă.
4. Selectați fila **Setări fax** și apoi efectuați setările dorite, de exemplu rezoluția și metoda de trimitere, după cum este necesar.

   „Setări fax” la pagina 148
5. Trimiteți faxul.

Informații conexe

➡ „Disponibilitatea contactelor” la pagina 460

Trimiterea de mai multe ori a aceloraşi documente

Informații conexe

➡ „Stocarea unui fax fără a specifica destinatarul (Stocare date fax)” la pagina 141
➡ „Trimiterea faxurilor utilizând funcția Document stocat” la pagina 142

Stocarea unui fax fără a specifica destinatarul (Stocare date fax)

Din moment ce puteți trimite faxuri utilizând documentele stocate în imprimantă, puteți economisi timpul dedicat scanării documentelor atunci când trebuie să trimiteți frecvent același document. Puteți stoca un singur document monocrom de până la 200 de pagini. Puteți stoca 10 documente în caseta de documente stocate a imprimantei.

Notă:
Este posibil să nu puteți salva 10 de documente, în funcție de condițiile de utilizare, de exemplu, mărimea fișierelor documentelor stocate.

1. Așezați originalele.
2. Selectați **Fax Box** pe ecranul principal.
3. Selectați **Documente stocate**, apăsați pe (Meniu cutie), apoi selectați **Stocare date fax**.
4. În fila **Setări fax** afișată, realizați setări precum rezoluția, după cum este necesar.
5. Atingeți ◇ pentru a stoca documentul.

După finalizarea stocării unui document, puteți previzualiza imaginea scanată selectând **Fax Box** > **Documente stocate** și apăsând apoi caseta aferentă documentului, sau puteți șterge documentul apăsând pe în partea dreaptă a casetei documentului.

Informații conexe

➡ „Documente stocate:” la pagina 154

Trimiterea faxurilor utilizând funcția Document stocat

1. Selectați **Fax Box** din ecranul inițial, apoi selectați **Documente stocate**.
2. Selectați documentul pe care doriți să îl trimiteți, verificați conținutul documentului, apoi selectați **Start trimitere**.

   Când este afișat mesajul **Ștergeți acest document după trimitere?**, selectați **Da** sau **Nu**.
3. Specificați destinatarul.
4. Selectați fila **Setări fax** și apoi efectuați setările dorite, cum ar fi metoda de trimitere, după cum este necesar.

   „Setări fax” la pagina 148
5. Atingeți ◇ pentru a trimite faxul.

Informații conexe

➡ „Documente stocate:” la pagina 154
➡ „Verificarea stării sau a jurnalelor pentru lucrările de fax” la pagina 159

Recepționarea faxurilor la imprimantă

Dacă imprimanta este conectată la linia telefonică și setările de bază au fost efectuate utilizând Expert configurare fax, puteți primi faxuri.

Puteți salva faxurile recepționate, le puteți consulta pe ecranul imprimantei și le puteți redirecționa.

Faxurile recepționate sunt imprimate cu setările inițiale ale imprimantei.

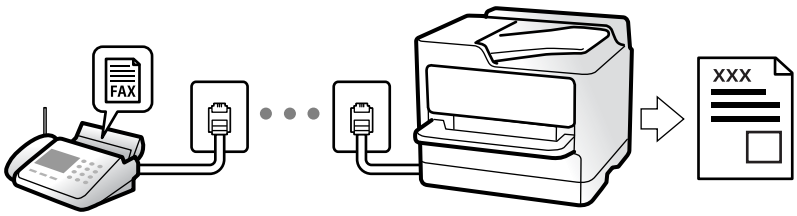

Atunci când doriți să verificați starea setărilor faxului, tipăriți o **Listă setări fax** prin selectarea **Fax** > (Mai multe) > **Raport fax** > **Listă setări fax**.

Primirea faxurilor de intrare

Există două opțiuni în **Mod primire**.

Informații conexe

➡ „Utilizarea modului Manual” la pagina 143
➡ „Folosirea modului Auto” la pagina 143

Utilizarea modului Manual

Acest mod este destinat în principal apelurilor telefonice, dar se poate utiliza și pentru faxuri.

Primirea faxurilor

Atunci când sună telefonul, puteți răspunde manual ridicând receptorul.

❏ Atunci când auziți un semnal de fax (baud):

Selectați **Fax** de pe ecranul de pornire al imprimantei, selectați **Trim./Prim.** > **Primire**, apoi apăsați pe ⊡. Apoi, puneți telefonul în furcă.

❏ Dacă soneria solicită un apel vocal:

Puteți răspunde la telefon în mod obișnuit.

Recepționarea faxurilor utilizând numai telefonul conectat

Când funcția **Primire la distanță** este setată, puteți recepționa faxurile introducând **Cod început**.

Când sună telefonul, ridicați receptorul. Când auziți un ton de fax (baud), formați **Cod început** din două cifre, apoi puneți receptorul în furcă. Dacă nu cunoașteți codul de start, întrebați administratorul.

Informații conexe

➡ „Primire la distanță:” la pagina 373

Folosirea modului Auto

Acest mod permite utilizarea liniei în următoarele scopuri.

❏ Utilizarea liniei numai pentru fax (nu este necesar un aparat telefonic extern)

❏ Utilizarea liniei în principal pentru fax, uneori pentru a telefona

Recepționarea faxurilor fără un aparat telefonic extern

Imprimanta comută automat la recepția de faxuri atunci când numărul de apeluri de sonerie corespunde cu valoarea setată în **Sonerii răspuns**.

Recepționarea faxurilor cu un aparat telefonic extern

Imprimanta cu un aparat telefonic extern funcționează în modul următor.

❏ Când robotul telefonic răspunde înainte ca numărul de apeluri de sonerie să corespundă valorii setate în **Sonerii răspuns**:

- Dacă soneria indică un fax: imprimanta comută automat la recepția de faxuri.

- Dacă soneria indică un apel vocal; robotul telefonic poate primi apeluri vocale și poate înregistra mesaje vocale.

❏ Când dumneavoastră ridicați receptorul înainte ca numărul de apeluri de sonerie să corespundă valorii setate în **Sonerii răspuns**:

- Dacă soneria indică un fax: rămâneți pe linia telefonică până când imprimanta începe automat să recepționeze faxul. După ce imprimanta începe să recepționeze faxul, puteți închide receptorul. Pentru a începe recepționarea imediată a faxului, efectuați aceiași pași ca în cazul **Manual**. Puteți recepționa faxul utilizând aceiași pași ca pentru **Manual**. Selectați **Fax** din ecranul de pornire, apoi selectați **Trim./Prim.** > **Primire**. După aceea, atingeți ⟐ și apoi puneți receptorul în furcă.

- Dacă soneria solicită un apel vocal: puteți răspunde la telefon ca de obicei.

❏ Când se oprește soneria și imprimanta comută automat la recepția de faxuri:

- Dacă soneria solicită un fax: imprimanta începe să recepționeze faxuri.

- Dacă soneria solicită un apel vocal: nu puteți răspunde la telefon. Cereți persoanei să vă sune înapoi.

Notă:
*Setați numărul de sonerii pentru intrarea în funcțiune a robotului telefonic la o valoare mai redusă decât **Sonerii răspuns**. În caz contrar, robotul nu va putea primi apeluri vocale, deci nu va putea înregistra mesaje. Pentru detalii privind configurarea robotului, consultați manualul furnizat cu robotul.*

Recepționarea faxurilor prin efectuarea unui apel telefonic

Puteți primi un fax stocat pe un alt fax, apelând numărul acestuia.

Informații conexe

➡ „Trimiterea faxurilor după confirmarea stării expeditorului” la pagina 144

➡ „Primirea faxurilor la cerere (Primire cu interogare)” la pagina 145

➡ „Recepționarea faxurilor de la un avizier electronic cu o sub-adresă (SEP) și parolă (PWD) (Primire cu interogare)” la pagina 145

Trimiterea faxurilor după confirmarea stării expeditorului

Puteți recepționa un fax în timp ce ascultați sunete sau voci prin difuzorul imprimantei, în timp ce aceasta formează un număr, comunică sau transmite date. De asemenea, puteți utiliza această funcție atunci când doriți să primiți un fax de la un serviciu de informații prin fax, urmând instrucțiuni audio.

1. Selectați **Fax** pe ecranul de pornire.

2. Atingeți , apoi specificați expeditorul.

   Notă:
   Puteți ajusta volumul difuzorului.

3. Așteptați până când expeditorul preia apelul dumneavoastră. După ce auziți un ton de fax, selectați **Trim./ Prim.** în colțul din dreapta sus al ecranului LCD și apoi selectați **Primire**.

   Notă:
   Când primiți un fax de la un serviciu de informații prin fax și auziți instrucțiunile audio, urmați-le.

4. Apăsați ⊡.

Primirea faxurilor la cerere (Primire cu interogare)

Puteți primi un fax stocat pe un alt fax, apelând numărul acestuia. Utilizați această caracteristică pentru a primi un document de la un serviciu de informații prin fax.

Notă:
- *Dacă serviciul de informații prin fax are o funcție de ghidare audio pe care trebuie să o urmați pentru a primi un document, nu puteți utiliza această funcție.*
- *Pentru a primi un document de la un serviciu de informații prin fax care utilizează ghidarea audio, trebuie doar să formați numărul de fax utilizând caracteristica **În furcă** sau telefonul conectat, după care controlați telefonul și imprimanta conform indicațiilor audio.*

1. Selectați **Fax** pe ecranul de pornire.

2. Atingeți (Mai multe).

3. Selectați **Fax extins**.

4. Atingeți caseta **Primire cu interogare** pentru a seta la **Act.**.

5. Atingeți **Închidere** și apoi atingeți **Închidere** din nou.

6. Introduceți numărul de fax.

   Notă:
   *Dacă nu puteți introduce manual un număr de fax, opțiunea **Restricții apelare directă** din **Setări securitate** este setată la **Act.**. Selectați destinatarii faxului din lista de contacte sau din istoricul faxurilor trimise.*

7. Atingeți ⊡.

Informații conexe

➡ „Primire cu interogare:” la pagina 151

Recepționarea faxurilor de la un avizier electronic cu o sub-adresă (SEP) şi parolă (PWD) (Primire cu interogare)

Prin apelarea unui expeditor, puteți recepționa faxuri de la un avizier electronic stocat pe un aparat fax al expeditorului cu o caracteristică de sub-adresă (SEP) şi parolă (PWD). Pentru a utiliza această funcție, înregistrați în prealabil contactul cu sub-adresa (SEP) și parola (PWD) în lista de contacte.

1. Selectați **Fax** pe ecranul de pornire.

2. Selectați (Mai multe).

3. Selectați **Fax extins**.

4. Atingeți **Primire cu interogare** pentru a seta această opțiune la **Act.**.

5. Atingeți **Închidere** și apoi atingeți **Închidere** din nou.

6. Selectați **Contacte** și apoi selectați contactul cu sub-adresa înregistrată (SEP) și parola (PWD) pentru a corespunde avizierului electronic de destinație.

7. Atingeți ◇.

Informații conexe

➡ „Disponibilitatea contactelor” la pagina 460
➡ „Disponibilitatea contactelor” la pagina 460
➡ „Trimiterea faxurilor cu formarea numărului de la telefonul extern” la pagina 137
➡ „Trimiterea faxurilor după confirmarea stării expeditorului” la pagina 144
➡ „Mai multe” la pagina 151

Salvarea și redirecționarea faxurilor primite

Rezumatul funcțiilor

Dacă organizația dumneavoastră are un administrator al imprimantei, contactați administratorul pentru a verifica starea setărilor imprimantei.

Salvarea faxurilor recepționate pe imprimantă

Faxurile recepționate pot fi salvate la imprimantă și le puteți vizualiza pe ecranul imprimantei. Puteți imprima numai faxurile pe care doriți să le imprimați sau puteți șterge faxurile inutile.

Salvarea și/sau redirecționarea faxurilor recepționate la alte destinații decât imprimanta

Următoarele dispozitive pot fi setate ca destinații.

❏ Computer (recepție PC-FAX)

❏ Dispozitiv de memorie externă

❏ Adresă de e-mail

❏ Folder partajat într-o rețea

❏ Un alt aparat de fax

Notă:

❏ *Datele de fax sunt salvate în format PDF sau TIFF.*

❏ *Documentele color nu pot fi redirecționate către un alt fax. Acestea sunt procesate ca documente care nu au putut fi redirecționate.*

Sortarea faxurilor recepționate în funcție de parametri precum sub-adresa și parola

Puteți sorta și salva faxurile recepționate în Inbox sau în casetele de avizier electronic. De asemenea, puteți redirecționa faxurile recepționate la alte destinații decât imprimanta.

❏ Adresă de e-mail

❏ Folder partajat într-o rețea

❏ Un alt aparat de fax

Notă:

❏ *Datele de fax sunt salvate în format PDF sau TIFF.*

❏ *Documentele color nu pot fi redirecționate către un alt fax. Acestea sunt procesate ca documente care nu au putut fi redirecționate.*

❏ *Puteți tipări condițiile de salvare/redirecționare setate în imprimantă. Selectați* ***Fax*** *din ecranul inițial, apoi selectați* (Mai multe) > ***Raport fax*** > ***Listă de salvare/ redir condiționată***.

Informații conexe

➡ „Efectuarea setărilor pentru salvarea și redirecționarea faxurilor recepționate” la pagina 482

➡ „Configurarea setărilor pentru salvarea și redirecționarea faxurilor recepționate cu condiții specifice” la pagina 485

➡ „Vizualizarea faxurilor recepționate pe ecranul LCD al imprimantei” la pagina 147

Vizualizarea faxurilor recepționate pe ecranul LCD al imprimantei

Pentru a vizualiza pe ecranul imprimantei faxurile recepționate, trebuie să efectuați în prealabil setări pe imprimantă.

„Efectuarea setărilor de salvare pentru primirea faxurilor” la pagina 482

1. Selectați **Fax Box** pe ecranul principal.

   Notă:

   Cât timp există faxuri recepționate care nu au fost citite, numărul documentelor necitite va fi afișat pe de pe ecranul principal.

2. Selectați **Inbox/ Confidențial**.

3. Selectați inbox-ul sau caseta confidențială pe care doriți să o vizualizați.

4. Dacă inbox-ul sau caseta confidențială sunt protejate prin parolă, introduceți parola pentru inbox, parola pentru caseta confidențială sau parola administratorului.

5. Selectați faxul pe care doriți să-l vizualizați din listă.

   Va fi afișat conținutul faxului.

   ❏ : rotește imaginea către dreapta, cu 90 de grade.

   ❏ : deplasează ecranul în direcția săgeților.

   ❏ : reduce sau mărește imaginea.

- ❏ < > : permite avansarea la pagina următoare sau revenirea la cea anterioară.
- ❏ Menu: afișează meniuri precum Salvare și Redirecționare.
- ❏ Pentru a ascunde pictogramele operaționale din listă, atingeți oriunde pe ecranul de previzualizare, cu excepția pictogramelor. Atingeți din nou pentru a afișa pictogramele.

6. Selectați dacă doriți să tipăriți sau să ștergeți documentul vizualizat, apoi urmați instrucțiunile de pe ecran.

> **Important:**
> *Dacă imprimanta rămâne fără memorie, primirea și trimiterea faxurilor vor fi dezactivate. Ștergeți documentele pe care le-ați citit sau tipărit deja.*

Informații conexe

➡ „Inbox/ Confidențial” la pagina 152

Opțiuni de meniu pentru faxuri

Destinatar

Selectați meniurile din panoul de comandă conform descrierii de mai jos.

Fax > **Destinatar**

Tastatură:

Introduceți manual un număr de fax.

Contacte:

Selectați un destinatar din lista de contacte. De asemenea, puteți să adăugați sau să editați un contact.

Recent:

Selectați un destinatar din istoricul de faxuri trimise. De asemenea, puteți să adăugați destinatarul la lista de contacte.

Setări fax

Selectați meniurile din panoul de comandă conform descrierii de mai jos.

Fax > **Setări fax**

Buton de operație rapidă:

Atribuirea a maximum trei elemente frecvent utilizate, precum **Jurnal transmitere** și **Tip original** în **Setări** > **Setări generale** > **Setări fax** > **Buton de operație rapidă** determină afișarea elementelor în partea superioară a filei **Setări fax**.

Set. scan.:

Rezoluție:

Selectați rezoluția faxului trimis. Dacă selectați o rezoluție mai înaltă, dimensiunea datelor crește și trimiterea faxului necesită timp.

Densitate:

Setează densitatea faxului trimis. Simbolul + determină creșterea, iar simbolul - determină scăderea densității.

Tip original:

Selectați tipul originalului.

Elimin. fundal:

Detectează culoarea hârtiei (culoare de fundal) pentru documentul original și elimină sau mărește luminozitatea culorii. În funcție de gradul de luminozitate și de intensitate a culorii, este posibil ca aceasta să nu poată fi eliminată sau ca mărirea luminozității acesteia să fie imposibilă

Claritate:

Îmbunătățește sau defocalizează conturul imaginii. Simbolul + mărește precizia, iar simbolul - defocalizează precizia.

ADF 2 fețe:

Scanează ambele fețe ale originalelor plasate în ADF și trimite un fax monocrom.

Scanare continuă(ADF):

Trimițând faxurile prin introducerea originalelor unul câte unul sau prin poziționarea originalelor după dimensiune, le puteți trimite sub forma unui singur document, la dimensiunile originale. Vizualizați mai jos informații aferente acestui subiect.

Dimensiune originală (sticlă):

Selectați dimensiunea și orientarea originalului plasat pe geamul scanerului.

Mod culoare:

Selectați dacă scanarea se va efectua în culori sau monocrom.

Setări trimitere fax:

Trimitere directă:

Trimite un fax monocrom în timpul scanării originalelor. Deoarece originalele scanate nu sunt stocate temporar în memoria imprimantei nici chiar atunci când se trimite un volum mare de pagini, puteți evita erorile care apar la imprimantă din cauza lipsei de memorie. Rețineți că trimiterea prin utilizarea acestei funcții necesită mai mult timp decât dacă nu se utilizează funcția respectivă. Vizualizați mai jos informații aferente acestui subiect.

Nu puteți utiliza această funcție atunci când:

- ❑ Trimiteți un fax utilizând opțiunea **ADF 2 fețe**
- ❑ Trimiteți un fax la mai mulți destinatari

Trimitere cu prioritate:

Trimite faxul curent înaintea altor faxuri care așteaptă să fie trimise. Vizualizați mai jos informații aferente acestui subiect.

Trimitere fax mai târziu:

Trimite un fax la ora specificată de dvs. Când se utilizează această opțiune, este disponibilă numai funcția de fax monocrom. Vizualizați mai jos informații aferente acestui subiect.

Adăugare inf. expeditor:

❏ Adăugare inf. expeditor

Puteți selecta poziția la care doriți să includeți informațiile de antet (nume expeditor și număr de fax) în faxul de trimis sau puteți alege să nu includeți aceste informații.

- **Dezactivat**: trimite un fax fără informații de antet.

- **Exteriorul imaginii**: trimite un fax cu informații de antet poziționate în marginea albă de sus a faxului. În acest fel, antetul nu se va suprapune cu imaginea scanată, însă faxul recepționat de destinatar poate fi tipărit pe două coli de hârtie, în funcție de dimensiunea originalelor.

- **Interiorul imaginii**: trimite un fax cu informații de antet poziționate cu aproximativ 7 mm mai jos față de partea de sus a imaginii scanate. Antetul se poate suprapune cu imaginea, însă faxul recepționat de destinatar nu va fi împărțit în două documente.

❏ Antet fax

Selectați antetul pentru destinatar. Pentru a utiliza această funcție, trebuie să înregistrați mai multe antete în prealabil.

❏ Informații suplimentare

Selectați informațiile pe care doriți să le adăugați. Puteți selecta una din **Nr. dvs. de telefon**, **Listă destinație** și **Niciunul**.

Notificare rezultat trim.:

Trimite o notificare după ce expediați un fax.

Raport transmitere:

Tipărește un raport de transmisie după trimiterea unui fax.

Eroare imprimare tipărește un raport doar în cazul apariției unei erori.

Când **Atașare imagine la raport** este setată în **Setări** > **Setări generale** > **Setări fax** > **Setări raport**, faxurile cu eroare sunt, de asemenea, tipărite cu raportul.

Cop. rez.:

Salvează o copie de rezervă a faxului trimis care este scanată și salvată automat în memoria imprimantei. Funcția de copiere de siguranță este disponibilă în următoarele cazuri:

❏ Expedierea unui fax monocrom

❏ Expedierea unui fax utilizând funcția **Trimitere fax mai târziu**

❏ Expedierea unui fax utilizând funcția **Trimitere set**

❏ Expedierea unui fax utilizând funcția **Stocare date fax**

Informații conexe

➡ „Trimiterea unor documente de dimensiuni diferite din ADF (Scanare continuă(ADF))” la pagina 140

➡ „Trimiterea mai multor pagini ale unui document monocrom (Trimitere directă)” la pagina 139
➡ „Trimiterea preferențială a unui fax (Trimitere cu prioritate)” la pagina 139
➡ „Expedierea faxurilor monocrome la o oră specificată din zi (Trimitere fax mai târziu)” la pagina 140

Mai multe

Prin selectarea opțiunii Menu în **Fax** de pe ecranul de pornire se afișează meniul **Mai multe**.

Jurnal transmitere:

Puteți verifica istoricul faxurilor recepționate sau primite.

Puteți verifica istoricul faxurilor trimise sau recepționate și din **Job/Status**.

Raport fax:

Ultima transmitere:

Determină tipărirea unui raport pentru ultimul fax trimis sau recepționat prin sondaj.

Jurnal fax:

Tipărește un raport de transmisie. Puteți seta imprimanta pentru a tipări în mod automat acest raport, utilizând următorul meniu.

Setări > **Setări generale** > **Setări fax** > **Setări raport** > **Imprimare automată jurnal fax**

Documente fax stocate:

Determină tipărirea unei liste de documente fax stocate în memoria imprimantei — de ex., activitățile nefinalizate.

Listă setări fax:

Determină tipărirea setărilor curente ale faxului.

Listă de salvare/ redir condiționată:

Tipărește lista de salvare condițională/redirecționare.

Protocol urmărire:

Determină tipărirea unui raport detaliat pentru ultimul fax trimis sau primit prin sondaj.

Fax extins:

Primire cu interogare:

Când această opțiune este setată la **Act.** și sunați la numărul de fax al expeditorului, puteți primi documente de la aparatul de fax al acestuia. Consultați informațiile aferente de mai jos pentru detalii privind recepționarea faxurilor utilizând **Primire cu interogare**.

Când părăsiți meniul Fax, setarea revine la **Dez.** (implicit).

Trimitere cu interogare/avizier:

Când această opțiune este setată la **Act.** prin selectarea casetei pentru trimitere cu interogare sau a unei casete de avizier electronic, puteți scana și stoca documentele în caseta selectată apăsând pe ◇ din fila **Setări fax**.

Puteți stoca un document în caseta pentru trimitere cu interogare. Puteți stoca până la 10 documente în maximum 10 casete de avizier electronic din imprimantă, dar trebuie să le înregistrați din **Fax Box** înainte de a stoca documentele. Consultați informațiile aferente de mai jos pentru detalii privind înregistrarea unei casete de avizier electronic.

Când părăsiți meniul Fax, setarea revine la **Dez.** (implicit).

Stocare date fax:

Când aceasta este setată la **Act.** și dumneavoastră apăsați pe ⊡ în fila **Setări fax**, puteți scana și stoca documentele în caseta **Documente stocate**. Puteți înregistra până la 10 documente.

De asemenea, documentele pot fi scanate și salvate în caseta **Documente stocate** din **Fax Box**. Consultați informațiile aferente de mai jos pentru detalii privind stocarea documentelor din **Fax Box**

Când părăsiți meniul Fax, setarea revine la **Dez.** (implicit).

Fax Box:

Accesați **Fax Box** de pe ecranul de pornire.

Setări fax:

Accesați **Setări** > **Setări generale** > **Setări fax**. Accesați meniul de setare ca administrator.

Informații conexe

- „Primirea faxurilor la cerere (Primire cu interogare)” la pagina 145
- „Setarea Cutie de Trimitere cu interogare” la pagina 137
- „Înregistrarea unei casete de avizier electronic” la pagina 138
- „Stocarea unui document în Trimit cu interog/ setă aviz electr” la pagina 138
- „Trim inter/ avizier” la pagina 156
- „Stocarea unui fax fără a specifica destinatarul (Stocare date fax)” la pagina 141
- „Documente stocate:” la pagina 154
- „Verificarea stării sau a jurnalelor pentru lucrările de fax” la pagina 159
- „Verificarea istoricului activităților de fax” la pagina 161

Opțiunile meniului Fax Box

Inbox/ Confidențial

Puteți găsi **Inbox/ Confidențial** în **Fax Box** pe ecranul de pornire.

Inbox și casetele confidențiale (listă)

Inbox și casetele confidențiale se află în **Fax Box** > **Inbox/ Confidențial**.

Puteți salva maximum 200 de documente în total în Inbox și în caseta confidențială.

Puteți utiliza un Inbox și înregistra până la 10 casete confidențiale. Numele casetei este afișat pe aceasta. **Confidențial: XX** este numele implicit pentru fiecare casetă confidențială.

Inbox și casetele confidențiale

Afișează lista de faxuri recepționate după data primirii, numele expeditorului și numărul de pagini.

Apăsați pe unul dintre faxurile din listă pentru a deschide ecranul de previzualizare, unde puteți consulta conținutul faxului. În timpul previzualizării, puteți imprima sau șterge faxul.

ecran de previzualizare

- ❏ : reduce sau mărește imaginea.
- ❏ : rotește imaginea către dreapta, cu 90 de grade.
- ❏ : deplasează ecranul în direcția săgeții.
- ❏ : permite avansarea la pagina următoare sau revenirea la cea anterioară.

Pentru a ascunde pictogramele operaționale din listă, atingeți oriunde pe ecranul de previzualizare, cu excepția pictogramelor. Atingeți din nou pentru a afișa pictogramele.

(Meniu)

- ❏ Salvare în disp. de mem.
- ❏ Redirecționare(e-mail)
- ❏ Redirecționare(Folder de rețea)
- ❏ Trimitere fax
- ❏ Detalii

Când se afișează mesajul **Ştergere după finalizare**, selectați **Act.** pentru a șterge faxurile după finalizarea unor procese precum **Salvare în disp. de mem.** sau **Redirecționare(e-mail)**.

(Meniu cutie)

Imprimare toate:

Aceasta este afișat numai atunci când există faxuri stocate în casetă. Imprimă toate faxurile din casetă. Selectarea opțiunii **Act.** în **Ştergere după finalizare** determină ștergerea tuturor faxurilor la finalizarea imprimării.

Salvare toate în dispozitivul de memorie:

Aceasta este afișat numai atunci când există faxuri stocate în casetă. Salvează toate faxurile din casetă în dispozitivele de memorie externă. Selectarea opțiunii **Act.** în **Ştergere după finalizare** determină ștergerea tuturor documentelor la finalizarea salvării.

Ștergeți toate faxurile citite:

Acesta este afișat atunci când există deja în casetă documente fax care au fost citite. Șterge toate faxurile citite din casetă.

Ștergeți toate faxurile necitite:

Aceasta este afișat atunci când există documente fax necitite în casetă. Șterge toate faxurile necitite din casetă.

Ștergeți tot:

Aceasta este afișat numai atunci când există documente fax stocate în casetă. Șterge toate faxurile din casetă.

Setări:

Următoarele elemente sunt afișate atunci când selectați **Inbox** > **Meniu cutie** > **Setări**.

- ❏ Opțiuni când mem. e plină: selectați o opțiune pentru a tipări sau pentru a refuza faxurile primite după umplerea Inbox-ului.
- ❏ Setări parolă inbox: puteți seta o parolă sau o puteți modifica.
- ❏ Ștergere automată a faxurilor primite: selectarea **Act.** șterge automat din inbox după o anumită perioadă de timp documentele de tip faxuri recepționate. Când este selectat **Urmati setări fax**, sunt utilizate următoarele setări.

  Setări > **Setări generale** > **Setări fax** > **Setări primite** > **Setări salvare/redirecționare** > **Setări comune** > **Setări de ștergere documente casetă**

Următoarele elemente sunt afișate atunci când selectați o casetă confidențială și selectați **Meniu cutie** > **Setări**.

- ❏ Nume: introduceți un nume pentru caseta confidențială.
- ❏ Parolă pt. deschid. căsuței: puteți seta o parolă sau o puteți modifica.

Ştergere cutie:

Următorul element este afișat doar atunci când selectați o casetă confidențială și selectați **Meniu cutie**. Golește setările curente pentru casetele confidențiale și șterge toate documentele stocate.

Informații conexe

➡ „Verificarea istoricului activităților de fax” la pagina 161

Documente stocate:

Puteți găsi **Documente stocate** în **Fax Box** pe ecranul de pornire.

Puteți stoca în casetă un document monocrom de până la 200 de pagini, respectiv puteți stoca până la 10 documente. Această funcție vă permite să reduceți timpul petrecut cu scanarea documentelor atunci când trebuie să trimiteți frecvent același document.

Notă:
În funcție de condițiile de utilizare, precum dimensiunea documentelor salvate, este posibil să nu puteți salva 10 documente.

Căsuță documente stocate

Afișează lista documentelor stocate, cu datele de stocare și numerele de pagini.

Prin apăsarea pe unul dintre documentele stocate din listă se afișează ecranul de previzualizare. Apăsați pe **Start trimitere** pentru a accesa ecranul de trimitere a faxurilor, respectiv pe **Ștergere** pentru a șterge documentul pe care îl previzualizați.

ecran de previzualizare

- ❏ : reduce sau mărește imaginea.

- ❏ : rotește imaginea către dreapta, cu 90 de grade.
- ❏ : deplasează ecranul în direcția săgeții.
- ❏ : permite avansarea la pagina următoare sau revenirea la cea anterioară.

Pentru a ascunde pictogramele operaționale din listă, atingeți oriunde pe ecranul de previzualizare, cu excepția pictogramelor. Atingeți din nou pentru a afișa pictogramele.

(Meniu)

- ❏ Salvare în disp. de mem.
- ❏ Redirecționare(e-mail)
- ❏ Redirecționare(Folder de rețea)
- ❏ Imprimare

Când se afișează mesajul **Ştergere după finalizare**, selectați **Act.** pentru a șterge faxurile după finalizarea unor procese precum **Salvare în disp. de mem.** sau **Redirecționare(e-mail)**.

(Meniu cutie)

Stocare date fax:

Afișează ecranul aferent filei **Fax** > **Setări fax**. Dacă atingeți pe ecran, începe scanarea documentelor care vor fi stocate în Căsuță documente stocate.

Imprimare toate:

Aceasta este afișat numai atunci când există faxuri stocate în casetă. Imprimă toate faxurile din casetă. Selectarea opțiunii **Act.** în **Ştergere după finalizare** determină ștergerea tuturor faxurilor la finalizarea imprimării.

Salvare toate în dispozitivul de memorie:

Aceasta este afișat numai atunci când există faxuri stocate în casetă. Salvează toate faxurile din casetă în dispozitivele de memorie externă. Selectarea opțiunii **Act.** în **Ştergere după finalizare** determină ștergerea tuturor documentelor la finalizarea salvării.

Ştergere toate:

Aceasta este afișat numai atunci când există faxuri stocate în casetă. Șterge toate faxurile din casetă.

Setări:

Parolă pt. deschid. căsuței: puteți seta o parolă sau o puteți modifica.

Informații conexe

➡ „Trimiterea de mai multe ori a aceloraşi documente” la pagina 141
➡ „Verificarea istoricului activităților de fax” la pagina 161

Trim inter/ avizier

Puteți găsi **Trim inter/ avizier** în **Fax Box** pe ecranul de pornire.

Există o casetă pentru trimitere cu interogare și 10 aviziere electronice. Puteți stoca până la 200 de pagini ale unui document în format monocrom, respectiv un document în fiecare casetă.

Informații conexe

➡ „Trimiterea faxurilor la cerere (Utilizarea Trimit cu interog/ setă aviz electr)" la pagina 137

Trimitere cu interogare:

Puteți găsi **Trimitere cu interogare** în **Fax Box** > **Trim inter/ avizier**.

Cutie de Trimitere cu interogare:

Afișează elementele de setare și valorile în **Setări** în (Meniu).

Adăugare doc.:

Afișează ecranul aferent filei **Fax** > **Setări fax**. Apăsați pe ecran pentru a începe scanarea documentelor în vederea stocării în casetă.

Când un document se află în casetă, se afișează în schimb **Verificare doc.**.

Verificare doc.:

Afișează ecranul de previzualizare atunci când un document se află în casetă. În timpul previzualizării, puteți imprima sau șterge documentul.

ecran de previzualizare

- : reduce sau mărește imaginea.
- : rotește imaginea către dreapta, cu 90 de grade.
- : deplasează ecranul în direcția săgeții.
- : permite avansarea la pagina următoare sau revenirea la cea anterioară.

Pentru a ascunde pictogramele operaționale din listă, atingeți oriunde pe ecranul de previzualizare, cu excepția pictogramelor. Atingeți din nou pentru a afișa pictogramele.

(Meniu)

- Salvare în disp. de mem.
- Redirecționare(e-mail)
- Redirecționare(Folder de rețea)
- Trimitere fax

Când se afișează mesajul **Ștergere după finalizare**, selectați **Act.** pentru a șterge faxurile după finalizarea unor procese precum **Salvare în disp. de mem.** sau **Redirecționare(e-mail)**.

(Meniu)

Ştergere document:

Acest element este afişat numai atunci când există un document stocat în casetă. Şterge documentul stocat în casetă.

Setări:

- Parolă pt. deschid. căsuţei: puteţi seta o parolă sau o puteţi modifica.
- Ştergere auto după Trim cu interogare: setarea acestei opţiuni la **Act.** determină ştergerea documentului din casetă la finalizarea următoarei solicitări de trimitere a documentului (Trimitere cu interogare) de la un destinatar.
- Notificare rezultat trim.: când **Notificări prin e-mail** este setată la **Act.**, imprimanta trimite o notificare la destinaţia specificată în **Destinatar** la finalizarea unei solicitări de trimitere a documentului (Trimitere cu interogare).

Informaţii conexe

➡ „Verificarea istoricului activităţilor de fax” la pagina 161

Panou de mesaje neînregistrat:

Puteţi găsi **Panou de mesaje neînregistrat** în **Fax Box** > **Trim inter/ avizier**. Selectaţi una dintre casetele **Panou de mesaje neînregistrat**. După înregistrarea unei casete, pe casetă va apărea numele acesteia, înlocuind **Panou de mesaje neînregistrat**.

Puteţi înregistra până la 10 aviziere electronice.

Setări căsuţă avizier electronic:

Nume (Obligatoriu):

Introduceţi un nume pentru o casetă de avizier electronic.

Subadresă(SEP):

Stabiliţi sau modificaţi condiţiile în care un destinatar poate primi un fax.

Parolă(PWD):

Stabiliţi sau modificaţi condiţiile în care un destinatar poate primi un fax.

Parolă pt. deschid. căsuţei:

Setaţi sau modificaţi parola utilizată pentru deschiderea casetei.

Ştergere auto după Trim cu interogare:

Setarea acestei opţiuni la **Act.** determină ştergerea documentului din casetă la finalizarea următoarei solicitări de trimitere a documentului (Trimitere cu interogare) de la un destinatar.

Notificare rezultat trim.:

Atunci când opţiunea **Notificări prin e-mail** este setată la **Act.**, imprimanta trimite o notificare la **Destinatar** atunci când solicitarea de trimitere a documentului (Trimitere cu interogare) este finalizată.

Informații conexe

➡ „Fiecare avizier electronic” la pagina 158

Fiecare avizier electronic

Puteți găsi aviziere electronice în **Fax Box** > **Trim inter/ avizier**. Selectați caseta pentru care este afișat numele înregistrat. Numele afișat în casetă este numele înregistrat în **Panou de mesaje neînregistrat**.

Puteți înregistra până la 10 aviziere electronice.

(Nume avizier electronic înregistrat)

Afișează valorile de setare ale elementelor în **Setări** în (Meniu).

Adăugare doc.:

Afișează ecranul aferent filei **Fax** > **Setări fax**. Apăsați pe ecran pentru a începe scanarea documentelor în vederea stocării în casetă.

Când un document se află în casetă, se afișează în schimb **Verificare doc.**.

Verificare doc.:

Afișează ecranul de previzualizare atunci când un document se află în casetă. În timpul previzualizării, puteți imprima sau șterge documentul.

ecran de previzualizare

- : reduce sau mărește imaginea.
- : rotește imaginea către dreapta, cu 90 de grade.
- : deplasează ecranul în direcția săgeții.
- : permite avansarea la pagina următoare sau revenirea la cea anterioară.

Pentru a ascunde pictogramele operaționale din listă, atingeți oriunde pe ecranul de previzualizare, cu excepția pictogramelor. Atingeți din nou pentru a afișa pictogramele.

(Meniu)

- Salvare în disp. de mem.
- Redirecționare(e-mail)
- Redirecționare(Folder de rețea)
- Trimitere fax

Când se afișează mesajul **Ştergere după finalizare**, selectați **Act.** pentru a șterge faxurile după finalizarea unor procese precum **Salvare în disp. de mem.** sau **Redirecționare(e-mail)**.

(Meniu)

Ştergere document:

Acest element este afișat numai atunci când există un document stocat în casetă. Șterge documentul stocat în casetă.

Setări:

- ❏ Parolă pt. deschid. căsuței: puteți seta o parolă sau o puteți modifica.
- ❏ Ștergere auto după Trim cu interogare: setarea acestei opțiuni la **Act.** determină ștergerea documentului din casetă la finalizarea următoarei solicitări de trimitere a documentului (Trimitere cu interogare) de la un destinatar.
- ❏ Notificare rezultat trim.: când **Notificări prin e-mail** este setată la **Act.**, imprimanta trimite o notificare la destinația specificată în **Destinatar** la finalizarea unei solicitări de trimitere a documentului (Trimitere cu interogare).

Ștergere cutie:

Șterge caseta selectată anulând setările curente și ștergând toate documentele stocate.

Informații conexe

➡ „Panou de mesaje neînregistrat:” la pagina 157
➡ „Verificarea istoricului activităților de fax” la pagina 161

Verificarea stării sau a jurnalelor pentru lucrările de fax

Afișarea informațiilor în caz de neprocesare a faxurilor recepționate (necitite/netipărite/nesalvate/neredirecționate)

Atunci când există documente primite care nu au fost procesate, numărul activităților neprocesate va fi afișat pe , de pe ecranul de pornire. Consultați tabelul de mai jos pentru a vedea definiția termenului „neprocesat”.

> ***Important:***
> *Când Inboxul devine plin, primirea faxurilor este dezactivată. Se recomandă să ștergeți documentele din inbox după citirea acestora.*

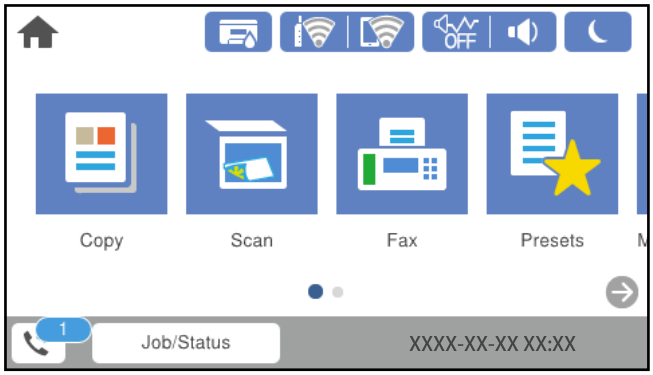

Salvare fax recepționat/ Setare redirecționare	Stare „neprocesat”
Se tipărește*1	Există documente primite care așteaptă să fie tipărite sau tipărirea este în curs.
Salvarea în inbox sau în caseta confidențială	Există documente recepționate necitite în inbox sau în caseta confidențială.
Salvarea pe un dispozitiv de memorie extern	Există documente primite care nu au fost salvate pe dispozitiv deoarece la imprimantă nu este conectat niciun dispozitiv care să conțină un folder creat special pentru salvarea documentelor primite sau din alte motive.
Salvarea într-un calculator	Există documente primite care nu au fost salvate în calculator deoarece calculatorul se află în modul inactiv sau din alte motive.
Se redirecționează	Există documente primite care nu au fost redirecționate sau pentru care a apărut o eroare de redirecționare*2.

*1 : În cazul în care nu ați configurat nicio setare de salvare/redirecționare fax sau în cazul în care ați configurat tipărirea documentelor primite și salvarea acestora pe un dispozitiv de memorie extern sau într-un computer.

*2 : În cazul în care ați configurat salvarea în inbox a documentelor care nu au putut fi redirecționate, iar în inbox există documente necitite care nu au putut fi redirecționate. Atunci când ați configurat tipărirea documentelor care nu au putut fi redirecționate, tipărirea nu poate fi finalizată.

Notă:
Dacă utilizați mai multe setări de salvare/redirecționare fax, numărul activităților nefinalizate poate fi afișat ca „2” sau „3”, chiar dacă a fost primit un singur fax. De exemplu, dacă ați configurat salvarea faxurilor în inbox și într-un calculator și se primește un fax, numărul de activități neprocesate va fi „2” dacă faxul respectiv nu a fost salvat nici în inbox și nici în calculator.

Informații conexe

➡ „Vizualizarea faxurilor recepționate pe ecranul LCD al imprimantei” la pagina 147
➡ „Verificarea activităților de fax în curs” la pagina 160

Verificarea activităților de fax în curs

Puteți afișa ecranul pentru a verifica lucrările de fax pentru care procesarea este incompletă. Următoarele lucrări sunt afișate pe ecranul de verificare. Din acest ecran, puteți imprima, de asemenea, documentele care nu au fost imprimate sau puteți retrimite documentele care nu s-au trimis.

- ❏ Lucrări de fax recepționate mai jos
  - ❏ Încă neimprimate (Când lucrările sunt setate pentru a fi imprimate)
  - ❏ Încă nesalvate (Când lucrările sunt setate pentru a fi salvate)
  - ❏ Încă neredirecționate (Când lucrările sunt setate pentru a fi redirecționate)
- ❏ Lucrări de fax de ieșire care nu au putut fi trimise (dacă ați activat opțiunea **Salvare date eroare**)

Urmați pașii de mai jos pentru a afișa ecranul de verificare.

1. Atingeți **Job/Status** pe ecranul de pornire.
2. Atingeți fila **Stare operație** și apoi atingeți **Activ**.

3. Selectați lucrarea pe care doriți să o verificați.

Informații conexe

➡ „Afișarea informațiilor în caz de neprocesare a faxurilor recepționate (necitite/netipărite/nesalvate/neredirecționate)” la pagina 159

Verificarea istoricului activităților de fax

Puteți verifica istoricul faxurilor trimise sau primite, precum data, ora sau rezultatul fiecărei activități.

1. Atingeți **Job/Status** pe ecranul de pornire.

2. Selectați **Jurnal** din fila **Stare operație**.

3. Atingeți ▼ din dreapta și apoi selectați **Trimitere** sau **Primire**.

   Jurnalul pentru faxurile trimise sau primite este afișat în ordine cronologică inversă. Atingeți o lucrare pe care doriți să o verificați pentru a afișa detaliile.

De asemenea, puteți verifica istoricul faxului tipărind **Jurnal fax**, prin selectarea **Fax** > (Mai multe) > **Raport fax** > **Jurnal fax**.

Informații conexe

➡ „Mai multe” la pagina 151

Retipărirea documentelor primite

Puteți retipări documentele recepționate din jurnalele sarcinilor de fax tipărite.

Luați în considerare faptul că documentele recepționate tipărite sunt șterse în ordine cronologică atunci când imprimanta rămâne fără memorie.

1. Atingeți **Job/Status** pe ecranul de pornire.

2. Selectați **Jurnal** din fila **Stare operație**.

3. Atingeți ▼ din dreapta și apoi selectați **Imprimare**.

   Istoricul pentru faxurile trimise sau primite este afișat în ordine cronologică inversă.

4. Selectați o activitate cu din lista istoricului.

   Verificați data, ora și rezultatul pentru a determina dacă este documentul pe care doriți să îl tipăriți.

5. Atingeți **Imprimare** pentru a tipări documentul.

Trimiterea unui fax de la computer

Puteți trimite faxuri direct de la computer utilizând FAX Utility și driver-ul PC-FAX.

Notă:

❑ *Verificați dacă FAX Utility și driverul PC-FAX al imprimantei au fost instalate înainte de utilizarea acestei funcții.*

„Aplicație pentru configurarea operațiilor de fax și trimiterea faxurilor (FAX Utility)" la pagina 356

„Aplicație pentru transmiterea faxurilor (driver PC-FAX)" la pagina 357

❑ *Dacă FAX Utility nu este instalat, instalați FAX Utility utilizând EPSON Software Updater (aplicație pentru actualizarea software-ului).*

Informații conexe

➡ „Activarea trimiterii faxurilor prin intermediul unui computer" la pagina 490

Trimiterea documentelor create cu ajutorul unei aplicații (Windows)

Prin selectarea unei imprimante cu fax din meniul **Tipărire** al unei aplicații precum Microsoft Word sau Excel, puteți transmite direct date precum documente, desene și tabele, pe care le-ați creat, alături de o pagină de însoțire.

Notă:
În explicația care urmează, vom utiliza Microsoft Word ca exemplu. Operația propriu-zisă poate diferi în funcție de aplicația pe care o utilizați. Pentru detalii, consultați secțiunea de ajutor a aplicației.

1. Utilizând o aplicație, creați un document de transmis prin fax.

   Într-o sigură transmisie fax puteți transmite până la 200 pagini monocrome sau 100 pagini color incluzând pagina de însoțire.

2. Faceți clic pe **Tipărire** din meniul **Fișier**.

   Apare fereastra **Tipărire** a aplicației.

3. Selectați **XXXXX (FAX)** (unde XXXXX este numele imprimantei) în **Imprimantă**, apoi verificați setările de trimitere ale faxurilor.

   Specificați **1** pentru **Număr de copii**. Este posibil ca faxul să nu fie transmis corect dacă specificați **2** sau mai mult.

4. Faceți clic pe **Proprietăți imprimantă** sau **Proprietăți** dacă doriți să specificați **Format hârtie**, **Orientare**, **Color**, **Calitate imagine**, sau **Densitate caractere**.

   Pentru detalii, consultați sistemul de asistență al driverului PC-FAX.

5. Faceți clic pe **Tipărire**.

   Notă:
   *La utilizarea FAX Utility pentru prima dată, se afișează o fereastră pentru înregistrarea informațiilor dvs. Introduceți informațiile necesare, apoi faceți clic pe **OK**.*

   Setări destinatar se afișează ecranul FAX Utility.

6. Când doriți să trimiteți alte documente în aceeași transmisie fax, selectați caseta de validare **Adăugați documente**.

   Ecranul pentru adăugarea documentelor este afișat când faceți clic pe **Următorul** în pasul 10.

7. Selectați caseta de validare **Atașare foaie de însoțire** dacă este necesar.

8. Specificați un destinatar.

   ❑ Specificarea în mod direct a unui destinatar (nume, număr de fax etc.) din **Agendă PC-FAX**:

   Dacă destinatarul este salvat în agenda telefonică, efectuați pașii de mai jos.

   ❶ Executați clic pe fila **Agendă PC-FAX**.

   ❷ Selectați destinatarul din listă, apoi faceți clic pe **Adăugare**.

   ❑ Selectarea unui destinatar (nume, număr de fax, etc.) din lista de contacte a imprimantei:

   Dacă destinatarul este salvat în lista de contacte a imprimantei, efectuați pașii de mai jos.

   ❶ Executați clic pe fila **Persoane de contact pe imprimantă**.

   ❷ Selectați contactele din listă și executați clic pe **Adăugare** pentru a trece la fereastra **Adăugare la destinatar**.

   ❸ Selectați contactele din lista afișată și apoi executați clic pe **Editare**.

   ❹ Adăugați date personale, precum **Companie/Corp.** și **Titlu** după cum este necesar și apoi executați clic pe **OK** pentru a reveni la fereastra **Adăugare la destinatar**.

   ❺ Dacă este necesar, selectați caseta de validare **Înregistrare în Agendă PC-FAX** pentru a salva contactele în **Agendă PC-FAX**.

   ❻ Faceți clic pe **OK**.

   ❑ Specificarea în mod direct a unui destinatar (nume, număr de fax etc.):

   Efectuați pașii de mai jos.

   ❶ Executați clic pe fila **Apelare manuală**.

   ❷ Introduceți informațiile necesare.

   ❸ Faceți clic pe **Adăugare**.

   În plus, executând clic pe **Salvare în agendă**, puteți salva destinatarul în listă sub caseta tab **Agendă PC-FAX**.

   Notă:

   ❑ *Dacă parametrul Tip linie al imprimantei este setat la **PBX** și codul de acces a fost setat să utilizeze simbolul # (diez) în loc de introducerea codului de prefix exact, introduceți # (diez). Pentru detalii, consultați Tip linie în Setări de bază din linkul de informații conexe de mai jos.*

   ❑ *Dacă ați selectat **Introducere număr de fax de două ori** în **Setări opționale** de pe ecranul principal al FAX Utility, trebuie să introduceți din nou același număr când faceți clic pe **Adăugare** sau **Următorul**.*

   Destinatarul este adăugat la **Listă destinatar** afișată în partea superioară a ferestrei.

9. Faceți clic pe fila **Opțiuni expediere** și efectuați setările de opțiuni de transmitere.

   ❑ **Mod transmisie**:

   Selectați cum să fie transmis documentul de către imprimantă.

   - **Trans. din memorie**: Trimite un fax prin stocarea temporară a datelor în memoria imprimantei. Dacă doriți să trimiteți un fax către mai mulți destinatari sau de la mai multe computere în același timp, selectați acest element.

   - **Trans. directă**: Trimite un fax fără stocarea temporară a datelor în memoria imprimantei. Dacă doriți să trimiteți un număr mare de pagini monocrome, selectați acest element pentru a evita o eroare determinată de memoria insuficientă a imprimantei.

   ❑ **Indicare oră**

   Selectați **Indicați ora transmisiei** pentru a trimite un fax la o anumită oră și apoi introduceți ora în **Ora transmisiei**.

10. Executați clic pe **Următorul**.

   ❑ Când ați bifat caseta de selectare **Adăugați documente**, urmați pașii de mai jos pentru a adăuga documente în fereastra **Unirea documentelor**.

   ❶ Deschideți un document pe care doriți să-l adăugați și apoi selectați aceeași imprimantă (nume de fax) în fereastra **Tipărire**. Documentul este adăugat la lista **Lista de documente pentru îmbinare**.

   ❷ Faceți clic pe **Previzualizare** pentru a verifica documentul combinat.

   ❸ Executați clic pe **Următorul**.

   Notă:
   *Setările **Calitate imagine** și **Color** pe care le-ați selectat pentru primul document sunt aplicate la alte documente.*

   ❑ Când ați bifat caseta de selectare **Atașare foaie de însoțire**, specificați conținutul paginii de însoțire în fereastra **Setări foaie de însoțire**.

   ❶ Selectați o pagină de însoțire dintre modelele din lista **Foaie de însoțire**. Rețineți că nu există funcții pentru crearea unei pagini de însoțire originale sau pentru adăugarea unei pagini de însoțire originale pe listă.

   ❷ Completați câmpurile **Subiect** și **Mesaj**.

   ❸ Executați clic pe **Următorul**.

   Notă:
   *În fereastra **Setări foaie de însoțire**, efectuați următorii pași după cum este necesar.*

   ❑ *Faceți clic pe **Formatare foaie de însoțire** dacă doriți să modificați ordinea elementelor din pagina de însoțire. Puteți selecta formatul paginii de însoțire în **Format hârtie**. De asemenea, puteți selecta o pagină de însoțire de alt format decât documentul transmis.*

   ❑ *Faceți clic pe **Font** dacă doriți să modificați fontul utilizat pentru textul din pagina de însoțire.*

   ❑ *Faceți clic pe **Setări expeditor** dacă doriți să modificați informațiile expeditorului.*

   ❑ *Faceți clic pe **Examinare detaliată** dacă doriți să verificați dacă pagina de însoțire conține subiectul și mesajul introdus.*

11. Verificați conținutul transmisiei și faceți clic pe **Trimitere**.

   Asigurați-vă că numele și numărul de fax ale destinatarului sunt corecte înainte de a transmite. Faceți clic pe **Examinare** pentru a previzualiza pagina de însoțire și documentul de transmis.

   Odată transmisia începută, apare o fereastră care conține starea transmisiei.

Notă:

- *Pentru a opri transmisia, selectați datele și faceți clic pe* ***Revocare*** *. Puteți revoca și utilizând panoul de comandă al imprimantei.*
- *Dacă se produce o eroare în timpul transmisiei, apare fereastra* ***Eroare comunicare****. Verificați informațiile de eroare și retransmiteți.*
- *Ecranul Monitor stare fax (ecranul menționat mai sus, unde puteți verifica starea transmisiei) nu este afișat dacă opțiunea Afișare monitor stare fax în timpul transmisiei nu este selectată în ecranul* ***Setări opționale*** *al ecranului principal FAX Utility.*

Informații conexe

➡ „Setări de bază” la pagina 371

Trimiterea documentelor create cu ajutorul unei aplicații (Mac OS)

Prin selectarea unei imprimante cu funcții de fax din meniul **Tipărire** al unei aplicații disponibile comercial, puteți trimite date, precum documente, desene și tabele, pe care le-ați creat.

Notă:
În explicația care urmează vom utiliza ca exemplu Text Edit, o aplicație Mac OS standard.

1. Realizați, într-o aplicație, documentul pe care doriți să-l trimiteți prin fax.

   Într-o sigură transmisie fax puteți transmite până la 200 pagini monocrome sau 100 pagini color incluzând pagina de însoțire, și o dimensiune de până la 2GB.

2. Faceți clic pe **Tipărire** din meniul **Fișier**.

   Se afișează fereastra **Tipărire** a aplicației.

3. Selectați imprimanta (numele faxului) în **Nume**, faceți clic pe ▼ pentru a afișa setările detaliate, verificați setările de tipărire, apoi faceți clic pe **OK**.

4. Definiți setări pentru fiecare element.

   Specificați **1** pentru **Număr de copii**. Chiar dacă specificați **2** sau mai multe, se va trimite o singură copie.

   Notă:
   Formatul de pagină al documentelor pe care le puteți trimite este același cu formatul de hârtie pe care puteți trimite faxuri de la imprimantă.

5. Selectați Setări fax din meniul pop-up, apoi efectuați setări pentru fiecare element.

   Consultați ajutorul aferent driverului PC-FAX pentru explicații privind setarea fiecărui element.

   Faceți clic pe în partea din stânga jos a ferestrei pentru a deschide sistemul de ajutor pentru PC-FAX.

6. Selectați meniul Setări destinatari, apoi specificați destinatarul.

❏ Specificarea directă a unui destinatar (nume, număr de fax etc.):

Faceți clic pe elementul **Adăugare**, introduceți informațiile necesare și faceți clic pe . Destinatarul este adăugat la Listă destinatari afișată în partea superioară a ferestrei.

Dacă ați selectat „Introduceți numărul de fax de două ori” în setările driverului PC-FAX, trebuie să introduceți din nou același număr atunci când faceți clic pe .

În cazul în care linia de conexiune cu faxul necesită un cod de prefix, introduceți Prefix acces extern.

Notă:
*Dacă parametrul Tip linie al imprimantei este setat la **PBX** și codul de acces a fost setat să utilizeze simbolul # (diez) în loc de introducerea codului de prefix exact, introduceți # (diez). Pentru detalii, consultați Tip linie în Setări de bază din linkul de Informații conexe de mai jos.*

❏ Selectarea unui destinatar (nume, număr de fax etc.) din agenda telefonică:

Dacă destinatarul este salvat în agenda telefonică, faceți clic pe . Selectați destinatarul din listă, apoi faceți clic pe **Adăugare** > **OK**.

În cazul în care linia de conexiune cu faxul necesită un cod de prefix, introduceți Prefix acces extern.

Notă:
*Dacă parametrul Tip linie al imprimantei este setat la **PBX** și codul de acces a fost setat să utilizeze simbolul # (diez) în loc de introducerea codului de prefix exact, introduceți # (diez). Pentru detalii, consultați Tip linie în Setări de bază din linkul de Informații conexe de mai jos.*

7. Verificați setările destinatarului și faceți clic pe **Fax**.

Trimiterea începe.

Asigurați-vă că numele și numărul de fax ale destinatarului sunt corecte înainte de a transmite.

Notă:
❏ *Dacă faceți clic pe pictograma imprimantei în Dock, se afișează ecranul de verificare a stării transmisiei. Pentru a opri trimiterea, faceți clic pe date, apoi faceți clic pe **Ștergere**.*

❏ *Dacă se produce o eroare în timpul transmisiei, se afișează mesajul **Trimitere eșuată**. Verificați datele transmisiei în ecranul **Înregistrare transmisie fax**.*

❏ *Este posibil ca documentele cu mai multe formate de hârtie să nu fie trimise corespunzător.*

Recepționarea faxurilor la un computer

Faxurile pot fi primite pe o imprimantă și pot fi salvate în sau format PDF sau TIFF pe un computer conectat la imprimantă. Utilizați FAX Utility (aplicația) pentru a efectua setări.

Pentru detalii cu privire la modul de utilizare al FAX Utility, consultați Operațiuni de bază din secțiunea de ajutor a FAX Utility (afișată în fereastra principală). Dacă în timpul efectuării setărilor se afișează ecranul de introducere a parolei pe monitorul computerului, introduceți parola. Dacă nu cunoașteți parola, contactați administratorul.

Notă:

❏ *Verificați dacă FAX Utility și driverul imprimantei PC-FAX au fost instalate și setările FAX Utility au fost efectuate înainte de a utiliza această funcție.*

„Aplicație pentru configurarea operațiilor de fax și trimiterea faxurilor (FAX Utility)" la pagina 356

„Aplicație pentru transmiterea faxurilor (driver PC-FAX)" la pagina 357

❏ *Dacă FAX Utility (Utilitar FAX) nu este instalat, instalați FAX Utility utilizând EPSON Software Updater (aplicație pentru actualizarea software-ului).*

Important:

❏ *Pentru a primi faxuri la un computer,* ***Mod primire*** *de la panoul de comandă al imprimantei trebuie să fie setat la* ***Auto****. Contactați administratorul pentru informații privind starea setărilor imprimantei. Pentru a efectua setări pe panoul de comandă al imprimantei, selectați* ***Setări*** *>* ***Setări generale*** *>* ***Setări fax*** *>* ***Setări de bază*** *>* ***Mod primire****.*

❏ *Computerul setat să recepționeze faxuri trebuie să fie mereu pornit. Documentele recepționate sunt salvate temporar în memoria imprimantei înainte de a fi salvate pe computer. Dacă opriți computerul, memoria imprimantei se poate ocupa la capacitate maximă, deoarece nu poate trimite documentele la computer.*

❏ *Numărul de documente care au fost salvate temporar în memoria imprimantei este afișat în de pe ecranul inițial.*

❏ *Pentru a citi faxurile recepționate, trebuie să instalați în computer un program de vizualizare a fișierelor PDF, precum Adobe Reader.*

Informații conexe

➡ „Primirea faxurilor de intrare" la pagina 143

Verificarea faxurilor noi (Windows)

Prin configurarea unui computer astfel încât să salveze faxuri recepționate de imprimantă, puteți verifica starea de procesare a faxurilor recepționate, precum și existența faxurilor noi, utilizând pictograma fax din bara de sarcini Windows. Prin configurarea unui computer astfel încât să afișeze o notificare la recepționarea de faxuri noi, un ecran de notificare apare în apropierea tăvii de sistem Windows, iar dumneavoastră puteți verifica faxurile noi.

Notă:

❏ *Datele faxurilor recepționate salvate în computer sunt eliminate din memoria imprimantei.*

❏ *Aveți nevoie de Adobe Reader pentru a vizualiza faxurile recepționate salvate ca fișiere PDF.*

Utilizarea pictogramei Fax din bara de sarcini (Windows)

Puteți verifica faxurile noi și starea operațională utilizând pictograma fax afișată în bara de sarcini Windows.

1. Verificați pictograma.

❏ : În așteptare.

❏ : Se verifică faxurile noi.

❏ : Importul faxurilor noi s-a finalizat.

2. Faceți clic dreapta pe pictogramă și apoi clic pe **Vizualizare Primire înregistrare fax**.

   Se afișează ecranul **Primire înregistrare fax**.

3. Verificați data și expeditorul în listă, apoi deschideți ca PDF sau TIFF fișierul recepționat.

   Notă:
   - ❏ *Faxurile recepționate sunt redenumite automat utilizând următorul format de nume.*

     YYYYMMDDHHMMSS_xxxxxxxxxx_nnnnn (An/Lună/Zi/Oră/Minut/Secundă_număr expeditor)
   - ❏ *Puteți de asemenea deschide direct folder-ul cu faxurile recepționate când faceți clic dreapta pe pictogramă. Pentru detalii, consultați **Setări opționale** din FAX Utility sau consultați secțiunea de ajutor a acestuia (afișată în fereastra principală).*

Când pictograma fax indică starea În așteptare, puteți verifica instantaneu faxurile noi selectând **Verificare faxuri noi acum**.

Utilizarea ferestrei de notificare (Windows)

Când stabiliți să primiți notificări cu privire la faxurile noi, o fereastră de notificare este afișată lângă bara de sarcini aferentă fiecărui fax.

1. Verificați ecranul de notificare afișat pe ecranul computerului.

   Notă:
   Ecranul de notificare dispare dacă nu se efectuează operații pentru o perioadă de timp dată. Puteți modifica setările de notificare, precum durata de afișare.

2. Faceți clic oriunde în ecranul de notificare, cu excepția butonului ☒.

   Se afișează ecranul **Primire înregistrare fax**.

3. Verificați data și expeditorul în listă, apoi deschideți fișierul recepționat ca PDF sau TIFF.

   Notă:
   - ❏ *Faxurile recepționate sunt redenumite automat utilizând următorul format de nume.*

     YYYYMMDDHHMMSS_xxxxxxxxxx_nnnnn (An/Lună/Zi/Oră/Minut/Secundă_număr expeditor)
   - ❏ *De asemenea, puteți deschise folderul de faxuri recepționate direct când executați clic-dreapta pe pictogramă. Pentru detalii, consultați **Setări opționale** în FAX Utility sau consultați secțiunea de ajutor a acestuia (afișată în fereastra principală).*

Verificarea faxurilor noi (Mac OS)

Puteți verifica faxurile noi utilizând una dintre următoarele metode. Această funcție este disponibilă numai pe computere cu setarea **"Salvare" (salvează faxurile pe acest calculator)**.

- ❏ Deschideți folderul de faxuri recepționate (specificat în **Setări ieșire fax primite.**)
- ❏ Deschideți Monitor primire faxuri și faceți clic pe **Verificare faxuri noi acum**.
- ❏ Notificarea de recepționare a unor faxuri noi

  Selectați opțiunea **Informează-mă despre noile faxurile printr-o pictograma pe dock** din **Monitor primire faxuri** > **Preferințe** din FAX Utility, iar pictograma Fax Receive Monitor execută un salt, pentru a vă informa că au sosit faxuri noi.

Deschiderea folderului de faxuri recepționate din Received Fax Monitor (Mac OS)

Puteți deschide folderul de salvare din computer care a fost specificat pentru recepționarea faxurilor atunci când selectați **"Salvare" (salvează faxurile pe acest calculator)**.

1. Faceți clic pe pictograma Fax Receive Monitor din Dock pentru a deschide **Monitor primire faxuri**.

2. Selectați imprimanta și faceți clic pe **Deschidere director** sau faceți dublu clic pe numele imprimantei.

3. Verificați data și expeditorul în numele fișierului, apoi deschideți fișierul PDF.

   Notă:
   Faxurile recepționate sunt redenumite automat utilizând următorul format de nume.

   AAAALLZZHHMMSS_xxxxxxxxxx_nnnnn (An/Lună/Zi/Oră/Minut/Secundă_număr expeditor)

   Informațiile trimise de la expeditor sunt afișate ca numărul expeditorului. În funcție de expeditor, este posibil ca acest număr să nu fie afișat.

Anularea funcției de salvare a faxurilor de intrare în computer

Puteți anula salvarea faxurilor în computer utilizând FAX Utility.

Pentru detalii, consultați Operațiuni de bază din sistemul de asistență pentru FAX Utility (afișat în fereastra principală).

Notă:
- *Dacă există faxuri care nu au fost salvate în computer, nu puteți anula funcția de salvare a faxurilor în computer.*
- *Setările blocate de un administrator nu pot fi modificate.*
- *De asemenea, puteți modifica setările imprimantei. Contactați administratorul pentru informații privind anularea setărilor de salvare în computer a faxurilor recepționate.*

Informații conexe

➡ „Efectuarea setării Salvare în computer pentru a nu primi faxuri” la pagina 490

Întreținerea imprimantei

Verificarea stării consumabilelor. 171

Reducerea problemelor referitoare la alimentarea cu hârtie pentru Casetă de hârtie. 171

Îmbunătățirea calității de tipărire, copiere, scanare și fax. 172

Economisirea energiei. 182

Instalarea sau dezinstalarea separată a aplicațiilor. 183

Manipularea și transportul imprimantei. 190

Înlocuirea Role de întreținere pentru Casetă de hârtie 1. 192

Înlocuirea Role de întreținere pentru Casetă de hârtie 2 - 4. 197

Verificarea stării consumabilelor

Puteți verifica nivelurile aproximative ale cernelii și durata de viață aproximativă a cutiei de întreținere de la panoul de comandă al imprimantei. Selectați pe ecranul principal.

1. Apăsați butonul de pe panoul de comandă.

2. Selectați **Stare impr.**.

Indicatorul din dreapta arată spațiul rămas în cutia de întreținere.

Notă:

- *Puteți de asemenea verifica nivelurile aproximative ale cernelii și durata de viață aproximativă a cutiei de întreținere de la computer. Pentru utilizatorii Windows, rețineți că trebuie să instalați EPSON Status Monitor 3 pentru a activa această funcție.*
- *Puteți continua tipărirea în timp ce mesajul de cerneală aproape consumată este afișat. Înlocuiți unități de alimentare cu cerneală când este necesar.*

Informații conexe

- „Ghid de utilizare al driverului imprimantei pentru Windows” la pagina 350
- „Ghid de utilizare al driverului imprimantei pentru Mac OS” la pagina 351
- „Este momentul să înlocuiți unitățile de alimentare cu cerneală” la pagina 271
- „Este momentul să înlocuiți cutia de întreținere” la pagina 272

Reducerea problemelor referitoare la alimentarea cu hârtie pentru Casetă de hârtie

Atunci când hârtia nu este alimentată în mod corect de la casetă de hârtie, curățați rola din interior.

1. Scoateți casetă de hârtie.

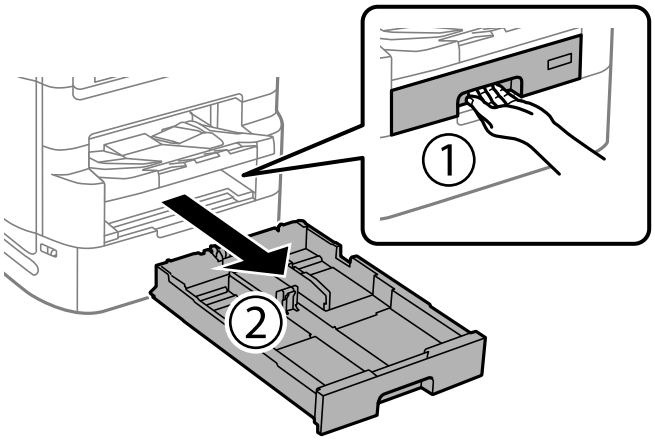

2. Ștergeți rola cu o cârpă moale, ușor umezită.

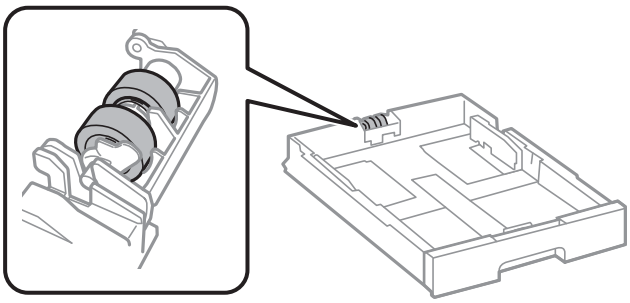

> ***Important:***
> *Folosirea unei cârpe uscate ar putea duce la deteriorarea suprafeței rolei.*

3. Introduceți casetă de hârtie.

Îmbunătățirea calității de tipărire, copiere, scanare și fax

Ajustarea calității de imprimare

Dacă observați linii verticale aliniate incorect, imagini neclare sau benzi orizontale, ajustați calitatea imprimării. Dacă doriți să ajutați calitatea imprimării per hârtie, realizați mai întâi această setare. Valoarea setării per hârtie este resetată dacă realizați această setare după ajustarea per hârtie.

1. Selectați **Setări** pe ecranul principal.

2. Selectați **Întreținere** > **Ajustare calitate imprimare**.

3. Urmați instrucțiunile afișate pe ecran pentru a verifica imprimanta, în vederea îmbunătățirii calității imprimării.

   Dacă este afișat un mesaj care recomandă curățarea capului de imprimare, efectuați curățarea acestuia.

4. Urmați instrucțiunile afișate pe ecran pentru a imprima modele pentru alinierea capului de imprimare și apoi aliniați capul de imprimare.
   - ❏ Acest model vă permite să efectuați alinierea dacă apar linii verticale nealiniate sau dacă tipăririle sunt neclare.
     - ❏ Găsiți și introduceți numărul modelului care are linia verticală cel mai puțin nealiniată.

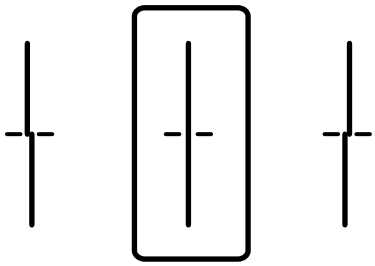

   - ❏ Acest model vă permite să efectuați alinierea dacă observați benzi orizontale la intervale regulate.
     Găsiți și introduceți numărul modelului cu cele mai mici defecte de separare și suprapunere.

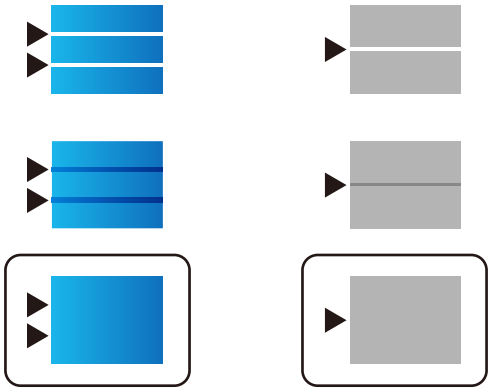

Verificarea și curățarea capului de imprimare

Dacă duzele sunt înfundate, rezultatul tipăririi este estompat, apar benzi vizibile sau culori neașteptate. Dacă duzele sunt extrem de înfundate, va fi tipărită o pagină goală. În cazul reducerii calității de tipărire, utilizați mai întâi funcția de verificare a duzelor pentru a verifica dacă sunt înfundate duzele. Dacă sunt înfundate, curățați capul de imprimare.

Important:

- ❏ *Nu deschideți capacul unității de alimentare cu cerneală și nu opriți imprimanta în timpul efectuării operației de curățare a capului de tipărire. Dacă operația de curățare a capului de imprimare nu s-a terminat, nu veți putea tipări.*
- ❏ *Curățarea capului consumă cerneală și nu ar trebui efectuată mai mult decât este necesar.*
- ❏ *Dacă nivelul cernelii este scăzut, probabil nu veți putea curăța capul de tipărire.*
- ❏ *În cazul în care calitatea tipăririi nu s-a îmbunătățit după ce ați repetat operația de verificare a duzelor și după ce ați curățat capul de 4 ori, așteptați cel puțin 6 ore fără să tipăriți, și apoi repetați verificarea duzelor și curățarea capului de imprimare dacă este necesar. Recomandăm oprirea imprimantei apăsând pe butonul ⏻. În cazul în care calitatea tipăririi nu s-a îmbunătățit, rulați Curățare intensivă.*
- ❏ *Pentru a preveni uscarea capului de imprimare, nu scoateți imprimanta din priză în timp ce este pornită.*

Informații conexe

➡ „Rularea Curățare intensivă” la pagina 175

Verificarea și curățarea capului de imprimare (Panou de comandă)

1. Selectați **Setări** pe ecranul principal.
2. Selectați **Întreținere** > **Verif. duză cap imprimare**.
3. Urmați instrucțiunile de pe ecran pentru a tipări un model de verificare a duzelor.
4. Verificați modelul tipărit pentru a verifica dacă duzele de capului de imprimare sunt înfundate.

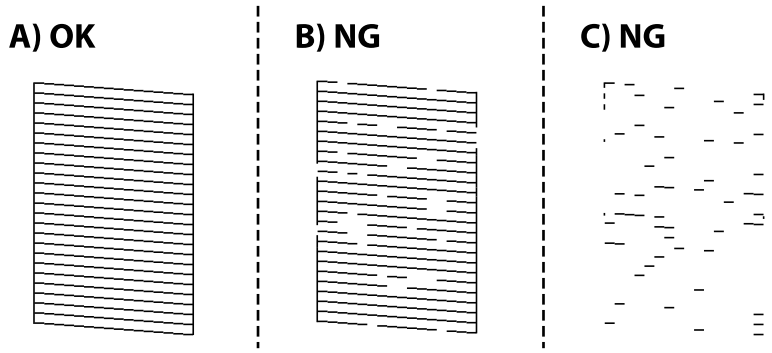

❑ A:

Sunt tipărite toate liniile. Selectați ○. Nu sunt necesari pași suplimentari.

❑ B sau similar cu B

Câteva duze sunt înfundate. Selectați ✕ și apoi selectați **Curățare cap imprimare** pe următorul ecran.

❑ C sau similar cu C

Dacă lipsesc sau nu sunt tipărite mai multe linii, înseamnă că majoritatea duzelor sunt înfundate. Executați **Curățare intensivă**. Pentru detalii, consultați „Informații aferente” de mai jos.

5. La finalizarea operației de **Curățare cap imprimare**, tipăriți din nou modelul de verificare a duzelor. Repetați operația de curățare și tipărirea modelului până la tipărirea completă a tuturor liniilor.

> ***Important:***
> *În cazul în care calitatea tipăririi nu s-a îmbunătățit după ce ați repetat operația de verificare a duzelor și după ce ați curățat capul de 4 ori, așteptați cel puțin 6 ore fără să tipăriți, și apoi repetați verificarea duzelor și curățarea capului de imprimare dacă este necesar. Recomandăm oprirea imprimantei apăsând pe butonul ⏻. În cazul în care calitatea tipăririi nu s-a îmbunătățit, rulați Curățare intensivă.*

Informații conexe

➡ „Rularea Curățare intensivă (Panou de comandă)” la pagina 175

Rularea Curățare intensivă

Funcția Curățare intensivă poate îmbunătăți calitatea de tipărire în următoarele cazuri.

❏ Când cele mai multe duze sunt înfundate.

❏ Atunci când ați efectuat de 4 ori verificarea duzelor și curățarea capului, apoi ați așteptat timp de cel puțin 6 ore fără a tipări, dar totuși calitatea tipăririi nu s-a îmbunătățit.

Notă:
Dacă utilizați această funcție, cutia de întreținere se va umple mai repede. Înlocuiți caseta de întreținere atunci când capacitatea de absorbție a acesteia a ajuns la limită.

Rularea Curățare intensivă (Panou de comandă)

Citiți instrucțiunile pentru Curățare intensivă înainte de a rula această funcție.

1. Apăsați pe butonul ⏻ pentru a închide imprimanta.

2. În timp ce țineți apăsat butonul 2 și butonul 8, apăsați butonul de pornire ⏻ până când indicatorul luminos de alimentare luminează intermitent pentru a afișa ecranul de confirmare.

3. Urmați instrucțiunile de pe ecran pentru a rula funcția Curățare intensivă.

   Notă:
   Dacă nu puteți efectua această funcție, rezolvați problemele afișate pe ecran. Apoi, urmați această procedură de la pasul 1 pentru a rula din nou această funcție.

4. După efectuarea acestei funcții, efectuați verificarea duzelor pentru a vă asigura că acestea nu sunt înfundate.

   Pentru detalii privind efectuarea verificării duzelor, consultați informațiile aferente de mai jos.

   Important:
   În cazul în care calitatea tipăririi nu s-a îmbunătățit după ce ați rulat Curățare intensivă, așteptați cel puțin 6 ore fără să tipăriți și apoi tipăriți din nou modelul de verificare a duzelor. Rulați Curățare cap imprimare sau Curățare intensivă din nou, în funcție de modelul tipărit. Dacă tot nu se îmbunătățește calitatea, contactați serviciul de asistență Epson.

Informații conexe

➡ „Verificarea și curățarea capului de imprimare” la pagina 173

Prevenirea înfundării duzelor

Când porniți sau opriți imprimanta, utilizați întotdeauna butonul de pornire

Verificați ca indicatorul luminos de alimentare să fie stins înainte de a deconecta cablul de alimentare.

Cerneala se poate evapora dacă nu este acoperită. Exact ca în cazul punerii unui capac la un stilou sau la un dispozitiv de ungere cu ulei pentru a preveni uscarea acestora, asigurați-vă de acoperirea corespunzătoare a capului de imprimare pentru a preveni uscarea cernelii.

Când cablul de alimentare este deconectat sau survine o cădere de tensiune în timp ce imprimanta funcționează, capul de imprimare poate să nu fie acoperit corespunzător. Dacă capul de imprimare este lăsat în starea în care este, acesta se va evapora cauzând înfundarea duzelor (ieșirilor cernelii).

În aceste cazuri porniți și opriți imprimanta din nou pentru a acoperi capul de imprimare.

Alinierea rasterului de linii

Dacă liniile vertical apar nealiniate, aliniați rasterul de linii.

1. Încărcați hârtie normală A4 în imprimantă.
2. Selectați **Setări** pe ecranul de pornire.
3. Selectați **Întreținere** > **Aliniere linii**.
4. Urmați instrucțiunile de pe ecran pentru a tipări un model de aliniere.
5. Urmați instrucțiunile de pe ecran pentru a alinia rasterul de linii. Găsiți și introduceți numărul modelului care are linia verticală cel mai puțin nealiniată.

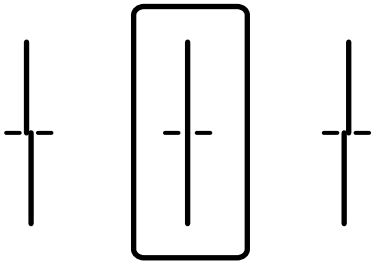

Curățarea traseului hârtiei pentru evitarea petelor de cerneală

Atunci când materialele tipărite prezintă cerneală întinsă sau ștearsă, curățați rola din interior.

> ***Important:***
> *Nu utilizați șervețele de hârtie pentru a curăța interiorul imprimantei. Duzele capului de imprimare ar putea fi înfundate cu scame.*

1. Încărcați hârtie de dimensiune A3 în sursa de hârtie pe care doriți să o curățați.
2. Selectați **Setări** pe ecranul principal.
3. Selectați **Întreținere** > **Curățare marcaj hârtie**.
4. Selectați sursa de hârtie și urmați instrucțiunile de pe ecran pentru a curăța traseul hârtiei.

   Notă:
   Repetați această procedură până când hârtia nu mai este pătată cu cerneală. Dacă materialele tipărite prezintă în continuare cerneală întinsă, curățați și celelalte surse de hârtie.

Curățarea Geamul scanerului

În cazul în care copiile sau imaginile scanate sunt pătate, curățați geamul scanerului.

> ***Atenție:***
> *Aveți grijă să nu vă prindeți mâna sau degetele atunci când deschideți sau închideți capacul pentru documente. În caz contrar, riscați să vă răniți.*

> ***Important:***
> *Nu utilizați niciodată alcool sau solvenți pentru a curăța imprimanta. Aceste substanțe chimice pot deteriora imprimanta.*

1. Deschideți capacul pentru documente.

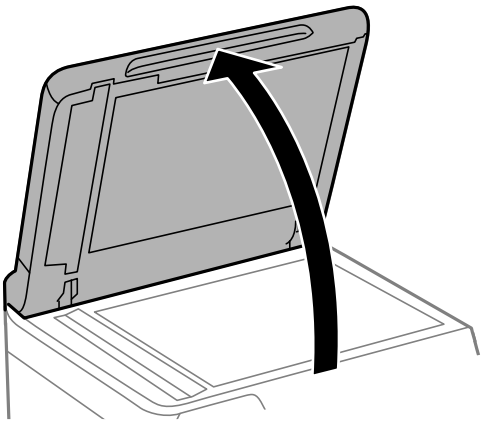

2. Luați cârpa de curățare din suportul pentru cârpa de curățare.

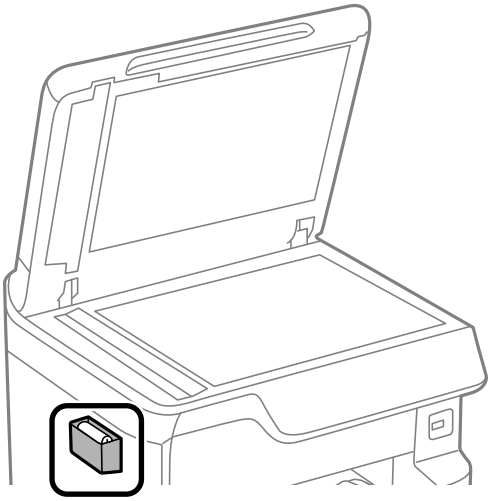

3. Folosiți cârpa de curățare pentru a curăța suprafața geamul scanerului.

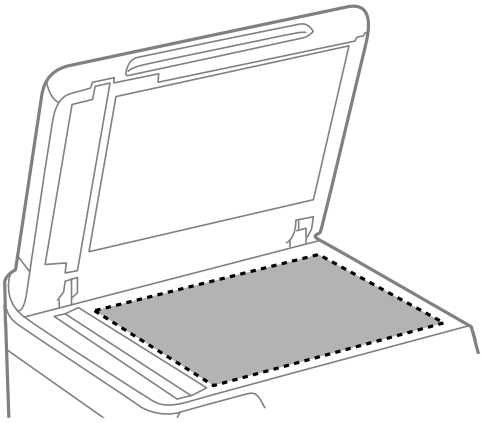

Important:

- *Dacă suprafața de sticlă este pătată cu grăsimi sau cu un alt material greu de îndepărtat, folosiți o cantitate mică de soluție pentru curățat sticla și o cârpă moale. Ștergeți tot lichidul rămas.*
- *Nu apăsați prea tare pe suprafața de sticlă.*
- *Aveți grijă să nu zgâriați și să nu deteriorați suprafața de sticlă. Dacă suprafața de sticlă este deteriorată, poate scădea calitatea scanării.*

4. Puneți la loc cârpa de curățare în suportul pentru cârpa de curățare.

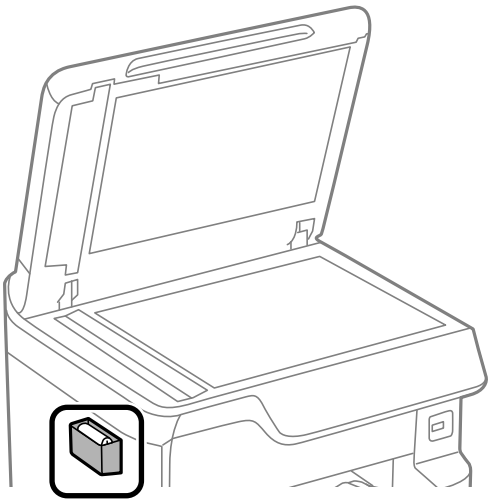

5. Închideți capacul pentru documente.

Curățarea ADF (Alimentatorul automat de documente)

Dacă imaginile copiate sau scanate folosind unitatea ADF sunt pătate sau dacă originalele nu sunt alimentate corect în unitatea ADF, curățați unitatea ADF.

Important:

Nu utilizați niciodată alcool sau solvenți pentru a curăța imprimanta. Aceste substanțe chimice pot deteriora imprimanta.

1. Deschideți capacul ADF.

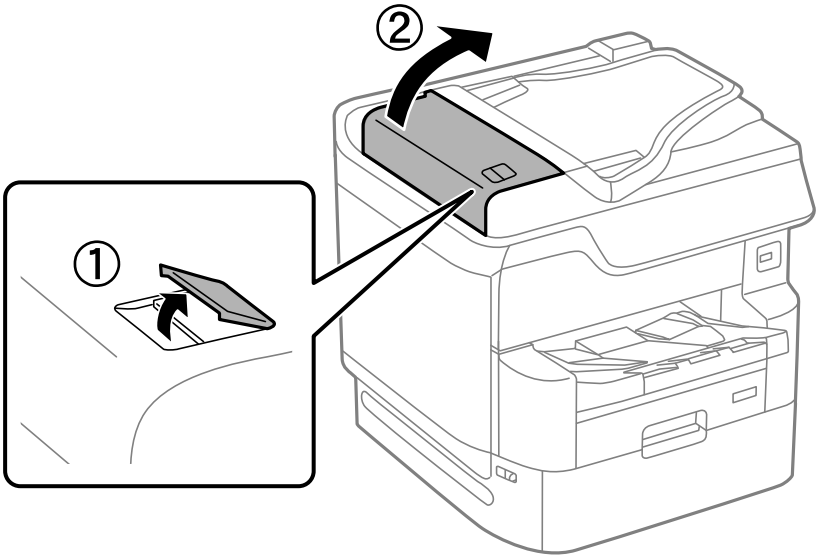

2. Folosiți o cârpă moale, ușor umezită pentru a curăța rola și interiorul ADF.

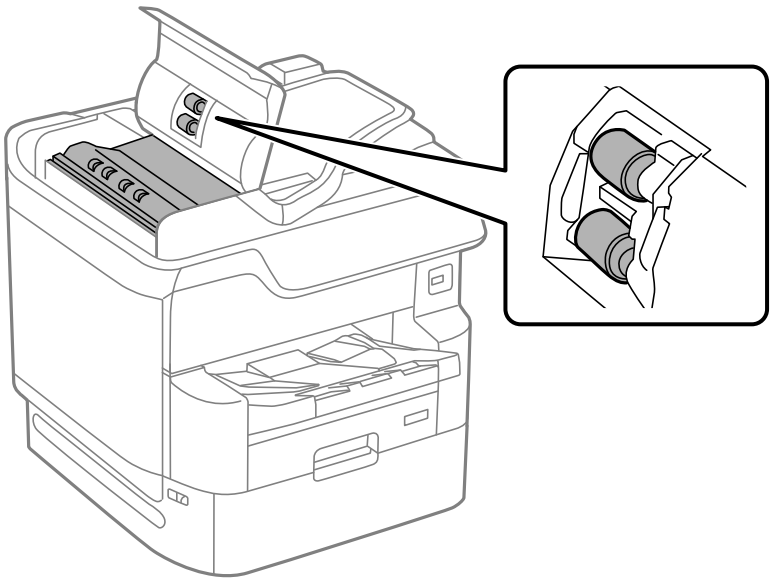

Important:

- *Folosirea unei cârpe uscate ar putea duce la deteriorarea suprafeței rolei.*
- *Utilizați ADF doar după ce rola s-a uscat.*

3. Închideți capacul ADF și apoi deschideți capacul pentru document.

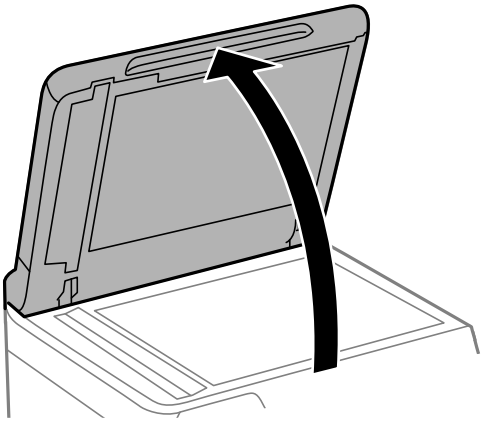

4. Luați cârpa de curățare din suportul pentru cârpa de curățare.

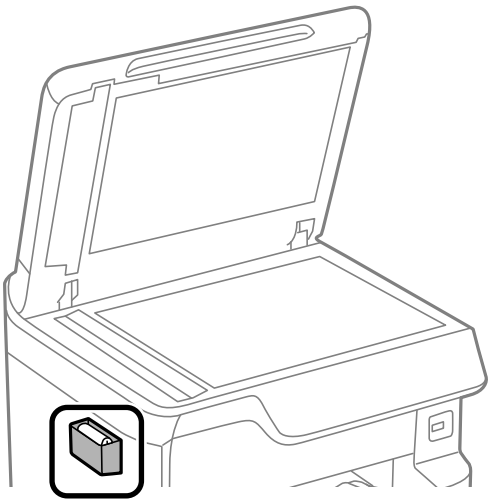

5. Folosiți cârpa de curățare pentru a curăța componenta indicată în ilustrație.

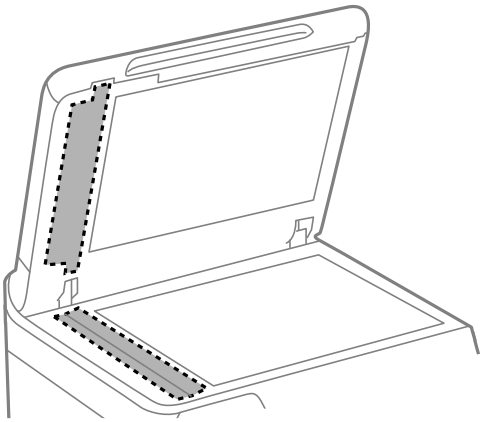

Important:

- *Dacă suprafața de sticlă este pătată cu grăsimi sau cu un alt material greu de îndepărtat, folosiți o cantitate mică de soluție pentru curățat sticla și o cârpă moale. Ștergeți tot lichidul rămas.*
- *Nu apăsați prea tare pe suprafața de sticlă.*
- *Aveți grijă să nu zgâriați și să nu deteriorați suprafața de sticlă. Dacă suprafața de sticlă este deteriorată, poate scădea calitatea scanării.*

6. Puneți la loc cârpa de curățare în suportul pentru cârpa de curățare.

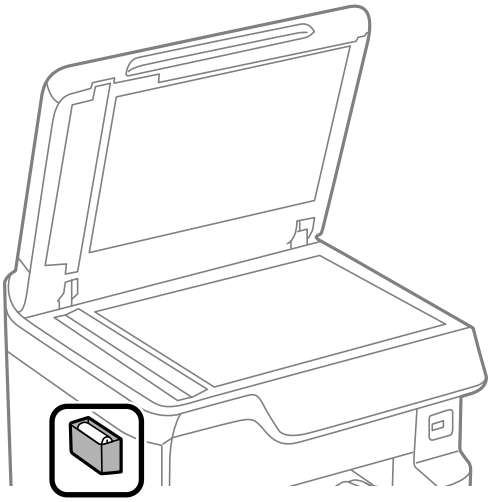

7. Închideți capacul pentru documente.

Ajustarea calității de imprimare per hârtie

Realizarea setărilor de calitate a imprimării per hârtie. Sunt acceptate hârtia simplă, hârtia reciclată, hârtia simplă de calitate ridicată, hârtia pre-tipărită, hârtia color, hârtia cu antet și hârtia groasă.

1. Alimentați hârtia pentru care doriți să reglați calitatea imprimării în imprimantă.
2. Selectați **Setări** pe ecranul de pornire de pe panoul de comandă al imprimantei.
3. Selectați **Întreținere** > **Ajustare calitate imprimare pentru hârtie**.

   Dacă elementul nu este afișat, glisați ecranul în sus pentru a-l afișa.
4. Selectați modul de ajustare din **Imprimare model** sau **Introducere valoare setată**.
5. Selectați tipul de hârtie încărcat în imprimantă.
6. Urmați instrucțiunile de pe ecran pentru a alinia capul de imprimare.

   Modelul se aliniază dacă apar linii orizontale la intervale regulate.

Găsiți și introduceți numărul modelului cu cele mai mici defecte de separare și suprapunere.

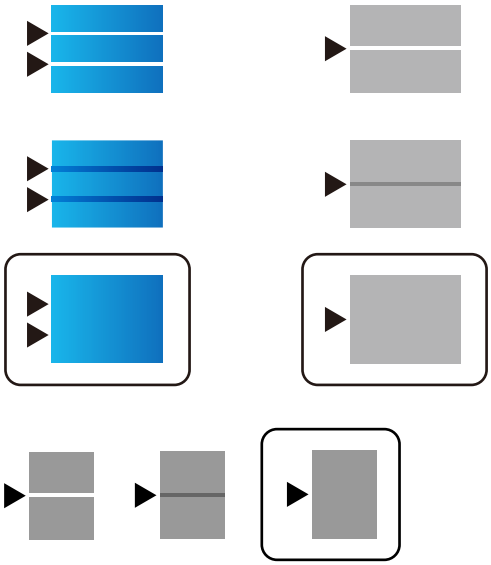

Notă:
Când tipăriți hârtia pentru care poate fi ajustată calitatea, selectați ***Selectare automată (hârtii simple)*** *în* ***Tip hârtie*** *pentru driverul imprimantei, astfel încât valoarea de reglare să fie aplicată automat.*

7. Închideți ecranul de informații.

   Dacă după efectuarea acestei ajustări nu este îmbunătățită calitatea imprimării, realizați **Ajustare calitate imprimare** pentru a seta valorile de reglare standard, și apoi realizați din nou ajustările conform tipului hârtiei.

Economisirea energiei

Imprimanta va intra în modul inactiv sau se va închide automat dacă nu efectuați nicio operație într-un anumit interval de timp. Puteți regla timpul înainte de aplicarea modului de gestionare a energiei. Orice creștere va afecta eficiența energetică a produsului. Luați în considerare mediul înconjurător înainte de a efectua vreo modificare.

Informații conexe

➡ „Setări oprire:” la pagina 362

Economisirea energiei (Panou de comandă)

1. Selectați **Setări** pe ecranul principal.

2. Selectați **Setări generale** > **Setări de bază**.

3. Procedați în unul dintre următoarele moduri.

   Notă:
   Produsul dvs. ar putea avea funcția ***Setări oprire*** *sau funcția* ***Temporizator oprire****, în funcție de locația de achiziționare.*

❏ Selectați **Temporiz. oprire** sau **Setări oprire** > **Oprire în caz de inactivitate** sau **Oprire în caz de deconectare**, apoi realizați setările.

❏ Selectați **Temporiz. oprire** sau **Temporizator oprire**, apoi realizați setările.

Instalarea sau dezinstalarea separată a aplicațiilor

Conectați computerul la rețea și instalați cea mai recentă versiune a aplicațiilor de pe site-ul web. Conectați-vă la computer ca administrator. Introduceți parola de administrator dacă vă este solicitat acest lucru.

Instalarea separată a aplicațiilor

Notă:
Pentru a reinstala o aplicație, aceasta trebuie să fie mai întâi dezinstalată.

1. Asigurați-vă că imprimanta și computerul sunt disponibile pentru comunicații și că imprimanta este conectată la internet.

2. Porniți EPSON Software Updater.

   Captura de ecran este Windows.

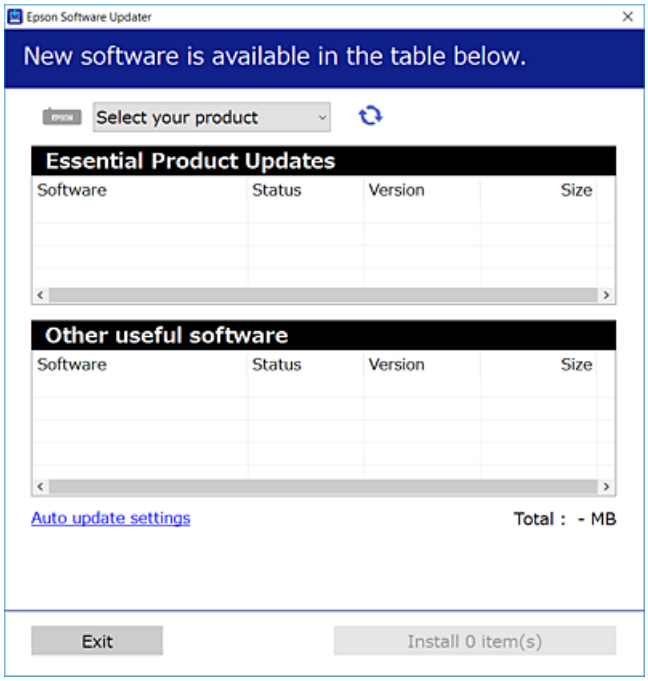

3. Pentru Windows, selectați imprimanta, apoi faceți clic pe pentru cele mai recente aplicații disponibile.

4. Selectați elementele pe care doriți să le instalați sau să le actualizați, apoi faceți clic pe butonul de instalare.

> ***Important:***
> *Nu opriți și nu deconectați imprimanta de la sursa de alimentare electrică înainte de finalizarea actualizării. În caz contrar se poate produce o defecțiune a imprimantei.*

Notă:

❑ *Puteți descărca aplicațiile cele mai recente de pe site-ul web Epson.*

http://www.epson.com

❑ *Dacă utilizați sistemele de operare Windows Server, nu puteți utiliza Epson Software Updater. Descărcați aplicațiile cele mai recente de pe site-ul web Epson.*

Informații conexe

➡ „Aplicație pentru actualizare software și firmware (Epson Software Updater)” la pagina 360

➡ „Dezinstalarea aplicațiilor” la pagina 186

Verificarea faptului că este instalat un driver al imprimantei Epson original — Windows

Puteți verifica dacă este instalat un driver al imprimantei Epson original pe computerul dumneavoastră utilizând una dintre următoarele metode.

Selectați **Panou de comandă** > **Vizualizare dispozitive și imprimante** (**Imprimante**, **Imprimante și faxuri**) și apoi efectuați următoarele operațiuni pentru a deschide fereastra de proprietăți a serverului imprimantei.

❑ Windows Windows 10/Windows 8.1/Windows 8/Windows 7/Windows Server 2019/Windows Server 2016/Windows Server 2012 R2/Windows Server 2012/Windows Server 2008 R2

Faceți clic pe pictograma imprimantei, apoi faceți clic pe **Proprietăți server tipărire** în partea de sus a ferestrei.

❑ Windows Vista/Windows Server 2008

Executați clic-dreapta pe folderul **Imprimante** și apoi clic pe **Executare ca administrator** > **Proprietăți server**.

❑ Windows XP/Windows Server 2003 R2/Windows Server 2003

Din meniul **Fișier**, selectați **Proprietăți server**.

Faceți clic pe fila **Driver**. Dacă numele imprimantei este afișat în listă, un driver de imprimantă Epson original este instalat pe computerul dumneavoastră.

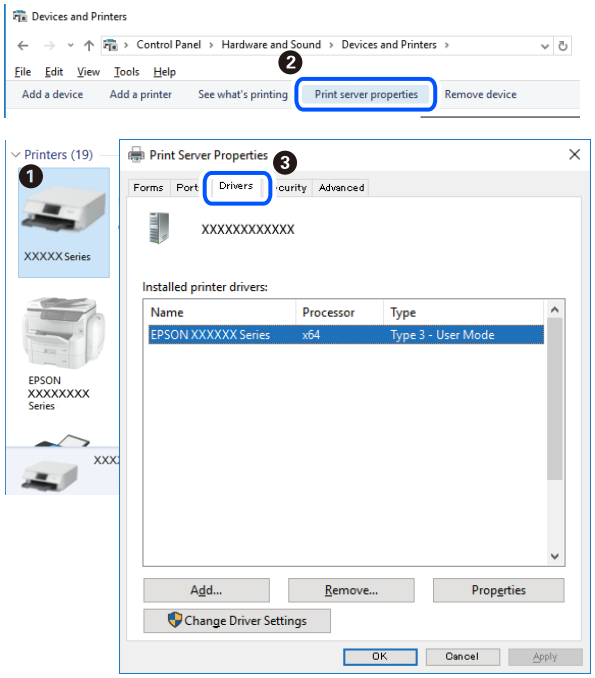

Informații conexe

➡ „Instalarea separată a aplicațiilor” la pagina 183

Verificarea faptului că este instalat un driver al imprimantei Epson original — Mac OS

Puteți verifica dacă este instalat un driver al imprimantei Epson original pe computerul dumneavoastră utilizând una dintre următoarele metode.

Selectați **Preferințe sistem** din meniul Apple > **Imprimante și scanere** (sau **Tipărire și scanare**, **Tipărire și Fax**), și apoi selectați imprimanta. Faceți clic pe **Opțiuni și consumabile** și dacă filele **Opțiuni** și **Utilitar** sunt afișate în fereastră, un driver al imprimantei Epson original este instalat pe computerul dumneavoastră.

Informații conexe

➡ „Instalarea separată a aplicațiilor” la pagina 183

Instalarea unui driver PostScript

Instalarea unui driver de imprimantă PostScript — Windows

1. Începeți procesul de instalare de la una din următoarele opțiuni.

   ❑ **Utilizați discul software furnizat cu imprimanta.**

   Introduceți discul software în calculator, accesați următoarea cale de folder și apoi rulați SETUP64.EXE (sau SETUP.EXE).

   Driver\PostScript\WINX64 (sau WINX86)\SETUP\SETUP64.EXE (sau SETUP.EXE)

   ❑ **Utilizați site-ul web.**

   Accesați pagina aferentă imprimantei dumneavoastră de pe următorul site web, descărcați driverul de imprimantă PostScript3 și apoi rulați fișierul executabil.

   http://www.epson.eu/Support (Europa)

   http://support.epson.net/ (în afara Europei)

2. Selectați imprimanta.

3. Urmați instrucțiunile afișate pe ecran.

4. Selectați metoda de conectare, dintre conexiune la rețea sau conexiune USB.

   ❑ **Pentru conexiune la rețea.**

   Este afișată o listă a imprimantelor disponibile în aceeași rețea.

   Selectați imprimanta pe care doriți să o utilizați.

   ❑ **Pentru conexiune USB.**

   Pentru conectarea imprimantei la calculator, urmați instrucțiunile afișate pe ecran.

5. Pentru instalarea driverului de imprimantă PostScript, urmați instrucțiunile afișate pe ecran.

Instalarea unui driver de imprimantă PostScript — Mac OS

Descărcați driverul imprimantei de pe site-ul web Epson, apoi instalați-l.

http://www.epson.eu/Support (Europa)

http://support.epson.net/ (în afara Europei)

Aveți nevoie de adresa IP a imprimantei la instalarea driver-ului.

Selectați pictograma de rețea pe ecranul de pornire al imprimantei și apoi selectați metoda de conectare activă pentru a confirma adresa IP a imprimantei.

Adăugarea imprimantei (numai pentru Mac OS)

1. Selectați **Preferințe sistem** din meniul Apple > **Imprimante și scanere** (sau **Tipărire și scanare**, **Tipărire și fax**).

2. Faceți clic pe +, apoi selectați **Adăugare altă imprimantă sau alt scaner**.

3. Selectați imprimanta dumneavoastră și apoi selectați imprimanta dumneavoastră din **Utilizare**.

4. Faceți clic pe **Adăugare**.

   Notă:

   ❑ *Dacă imprimanta dvs. nu este în listă, verificați dacă este conectată corect la computer și dacă este pornită.*

   ❑ *În cazul unei conexiuni USB, IP sau Bonjour, configurați manual unitatea caseta pentru hârtie opțională după adăugarea imprimantei.*

Dezinstalarea aplicațiilor

Conectați-vă la computer ca administrator. Introduceți parola de administrator dacă vă este solicitat acest lucru.

Dezinstalarea aplicațiilor — Windows

1. Apăsați pe butonul ⏻ pentru a închide imprimanta.

2. Închideți toate aplicațiile care rulează.

3. Deschideți **Panou de comandă**:
   - ❏ Windows 10/Windows Server 2019/Windows Server 2016
     Faceți clic pe butonul start și apoi selectați **Sistem Windows** > **Panou de comandă**.
   - ❏ Windows 8.1/Windows 8/Windows Server 2012 R2/Windows Server 2012
     Selectați **Desktop** > **Setări** > **Panou de comandă**.
   - ❏ Windows 7/Windows Vista/Windows XP/Windows Server 2008 R2/Windows Server 2008/Windows Server 2003 R2/Windows Server 2003
     Faceți clic pe butonul Start și selectați **Panou de comandă**.

4. Deschideți **Dezinstalare program** (sau **Adăugare sau eliminare programe**):
   - ❏ Windows 10/Windows 8.1/Windows 8/Windows 7/Windows Vista/Windows Server 2019/Windows Server 2016/Windows Server 2012 R2/Windows Server 2012/Windows Server 2008 R2/Windows Server 2008
     Selectați **Dezinstalare program** din **Programe**.
   - ❏ Windows XP/Windows Server 2003 R2/Windows Server 2003
     Faceți clic pe **Adăugare sau eliminare programe**.

5. Selectați aplicația pe care doriți să o dezinstalați.

   Dezinstalarea driverului de imprimantă nu este posibilă dacă există sarcini de tipărire. Ștergeți sarcinile de tipărire sau așteptați tipărirea acestora înainte de a dezinstala.

6. Dezinstalați aplicațiile:
   - ❏ Windows 10/Windows 8.1/Windows 8/Windows 7/Windows Vista/Windows Server 2019/Windows Server 2016/Windows Server 2012 R2/Windows Server 2012/Windows Server 2008 R2/Windows Server 2008
     Faceți clic pe **Dezinstalare/Modificare** sau pe **Dezinstalare**.
   - ❏ Windows XP/Windows Server 2003 R2/Windows Server 2003
     Faceți clic pe **Modificare/Eliminare** sau pe **Eliminare**.

   Notă:
   *Dacă este afișată fereastra **Control cont utilizator**, faceți clic pe **Continuare**.*

7. Urmați instrucțiunile afișate pe ecran.

Dezinstalarea aplicațiilor — Mac OS

1. Descărcați Uninstaller utilizând EPSON Software Updater.

   După ce ați descărcat Uninstaller, nu mai trebuie să îl descărcați din nou de fiecare dată când dezinstalați aplicația.

2. Apăsați pe butonul ⏻ pentru a închide imprimanta.

3. Pentru a dezinstala driverul imprimantei sau driverul PC-FAX, selectați **Preferințe sistem** din meniul Apple > **Imprimante și scanere** (sau **Tipărire și scanare**, **Tipărire și fax**), apoi eliminați imprimanta din lista cu imprimante activate.

4. Închideți toate aplicațiile care rulează.

5. Selectați **Start** > **Aplicații** > **Epson Software** > **Uninstaller**.

6. Selectați aplicația pe care doriți să o dezinstalați și apoi faceți clic pe **Uninstall**.

> ***Important:***
> *Uninstaller elimină toate driver-ele de imprimante Epson inkjet de pe computer. Dacă utilizați mai multe imprimante Epson și doriți să ștergeți doar anumite drivere, ștergeți-le mai întâi pe toate și apoi reinstalați-le pe cele necesare.*

Notă:
*Dacă nu găsiți aplicația pe care doriți să o dezinstalați în lista de aplicații, nu o puteți dezinstala utilizând Uninstaller. În acest caz, selectați **Salt** > **Aplicații** > **Epson Software**, selectați aplicația pe care doriți să o dezinstalați și apoi trageți-o peste pictograma pentru coșul de gunoi.*

Informații conexe

➡ „Aplicație pentru actualizare software și firmware (Epson Software Updater)” la pagina 360

Actualizarea aplicațiilor și a firmware-ului

Anumite probleme ar putea fi soluționate prin actualizarea aplicațiilor și a firmware-ului. Totodată, ați putea beneficia de funcții suplimentare sau îmbunătățite. Asigurați-vă că utilizați cea mai recentă versiune a aplicațiilor și firmware-ului.

1. Asigurați-vă că imprimanta și computerul sunt conectate și că aveți computerul conectat la internet.

2. Porniți EPSON Software Updater și actualizați aplicațiile sau firmware-ul.

> ***Important:***
> *Nu opriți și nu deconectați computerul sau imprimanta de la sursa de alimentare electrică înainte de finalizarea actualizării; în caz contrar, imprimanta poate suferi o defecțiune.*

Notă:
Dacă nu găsiți aplicația pe care doriți să o actualizați în lista de aplicații, nu o puteți actualiza utilizând EPSON Software Updater. Căutați cele mai recente versiuni ale aplicațiilor pe site-ul web Epson local.

http://www.epson.com

Informații conexe

➡ „Aplicație pentru actualizare software și firmware (Epson Software Updater)” la pagina 360
➡ „Aplicație pentru configurarea operațiilor imprimantei (Web Config)” la pagina 358

Actualizarea programului firmware al imprimantei de la panoul de comandă

Dacă imprimanta poate fi conectată la Internet, puteți actualiza programul firmware al acesteia utilizând panoul de comandă. De asemenea, puteți configura imprimanta să verifice cu regularitate actualizările firmware și să vă notifice dacă acestea există.

Setările blocate de un administrator nu pot fi modificate.

1. Selectați **Setări** pe ecranul principal.

2. Selectați **Setări generale** > **Administrare sistem** > **Actualizare firmware** > **Actualizare**.

   Notă:
   *Selectați **Notificare** > **Act.** pentru a configura imprimanta să verifice cu regularitate actualizările firmware disponibile.*

3. Selectați **Începere verificare**.

   Imprimanta începe să caute actualizările disponibile.

4. Dacă pe ecranul LCD este afișat un mesaj care vă informează că este disponibilă o actualizare firmware, urmați instrucțiunile de pe ecran pentru a începe actualizarea.

   Important:
   - *Nu opriți și nu deconectați imprimanta de la sursa de alimentare electrică înainte de finalizarea actualizării; în caz contrar, imprimanta poate suferi o defecțiune.*
   - *Dacă actualizarea firmware-ului nu este finalizată sau nu a reușit, imprimanta nu pornește normal, iar la viitoarea pornire a imprimantei se afișează mesajul „Recovery Mode” pe ecranul LCD. În această situație, trebuie să actualizați din nou programul firmware cu ajutorul unui computer. Conectați imprimanta la computer cu ajutorul unui cablu USB. Când la imprimantă este afișat mesajul „Recovery Mode”, actualizarea firmware prin intermediul unei conexiuni de rețea nu este posibilă. De la computer, accesați site-ul web Epson local și descărcați cea mai recentă versiune a programului firmware al imprimantei. Pentru etapele următoare, consultați instrucțiunile de pe site-ul web.*

Actualizarea firmware-ului utilizând Web Config

Dacă imprimanta poate fi conectată la Internet, puteți actualiza firmware-ul utilizând Web Config.

1. Accesați Web Config și selectați fila **Gestionare dispozitiv** > **Actualizare firmware**.

2. Faceți clic pe **Start** și apoi urmați instrucțiunile afișate pe ecran.

   Începe procesul de confirmare al firmware-ului și sunt afișate informații despre firmware dacă firmware-ul este actualizat.

Notă:
De asemenea, puteți actualiza firmware-ul utilizând Epson Device Admin. Puteți confirma vizual informațiile despre firmware din lista de dispozitive. Acest lucru este util atunci când doriți să actualizați firmware-ul mai multor dispozitive. Consultați ghidul sau secțiunea de ajutor Epson Device Admin pentru mai multe detalii.

Actualizarea firmware-ului fără conectarea la Internet

Puteți descărca firmware-ul pentru dispozitiv de pe site-ul web Epson de la computer, iar apoi puteți conecta dispozitivul și computerul cu ajutorul cablului USB pentru a actualiza firmware-ul. Dacă nu puteți efectua actualizarea prin rețea, încercați această metodă.

1. Accesați site-ul web Epson și descărcați firmware-ul.
2. Conectați calculatorul care conține firmware-ul descărcat la imprimantă prin intermediul cablului USB.
3. Faceți dublu clic pe fișierul .exe descărcat.

   Aplicația Epson Firmware Updater pornește.
4. Urmați instrucțiunile afișate pe ecran.

Manipularea și transportul imprimantei

Atenție:

- *Atunci când transportați imprimanta, ridicați-o într-o poziție stabilă. Dacă ridicați imprimanta într-o poziție instabilă, riscați să vă răniți.*
- *Deoarece imprimanta este grea, în timpul despachetării și transportului aceasta trebuie manipulată întotdeauna de către patru sau mai multe persoane.*
- *Atunci când ridicați imprimanta, plasați mâinile în poziția indicată mai jos. Dacă ridicați imprimanta ținând-o din alte poziții, aceasta ar putea cădea sau dvs. v-ați putea strivi degetele atunci când o așezați jos.*

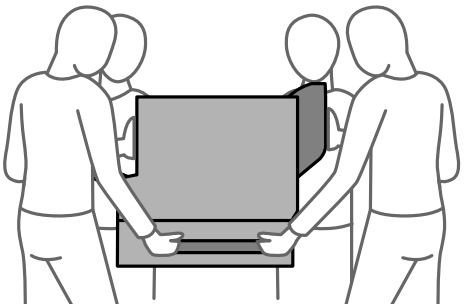

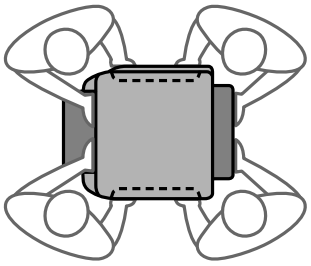

- *Atunci când transportați imprimanta, nu o înclinați cu mai mult de 10 grade. În caz contrar, imprimanta ar putea cădea.*

Mutarea imprimantei

Atenție:

Nu atașați tava de ieșire la ADF, deoarece este instabilă. Dacă imprimanta se mișcă în mod neașteptat în timp ce este mutată, riscați să vă răniți.

1. Opriți imprimanta apăsând pe butonul ⏻.

2. Verificați dacă indicatorul de alimentare s-a stins și apoi scoateți cablul de alimentare.

> **Important:**
> *Deconectați cablul de alimentare după stingerea indicatorului de alimentare. În caz contrar, capul de imprimare nu va reveni în poziția inițială, iar cerneala se va usca; în acest caz este posibil să nu mai puteți tipări.*

3. Deconectați toate cablurile, de exemplu cablul de alimentare și cablul USB.

4. Asigurați-vă că în imprimantă nu este introdus niciun dispozitiv extern USB.

5. Scoateți toată hârtia din imprimantă.

6. Asigurați-vă că în imprimantă nu au rămas documente originale.

7. Scoateți tava de ieșire.

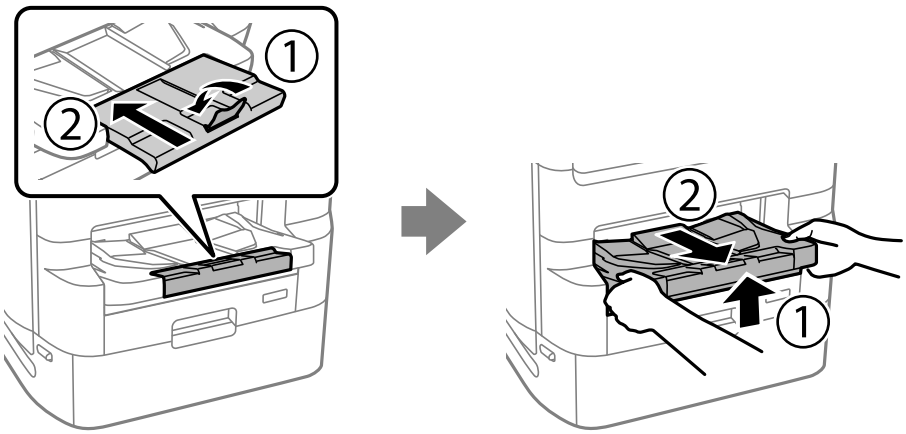

8. Depozitați suportul pentru hârtie.

9. Poziționați blocarea capacului în poziția blocat. Blocarea capacului împiedică deschiderea capacului unității de alimentare cu cerneală.

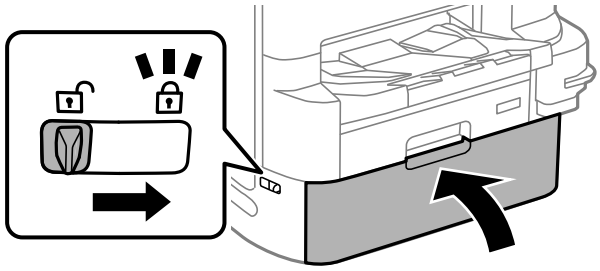

Imprimanta este pregătită pentru a fi mutată.

Consultați Informații aferente dacă instalați elemente opționale.

Informații conexe

➡ „Mutarea imprimantei în timp ce baza suport a imprimantei este atașată” la pagina 330
➡ „Mutarea imprimantei în timp ce unitățile casete pentru hârtie sunt atașate” la pagina 338

Transportul imprimantei

Urmați pașii pentru mutarea imprimantei și apoi ambalați imprimanta în cutia aferentă, utilizând materiale de protecție.

Important:

- *Dacă depozitați sau transportați imprimanta, încercați să nu o înclinați, să nu o așezați vertical sau să nu o răsuciți; în caz contrar cerneala se poate scurge din cartușe.*
- *Lasați unități de alimentare cu cerneală instalată. Prin scoaterea unități de alimentare cu cerneală, capul de tipărire se poate usca și împiedica astfel imprimanta să tipărească.*
- *Lăsați caseta de întreținere instalată; în caz contrar pot apărea scurgeri de cerneală la transport.*

În cazul în care calitatea tipăririi a scăzut la următoarea tipărire, curățați și aliniați capul de imprimare.

Informații conexe

➡ „Mutarea imprimantei” la pagina 190
➡ „Verificarea și curățarea capului de imprimare” la pagina 173
➡ „Alinierea rasterului de linii” la pagina 176

Înlocuirea Role de întreținere pentru Casetă de hârtie 1

Există două locuri în care trebuie înlocuite role de întreținere: în spatele imprimantei (două role) și în casetă de hârtie (o rolă).

1. Opriți imprimanta apăsând pe butonul ⏻, apoi deconectați cablul de alimentare.

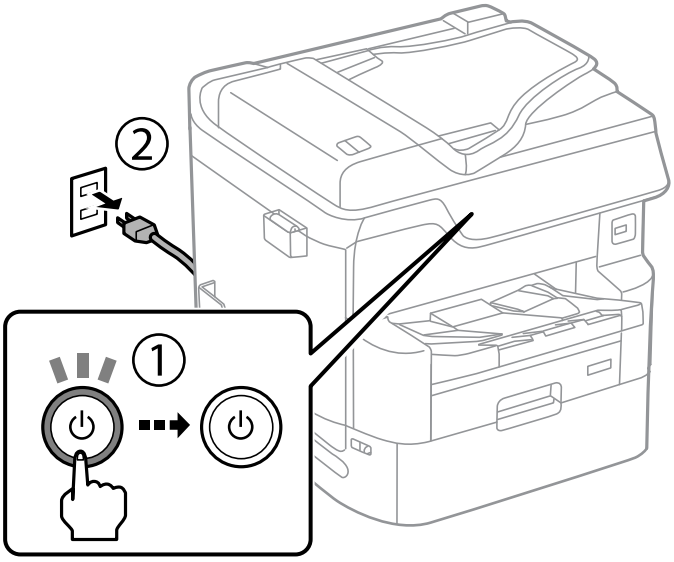

2. Scoateți role de întreținere noi din ambalaj.

Important:

- *role de întreținere pentru casetă de hârtie 1 și casetă de hârtie 2 - 4 sunt diferite. Verificați direcția săgeții din centrul role de întreținere și asigurați-vă că role de întreținere sunt cele corespunzătoare pentru casetă de hârtie 1. Dacă montați rolele incorecte, este posibil ca imprimanta să nu se alimenteze cu hârtie.*

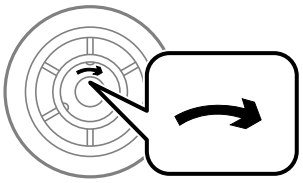

- *Aveți grijă să nu pătați suprafața role de întreținere. Dacă se acumulează praf pe suprafața role de întreținere, curățați-le cu ajutorul unei cârpe moi, ușor umezită. Folosirea unei cârpe uscate ar putea duce la deteriorarea suprafeței rolelor.*

3. Scoateți casetă de hârtie 1.

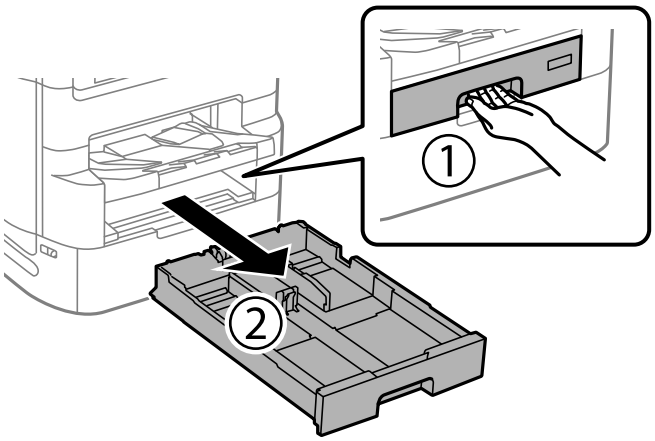

4. Rotiți imprimanta și deschideți capac spate 1.

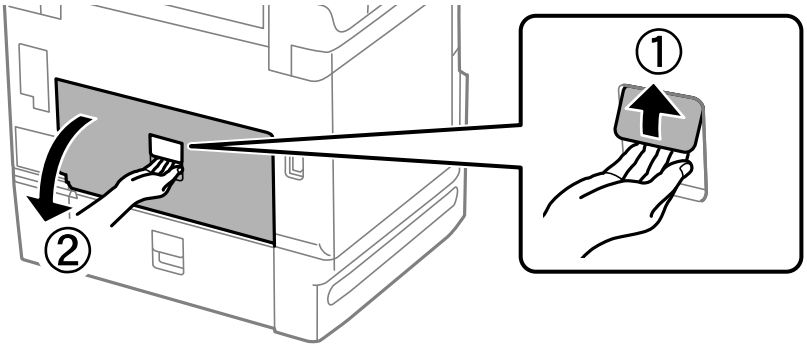

5. Scoateți capac spate 2.

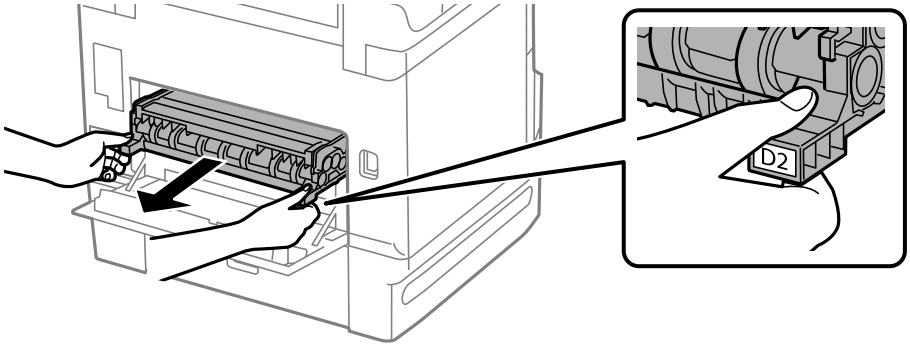

6. Scoateți capacul din spatele imprimantei, din interior.

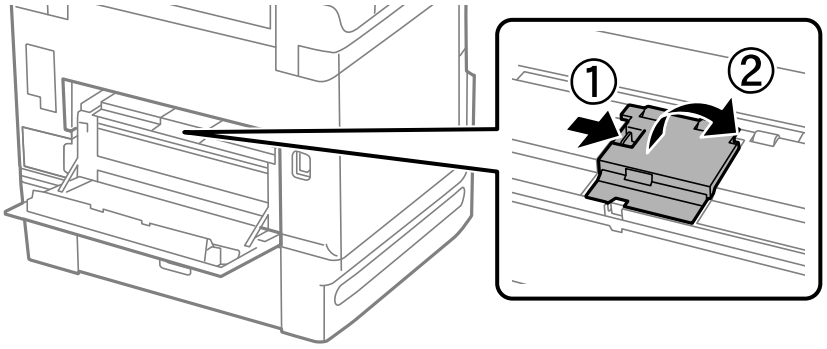

7. Glisați spre exterior cele două role de întreținere uzate și scoateți-le.

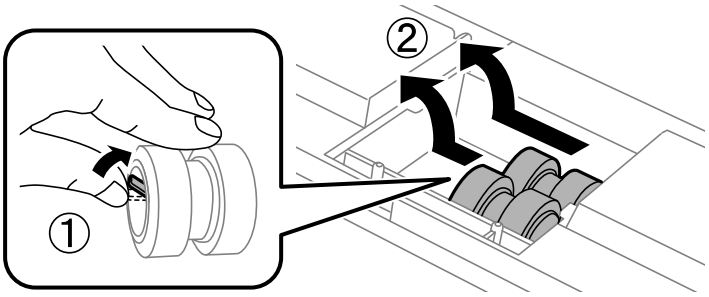

8. Introduceți două role de întreținere noi până când se fixează cu un clic.

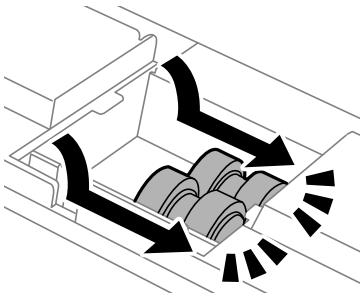

Notă:
Introduceți role de întreținere prin rotire, pentru a intra mai ușor.

9. Reatașați capacul în interiorul părții din spate imprimantei, din interior.

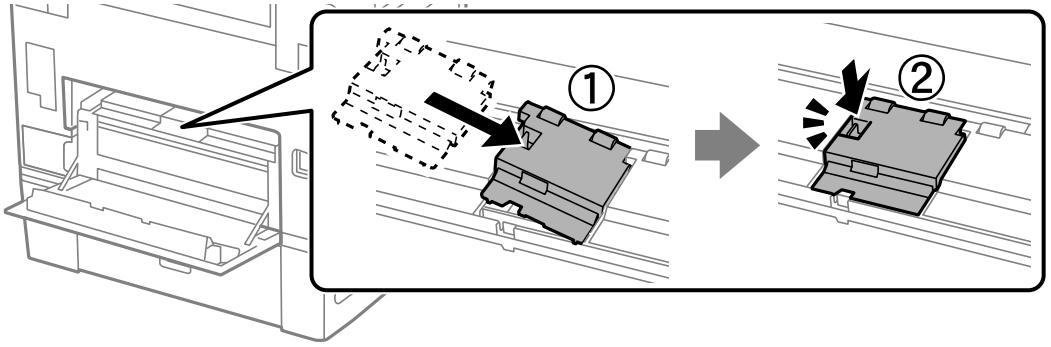

10. Introduceți capac spate 2.

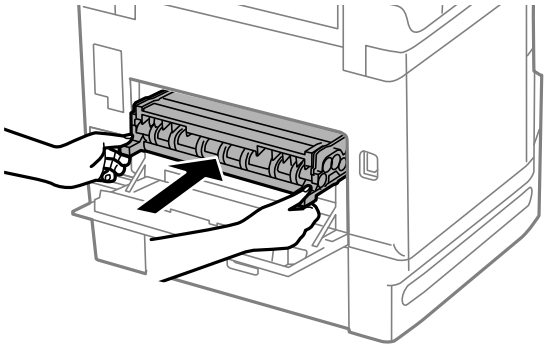

11. Închideți capac spate 1.

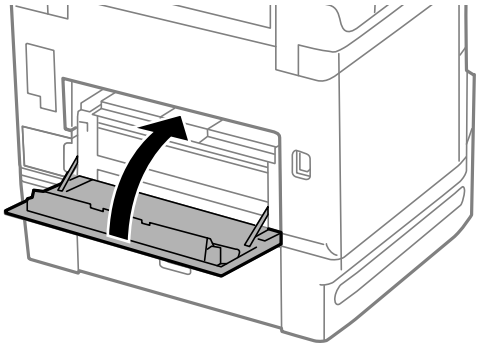

12. Eliberați maneta casetă de hârtie.

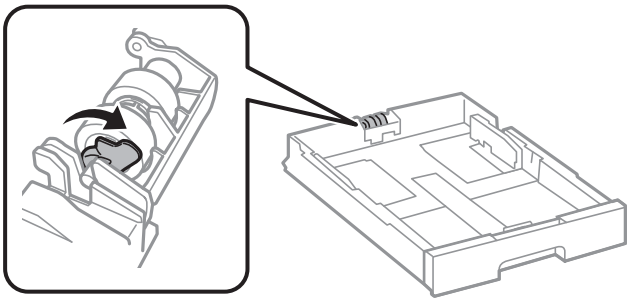

13. Glisați rolă de întreținere spre manetă și apoi îndepărtați-le scoțând axul din suport.

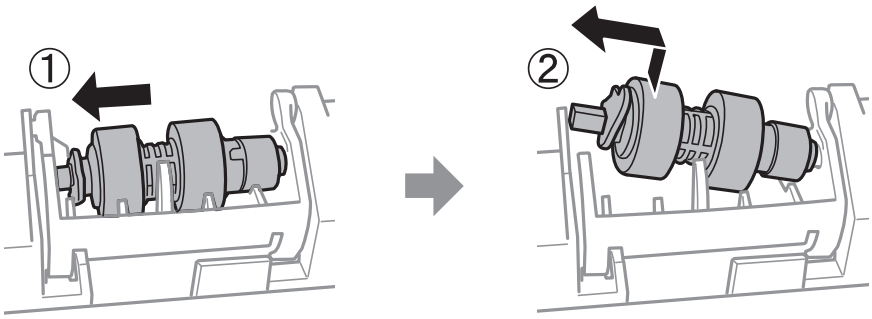

14. Introduceți axul noii rolă de întreținere în orificiul din suport și apoi glisați axul pe partea laterală a manetei de-a lungul fantei, în timp ce este orientat spre suprafața plată din partea frontală.

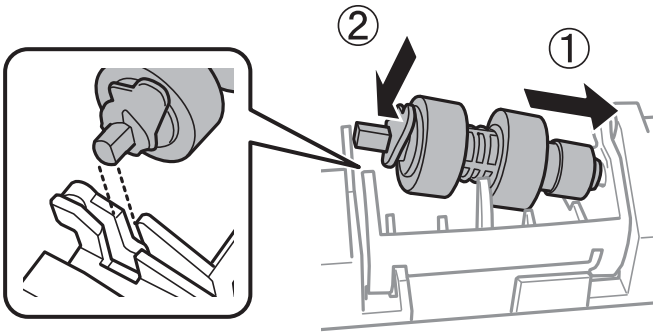

15. Blocați maneta.

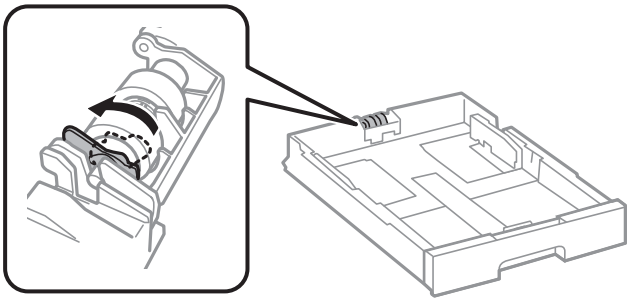

16. Introduceți casetă de hârtie.

17. Porniți imprimanta, selectați **Setări** > **Întreținere** > **Info. role de întretinere** > **Reset. contor role întretinere** și apoi selectați casetă de hârtie în care ați înlocuit role de întreținere.

Informații conexe

➡ „Codurile Role de întreținere” la pagina 349

Înlocuirea Role de întreținere pentru Casetă de hârtie 2 - 4

Există două locuri în care trebuie înlocuite role de întreținere: în spatele imprimantei (două role) și în casetă de hârtie (o rolă).

1. Opriți imprimanta apăsând pe butonul ⏻, apoi deconectați cablul de alimentare.

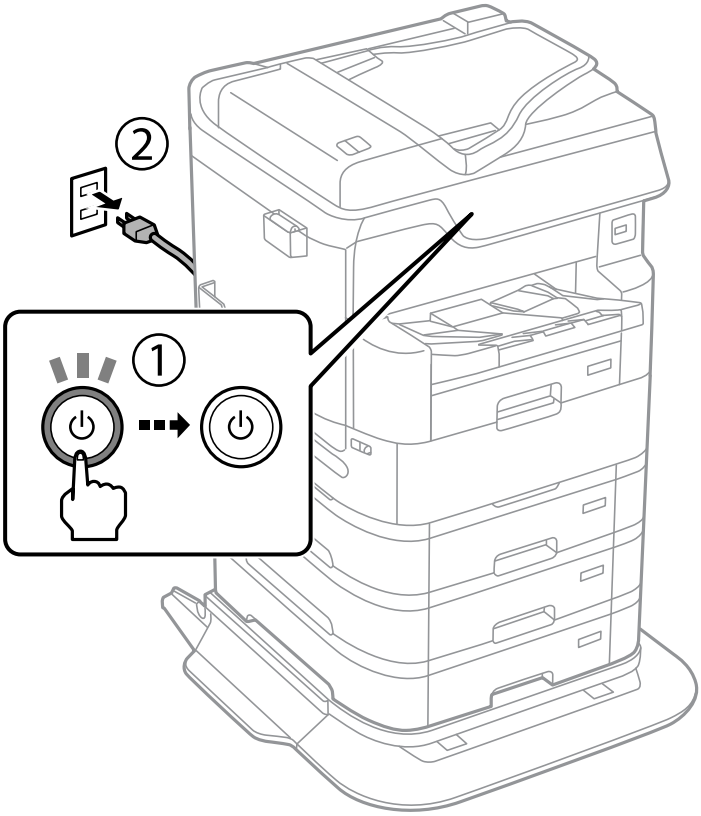

2. Scoateți role de întreținere noi din ambalaj.

Important:

- *role de întreținere pentru casetă de hârtie 1 și casetă de hârtie 2 - 4 sunt diferite. Verificați direcția săgeții din centrul role de întreținere și asigurați-vă că role de întreținere sunt cele corespunzătoare pentru casetă de hârtie 2 - 4. Dacă montați rolele incorecte, este posibil ca imprimanta să nu se alimenteze cu hârtie.*

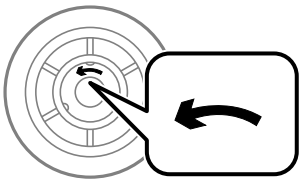

- *Aveți grijă să nu pătați suprafața role de întreținere. Dacă se acumulează praf pe suprafața role de întreținere, curățați-le cu ajutorul unei cârpe moi, ușor umezită. Folosirea unei cârpe uscate ar putea duce la deteriorarea suprafeței rolelor.*

3. Scoateți casetă de hârtie ale cărei role doriți să le înlocuiți.

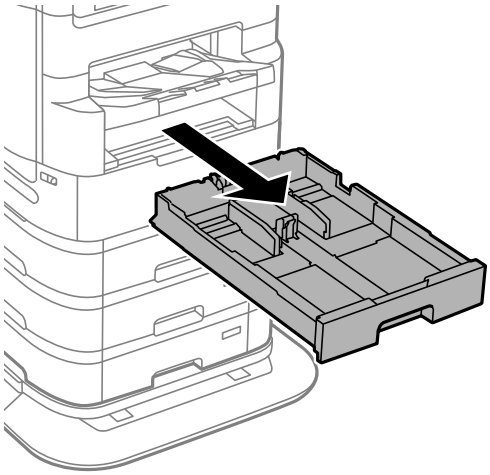

4. Rotiți imprimanta și deschideți capac spate al acesteia.

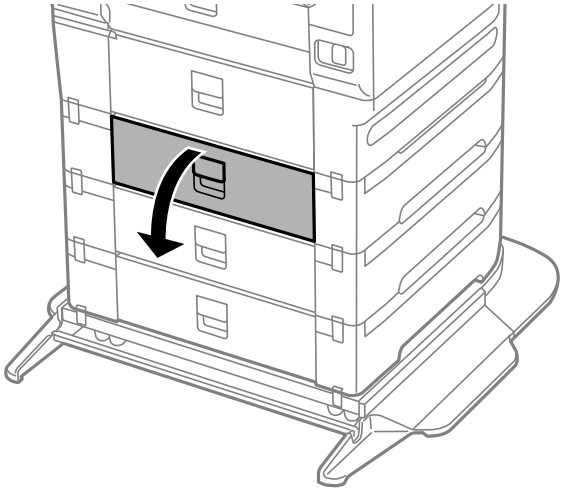

5. Scoateți șuruburile cu ajutorul unei șurubelnițe și scoateți capacul din spate, din interiorul imprimantei.

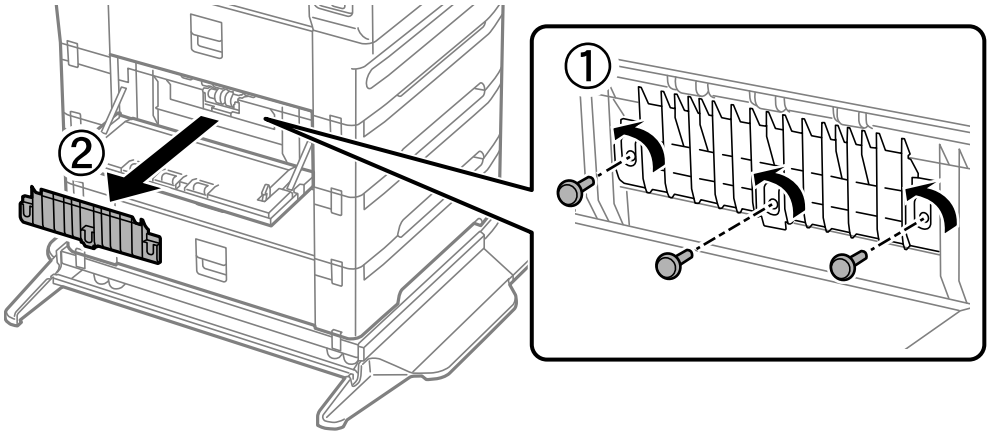

6. Glisați spre exterior cele două role de întreținere uzate și scoateți-le.

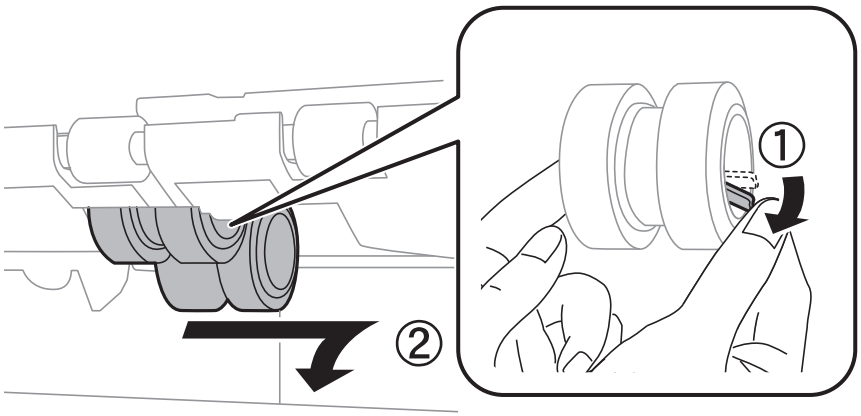

7. Introduceți două role de întreținere noi până când se fixează cu un clic.

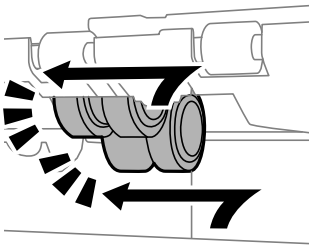

Notă:
Introduceți role de întreținere prin rotire, pentru a intra mai ușor.

8. Strângeți șuruburile pentru a monta la loc capacul.

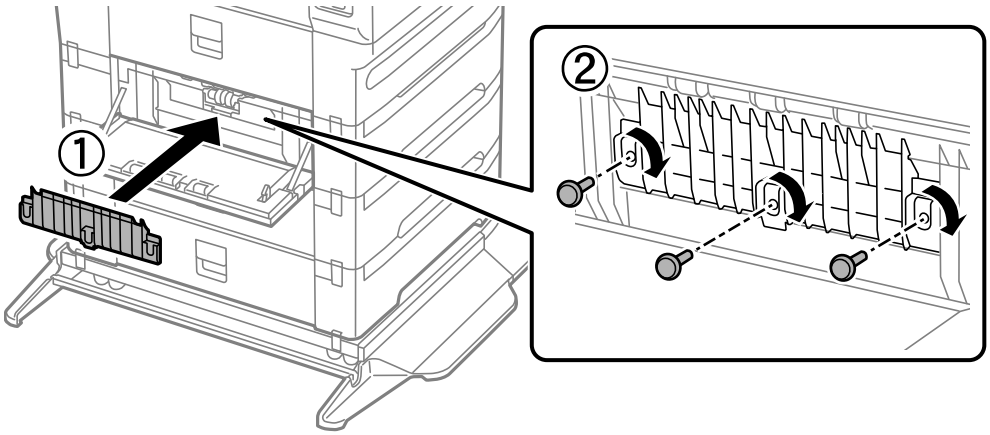

9. Închideți capac spate.

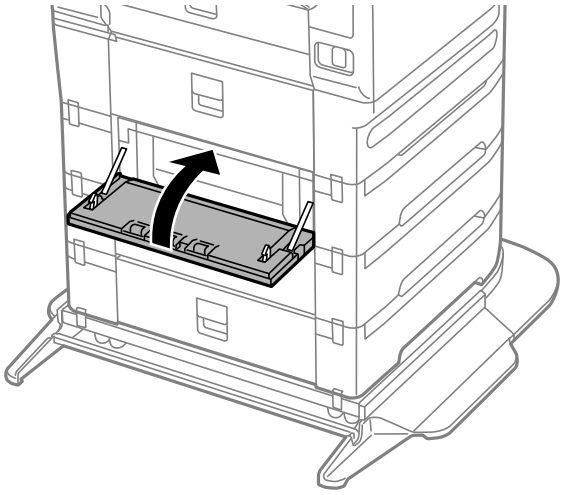

10. Eliberați maneta.

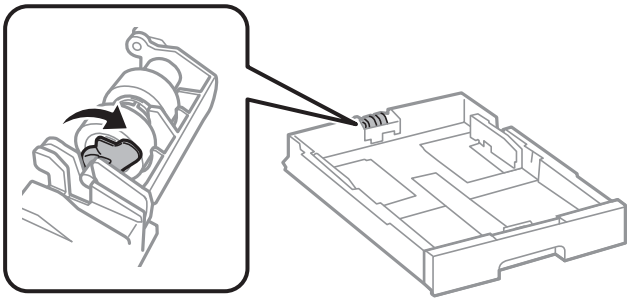

11. Glisați rolă de întreținere spre manetă și apoi îndepărtați-le scoțând axul din suport.

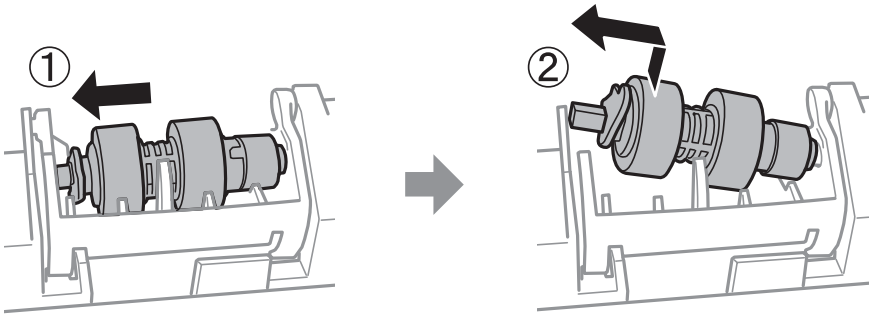

12. Introduceți axul noii rolă de întreținere în orificiul din suport și apoi glisați axul pe partea laterală a manetei de-a lungul fantei, în timp ce este orientat spre suprafața plată din partea frontală.

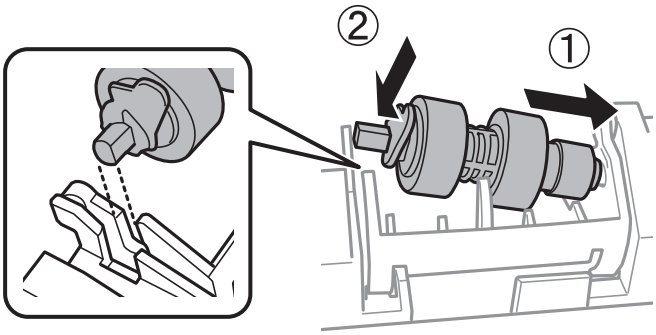

13. Blocați maneta.

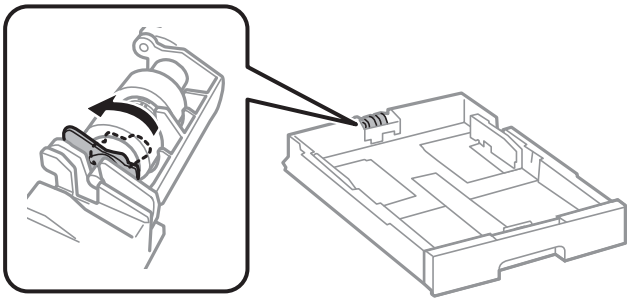

14. Introduceți casetă de hârtie.

15. Porniți imprimanta, selectați **Setări** > **Întreținere** > **Info. role de întretinere** > **Reset. contor role întretinere** și apoi selectați casetă de hârtie în care ați înlocuit role de întreținere.

Informații conexe

➡ „Codurile Role de întreținere” la pagina 349

Soluționarea problemelor

Imprimanta nu funcționează conform așteptărilor. 204

Un mesaj este afișat pe ecranul LCD. 268

Hârtia se blochează. 270

Este momentul să înlocuiți unitățile de alimentare cu cerneală. 271

Este momentul să înlocuiți cutia de întreținere. 272

Calitatea tipăririi, copierii, scanării și faxurilor este scăzută. 273

Nu se poate rezolva problema după încercarea tuturor soluțiilor. 292

Imprimanta nu funcționează conform așteptărilor

Imprimanta nu pornește sau nu se oprește

Imprimanta nu pornește

Se pot considera următoarele cauze.

Cablul de alimentare nu este conectat în mod corespunzător la priza electrică.

Soluții

Verificați dacă ați conectat bine cablul de alimentare.

Butonul ⏻ nu a fost apăsat îndeajuns de mult.

Soluții

Țineți apăsat mai mult timp butonul ⏻.

Imprimanta nu se oprește

Butonul ⏻ nu a fost apăsat îndeajuns de mult.

Soluții

Țineți apăsat mai mult timp butonul ⏻. Dacă tot nu puteți opri imprimanta, deconectați cablul de alimentare. Pentru a preveni uscarea capului de imprimare, reporniți imprimanta și opriți-o din nou apăsând butonul ⏻.

Imprimanta se oprește în timpul utilizării

Funcția de protecție la supracurent a fost activată.

Soluții

Deconectați și conectați cablul de alimentare la priză, apoi reporniți imprimanta. În cazul în care problema nu poate fi remediată, contactați serviciul de asistență Epson.

Alimentarea se oprește automat

Este activată funcția Setări oprire sau Temporizator oprire.

Soluții

- Selectați **Setări** > **Setări generale** > **Setări de bază** > **Setări oprire** și apoi dezactivați setările **Oprire în caz de inactivitate** și **Oprire în caz de deconectare**.
- Selectați **Setări** > **Setări generale** > **Setări de bază** și dezactivați setarea **Temporizator oprire**.

Notă:
*Produsul dvs. ar putea avea funcția **Setări oprire** sau funcția **Temporizator oprire**, în funcție de locația de achiziționare.*

Hârtia nu este alimentată sau evacuată corect

Nu este alimentată hârtie

Se pot considera următoarele cauze.

Locația de instalare nu este corespunzătoare.

Soluții

Așezați imprimanta pe o suprafață plană și utilizați imprimanta în condițiile de mediu recomandate.

➡ „Specificații de mediu” la pagina 402

Este folosită hârtie necompatibilă.

Soluții

Utilizați hârtie compatibilă cu această imprimantă.

➡ „Hârtia disponibilă și capacitățile” la pagina 341
➡ „Tipuri de hârtie indisponibile” la pagina 347

Manevrarea hârtiei nu este corespunzătoare.

Soluții

Respectați precauțiile de manevrare a hârtiei.

➡ „Precauții la manevrarea hârtiei” la pagina 37

Au fost încărcate prea multe coli în imprimantă.

Soluții

Nu încărcați mai multă hârtie decât numărul maxim de coli specificat pentru hârtia respectivă. Dacă folosiți hârtie normală, aceasta nu trebuie să depășească nivelul indicat de simbolul triunghiular de pe ghidajul de margine.

➡ „Hârtia disponibilă și capacitățile” la pagina 341

Setările de hârtie ale imprimantei sunt incorecte.

Soluții

Asigurați-vă că setările pentru dimensiunea hârtiei și tipul hârtiei corespund dimensiunii și tipului hârtiei introduse în imprimantă.

➡ „Setări format și tip hârtie” la pagina 38

Hârtia alunecă atunci când praful de pe hârtie se lipește de rolă.

Soluții

Curățați rola.

➡ „Reducerea problemelor referitoare la alimentarea cu hârtie pentru Casetă de hârtie” la pagina 171

Hârtia este alimentată oblic

Se pot considera următoarele cauze.

Locația de instalare nu este corespunzătoare.

Soluții

Așezați imprimanta pe o suprafață plană și utilizați imprimanta în condițiile de mediu recomandate.

➡ „Specificații de mediu” la pagina 402

Este folosită hârtie necompatibilă.

Soluții

Utilizați hârtie compatibilă cu această imprimantă.

➡ „Hârtia disponibilă și capacitățile” la pagina 341
➡ „Tipuri de hârtie indisponibile” la pagina 347

Manevrarea hârtiei nu este corespunzătoare.

Soluții

Respectați precauțiile de manevrare a hârtiei.

➡ „Precauții la manevrarea hârtiei” la pagina 37

Hârtia este încărcată incorect.

Soluții

Încărcați hârtia în direcția corectă, apoi împingeți ghidajul de margine până când acesta atinge hârtia.

➡ „Încărcarea hârtiei” la pagina 39

Setările de hârtie ale imprimantei sunt incorecte.

Soluții

Asigurați-vă că setările pentru dimensiunea hârtiei și tipul hârtiei corespund dimensiunii și tipului hârtiei introduse în imprimantă.

➡ „Setări format și tip hârtie” la pagina 38

Hârtia alunecă atunci când praful de pe hârtie se lipește de rolă.

Soluții

Curățați rola.

➡ „Reducerea problemelor referitoare la alimentarea cu hârtie pentru Casetă de hârtie” la pagina 171

Sunt alimentate mai multe coli de hârtie în același timp

Se pot considera următoarele cauze.

Locația de instalare nu este corespunzătoare.

Soluții

Așezați imprimanta pe o suprafață plană și utilizați imprimanta în condițiile de mediu recomandate.

➡ „Specificații de mediu” la pagina 402

Este folosită hârtie necompatibilă.

Soluții

Utilizați hârtie compatibilă cu această imprimantă.

➡ „Hârtia disponibilă și capacitățile” la pagina 341
➡ „Tipuri de hârtie indisponibile” la pagina 347

Manevrarea hârtiei nu este corespunzătoare.

Soluții

Respectați precauțiile de manevrare a hârtiei.

➡ „Precauții la manevrarea hârtiei” la pagina 37

Hârtia este umedă.

Soluții

Încărcați hârtie nouă.

Filele se pot lipi între ele din cauza electricității statice.

Soluții

Vânturați hârtiile înainte de a le încărca. Dacă hârtia încă nu se alimentează, încărcați pe rând câte o coală de hârtie.

Au fost încărcate prea multe coli în imprimantă.

Soluții

Nu încărcați mai multă hârtie decât numărul maxim de coli specificat pentru hârtia respectivă. Dacă folosiți hârtie normală, aceasta nu trebuie să depășească nivelul indicat de simbolul triunghiular de pe ghidajul de margine.

➡ „Hârtia disponibilă și capacitățile” la pagina 341

Setările de hârtie ale imprimantei sunt incorecte.

Soluții

Asigurați-vă că setările pentru dimensiunea hârtiei și tipul hârtiei corespund dimensiunii și tipului hârtiei introduse în imprimantă.

➡ „Setări format și tip hârtie” la pagina 38

Hârtia alunecă atunci când praful de pe hârtie se lipește de rolă.

Soluții

Curățați rola.

➡ „Reducerea problemelor referitoare la alimentarea cu hârtie pentru Casetă de hârtie” la pagina 171

Sunt încărcate mai multe coli de hârtie simultan în timpul tipăririi manuale pe ambele fețe.

Soluții

Scoateți toate colile de hârtie care sunt încărcate în sursa de hârtie înainte de a reîncărca hârtia.

Hârtia nu este alimentată corect după înlocuirea Role de întreținere

Este posibil ca role de întreținere rolele de întreținere să nu fi fost înlocuite corect.

Soluții

Verificați dacă acestea au fost instalate corect.

Apare o eroare la ieșirea hârtiei

Hârtia nu este încărcată în centrul tăvii pentru hârtie.

Soluții

Când apare o eroare de hârtie consumată, deși este încărcată hârtie în tava pentru hârtie, reîncărcați hârtia în centrul tăvii pentru hârtie.

Originalele nu sunt alimentate în ADF

Se pot considera următoarele cauze.

Sunt utilizate originale care nu sunt acceptate de ADF.

Soluții

Utilizați originale acceptate de alimentatorul automat de documente.

➡ „Specificații ADF” la pagina 393

Originalele sunt încărcate incorect.

Soluții

Încărcați originalele în direcția corectă și glisați ghidajele de margine ale ADF până la marginile originalelor.

Sunt încărcate prea multe originale în ADF.

Soluții

Nu încărcați originale peste linia indicată prin simbolul triunghiular de pe ADF.

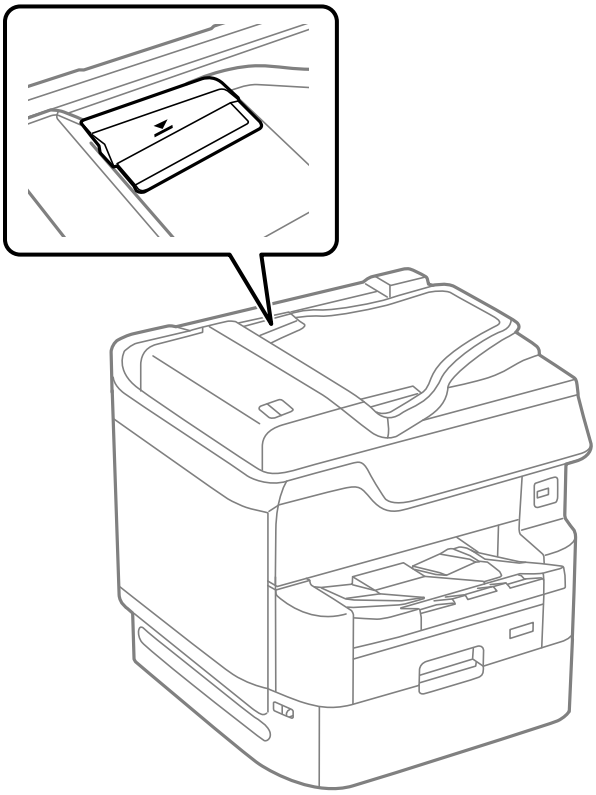

Originalul alunecă atunci când praful de pe hârtie se depune pe rolă.

Soluții

Curățați interiorul ADF.

➡ „Curățarea ADF (Alimentatorul automat de documente)” la pagina 178

Originalele nu sunt detectate.

Soluții

Pe ecranul pentru copiere, scanare sau fax, verificați dacă pictograma ADF este activă. Dacă nu este afișată, repoziționați originalele.

Hârtia nu este stivuită în ordine

Maneta din partea dreaptă a tăvii de ieșire nu a fost trasă.

Soluții

Dacă trageți maneta de pe partea dreaptă a tăvii de ieșire, problema se poate remedia, dar capacitatea de susținere se va reduce.

Hârtia este evacuată într-o direcție neașteptată

Evacuare documente pentru îndosariere este dezactivată.

Soluții

Dacă hârtia este evacuată într-o direcție neașteptată atunci când se amestecă pagini peisaj cu pagini portret, sau tipărirea față-verso cu tipărirea pe o față, activați setarea **Evacuare documente pentru îndosariere** în driverul imprimantei. Aceasta ejectează paginile în aceeași direcție, pentru umplere ușoară.

❏ Windows

Selectați **Evacuare documente pentru îndosariere** în **Setări extinse** pe fila **Întreținere**.

❏ Mac OS

Selectați **Preferințe sistem** din meniul Apple > **Imprimante și scanere** (sau **Tipărire și scanare**, **Tipărire și fax**) și apoi selectați imprimanta. Faceți clic pe **Opțiuni și consumabile** > **Opțiuni** (sau **Driver**). Selectați **Activat** ca setare pentru **Evacuare documente pentru îndosariere**.

Nu se poate tipări

Nu se poate tipări din Windows

Asigurați-vă că imprimanta și computerul sunt conectate corespunzător.

Cauza și soluția problemei diferă în funcție de cazul în care sunt sau nu conectate.

Verificarea stării conexiunii

Folosiți EPSON Status Monitor 3 pentru a verifica starea conexiunii pentru computer și imprimantă.

Trebuie să instalați EPSON Status Monitor 3 pentru a activa această funcție. Îl puteți descărca de pe site-ul web Epson.

1. Accesați driverul imprimantei.

   ❏ Windows 10/Windows Server 2019/Windows Server 2016

   Faceți clic pe butonul Start și apoi selectați **Sistem Windows** > **Panou de comandă** > **Vizualizare dispozitive și imprimante** în **Hardware și sunet**. Faceți clic dreapta pe imprimantă sau apăsați și țineți apăsat și apoi selectați **Preferințe tipărire**.

   ❏ Windows 8.1/Windows 8/Windows Server 2012 R2/Windows Server 2012

   Selectați **Desktop** > **Setări** > **Panou de comandă** > **Vizualizare dispozitive și imprimante** din **Hardware și sunet**. Faceți clic dreapta pe imprimantă sau apăsați și țineți apăsat și apoi selectați **Preferințe tipărire**.

   ❏ Windows 7/Windows Server 2008 R2

   Faceți clic pe butonul Start și selectați **Panou de comandă** > **Vizualizare dispozitive și imprimante** din **Hardware și sunet**. Faceți clic dreapta pe imprimantă și selectați **Preferințe tipărire**.

2. Faceți clic pe fila **Întreținere**.

3. Faceți clic pe **EPSON Status Monitor 3**.

Atunci când sunt afișate nivelurile de cerneală rămase, s-a stabilit cu succes o conexiune între computer și imprimantă.

Verificați următoarele aspecte dacă nu a fost stabilită conexiunea.

❏ Imprimanta nu este recunoscută printr-o conexiune la rețea

„Nu se poate realiza conexiunea la rețea” la pagina 211

❏ Imprimanta nu este recunoscută dacă este utilizată o conexiune USB

„Imprimanta nu poate fi conectată prin USB (Windows)” la pagina 213

Verificați următoarele aspecte dacă a fost stabilită conexiunea.

❏ Imprimanta este recunoscută, dar nu se poate efectua tipărirea.

„Nu se poate tipări deși a fost stabilită o conexiune (Windows)” la pagina 214

Nu se poate realiza conexiunea la rețea

Această problemă ar putea avea una dintre următoarele cauze.

Ceva este în neregulă cu dispozitivele de rețea pentru conexiunea Wi-Fi.

Soluții

Opriți dispozitivele pe care doriți să le conectați la rețea. Așteptați circa 10 secunde și apoi porniți dispozitivele în următoarea ordine: routerul wireless, computerul sau dispozitivul inteligent și apoi imprimanta. Reduceți distanța dintre imprimantă, computer sau dispozitivul inteligent față de routerul wireless pentru a facilita comunicațiile prin undă radio, apoi încercați să realizați din nou setările de rețea.

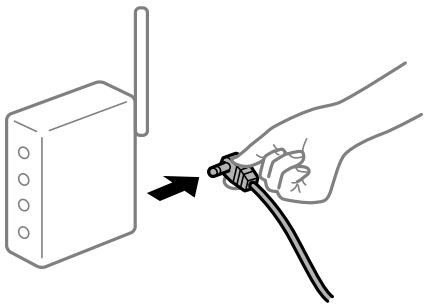

Dispozitivele nu pot primi semnale de la routerul wireless pentru că sunt prea departe unul de celălalt.

Soluții

După ce mutați computerul sau dispozitivul inteligent și imprimanta mai aproape de routerul wireless, opriți routerul wireless și apoi reporniți-l.

Atunci când schimbați routerul wireless, setările nu se potrivesc cu noul router.

Soluții

Efectuați din nou setările de conexiune pentru a se potrivi cu noul router wireless.

➡ „Când schimbați routerul wireless” la pagina 296

SSID-urile conectate de la computer sau de la dispozitivul inteligent și computer sunt diferite.

Soluții

Atunci când folosiți mai multe routere wireless în același timp sau când routerul wireless are mai multe SSID-uri, iar dispozitivele sunt conectate la SSID-uri diferite, nu puteți realiza conexiunea la routerul wireless.

Conectați computerul sau dispozitivul inteligent la același SSID ca imprimanta.

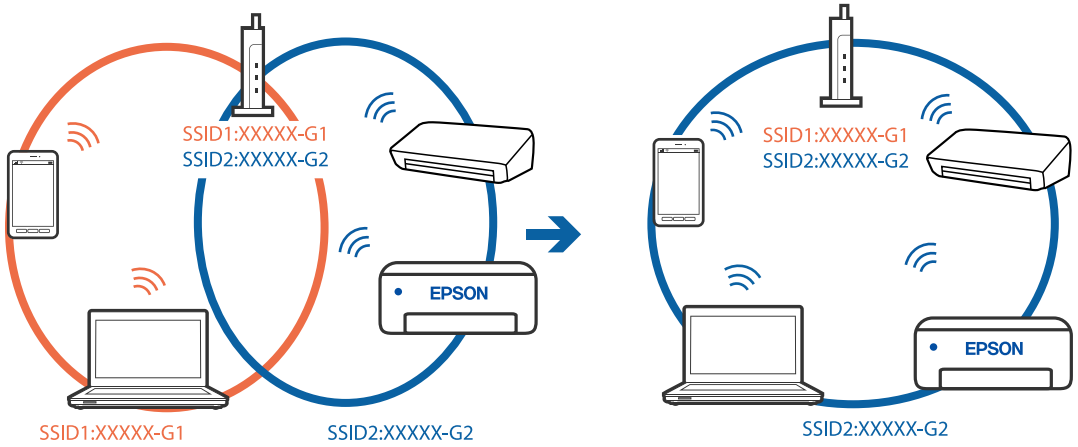

Este disponibil un separator de confidențialitate pe routerul wireless.

Soluții

Majoritatea routerelor wireless au o funcție de separare de confidențialitate care blochează comunicarea între dispozitivele conectate. Dacă nu puteți efectua comunicarea între imprimantă și computer sau dispozitivul inteligent, chiar dacă acestea sunt conectate la aceeași rețea, dezactivați separatorul de confidențialitate de la routerul wireless. Consultați manualul furnizat cu routerul wireless pentru detalii.

Adresa IP nu este atribuită corespunzător.

Soluții

Dacă adresa IP atribuită imprimantei este 169.254.XXX.XXX, iar masca de subrețea este 255.255.0.0, este posibil ca adresa IP să nu fie atribuită corespunzător.

Selectați **Setări** > **Setări generale** > **Setări rețea** > **Complex** pe panoul de comandă al imprimantei și apoi verificați adresa IP și masca de subrețea atribuite imprimantei.

Reporniți routerul wireless sau resetați setările de rețea ale imprimantei.

➡ „Restabilirea conexiunii la rețea” la pagina 296

Există o problemă cu setările de rețea pe computer.

Soluții

Încercați să accesați orice site web de la computer, pentru a vă asigura că setările de rețea ale computerului sunt corecte. Dacă nu puteți accesa niciun site web, există o problemă cu computerul.

Verificați conexiunea computerului la rețea. Consultați documentația furnizată cu computerul pentru detalii.

Imprimanta este conectată la Ethernet utilizând dispozitive care acceptă IEEE 802.3az (Ethernet eficient energetic).

Soluții

Când conectați imprimanta prin Ethernet utilizând dispozitive care acceptă IEEE 802.3az (Ethernet eficient energetic), pot apărea următoarele probleme în funcție de hub-ul sau routerul utilizat.

- ❏ Conexiunea devine instabilă, imprimanta este conectată și deconectată repetat.
- ❏ Conexiunea la imprimantă nu poate fi efectuată.
- ❏ Viteza de comunicare se reduce.

Urmați pașii de mai jos pentru a dezactiva IEEE 802.3az pentru imprimantă și apoi efectuați conexiunea.

1. Deconectați cablul Ethernet conectat la computer și imprimantă.
2. Dacă IEEE 802.3az pentru computer este activat, dezactivați-l.
   Consultați documentația furnizată cu computerul pentru detalii.
3. Conectați computerul și imprimanta direct utilizând un cablu Ethernet.
4. Pe imprimantă, tipăriți un raport privind conexiunea la rețea.
   „Tipărirea unui raport de conexiune la rețea” la pagina 313
5. Verificați adresa IP a imprimantei pe raportul de conexiune la rețea.
6. Pe computer, accesați Web Config.
   Lansați un browser web și apoi introduceți adresa IP a imprimantei.
   „Executarea utilitarului Web Config într-un browser web” la pagina 358
7. Selectați fila **Setări rețea** > **LAN cu fir**.
8. Selectați **Dezactivat** pentru **IEEE 802.3az**.
9. Faceți clic pe **Înainte**.
10. Faceți clic pe **OK**.
11. Deconectați cablul Ethernet conectat la computer și imprimantă.
12. Dacă ați dezactivat IEEE 802.3az pentru computer în pasul 2, activați-l.
13. Conectați cablurile Ethernet pe care le-ați deconectat în pasul 1 la computer și imprimantă.

Dacă problema reapare, este posibil ca alte dispozitive decât imprimanta să cauzeze problema.

Imprimanta nu poate fi conectată prin USB (Windows)

Se pot considera următoarele cauze.

Cablul USB nu este conectat ăn mod corect la priza electrică.

Soluții

Conectați corect cablul USB dintre imprimantă și computer.

Există o problemă cu hub-ul USB.

Soluții

Dacă utilizați un hub USB, încercați să conectați imprimanta direct la computer.

Există o problemă cu cablul USB sau cu intrarea USB.

Soluții

În cazul în care cablul USB nu poate fi recunoscut, modificați portul sau schimbați cablul USB.

Imprimanta este conectată la un port USB SuperSpeed (cu super viteză).

Soluții

În cazul în care conectați imprimanta la un port USB SuperSpeed folosind un cablu USB 2.0, poate apărea o eroare de comunicare pe unele computere. În acest caz, reconectați imprimanta utilizând una dintre următoarele metode.

- ❏ Folosiți un cablu USB 3.0.
- ❏ Conectați la un port USB Hi-Speed pe computer.
- ❏ Conectați la un alt port USB SuperSpeed decât cel care a generat eroarea de comunicare.

Nu se poate tipări deși a fost stabilită o conexiune (Windows)

Se pot considera următoarele cauze.

Există o problemă cu software-ul sau cu datele.

Soluții

- ❏ Asigurați-vă că este instalat un driver de imprimantă Epson original (EPSON XXXXX). Dacă nu este instalat un driver de imprimantă Epson original, funcțiile disponibile sunt limitate. Recomandăm utilizarea unui driver de imprimantă Epson original.
- ❏ Dacă imprimați o imagine de mari dimensiuni, este posibil ca respectivul computer să nu aibă suficientă memorie. Tipăriți imaginea la o rezoluție mai mică sau la dimensiuni mai mici.
- ❏ Dacă ați încercat toate soluțiile de mai jos și nu ați rezolvat problema, încercați să dezinstalați și apoi să reinstalați driver-ul imprimantei

➡ „Verificarea faptului că este instalat un driver al imprimantei Epson original — Windows” la pagina 184
➡ „Verificarea faptului că este instalat un driver al imprimantei Epson original — Mac OS” la pagina 185
➡ „Instalarea sau dezinstalarea separată a aplicațiilor” la pagina 183

Există o problemă cu starea imprimantei.

Soluții

Faceți clic pe **EPSON Status Monitor 3** din fila **Întreținere** a driverului imprimantei, apoi verificați starea imprimantei. Trebuie să instalați **EPSON Status Monitor 3** pentru a activa această funcție. Îl puteți descărca de pe site-ul web Epson.

O sarcină încă așteaptă să fie tipărită.

Soluții

Faceți clic pe **Coadă tipărire** din fila **Întreținere** a driverului imprimantei. Dacă au rămas date care nu sunt necesare, selectați **Anulare toate documentele** din meniul **Imprimantă**.

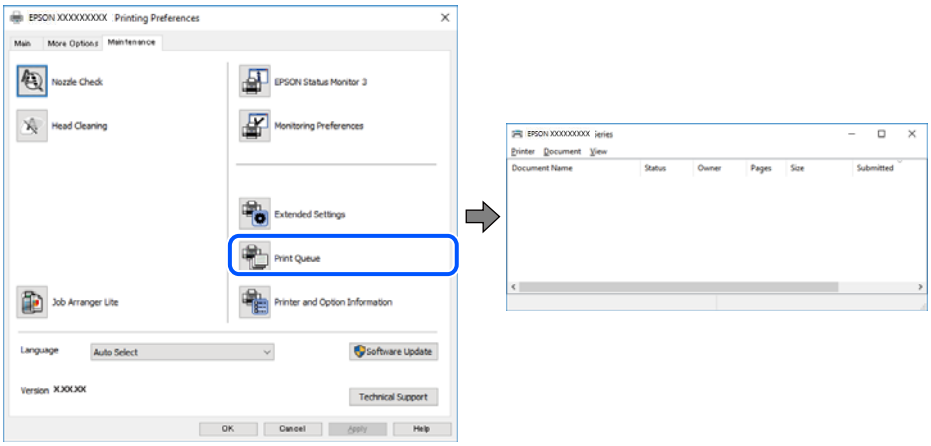

Imprimanta este în așteptare sau este oprită.

Soluții

Faceți clic pe **Coadă tipărire** din fila **Întreținere** a driverului imprimantei.

Dacă imprimanta este offline sau în așteptare, deselectați setarea offline sau în așteptare din meniul **Imprimantă**.

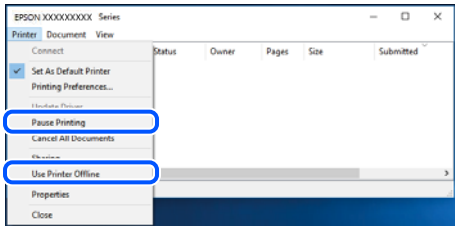

Imprimanta nu este selectată ca imprimantă implicită.

Soluții

Executați clic pe pictograma imprimantei în **Panou de comandă** > **Vizualizare dispozitive și imprimante** (sau **Imprimantă**, **Imprimante și faxuri**) și faceți clic pe **Setați imprimanta ca implicită**.

Notă:
Dacă există mai multe pictograme pentru imprimantă, consultați următoarele pentru a selecta imprimanta potrivită.

Exemplu)

Conexiune USB: EPSON XXXX Series

Conexiune de rețea: EPSON XXXX Series (rețea)

Dacă instalați driverul imprimantei de mai multe ori, este posibilă crearea de copii ale driverului imprimantei. Dacă se creează copii precum „EPSON XXXX Series (copie 1)", faceți clic dreapta pe pictograma driverului copiat și faceți clic pe **Eliminare dispozitiv**.

Portul imprimantei nu este setat corect.

Soluții

Faceți clic pe **Coadă tipărire** din fila **Întreținere** a driverului imprimantei.

Asigurați-vă că portul imprimantei este setat corect în **Proprietate** > **Port** din meniul **Imprimantă** urmând instrucțiunile de mai jos.

Conexiune USB: **USBXXX**, Conexiune la rețea: **EpsonNet Print Port**

Dacă nu puteți modifica portul, selectați **Rulare ca administrator** din meniul **Imprimantă**. Dacă **Rulare ca administrator** nu se afișează, contactați-vă administratorul de sistem.

Imprimanta nu tipărește dacă este utilizat driverul de imprimantă PostScript (Windows)

Se pot considera următoarele cauze.

Setarea Limbă imprimare trebuie modificată.

Soluții

Setați **Limbă imprimare** la **Automat** sau **PS** de pe panoul de comandă.

A fost trimis un număr mare de sarcini.

Soluții

În Windows, dacă este trimis un număr mare de activități de tipărire, este posibil ca imprimanta să se blocheze. Selectați opțiunea **Tipărire direct la imprimantă** din fila **Avansat**, din proprietățile imprimantei.

Brusc, imprimanta nu poate tipări utilizând o conexiune în rețea

Această problemă ar putea avea una dintre următoarele cauze.

Mediul de rețea a fost modificat.

Soluții

La modificarea mediului de rețea, cum ar fi routerul wireless sau furnizorul, încercați să refaceți setările de rețea pentru imprimantă.

Conectați computerul sau dispozitivul inteligent la același SSID ca imprimanta.

➡ „Restabilirea conexiunii la rețea" la pagina 296

Ceva este în neregulă cu dispozitivele de rețea pentru conexiunea Wi-Fi.

Soluții

Opriți dispozitivele pe care doriți să le conectați la rețea. Așteptați circa 10 secunde și apoi porniți dispozitivele în următoarea ordine: routerul wireless, computerul sau dispozitivul inteligent și apoi

imprimanta. Reduceți distanța dintre imprimantă, computer sau dispozitivul inteligent față de routerul wireless pentru a facilita comunicațiile prin undă radio, apoi încercați să realizați din nou setările de rețea.

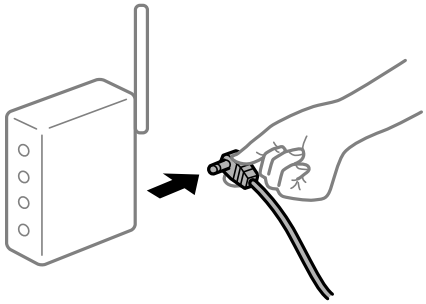

Imprimanta nu este conectată la rețea.

Soluții

Selectați **Setări** > **Setări generale** > **Setări rețea** > **Verificare conexiune** și apoi tipăriți raportul de conexiune la rețea. Dacă raportul indică faptul că respectiva conexiune la rețea a eșuat, verificați raportul de conexiune la rețea și apoi urmați soluțiile tipărite.

➡ „Tipărirea unui raport de conexiune la rețea” la pagina 313

Există o problemă cu setările de rețea pe computer.

Soluții

Încercați să accesați orice site web de la computer, pentru a vă asigura că setările de rețea ale computerului sunt corecte. Dacă nu puteți accesa niciun site web, există o problemă cu computerul.

Verificați conexiunea computerului la rețea. Consultați documentația furnizată cu computerul pentru detalii.

O sarcină încă așteaptă să fie tipărită.

Soluții

Faceți clic pe **Coadă tipărire** din fila **Întreținere** a driverului imprimantei. Dacă au rămas date care nu sunt necesare, selectați **Anulare toate documentele** din meniul **Imprimantă**.

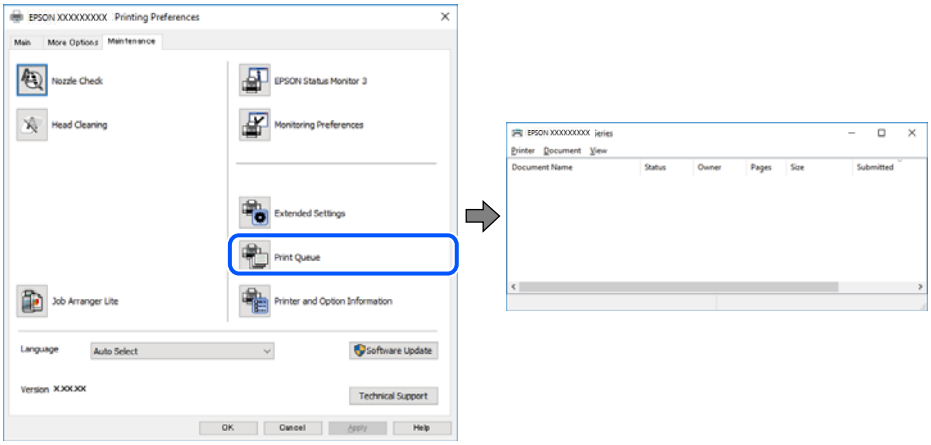

Imprimanta este în așteptare sau este oprită.

Soluții

Faceți clic pe **Coadă tipărire** din fila **Întreținere** a driverului imprimantei.

Dacă imprimanta este offline sau în așteptare, deselectați setarea offline sau în așteptare din meniul **Imprimantă**.

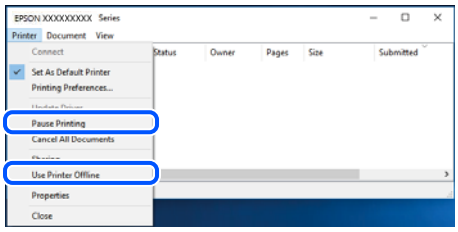

Imprimanta nu este selectată ca imprimantă implicită.

Soluții

Executați clic pe pictograma imprimantei în **Panou de comandă** > **Vizualizare dispozitive și imprimante** (sau **Imprimantă**, **Imprimante și faxuri**) și faceți clic pe **Setați imprimanta ca implicită**.

Notă:
Dacă există mai multe pictograme pentru imprimantă, consultați următoarele pentru a selecta imprimanta potrivită.

Exemplu)

Conexiune USB: EPSON XXXX Series

Conexiune de rețea: EPSON XXXX Series (rețea)

Dacă instalați driverul imprimantei de mai multe ori, este posibilă crearea de copii ale driverului imprimantei. Dacă se creează copii precum „EPSON XXXX Series (copie 1)”, faceți clic dreapta pe pictograma driverului copiat și faceți clic pe **Eliminare dispozitiv**.

Portul imprimantei nu este setat corect.

Soluții

Faceți clic pe **Coadă tipărire** din fila **Întreținere** a driverului imprimantei.

Asigurați-vă că portul imprimantei este setat corect în **Proprietate** > **Port** din meniul **Imprimantă** urmând instrucțiunile de mai jos.

Conexiune USB: **USBXXX**, Conexiune la rețea: **EpsonNet Print Port**

Dacă nu puteți modifica portul, selectați **Rulare ca administrator** din meniul **Imprimantă**. Dacă **Rulare ca administrator** nu se afișează, contactați-vă administratorul de sistem.

Nu se poate tipări de la un Mac OS

Asigurați-vă că imprimanta și computerul sunt conectate corespunzător.

Cauza și soluția problemei diferă în funcție de cazul în care sunt sau nu conectate.

Verificarea stării conexiunii

Folosiți EPSON Status Monitor pentru a verifica starea conexiunii pentru computer și imprimantă.

1. Selectați **Preferințe sistem** din meniul Apple > **Imprimante și scanere** (sau **Tipărire și scanare**, **Tipărire și Fax**), și apoi selectați imprimanta.

2. Faceți clic pe **Opțiuni și consumabile** > **Utilitar** > **Deschide utilitar imprimantă**.

3. Faceți clic pe **EPSON Status Monitor**.

Atunci când sunt afișate nivelurile de cerneală rămase, s-a stabilit cu succes o conexiune între computer și imprimantă.

Verificați următoarele aspecte dacă nu a fost stabilită conexiunea.

❏ Imprimanta nu este recunoscută printr-o conexiune la rețea

„Nu se poate realiza conexiunea la rețea” la pagina 219

❏ Imprimanta nu este recunoscută dacă este utilizată o conexiune USB

„Imprimanta nu poate fi conectată prin USB (Mac OS)” la pagina 222

Verificați următoarele aspecte dacă a fost stabilită conexiunea.

❏ Imprimanta este recunoscută, dar nu se poate efectua tipărirea.

„Nu se poate tipări deși a fost stabilită o conexiune (Mac OS)” la pagina 222

Nu se poate realiza conexiunea la rețea

Această problemă ar putea avea una dintre următoarele cauze.

Ceva este în neregulă cu dispozitivele de rețea pentru conexiunea Wi-Fi.

Soluții

Opriți dispozitivele pe care doriți să le conectați la rețea. Așteptați circa 10 secunde și apoi porniți dispozitivele în următoarea ordine: routerul wireless, computerul sau dispozitivul inteligent și apoi imprimanta. Reduceți distanța dintre imprimantă, computer sau dispozitivul inteligent față de routerul wireless pentru a facilita comunicațiile prin undă radio, apoi încercați să realizați din nou setările de rețea.

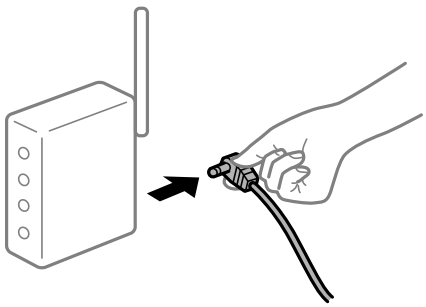

Dispozitivele nu pot primi semnale de la routerul wireless pentru că sunt prea departe unul de celălalt.

Soluții

După ce mutați computerul sau dispozitivul inteligent și imprimanta mai aproape de routerul wireless, opriți routerul wireless și apoi reporniți-l.

Atunci când schimbați routerul wireless, setările nu se potrivesc cu noul router.

Soluții

Efectuați din nou setările de conexiune pentru a se potrivi cu noul router wireless.

➡ „Când schimbați routerul wireless” la pagina 296

SSID-urile conectate de la computer sau de la dispozitivul inteligent și computer sunt diferite.

Soluții

Atunci când folosiți mai multe routere wireless în același timp sau când routerul wireless are mai multe SSID-uri, iar dispozitivele sunt conectate la SSID-uri diferite, nu puteți realiza conexiunea la routerul wireless.

Conectați computerul sau dispozitivul inteligent la același SSID ca imprimanta.

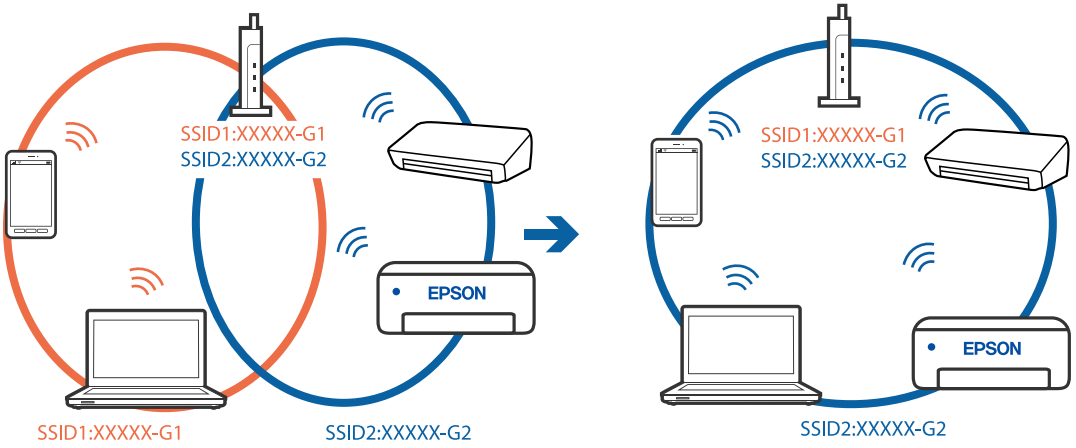

Este disponibil un separator de confidențialitate pe routerul wireless.

Soluții

Majoritatea routerelor wireless au o funcție de separare de confidențialitate care blochează comunicarea între dispozitivele conectate. Dacă nu puteți efectua comunicarea între imprimantă și computer sau dispozitivul inteligent, chiar dacă acestea sunt conectate la aceeași rețea, dezactivați separatorul de confidențialitate de la routerul wireless. Consultați manualul furnizat cu routerul wireless pentru detalii.

Adresa IP nu este atribuită corespunzător.

Soluții

Dacă adresa IP atribuită imprimantei este 169.254.XXX.XXX, iar masca de subrețea este 255.255.0.0, este posibil ca adresa IP să nu fie atribuită corespunzător.

Selectați **Setări** > **Setări generale** > **Setări rețea** > **Complex** pe panoul de comandă al imprimantei și apoi verificați adresa IP și masca de subrețea atribuite imprimantei.

Reporniți routerul wireless sau resetați setările de rețea ale imprimantei.

➡ „Restabilirea conexiunii la rețea” la pagina 296

Există o problemă cu setările de rețea pe computer.

Soluții

Încercați să accesați orice site web de la computer, pentru a vă asigura că setările de rețea ale computerului sunt corecte. Dacă nu puteți accesa niciun site web, există o problemă cu computerul.

Verificați conexiunea computerului la rețea. Consultați documentația furnizată cu computerul pentru detalii.

Dispozitivul conectat la portul USB 3.0 poate cauza inferențe ale frecvenței radio.

Soluții

Când conectați un dispozitiv la portul USB 3.0 pe Mac, poate surveni interferența frecvenței radio. Încercați următoarele dacă nu puteți să vă conectați la wireless LAN (Wi-Fi) sau dacă operațiile devin instabile.

- ❏ Plasați dispozitivul care este conectat la portul USB 3.0 mai departe de computer.
- ❏ Conectați-vă la SSID pentru domeniul 5 GHz.

Consultați următoarele pentru a conecta imprimanta la SSID.

➡ „Efectuarea setărilor Wi-Fi prin introducerea unui SSID și a parolei” la pagina 300

Imprimanta este conectată la Ethernet utilizând dispozitive care acceptă IEEE 802.3az (Ethernet eficient energetic).

Soluții

Când conectați imprimanta prin Ethernet utilizând dispozitive care acceptă IEEE 802.3az (Ethernet eficient energetic), pot apărea următoarele probleme în funcție de hub-ul sau routerul utilizat.

- ❏ Conexiunea devine instabilă, imprimanta este conectată și deconectată repetat.
- ❏ Conexiunea la imprimantă nu poate fi efectuată.
- ❏ Viteza de comunicare se reduce.

Urmați pașii de mai jos pentru a dezactiva IEEE 802.3az pentru imprimantă și apoi efectuați conexiunea.

1. Deconectați cablul Ethernet conectat la computer și imprimantă.
2. Dacă IEEE 802.3az pentru computer este activat, dezactivați-l.

   Consultați documentația furnizată cu computerul pentru detalii.
3. Conectați computerul și imprimanta direct utilizând un cablu Ethernet.
4. Pe imprimantă, tipăriți un raport privind conexiunea la rețea.

   „Tipărirea unui raport de conexiune la rețea” la pagina 313
5. Verificați adresa IP a imprimantei pe raportul de conexiune la rețea.
6. Pe computer, accesați Web Config.

   Lansați un browser web și apoi introduceți adresa IP a imprimantei.

   „Executarea utilitarului Web Config într-un browser web” la pagina 358

7. Selectați fila **Setări rețea** > **LAN cu fir**.
8. Selectați **Dezactivat** pentru **IEEE 802.3az**.
9. Faceți clic pe **Înainte**.
10. Faceți clic pe **OK**.
11. Deconectați cablul Ethernet conectat la computer și imprimantă.
12. Dacă ați dezactivat IEEE 802.3az pentru computer în pasul 2, activați-l.
13. Conectați cablurile Ethernet pe care le-ați deconectat în pasul 1 la computer și imprimantă.

Dacă problema reapare, este posibil ca alte dispozitive decât imprimanta să cauzeze problema.

Imprimanta nu poate fi conectată prin USB (Mac OS)

Se pot considera următoarele cauze.

Cablul USB nu este conectat ăn mod corect la priza electrică.

Soluții

Conectați corect cablul USB dintre imprimantă și computer.

Există o problemă cu hub-ul USB.

Soluții

Dacă utilizați un hub USB, încercați să conectați imprimanta direct la computer.

Există o problemă cu cablul USB sau cu intrarea USB.

Soluții

În cazul în care cablul USB nu poate fi recunoscut, modificați portul sau schimbați cablul USB.

Imprimanta este conectată la un port USB SuperSpeed (cu super viteză).

Soluții

În cazul în care conectați imprimanta la un port USB SuperSpeed folosind un cablu USB 2.0, poate apărea o eroare de comunicare pe unele computere. În acest caz, reconectați imprimanta utilizând una dintre următoarele metode.

- ❏ Folosiți un cablu USB 3.0.
- ❏ Conectați la un port USB Hi-Speed pe computer.
- ❏ Conectați la un alt port USB SuperSpeed decât cel care a generat eroarea de comunicare.

Nu se poate tipări deși a fost stabilită o conexiune (Mac OS)

Se pot considera următoarele cauze.

Există o problemă cu software-ul sau cu datele.

Soluții

- ❑ Asigurați-vă că este instalat un driver de imprimantă Epson original (EPSON XXXXX). Dacă nu este instalat un driver de imprimantă Epson original, funcțiile disponibile sunt limitate. Recomandăm utilizarea unui driver de imprimantă Epson original.
- ❑ Dacă imprimați o imagine de mari dimensiuni, este posibil ca respectivul computer să nu aibă suficientă memorie. Tipăriți imaginea la o rezoluție mai mică sau la dimensiuni mai mici.
- ❑ Dacă ați încercat toate soluțiile de mai jos și nu ați rezolvat problema, încercați să dezinstalați și apoi să reinstalați driver-ul imprimantei

➡ „Verificarea faptului că este instalat un driver al imprimantei Epson original — Windows” la pagina 184
➡ „Verificarea faptului că este instalat un driver al imprimantei Epson original — Mac OS” la pagina 185
➡ „Instalarea sau dezinstalarea separată a aplicațiilor” la pagina 183

Există o problemă cu starea imprimantei.

Soluții

Asigurați-vă că starea imprimantei nu este **Pauză**.

Selectați **Preferințe sistem** din meniul **Apple** > **Imprimante și scanere** (sau **Tipărire și scanare**, **Tipărire și fax**) și apoi faceți dublu clic pe imprimantă. Dacă imprimanta este în pauză, faceți clic pe **Reluare**.

Restricționarea accesului în funcție de utilizator este activată pentru imprimantă.

Soluții

Este posibil ca imprimanta să nu tipărească dacă este activată restricționarea accesului în funcție de utilizator. Contactați administratorul imprimantei.

Imprimanta nu tipărește dacă este utilizat driverul de imprimantă PostScript (Mac OS)

Setarea Limbă imprimare trebuie modificată.

Soluții

Setați **Limbă imprimare** la **Automat** sau **PS** de pe panoul de comandă.

Brusc, imprimanta nu poate tipări utilizând o conexiune în rețea

Această problemă ar putea avea una dintre următoarele cauze.

Mediul de rețea a fost modificat.

Soluții

La modificarea mediului de rețea, cum ar fi routerul wireless sau furnizorul, încercați să refaceți setările de rețea pentru imprimantă.

Conectați computerul sau dispozitivul inteligent la același SSID ca imprimanta.

➡ „Restabilirea conexiunii la rețea” la pagina 296

Ceva este în neregulă cu dispozitivele de rețea pentru conexiunea Wi-Fi.

Soluții

Opriți dispozitivele pe care doriți să le conectați la rețea. Așteptați circa 10 secunde și apoi porniți dispozitivele în următoarea ordine: routerul wireless, computerul sau dispozitivul inteligent și apoi imprimanta. Reduceți distanța dintre imprimantă, computer sau dispozitivul inteligent față de routerul wireless pentru a facilita comunicațiile prin undă radio, apoi încercați să realizați din nou setările de rețea.

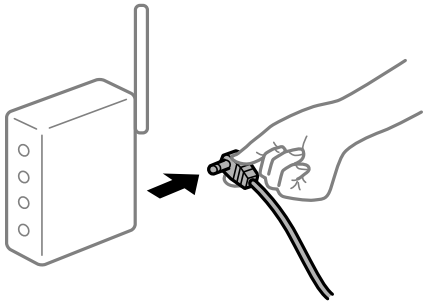

Imprimanta nu este conectată la rețea.

Soluții

Selectați **Setări** > **Setări generale** > **Setări rețea** > **Verificare conexiune** și apoi tipăriți raportul de conexiune la rețea. Dacă raportul indică faptul că respectiva conexiune la rețea a eșuat, verificați raportul de conexiune la rețea și apoi urmați soluțiile tipărite.

➡ „Tipărirea unui raport de conexiune la rețea” la pagina 313

Există o problemă cu setările de rețea pe computer.

Soluții

Încercați să accesați orice site web de la computer, pentru a vă asigura că setările de rețea ale computerului sunt corecte. Dacă nu puteți accesa niciun site web, există o problemă cu computerul.

Verificați conexiunea computerului la rețea. Consultați documentația furnizată cu computerul pentru detalii.

Nu se poate tipări de la un dispozitiv inteligent

Asigurați-vă că dispozitivul inteligent și imprimanta sunt conectate corespunzător.

Cauza și soluția problemei diferă în funcție de cazul în care sunt sau nu conectate.

Verificarea stării conexiunii

Folosiți Epson iPrint pentru a verifica starea conexiunii pentru dispozitivul inteligent și imprimantă.

Consultați următoarele pentru a instala Epson iPrint, dacă nu este deja instalat.

„Aplicație pentru tipărirea ușoară de la un dispozitiv inteligent (Epson iPrint)” la pagina 353

1. Porniți Epson iPrint de pe dispozitivul inteligent.

2. Asigurați-vă ca numele imprimantei să fie afișat pe ecranul principal.

   Atunci când este afișat numele imprimantei, s-a stabilit cu succes o conexiune între dispozitivul inteligent și imprimantă.

   Dacă sunt afișate următoarele, nu s-a stabilit conexiunea între dispozitivul inteligent și imprimantă.

   ❏ Printer is not selected.

   ❏ Communication error.

Verificați următoarele aspecte dacă nu a fost stabilită conexiunea.

❏ Imprimanta nu este recunoscută printr-o conexiune la rețea

„Nu se poate realiza conexiunea la rețea” la pagina 225

Verificați următoarele aspecte dacă a fost stabilită conexiunea.

❏ Imprimanta este recunoscută, dar nu se poate efectua tipărirea.

„Nu se poate tipări deși a fost stabilită o conexiune (iOS)” la pagina 227

Nu se poate realiza conexiunea la rețea

Această problemă ar putea avea una dintre următoarele cauze.

Ceva este în neregulă cu dispozitivele de rețea pentru conexiunea Wi-Fi.

Soluții

Opriți dispozitivele pe care doriți să le conectați la rețea. Așteptați circa 10 secunde și apoi porniți dispozitivele în următoarea ordine: routerul wireless, computerul sau dispozitivul inteligent și apoi imprimanta. Reduceți distanța dintre imprimantă, computer sau dispozitivul inteligent față de routerul wireless pentru a facilita comunicațiile prin undă radio, apoi încercați să realizați din nou setările de rețea.

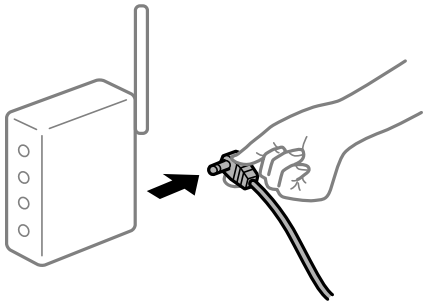

Dispozitivele nu pot primi semnale de la routerul wireless pentru că sunt prea departe unul de celălalt.

Soluții

După ce mutați computerul sau dispozitivul inteligent și imprimanta mai aproape de routerul wireless, opriți routerul wireless și apoi reporniți-l.

Atunci când schimbați routerul wireless, setările nu se potrivesc cu noul router.

Soluții

Efectuați din nou setările de conexiune pentru a se potrivi cu noul router wireless.

➡ „Când schimbați routerul wireless” la pagina 296

SSID-urile conectate de la computer sau de la dispozitivul inteligent și computer sunt diferite.

Soluții

Atunci când folosiți mai multe routere wireless în același timp sau când routerul wireless are mai multe SSID-uri, iar dispozitivele sunt conectate la SSID-uri diferite, nu puteți realiza conexiunea la routerul wireless.

Conectați computerul sau dispozitivul inteligent la același SSID ca imprimanta.

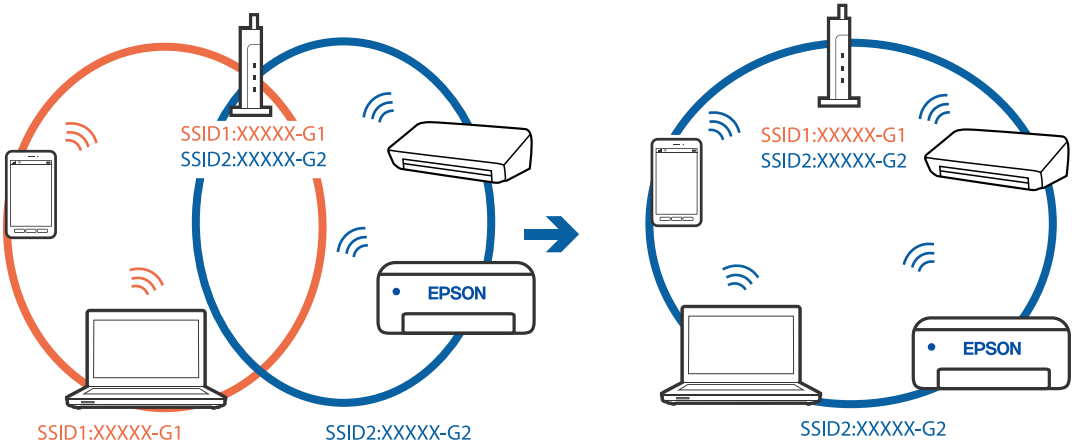

Este disponibil un separator de confidențialitate pe routerul wireless.

Soluții

Majoritatea routerelor wireless au o funcție de separare de confidențialitate care blochează comunicarea între dispozitivele conectate. Dacă nu puteți efectua comunicarea între imprimantă și computer sau dispozitivul inteligent, chiar dacă acestea sunt conectate la aceeași rețea, dezactivați separatorul de confidențialitate de la routerul wireless. Consultați manualul furnizat cu routerul wireless pentru detalii.

Adresa IP nu este atribuită corespunzător.

Soluții

Dacă adresa IP atribuită imprimantei este 169.254.XXX.XXX, iar masca de subrețea este 255.255.0.0, este posibil ca adresa IP să nu fie atribuită corespunzător.

Selectați **Setări** > **Setări generale** > **Setări rețea** > **Complex** pe panoul de comandă al imprimantei și apoi verificați adresa IP și masca de subrețea atribuite imprimantei.

Reporniți routerul wireless sau resetați setările de rețea ale imprimantei.

➡ „Restabilirea conexiunii la rețea” la pagina 296

Există o problemă cu setările de rețea pe dispozitivul inteligent.

Soluții

Încercați să accesați orice site web de la dispozitivul inteligent pentru a vă asigura că setările de rețea ale dispozitivului inteligent sunt corecte. Dacă nu puteți accesa niciun site web, există o problemă cu dispozitivul inteligent.

Verificați conexiunea computerului la rețea. Consultați documentația furnizată cu dispozitivul inteligent pentru detalii.

Nu se poate tipări deși a fost stabilită o conexiune (iOS)

Se pot considera următoarele cauze.

Funcția Afișare automată configurare hârtie este dezactivată.

Soluții

Activați **Afișare automată configurare hârtie** în următorul meniu.

Setări > **Setări generale** > **Setări imprimantă** > **Setări sursă hârtie** > **Afișare automată configurare hârtie**

Funcția AirPrint este dezactivată.

Soluții

Activați setarea AirPrint în Web Config.

➡ „Aplicație pentru configurarea operațiilor imprimantei (Web Config)” la pagina 358

Brusc, imprimanta nu poate tipări utilizând o conexiune în rețea

Această problemă ar putea avea una dintre următoarele cauze.

Mediul de rețea a fost modificat.

Soluții

La modificarea mediului de rețea, cum ar fi routerul wireless sau furnizorul, încercați să refaceți setările de rețea pentru imprimantă.

Conectați computerul sau dispozitivul inteligent la același SSID ca imprimanta.

➡ „Restabilirea conexiunii la rețea” la pagina 296

Ceva este în neregulă cu dispozitivele de rețea pentru conexiunea Wi-Fi.

Soluții

Opriți dispozitivele pe care doriți să le conectați la rețea. Așteptați circa 10 secunde și apoi porniți dispozitivele în următoarea ordine: routerul wireless, computerul sau dispozitivul inteligent și apoi imprimanta. Reduceți distanța dintre imprimantă, computer sau dispozitivul inteligent față de routerul

wireless pentru a facilita comunicațiile prin undă radio, apoi încercați să realizați din nou setările de rețea.

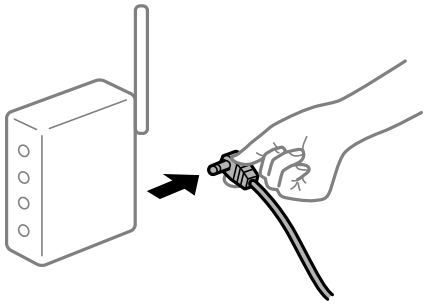

Imprimanta nu este conectată la rețea.

Soluții

Selectați **Setări** > **Setări generale** > **Setări rețea** > **Verificare conexiune** și apoi tipăriți raportul de conexiune la rețea. Dacă raportul indică faptul că respectiva conexiune la rețea a eșuat, verificați raportul de conexiune la rețea și apoi urmați soluțiile tipărite.

➡ „Tipărirea unui raport de conexiune la rețea” la pagina 313

Există o problemă cu setările de rețea pe dispozitivul inteligent.

Soluții

Încercați să accesați orice site web de la dispozitivul inteligent pentru a vă asigura că setările de rețea ale dispozitivului inteligent sunt corecte. Dacă nu puteți accesa niciun site web, există o problemă cu dispozitivul inteligent.

Verificați conexiunea computerului la rețea. Consultați documentația furnizată cu dispozitivul inteligent pentru detalii.

Scanarea nu începe

Scanarea nu începe din Windows

Asigurați-vă că imprimanta și computerul sunt conectate corespunzător.

Cauza și soluția problemei diferă în funcție de cazul în care sunt sau nu conectate.

Verificarea stării conexiunii

Folosiți EPSON Status Monitor 3 pentru a verifica starea conexiunii pentru computer și imprimantă.

Trebuie să instalați EPSON Status Monitor 3 pentru a activa această funcție. Îl puteți descărca de pe site-ul web Epson.

1. Accesați driverul imprimantei.

   ❏ Windows 10/Windows Server 2019/Windows Server 2016

   Faceți clic pe butonul Start și apoi selectați **Sistem Windows** > **Panou de comandă** > **Vizualizare dispozitive și imprimante** în **Hardware și sunet**. Faceți clic dreapta pe imprimantă sau apăsați și țineți apăsat și apoi selectați **Preferințe tipărire**.

❏ Windows 8.1/Windows 8/Windows Server 2012 R2/Windows Server 2012

Selectați **Desktop** > **Setări** > **Panou de comandă** > **Vizualizare dispozitive și imprimante** din **Hardware și sunet**. Faceți clic dreapta pe imprimantă sau apăsați și țineți apăsat și apoi selectați **Preferințe tipărire**.

❏ Windows 7/Windows Server 2008 R2

Faceți clic pe butonul Start și selectați **Panou de comandă** > **Vizualizare dispozitive și imprimante** din **Hardware și sunet**. Faceți clic dreapta pe imprimantă și selectați **Preferințe tipărire**.

2. Faceți clic pe fila **Întreținere**.

3. Faceți clic pe **EPSON Status Monitor 3**.

Atunci când sunt afișate nivelurile de cerneală rămase, s-a stabilit cu succes o conexiune între computer și imprimantă.

Verificați următoarele aspecte dacă nu a fost stabilită conexiunea.

❏ Imprimanta nu este recunoscută printr-o conexiune la rețea

„Nu se poate realiza conexiunea la rețea” la pagina 211

❏ Imprimanta nu este recunoscută dacă este utilizată o conexiune USB

„Imprimanta nu poate fi conectată prin USB (Windows)” la pagina 213

❏ Imprimanta este recunoscută, dar nu se poate efectua scanarea.

„Nu se poate scana deși a fost stabilită o conexiune în mod corespunzător (Windows)” la pagina 232

Nu se poate realiza conexiunea la rețea

Această problemă ar putea avea una dintre următoarele cauze.

Ceva este în neregulă cu dispozitivele de rețea pentru conexiunea Wi-Fi.

Soluții

Opriți dispozitivele pe care doriți să le conectați la rețea. Așteptați circa 10 secunde și apoi porniți dispozitivele în următoarea ordine: routerul wireless, computerul sau dispozitivul inteligent și apoi imprimanta. Reduceți distanța dintre imprimantă, computer sau dispozitivul inteligent față de routerul wireless pentru a facilita comunicațiile prin undă radio, apoi încercați să realizați din nou setările de rețea.

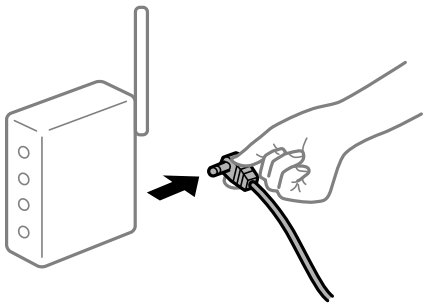

Dispozitivele nu pot primi semnale de la routerul wireless pentru că sunt prea departe unul de celălalt.

Soluții

După ce mutați computerul sau dispozitivul inteligent și imprimanta mai aproape de routerul wireless, opriți routerul wireless și apoi reporniți-l.

Atunci când schimbați routerul wireless, setările nu se potrivesc cu noul router.

Soluții

Efectuați din nou setările de conexiune pentru a se potrivi cu noul router wireless.

➡ „Când schimbați routerul wireless” la pagina 296

SSID-urile conectate de la computer sau de la dispozitivul inteligent și computer sunt diferite.

Soluții

Atunci când folosiți mai multe routere wireless în același timp sau când routerul wireless are mai multe SSID-uri, iar dispozitivele sunt conectate la SSID-uri diferite, nu puteți realiza conexiunea la routerul wireless.

Conectați computerul sau dispozitivul inteligent la același SSID ca imprimanta.

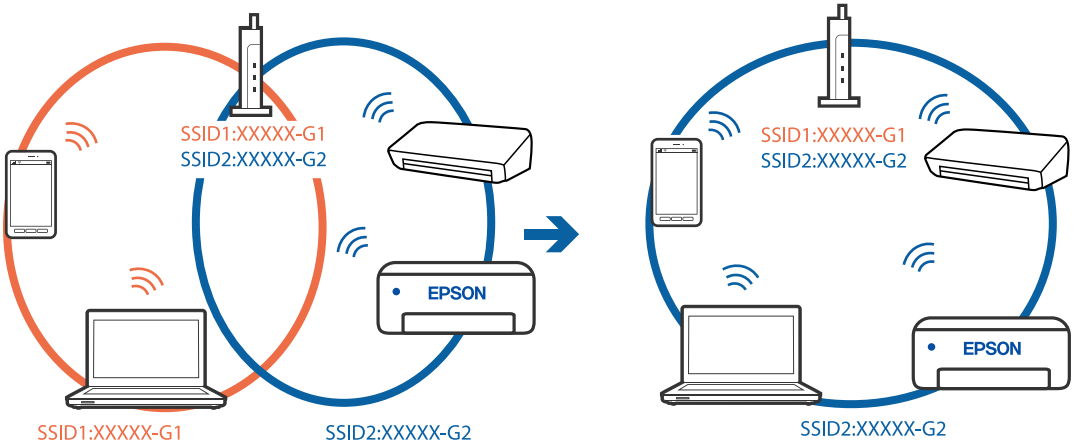

Este disponibil un separator de confidențialitate pe routerul wireless.

Soluții

Majoritatea routerelor wireless au o funcție de separare de confidențialitate care blochează comunicarea între dispozitivele conectate. Dacă nu puteți efectua comunicarea între imprimantă și computer sau dispozitivul inteligent, chiar dacă acestea sunt conectate la aceeași rețea, dezactivați separatorul de confidențialitate de la routerul wireless. Consultați manualul furnizat cu routerul wireless pentru detalii.

Adresa IP nu este atribuită corespunzător.

Soluții

Dacă adresa IP atribuită imprimantei este 169.254.XXX.XXX, iar masca de subrețea este 255.255.0.0, este posibil ca adresa IP să nu fie atribuită corespunzător.

Selectați **Setări** > **Setări generale** > **Setări rețea** > **Complex** pe panoul de comandă al imprimantei și apoi verificați adresa IP și masca de subrețea atribuite imprimantei.

Reporniți routerul wireless sau resetați setările de rețea ale imprimantei.

➡ „Restabilirea conexiunii la rețea” la pagina 296

Există o problemă cu setările de rețea pe computer.

Soluții

Încercați să accesați orice site web de la computer, pentru a vă asigura că setările de rețea ale computerului sunt corecte. Dacă nu puteți accesa niciun site web, există o problemă cu computerul.

Verificați conexiunea computerului la rețea. Consultați documentația furnizată cu computerul pentru detalii.

Imprimanta este conectată la Ethernet utilizând dispozitive care acceptă IEEE 802.3az (Ethernet eficient energetic).

Soluții

Când conectați imprimanta prin Ethernet utilizând dispozitive care acceptă IEEE 802.3az (Ethernet eficient energetic), pot apărea următoarele probleme în funcție de hub-ul sau routerul utilizat.

- ❏ Conexiunea devine instabilă, imprimanta este conectată și deconectată repetat.
- ❏ Conexiunea la imprimantă nu poate fi efectuată.
- ❏ Viteza de comunicare se reduce.

Urmați pașii de mai jos pentru a dezactiva IEEE 802.3az pentru imprimantă și apoi efectuați conexiunea.

1. Deconectați cablul Ethernet conectat la computer și imprimantă.
2. Dacă IEEE 802.3az pentru computer este activat, dezactivați-l.

   Consultați documentația furnizată cu computerul pentru detalii.
3. Conectați computerul și imprimanta direct utilizând un cablu Ethernet.
4. Pe imprimantă, tipăriți un raport privind conexiunea la rețea.

   „Tipărirea unui raport de conexiune la rețea” la pagina 313
5. Verificați adresa IP a imprimantei pe raportul de conexiune la rețea.
6. Pe computer, accesați Web Config.

   Lansați un browser web și apoi introduceți adresa IP a imprimantei.

   „Executarea utilitarului Web Config într-un browser web” la pagina 358
7. Selectați fila **Setări rețea** > **LAN cu fir**.
8. Selectați **Dezactivat** pentru **IEEE 802.3az**.
9. Faceți clic pe **Înainte**.
10. Faceți clic pe **OK**.
11. Deconectați cablul Ethernet conectat la computer și imprimantă.
12. Dacă ați dezactivat IEEE 802.3az pentru computer în pasul 2, activați-l.

13. Conectați cablurile Ethernet pe care le-ați deconectat în pasul 1 la computer și imprimantă.

Dacă problema reapare, este posibil ca alte dispozitive decât imprimanta să cauzeze problema.

Imprimanta nu poate fi conectată prin USB (Windows)

Se pot considera următoarele cauze.

Cablul USB nu este conectat ăn mod corect la priza electrică.

Conectați corect cablul USB dintre imprimantă și computer.

Există o problemă cu hub-ul USB.

Dacă utilizați un hub USB, încercați să conectați imprimanta direct la computer.

Există o problemă cu cablul USB sau cu intrarea USB.

În cazul în care cablul USB nu poate fi recunoscut, modificați portul sau schimbați cablul USB.

Imprimanta este conectată la un port USB SuperSpeed (cu super viteză).

În cazul în care conectați imprimanta la un port USB SuperSpeed folosind un cablu USB 2.0, poate apărea o eroare de comunicare pe unele computere. În acest caz, reconectați imprimanta utilizând una dintre următoarele metode.

❏ Folosiți un cablu USB 3.0.

❏ Conectați la un port USB Hi-Speed pe computer.

❏ Conectați la un alt port USB SuperSpeed decât cel care a generat eroarea de comunicare.

Nu se poate scana deși a fost stabilită o conexiune în mod corespunzător (Windows)

Scanarea la rezoluție ridicată prin rețea.

Încercați să reduceți rezoluția de scanare.

Scanarea nu începe din Mac OS

Asigurați-vă că imprimanta și computerul sunt conectate corespunzător.

Cauza și soluția problemei diferă în funcție de cazul în care sunt sau nu conectate.

Verificarea stării conexiunii

Folosiți EPSON Status Monitor pentru a verifica starea conexiunii pentru computer și imprimantă.

1. Selectați **Preferințe sistem** din meniul Apple > **Imprimante și scanere** (sau **Tipărire și scanare**, **Tipărire și Fax**), și apoi selectați imprimanta.

2. Faceți clic pe **Opțiuni și consumabile** > **Utilitar** > **Deschide utilitar imprimantă**.

3. Faceți clic pe **EPSON Status Monitor**.

Atunci când sunt afișate nivelurile de cerneală rămase, s-a stabilit cu succes o conexiune între computer și imprimantă.

Verificați următoarele aspecte dacă nu a fost stabilită conexiunea.

❏ Imprimanta nu este recunoscută printr-o conexiune la rețea

„Nu se poate realiza conexiunea la rețea” la pagina 219

❏ Imprimanta nu este recunoscută dacă este utilizată o conexiune USB

„Imprimanta nu poate fi conectată prin USB (Mac OS)” la pagina 222

Verificați următoarele aspecte dacă a fost stabilită conexiunea.

❏ Imprimanta este recunoscută, dar nu se poate efectua scanarea.

„Nu se poate scana deși a fost stabilită o conexiune în mod corespunzător (Mac OS)” la pagina 236

Nu se poate realiza conexiunea la rețea

Această problemă ar putea avea una dintre următoarele cauze.

Ceva este în neregulă cu dispozitivele de rețea pentru conexiunea Wi-Fi.

Soluții

Opriți dispozitivele pe care doriți să le conectați la rețea. Așteptați circa 10 secunde și apoi porniți dispozitivele în următoarea ordine: routerul wireless, computerul sau dispozitivul inteligent și apoi imprimanta. Reduceți distanța dintre imprimantă, computer sau dispozitivul inteligent față de routerul wireless pentru a facilita comunicațiile prin undă radio, apoi încercați să realizați din nou setările de rețea.

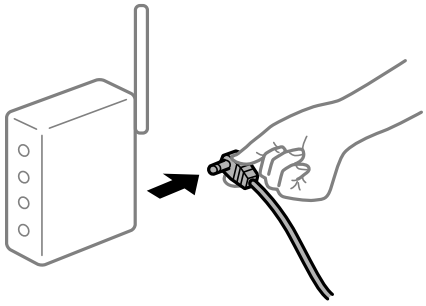

Dispozitivele nu pot primi semnale de la routerul wireless pentru că sunt prea departe unul de celălalt.

Soluții

După ce mutați computerul sau dispozitivul inteligent și imprimanta mai aproape de routerul wireless, opriți routerul wireless și apoi reporniți-l.

Atunci când schimbați routerul wireless, setările nu se potrivesc cu noul router.

Soluții

Efectuați din nou setările de conexiune pentru a se potrivi cu noul router wireless.

➡ „Când schimbați routerul wireless” la pagina 296

SSID-urile conectate de la computer sau de la dispozitivul inteligent și computer sunt diferite.

Soluții

Atunci când folosiți mai multe routere wireless în același timp sau când routerul wireless are mai multe SSID-uri, iar dispozitivele sunt conectate la SSID-uri diferite, nu puteți realiza conexiunea la routerul wireless.

Conectați computerul sau dispozitivul inteligent la același SSID ca imprimanta.

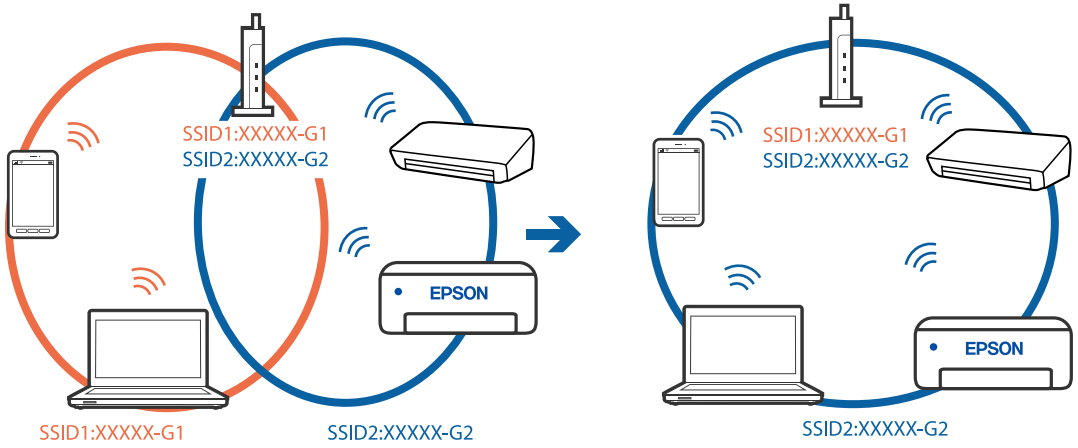

Este disponibil un separator de confidențialitate pe routerul wireless.

Soluții

Majoritatea routerelor wireless au o funcție de separare de confidențialitate care blochează comunicarea între dispozitivele conectate. Dacă nu puteți efectua comunicarea între imprimantă și computer sau dispozitivul inteligent, chiar dacă acestea sunt conectate la aceeași rețea, dezactivați separatorul de confidențialitate de la routerul wireless. Consultați manualul furnizat cu routerul wireless pentru detalii.

Adresa IP nu este atribuită corespunzător.

Soluții

Dacă adresa IP atribuită imprimantei este 169.254.XXX.XXX, iar masca de subrețea este 255.255.0.0, este posibil ca adresa IP să nu fie atribuită corespunzător.

Selectați **Setări** > **Setări generale** > **Setări rețea** > **Complex** pe panoul de comandă al imprimantei și apoi verificați adresa IP și masca de subrețea atribuite imprimantei.

Reporniți routerul wireless sau resetați setările de rețea ale imprimantei.

➡ „Restabilirea conexiunii la rețea” la pagina 296

Există o problemă cu setările de rețea pe computer.

Soluții

Încercați să accesați orice site web de la computer, pentru a vă asigura că setările de rețea ale computerului sunt corecte. Dacă nu puteți accesa niciun site web, există o problemă cu computerul.

Verificați conexiunea computerului la rețea. Consultați documentația furnizată cu computerul pentru detalii.

Dispozitivul conectat la portul USB 3.0 poate cauza inferențe ale frecvenței radio.

Soluții

Când conectați un dispozitiv la portul USB 3.0 pe Mac, poate surveni interferența frecvenței radio. Încercați următoarele dacă nu puteți să vă conectați la wireless LAN (Wi-Fi) sau dacă operațiile devin instabile.

- ❏ Plasați dispozitivul care este conectat la portul USB 3.0 mai departe de computer.
- ❏ Conectați-vă la SSID pentru domeniul 5 GHz.

Consultați următoarele pentru a conecta imprimanta la SSID.

➡ „Efectuarea setărilor Wi-Fi prin introducerea unui SSID și a parolei” la pagina 300

Imprimanta este conectată la Ethernet utilizând dispozitive care acceptă IEEE 802.3az (Ethernet eficient energetic).

Soluții

Când conectați imprimanta prin Ethernet utilizând dispozitive care acceptă IEEE 802.3az (Ethernet eficient energetic), pot apărea următoarele probleme în funcție de hub-ul sau routerul utilizat.

- ❏ Conexiunea devine instabilă, imprimanta este conectată și deconectată repetat.
- ❏ Conexiunea la imprimantă nu poate fi efectuată.
- ❏ Viteza de comunicare se reduce.

Urmați pașii de mai jos pentru a dezactiva IEEE 802.3az pentru imprimantă și apoi efectuați conexiunea.

1. Deconectați cablul Ethernet conectat la computer și imprimantă.
2. Dacă IEEE 802.3az pentru computer este activat, dezactivați-l.

   Consultați documentația furnizată cu computerul pentru detalii.
3. Conectați computerul și imprimanta direct utilizând un cablu Ethernet.
4. Pe imprimantă, tipăriți un raport privind conexiunea la rețea.

   „Tipărirea unui raport de conexiune la rețea” la pagina 313
5. Verificați adresa IP a imprimantei pe raportul de conexiune la rețea.
6. Pe computer, accesați Web Config.

   Lansați un browser web și apoi introduceți adresa IP a imprimantei.

   „Executarea utilitarului Web Config într-un browser web” la pagina 358

7. Selectați fila **Setări rețea** > **LAN cu fir**.
8. Selectați **Dezactivat** pentru **IEEE 802.3az**.
9. Faceți clic pe **Înainte**.
10. Faceți clic pe **OK**.
11. Deconectați cablul Ethernet conectat la computer și imprimantă.
12. Dacă ați dezactivat IEEE 802.3az pentru computer în pasul 2, activați-l.
13. Conectați cablurile Ethernet pe care le-ați deconectat în pasul 1 la computer și imprimantă.

Dacă problema reapare, este posibil ca alte dispozitive decât imprimanta să cauzeze problema.

Imprimanta nu poate fi conectată prin USB (Mac OS)

Se pot considera următoarele cauze.

Cablul USB nu este conectat ăn mod corect la priza electrică.

Conectați corect cablul USB dintre imprimantă și computer.

Există o problemă cu hub-ul USB.

Dacă utilizați un hub USB, încercați să conectați imprimanta direct la computer.

Există o problemă cu cablul USB sau cu intrarea USB.

În cazul în care cablul USB nu poate fi recunoscut, modificați portul sau schimbați cablul USB.

Imprimanta este conectată la un port USB SuperSpeed (cu super viteză).

În cazul în care conectați imprimanta la un port USB SuperSpeed folosind un cablu USB 2.0, poate apărea o eroare de comunicare pe unele computere. În acest caz, reconectați imprimanta utilizând una dintre următoarele metode.

- ❏ Folosiți un cablu USB 3.0.
- ❏ Conectați la un port USB Hi-Speed pe computer.
- ❏ Conectați la un alt port USB SuperSpeed decât cel care a generat eroarea de comunicare.

Nu se poate scana deși a fost stabilită o conexiune în mod corespunzător (Mac OS)

Scanarea la rezoluție ridicată prin rețea.

Încercați să reduceți rezoluția de scanare.

Scanarea nu începe de la dispozitivul inteligent

Asigurați-vă că dispozitivul inteligent și imprimanta sunt conectate corespunzător.

Cauza și soluția problemei diferă în funcție de cazul în care sunt sau nu conectate.

Verificarea stării conexiunii

Folosiți Epson iPrint pentru a verifica starea conexiunii pentru dispozitivul inteligent și imprimantă.

Consultați următoarele pentru a instala Epson iPrint, dacă nu este deja instalat.

„Aplicație pentru tipărirea ușoară de la un dispozitiv inteligent (Epson iPrint)” la pagina 353

1. Porniți Epson iPrint de pe dispozitivul inteligent.

2. Asigurați-vă ca numele imprimantei să fie afișat pe ecranul principal.

   Atunci când este afișat numele imprimantei, s-a stabilit cu succes o conexiune între dispozitivul inteligent și imprimantă.

   Dacă sunt afișate următoarele, nu s-a stabilit conexiunea între dispozitivul inteligent și imprimantă.

   ❏ Printer is not selected.

   ❏ Communication error.

Verificați următoarele aspecte dacă nu a fost stabilită conexiunea.

❏ Imprimanta nu este recunoscută printr-o conexiune la rețea

„Nu se poate realiza conexiunea la rețea” la pagina 225

Verificați următoarele aspecte dacă a fost stabilită conexiunea.

❏ Imprimanta este recunoscută, dar nu se poate efectua scanarea.

„Nu se poate tipări deși a fost stabilită o conexiune (iOS)” la pagina 227

Nu se poate realiza conexiunea la rețea

Această problemă ar putea avea una dintre următoarele cauze.

Ceva este în neregulă cu dispozitivele de rețea pentru conexiunea Wi-Fi.

Soluții

Opriți dispozitivele pe care doriți să le conectați la rețea. Așteptați circa 10 secunde și apoi porniți dispozitivele în următoarea ordine: routerul wireless, computerul sau dispozitivul inteligent și apoi imprimanta. Reduceți distanța dintre imprimantă, computer sau dispozitivul inteligent față de routerul

wireless pentru a facilita comunicațiile prin undă radio, apoi încercați să realizați din nou setările de rețea.

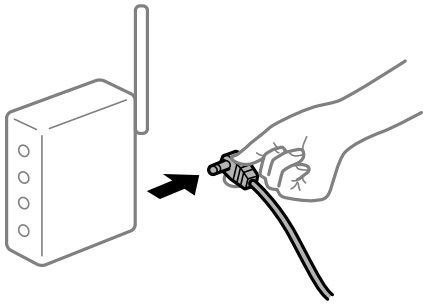

Dispozitivele nu pot primi semnale de la routerul wireless pentru că sunt prea departe unul de celălalt.

Soluții

După ce mutați computerul sau dispozitivul inteligent și imprimanta mai aproape de routerul wireless, opriți routerul wireless și apoi reporniți-l.

Atunci când schimbați routerul wireless, setările nu se potrivesc cu noul router.

Soluții

Efectuați din nou setările de conexiune pentru a se potrivi cu noul router wireless.

➡ „Când schimbați routerul wireless” la pagina 296

SSID-urile conectate de la computer sau de la dispozitivul inteligent și computer sunt diferite.

Soluții

Atunci când folosiți mai multe routere wireless în același timp sau când routerul wireless are mai multe SSID-uri, iar dispozitivele sunt conectate la SSID-uri diferite, nu puteți realiza conexiunea la routerul wireless.

Conectați computerul sau dispozitivul inteligent la același SSID ca imprimanta.

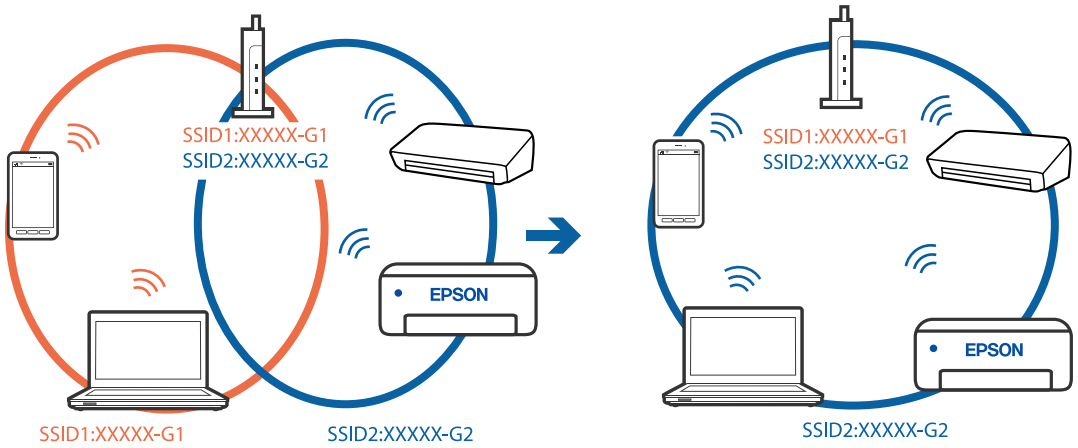

Este disponibil un separator de confidențialitate pe routerul wireless.

Soluții

Majoritatea routerelor wireless au o funcție de separare de confidențialitate care blochează comunicarea între dispozitivele conectate. Dacă nu puteți efectua comunicarea între imprimantă și computer sau dispozitivul inteligent, chiar dacă acestea sunt conectate la aceeași rețea, dezactivați separatorul de confidențialitate de la routerul wireless. Consultați manualul furnizat cu routerul wireless pentru detalii.

Adresa IP nu este atribuită corespunzător.

Soluții

Dacă adresa IP atribuită imprimantei este 169.254.XXX.XXX, iar masca de subrețea este 255.255.0.0, este posibil ca adresa IP să nu fie atribuită corespunzător.

Selectați **Setări** > **Setări generale** > **Setări rețea** > **Complex** pe panoul de comandă al imprimantei și apoi verificați adresa IP și masca de subrețea atribuite imprimantei.

Reporniți routerul wireless sau resetați setările de rețea ale imprimantei.

➡ „Restabilirea conexiunii la rețea” la pagina 296

Există o problemă cu setările de rețea pe dispozitivul inteligent.

Soluții

Încercați să accesați orice site web de la dispozitivul inteligent pentru a vă asigura că setările de rețea ale dispozitivului inteligent sunt corecte. Dacă nu puteți accesa niciun site web, există o problemă cu dispozitivul inteligent.

Verificați conexiunea computerului la rețea. Consultați documentația furnizată cu dispozitivul inteligent pentru detalii.

Nu se pot salva imaginile scanate în folderul partajat

Mesajele sunt afișate pe panoul de comandă

Când sunt afișate mesaje de eroare pe panoul de comandă, verificați mesajul în sine sau lista următoare pentru a rezolva problemele.

Mesaje	Soluții
Eroare DNS. Verificați setările DNS.	Conexiunea la computer nu poate fi efectuată. Verificați următoarele aspecte. ❏ Asigurați-vă că adresa din lista de contacte din imprimantă și adresa folderului partajat sunt identice. ❏ Dacă adresa IP a computerului este statică și setată manual, schimbați numele computerului în calea rețelei la adresa IP. Exemplu: \\EPSON02\SCAN — \\192.168.xxx.xxx\SCAN ❏ Asigurați-vă că ați pornit computerul și că nu intră în modul inactiv. În cazul în care computerul intră în modul inactiv, nu puteți salva imaginile scanate în folderul partajat. ❏ Dezactivați temporar firewall-ul computerului și software-ul de securitate. Dacă aceasta anulează eroarea, verificați setările în software-ul de securitate. ❏ Dacă **Rețea publică** este selectată ca locație de rețea, nu puteți salva imaginile scanate în folderul partajat. Configurați setările de redirecționare pentru fiecare port. ❏ Dacă utilizați un computer laptop și adresa IP este setată ca DHCP, adresa IP se poate modifica la reconectarea la rețea. Recuperați adresa IP. ❏ Asigurați-vă că setarea DNS este corectă. Contactați administratorul de rețea pentru setările DNS. ❏ Numele computerului și adresa IP pot diferi atunci când tabelul de gestionare al serverului DNS nu este actualizat. Contactați administratorul dumneavoastră de server DNS.
Eroare de autentificare. Verificați metoda de autentificare, contul autentificat și parola autentificată.	Asigurați-vă că numele de utilizator și parola sunt introduse corect în computer și în contactele din imprimantă. De asemenea, asigurați-vă că parola nu a expirat.
Eroare de comunicare. Verificați conexiunea Wi-Fi/de rețea.	Nu se poate realiza comunicarea cu un folder din rețea care este înregistrat în lista de contacte. Verificați următoarele aspecte. ❏ Asigurați-vă că **Utilizare partajare de rețea Microsoft** este activat în Web Config. Selectați **Rețea** > **Rețea MS** în Web Config. ❏ Asigurați-vă că adresa din lista de contacte din imprimantă și adresa folderului partajat sunt identice. ❏ Drepturile de acces pentru utilizator în lista de contacte trebuie adăugate în fila **Partajare** și în fila **Securitate** a proprietăților folderului partajat. De asemenea, permisiunile pentru utilizator trebuie setate la „permis”.
Numele fișierului este deja în uz. Redenumiți fișierul și scanați din nou.	Modificați setările de nume fișier. În caz contrar, mutați sau ștergeți fișierele sau modificați denumirea fișierului în folderul partajat.
Fișierele scanate sunt prea mari. Au fost trimise numai XX pagini. Verificați dacă folderul de destinație are suficient spațiu.	Nu există suficient spațiu pe hard disk-ul din computer. Măriți spațiul liber pe computer.

Verificați punctul în care a apărut eroarea

Soluții

Când salvați imaginile scanate în folderul partajat, procesul de salvare are loc după cum urmează.Puteți verifica apoi punctul în care a apărut eroarea.

Elemente	Funcționare	Mesaje de eroare
Conectare	Conectați-vă la computer de la imprimantă.	Eroare DNS. Verificați setările DNS.
Conectarea la computer	Conectați-vă la computer cu numele de utilizator și parola.	Eroare de autentificare. Verificați metoda de autentificare, contul autentificat și parola autentificată.
Verificarea folderului pentru salvare	Verificați calea rețelei folderului partajat.	Eroare de comunicare. Verificați conexiunea Wi-Fi/de rețea.
Verificarea denumirii fișierului	Verificați dacă există un fișier cu denumire identică cu cea a fișierului pe care doriți să îl salvați în folder.	Numele fișierului este deja în uz. Redenumiți fișierul și scanați din nou.
Scrierea fișierului	Scrieți un nou fișier.	Fișierele scanate sunt prea mari. Au fost trimise numai XX pagini. Verificați dacă folderul de destinație are suficient spațiu.

Salvarea imaginilor scanate durează mult timp

Este necesar un interval de timp prea lung pentru ca rezolvarea numelui să corespundă „Numelui de domeniu” și „Adresei IP”.

Soluții

Verificați următoarele puncte.

- ❏ Asigurați-vă că setarea DNS este corectă.
- ❏ Asigurați-vă că fiecare setare DNS este corectă atunci când verificați Web Config.
- ❏ Asigurați-vă că numele de domeniu DNS este corect.

Primirea sau trimiterea faxurilor nu este posibilă

Primirea sau trimiterea faxurilor nu este posibilă

Se pot considera următoarele cauze.

Există unele probleme cu priza de perete pentru telefon.

Soluții

Verificați dacă priza telefonică funcționează, conectând un telefon la aceasta și testând-o. Dacă nu puteți realiza sau primi apeluri, contactați compania de telecomunicații.

Există unele probleme cu conectarea la linia telefonică.

Soluții

Selectați **Setări** > **Setări generale** > **Setări fax** > **Verif conexiune fax** pe panoul de comandă pentru a executa verificarea automată a conexiunii de fax. Încercați soluțiile descrise în raport.

Apar erori de comunicare.

Soluții

Selectați **Lent (96.00bps)** în **Setări** > **Setări generale** > **Setări fax** > **Setări de bază** > **Viteză fax** pe panoul de comandă.

Conectat la o linie telefonică DSL fără filtru DSL.

Soluții

Pentru a conecta imprimanta la o linie telefonică DSL, trebuie să utilizați un modem DSL echipat cu filtru DSL incorporat sau să instalați un filtru DSL separat pe linie. Contactați furnizorul de servicii DSL.

„Conectarea la o centrală DSL sau ISDN” la pagina 476

Există unele probleme cu filtrul DSL la conectarea la o linie telefonică DSL.

Soluții

Dacă nu puteți trimite sau primi un fax, conectați imprimanta direct la o priză telefonică de perete, pentru a verifica dacă imprimanta poate trimite un fax. Dacă puteți trimite, problema ar putea fi cauzată de filtrul DSL. Contactați furnizorul de servicii DSL.

Imposibil de trimis faxuri

Se pot considera următoarele cauze.

Linia de conexiune este setată la PSTN într-o unitate în care este utilizată o centrală privată (PBX).

Soluții

Selectați **PBX** în **Setări** > **Setări generale** > **Setări fax** > **Setări de bază** > **Tip linie** pe panoul de comandă.

Expedierea faxurilor fără a introduce un cod de acces într-un mediu în care este instalat un sistem PBX.

Soluții

Dacă sistemul telefonic necesită un cod de acces pentru a obține o linie către exterior, înregistrați codul respectiv în imprimantă și introduceți caracterul # (diez) la începutul numărului, atunci când trimiteți un fax.

Informațiile de antet pentru faxurile în curs nu sunt înregistrate.

Soluții

Selectați **Setări** > **Setări generale** > **Setări fax** > **Setări de bază** > **Antet** și configurați informațiile de antet. Unele aparate de fax resping automat faxurile primite care nu conțin informații în antet.

ID-ul dumneavoastră de apelant este blocat.

Soluții

Contactați societatea de telefonie pentru a vă debloca ID-ul de apelant. Unele telefoane și faxuri resping automat apelurile anonime.

Numărul de fax al destinatarului este greșit.

Soluții

Verificați dacă numărul destinatarului înregistrat în lista de contacte sau pe care l-ați introdus direct utilizând tastatura este corect. Sau, verificați cu destinatarul dacă numărul de fax este corect.

Aparatul de fax al destinatarului nu este pregătit pentru recepționarea faxurilor.

Soluții

Întrebați destinatarul dacă aparatul său este pregătit să primească un fax.

Trimiterea accidentală a unui fax folosind funcția de sub-adresă.

Soluții

Verificați dacă ați trimis accidental un fax utilizând funcția de sub-adresă. Dacă selectați un destinatar cu o sub-adresă din lista de contacte, faxul poate fi trimis utilizând funcția de sub-adresă.

Aparatul de fax al destinatarului nu poate recepționa faxuri utilizând funcția de sub-adresă.

Soluții

La trimiterea faxurilor utilizând funcția de sub-adresă, întrebați destinatarul dacă aparatul fax deținut poate recepționa faxuri utilizând funcția de sub-adresă.

Subadresa și parola sunt greșite.

Soluții

La trimiterea faxurilor utilizând funcția de sub-adresă, verificați dacă sub-adresa și parola sunt corecte. Verificați cu destinatarul dacă sub-adresa și parola corespund.

Cantitatea de date trimisă este prea mare.

Soluții

Puteți trimite faxuri cu o cantitate mai mică de date utilizând una dintre următoarele metode.

- ❏ Când trimiteți un fax monocrom, activați **Trimitere directă** în **Fax** > **Setări fax** > **Setări trimitere fax**.
  „Trimiterea mai multor pagini ale unui document monocrom (Trimitere directă)” la pagina 139
- ❏ Utilizarea telefonului conectat
  „Trimiterea faxurilor cu formarea numărului de la telefonul extern” la pagina 137
- ❏ Funcția „receptor în furcă”
  „Trimiterea manuală a faxurilor după confirmarea stării destinatarului” la pagina 136
- ❏ Separarea originalelor

Imposibil de primit faxuri

Se pot considera următoarele cauze.

De asemenea, recomandăm verificarea stării imprimantei în **Job/Status** pentru a afla, de exemplu, dacă imprimanta primește sau nu un fax în acest moment.

Abonarea la un serviciu de redirecționare a apelurilor.

Soluții

Dacă sunteți abonat la un serviciu de redirecționare a apelurilor, este posibil ca imprimanta să nu poată primi faxuri. Contactați furnizorul de servicii.

Mod primire este setat la Manual în timp ce un telefon extern este conectat la imprimantă.

Soluții

Dacă un telefon extern este conectat la imprimantă și partajează o linie telefonică cu imprimanta, selectați **Setări** > **Setări generale** > **Setări fax** > **Setări de bază** și apoi setați **Mod primire** la **Auto**.

Memoria disponibilă pentru inbox și căsuța cu mesaje confidențiale nu este suficientă.

Soluții

200 de documente primite au fost salvate în inbox și în caseta confidențială în total. Șterge documentele care nu mai sunt necesare.

Computerul care va salva faxurile recepționate nu este pornit.

Soluții

După ce ați efectuat setări pentru a salva faxurile recepționate pe un computer, porniți computerul. Faxul recepționat este șters după ce a fost salvat pe computer.

Subadresa și parola sunt greșite.

Soluții

La recepționarea faxurilor utilizând funcție de sub-adresă, verificați dacă sub-adresa și parola sunt corecte. Verificați cu expeditorul dacă sub-adresa și parola corespund.

Numărul de fax al expeditorului a fost înregistrat în Listă numere refuzare.

Soluții

Asigurați-vă că numărul expeditorului poate fi șters din **Listă numere refuzare** înainte de a-l șterge. Ștergeți-l din **Setări** > **Setări generale** > **Setări fax** > **Setări de bază** > **Fax de respingere** > **Editare listă de numere de respins**. Sau dezactivați **Listă numere refuzare** în **Setări** > **Setări generale** > **Setări fax** > **Setări de bază** > **Fax de respingere** > **Fax de respingere**. Faxurile trimise de la numere care nu au fost înregistrate în această listă sunt blocate când setarea este activată.

Numărul de fax al expeditorului nu a fost înregistrat în lista de contacte.

Soluții

Înregistrați numărul de fax al expeditorului în lista de contacte. Sau dezactivați **Contacte neînregistrate** în **Setări** > **Setări generale** > **Setări fax** > **Setări de bază** > **Fax de respingere** > **Fax de respingere**. Faxurile trimise de la numere care nu au fost înregistrate în această listă sunt blocate.

Expeditorul a trimis faxul fără informații de antet.

Soluții

Întrebați expeditorul dacă informațiile de antet sunt configurate pe aparatul său de fax. Sau dezactivați **Spațiu pentru antet fax blocat** în **Setări** > **Setări generale** > **Setări fax** > **Setări de bază** > **Fax de respingere** > **Fax de respingere**. Faxurile care nu includ informații de antet sunt blocate când această setare este activată.

Nu pot fi trimise faxuri către un anumit destinatar

Se pot considera următoarele cauze.

Aparatul destinatarului răspunde cu întârziere.

Soluții

Dacă aparatul destinatarului nu preia apelul în decurs de 50 de secunde după ce imprimanta a terminat de format, apelul se încheie cu eroare. Formați numărul utilizând caracteristica (**În furcă**) sau un telefon conectat, pentru a determina timpul necesar pentru a auzi un ton de fax. Dacă durează mai mult de 50 de secunde, adăugați pauze după numărul de fax, pentru a trimite faxul. Atingeți pentru a introduce o pauză. Va fi introdusă o cratimă, indicând o pauză. O pauză durează aproximativ trei secunde. Adăugați mai multe pauze, dacă este necesar.

Setarea Viteză fax înregistrată în lista de contacte este greșită.

Soluții

Selectați destinatarul din lista de contacte, apoi selectați **Editare** > **Viteză fax** > **Lent (96.00bps)**.

Imposibil de trimis faxuri la o anumită oră

Data și ora imprimantei sunt incorecte.

Soluții

Selectați **Setări** > **Setări generale** > **Setări de bază** > **Setări dată/oră** și apoi setați data și ora corecte.

Nu se pot salva faxuri recepționate pe un dispozitiv de memorie

Se pot considera următoarele cauze.

Setarea pentru salvarea faxurilor recepționate în memoria externă este dezactivată.

Soluții

Selectați **Setări** > **Setări generale** > **Setări fax** > **Setări primite** și apoi activați **Salvare în disp. de mem.** în fiecare meniu.

Nu este conectat un dispozitiv de memorie la imprimantă.

Soluții

Conectați un dispozitiv de memorie, pe care ați creat un folder pentru salvarea faxurilor, la imprimantă. După salvarea documentelor primite pe dispozitivul respectiv, acestea vor fi șterse din imprimantă.

Nu există suficient spațiu liber pe dispozitiv.

Soluții

Ștergeți datele inutile de pe dispozitiv, pentru a mări cantitatea de spațiu liber. Sau conectați un alt dispozitiv care are suficient spațiu liber.

Dispozitivul de memorie este protejat la scriere.

Soluții

Dezactivați protecția la scriere a dispozitivului de memorie.

Nu pot fi primite faxuri A3

Se pot considera următoarele cauze.

Setarea pentru sursa de hârtie este greșită.

Soluții

Verificați dacă dimensiunea hârtiei pentru sursa de hârtie A3 este corect configurată, la valoarea A3, și dacă sursa respectivă este setată pentru a fi utilizată cu faxul. Selectați **Setări** > **Setări generale** > **Setări imprimantă** > **Setări sursă hârtie** > **Selectare automată setări** > **Fax** și apoi verificați sursa (sursele) de hârtie activată/e.

A3 nu este selectată în Primire dimensiune hârtie.

Soluții

Selectați **Setări** > **Setări generale** > **Setări fax** > **Setări de bază** > **Primire dimensiune hârtie** și apoi verificați dacă este selectat formatul A3. Meniul vă permite să setați dimensiunea maximă a faxului pe care imprimanta îl poate primi.

Faxurile primite nu sunt tipărite

Se pot considera următoarele cauze.

A apărut o eroare pe imprimantă precum un blocaj de hârtie.

Soluții

Eliminați eroarea imprimantei și apoi rugați expeditorul să retrimită faxul.

Tipărirea faxurilor recepționate este dezactivată cu setările curente.

Soluții

Configurați setările pentru tipărirea faxurilor recepționate în **Setări** > **Setări generale** > **Setări fax** > **Setări primite** > **Setări salvare/redirecționare**.

Faxurile trimise au dimensiuni incorecte

Se pot considera următoarele cauze.

Aparatul de fax al destinatarului nu acceptă formatul A3.

Soluții

Înainte de a trimite un document în format A3, întrebați destinatarul dacă faxul său acceptă dimensiunea A3. Dacă se afișează mesajul **OK (dimensiune redusă)** în raportul de trimitere a faxului, înseamnă că faxul destinatarului nu acceptă dimensiunea A3. Puteți tipări un raport de transmisie fax din **Fax** > (Mai multe) > **Raport fax** > **Ultima transmitere**.

Originalele nu sunt poziționate corect.

Soluții

- ❑ Asigurați-vă că originalul este amplasat corect în dreptul marcajelor de aliniere.
- ❑ Dacă lipsește marginea imaginii scanate, îndepărtați puțin originalul de marginea geamului scanerului. Nu puteți scana zona care se află la mai puțin de aproximativ 1,5 mm (0,06 inchi) de marginea geamului scanerului.

➡ „Așezarea originalelor” la pagina 43

Există praf sau murdărie pe geamul scanerului.

Soluții

Când se scanează de la panoul de comandă și se selectează funcția de trunchiere automată a regiunii de scanare, îndepărtați orice urmă de murdărie de pe geamul scanerului și de pe capacul pentru documente. Dacă există murdărie în jurul originalului, regiunea de scanare va fi extinsă pentru a include această murdărie.

„Curățarea Geamul scanerului” la pagina 177

Nu se pot expedia și recepționa faxuri (Windows)

Asigurați-vă că imprimanta și computerul sunt conectate corespunzător. Cauza și soluția problemei diferă în funcție de cazul în care sunt sau nu conectate.

Verificarea stării conexiunii

Folosiți EPSON Status Monitor 3 pentru a verifica starea conexiunii pentru computer și imprimantă.

Trebuie să instalați EPSON Status Monitor 3 pentru a activa această funcție. Îl puteți descărca de pe site-ul web Epson.

1. Accesați driverul imprimantei.
   - ❑ Windows 10/Windows Server 2019/Windows Server 2016

     Faceți clic pe butonul Start și apoi selectați **Sistem Windows** > **Panou de comandă** > **Vizualizare dispozitive și imprimante** în **Hardware și sunet**. Faceți clic dreapta pe imprimantă sau apăsați și țineți apăsat și apoi selectați **Preferințe tipărire**.
   - ❑ Windows 8.1/Windows 8/Windows Server 2012 R2/Windows Server 2012

     Selectați **Desktop** > **Setări** > **Panou de comandă** > **Vizualizare dispozitive și imprimante** din **Hardware și sunet**. Faceți clic dreapta pe imprimantă sau apăsați și țineți apăsat și apoi selectați **Preferințe tipărire**.
   - ❑ Windows 7/Windows Server 2008 R2

     Faceți clic pe butonul Start și selectați **Panou de comandă** > **Vizualizare dispozitive și imprimante** din **Hardware și sunet**. Faceți clic dreapta pe imprimantă și selectați **Preferințe tipărire**.
2. Faceți clic pe fila **Întreținere**.
3. Faceți clic pe **EPSON Status Monitor 3**.

Atunci când sunt afișate nivelurile de cerneală rămase, s-a stabilit cu succes o conexiune între computer și imprimantă.

Verificați următoarele aspecte dacă nu a fost stabilită conexiunea.

❏ Imprimanta nu este recunoscută printr-o conexiune la rețea

„Nu se poate realiza conexiunea la rețea” la pagina 211

❏ Imprimanta nu este recunoscută dacă este utilizată o conexiune USB

„Imprimanta nu poate fi conectată prin USB (Windows)” la pagina 213

Verificați următoarele aspecte dacă a fost stabilită conexiunea.

❏ Imprimanta este recunoscută, dar nu se poate efectua tipărirea.

„Nu se poate tipări deși a fost stabilită o conexiune (Windows)” la pagina 214

Nu se poate realiza conexiunea la rețea

Această problemă ar putea avea una dintre următoarele cauze.

Ceva este în neregulă cu dispozitivele de rețea pentru conexiunea Wi-Fi.

Soluții

Opriți dispozitivele pe care doriți să le conectați la rețea. Așteptați circa 10 secunde și apoi porniți dispozitivele în următoarea ordine: routerul wireless, computerul sau dispozitivul inteligent și apoi imprimanta. Reduceți distanța dintre imprimantă, computer sau dispozitivul inteligent față de routerul wireless pentru a facilita comunicațiile prin undă radio, apoi încercați să realizați din nou setările de rețea.

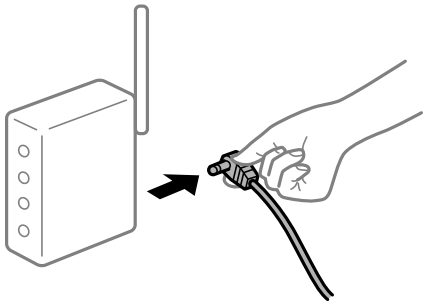

Dispozitivele nu pot primi semnale de la routerul wireless pentru că sunt prea departe unul de celălalt.

Soluții

După ce mutați computerul sau dispozitivul inteligent și imprimanta mai aproape de routerul wireless, opriți routerul wireless și apoi reporniți-l.

Atunci când schimbați routerul wireless, setările nu se potrivesc cu noul router.

Soluții

Efectuați din nou setările de conexiune pentru a se potrivi cu noul router wireless.

➡ „Când schimbați routerul wireless” la pagina 296

SSID-urile conectate de la computer sau de la dispozitivul inteligent și computer sunt diferite.

Soluții

Atunci când folosiți mai multe routere wireless în același timp sau când routerul wireless are mai multe SSID-uri, iar dispozitivele sunt conectate la SSID-uri diferite, nu puteți realiza conexiunea la routerul wireless.

Conectați computerul sau dispozitivul inteligent la același SSID ca imprimanta.

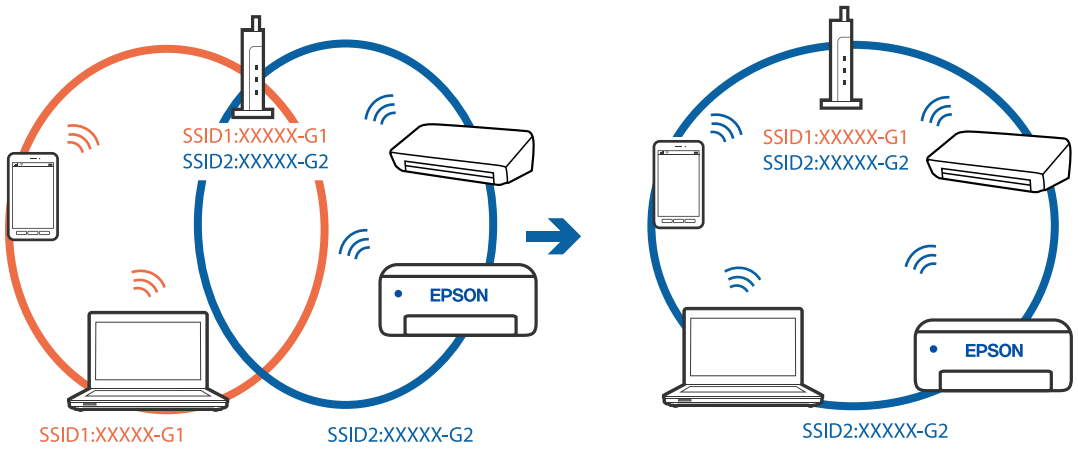

Este disponibil un separator de confidențialitate pe routerul wireless.

Soluții

Majoritatea routerelor wireless au o funcție de separare de confidențialitate care blochează comunicarea între dispozitivele conectate. Dacă nu puteți efectua comunicarea între imprimantă și computer sau dispozitivul inteligent, chiar dacă acestea sunt conectate la aceeași rețea, dezactivați separatorul de confidențialitate de la routerul wireless. Consultați manualul furnizat cu routerul wireless pentru detalii.

Adresa IP nu este atribuită corespunzător.

Soluții

Dacă adresa IP atribuită imprimantei este 169.254.XXX.XXX, iar masca de subrețea este 255.255.0.0, este posibil ca adresa IP să nu fie atribuită corespunzător.

Selectați **Setări** > **Setări generale** > **Setări rețea** > **Complex** pe panoul de comandă al imprimantei și apoi verificați adresa IP și masca de subrețea atribuite imprimantei.

Reporniți routerul wireless sau resetați setările de rețea ale imprimantei.

➡ „Restabilirea conexiunii la rețea” la pagina 296

Există o problemă cu setările de rețea pe computer.

Soluții

Încercați să accesați orice site web de la computer, pentru a vă asigura că setările de rețea ale computerului sunt corecte. Dacă nu puteți accesa niciun site web, există o problemă cu computerul.

Verificați conexiunea computerului la rețea. Consultați documentația furnizată cu computerul pentru detalii.

Imprimanta este conectată la Ethernet utilizând dispozitive care acceptă IEEE 802.3az (Ethernet eficient energetic).

Soluții

Când conectați imprimanta prin Ethernet utilizând dispozitive care acceptă IEEE 802.3az (Ethernet eficient energetic), pot apărea următoarele probleme în funcție de hub-ul sau routerul utilizat.

- ❏ Conexiunea devine instabilă, imprimanta este conectată și deconectată repetat.
- ❏ Conexiunea la imprimantă nu poate fi efectuată.
- ❏ Viteza de comunicare se reduce.

Urmați pașii de mai jos pentru a dezactiva IEEE 802.3az pentru imprimantă și apoi efectuați conexiunea.

1. Deconectați cablul Ethernet conectat la computer și imprimantă.
2. Dacă IEEE 802.3az pentru computer este activat, dezactivați-l.
   Consultați documentația furnizată cu computerul pentru detalii.
3. Conectați computerul și imprimanta direct utilizând un cablu Ethernet.
4. Pe imprimantă, tipăriți un raport privind conexiunea la rețea.
   „Tipărirea unui raport de conexiune la rețea” la pagina 313
5. Verificați adresa IP a imprimantei pe raportul de conexiune la rețea.
6. Pe computer, accesați Web Config.
   Lansați un browser web și apoi introduceți adresa IP a imprimantei.
   „Executarea utilitarului Web Config într-un browser web” la pagina 358
7. Selectați fila **Setări rețea** > **LAN cu fir**.
8. Selectați **Dezactivat** pentru **IEEE 802.3az**.
9. Faceți clic pe **Înainte**.
10. Faceți clic pe **OK**.
11. Deconectați cablul Ethernet conectat la computer și imprimantă.
12. Dacă ați dezactivat IEEE 802.3az pentru computer în pasul 2, activați-l.
13. Conectați cablurile Ethernet pe care le-ați deconectat în pasul 1 la computer și imprimantă.

Dacă problema reapare, este posibil ca alte dispozitive decât imprimanta să cauzeze problema.

Imprimanta nu poate fi conectată prin USB (Windows)

Se pot considera următoarele cauze.

Cablul USB nu este conectat ăn mod corect la priza electrică.

Soluții

Conectați corect cablul USB dintre imprimantă și computer.

Există o problemă cu hub-ul USB.

Soluții

Dacă utilizați un hub USB, încercați să conectați imprimanta direct la computer.

Există o problemă cu cablul USB sau cu intrarea USB.

Soluții

În cazul în care cablul USB nu poate fi recunoscut, modificați portul sau schimbați cablul USB.

Imprimanta este conectată la un port USB SuperSpeed (cu super viteză).

Soluții

În cazul în care conectați imprimanta la un port USB SuperSpeed folosind un cablu USB 2.0, poate apărea o eroare de comunicare pe unele computere. În acest caz, reconectați imprimanta utilizând una dintre următoarele metode.

- ❏ Folosiți un cablu USB 3.0.
- ❏ Conectați la un port USB Hi-Speed pe computer.
- ❏ Conectați la un alt port USB SuperSpeed decât cel care a generat eroarea de comunicare.

Nu se pot expedia sau recepționa faxuri deși a fost stabilită o conexiune corectă (Windows)

Software-ul nu este instalat.

Soluții

Asigurați-vă că driverul PC-FAX a fost instalat pe computer. Driverul PC-FAX este instalat cu FAX Utility. Urmați pașii de mai jos pentru a verifica dacă este instalat.

Asigurați-vă că imprimanta (faxul) este afișat(ă) în **Dispozitive și imprimante**, **Imprimantă** sau **Imprimante și alte dispozitive hardware**. Imprimanta (faxul) ar trebui să fie afișat(ă) ca „EPSON XXXXX (FAX)”. Dacă imprimanta (faxul) nu este afișat(ă), dezinstalați și apoi reinstalați FAX Utility. Consultați următoarele pentru a accesa **Dispozitive și imprimante**, **Imprimantă** sau **Imprimante și alte tipuri de hardware**.

- ❏ Windows 10

  Faceți clic pe butonul Start și apoi selectați **Sistem Windows** > **Panou de comandă** > **Vizualizare dispozitive și imprimante** în **Hardware și sunet**.

- ❏ Windows 8.1/Windows 8

  Selectați **Desktop** > **Setări** > **Panou de comandă** > **Vizualizare dispozitive și imprimante** din **Hardware și sunet** sau **Hardware**.

- ❏ Windows 7

  Faceți clic pe butonul Start și selectați **Panou de comandă** > **Vizualizare dispozitive și imprimante** din **Hardware și sunet** sau **Hardware**.

❏ Windows Vista

Faceți clic pe butonul Start și selectați **Panou de control** > **Imprimante** din **Hardware și sunete**.

❏ Windows XP

Faceți clic pe butonul Start și selectați **Setări** > **Panou de control** > **Imprimante și alt hardware** > **Imprimante și faxuri**.

Autentificarea utilizatorului a eșuat la expedierea unui fax de la computer.

Soluții

Setați numele de utilizator și parola în driverul de imprimantă. La expedierea unui fax de la un computer atunci când este setată funcția de securitate care restricționează accesul utilizatorilor la funcția de fax a imprimantei, autentificarea utilizatorului este efectuată cu numele de utilizator și parola setate în driverul imprimantei.

Există unele probleme cu conexiunea de fax și setările de fax.

Soluții

Încercați rezoluțiile pentru conexiunea de fax și setările de fax.

Nu se pot expedia și recepționa faxuri (Mac OS)

Asigurați-vă că imprimanta și computerul sunt conectate corespunzător. Cauza și soluția problemei diferă în funcție de cazul în care sunt sau nu conectate.

Verificarea stării conexiunii

Folosiți EPSON Status Monitor pentru a verifica starea conexiunii pentru computer și imprimantă.

1. Selectați **Preferințe sistem** din meniul Apple > **Imprimante și scanere** (sau **Tipărire și scanare**, **Tipărire și Fax**), și apoi selectați imprimanta.

2. Faceți clic pe **Opțiuni și consumabile** > **Utilitar** > **Deschide utilitar imprimantă**.

3. Faceți clic pe **EPSON Status Monitor**.

Atunci când sunt afișate nivelurile de cerneală rămase, s-a stabilit cu succes o conexiune între computer și imprimantă.

Verificați următoarele aspecte dacă nu a fost stabilită conexiunea.

❏ Imprimanta nu este recunoscută printr-o conexiune la rețea

„Nu se poate realiza conexiunea la rețea” la pagina 219

❏ Imprimanta nu este recunoscută dacă este utilizată o conexiune USB

„Imprimanta nu poate fi conectată prin USB (Mac OS)” la pagina 222

Verificați următoarele aspecte dacă a fost stabilită conexiunea.

❏ Imprimanta este recunoscută, dar nu se poate efectua tipărirea.

„Nu se poate tipări deși a fost stabilită o conexiune (Mac OS)” la pagina 222

Nu se poate realiza conexiunea la rețea

Această problemă ar putea avea una dintre următoarele cauze.

Ceva este în neregulă cu dispozitivele de rețea pentru conexiunea Wi-Fi.

Soluții

Opriți dispozitivele pe care doriți să le conectați la rețea. Așteptați circa 10 secunde și apoi porniți dispozitivele în următoarea ordine: routerul wireless, computerul sau dispozitivul inteligent și apoi imprimanta. Reduceți distanța dintre imprimantă, computer sau dispozitivul inteligent față de routerul wireless pentru a facilita comunicațiile prin undă radio, apoi încercați să realizați din nou setările de rețea.

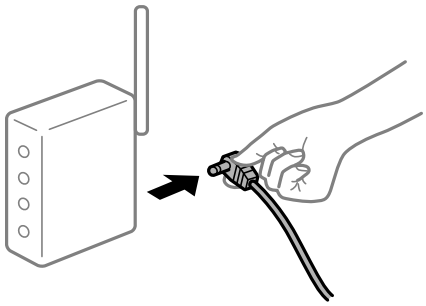

Dispozitivele nu pot primi semnale de la routerul wireless pentru că sunt prea departe unul de celălalt.

Soluții

După ce mutați computerul sau dispozitivul inteligent și imprimanta mai aproape de routerul wireless, opriți routerul wireless și apoi reporniți-l.

Atunci când schimbați routerul wireless, setările nu se potrivesc cu noul router.

Soluții

Efectuați din nou setările de conexiune pentru a se potrivi cu noul router wireless.

➡ „Când schimbați routerul wireless” la pagina 296

SSID-urile conectate de la computer sau de la dispozitivul inteligent și computer sunt diferite.

Soluții

Atunci când folosiți mai multe routere wireless în același timp sau când routerul wireless are mai multe SSID-uri, iar dispozitivele sunt conectate la SSID-uri diferite, nu puteți realiza conexiunea la routerul wireless.

Conectați computerul sau dispozitivul inteligent la același SSID ca imprimanta.

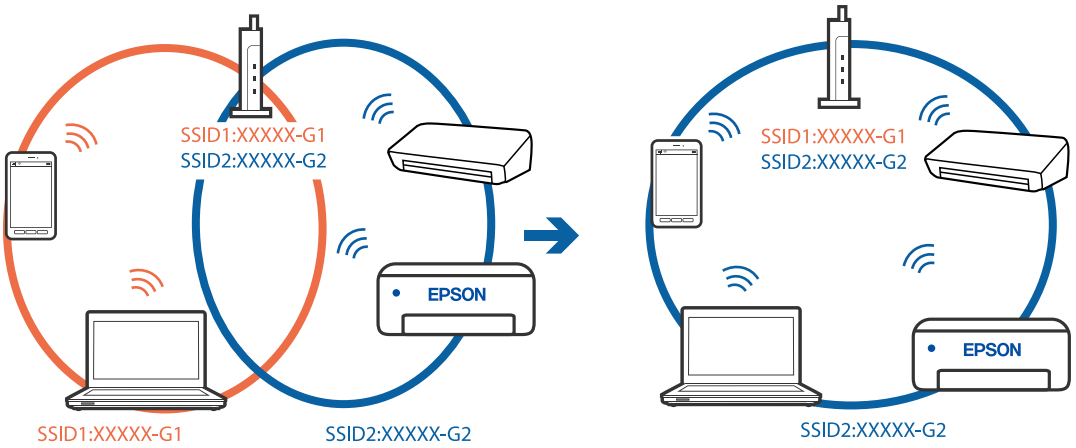

Este disponibil un separator de confidențialitate pe routerul wireless.

Soluții

Majoritatea routerelor wireless au o funcție de separare de confidențialitate care blochează comunicarea între dispozitivele conectate. Dacă nu puteți efectua comunicarea între imprimantă și computer sau dispozitivul inteligent, chiar dacă acestea sunt conectate la aceeași rețea, dezactivați separatorul de confidențialitate de la routerul wireless. Consultați manualul furnizat cu routerul wireless pentru detalii.

Adresa IP nu este atribuită corespunzător.

Soluții

Dacă adresa IP atribuită imprimantei este 169.254.XXX.XXX, iar masca de subrețea este 255.255.0.0, este posibil ca adresa IP să nu fie atribuită corespunzător.

Selectați **Setări** > **Setări generale** > **Setări rețea** > **Complex** pe panoul de comandă al imprimantei și apoi verificați adresa IP și masca de subrețea atribuite imprimantei.

Reporniți routerul wireless sau resetați setările de rețea ale imprimantei.

➡ „Restabilirea conexiunii la rețea” la pagina 296

Există o problemă cu setările de rețea pe computer.

Soluții

Încercați să accesați orice site web de la computer, pentru a vă asigura că setările de rețea ale computerului sunt corecte. Dacă nu puteți accesa niciun site web, există o problemă cu computerul.

Verificați conexiunea computerului la rețea. Consultați documentația furnizată cu computerul pentru detalii.

Imprimanta este conectată la Ethernet utilizând dispozitive care acceptă IEEE 802.3az (Ethernet eficient energetic).

Soluții

Când conectați imprimanta prin Ethernet utilizând dispozitive care acceptă IEEE 802.3az (Ethernet eficient energetic), pot apărea următoarele probleme în funcție de hub-ul sau routerul utilizat.

❏ Conexiunea devine instabilă, imprimanta este conectată și deconectată repetat.

❏ Conexiunea la imprimantă nu poate fi efectuată.

❑ Viteza de comunicare se reduce.

Urmați pașii de mai jos pentru a dezactiva IEEE 802.3az pentru imprimantă și apoi efectuați conexiunea.

1. Deconectați cablul Ethernet conectat la computer și imprimantă.
2. Dacă IEEE 802.3az pentru computer este activat, dezactivați-l.
   Consultați documentația furnizată cu computerul pentru detalii.
3. Conectați computerul și imprimanta direct utilizând un cablu Ethernet.
4. Pe imprimantă, tipăriți un raport privind conexiunea la rețea.
   „Tipărirea unui raport de conexiune la rețea” la pagina 313
5. Verificați adresa IP a imprimantei pe raportul de conexiune la rețea.
6. Pe computer, accesați Web Config.
   Lansați un browser web și apoi introduceți adresa IP a imprimantei.
   „Executarea utilitarului Web Config într-un browser web” la pagina 358
7. Selectați fila **Setări rețea** > **LAN cu fir**.
8. Selectați **Dezactivat** pentru **IEEE 802.3az**.
9. Faceți clic pe **Înainte**.
10. Faceți clic pe **OK**.
11. Deconectați cablul Ethernet conectat la computer și imprimantă.
12. Dacă ați dezactivat IEEE 802.3az pentru computer în pasul 2, activați-l.
13. Conectați cablurile Ethernet pe care le-ați deconectat în pasul 1 la computer și imprimantă.

Dacă problema reapare, este posibil ca alte dispozitive decât imprimanta să cauzeze problema.

Imprimanta nu poate fi conectată prin USB (Mac OS)

Se pot considera următoarele cauze.

Cablul USB nu este conectat ăn mod corect la priza electrică.

Soluții

Conectați corect cablul USB dintre imprimantă și computer.

Există o problemă cu hub-ul USB.

Soluții

Dacă utilizați un hub USB, încercați să conectați imprimanta direct la computer.

Există o problemă cu cablul USB sau cu intrarea USB.

Soluții

În cazul în care cablul USB nu poate fi recunoscut, modificați portul sau schimbați cablul USB.

Imprimanta este conectată la un port USB SuperSpeed (cu super viteză).

Soluții

În cazul în care conectați imprimanta la un port USB SuperSpeed folosind un cablu USB 2.0, poate apărea o eroare de comunicare pe unele computere. În acest caz, reconectați imprimanta utilizând una dintre următoarele metode.

- ❏ Folosiți un cablu USB 3.0.
- ❏ Conectați la un port USB Hi-Speed pe computer.
- ❏ Conectați la un alt port USB SuperSpeed decât cel care a generat eroarea de comunicare.

Nu se poate expedia sau recepționa deși a fost stabilită o conexiune corectă (Mac OS)

Software-ul nu este instalat.

Soluții

Asigurați-vă că driverul PC-FAX a fost instalat pe computer. Driverul PC-FAX este instalat cu FAX Utility. Urmați pașii de mai jos pentru a verifica dacă este instalat.

Selectați **Preferințe sistem** din meniul Apple > **Imprimante și scanere** (sau **Tipărire și scanare**, **Tipărire și fax**) și apoi asigurați-vă că se afișează imprimanta (faxul). Imprimanta (faxul) ar trebui să fie afișat(ă) ca „FAX XXXX (USB)” sau „FAX XXXX (IP)”. Dacă nu se afișează imprimanta (faxul), faceți clic pe [+], apoi înregistrați imprimanta.

Driverul PC-FAX este întrerupt temporar (pauză).

Soluții

Selectați **Preferințe sistem** din meniul Apple > **Imprimante și scanere** (sau **Tipărire și scanare**, **Tipărire și fax**) și apoi faceți dublu clic pe imprimantă (fax). Dacă imprimanta este în pauză, faceți clic pe **Reluare** (sau **Reluare imprimantă**).

Autentificarea utilizatorului a eșuat la expedierea unui fax de la computer.

Soluții

Setați numele de utilizator și parola în driverul de imprimantă. La expedierea unui fax de la un computer atunci când este setată funcția de securitate care restricționează accesul utilizatorilor la funcția de fax a imprimantei, autentificarea utilizatorului este efectuată cu numele de utilizator și parola setate în driverul imprimantei.

Există unele probleme cu conexiunea de fax și setările de fax.

Soluții

Încercați rezoluțiile pentru conexiunea de fax și setările de fax.

Codul de eroare este afișat pe meniul de stare

Dacă o activitate de tipărire nu este finalizată cu succes, verificați codul de eroare indicat în istoricul respectivei activități. Puteți verifica codul de eroare apăsând pe butonul [i] și selectând apoi **Stare operație**. Consultați tabelul următor pentru probleme și soluții.

Cod	Problemă	Soluție
001	Produsul a fost oprit din cauza unei pene de curent.	-
101	Memoria este plină.	Încercați metodele de mai jos pentru a reduce dimensiunile activității de tipărire. ❏ Reduceți calitatea tipăririi și rezoluția. ❏ Schimbați formatul. ❏ Reduceți numărul de imagini, caractere sau fonturi utilizate în cadrul documentului de tipărit.
102	Tipărirea colaționată a eșuat din cauza memoriei insuficiente.	❏ Selectați **Setări** > **Setări generale** > **Administrare sistem** > **Ștergere date memorie internă** > **Ft. PDL, Mc., zn. l.**, apoi ștergeți fonturile și macroinstrucțiunile descărcate. ❏ Încercați metodele de mai jos pentru a reduce dimensiunile activității de tipărire. Dacă nu doriți să utilizați aceste metode, încercați să tipăriți câte un exemplar, pe rând. ❏ Reduceți calitatea tipăririi și rezoluția. ❏ Schimbați formatul. ❏ Reduceți numărul de imagini, caractere sau fonturi utilizate în cadrul documentului de tipărit.
103	Calitatea tipăririi a fost redusă din cauza memoriei insuficiente.	Dacă nu doriți să reduceți calitatea tipăririi, încercați următoarele metode pentru a reduce dimensiunile activității de tipărire. ❏ Schimbați formatul. ❏ Reduceți numărul de imagini, caractere sau fonturi utilizate în cadrul documentului de tipărit.
104	Tipărirea în ordine inversă a eșuat din cauza memoriei insuficiente.	❏ Selectați **Setări** > **Setări generale** > **Administrare sistem** > **Ștergere date memorie internă** > **Ft. PDL, Mc., zn. l.**, apoi ștergeți fonturile și macroinstrucțiunile descărcate. ❏ Dacă doriți să tipăriți în ordine inversă, încercați următoarele metode pentru a reduce dimensiunile activității de tipărire. ❏ Reduceți calitatea tipăririi și rezoluția. ❏ Schimbați formatul. ❏ Reduceți numărul de imagini, caractere sau fonturi utilizate în cadrul documentului de tipărit.

Cod	Problemă	Soluție
106	Nu puteți tipări de pe computer din cauza setărilor de restricționare a accesului.	Contactați administratorul imprimantei.
107	Autentificarea utilizatorului a eșuat. Activitatea de tipărire a fost anulată.	❏ Asigurați-vă că numele de utilizator și parola sunt corecte. ❏ Selectați **Setări** > **Setări generale** > **Administrare sistem** > **Setări securitate** > **Control acces**. Activați funcția de restricționare a utilizatorilor și apoi permiteți activitatea fără informații de autentificare.
108	Au fost șterse date confidențiale atunci când imprimanta a fost oprită.	-
109	Faxul recepționat a fost deja șters.	-
110	Documentul a fost tipărit pe o singură parte, deoarece hârtia încărcată nu permite tipărirea pe ambele părți.	Dacă doriți să efectuați tipărire față-verso, încărcați hârtie care permite tipărirea față-verso.
111	Memoria disponibilă devine insuficientă.	Încercați metodele de mai jos pentru a reduce dimensiunile activității de tipărire. ❏ Reduceți calitatea tipăririi și rezoluția. ❏ Schimbați formatul. ❏ Reduceți numărul de imagini, caractere sau fonturi utilizate în cadrul documentului de tipărit.
120	Nu se poate efectua comunicarea cu serverul care este conectat folosind o platformă deschisă.	Asigurați-vă că nu există erori pe server sau în rețea.
201	Memoria este plină.	❏ Tipăriți faxurile recepționate din **Stare operație** în **Job/Status**. ❏ Ștergeți faxurile recepționate salvate în Inbox, din **Stare operație** în **Job/Status**. ❏ Dacă trimiteți un fax monocrom către o singură destinație, o puteți face utilizând funcția Trimitere directă. ❏ Despărțiți originalele în două sau mai multe seturi, pentru a le trimite separat.
202	Conexiunea a fost întreruptă de aparatul destinatarului.	Așteptați puțin și încercați din nou.
203	Produsul nu poate detecta tonul.	❏ Asigurați-vă că este conectat corect cablul telefonic și că linia telefonică funcționează. ❏ Atunci când imprimanta este conectată la un sistem PBX sau la un adaptor terminal, schimbați setarea **Tip linie** la **PBX**. ❏ Selectați **Setări** > **Setări generale** > **Setări fax** > **Setări de bază** > **Detecție ton apel** și dezactivați setarea pentru detectarea tonului.
204	Aparatul destinatarului este ocupat.	❏ Așteptați puțin și încercați din nou. ❏ Verificați numărul de fax al destinatarului.
205	Aparatul destinatarului nu răspunde.	Așteptați puțin și încercați din nou.

Cod	Problemă	Soluție
206	Cablurile telefonice sunt conectate incorect la porturile LINE și EXT. ale produsului.	Verificați conexiunile de la porturile LINE și EXT. ale imprimantei.
207	Produsul nu este conectat la linia telefonică.	Conectați cablul telefonic la o linie telefonică.
208	Faxul nu a putut fi trimis la o parte dintre destinatarii specificați.	Tipăriți un raport **Jurnal fax** sau **Ultima transmitere** pentru faxurile anterioare, din **Raport fax**, în modul Fax, pentru a verifica destinația cu probleme. Dacă este activată setarea **Salvare date eroare**, puteți retrimite faxul din **Stare operație** în **Job/Status**.
301	Nu există spațiu suficient pentru a salva datele pe dispozitivul de memorie.	❏ Creșteți spațiul de stocare de pe dispozitivul de memorie. ❏ Reduceți numărul de documente. ❏ Reduceți rezoluția de scanare sau creșteți rata de compresie pentru a reduce dimensiunea imaginii scanate.
302	Dispozitivul de memorie este protejat la scriere.	Dezactivați protecția la scriere a dispozitivului de memorie.
303	Nu a fost creat niciun folder pentru a salva imaginea scanată.	Introduceți alt dispozitiv de memorie.
304	Dispozitivul de memorie a fost scos.	Reintroduceți dispozitivul de memorie.
305	A survenit o eroare la salvarea datelor pe dispozitivul de memorie.	Dacă dispozitivul extern este accesat de la un computer, așteptați câteva momente și apoi încercați din nou.
306	Memoria este plină.	Așteptați finalizarea activităților în curs.
311	A survenit o eroare de server DNS.	❏ Selectați **Setări** > **Setări generale** > **Setări rețea** > **Complex** > **TCP/IP** și verificați setările serverului DNS. ❏ Verificați setările DNS ale serverului, ale computerului sau ale punctului de acces.
312	A survenit o eroare de autentificare.	Selectați **Setări** > **Setări generale** > **Setări rețea** > **Complex** > **Server e-mail** > **Setări server** și verificați setările serverului.
313	A survenit o eroare de comunicare.	❏ Tipăriți un raport privind conexiunea la rețea pentru a verifica dacă imprimanta este conectată la rețea. ❏ Selectați **Setări** > **Setări generale** > **Setări rețea** > **Complex** > **Server e-mail** > **Setări server** pentru a verifica setările serverului de email. Puteți să verificați cauza erorii prin executarea utilitarului de verificare a conexiunii. ❏ Este posibil ca metoda de autentificare din setări să nu corespundă cu cea a serverului de e-mail. Atunci când selectați **Dezactivat** ca metodă de autentificare, asigurați-vă că metoda de autentificare a serverului de e-mail este setată la Fără.

Cod	Problemă	Soluție
314	Dimensiunea fișierului/fișierelor depășește dimensiunea maximă permisă pentru fișierele atașate.	❏ Creșteți setarea **Dim max fiş ataş** din setările de scanare. ❏ Reduceți rezoluția de scanare sau creșteți rata de compresie pentru a reduce dimensiunea imaginii scanate.
315	Memoria este plină.	Încercați din nou după finalizarea activităților în curs.
316	A apărut o eroare de criptare a emailului.	❏ Asigurați-vă că setarea certificatului de criptare este corectă. ❏ Asigurați-vă că setarea orei pe imprimantă este corectă.
317	A apărut o eroare de semnătură a e-mailului.	❏ Asigurați-vă că setarea certificatului de semnare este corectă. ❏ Asigurați-vă că setarea orei pe imprimantă este corectă.
321	A survenit o eroare de server DNS.	❏ Selectați **Setări** > **Setări generale** > **Setări rețea** > **Complex** > **TCP/IP** și verificați setările serverului DNS. ❏ Verificați setările DNS ale serverului, ale computerului sau ale punctului de acces.
322	A survenit o eroare de autentificare.	Verificați setările **Locație**.
323	A survenit o eroare de comunicare.	❏ Verificați setările **Locație**. ❏ Tipăriți un raport privind conexiunea la rețea pentru a verifica dacă imprimanta este conectată la rețea.
324	Există deja un fișier cu același nume în folderul specificat.	❏ Ștergeți fișierul cu același nume. ❏ Schimbați prefixul pentru numele fișierului din **Setări fişiere**.
325 326	Nu există spațiu de stocare suficient în folderul specificat.	❏ Creșteți spațiul de stocare din folderul specificat. ❏ Reduceți numărul de documente. ❏ Reduceți rezoluția de scanare sau creșteți rata de compresie pentru a reduce dimensiunea imaginii scanate.
327	Memoria este plină.	Așteptați finalizarea activităților în curs.
328	Destinația este greșită sau nu există.	Verificați setările **Locație**.
330	A apărut o eroare de conexiune securizată FTPS/FTPS.	❏ Verificați locația în setările de destinație. ❏ Rulați Web Config și actualizați certificatul rădăcină. ❏ Rulați Web Config și apoi importați sau actualizați certificatul CA. Dacă eroarea nu poate fi remediată, setați verificarea certificatului ca dezactivată în setările de destinație.
331	A survenit o eroare de comunicare la preluarea listei de destinații.	Tipăriți un raport privind conexiunea la rețea pentru a verifica dacă imprimanta este conectată la rețea.

Cod	Problemă	Soluție
332	Nu există spațiu suficient pentru a salva imaginea scanată la destinație.	Reduceți numărul de documente.
333	Destinația nu a putut fi găsită, deoarece informațiile acesteia au fost încărcate pe server înainte de a se trimite imaginea scanată.	Selectați din nou destinația.
334	A survenit o eroare la trimiterea imaginii scanate.	-
341	A survenit o eroare de comunicare.	❏ Verificați conexiunea dintre imprimantă și computer. Dacă realizați conectarea printr-o rețea, tipăriți un raport privind conexiunea la rețea pentru a verifica dacă imprimanta este conectată la rețea. ❏ Asigurați-vă că Document Capture Pro este instalat pe computer.
350	A apărut o eroare de certificat FTPS/HTTPS.	❏ Asigurați-vă că setările de dată/oră și fus orar sunt corecte. ❏ Rulați Web Config și actualizați certificatul rădăcină. ❏ Rulați Web Config și apoi importați sau actualizați certificatul CA. Dacă eroarea nu poate fi remediată, setați verificarea certificatului ca dezactivată în setările de destinație.
401	Nu există spațiu suficient pentru a salva datele pe dispozitivul de memorie.	Creșteți spațiul de stocare de pe dispozitivul de memorie.
402	Dispozitivul de memorie este protejat la scriere.	Dezactivați protecția la scriere a dispozitivului de memorie.
404	Dispozitivul de memorie a fost scos.	Reintroduceți dispozitivul de memorie.
405	A survenit o eroare la salvarea datelor pe dispozitivul de memorie.	❏ Reintroduceți dispozitivul de memorie. ❏ Utilizați un alt dispozitiv de memorie, pe care ați creat un folder cu ajutorul funcției **Creare folder pentru salvare**.
411	A survenit o eroare de server DNS.	❏ Selectați **Setări** > **Setări generale** > **Setări rețea** > **Complex** > **TCP/IP** și verificați setările serverului DNS. ❏ Verificați setările DNS ale serverului, ale computerului sau ale punctului de acces.
412	A survenit o eroare de autentificare.	Selectați **Setări** > **Setări generale** > **Setări rețea** > **Complex** > **Server e-mail** > **Setări server** și verificați setările serverului.

Cod	Problemă	Soluție
413	A survenit o eroare de comunicare.	❏ Selectați **Setări** > **Setări generale** > **Setări rețea** > **Complex** > **Server e-mail** > **Setări server** pentru a verifica setările serverului de email. Puteți să verificați cauza erorii prin executarea utilitarului de verificare a conexiunii. ❏ Este posibil ca metoda de autentificare din setări să nu corespundă cu cea a serverului de e-mail. Atunci când selectați **Dezactivat** ca metodă de autentificare, asigurați-vă că metoda de autentificare a serverului de e-mail este setată la Fără. ❏ Tipăriți un raport privind conexiunea la rețea pentru a verifica dacă imprimanta este conectată la rețea.
421	A survenit o eroare de server DNS.	❏ Selectați **Setări** > **Setări generale** > **Setări rețea** > **Complex** > **TCP/IP** și verificați setările serverului DNS. ❏ Verificați setările DNS ale serverului, ale computerului sau ale punctului de acces.
422	A survenit o eroare de autentificare.	Selectați **Setări** > **Setări generale** > **Setări fax** > **Setări primite** > **Setări salvare/redirecționare** și apoi verificați setările folderului selectat în **Dest. salv./redir.**.
423	A survenit o eroare de comunicare.	❏ Tipăriți un raport privind conexiunea la rețea pentru a verifica dacă imprimanta este conectată la rețea. ❏ Selectați **Setări** > **Setări generale** > **Setări fax** > **Setări primite** > **Setări salvare/redirecționare** și apoi verificați setările folderului selectat în **Dest. salv./redir.**.
425	Nu există spațiu de stocare suficient în folderul destinație specificat.	Creșteți spațiul de stocare din folderul destinație specificat.
428	Destinația este greșită sau nu există.	Selectați **Setări** > **Setări generale** > **Setări fax** > **Setări primite** > **Setări salvare/redirecționare** și apoi verificați setările folderului selectat în **Dest. salv./redir.**.

Imprimanta nu poate fi utilizată conform așteptărilor

Operațiunile se desfășoară lent

Tipărirea se face prea încet

Se pot considera următoarele cauze.

Rulează aplicații care nu sunt necesare.

Soluții

Închideți toate aplicațiile care nu sunt necesare de pe computerul sau dispozitivul inteligent al dumneavoastră.

Calitatea tipăririi este setată la un nivel prea înalt.

Soluții

Reduceți setarea referitoare la calitate.

Tipărirea bidirecțională este dezactivată.

Soluții

Activați setarea de tipărire bidirecțională (sau de mare viteză). Dacă această setare este activată, capul de imprimare va tipări în ambele direcții, iar viteza de tipărire va crește.

❏ Panou de comandă

Selectați **Setări** > **Setări generale** > **Setări imprimantă**, apoi activați **Bidirecțional**.

❏ Windows

Selectați **Tipărire bidirecțională** din fila **Mai multe opțiuni** a driverului imprimantei.

❏ Mac OS

Selectați **Preferințe sistem** din meniul Apple > **Imprimante și scanere** (sau **Tipărire și scanare**, **Tipărire și fax**) și apoi selectați imprimanta. Faceți clic pe **Opțiuni și consumabile** > **Opțiuni** (sau **Driver**). Selectați **Activat** ca setare pentru **Tipărire bidirecțională**.

Modul silențios este activat.

Soluții

Dezactivați **Modul silențios**. Viteza de tipărire este redusă atunci când imprimanta funcționează în **Modul silențios**.

❏ Panou de comandă

Selectați din ecranul principal, apoi selectați **Dez.**.

❏ Windows

Selectați **Oprit** ca setare pentru **Modul silențios** din fila **Mai multe opțiuni** a driver-ului imprimantei.

❏ Mac OS

Selectați **Preferințe sistem** din meniul Apple > **Imprimante și scanere** (sau **Tipărire și scanare**, **Tipărire și Fax**), și apoi selectați imprimanta. Faceți clic pe **Opțiuni și consumabile** > **Opțiuni** (sau **Driver**). Selectați Dezactivat ca setare pentru **Modul silențios**.

În cazul tipăririi față-verso, uscarea durează o anumită perioadă de timp.

Soluții

Pentru tipărirea față-verso, o față a colii de hârtie este tipărită și uscată, iar apoi este tipărit verso-ul. Deoarece timpul de uscare diferă în funcție de mediu, cum ar fi temperatura și umiditatea, sau în funcție de datele tipărite, viteza de tipărire se poate reduce.

Viteza de tipărire scade foarte mult la tipărirea continuă

Funcția care previne supraîncălzirea și deteriorarea mecanismului de tipărire funcționează.

Soluții

Puteți continua tipărirea. Pentru a reveni la viteza normală de tipărire, lăsați imprimanta inactivă timp de cel puțin 30 de minute. Viteza de tipărire nu va reveni la normal dacă întrerupeți alimentarea.

Viteza tipăririi scade semnificativ dacă este utilizat driver-ul PostScript

Calitatea tipăririi este setată la un nivel înalt.

Soluții

Setați opțiunea **Print Quality** la valoarea **Fast**, în driver-ul imprimantei.

Viteza de scanare este prea mică

Scanare la o rezoluție mai ridicată.

Soluții

Încercați să reduceți rezoluția de scanare.

Ecranul LCD se întunecă

Imprimanta este în modul de repaus.

Soluții

Atingeți oriunde pe ecranul LCD pentru a reveni la starea anterioară.

Ecranul tactil nu răspunde

Se pot considera următoarele cauze.

Pe ecranul tactil a fost aplicată o folie de protecție.

Soluții

Dacă aplicați o folie de protecție pe ecranul tactil, este posibil ca ecranul cu comandă tactilă să nu mai răspundă. Îndepărtați folia.

Ecranul este murdar.

Soluții

Opriți imprimanta și apoi ștergeți ecranul utilizând o cârpă moale, uscată. Dacă ecranul este murdar, este posibil ca acesta să nu mai răspundă.

Nu se poate opera de la panoul de comandă

Când este activată caracteristica de restricționare în funcție de utilizator, vă vor fi necesare un ID de utilizator și o parolă pentru a tipări.

Soluții

Dacă nu cunoașteți parola, contactați administratorul imprimantei.

„x” este afișat pe ecran și nu puteți selecta fotografii

Fișierul de imagine nu este acceptat.

Soluții

„x” este afișat pe ecranul LCD dacă fișierul imagine nu este compatibil cu produsul. Utilizează fișiere acceptate de produs.

➡ „Specificații privind tipurile de date compatibile” la pagina 400

Tipărirea este întreruptă

Capacele imprimantei sunt deschise.

Soluții

Închideți capacele dacă le-ați deschis în timpul tipăririi.

Dispozitivul de memorie nu este recunoscut

Dispozitivul de memorie este dezactivat.

Soluții

La nivelul panoului de comandă, selectați **Setări** > **Setări generale** > **Setări imprimantă** > **Interfață disp. de mem.** și activați dispozitivul de memorie.

Nu pot fi salvate date pe dispozitivul de memorie

Se pot considera următoarele cauze.

Dispozitivul de memorie este protejat la scriere.

Soluții

Dezactivați protecția la scriere a dispozitivului de memorie.

Nu există suficient spațiu liber pe dispozitivul de memorie.

Soluții

Ștergeți datele care nu sunt necesare sau introduceți alt dispozitiv de memorie.

Funcționarea imprimantei este zgomotoasă

Modul silențios este dezactivat pe imprimantă.

Soluții

Dacă imprimanta este prea zgomotoasă, activați **Modul silențios**. Este posibil ca activarea acestei caracteristici să determine reducerea vitezei de tipărire.

❏ Panou de comandă

Selectați din ecranul principal, apoi selectați **Act.**.

❏ Windows

Selectați **Pornit** ca **Modul silențios** din fila **Mai multe opțiuni** a driver-ului imprimantei.

❏ Mac OS

Selectați **Preferințe sistem** din meniul Apple > **Imprimante și scanere** (sau **Tipărire și scanare**, **Tipărire și Fax**), și apoi selectați imprimanta. Faceți clic pe **Opțiuni și consumabile** > **Opțiuni** (sau **Driver**). Selectați Activat ca setare pentru **Modul silențios**.

Data și ora sunt incorecte

Eroare în sursa de alimentare.

Soluții

După o pană de curent determinată de un fulger sau dacă alimentarea cu energie este întreruptă pentru o perioadă lungă de timp, s-ar putea ca ceasul să indice ora greșită. Setați data și ora corect în **Setări** > **Setări generale** > **Setări de bază** > **Setări dată/oră** pe panoul de comandă.

Certificatul rădăcină trebuie actualizat

Certificatul rădăcină a expirat.

Soluții

Rulați Web Config și actualizați certificatul rădăcină.

Nu se poate anula tipărirea de la un computer care rulează Mac OS X v10.6.8

Există o problemă cu setările AirPrint.

Soluții

Executați Web Config și apoi selectați **Port9100** ca setare **Protocol cu prioritate principală** în **Configurare AirPrint**. Selectați **Preferințe sistem** din meniul Apple > **Imprimante și scanere** (sau **Tipărire și scanare**, **Tipărire și fax**), eliminați imprimanta și apoi adăugați-o din nou.

➡ „Aplicație pentru configurarea operațiilor imprimantei (Web Config)” la pagina 358

Sunt efectuate copii sau sunt transmise faxuri în mod neintenționat

Panoul tactil este atins de obiecte străine.

Soluții

Selectați **Setări** > **Setări generale** > **Setări de bază** > **Pornire din stare de veghe** și apoi opriți **Pornire la apăsarea ecranului LCD tactil**. Imprimanta va reveni din modul de repaus (economisire energie) doar după ce apăsați butonul ⏻.

Numărul de fax al expeditorului nu este afișat

Numărul de fax al expeditorului nu este setat pe aparatul expeditorului.

Soluții

Este posibil ca expeditorul să nu fi setat numărul de fax. Contactați expeditorul.

Numărul de fax al expeditorului afișat pe faxurile recepționate este incorect

Numărul de fax al expeditorului setat pe aparatul expeditorului este greșit.

Soluții

Este posibil ca expeditorul să fi setat numărul de fax incorect. Contactați expeditorul.

Nu pot fi efectuate apeluri de pe telefonul conectat

Cablul de telefon nu este corect conectat.

Soluții

Conectați un telefon la portul EXT. al imprimantei și ridicați receptorul. Dacă nu puteți auzi un ton de apel, conectați corect cablul telefonic.

Robotul telefonic nu poate răspunde la apelurile vocale

Setarea Sonerii răspuns a imprimantei este setată la o valoare mai mică decât numărul de tonuri de apel pentru robotul telefonic.

Soluții

Selectați **Lent (96.00bps)** în **Setări** > **Setări generale** > **Setări fax** > **Setări de bază** > **Sonerii răspuns** și apoi setați un număr mai mare decât numărul de tonuri de apel pentru robotul telefonic.

Au fost primite multe faxuri nesolicitate

Funcția imprimantei pentru blocarea faxurilor nesolicitate nu a fost configurată.

Soluții

Efectuați setări de **Fax de respingere** în **Setări** > **Setări generale** > **Setări fax** > **Setări de bază**.

„Efectuarea setărilor pentru blocarea faxurilor nedorite” la pagina 489

Un mesaj este afișat pe ecranul LCD

Dacă este afișat un mesaj de eroare pe ecranul LCD, urmați instrucțiunile de pe ecran sau soluțiile de mai jos pentru a rezolva problema. Dacă este afișat un mesaj când nu puteți scana către folderul partajat din panoul de comandă, consultați informațiile aferente de mai jos.

Mesaje de eroare	Soluții
Eroare imprimantă. Opriți şi reporniți. Pentru detalii consultați documentația.	❏ Scoateți hârtia sau materialele de protecție din imprimantă și din casetă de hârtie. Dacă mesajul de eroare mai este afișat după ce ați oprit și repornit imprimanta, contactați serviciul de asistență Epson. ❏ Când sunt afișate următoarele coduri de eroare, verificați hârtia pentru numărul maxim de coli care pot fi încărcate în fiecare sursă de hârtie. 000181, 000184, 000201, 000204, 000221, 000224
Eroare imprimantă. Pentru detalii, consultați documentația. Sunt disponibile caracteristici neimprimabile.	Imprimanta ar putea fi defectă. Contactați asistența Epson sau un furnizor de service autorizat de Epson pentru a solicita repararea produsului. Totuși, caracteristicile nelegate de tipărire (cum ar fi scanarea) vor putea fi utilizate în continuare.
Eroare imprimantă. Pentru detalii, consultați documentația.	Imprimanta ar putea fi defectă. Contactați asistența Epson sau un furnizor de service autorizat de Epson pentru a solicita repararea produsului.
Hârtie absentă în XX. Încărcați hârtie. Dim hârtie: XX/Tip hârtie: XX	Încărcați hârtia și apoi introduceți casetă de hârtie complet.
Sunt instalate prea multe unități de casetă de hârtie. Opriți alimentarea și dezinstalați unitățile suplimentare. Consultați documentația pentru detalii.	Puteți instala până la trei unități casetă pentru hârtie. Pentru alte unități casetă pentru hârtie, dezinstalați-le urmând în ordine inversă pașii de la instalare.
S-au instalat unități casetă pentru hârtie neacceptate. Opriți alimentarea şi dezinstalați-le. Pentru detalii, consultați documentația.	Au fost instalate unități casetă pentru hârtie neacceptate. Dezinstalați-le urmând pașii în sens invers instalării.
Nu se poate imprima deoarece XX este defect. Puteți imprima de pe o altă casetă.	Opriți și porniți din nou imprimanta, apoi introduceți din nou casetă de hârtie. Dacă mesajul de eroare este afișat în continuare, contactați asistența Epson sau un furnizor de service Epson autorizat pentru a solicita repararea produsului.
Rola de întreținere din XX se apropie de sfârşitul perioadei de viață.	role de întreținere trebuie înlocuite periodic. Dacă hârtia nu este alimentată corect din casetă de hârtie, este momentul ca acestea să fie înlocuite. Pregătiți role de întreținere noi.
Rola de întreținere din XX se află la sfârşitul perioadei de viață. Înlocuiți-o şi resetați contorul pentru rola de întreținere.	Înlocuiți role de întreținere vechi. După înlocuirea rolelor, atingeți **Setări** > **Întreținere** > **Info. role de întretinere** > **Reset. contor role întretinere** și apoi selectați casetă de hârtie pentru care alți înlocuit role de întreținere.
Trebuie să înlocuiți Unitate de alimentare cu cerneală.	Pentru a obține o calitate optimă la tipărire și pentru a proteja capul de imprimare, în unitatea de alimentare cu cerneală se păstrează o rezervă de siguranță de cerneală, având o cantitate variabilă, chiar și atunci când imprimanta indică necesitatea înlocuirii unității de alimentare cu cerneală. Înlocuiți noile unități de alimentare cu cerneală.

Mesaje de eroare	Soluții
Afişare automată configurare hârtie este setat la Dezactivat. Unele funcţii pot să nu fie disponibile. Pentru detalii, consultaţi documentaţia.	Dacă funcţia **Afişare automată configurare hârtie** este dezactivată, nu puteţi utiliza AirPrint.
Nu este detectat un ton de apel.	Această problemă poate fi rezolvată dacă atingeţi **Setări** > **Setări generale** > **Setări fax** > **Setări de bază** > **Tip linie** şi apoi selectaţi **PBX**. Dacă sistemul dvs. telefonic necesită un cod pentru accesarea unei linii cu exteriorul, setaţi codul de acces după selectarea opţiunii **PBX**. Utilizaţi caracterul # (diez) în locul codului de acces real, la introducerea unui număr de fax extern. În acest mod, conexiunea este mai sigură. Dacă este afişat în continuare mesajul de eroare, dezactivaţi caracteristica **Detecţie ton apel**. Totuşi, dezactivarea acestei caracteristici ar putea duce la pierderea primei cifre a numărului de fax şi la trimiterea faxului la un număr incorect.
Imposibil de primit faxuri deoarece capacitatea pentru date fax este plină. Atingeţi Job/Status în partea de jos a ecranului principal pentru detalii.	Faxurile recepţionate se pot acumula fără a fi procesate, din următoarele motive. ❏ Nu se poate tipări deoarece a avut loc o eroare a nivelul imprimantei. Eliminaţi eroarea la nivelul imprimantei. Pentru a verifica detaliile şi soluţiile pentru eroare, apăsaţi butonul şi apoi atingeţi **Stare impr.**. ❏ Nu se poate salva în computer sau pe dispozitivul de memorie. Pentru a verifica dacă faxurile primite au fost sau nu salvate, apăsaţi butonul şi apoi atingeţi **Stare operaţie**. Pentru a salva faxurile recepţionate, porniţi computerul sau conectaţi un dispozitiv de memorie la imprimantă.
Combinaţia de adresă IP şi mască subreţea este nevalidă. Pentru mai multe detalii, consultaţi documentaţia.	Introduceţi adresa IP corectă sau gateway-ul implicit. Contactaţi administratorul de reţea pentru asistenţă.
Actualizaţi certificatul rădăcină pentru a utiliza servicii cloud.	Rulaţi Web Config şi actualizaţi certificatul rădăcină.
Verificaţi dacă setările portului pentru imprimantă (precum Adresă IP) sau driverul imprimantei este corect pe computer.	Asiguraţi-vă că portul imprimantei este selectat corect în **Proprietate** > **Port** din meniul **Imprimantă** după cum urmează. Selectaţi „**USBXXX**” pentru o conexiune USB, sau „**EpsonNet Print Port**” pentru o conexiune prin reţea.
Recovery Mode Update Firmware	Imprimanta a pornit în modul de recuperare deoarece actualizarea firmware-ului a eşuat. Urmaţi paşii de mai jos pentru a încerca din nou să actualizaţi firmware-ul. 1. Conectaţi computerul şi imprimanta utilizând un cablu USB. (În cadrul modului de recuperare nu puteţi actualiza firmware-ul printr-o conexiune de reţea.) 2. Vizitaţi site-ul web Epson local pentru instrucţiuni suplimentare.

Informaţii conexe

➡ „Mesajele sunt afişate pe panoul de comandă” la pagina 239

Hârtia se blochează

Verificați eroarea afișată pe panoul de comandă și urmați instrucțiunile pentru a scoate hârtia blocată, inclusiv bucățile rupte. Ecranul LCD afișează o animație care vă prezintă modul de eliminare al hârtiei blocate. Apoi, selectați **OK** pentru a elimina eroarea.

> ***Atenție:***
> *Nu atingeți butoanele de pe panoul de comandă în timp ce mâna dumneavoastră este în interiorul imprimantei. Dacă imprimanta începe să funcționeze, vă puteți răni. Aveți grijă să nu atingeți părțile proeminente pentru a nu vă răni.*

> ***Important:***
> ❏ *Scoateți cu atenție hârtia blocată. Dacă scoateți hârtia forțat, imprimanta se poate defecta.*

Notă:
*Dacă rămân bucăți de hârtie în interior, selectați **Setări** > **Întreținere** > **Scoateți hârtia** după eliminarea erorii referitoare la hârtia blocată. Această opțiune vă va ajuta să eliminați resturile de hârtie rămase.*

Prevenirea blocajelor de hârtie

Verificați următoarele aspecte dacă au loc frecvent blocaje de hârtie.

❏ Așezați imprimanta pe o suprafață plană și utilizați imprimanta în condițiile de mediu recomandate.

„Specificații de mediu” la pagina 402

❏ Utilizați hârtia compatibilă cu această imprimantă.

„Hârtia disponibilă și capacitățile” la pagina 341

❏ Respectați precauțiile de manevrare a hârtiei.

„Precauții la manevrarea hârtiei” la pagina 37

❏ Încărcați hârtia în direcția corectă, apoi împingeți ghidajul de margine până când acesta atinge hârtia.

„Încărcarea hârtiei” la pagina 39

❏ Nu încărcați mai multă hârtie decât numărul maxim de coli specificat pentru hârtie.

❏ Încărcați pe rând câte o coală de hârtie dacă încărcați mai multe coli de hârtie.

❏ Asigurați-vă că setările pentru dimensiunea hârtiei și tipul hârtiei corespund dimensiunii și tipului hârtiei introduse în imprimantă.

„Lista tipurilor de hârtie” la pagina 38

❏ Nu deschideți capac spate în timpul tipăririi. Veți provoca un blocaj de hârtie.

❏ Curățați rola din interiorul imprimantei.

„Reducerea problemelor referitoare la alimentarea cu hârtie pentru Casetă de hârtie” la pagina 171

Este momentul să înlocuiți unitățile de alimentare cu cerneală

Precauții în manevrarea Unitate de Alimentare cu Cerneală

Măsuri de precauție la depozitare cernelii

- ❏ Țineți unitățile de alimentare cu cerneală departe de lumina directă a soarelui.
- ❏ Nu depozitați unitățile de alimentare cu cerneală la temperaturi ridicate sau de îngheț.
- ❏ Epson recomandă utilizarea unitate de alimentare cu cerneală înainte de data imprimată pe ambalaj.
- ❏ Pentru a obține cele mai bune rezultate, depozitați ambalajele în care se găsesc unitate de alimentare cu cerneală cu partea inferioară în jos.
- ❏ După ce ați adus o unitate de alimentare cu cerneală în interior dintr-un depozit rece, lăsați-o să ajungă la temperatura camerei cel puțin 12 ore înainte de a o utiliza.
- ❏ Nu scăpați și nu loviți o unitate de alimentare cu cerneală de obiecte dure; în caz contrar, cerneala se poate scurge.

Precauții la manevrare pentru alimentarea cu cerneală

- ❏ Nu atingeți secțiunile indicate în figură. Această acțiune poate împiedica funcționarea și tipărirea normală.

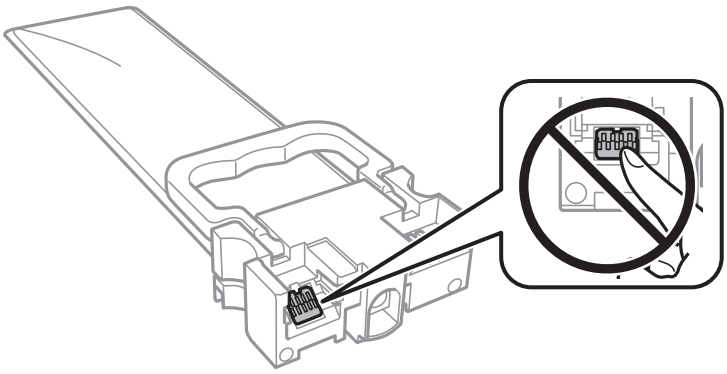

- ❏ Instalați toate unități de alimentare cu cerneală; în caz contrar nu veți putea tipări.
- ❏ Nu opriți imprimanta în timpul efectuării operației de încărcare cu cerneală. Dacă operația de încărcare cu cerneală nu s-a terminat, nu veți putea tipări.
- ❏ Nu lăsați imprimanta cu unități de alimentare cu cerneală scoase; în caz contrar, cerneala rămasă pe duzele capului de tipărire se poate usca și nu veți mai putea tipări.
- ❏ Dacă trebuie să scoateți temporar o unitate de alimentare cu cerneală, protejați zona de alimentare cu cerneală de mizerie și praf. Depozitați unitate de alimentare cu cerneală în același mediu cu imprimanta. Deoarece portul de alimentare a cernelii este prevăzut cu o valvă proiectată pentru a păstra excesul de cerneală scurs, nu trebuie să folosiți propriile dumneavoastră capace sau ștechere.
- ❏ unități de alimentare cu cerneală scoase din imprimantă pot avea cerneală în jurul portului de alimentare cu cerneală, deci manevrați-le cu atenție pentru a nu păta cu cerneală zona din jur în timp ce scoateți unități de alimentare cu cerneală.

- ❑ Această imprimantă utilizează o unitate de alimentare cu cerneală prevăzută cu un cip verde care monitorizează informații precum cantitatea de cerneală rămasă în fiecare unități de alimentare cu cerneală. Deci, chiar dacă respectiva unitate de alimentare cu cerneală este scoasă din imprimantă înainte de a se goli, puteți utiliza o unitate de alimentare cu cerneală după ce o reintroduceți în imprimantă.
- ❑ Pentru a obține o calitate optimă la tipărire și pentru a proteja capul de tipărire, în respectiva unitate de alimentare cu cerneală se păstrează o rezervă de siguranță de cerneală, având o cantitate variabilă, chiar și atunci când imprimanta indică necesitatea înlocuirii pentru respectiva unitate de alimentare cu cerneală. Randamentul indicat pentru dumneavoastră nu include această rezervă.
- ❑ Nu demontați și nu reconstruiți o unitate de alimentare cu cerneală, în caz contrar nu veți putea tipări normal.
- ❑ La schimbarea unității, nu puteți utiliza unități de alimentare cu cerneală primite la cumpărarea imprimantei.
- ❑ Dacă unitate de alimentare cu cerneală și-a schimbat forma din cauza unei căderi etc., îndreptați-o înainte de a o introduce în imprimantă; în caz contrar, este posibil să nu se fixeze corect.

Consumul de cerneală

- ❑ Pentru a păstra în condiții optime performanțele capului de tipărire, din toate unități de alimentare cu cerneală se consumă o anumită cantitate de cerneală în timpul operațiilor de întreținere, de exemplu la curățarea capului de tipărire. De asemenea, consumul de cerneală este posibil și la pornirea imprimantei.
- ❑ La tipărirea monocromă sau în tonuri de gri, se pot utiliza cernelurile colorate în locul cernelii negre, în funcție de tipul de hârtie sau de setările calității de imprimare. Asta deoarece se utilizează un amestec de cerneluri colorate pentru a crea culoarea neagră.
- ❑ O parte din cerneala din respectivele unități de alimentare cu cerneală primite la cumpărarea imprimantei va fi utilizată în timpul instalării inițiale. Pentru a produce documente tipărite de foarte bună calitate, capul de tipărire al imprimantei trebuie să fie complet încărcat cu cerneală. Acest proces consumă o cantitate de cerneală și din acest motiv cu aceste unități de alimentare cu cerneală veți tipări mai puține pagini decât cu următoarele unități de alimentare cu cerneală.
- ❑ Consumurile indicate pot varia în funcție de imaginile pe care le tipăriți, tipul de hârtie folosit, frecvența tipăririi și condițiile de mediu, precum temperatura.
- ❑ Pentru a obține rezultate optime, utilizați unitate de alimentare cu cerneală în interval de doi ani de la instalare.

Înlocuirea Unități de Alimentare cu Cerneală

Când este afișat un mesaj care vă solicită să înlocuiți unități de alimentare cu cerneală, selectați **Modul de a** și vizualizați animațiile afișate pe panoul de control pentru a afla cum să înlocuiți unități de alimentare cu cerneală.

Informații conexe

➡ „Codurile Unitate de Alimentare cu Cerneală” la pagina 348
➡ „Precauții în manevrarea Unitate de Alimentare cu Cerneală” la pagina 271

Este momentul să înlocuiți cutia de întreținere

Precauții pentru manipularea casetei de întreținere

Citiți următoarele instrucțiuni înainte de a înlocui caseta de întreținere.

- ❏ Nu atingeți circuitul integrat verde de pe partea laterală a casetei de întreținere. Această acțiune poate împiedica funcționarea și tipărirea normală.
- ❏ Nu îndepărtați folia protectoare din partea superioară a casetei; în caz contrar cerneala ar putea curge.
- ❏ Nu înclinați caseta de întreținere uzată până când nu este sigilată în punga de plastic; în caz contrar pot apărea scurgeri.
- ❏ Țineți caseta de întreținere departe de lumina directă a soarelui.
- ❏ Nu înlocuiți caseta de întreținere în timpul tipăririi; în caz contrar pot apărea scurgeri.
- ❏ Nu reutilizați o casetă de întreținere care a fost demontată și lăsată deconectată pe o perioadă îndelungată de timp. Este posibil ca cerneala din caseta de întreținere să se fi întărit și nu mai poate fi absorbită cerneală.

Înlocuirea unei casete de întreținere

În unele cicluri de tipărire, în caseta de întreținere se poate aduna o cantitate mică de cerneală în exces. Pentru a preveni scurgerea cernelii din caseta de întreținere, imprimanta este proiectată astfel încât să oprească tipărirea la atingerea limitei pentru capacitatea de absorbție a casetei de întreținere. Dacă și cât de des este necesară înlocuirea, depinde de numărul de pagini tipărite, tipul materialului de tipărit și numărul ciclurilor de curățare pe care le execută imprimanta.

Când este afișat un mesaj care vă solicită să înlocuiți caseta de întreținere, consultați animațiile afișate pe panoul de control. Necesitatea de a înlocui caseta de întreținere nu înseamnă că imprimanta nu mai funcționează în conformitate cu specificațiile sale. Garanția Epson nu acoperă cheltuielile acestei înlocuiri. Este o componentă ce poate fi întreținută de către utilizator.

Notă:
Când caseta de întreținere este plină, nu puteți tipări și curăța capul de imprimare până la înlocuirea acesteia, pentru a evita scurgerea de cerneală. Totuși, puteți efectua operațiuni care nu implică folosirea cernelii, precum scanarea.

Informații conexe

➡ „Codul casetei de întreținere” la pagina 348
➡ „Precauții pentru manipularea casetei de întreținere” la pagina 272

Calitatea tipăririi, copierii, scanării și faxurilor este scăzută

Calitatea tipăririi este slabă

Culori lipsă, benzi sau culori neașteptate apar în materialul tipărit

Duzele capului de imprimare ar putea fi înfundate.

Soluții

Utilizați funcția **Ajustare calitate imprimare**. Dacă nu ați utilizat imprimanta o perioadă îndelungată, este posibil ca duzele capului de imprimare să se fi astupat, ceea ce poate face ca picăturile de cerneală să nu poată ieși.

➡ „Ajustarea calității de imprimare” la pagina 172

Apar benzi colorate la intervale de aproximativ 3.3 cm

Se pot considera următoarele cauze.

Setarea pentru tipul de hârtie nu este compatibilă cu hârtia încărcată.

Soluții

Selectați setarea adecvată pentru tipul de hârtie în funcție de tipul de hârtie încărcat în imprimantă.

➡ „Lista tipurilor de hârtie” la pagina 38

Poziția capului de imprimare nu este ajustată.

Soluții

Aliniați capul de imprimare utilizând funcția **Ajustare calitate imprimare**.

➡ „Ajustarea calității de imprimare” la pagina 172

Calitatea tipăririi este setată la un nivel prea scăzut.

Soluții

La tipărirea pe hârtie simplă, tipăriți folosind o setare de calitate mai ridicată.

- ❑ Panou de comandă

  Selectați **Cea mai bună** drept **Calitate** din fila **Complex** din setări pentru imprimantă.

- ❑ Windows

  Selectați **Înalt** din **Calitate** din fila **Principal** a driverului imprimantei.

- ❑ Mac OS

  Selectați **Fin** ca **Calitate tipărire** din caseta de dialog a meniului **Setări tipărire**.

Tipăriri neclare, benzi verticale sau aliniere incorectă

Se pot considera următoarele cauze.

Poziția capului de imprimare nu este ajustată.

Soluții

Aliniați capul de imprimare utilizând funcția **Ajustare calitate imprimare**.

➡ „Ajustarea calității de imprimare” la pagina 172

Setarea pentru tipărire bidirecțională este activată.

Soluții

În cazul în care calitatea tipăririi nu se îmbunătățește nici după alinierea capului de imprimare, dezactivați opțiunea de tipărire bidirecțională.

În timpul tipăririi bidirecționale (sau de mare viteză), capul de imprimare tipărește când se deplasează în ambele direcții, iar liniile verticale ar putea fi aliniate incorect. Dezactivarea acestei setări ar putea determina reducerea vitezei de tipărire, însă ar putea îmbunătăți calitatea tipăririi.

- Panou de comandă

  Selectați **Setări** > **Setări generale** > **Setări imprimantă**, și apoi dezactivați **Bidirecțional**.

- Windows

  Deselectați opțiunea **Tipărire bidirecțională** din driverul imprimantei, din fila **Mai multe opțiuni**.

- Mac OS

  Selectați **Preferințe sistem** din meniul Apple > **Imprimante și scanere** (sau **Tipărire și scanare**, **Tipărire și fax**) și apoi selectați imprimanta. Faceți clic pe **Opțiuni și consumabile** > **Opțiuni** (sau **Driver**). Selectați **Dezactivat** ca setare pentru **Tipărire bidirecțională**.

Documentele tipărite sunt goale sau sunt tipărite doar unele rânduri

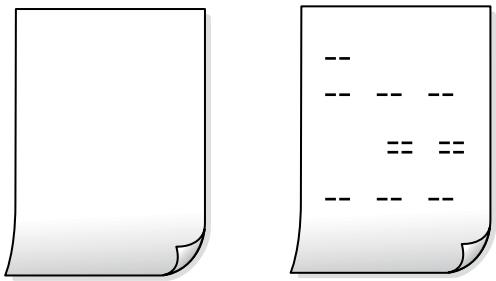

Duzele capului de imprimare ar putea fi înfundate.

Soluții

Încercați Curățare intensivă.

➡ „Rularea Curățare intensivă” la pagina 175

Setările de tipărire și formatul hârtiei încărcate în imprimantă diferă.

Soluții

Modificați setările de tipărire în funcție de formatul hârtiei încărcate în caseta de hârtie. Încărcați hârtie în caseta de hârtie care corespunde setărilor de tipărire.

Imprimanta este alimentată cu mai multe coli de hârtie în același timp.

Soluții

Consultați următoarele pentru a preveni ca imprimanta să fie alimentată cu mai multe coli de hârtie în același timp.

➡ „Sunt alimentate mai multe coli de hârtie în același timp” la pagina 207

Hârtia este pătată sau zgâriată

Se pot considera următoarele cauze.

Hârtia este încărcată incorect.

Soluții

Când apar benzi orizontale (perpendiculare pe direcția de tipărire) sau când partea de sus sau de jos a hârtiei se murdărește, încărcați hârtia în direcția corectă și glisați ghidajele de margine la marginile hârtiei.

➡ „Încărcarea hârtiei” la pagina 39

Traseul hârtiei este pătat.

Soluții

Când apar benzi verticale (orizontale pe direcția de tipărire) sau hârtia se murdărește, curățați calea de hârtie.

➡ „Curățarea traseului hârtiei pentru evitarea petelor de cerneală” la pagina 176

Hârtia este ondulată.

Soluții

Amplasați hârtia pe o suprafață plană pentru a verifica dacă este ondulată. Dacă da, îndreptați-o.

Capul de imprimare se freacă de suprafața hârtiei.

Soluții

La tipărirea pe carton, capul de imprimare este aproape de suprafața de tipărire și hârtia se poate păta. În acest caz, activați setarea de reducere a frecării. Dacă activați această setare, calitatea sau viteza tipăririi ar putea fi redusă.

❏ Panou de comandă

Selectați **Setări** > **Setări generale** > **Setări imprimantă**, apoi activați **Hârtie groasă**.

❏ Windows

Faceți clic pe **Setări extinse**, în fila **Întreținere** a driver-ului, apoi selectați **Hârtie groasă și plicuri**.

Dacă hârtia prezintă în continuare urme de frecare după selectarea opțiunii **Hârtie groasă și plicuri**, selectați **Hârtie cu granulație transversală** din fereastra **Setări extinse** a driverului imprimantei.

❏ Mac OS

Selectați **Preferințe sistem** din meniul Apple > **Imprimante și scanere** (sau **Tipărire și scanare**, **Tipărire și fax**) și apoi selectați imprimanta. Faceți clic pe **Opțiuni și consumabile** > **Opțiuni** (sau **Driver**). Selectați **Activat** ca setare pentru **Hârtie groasă și plicuri**.

Partea din spate a hârtiei a fost tipărită înainte să se usuce partea deja tipărită.

Soluții

Dacă efectuați o tipărire manuală pe ambele fețe ale hârtiei, asigurați-vă că cerneala s-a uscat complet înainte de a reîncărca hârtia.

Când printați folosind tipărirea automată pe 2 fețe, densitatea de tipărire este prea înaltă și durata de uscare este prea scurtă.

Soluții

Când utilizați funcția de tipărire automată față-verso și tipăriți date de mare densitate, precum imagini și grafice, reduceți densitatea de tipărire și măriți durata de uscare.

➡ „Tipărirea față-verso” la pagina 59
➡ „Tipărirea față-verso” la pagina 85

Fotografiile tipărite sunt lipicioase

Tipărirea a fost efectuată pe partea greșită a hârtiei foto.

Soluții

Asigurați-vă că tipăriți pe partea pentru tipărit. La tipărirea pe partea incorectă a hârtiei foto, trebuie să curățați traseul hârtiei.

➡ „Curățarea traseului hârtiei pentru evitarea petelor de cerneală” la pagina 176

Imaginile sau fotografiile sunt imprimate în culori neașteptate

Se pot considera următoarele cauze.

Duzele capului de imprimare ar putea fi înfundate.

Soluții

Utilizați funcția **Ajustare calitate imprimare**. Dacă nu ați utilizat imprimanta o perioadă îndelungată, este posibil ca duzele capului de imprimare să se fi astupat, ceea ce poate face ca picăturile de cerneală să nu poată ieși.

➡ „Ajustarea calității de imprimare” la pagina 172

Corecția de culoare a fost aplicată.

Soluții

Când tipăriți de la panoul de comandă sau de la driverul Windows al imprimantei, setarea Epson de ajustare automată a fotografiilor va fi aplicată în mod implicit, în funcție de tipul hârtiei. Încercați să modificați setarea.

❏ Panou de comandă

Modificați setarea **Reparare fotografie** din **Automat** la orice altă opțiune. Dacă nu funcționează schimbarea setării, selectați **Dezactivare îmbunătățire** ca setare pentru **Reparare fotografie**.

❏ Driverul imprimantei pentru Windows

Pe fila **Mai multe opțiuni**, selectați **Personalizat** în **Corectare culoare** și apoi executați clic pe **Avansat**. Modificați setarea **Corecție scenă** din **Automat** la orice altă opțiune. Dacă modificarea setării nu are niciun efect, utilizați orice altă metodă de corectare a culorilor în afară de **PhotoEnhance** din **Management culori**.

➡ „Setările JPEG” la pagina 98
➡ „Ajustarea culorii de tipărire” la pagina 74

Poziția, formatul sau marginile materialului tipărit sunt incorecte

Se pot considera următoarele cauze.

Hârtia este încărcată incorect.

Soluții

Încărcați hârtia în direcția corectă, apoi împingeți ghidajul de margine până când acesta atinge hârtia.

➡ „Încărcarea hârtiei” la pagina 39

Formatul hârtiei este incorect setat.

Soluții

Selectați setarea corectă pentru formatul hârtiei.

Valoarea definită pentru margine din software-ul aplicației nu se găsește în zona tipăribilă.

Soluții

Din aplicație, ajustați valoarea definită pentru margine, astfel încât aceasta să se găsească în zona pentru tipărit.

➡ „Zona pentru tipărit” la pagina 392

Caracterele tipărite sunt incorecte sau corupte

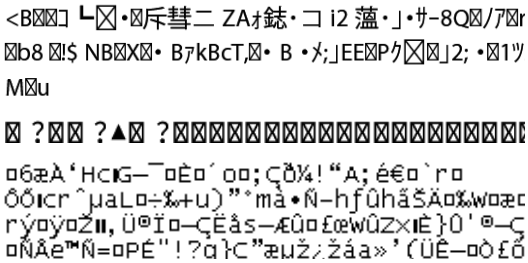

Se pot considera următoarele cauze.

Cablul USB nu este corect conectat.

Soluții

Conectați corect cablul USB dintre imprimantă și computer.

O sarcină așteaptă să fie tipărită.

Soluții

Dacă există sarcini de tipărire întrerupte, este posibil ca unele caractere tipărite să fie deteriorate.

Computerul a fost trecut manual în modul Hibernare sau Repaus în timpul tipăririi.

Soluții

Nu treceți computerul manual în modul **Hibernare** sau **Repaus** în timpul tipăririi. Riscați să se tipărească automat pagini cu text corupt la următoarea pornire a computerului.

Utilizați driverul imprimantei pentru o altă imprimantă.

Soluții

Asigurați-vă că driverul de imprimantă utilizat este adecvat acestei imprimante. Verificați numele imprimantei în partea de sus a ferestrei driverului de imprimantă.

Imaginea tipărită este inversată

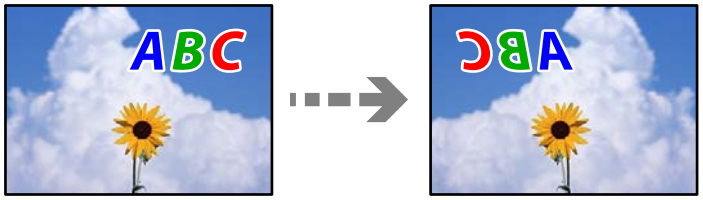

Imaginea este setată pentru a fi inversată orizontal în setările de tipărire.

Soluții

Deselectați toate setările pentru imagini în oglindă din driver-ul imprimantei sau aplicație.

❏ Windows

Deselectați opțiunea **Imagine în oglindă** din driverul imprimantei, din fila **Mai multe opțiuni**.

❏ Mac OS

Deselectați opțiunea **Imag în oglindă** din caseta de dialog a meniului **Setări tipărire**.

Modele tip mozaic în imaginile tipărite

Au fost tipărite imagini sau fotografii cu rezoluție scăzută.

Soluții

La tipărirea imaginilor sau a fotografiilor, tipăriți folosind date cu rezoluție înaltă. Chiar dacă sunt bine afișate pe ecran, imaginile de pe site-urile web au în general o rezoluție scăzută și, astfel, calitatea poate scădea la tipărire.

Tipărirea față-verso în mod neintenționat

Setarea pentru tipărire față-verso este activată.

Soluții

Ștergeți toate setările de tipărire față-verso în driverul imprimantei.

❏ Windows

Selectați **Oprit** din **Tipărire duplex** din fila **Principal** a driverului imprimantei.

❏ Mac OS

Selectați **Dezactivat** din **Tipărire față-verso** în caseta de dialog a meniului imprimantei **Setări tipărire față-verso**.

Imprimanta nu tipărește corect dacă este utilizat driver-ul PostScript

Se pot considera următoarele cauze.

Există o problemă cu datele.

Soluții

❏ Dacă fișierul a fost creat într-o aplicație care permite schimbarea formatului datelor, cum ar fi Adobe Photoshop, asigurați-vă că setările respectivei aplicații corespund cu setările din driver-ul imprimantei.

❏ Fișierele EPS în format binar ar putea să nu fie tipărite corect. Setați formatul la ASCII atunci când creați fișiere EPS într-o aplicație.

❏ În Windows, imprimanta nu poate tipări date în format binar dacă este conectată la un computer printr-o interfață USB. Setați opțiunea **Protocol ieșire** din fila **Setări dispozitiv** din proprietățile imprimantei la valoarea **ASCII** sau **TBCP**.

❏ În Windows, selectați fonturile de substituție corespunzătoare din fila **Setări dispozitiv** din proprietățile imprimantei.

Calitatea tipăririi scade semnificativ dacă este utilizat driver-ul PostScript

Setările de culoare nu au fost efectuate.

Soluții

Nu puteți realiza setări de culoare din fila **Hârtie/Calitate** din driver-ul imprimantei. Faceți clic pe **Avansat**, apoi setați opțiunea **Color Mode**.

Calitatea copiei este slabă

Culori lipsă, benzi sau culori neașteptate apar în copii

Duzele capului de imprimare ar putea fi înfundate.

Soluții

Utilizați funcția **Ajustare calitate imprimare**. Dacă nu ați utilizat imprimanta o perioadă îndelungată, este posibil ca duzele capului de imprimare să se fi astupat, ceea ce poate face ca picăturile de cerneală să nu poată ieși.

➡ „Ajustarea calității de imprimare” la pagina 172

Apar benzi colorate la intervale de aproximativ 3.3 cm

Se pot considera următoarele cauze.

Setarea pentru tipul de hârtie nu este compatibilă cu hârtia încărcată.

Soluții

Selectați setarea adecvată pentru tipul de hârtie în funcție de tipul de hârtie încărcat în imprimantă.

➡ „Lista tipurilor de hârtie” la pagina 38

Poziția capului de imprimare nu este ajustată.

Soluții

Aliniați capul de imprimare utilizând funcția **Ajustare calitate imprimare**.

➡ „Ajustarea calității de imprimare” la pagina 172

Copii neclare, benzi verticale sau aliniere incorectă

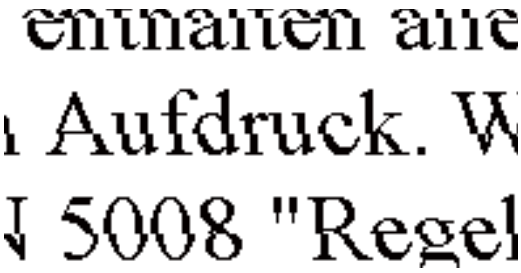

Se pot considera următoarele cauze.

Poziția capului de imprimare nu este ajustată.

Soluții

Aliniați capul de imprimare utilizând funcția **Ajustare calitate imprimare**.

➡ „Ajustarea calității de imprimare” la pagina 172

Setarea pentru tipărire bidirecțională este activată.

Soluții

În cazul în care calitatea tipăririi nu se îmbunătățește nici după alinierea capului de imprimare, dezactivați opțiunea de tipărire bidirecțională.

În timpul tipăririi bidirecționale (sau de mare viteză), capul de imprimare tipărește când se deplasează în ambele direcții, iar liniile verticale ar putea fi aliniate incorect. Dezactivarea acestei setări ar putea determina reducerea vitezei de tipărire, însă ar putea îmbunătăți calitatea tipăririi.

Selectați **Setări** > **Setări generale** > **Setări imprimantă** și apoi dezactivați **Bidirecțional** de la nivelul panoului de comandă.

Documentele tipărite sunt goale sau sunt tipărite doar unele rânduri

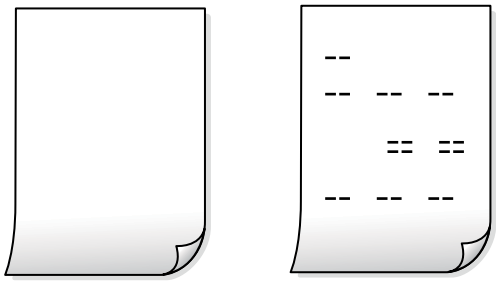

Duzele capului de imprimare ar putea fi înfundate.

Soluții

Încercați Curățare intensivă.

➡ „Rularea Curățare intensivă” la pagina 175

Setările de tipărire și formatul hârtiei încărcate în imprimantă diferă.

Soluții

Modificați setările de tipărire în funcție de formatul hârtiei încărcate în caseta de hârtie. Încărcați hârtie în caseta de hârtie care corespunde setărilor de tipărire.

Imprimanta este alimentată cu mai multe coli de hârtie în același timp.

Soluții

Consultați următoarele pentru a preveni ca imprimanta să fie alimentată cu mai multe coli de hârtie în același timp.

➡ „Sunt alimentate mai multe coli de hârtie în același timp” la pagina 207

Hârtia este pătată sau zgâriată

Se pot considera următoarele cauze.

Hârtia este încărcată incorect.

Soluții

Când apar benzi orizontale (perpendiculare pe direcția de tipărire) sau când partea de sus sau de jos a hârtiei se murdărește, încărcați hârtia în direcția corectă și glisați ghidajele de margine la marginile hârtiei.

➡ „Încărcarea hârtiei” la pagina 39

Traseul hârtiei este pătat.

Soluții

Când apar benzi verticale (orizontale pe direcția de tipărire) sau hârtia se murdărește, curățați calea de hârtie.

➡ „Curățarea traseului hârtiei pentru evitarea petelor de cerneală” la pagina 176

Hârtia este ondulată.

Soluții

Amplasați hârtia pe o suprafață plană pentru a verifica dacă este ondulată. Dacă da, îndreptați-o.

Capul de imprimare se freacă de suprafața hârtiei.

Soluții

La copierea pe carton, capul de imprimare este aproape de suprafața de tipărire și hârtia se poate păta. În acest caz, activați setarea de reducere a frecării.

Selectați **Setări** > **Setări generale** > **Setări imprimantă** și apoi activați **Hârtie groasă** pe panoul de comandă. Dacă activați această setare, calitatea sau viteza copierii ar putea fi reduse.

Poziția, formatul sau marginile copiilor sunt incorecte

Se pot considera următoarele cauze.

Hârtia este încărcată incorect.

Soluții

Încărcați hârtia în direcția corectă, apoi împingeți ghidajul de margine până când acesta atinge hârtia.

➡ „Încărcarea hârtiei” la pagina 39

Originalele nu sunt poziționate corect.

Soluții

- ❏ Asigurați-vă că originalul este amplasat corect în dreptul marcajelor de aliniere.
- ❏ Dacă lipsește marginea imaginii scanate, îndepărtați puțin originalul de marginea geamului scanerului. Nu puteți scana zona care se află la mai puțin de aproximativ 1,5 mm (0,06 inchi) de marginea geamului scanerului.

➡ „Așezarea originalelor” la pagina 43

Există praf sau pete pe geamul scanerului.

Soluții

Curățați geamul scanerului și capacul pentru documente folosind o cârpă moale, uscată și curată. Dacă există praf sau pete în jurul originalelor pe geam, zona de copiere ar putea fi extinsă pentru a include praful sau petele, creând o poziție de copiere incorectă, sau imaginea ar putea fi micșorată.

➡ „Curățarea Geamul scanerului” la pagina 177
➡ „Curățarea Geamul scanerului” la pagina 177

Mărime original este incorectă în setările de copiere.

Soluții

Selectați opțiunea corespunzătoare pentru **Mărime original** în setările de copiere.

➡ „Opțiuni de meniu avansate pentru copiere” la pagina 109

Formatul hârtiei este incorect setat.

Soluții

Selectați setarea corectă pentru formatul hârtiei.

Culori neuniforme, pete, puncte sau linii drepte apar în imaginea copiată

Se pot considera următoarele cauze.

Traseul hârtiei este murdar.

Soluții

Încărcați și evacuați hârtia fără a o tipări pentru a curăța traseul hârtiei.

➡ „Curățarea traseului hârtiei pentru evitarea petelor de cerneală” la pagina 176

Există praf sau murdărie pe originale sau pe geamul scanerului.

Soluții

Îndepărtați orice urme de praf sau de murdărie lipite de originale și curățați geamul scanerului.

➡ „Curățarea Geamul scanerului” la pagina 177

Există praf sau murdărie pe ADF sau originale.

Soluții

Curățați ADF și îndepărtați orice praf sau murdărie care s-a depus pe originale.

➡ „Curățarea ADF (Alimentatorul automat de documente)” la pagina 178

Originalul a fost apăsat cu o forță prea mare.

Soluții

Dacă apăsați cu o forță prea mare, pot apărea neclarități și pete.

Nu apăsați cu o forță prea mare pe original sau pe capacul pentru documente.

➡ „Așezarea originalelor” la pagina 43

Densitatea de copiere este setată la un nivel prea înalt.

Soluții

Reduceți nivelul setării pentru densitatea de copiere.

➡ „Opțiuni de meniu de bază pentru copiere” la pagina 107

Pe imaginea copiată apar modele neclare (de tip hașură)

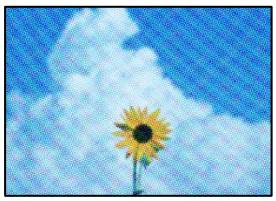

Dacă originalul este un document tipărit, cum ar fi o revistă sau un catalog, apare un model neclar cu buline.

Soluții

Modificați setarea de micșorare sau mărire. Dacă încă apare un model neclar, așezați originalul la un unghi ușor diferit.

➡ „Opțiuni de meniu de bază pentru copiere” la pagina 107

Pe imaginea copiată apare o imagine de pe verso-ul originalului

Se pot considera următoarele cauze.

Atunci când se scanează originalele, imaginile de pe spate ar putea fi scanate în același timp.

Soluții

Poziționați originalul pe geamul scanerului și apoi poziționați o hârtie neagră peste ea.

➡ „Așezarea originalelor” la pagina 43

Densitatea de copiere este setată la un nivel prea înalt.

Soluții

Reduceți nivelul setării pentru densitatea de copiere.

➡ „Opțiuni de meniu de bază pentru copiere” la pagina 107

Probleme cu privire la imaginile scanate

Culori neuniforme, murdărie, puncte etc. apar la scanare pe geamul scanerului

Există praf sau murdărie pe originale sau pe geamul scanerului.

Soluții

Îndepărtați orice urme de praf sau de murdărie lipite de originale și curățați geamul scanerului.

➡ „Curățarea Geamul scanerului” la pagina 177

Originalul a fost apăsat cu o forță prea mare.

Soluții

Dacă apăsați cu o forță prea mare, pot apărea neclarități și pete.

Nu apăsați cu o forță prea mare pe original sau pe capacul pentru documente.

➡ „Așezarea originalelor” la pagina 43

Apar linii drepte la scanarea din ADF

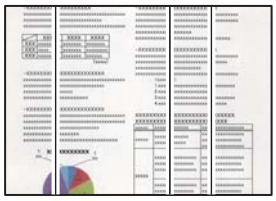

Există praf sau murdărie pe ADF sau originale.

Soluții

Curățați ADF și îndepărtați orice praf sau murdărie care s-a depus pe originale.

➡ „Curățarea ADF (Alimentatorul automat de documente)” la pagina 178

Ofsetul apare pe fundalul imaginilor scanate

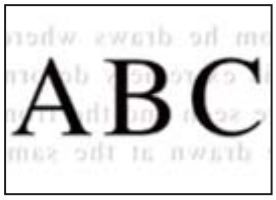

Atunci când se scanează originalele, imaginile de pe spate ar putea fi scanate în același timp.

Soluții

Atunci când se scanează de pe geamul scanerului, poziționați hârtie neagră sau o mapă de birou peste original.

➡ „Așezarea originalelor” la pagina 43

Nu se poate scana regiunea corectă pe geamul scanerului

Originalele nu sunt poziționate corect.

Soluții

- ❑ Asigurați-vă că originalul este amplasat corect în dreptul marcajelor de aliniere.
- ❑ Dacă lipsește marginea imaginii scanate, îndepărtați puțin originalul de marginea geamului scanerului. Nu puteți scana zona care se află la mai puțin de aproximativ 1,5 mm (0,06 inchi) de marginea geamului scanerului.

➡ „Așezarea originalelor” la pagina 43

Există praf sau murdărie pe geamul scanerului.

Soluții

Când se scanează de la panoul de comandă și se selectează funcția de trunchiere automată a regiunii de scanare, îndepărtați orice urmă de murdărie de pe geamul scanerului și de pe capacul pentru documente. Dacă există murdărie în jurul originalului, regiunea de scanare va fi extinsă pentru a include această murdărie.

Nu se pot rezolva problemele imaginii scanate

Verificați următoarele dacă ați încercat toate soluțiile și nu ați rezolvat problema.

Există niște probleme cu setările software-ului de scanare.

Soluții

Utilizați Epson Scan 2 Utility pentru a iniția setările pentru driverul scanerului „Epson Scan 2”.

Notă:
Epson Scan 2 Utility este o aplicație livrată cu Epson Scan 2.

1. Porniți Epson Scan 2 Utility.
   - ❏ Windows 10
     Executați clic pe butonul start și apoi selectați **EPSON** > **Epson Scan 2 Utility**.
   - ❏ Windows 8.1/Windows 8
     Introduceți numele aplicației în câmpul de căutare, apoi selectați pictograma afișată.
   - ❏ Windows 7/Windows Vista/Windows XP
     Faceți clic pe butonul Start, apoi selectați **Toate programele** sau **Programe** > **EPSON** > **Epson Scan 2** > **Utilitar Epson Scan 2**.
   - ❏ Mac OS
     Selectați **Start** > **Aplicații** > **Software Epson** > **Epson Scan 2 Utility**.
2. Selectați fila **Altul**.
3. Faceți clic pe **Reinițializ.**.

Dacă inițializarea nu rezolvă problema, dezinstalați și reinstalați Epson Scan 2.

➡ „Instalarea sau dezinstalarea separată a aplicațiilor” la pagina 183

Calitatea faxului expediat este slabă

Calitatea faxului expediat este slabă

Se pot considera următoarele cauze.

Există praf sau murdărie pe originale sau pe geamul scanerului.

Soluții

Îndepărtați orice urme de praf sau de murdărie lipite de originale și curățați geamul scanerului.

➡ „Curățarea Geamul scanerului” la pagina 177

Originalul a fost apăsat cu o forță prea mare.

Soluții

Dacă apăsați cu o forță prea mare, pot apărea neclarități și pete.

Nu apăsați cu o forță prea mare pe original sau pe capacul pentru documente.

➡ „Așezarea originalelor” la pagina 43

Apar linii drepte la trimiterea faxurilor din ADF

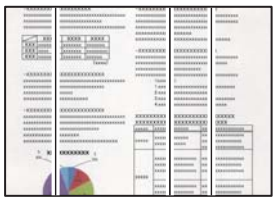

Există praf sau murdărie pe ADF sau originale.

Soluții

Curățați ADF și îndepărtați orice praf sau murdărie care s-a depus pe originale.

➡ „Curățarea ADF (Alimentatorul automat de documente)” la pagina 178

Calitatea imaginii faxului expediat este slabă

Se pot considera următoarele cauze.

Setarea pentru tipul de original este greșită.

Soluții

Selectați **Fax** > **Setări fax** > **Set. scan.** > **Tip original** și apoi modificați setarea. Dacă documentul original expediat conține text și imagini, selectați setarea **Fotografie**.

Rezoluția este setată la o valoare scăzută.

Soluții

Dacă nu cunoașteți performanța aparatului de fax al expeditorului, setați următoarele înainte de a trimite un fax.

- Selectați **Fax** > **Setări fax** și apoi efectuați setarea **Rezoluție** pentru a seta cea mai ridicată calitate a imaginii.
- Selectați **Fax** > **Setări fax** apoi activați **Trimitere directă**.

  Rețineți că dacă setați **Rezoluție** la **Super fin** sau **Ultra fin** dar trimiteți faxul fără a activa **Trimitere directă**, acesta poate fi trimis cu o rezoluție redusă.

Setarea ECM este dezactivată.

Soluții

Selectați **Setări** > **Setări generale** > **Setări fax** > **Setări de bază** și activați setarea **ECM** pe panoul de comandă. Acest lucru poate elimina erorile care apar din cauza problemelor de conectare. Rețineți că viteza de expediere și recepționare a faxurilor poate fi mai scăzută decât în cazul în care se dezactivează **ECM**.

Imaginea imprimată pe verso în documentul original apare pe faxul expediat

Se pot considera următoarele cauze.

Atunci când se scanează originalele, imaginile de pe spate ar putea fi scanate în același timp.

Soluții

Poziționați originalul pe geamul scanerului și apoi poziționați o hârtie neagră peste ea.

➡ „Așezarea originalelor” la pagina 43

Setarea de densitate la expedierea faxurilor este ridicată.

Soluții

Selectați **Fax** > **Setări fax** > **Set. scan.** > **Densitate** și apoi reduceți setarea.

Calitatea faxurilor primite este redusă

Calitatea imaginii faxurilor recepționate este slabă

Se pot considera următoarele cauze.

Setarea ECM este dezactivată.

Soluții

Selectați **Setări** > **Setări generale** > **Setări fax** > **Setări de bază** și activați setarea **ECM** pe panoul de comandă. Acest lucru poate elimina erorile care apar din cauza problemelor de conectare. Rețineți că viteza de expediere și recepționare a faxurilor poate fi mai scăzută decât în cazul în care se dezactivează **ECM**.

Setarea de calitate a imaginii este redusă pe aparatul de fax al expeditorului.

Soluții

Solicitați expeditorului să trimită faxuri la o calitate mai ridicată.

Nu se poate rezolva problema după încercarea tuturor soluțiilor

Dacă nu ați putut rezolva problema după ce ați încercat toate soluțiile, contactați serviciul de asistență Epson.

Dacă nu puteți rezolva problemele de tipărire sau copiere, consultați următoatele informații asociate.

Informații conexe

➡ „Nu se pot rezolva problemele de tipărire sau copiere” la pagina 292

Nu se pot rezolva problemele de tipărire sau copiere

Încercați pe rând rezolvările de la următoarele probleme până când rezolvați problema.

❏ Asigurați-vă că tipul de hârtie încărcat în imprimantă și tipul de hârtie configurat pe imprimantă sunt compatibile cu setările pentru tipul de hârtie din driverul imprimantei.

„Setări format și tip hârtie” la pagina 38

❏ Folosiți o setare de o calitate mai înaltă din panoul de comandă sau din driverul imprimantei.

- ❑ Reinstalați unitățile de alimentare cu cerneală care sunt deja instalate în imprimantă.

  Reinstalarea unităților de alimentare cu cerneală ar putea curăța blocajele din duzele capului de imprimare și permite cernelii să curgă fără probleme.

  Cu toate acestea, deoarece atunci când unitatea de alimentare cu cerneală este reinstalată se consumă cerneală, ar putea fi afișat un mesaj prin care vi se cere să înlocuiți unitatea de alimentare cu cerneală, în funcție de cantitatea de cerneală rămasă.

- ❑ Utilizați funcția **Ajustare calitate imprimare**.

  „Ajustarea calității de imprimare” la pagina 172

- ❑ Verificați dacă folosiți unități de alimentare cu cerneală originale Epson.

  Încercați să utilizați unități de alimentare cu cerneală originale Epson. Acest produs este proiectat pentru a ajusta culorile pornind de la premisa utilizării de unități de alimentare cu cerneală originale Epson. Utilizarea unităților de alimentare cu cerneală neoriginale poate determina scăderea calității tipăririi.

- ❑ Asigurați-vă că nu au fost lăsate bucăți de hârtie înăuntrul imprimantei.

- ❑ Verificați hârtia.

  Verificați dacă hârtia este ondulată sau încărcată cu fața pentru tipărit în sus.

  „Precauții la manevrarea hârtiei” la pagina 37

  „Hârtia disponibilă și capacitățile” la pagina 341

  „Tipuri de hârtie indisponibile” la pagina 347

Dacă nu puteți rezolva problema executând soluțiile de mai sus, este posibil să fie nevoie de un tehnician. Contactați serviciul de asistență Epson.

Informații conexe

➡ „Înainte de a contacta Epson” la pagina 549

➡ „Contactarea serviciul de asistență clienți” la pagina 549

Adăugarea sau ștergerea computerului sau a dispozitivelor

Conectarea la o imprimantă care a fost conectată la rețea. 295

Restabilirea conexiunii la rețea. 296

Conectarea directă a unui dispozitiv inteligent și a unei imprimante (Wi-Fi Direct). .302

Verificarea stării conexiunii la rețea. 312

Conectarea la o imprimantă care a fost conectată la rețea

Dacă imprimanta a fost deja conectată la rețea, puteți conecta un computer sau un dispozitiv inteligent la imprimantă prin rețea.

Utilizarea o imprimantă de rețea de la un computer secundar

Recomandăm utilizarea programului de instalare pentru conectarea imprimantei la un computer. Puteți rula programul de instalare utilizând una dintre următoarele metode.

❏ Configurarea de pe site-ul web

Accesați următorul site web și introduceți numele produsului. Mergeți la **Configurarea** și apoi începeți configurarea.

https://epson.sn

❏ Configurarea utilizând discul cu software (numai pentru modelele prevăzute cu un disc cu software și utilizatorii cu computere Windows cu unități de disc).

Introduceți discul cu software în computer și urmați instrucțiunile de pe ecran.

Selectarea imprimantei

Urmați instrucțiunile de pe ecran până la afișarea ecranului următor, selectați numele imprimantei la care doriți să vă conectați și apoi executați clic pe **Înainte**.

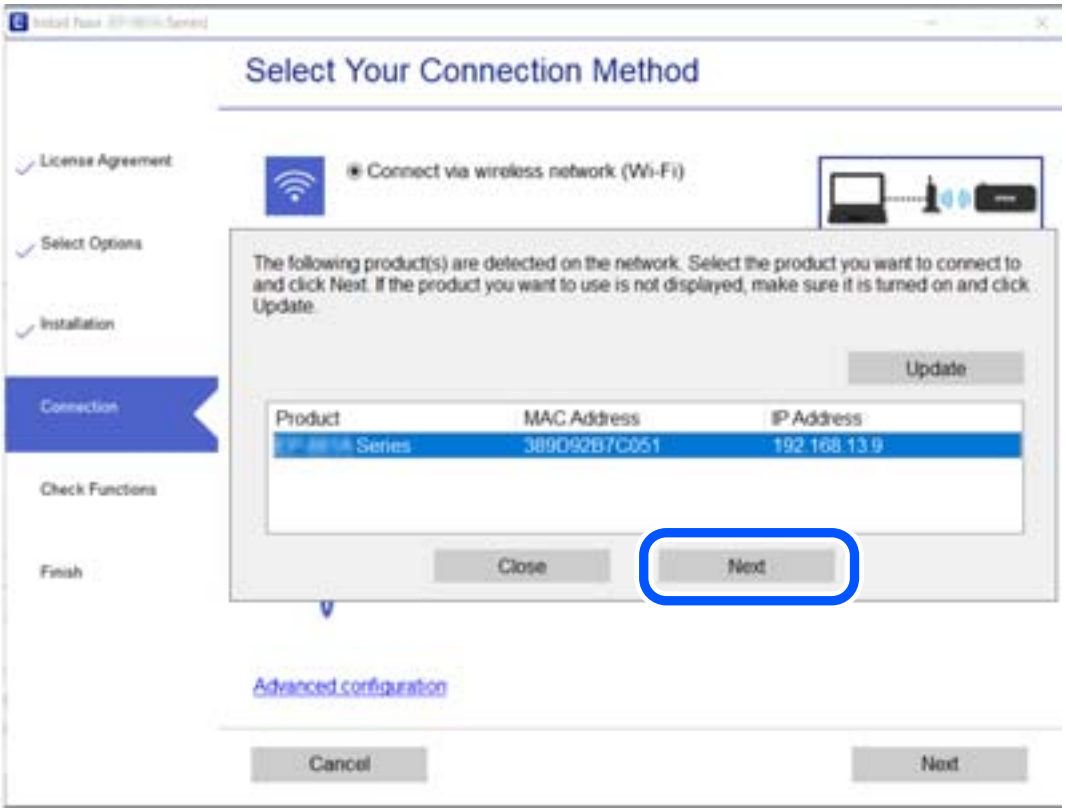

Urmați instrucțiunile afișate pe ecran.

Utilizarea unei imprimante de rețea de la un dispozitiv inteligent

Puteți conecta un dispozitiv inteligent la imprimantă folosind una dintre următoarele metode.

Conectarea la un router wireless

Conectați dispozitivul inteligent la aceeași rețea ca imprimanta.

Consultați informațiile de mai jos pentru mai multe detalii.

„Efectuarea setărilor de conectare la un dispozitiv inteligent” la pagina 297

Conectarea prin Wi-Fi Direct

Conectați dispozitivul inteligent direct la imprimantă fără un router wireless.

Consultați informațiile de mai jos pentru mai multe detalii.

„Conectarea directă a unui dispozitiv inteligent și a unei imprimante (Wi-Fi Direct)” la pagina 302

Restabilirea conexiunii la rețea

Această secțiune explică modul de setare a conexiunii de rețea și de schimbare a metodei de conexiune atunci când schimbați routerul wireless sau computerul.

Când schimbați routerul wireless

Când schimbați routerul wireless, efectuați setările pentru conexiunea dintre computer sau dispozitivul inteligent la imprimantă.

Trebuie să efectuați aceste setări dacă modificați furnizorul de Internet sau faceți alte modificări.

Efectuarea setărilor de conectare la computer

Recomandăm utilizarea programului de instalare pentru conectarea imprimantei la un computer. Puteți rula programul de instalare utilizând una dintre următoarele metode.

- Configurarea de pe site-ul web

  Accesați următorul site web și introduceți numele produsului. Mergeți la **Configurarea** și apoi începeți configurarea.

  http://epson.sn

- Configurarea utilizând discul cu software (numai pentru modelele prevăzute cu un disc cu software și utilizatorii cu computere Windows cu unități de disc).

  Introduceți discul cu software în computer și urmați instrucțiunile de pe ecran.

Selectarea metodelor de conectare

Urmați instrucțiunile de pe ecran până la afișarea ecranului următor.

Selectați opțiunea **Schimbați modul de conexiune pentru imprimant (în cazul folosirii unui nou router de rețea, în cazul schimbării conexiunii de la USB la rețea etc.)** în ecranul Selectați operațiunea, apoi faceți clic pe **Înainte**.

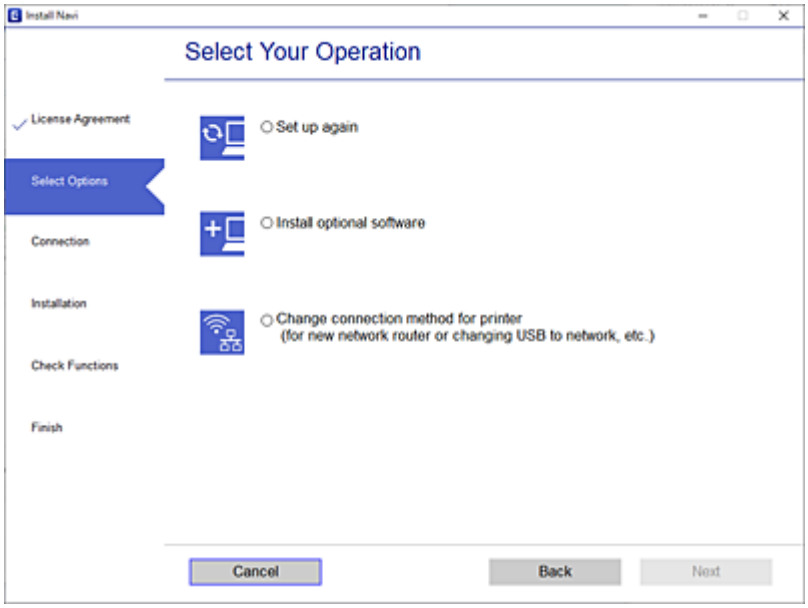

Urmați instrucțiunile afișate pe ecran.

Dacă nu vă puteți conecta, consultați următoarele pentru a încerca să rezolvați problema.

❏ Windows: „Nu se poate realiza conexiunea la rețea” la pagina 211

❏ Mac OS: „Nu se poate realiza conexiunea la rețea” la pagina 219

Efectuarea setărilor de conectare la un dispozitiv inteligent

Puteți utiliza imprimanta de la un dispozitiv inteligent atunci când conectați imprimanta la aceeași rețea Wi-Fi (SSID) ca dispozitivul inteligent. Pentru a utiliza imprimanta de la un dispozitiv inteligent, efectuați configurarea respectând indicațiile de pe următorul website. Accesați website-ul de pe dispozitivul inteligent pe care doriți să-l conectați la imprimantă.

http://epson.sn > **Configurarea**

Când schimbați computerul

Când schimbați computerul, efectuați setările de conexiune dintre computer și imprimantă.

Efectuarea setărilor de conectare la computer

Recomandăm utilizarea programului de instalare pentru conectarea imprimantei la un computer. Puteți rula programul de instalare utilizând una dintre următoarele metode.

❏ Configurarea de pe site-ul web

Accesați următorul site web și introduceți numele produsului. Mergeți la **Configurarea** și apoi începeți configurarea.

https://epson.sn

❏ Configurarea utilizând discul cu software (numai pentru modelele prevăzute cu un disc cu software și utilizatorii cu computere Windows cu unități de disc).

Introduceți discul cu software în computer și urmați instrucțiunile de pe ecran.

Urmați instrucțiunile afișate pe ecran.

Schimbarea metodei de conectare la computer

Această secțiune explică modul de schimbare a metodei de conectare atunci când computerul și imprimanta sunt conectate.

Modificarea conexiunii de rețea de la Ethernet la Wi-Fi

Schimbați conexiunea Ethernet cu conexiunea Wi-Fi din panoul de comandă al imprimantei. Metoda de schimbare a conexiunii este practic aceeași ca setările de conexiune Wi-Fi.

Informații conexe

➡ „Efectuarea setărilor Wi-Fi din panoul de comandă” la pagina 300

Modificarea conexiunii de rețea de la Wi-Fi la Ethernet

Urmați pașii de mai jos pentru a trece de la conexiunea Wi-Fi la conexiunea Ethernet.

1. Selectați **Setări** pe ecranul principal.
2. Selectați **Setări generale** > **Setări rețea** > **Configurare LAN prin fir**.
3. Urmați instrucțiunile afișate pe ecran.

Trecerea de la USB la conexiune de rețea

Utilizați programul de instalare și reconfigurați cu o altă metodă de conectare.

❏ Configurarea de pe site-ul web

Accesați următorul site web și introduceți numele produsului. Mergeți la **Configurarea** și apoi începeți configurarea.

http://epson.sn

❏ Configurarea utilizând discul cu software (numai pentru modelele prevăzute cu un disc cu software și utilizatorii cu computere Windows cu unități de disc).

Introduceți discul cu software în computer și urmați instrucțiunile de pe ecran.

Selectarea opțiunii de modificare a metodelor de conectare

Urmați instrucțiunile de pe ecran până la afișarea ecranului următor.

Selectați opțiunea **Schimbați modul de conexiune pentru imprimant (în cazul folosirii unui nou router de rețea, în cazul schimbării conexiunii de la USB la rețea etc.)** în ecranul Selectați operațiunea, apoi faceți clic pe **Înainte**.

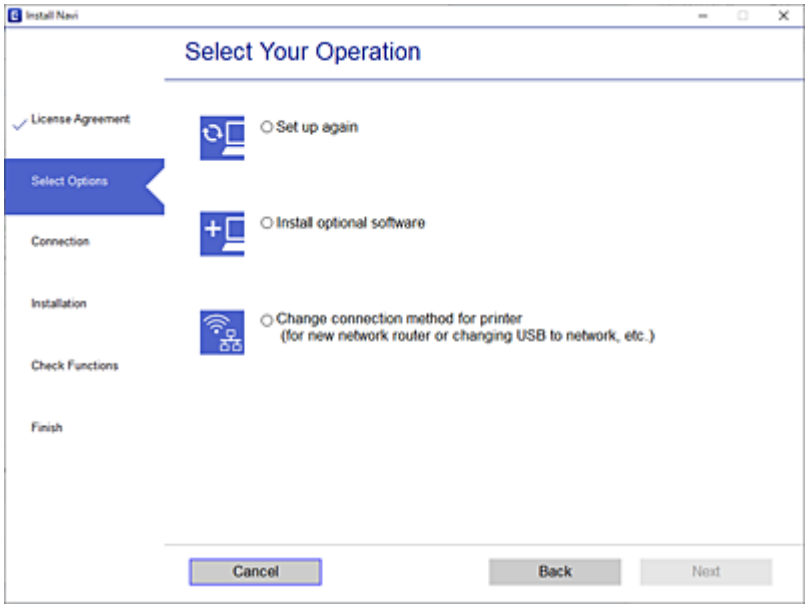

Selectați conexiunea de rețea pe care doriți să o utilizați, **Conectare prin rețeaua wireless (Wi-Fi)** sau **Conectare prin LAN cu fir (Ethernet)** și apoi faceți clic pe **Înainte**.

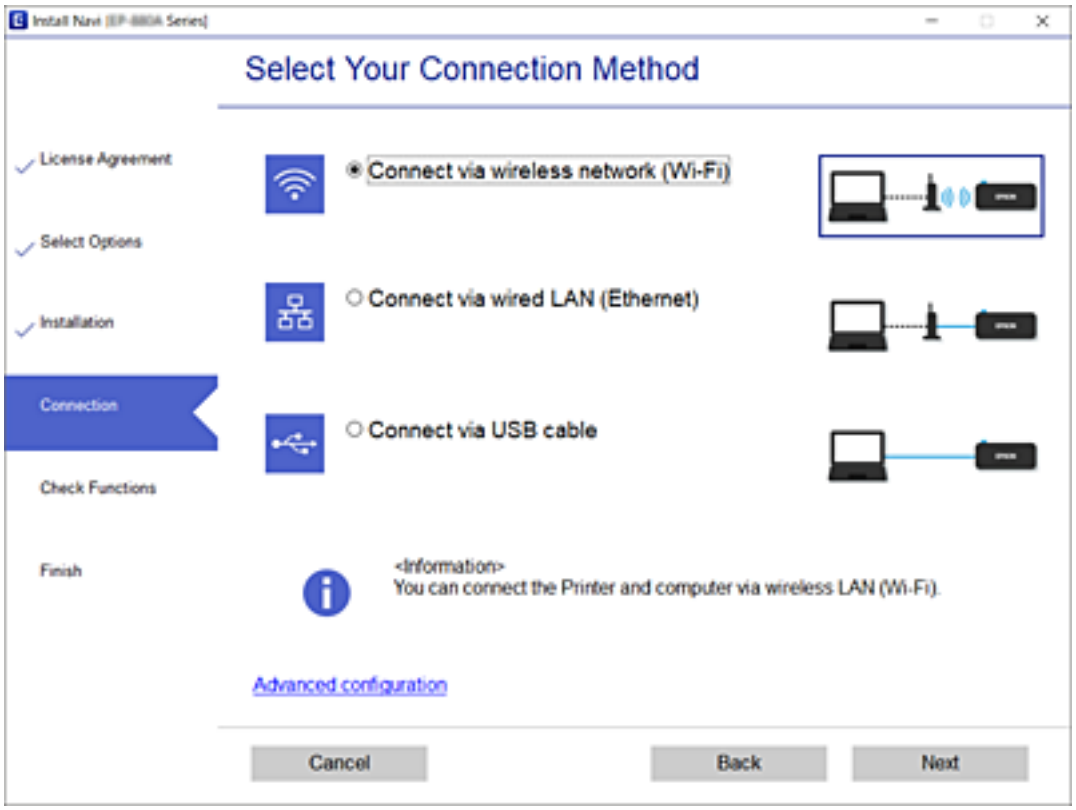

Urmați instrucțiunile afișate pe ecran.

Efectuarea setărilor Wi-Fi din panoul de comandă

Puteți efectua setări de rețea de la panoul de comandă al imprimantei, în mai multe moduri. Alegeți metoda de conexiune care corespunde mediului și condițiilor de utilizare.

În cazul în care cunoașteți informațiile legate de routerul wireless, precum SSID și parola, puteți efectua setările manual.

Dacă routerul wireless acceptă WPS, puteți efectua setările folosind configurarea prin apăsarea unui buton.

După conectarea imprimantei la rețea, conectați-vă la imprimantă de la dispozitivul pe care doriți să îl utilizați (computer, dispozitiv inteligent, tabletă etc.)

Informații conexe

➡ „Efectuarea setărilor Wi-Fi prin introducerea unui SSID și a parolei” la pagina 300
➡ „Efectuarea setărilor Wi-Fi prin Push Button Setup (WPS)” la pagina 301
➡ „Efectuarea setărilor prin PIN Code Setup (Configurare cod PIN) (WPS)” la pagina 302

Efectuarea setărilor Wi-Fi prin introducerea unui SSID și a parolei

Puteți configura o rețea Wi-Fi prin introducerea informațiilor necesare pentru a conectarea la un router wireless de la panoul de comandă al imprimantei. Pentru a configura folosind această metodă, aveți nevoie de SSID-ul și parola pentru un router wireless.

Notă:
Dacă utilizați un router wireless cu setările implicite, SSID-ul și parola se află pe etichetă. Dacă nu cunoașteți SSID-ul și parola, contactați persoana care a configurat routerul wireless sau consultați documentația furnizată routerul wireless.

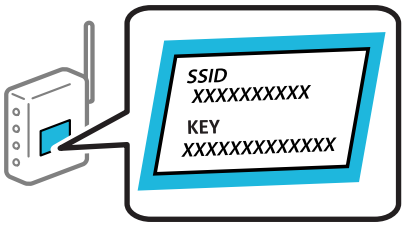

1. Atingeți pe ecranul principal.

2. Selectați **Ruter**.

3. Atingeți **Start configurare**.

   În cazul în care conexiunea la rețea este deja configurată, sunt afișate detaliile conexiunii. Atingeți **Schimbați la conexiunea Wi-Fi.** sau **Modificați setările** pentru a modifica setările.

4. Selectați **Expert configurare Wi-Fi**.

5. Urmați instrucțiunile afișate pe ecran pentru a selecta SSID-ul, introduceți parola pentru router-ul wireless și începeți configurarea.

   Dacă doriți să verificați starea conexiunii la rețea a imprimantei după finalizarea configurării, consultați linkul de mai jos pentru detalii relevante.

Notă:

- *Dacă nu cunoașteți SSID-ul, verificați dacă acesta este scris pe eticheta routerului wireless. Dacă utilizați routerul wireless cu setările sale implicite, utilizați SSID-ul scris pe etichetă. Dacă nu puteți găsi informațiile, consultați documentația furnizată cu routerul wireless.*
- *Parola depinde de tipul caracterelor.*
- *Dacă nu cunoașteți parola, verificați dacă informația este scrisă pe eticheta routerului wireless. Pe etichetă, parola poate fi trecută ca „Network Key", „Wireless Password", etc. Dacă utilizați routerul wireless cu setările sale implicite, utilizați parola scrisă pe etichetă.*

Informații conexe

➡ „Introducerea caracterelor" la pagina 34

➡ „Verificarea stării conexiunii la rețea" la pagina 312

Efectuarea setărilor Wi-Fi prin Push Button Setup (WPS)

Puteți configura automat o rețea Wi-Fi prin apăsarea unui buton pe routerul wireless. Dacă sunt îndeplinite următoarele condiții, puteți efectua configurarea utilizând această metodă.

- Routerul wireless este compatibil cu WPS (Wi-Fi Protected Setup).
- Conexiunea Wi-Fi curentă a fost stabilită prin apăsarea unui buton pe routerul wireless.

Notă:
Dacă nu puteți găsi butonul sau efectuați configurarea utilizând software-ul, consultați documentația furnizată cu routerul wireless.

1. Atingeți pe ecranul principal.
2. Selectați **Ruter**.
3. Atingeți **Start configurare**.

   În cazul în care conexiunea la rețea este deja configurată, sunt afișate detaliile conexiunii. Atingeți **Schimbați la conexiunea Wi-Fi.** sau **Modificați setările** pentru a modifica setările.
4. Selectați **Configurare cu buton fizic (WPS)**.
5. Urmați instrucțiunile afișate pe ecran.

   Dacă doriți să verificați starea conexiunii la rețea a imprimantei după finalizarea configurării, consultați linkul de mai jos pentru detalii relevante.

   Notă:
   În caz de întrerupere a conexiunii, reporniți routerul wireless, apropiați-l de imprimantă și încercați din nou. Dacă problema nu poate fi remediată, tipăriți un raport de conexiune la rețea și verificați soluția.

Informații conexe

➡ „Verificarea stării conexiunii la rețea" la pagina 312

Efectuarea setărilor prin PIN Code Setup (Configurare cod PIN) (WPS)

Vă puteți conecta automat la un router wireless prin utilizarea unui cod PIN. Puteți utiliza această metodă pentru a configura dacă un router wireless este capabil de WPS (Configurare protejată Wi-Fi). Utilizați un computer pentru a introduce un cod PIN în routerul wireless.

1. Atingeți pe ecranul principal.

2. Selectați **Ruter**.

3. Atingeți **Start configurare**.

   În cazul în care conexiunea la rețea este deja configurată, sunt afișate detaliile conexiunii. Atingeți **Schimbați la conexiunea Wi-Fi.** sau **Modificați setările** pentru a modifica setările.

4. Selectați **Altele** > **Config cod PIN (WPS)**

5. Urmați instrucțiunile afișate pe ecran.

   Dacă doriți să verificați starea conexiunii la rețea a imprimantei după finalizarea configurării, consultați linkul de mai jos pentru detalii relevante.

   Notă:
   Consultați documentația furnizată cu routerul wireless pentru detalii privind introducerea unui cod PIN.

Informații conexe

➡ „Verificarea stării conexiunii la rețea” la pagina 312

Conectarea directă a unui dispozitiv inteligent și a unei imprimante (Wi-Fi Direct)

Wi-Fi Direct (Simple AP) permite conectarea unui dispozitiv inteligent direct la imprimantă fără un router wireless și tipărirea din dispozitivul inteligent.

Despre Wi-Fi Direct

Utilizați această metodă de conectare atunci când nu utilizați Wi-Fi la domiciliu sau la birou sau atunci când doriți să conectați direct imprimanta și computerul sau dispozitivul inteligent. În acest mod, imprimanta acționează ca router wireless și puteți conecta dispozitivul la imprimantă, fără a fi necesară utilizarea unui router wireless

standard. Totuși, dispozitivele conectate direct la imprimantă nu pot comunica între ele prin intermediul imprimantei.

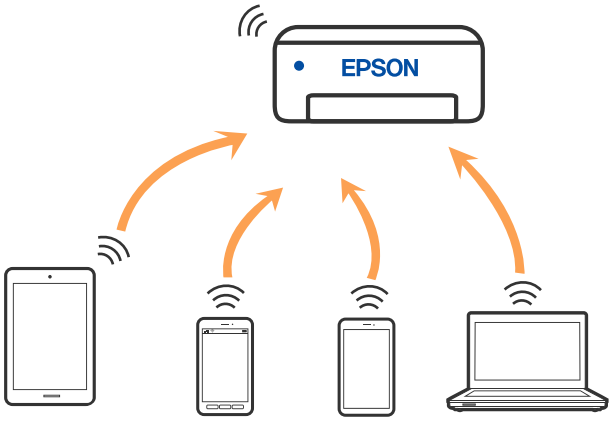

Imprimanta poate fi conectată prin Wi-Fi sau Ethernet și conexiune Wi-Fi Direct (Simple AP) simultan. Totuși, dacă inițiați o conexiune la rețea în modul Wi-Fi Direct (Simple AP) atunci când imprimanta este conectată prin Wi-Fi, Wi-Fi va fi deconectat temporar.

Conectarea la un iPhone, iPad sau iPod touch folosind Wi-Fi Direct

Această metodă vă permite să conectați imprimanta direct la un iPhone, iPad sau iPod touch fără un router wireless. Următoarele condiții sunt necesare pentru a folosi această funcție. Dacă mediul dumneavoastră nu corespunde acestor condiții, vă puteți conecta selectând **Dispozitive cu alt SO**. Consultați linkul de informații aferente de mai jos pentru detalii despre conectare.

- ❏ iOS 11 sau mai recent
- ❏ Folosirea aplicației de cameră standard pentru scanarea codului QR
- ❏ Epson iPrint versiunea 7.0 sau mai recentă

O aplicație de tipărire Epson, precum Epson iPrint, este utilizată pentru tipărire de la un dispozitiv inteligent. Instalați în prealabil aplicația de tipărire Epson pe dispozitivul inteligent.

Notă:
Va trebui să faceți aceste setări pentru imprimanta și dispozitivul inteligent la care doriți să vă conectați doar o singură dată. Nu trebuie să faceți din nou aceste setări, cu excepția cazului în care doriți să dezactivați Wi-Fi Direct sau să restabiliți setările de rețea la valorile implicite.

1. Atingeți pe ecranul principal.
2. Atingeți **Wi-Fi Direct**.
3. Atingeți **Start configurare**.

4. Atingeți **iOS**.

Codul QR este afișat pe panoul de comandă al imprimantei.

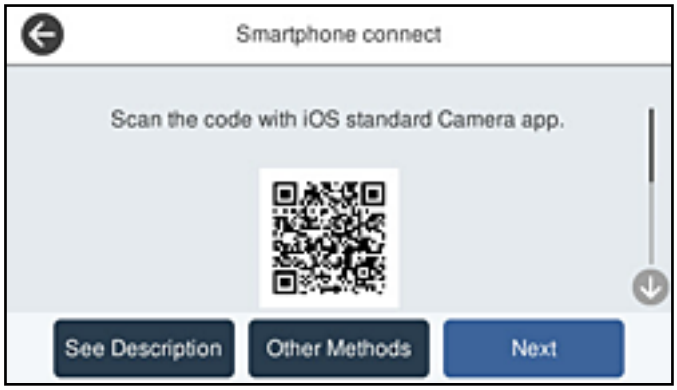

5. Pe iPhone, iPad sau iPod touch, porniți aplicația de cameră standard, și apoi scanați codul QR afișat pe panoul de comandă al imprimantei în modul Foto.

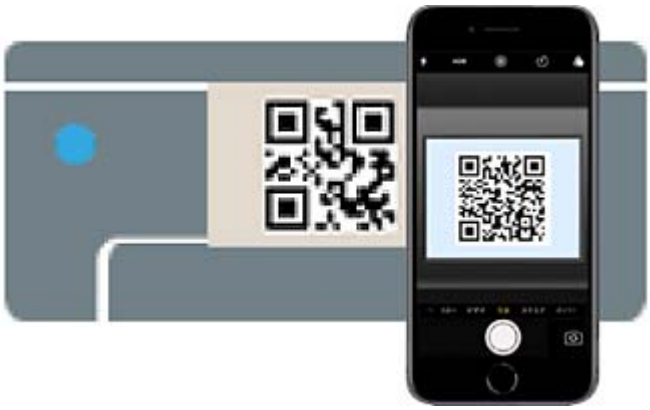

Folosiți aplicația Cameră pentru iOS 11 sau mai recent. Nu vă puteți conecta la imprimantă folosind aplicația Cameră pentru iOS 10 sau mai vechi. De asemenea, nu vă puteți conecta folosind o aplicație pentru scanarea codurilor QR. Dacă nu puteți să vă conectați, selectați **Alte modele** de pe panoul de comandă al imprimantei. Consultați linkul de informații aferente de mai jos pentru detalii despre conectare.

6. Apăsați notificarea afișată pe ecranul iPhone, iPad sau iPod touch.

7. Apăsați **Alăturare**.

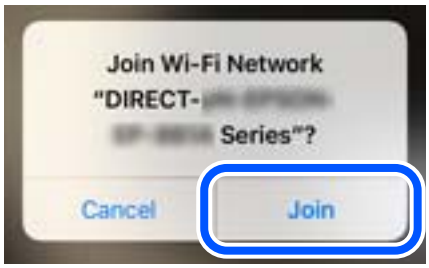

8. Pe panoul de comandă al imprimantei, selectați **Ur.**.

9. Pe iPhone, iPad sau iPod touch, porniți aplicația de tipărire Epson.

   Exemple de aplicații de tipărire Epson

Epson iPrint

10. Pe ecranul aplicației de tipărire Epson, atingeți **Printer is not selected.**

11. Selectați imprimanta la care doriți să vă conectați.

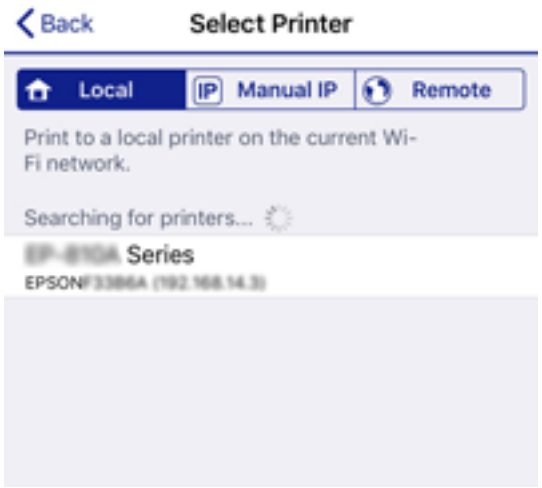

Consultați informațiile afișate pe panoul de comandă al imprimantei pentru a selecta imprimanta.

12. Pe panoul de comandă al imprimantei, selectați **Finalizat**.

Pentru dispozitivele inteligente care au mai fost conectate la imprimantă, selectați numele rețelei (SSID) de pe ecranul Wi-Fi al dispozitivului, pentru a le reconecta.

Informații conexe

➡ „Aplicație pentru tipărirea ușoară de la un dispozitiv inteligent (Epson iPrint)” la pagina 353
➡ „Conectarea dispozitivelor, altele decât iOS și Android folosind Wi-Fi Direct” la pagina 308

Conectarea la dispozitivele Android folosind Wi-Fi Direct

Această metodă vă permite să conectați imprimanta direct la dispozitivul dumneavoastră Android fără un router wireless. Următoarele condiții sunt necesare pentru a folosi această funcție.

❏ Android 4.4 sau mai recent

❏ Versiunea Epson iPrint 7.0 sau mai recentă

Epson iPrint este utilizat pentru tipărirea de pe un dispozitiv inteligent. Instalați în prealabil Epson iPrint pe dispozitivul inteligent.

Notă:
Va trebui să faceți aceste setări pentru imprimanta și dispozitivul inteligent la care doriți să vă conectați doar o singură dată. Nu trebuie să faceți din nou aceste setări, cu excepția cazului în care doriți să dezactivați Wi-Fi Direct sau să restabiliți setările de rețea la valorile implicite.

1. Atingeți pe ecranul principal.

2. Atingeți **Wi-Fi Direct**.

3. Atingeți **Start configurare**.

4. Atingeți **Android**.

5. Porniți Epson iPrint de pe dispozitivul inteligent.

6. Pe ecranul Epson iPrint, atingeți **Printer is not selected.**.

7. Selectați imprimanta la care doriți să vă conectați.

   Consultați informațiile afișate pe panoul de comandă al imprimantei pentru a selecta imprimanta.

Notă:
*Este posibil ca imprimantele să nu se afișeze în funcție de dispozitivul Android. Dacă imprimantele nu sunt afișate, conectați-vă selectând **Dispozitive cu alt SO**. Consultați linkul de informații aferente de mai jos pentru conectare.*

8. Când este afișat ecranul de aprobare a conexiunii dispozitivului, selectați **Aprobare**.

9. Pe panoul de comandă al imprimantei, selectați **Finalizat**.

Pentru dispozitivele inteligente care au mai fost conectate la imprimantă, selectați numele rețelei (SSID) de pe ecranul Wi-Fi al dispozitivului, pentru a le reconecta.

Informații conexe

➡ „Aplicație pentru tipărirea ușoară de la un dispozitiv inteligent (Epson iPrint)” la pagina 353
➡ „Conectarea dispozitivelor, altele decât iOS și Android folosind Wi-Fi Direct” la pagina 308

Conectarea dispozitivelor, altele decât iOS și Android folosind Wi-Fi Direct

Această metodă vă permite conectarea imprimantei direct la dispozitivele inteligente fără un router wireless.

Notă:
Va trebui să faceți aceste setări pentru imprimanta și dispozitivul inteligent la care doriți să vă conectați doar o singură dată. Nu trebuie să faceți din nou aceste setări, cu excepția cazului în care doriți să dezactivați Wi-Fi Direct sau să restabiliți setările de rețea la valorile implicite.

1. Apăsați pe ecranul de pornire.

2. Apăsați **Wi-Fi Direct**.

3. Apăsați **Start configurare**.

4. Apăsați **Dispozitive cu alt SO**.

Sunt afișate Nume rețea (SSID) și Parolă pentru Wi-Fi Direct pentru imprimantă.

5. Pe ecranul Wi-Fi al dispozitivului inteligent, selectați SSID afișat pe panoul de comandă al imprimantei, și apoi introduceți parola.

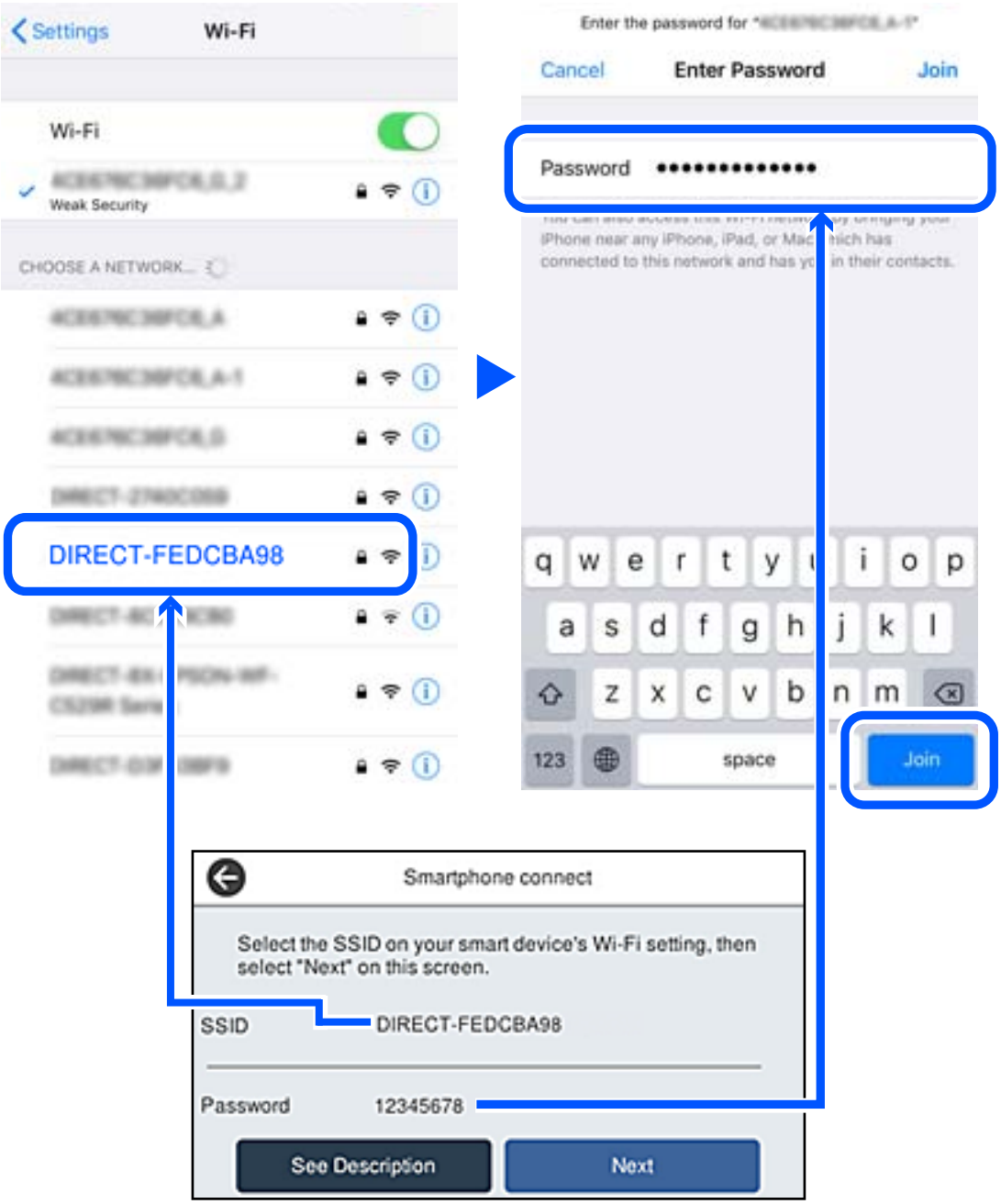

6. Pe panoul de comandă al imprimantei, selectați **Ur.**.

7. Pe dispozitivul inteligent, porniți aplicația de tipărire Epson.

   Exemple de aplicații de tipărire Epson

Epson iPrint

8. Pe ecranul aplicației de tipărire Epson, atingeți **Printer is not selected.**

9. Selectați imprimanta la care doriți să vă conectați.

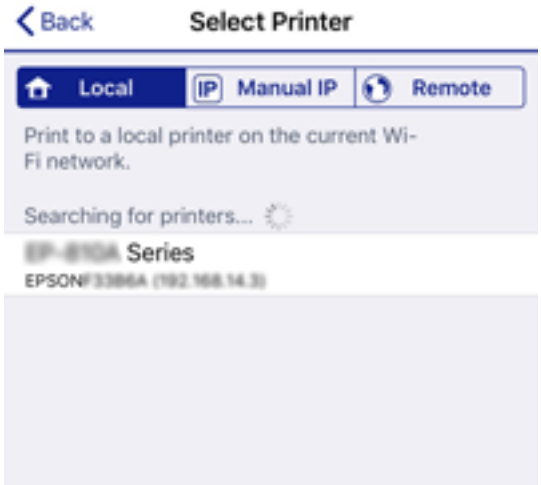

   Consultați informațiile afișate pe panoul de comandă al imprimantei pentru a selecta imprimanta.

10. Pe panoul de comandă al imprimantei, selectați **Finalizat**.

Pentru dispozitivele inteligente care au mai fost conectate la imprimantă, selectați numele rețelei (SSID) de pe ecranul Wi-Fi al dispozitivului, pentru a le reconecta.

Informații conexe

➡ „Aplicație pentru tipărirea ușoară de la un dispozitiv inteligent (Epson iPrint)” la pagina 353

Deconectarea conexiunii Wi-Fi Direct (Simple AP)

Există două metode disponibile pentru a dezactiva o conexiune Wi-Fi Direct (Simple AP); puteți dezactiva toate conexiunile utilizând panoul de comandă al imprimantei sau puteți dezactiva fiecare conexiune de la computer sau dispozitivul inteligent. Atunci când doriți să întrerupeți toate conexiunile, accesați link-ul de mai jos și consultați informațiile relevante.

Important:

Când conexiunea Wi-Fi Direct (Simple AP) este dezactivată, toate computerele și dispozitivele inteligente conectate la imprimantă în conexiunea Wi-Fi Direct (Simple AP) sunt deconectate.

Notă:

Dacă doriți să deconectați un anumit dispozitiv, deconectați-vă de la dispozitiv, nu de la imprimantă. Utilizați una dintre următoarele metode pentru a deconecta conexiunea Wi-Fi Direct (Simple AP) de la dispozitiv.

- *Deconectați conexiunea Wi-Fi de la numele de rețea al imprimantei (SSID).*
- *Conectați la un alt nume de rețea (SSID).*

Informații conexe

➡ „Modificarea setărilor Wi-Fi Direct (Simple AP) precum SSID” la pagina 311

Modificarea setărilor Wi-Fi Direct (Simple AP) precum SSID

Când conexiunea Wi-Fi Direct (Simple AP) este activată, puteți modifica setările din > **Wi-Fi Direct** > **Start configurare** > **Schimbare**, și apoi sunt afișate următoarele elemente de meniu.

Schimbare nume rețea

Modificați numele rețelei Wi-Fi Direct (Simple AP) (SSID) folosită pentru conectarea la imprimantă cu un nume arbitrar. Puteți seta numele rețelei (SSID) în caracterele ASCII afișate pe tastatura virtuală de pe panoul de comandă. Puteți introduce până la 22 de caractere.

Când schimbați numele rețelei (SSID), toate dispozitivele conectate sunt deconectate. Folosiți noul nume al rețelei (SSID) dacă doriți să reconectați dispozitivul.

Modificare parolă

Schimbați parola Wi-Fi Direct (Simple AP) folosită pentru conectarea la imprimantă cu o valoare arbitrară. Puteți seta parola în caracterele ASCII afișate pe tastatura virtuală de pe panoul de comandă. Puteți introduce între 8 și 22 de caractere.

Când schimbați parola, toate dispozitivele conectate sunt deconectate. Folosiți noua parolă dacă doriți să reconectați dispozitivul.

Schimbare bandă de frecvență

Schimbați domeniul de frecvență al Wi-Fi Direct utilizat pentru conectarea la imprimantă. Puteți selecta 2,4 GHz sau 5 GHz.

Când schimbați domeniului de frecvență, toate dispozitivele conectate sunt deconectate. Reconectați dispozitivul.

Rețineți că nu puteți reconecta de la dispozitivele care nu sunt compatibile cu domeniul de frecvență de 5 GHz atunci când schimbați la 5 GHz.

În funcție de regiune, este posibil ca această setare să nu fie disponibilă.

Dezactivare Wi-Fi Direct

Dezactivați setările Wi-Fi Direct (Simple AP) ale imprimantei. La dezactivare, toate dispozitivele conectate la imprimantă în conexiune Wi-Fi Direct (Simple AP) sunt deconectate.

Restaurare setări implicite

Restabiliți toate setările Wi-Fi Direct (Simple AP) la valorile implicite.

Informația de conexiune Wi-Fi Direct (Simple AP) a dispozitivului inteligent salvată în imprimantă este ștearsă.

Notă:
*Puteți, de asemenea, configura din fila **Rețea** > **Wi-Fi Direct** în Web Config pentru următoarele setări.*

- *Activarea sau dezactivarea Wi-Fi Direct (Simple AP)*
- *Modificarea numelui rețelei (SSID)*
- *Schimbarea parolei*
- *Schimbarea domeniului de frecvență*
  În funcție de regiune, este posibil ca această setare să nu fie disponibilă.
- *Restabilirea setărilor Wi-Fi Direct (Simple AP)*

Verificarea stării conexiunii la rețea

Puteți verifica starea conexiunii la rețea în următorul mod.

Informații conexe

➡ „Verificarea stării conexiunii la rețea din Panoul de comandă” la pagina 312
➡ „Tipărirea unui raport de conexiune la rețea” la pagina 313

Verificarea stării conexiunii la rețea din Panoul de comandă

Puteți verifica starea conexiunii la rețea folosind pictograma de rețea sau informațiile de rețea de pe panoul de comandă al imprimantei.

Verificarea stării conexiunii la rețea folosind pictograma de rețea

Puteți verifica starea conexiunii la rețea și intensitatea undei radio folosind pictograma de rețea de pe ecranul principal al imprimantei.

Informații conexe

➡ „Ghid pentru pictograma de rețea” la pagina 31

Afișarea informațiilor de rețea detaliate pe panoul de comandă

Când imprimanta este conectată la rețea, puteți vizualiza și alte informații privind rețeaua selectând meniurile de rețea pe care doriți să le verificați.

1. Selectați **Setări** pe ecranul principal.
2. Selectați **Setări generale** > **Setări rețea** > **Stare rețea**.
3. Pentru a verifica informațiile, selectați meniurile pe care doriți să le verificați.
   - ❑ Stare rețea cu fir LAN/Wi-Fi

     Afișează informațiile despre rețea (nume dispozitiv, conexiune, intensitate semnal și altele) pentru conexiuni Ethernet sau Wi-Fi.
   - ❑ Stare Wi-Fi Direct

     Afișează dacă Wi-Fi Direct este activat sau dezactivat și SSID, parola și altele, pentru conexiuni Wi-Fi Direct.
   - ❑ Stare server e-mail

     Afișează informații despre rețea pentru serverul de e-mail.
   - ❑ Imprimare foaie stare

     Tipărește o fișă de stare a rețelei. Informațiile pentru Ethernet, Wi-Fi, Wi-Fi Direct și altele sunt imprimante pe două sau mai multe pagini.

Tipărirea unui raport de conexiune la rețea

Puteți tipări un raport de conexiune la rețea pentru a verifica starea dintre imprimantă și routerul wireless.

1. Selectați **Setări** pe ecranul principal.
2. Selectați **Setări generale** > **Setări rețea** > **Verificare conexiune**.

   Începe verificarea conexiunii.
3. Selectați **Raport verificare imprimare**.
4. Tipăriți raportul de conexiune la rețea.

   Dacă a intervenit o eroare, verificați raportul de conexiune la rețea, apoi urmați soluțiile tipărite.

Informații conexe

➡ „Mesaje și soluții în raportul de conexiune la rețea” la pagina 314

Mesaje și soluții în raportul de conexiune la rețea

Citiți mesajele și codurile de eroare din raportul de conexiune la rețea, apoi urmați soluțiile oferite.

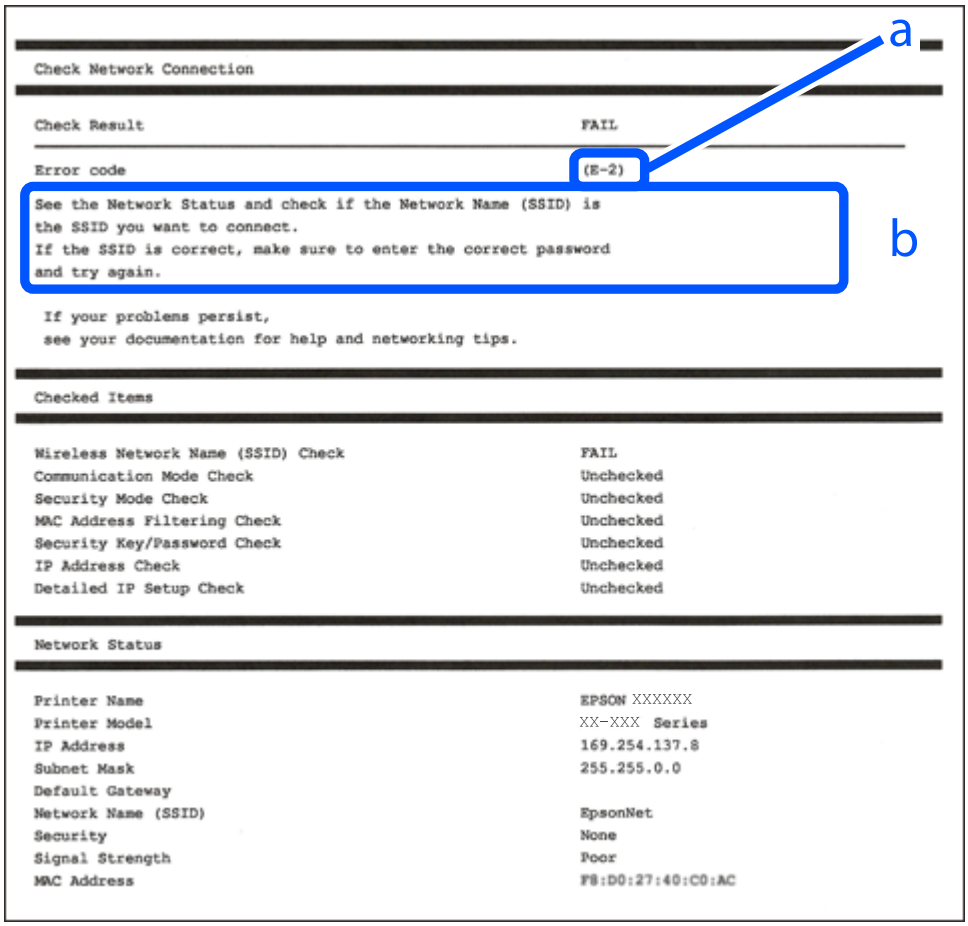

a. Cod de eroare

b. Mesaje în mediul de rețea

Informații conexe

- „E-1” la pagina 315
- „E-2, E-3, E-7” la pagina 315
- „E-5” la pagina 316
- „E-6” la pagina 316
- „E-8” la pagina 316
- „E-9” la pagina 317
- „E-10” la pagina 317
- „E-11” la pagina 317
- „E-12” la pagina 318
- „E-13” la pagina 318
- „Mesaj în mediul de rețea” la pagina 319

E-1

Soluții:

- ❏ Asigurați-vă că un cablu Ethernet este conectat corespunzător la imprimantă și la un hub sau la un alt dispozitiv de rețea.
- ❏ Asigurați-vă că hubul sau alt dispozitiv de rețea este pornit.
- ❏ Dacă doriți să conectați imprimanta prin Wi-Fi, efectuați din nou setările de Wi-Fi pentru imprimantă, deoarece sunt dezactivate.

E-2, E-3, E-7

Soluții:

- ❏ Verificați dacă routerul fără fir este pornit.
- ❏ Confirmați conectarea corectă a computerului sau a dispozitivului la routerul fără fir.
- ❏ Dezactivați routerul fără fir. Așteptați aproximativ 10 secunde și apoi porniți-l.
- ❏ Puneți imprimanta mai aproape de routerul fără fir și eliminați toate obstacolele dintre ele.
- ❏ Dacă ați introdus SSID manual, verificați dacă acesta este corect. Verificați identificatorul SSID din secțiunea **Starea rețelei** din raportul privind conectarea la rețea.
- ❏ Dacă un router fără for are mai multe identificatoare SSID, selectați-l pe cel afișat. Când identificatorul SSID folosește o frecvență care nu este compatibilă, imprimanta nu îl afișează.
- ❏ Dacă folosiți configurarea prin apăsarea de buton pentru stabilirea unei conexiuni de rețea, asigurați-vă că routerul fără fir acceptă WPS. Nu puteți folosi funcția de configurare prin apăsarea de buton dacă routerul fără fir nu acceptă WPS.
- ❏ Asigurați-vă că identificatorul SSID folosește numai caractere ASCII (caractere alfanumerice și simboluri). Imprimanta nu poate afișa un identificator SSID care conține caractere non-ASCII.
- ❏ Asigurați-vă că vă cunoașteți identificatorul SSID și parola înainte de conectarea la routerul fără fir. Dacă folosiți un router fără fir cu setările predefinite, identificatorul SSID și parola sunt scrise pe etichetă de pe routerul fără fir. Dacă nu cunoașteți identificatorul SSID și parola, contactați persoana care a configurat routerul fără fir sau consultați documentația furnizată împreună cu acesta.
- ❏ Când vă conectați la un identificator SSID generat de un dispozitiv inteligent cu funcție tethering, verificați identificatorul SSID și parola pe documentația furnizată împreună cu dispozitivul inteligent.
- ❏ În cazul în care conexiunea Wi-Fi se întrerupe brusc, consultați condițiile afișate mai jos. Dacă aceste condiții sunt aplicabile, resetați condițiile rețelei descărcând și executând programul software din următorul site web.

  http://epson.sn > **Configurarea**

  - ❏ A fost adăugat la rețea alt dispozitiv inteligent folosindu-se configurarea prin apăsare de buton.
  - ❏ Rețeaua Wi-Fi a fost configurată prin altă metodă decât configurarea prin apăsare de buton.

Informații conexe

➡ „Efectuarea setărilor de conectare la computer” la pagina 297
➡ „Efectuarea setărilor Wi-Fi din panoul de comandă” la pagina 300

E-5

Soluții:

Asigurați-vă că tipul de securitate al router-ului wireless este setat la una dintre următoarele opțiuni. Dacă nu este, modificați tipul de securitate al router-ului wireless și reinițializați setările de rețea ale imprimantei.

- ❏ WEP-64 biți (40 biți)
- ❏ WEP-128 biți (104 biți)
- ❏ WPA PSK (TKIP/AES)*
- ❏ WPA2 PSK (TKIP/AES)*
- ❏ WPA (TKIP/AES)
- ❏ WPA2 (TKIP/AES)
- ❏ WPA3-SAE (AES)
- ❏ WPA2/WPA3-Enterprise

* WPA PSK este cunoscut și ca WPA Personal. WPA2 PSK este cunoscut și ca WPA2 Personal.

E-6

Soluții:

- ❏ Verificați dacă filtrarea adreselor MAC este dezactivată. Dacă filtrarea este activată, înregistrați adresa MAC a imprimantei, pentru ca aceasta să nu fie filtrată. Pentru detalii, consultați documentația furnizată împreună cu routerul fără fir. Puteți verifica adresa MAC a imprimantei din **Starea rețelei** din raportul privind conexiunea de rețea.
- ❏ Dacă routerul fără fir folosește autentificarea partajată cu metoda de securitate WEP, asigurați-vă că cheia și indexul de autentificare sunt corecte.
- ❏ Dacă numărul de dispozitive care se pot conecta la routerul fără fir este mai mic decât numărul de dispozitive de rețea pe care vreți să le conectați, efectuați setările pe routerul fără fir pentru a mări numărul de dispozitive care se pot conecta. Consultați documentația furnizată împreună cu routerul fără fir pentru efectuarea setărilor.

Informații conexe

➡ „Efectuarea setărilor de conectare la computer” la pagina 297

E-8

Soluții:

- ❏ Activați DHCP la routerul wireless dacă parametrul Obținere adresă IP al imprimantei este setat la Auto.
- ❏ Dacă parametrul Obținere adresă IP al imprimantei este setat la Manual, adresa IP pe care ați definit-o manual este nevalidă, deoarece se află în afara intervalului (de exemplu: 0.0.0.0). Setați o adresă IP validă de la panoul de comandă al imprimantei.

Informații conexe

➡ „Setări rețea” la pagina 368

E-9

Soluții:

Verificați următoarele.

❑ Dispozitivele sunt pornite.

❑ Puteți accesa internetul și alte calculatoare sau dispozitive din aceeași rețea de pe dispozitivele pe care doriți să le conectați la imprimantă.

Dacă imprimanta și dispozitivele de rețea tot nu se conectează după confirmarea celor de mai sus, dezactivați routerul fără fir. Așteptați aproximativ 10 secunde și apoi porniți-l. Resetați condițiile rețelei descărcând și executând programul software din următorul site web.

http://epson.sn > **Configurarea**

Informații conexe

➡ „Efectuarea setărilor de conectare la computer” la pagina 297

E-10

Soluții:

Verificați următoarele aspecte.

❑ Alte dispozitive din rețea sunt pornite.

❑ Adresele de rețea (adresa IP, masca de subrețea și gateway-ul implicit) sunt corecte dacă ați setat parametrul Obținere adresă IP al imprimantei la Manual.

Reinițializați adresa de rețea dacă aceste valori sunt incorecte. Puteți verifica adresa IP, masca de subrețea și gateway-ul implicit din secțiunea **Starea rețelei** de pe raportul de conexiune la rețea.

Informații conexe

➡ „Setări rețea” la pagina 368

E-11

Soluții:

Verificați următoarele.

❑ Adresa gateway-ului implicit este corectă când setați opțiunea Configurare TCP/IP a imprimantei la Manual.

❑ Dispozitivul care este setat ca gateway implicit este pornit.

Setați adresa corectă a gateway-ului implicit. Puteți verifica adresa gateway-ului implicit din secțiunea **Starea rețelei** din raportul privind conexiunea de rețea.

Informații conexe

➡ „Setări rețea” la pagina 368

E-12

Soluții:

Verificați următoarele.

- ❏ Celelalte dispozitive din rețea sunt pornite.
- ❏ Adresele de rețea (adresa IP, masca de subrețea și gateway-ul implicit) sunt corecte dacă le introduceți manual.
- ❏ Adresele de rețea pentru celelalte dispozitive (masca de subrețea și gateway-ul implicit) sunt identice.
- ❏ Adresa IP nu este în conflict cu adresele IP ale celorlalte dispozitive.

Dacă imprimanta și dispozitivele de rețea tot nu se conectează după confirmarea celor de mai sus, încercați următorii pași.

- ❏ Dezactivați routerul fără fir. Așteptați aproximativ 10 secunde și apoi porniți-l.
- ❏ Efectuați din nou setările de rețea folosind utilitarul de instalare. Îl puteți rula de pe următorul site web.

  http://epson.sn > **Configurarea**
- ❏ Puteți înregistra mai multe parole pe un router fără fir care folosește securitate de tipul WEP. Dacă sunt înregistrate mai multe parole, verificați dacă prima parolă înregistrată este setată pe imprimantă.

Informații conexe

➡ „Setări rețea” la pagina 368

➡ „Efectuarea setărilor de conectare la computer” la pagina 297

E-13

Soluții:

Verificați următoarele.

- ❏ Dispozitivele de rețea, cum ar fi routerul fără fir, hubul și routerul, sunt pornite.
- ❏ Opțiunea Configurare TCP/IP pentru dispozitivele de rețea nu a fost configurată manual. (Dacă opțiunea Configurare TCP/IP a imprimantei este setată automat, în timp ce Configurarea TCP/IP pentru celelalte dispozitive de rețea este efectuată manual, rețeaua imprimantei poate diferi de rețeaua celorlalte dispozitive.)

Dacă după verificarea celor de mai sus întâmpinați în continuare probleme, încercați următoarele.

- ❏ Dezactivați routerul fără fir. Așteptați aproximativ 10 secunde și apoi porniți-l.
- ❏ Efectuați setările de rețea pe computerul care se află în aceeași rețea ca și imprimanta, folosind utilitarul de instalare. Îl puteți rula de pe următorul site web.

  http://epson.sn > **Configurarea**
- ❏ Puteți înregistra mai multe parole pe un router fără fir care folosește securitate de tipul WEP. Dacă sunt înregistrate mai multe parole, verificați dacă prima parolă înregistrată este setată pe imprimantă.

Informații conexe

➡ „Setări rețea” la pagina 368

➡ „Efectuarea setărilor de conectare la computer” la pagina 297

Mesaj în mediul de rețea

Mesaj	Soluție
Mediul Wi-Fi necesită îmbunătățire. Opriți ruterul fără fir şi apoi reporniți-l. Dacă nu se îmbunătățeşte conexiunea, consultați documentația ruterului fără fir.	După ce apropiați imprimanta de routerul fără fir și după ce eliminați toate obstacolele dintre ele, opriți routerul fără fir. Așteptați circa 10 secunde, apoi porniți-l. Dacă în continuare nu se poate realiza conexiunea, consultați documentația furnizată împreună cu routerul fără fir.
*Nu se mai pot conecta alte dispozitive. Deconectați unul din dispozitivele conectate dacă doriți să adăugați un altul.	Computerul și dispozitivele inteligente care pot fi conectate simultan sunt conectate complet în conexiunea Wi-Fi Direct (Simple AP). Pentru a adăuga alt computer sau dispozitiv inteligent, deconectați mai întâi unul dintre dispozitivele conectate sau conectați-l la cealaltă rețea. Puteți confirma numărul de dispozitive wireless care pot fi conectate simultan și numărul de dispozitive conectate verificând fișa de stare rețea sau panoul de comandă al imprimantei.
În mediu există același SSID ca și Wi-Fi Direct. Schimbați SSID-ul pentru Wi-Fi Direct dacă nu puteți conecta un dispozitiv inteligent la imprimantă.	Pe panoul de comandă al imprimantei, mergeți la ecranul Wi-Fi Direct Setup (Configurare directă Wi-Fi) și selectați meniul pentru a modifica setarea. Puteți modifica numele de rețea care urmează după DIRECT-XX-. Introduceți maximum 22 de caractere.

Tipărirea unei fișe de stare a rețelei

Puteți verifica informațiile detaliate despre rețea prin tipărirea acestora.

1. Selectați **Setări** pe ecranul principal.
2. Selectați **Setări generale** > **Setări rețea** > **Stare rețea**.
3. Selectați **Imprimare foaie stare**.
4. Verificați mesajul și tipăriți pagina de stare a rețelei.

Verificarea rețelei computerului (doar Windows)

Utilizând promptul de comandă, verificați starea conexiunii computerului și calea de conectare la imprimantă. Acest lucru va ajuta la rezolvarea problemelor.

❏ comandă ipconfig

Afișați starea de conexiune a interfeței de rețea care este utilizată în prezent de computer.

Comparând informațiile de setare cu comunicarea reală, puteți verifica dacă respectiva conexiune este corectă. În cazul în care există mai multe servere DHCP pe aceeași rețea, puteți afla adresa reală atribuită computerului, serverul DNS de referință etc.

❏ Format: ipconfig /all

❏ Exemple:

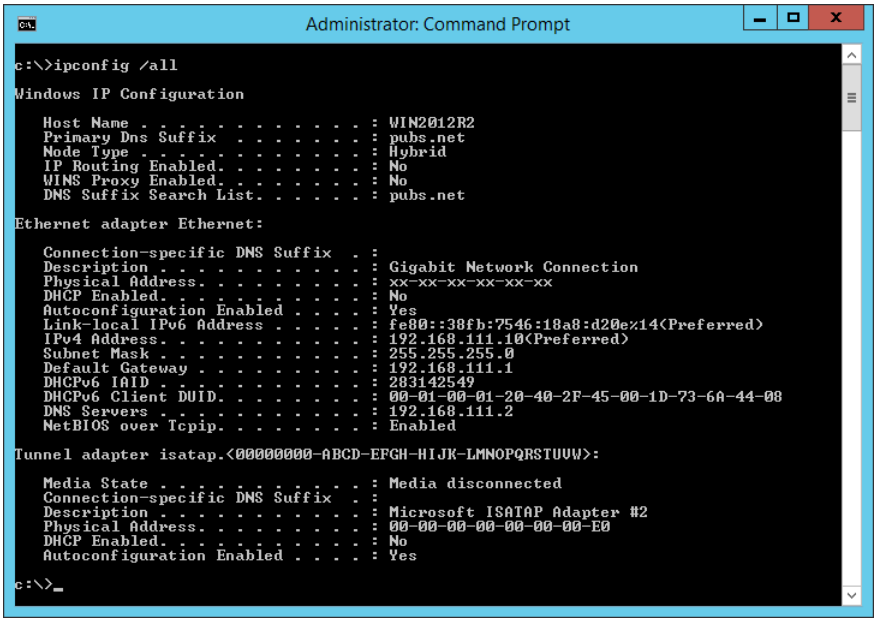

❏ comandă pathping (ping cale)

Puteți confirma lista de routere care trec prin gazda de destinație și rutarea comunicării.

❏ Format: pathping (ping cale) xxx.xxx.xxx.xxx

❏ Exemple: pathping (ping cale) 192.0.2.222

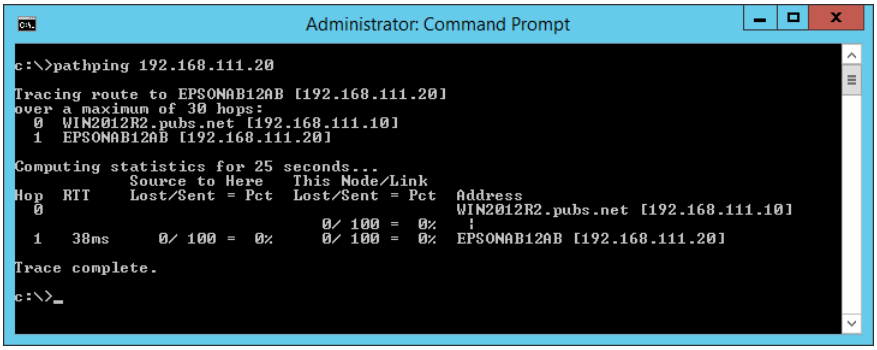

Folosirea elementelor opționale

Lista elementelor opționale. 322

Stativ imprimantă (Printer Stand). 323

Unităţe casetă pentru hârtie (Optional Cassette Unit). 331

Lista elementelor opționale

Notă:
Este posibil ca unele elemente opționale să nu fie vândute în regiunea voastră. Consultați pagina de asistență Epson pentru regiunea dumneavoastră pentru mai multe detalii.

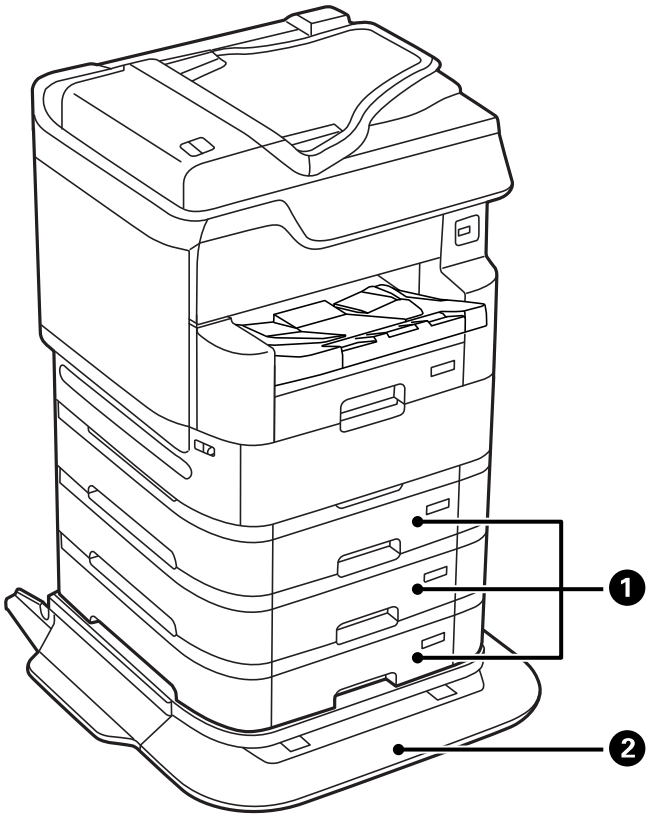

Nr.	Element opțional	Cod	Prezentare generală
1	Optional Cassette Unit	C12C932611 C12C932621 (Pentru utilizatorii din India, Bangladesh, Sri Lanka)	Vă permite să încărcați până la 500 foi de hârtie normală (de la 64 la 90 g/m^2). „Unităţe casetă pentru hârtie (Optional Cassette Unit)" la pagina 331
2	Printer Stand	C12C934321 C12C934331 (Pentru utilizatorii din India)	Utilizați baza suport a imprimantei de fiecare dată când instalați imprimanta pe podea, în caz contrar imprimanta poate cădea. „Stativ imprimantă (Printer Stand)" la pagina 323

Prinderea cablurilor cu cleme

Prindeți cablurile folosind cleme așa cum este indicat mai jos.

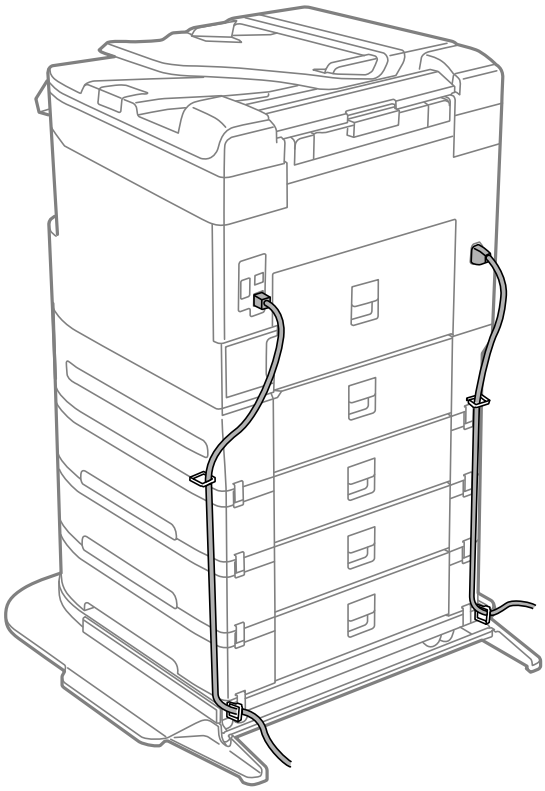

Stativ imprimantă (Printer Stand)

Important:

Când instalați imprimanta pe podea, instalați baza suport a imprimantei. Imprimanta poate cădea fără baza suport a imprimantei.

- ❏ *Atunci când transportați imprimanta, asigurați-vă că o ridicați într-o poziție stabilă. Dacă ridicați imprimanta când se află într-o poziție instabilă, riscați să vă răniți.*
- ❏ *Deoarece imprimanta este grea, în timpul despachetării și transportului aceasta trebuie manipulată întotdeauna de către patru sau mai multe persoane.*
- ❏ *Deoarece baza suport a imprimantei este grea, în timpul despachetării și transportului aceasta trebuie manipulată întotdeauna de către două sau mai multe persoane.*

Instalarea bazei suport a imprimantei

Baza suport a imprimantei poate fi atașată la imprimantă și la unitățile casetă pentru hârtie.

Atenție:

- *Înainte de a începe instalarea, opriți imprimanta, deconectați cablul de alimentare, precum și toate celelalte cabluri. În caz contrar, riscați să deteriorați cablul de alimentare și să vă electrocutați sau să provocați un incendiu.*
- *Blocați rotilele bazei suport a imprimantei înainte de a începe instalarea. Dacă baza suport a imprimantei se mișcă în mod neașteptat, riscați să vă răniți.*
- *Atunci când ridicați imprimanta, plasați mâinile în poziția indicată mai jos. Dacă ridicați imprimanta ținând-o din alte poziții, aceasta ar putea cădea sau dvs. v-ați putea strivi degetele atunci când o așezați jos.*

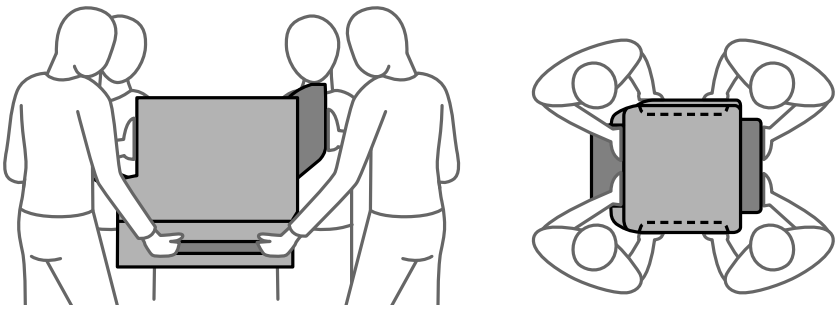

1. Opriți imprimanta apăsând pe butonul ⏻, apoi deconectați cablul de alimentare.

2. Deconectați toate cablurile conectate.

   Notă:
   Dacă unitatea casetă pentru hârtie a fost instalată, dezinstalați-o și pe aceasta.

3. Scoateți tava de ieșire.

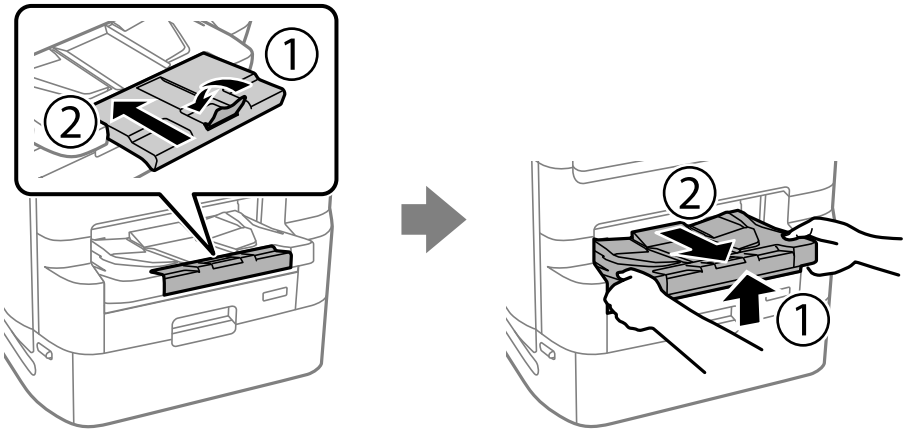

4. Scoateți baza suport a imprimantei din cutie și apoi îndepărtați materialele de protecție.

5. Verificați articolele furnizate.

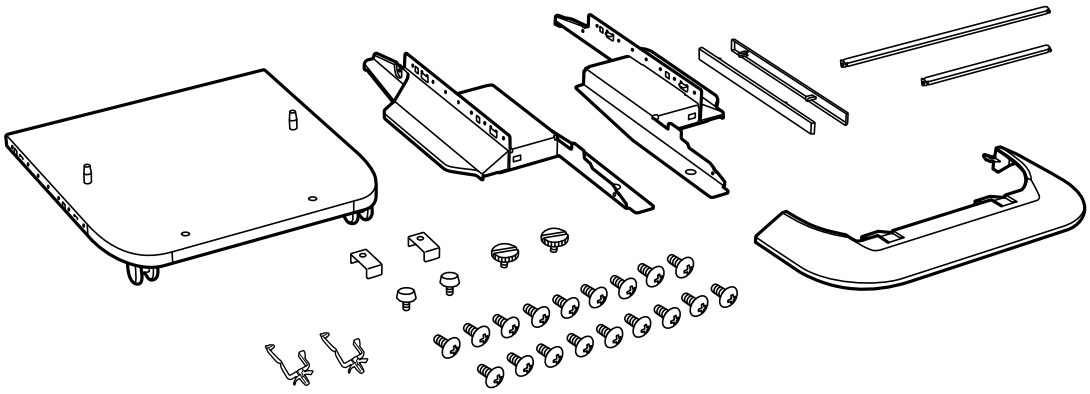

Notă:
Forma suporturilor poate diferi față de cea din ilustrație.

6. Amplasați suporturile în interiorul rotilelor bazei suport a imprimantei.

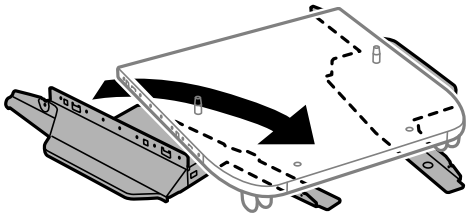

7. Fixați suportul utilizând accesoriile și șuruburile furnizate.

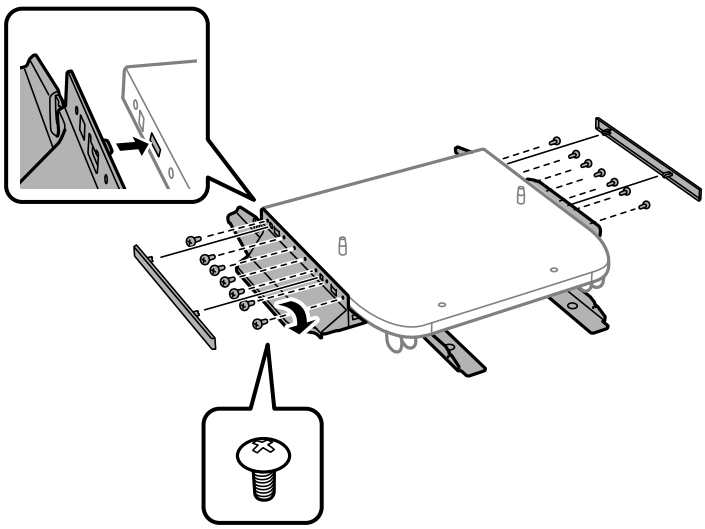

Important:
Asigurați-vă că ambele picioruşe sunt atașate în siguranță, deoarece în caz contrar imprimanta poate cădea.

8. Fixați barele de consolidare utilizând accesoriile și șuruburile furnizate.

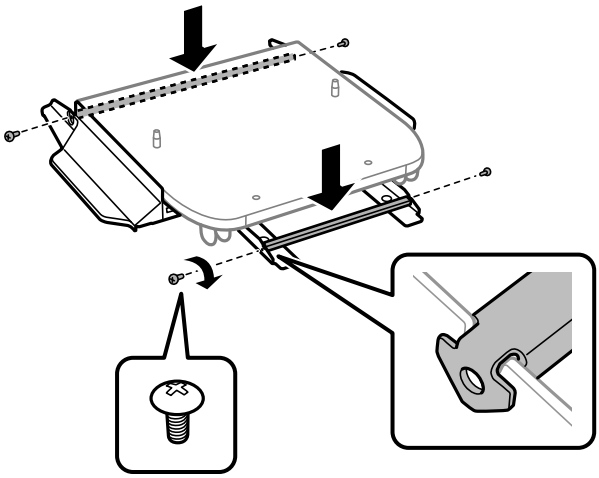

9. Așezați baza suport a imprimantei pe o suprafață plată și blocați rotilele din față.

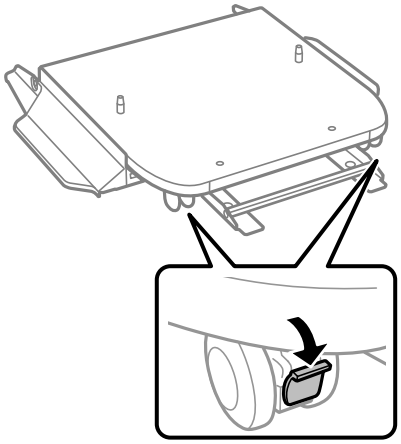

10. Fixați capacul pe suporturi.

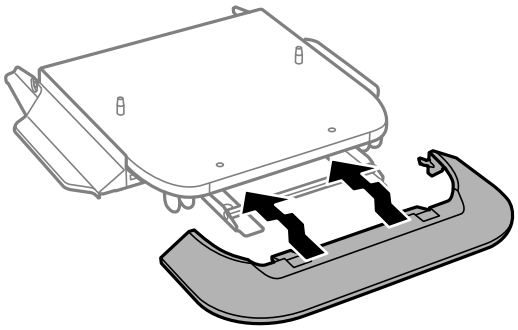

11. Trageți afară tava unității de alimentare cu cerneală pentru cerneala neagră și casetă de hârtie.

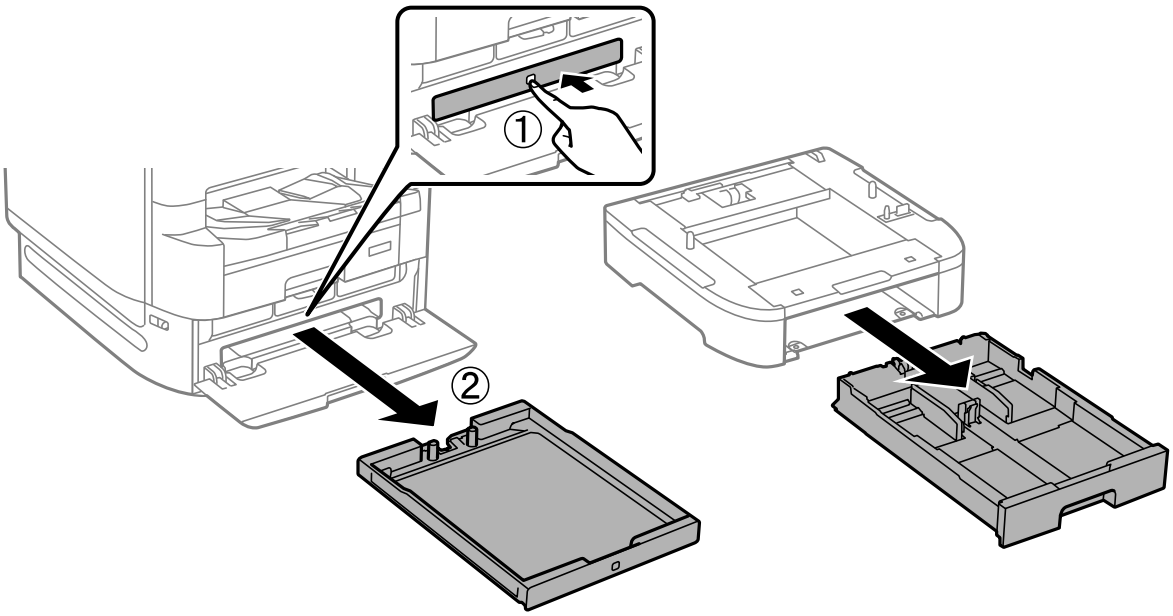

12. Așezați cu grijă imprimanta sau unitatea casetă pentru hârtie pe baza suport a imprimantei aliniind colțurile, apoi fixați-le cu ajutorul șuruburilor.

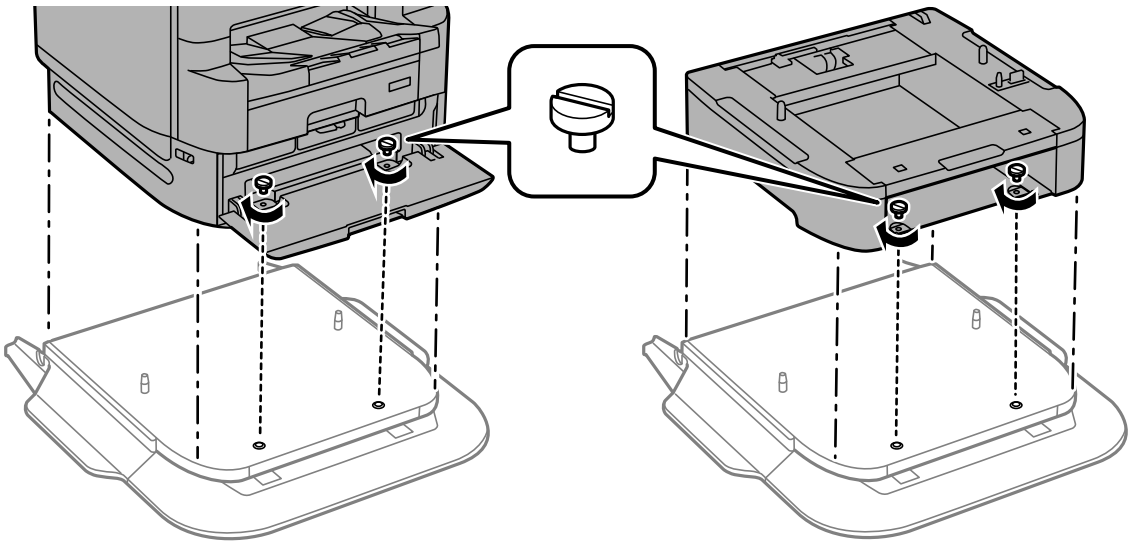

Notă:
Vă vor rămâne câteva șuruburi după asamblare.

13. Fixați imprimanta sau unitatea casetă pentru hârtie în partea din spate, cu ajutorul accesoriilor și șuruburilor furnizate.

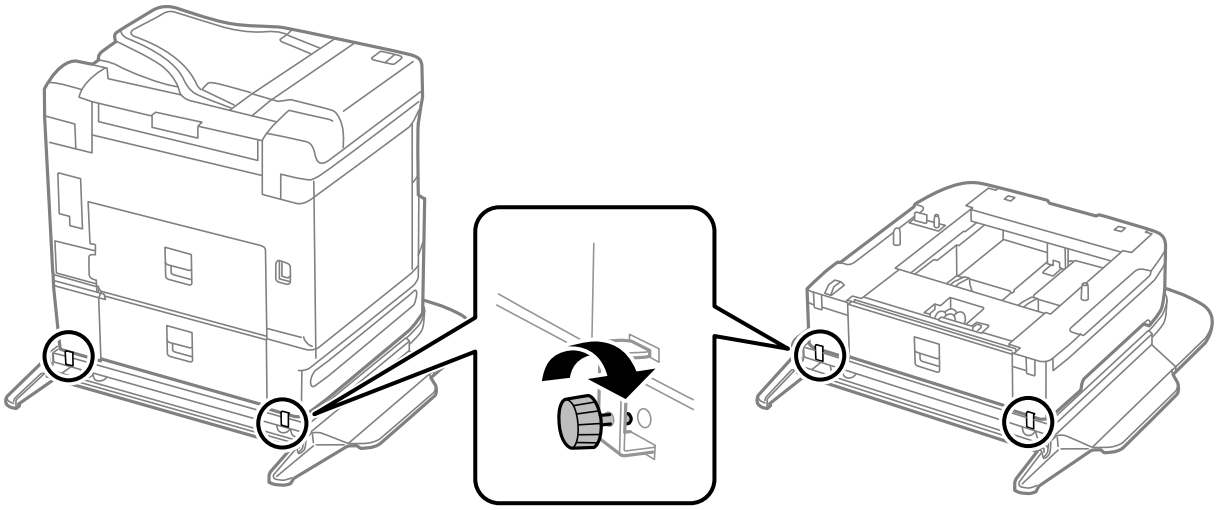

14. Introduceți casetă de hârtie.

15. Introduceți tava de ieșire.

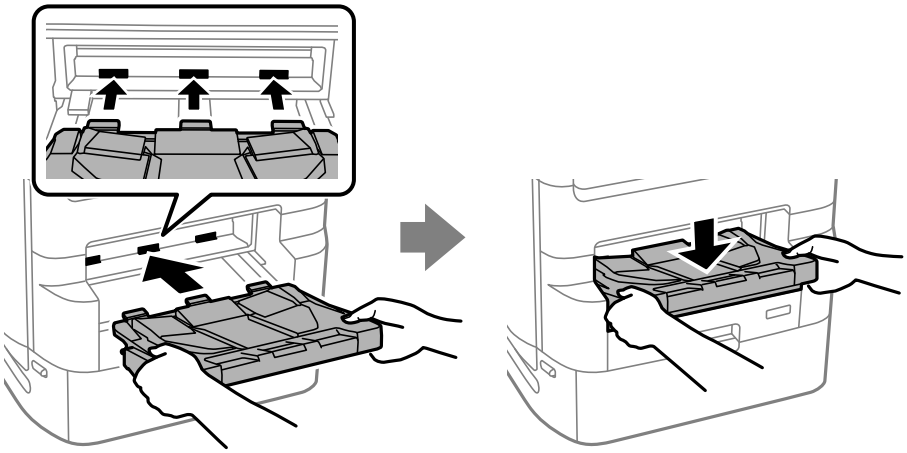

16. Îndepărtați sigiliile și instalați clemele așa cum este indicat mai jos.

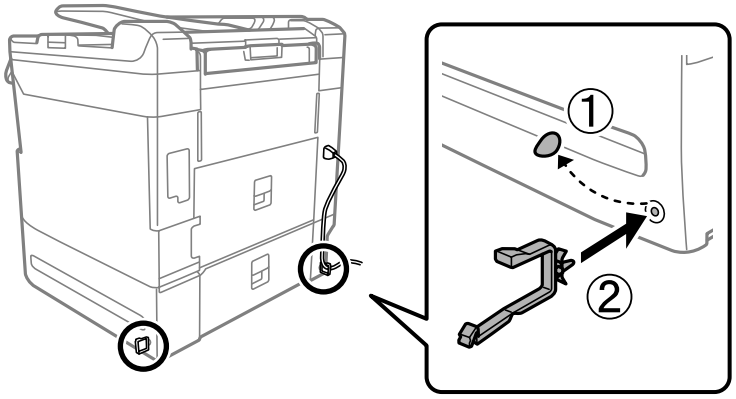

17. Conectați cablul de alimentare și celelalte cabluri.

    Notă:
    La demontarea bazei suporta a imprimantei, opriți imprimanta, deconectați cablul de alimentare și celelalte cabluri, apoi urmați procedura de instalare în sens invers.

Informații conexe

➡ „Lista elementelor opționale” la pagina 322

➡ „Prinderea cablurilor cu cleme” la pagina 323

Mutarea imprimantei în timp ce baza suport a imprimantei este atașată

Înainte de mutarea imprimantei, dezinstalați baza suport a imprimantei. Finalizați pașii pentru mutarea imprimantei, apoi efectuați pașii din următoarele imagini.

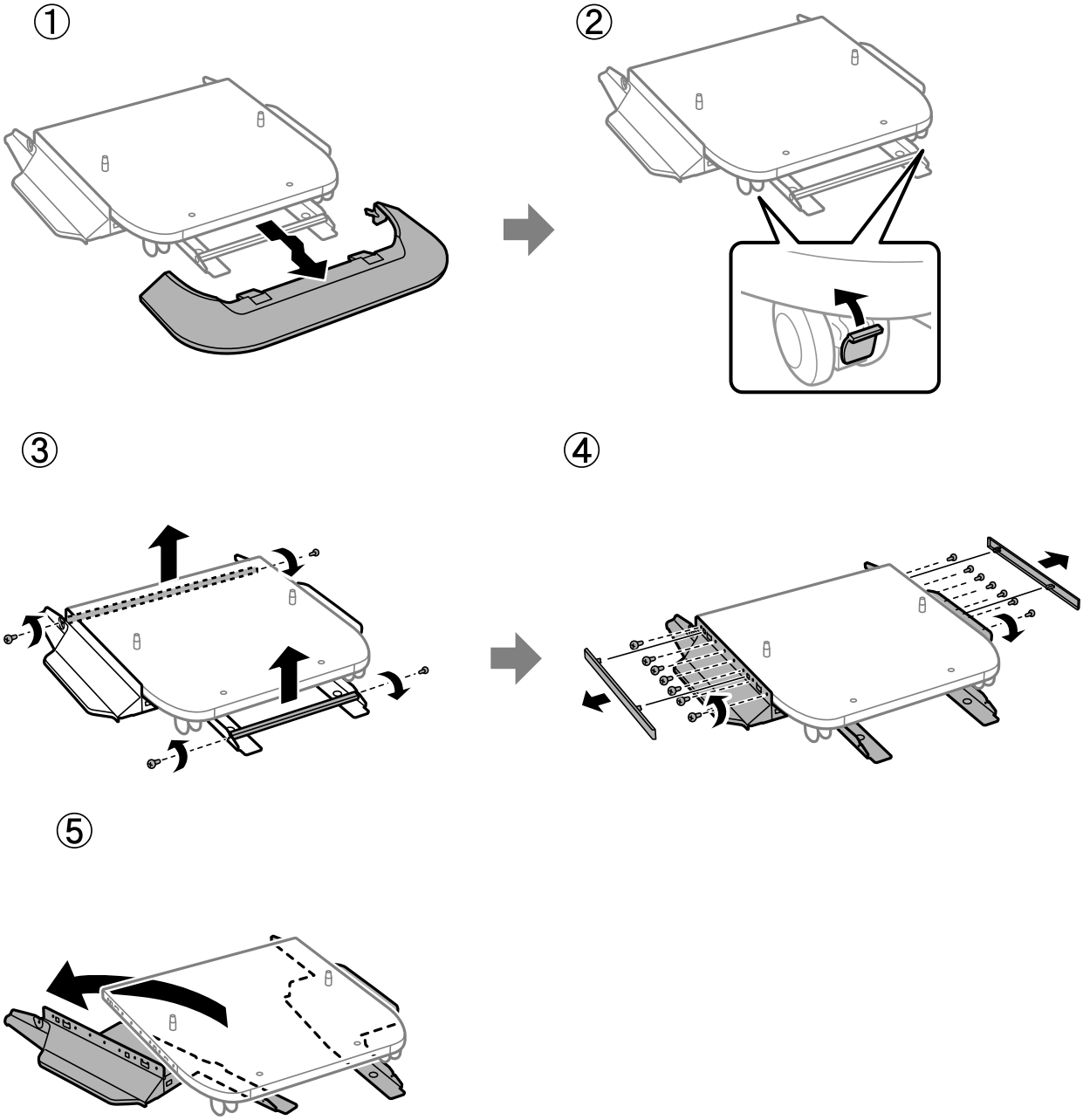

Informații conexe

➡ „Mutarea imprimantei” la pagina 190

Specificații bază suport imprimantă

Dimensiuni	❏ Lățime: 772 mm (30.4 in.) ❏ Adâncime: 797 mm (31.4 in.) ❏ Înălțime: 116 mm (4.6 in.) (La instalarea: 83 mm (3.3 in.))
Greutate	Aprox. 30.5 kg (67.2 lv)

Informații conexe

➡ „Locul și spațiul de instalare” la pagina 402

Unităţe casetă pentru hârtie (Optional Cassette Unit)

Instalarea unităților casetă pentru hârtie

Puteți instala până la 3 unități casetă pentru hârtie.

Atenție:

❏ *Înainte de a începe instalarea, opriți imprimanta, deconectați cablul de alimentare, precum și toate celelalte cabluri. În caz contrar, riscați să deteriorați cablul de alimentare și să vă electrocutați sau să provocați un incendiu.*

❏ *Atunci când ridicați imprimanta, plasați mâinile în poziția indicată mai jos. Dacă ridicați imprimanta ținând-o din alte poziții, aceasta ar putea cădea sau dvs. v-ați putea strivi degetele atunci când o așezați jos.*

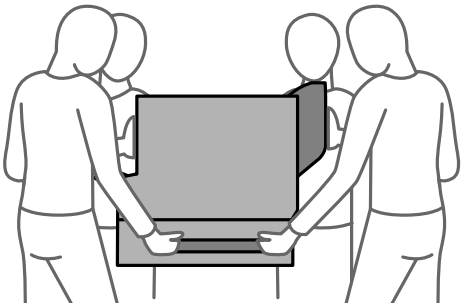

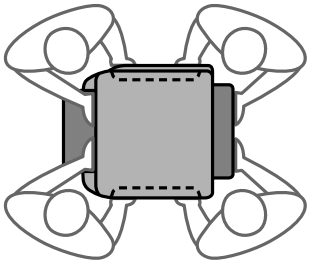

Important:

Dacă utilizați baza suport a imprimantei instalați-o mai întâi pe aceasta, dedesubtul unității casetă pentru hârtie.

1. Opriți imprimanta apăsând pe butonul ⏻, apoi deconectați cablul de alimentare.

2. Deconectați toate cablurile conectate.

   Notă:
   Dacă au fost instalate alte unități casetă pentru hârtie, demontați-le și pe acestea.

3. Scoateți tava de ieșire.

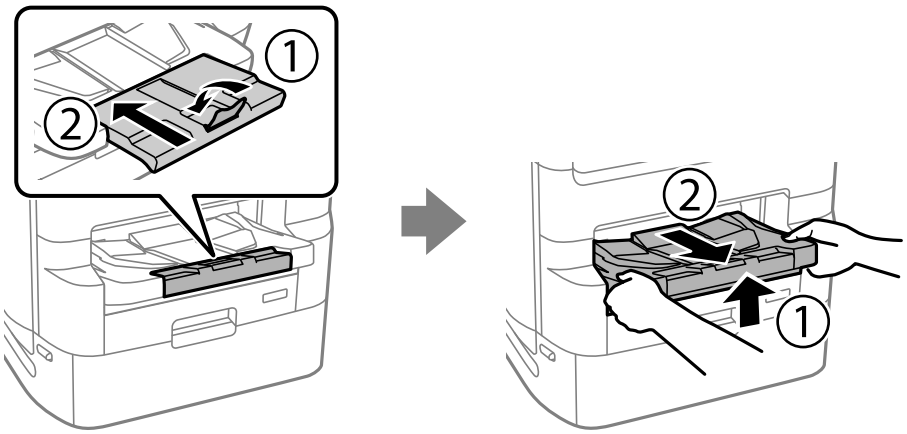

4. Scoateți unitatea casetă pentru hârtie din cutia sa și apoi îndepărtați materialele de protecție.

5. Verificați articolele furnizate.

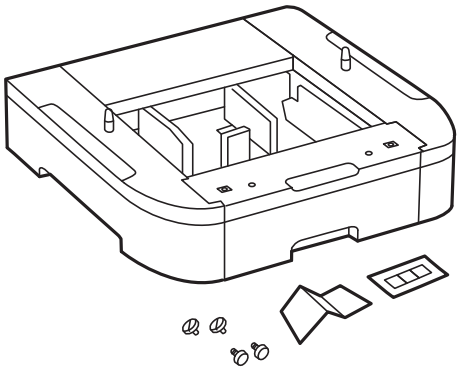

6. Amplasați unitatea casetă pentru hârtie în locația în care doriți să montați imprimanta.

7. Trageţi afară tava unităţii de alimentare cu cerneală şi caseta de hârtie.

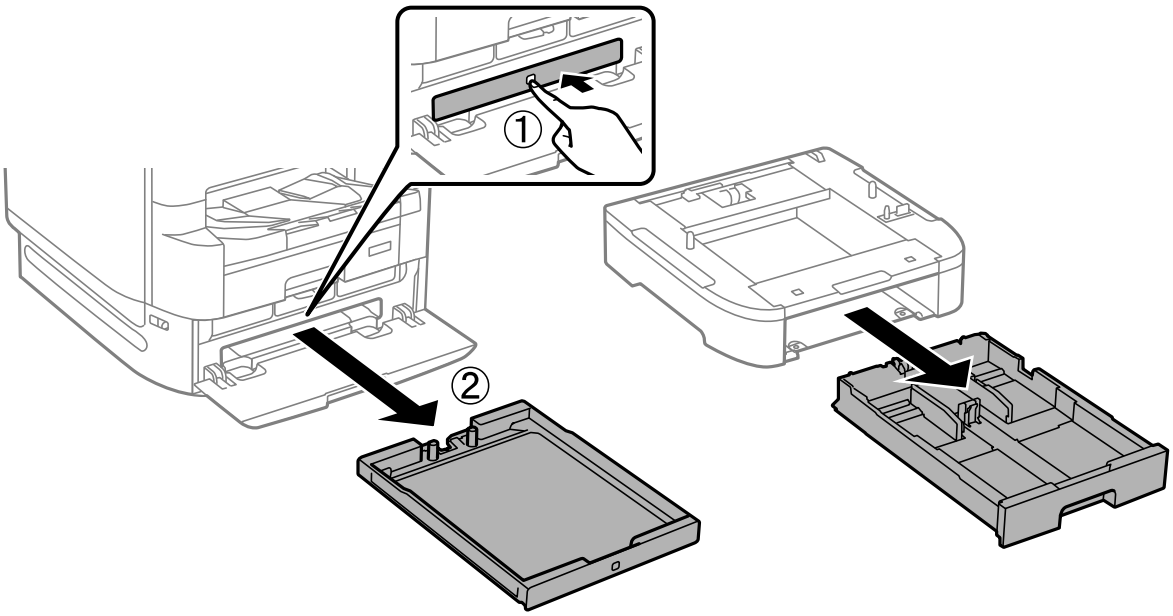

8. Dacă folosiţi mai multe unităţi casetă pentru hârtie, stivuiţi toate unităţile casetă pentru hârtie una peste alta şi apoi fixaţi-le cu şuruburi.

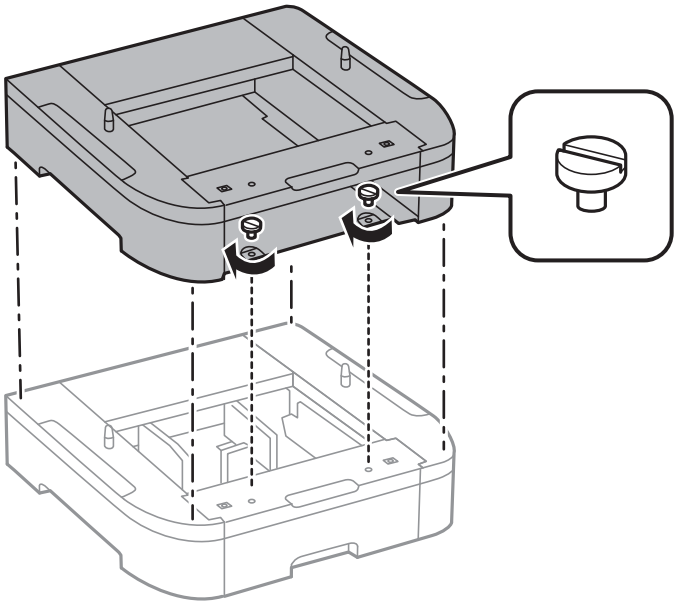

9. Aşezaţi cu grijă imprimanta pe unitatea casetă pentru hârtie aliniind colţurile şi apoi fixaţi-le cu ajutorul şuruburilor.

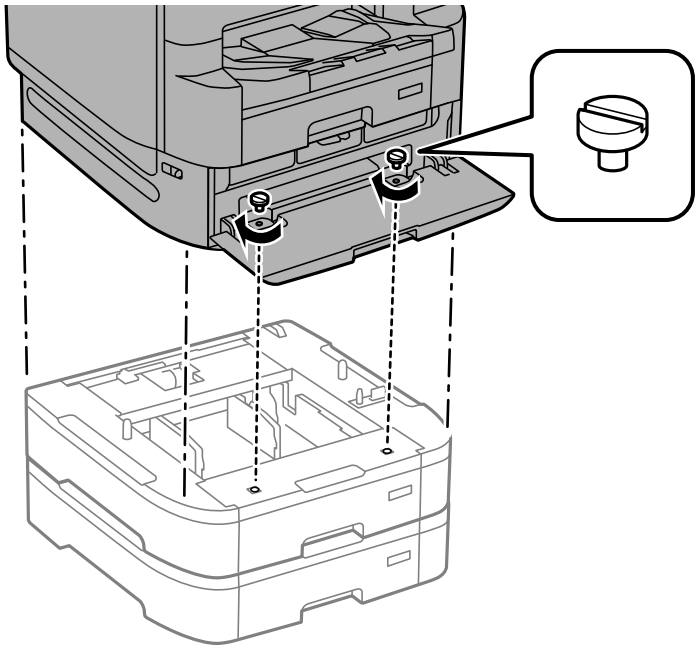

Notă:
Vă vor rămâne câteva şuruburi după asamblare.

10. Fixaţi unitatea casetă pentru hârtie şi imprimanta în partea din spate, cu ajutorul accesoriilor şi şuruburilor incluse.

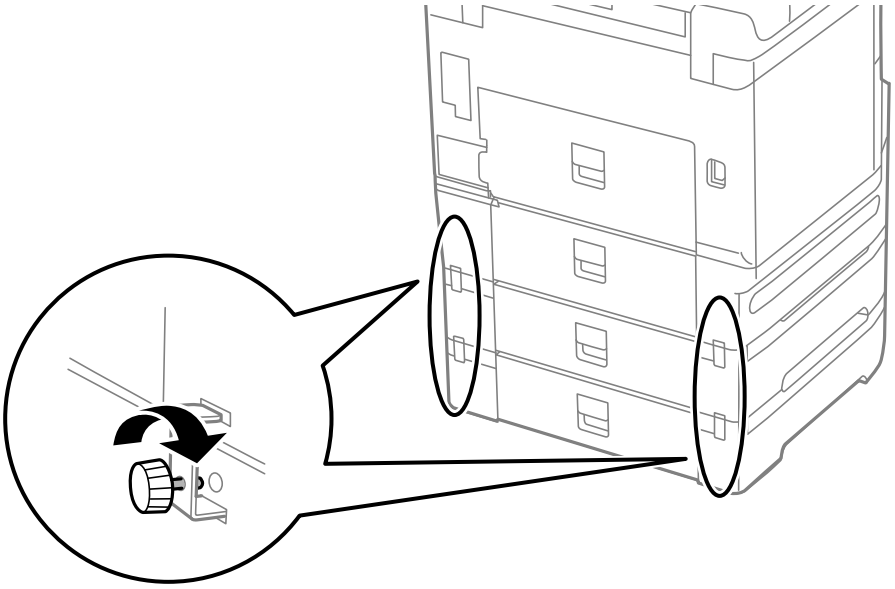

11. Introduceţi o etichetă cu dimensiunea colilor încărcate în suportul special al casetei pentru hârtie.

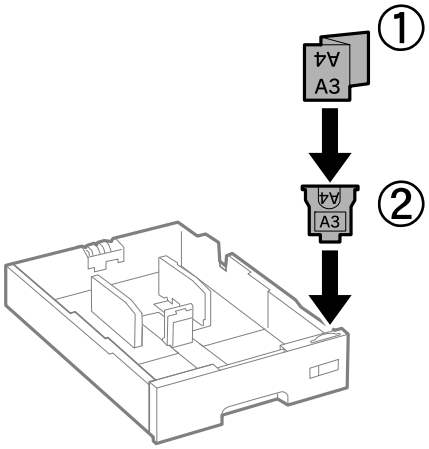

12. Inseraţi tava unităţii de alimentare cu cerneală pentru cerneală neagră şi caseta de hârtie.

13. Lipiţi autocolantul cu numărul casetei.

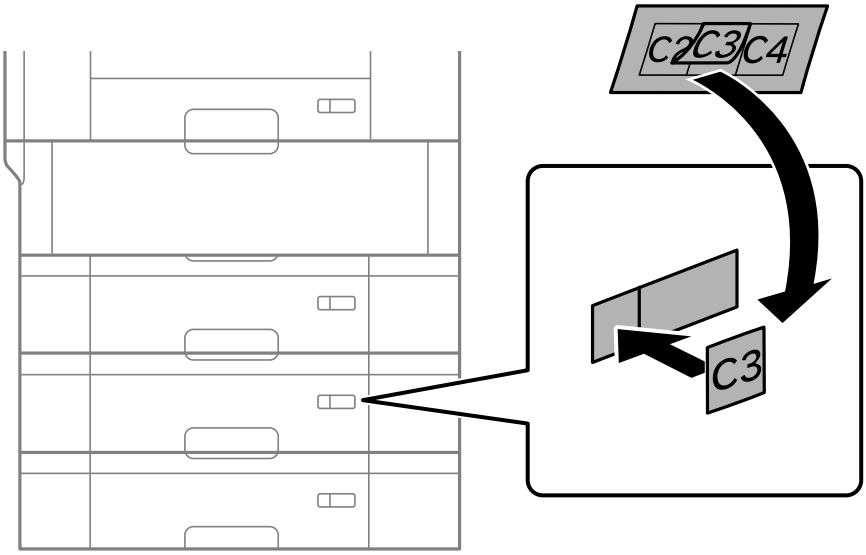

14. Introduceţi tava de ieşire.

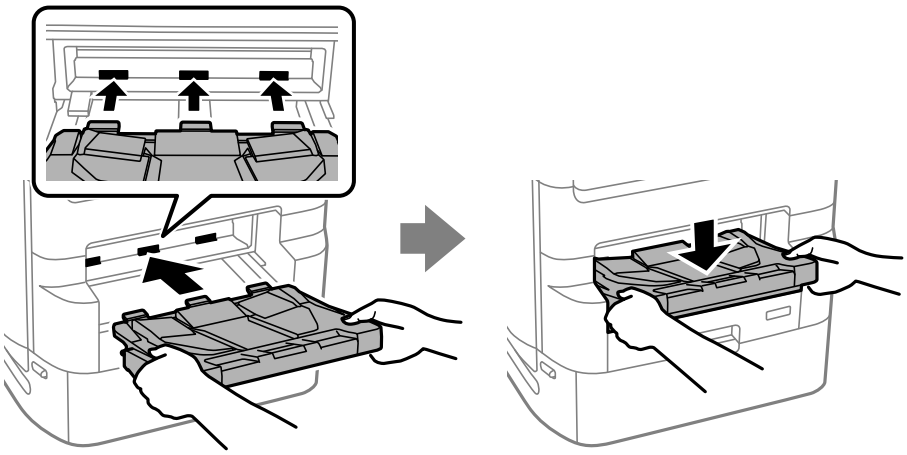

15. Reconectaţi cablul de alimentare şi toate celelalte cabluri şi apoi conectaţi imprimanta la priză.

16. Porniţi imprimanta apăsând pe butonul ⏻.

17. Apăsaţi butonul şi verificaţi dacă unitatea casetă pentru hârtie pe care aţi instalat-o este afişată în ecranul **Setare hârtie**.

    Notă:
    La demontarea unităţii casetă pentru hârtie, opriţi imprimanta, deconectaţi cablul de alimentare şi celelalte cabluri, apoi urmaţi procedura de instalare în sens invers.

Continuaţi cu realizarea setărilor din driver-ul imprimantei.

Informaţii conexe

➡ „Lista elementelor opționale” la pagina 322
➡ „Instalarea bazei suport a imprimantei” la pagina 323
➡ „Prinderea cablurilor cu cleme” la pagina 323

Configurarea unităţii casetă pentru hârtie în driverul imprimantei

Pentru a utiliza unitatea casetă pentru hârtie instalată, driver-ul imprimantei trebuie să preia informaţiile necesare.

Configurarea unităţii casetă pentru hârtie în driverul imprimantei — Windows

Notă:
Conectaţi-vă la computer ca administrator.

1. Deschideţi lista de imprimante din computer.
   - ❏ Windows 10/Windows Server 2019/Windows Server 2016

     Faceţi clic pe butonul Start şi apoi selectaţi **Sistem Windows** > **Panou de comandă** > **Vizualizare dispozitive şi imprimante** în **Hardware şi sunet**.

- ❏ Windows 8.1/Windows 8/Windows Server 2012 R2/Windows Server 2012

  Selectați **Desktop** > **Setări** > **Panou de comandă** > **Vizualizare dispozitive și imprimante** din **Hardware și sunet**.

- ❏ Windows 7/Windows Server 2008 R2

  Faceți clic pe butonul Start și selectați **Panou de comandă** > **Vizualizare dispozitive și imprimante** din **Hardware și sunet**.

- ❏ Windows Vista/Windows Server 2008

  Faceți clic pe butonul Start și selectați **Panou de comandă** > **Imprimante** din **Hardware și sunet**.

- ❏ Windows XP/Windows Server 2003 R2/Windows Server 2003

  Faceți clic pe butonul Start și selectați **Panou de comandă** > **Imprimante și alte dispozitive hardware** > **Imprimante și faxuri**.

2. Faceți clic dreapta pe imprimantă sau apăsați lung, selectați **Proprietăți imprimantă** sau **Proprietate**, și apoi faceți clic pe fila **Setări opționale**.

3. Selectați **Capturare de la imprimantă**, apoi faceți clic pe **Primire**.

   Surse de hârtie opționale informațiile sunt afișate în **Informații imprimantă curentă**.

4. Faceți clic pe **OK**.

Configurarea unității casetă pentru hârtie în driverul imprimantei — Mac OS

1. Selectați **Preferințe sistem** din meniul Apple > **Imprimante și scanere** (sau **Tipărire și scanare**, **Tipărire și Fax**), și apoi selectați imprimanta. Faceți clic pe **Opțiuni și consumabile** > **Opțiuni** (sau **Driver**).

2. Setați **Coborâre casetă** în funcție de numărul casetelor pentru hârtie.

3. Faceți clic pe **OK**.

Mutarea imprimantei în timp ce unitățile casete pentru hârtie sunt atașate

Finalizați pașii pentru mutarea imprimantei și apoi îndepărtați casetele de hârtie 2, 3 și 4. Apoi, efectuați pașii din următoarele imagini.

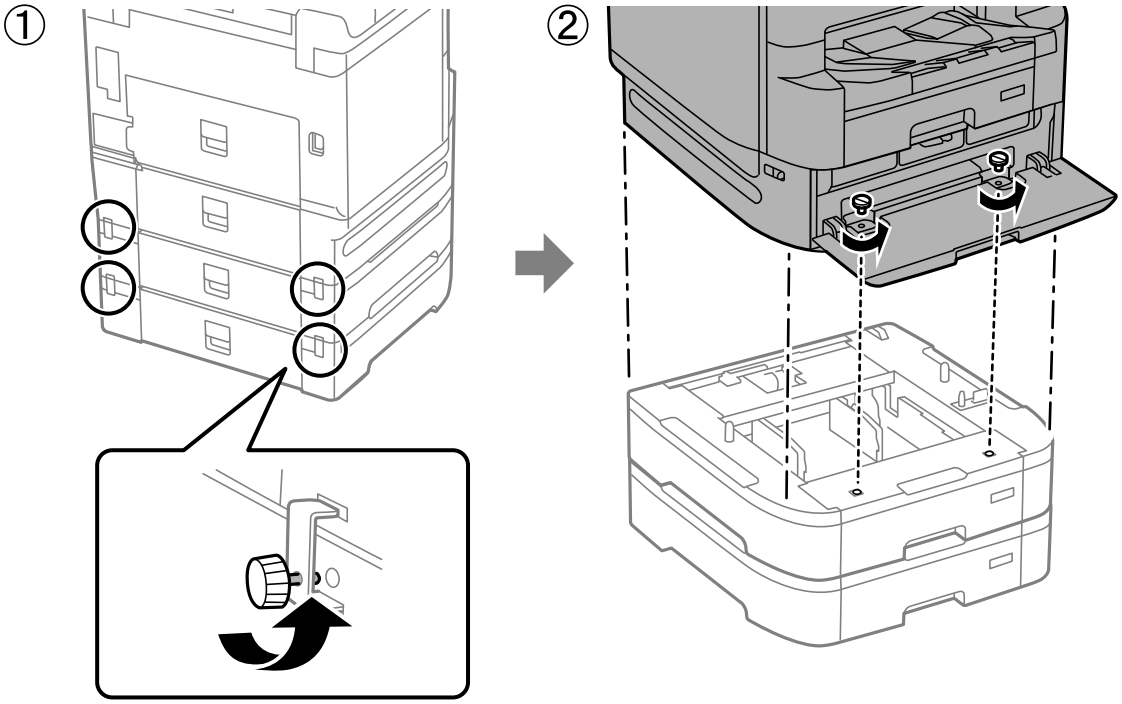

Informații conexe

➡ „Mutarea imprimantei” la pagina 190

Probleme cu unitatea casetă pentru hârtie

Hârtia nu este alimentată din unitățile casetă pentru hârtie

Dacă ați adăugat unități casetă pentru hârtie, trebuie să efectuați setări în driverul imprimantei.

Informații conexe

➡ „Configurarea unității casetă pentru hârtie în driverul imprimantei” la pagina 336

Specificațiile unității casetă pentru hârtie

Hârtie suportată	Tip	Hârtie simplă, hârtie reciclată, hârtie groasă
	Dimensiune	De la A5 la A3
	Greutate hârtie	Între 64 și 200 g/m^2

Capacitate	Maxim 500 foi
Dimensiuni	❏ Lăţime: 567 mm (22.3 in.) ❏ Adâncime: 568 mm (22.4 in.) ❏ Înălţime: 160 mm (6.3 in.) (La instalarea: 128 mm (5.0 in.)
Greutate	Aprox. 11.7 kg (25.8 lv)

Informaţii conexe

➡ „Locul și spațiul de instalare” la pagina 402

Informații despre produs

Informații hârtie. 341

Informații despre produse consumabile. 348

Informații software. 349

Listă meniu setări. 361

Specificații de produs. 391

Specificații de font. 404

Informații de reglementare. 418

Informații hârtie

Hârtia disponibilă și capacitățile

Hârtia originală Epson

Epson vă recomandă să utilizați hârtie originală Epson pentru a obține tipărituri de foarte bună calitate.

Notă:

- *Hârtia originală Epson nu este disponibilă ca setare atunci când tipăriți cu driver-ul universal Epson.*
- *Disponibilitatea hârtiei diferă în funcție de localizarea dumneavoastră. Pentru a afla cele mai recente informații referitoare la hârtia disponibilă în zona dumneavoastră, contactați serviciul de asistență Epson.*
- *Consultați următoarele pentru informații despre tipurile de hârtie disponibile pentru tipărire față-verso.*

  „Hârtie pentru tipărire pe ambele părți" la pagina 346
- *Atunci când tipăriți pe hârtie originală Epson la o dimensiune definită de utilizator, este disponibilă numai setarea de calitate a tipărire **Standard** sau **Normal**. Cu toate că unele drivere vă permit să selectați o calitate superioară a tipăririi, materialele vor fi tipărite cu utilizarea setării **Standard** sau **Normal**.*

Hârtie adecvată pentru tipărirea documentelor

Nume suport de tipărire	Dimensiune	Capacitate de încărcare (foi)		
		Casetă de hârtie 1	Casetă de hârtie 2 - 4	Tavă pentru hârtie
Epson Business Paper	A4	250	500	85
Epson Bright White Paper	A3	200	400	40
Epson Bright White Ink Jet Paper	A4	200	400	40

Hârtie adecvată pentru tipărirea documentelor și fotografiilor

Nume suport de tipărire	Dimensiune	Capacitate de încărcare (foi)		
		Casetă de hârtie 1	Casetă de hârtie 2 - 4	Tavă pentru hârtie
Epson Photo Quality Ink Jet Paper	A3+, A3	-	-	50
	A4	-	-	70
Epson Matte Paper-Heavyweight	A3+, A3	-	-	10
	A4	-	-	20

Hârtie adecvată pentru tipărirea fotografiilor

Nume suport de tipărire	Dimensiune	Capacitate de încărcare (foi)		
		Casetă de hârtie 1	Casetă de hârtie 2 - 4	Tavă pentru hârtie
Epson Ultra Glossy Photo Paper	A4, 13×18 cm (5×7 in.), 10×15 cm (4×6 in.)	-	-	20
Epson Premium Glossy Photo Paper	A3+, A3	-	-	10
	A4, 13×18 cm (5×7 in.), 10×15 cm (4×6 in.)	-	-	20
Epson Premium Semigloss Photo Paper	A3+, A3	-	-	10
	A4, 10×15 cm (4×6 in.)	-	-	20
Epson Photo Paper Glossy	A3+, A3	-	-	10
	A4, 13×18 cm (5×7 in.), 10×15 cm (4×6 in.)	-	-	20

Hârtie disponibilă în comerț

Notă:

- *Formatele 8,5 × 13 in., 8K (270 × 390 mm), 16K (195 × 270 mm) și Half Letter nu sunt disponibile la imprimarea cu driverul de imprimantă PostScript.*
- *Consultați următoarele pentru informații despre tipurile de hârtie disponibile pentru tipărire față-verso.*

  „Hârtie pentru tipărire pe ambele părți” la pagina 346

Hârtii normale

Nume suport de tipărire	Dimensiune	Capacitate de încărcare (foi)		
		Casetă de hârtie 1	Casetă de hârtie 2 - 4	Tavă pentru hârtie
Hârtie obișnuită, hârtie de copiere Hârtie pre-tipărită*1 Hârtie cu antet Hârtie color Hârtie reciclată Hârtie normală de calitate ridicată	A3+	–	–	50
	A3, B4	Până la nivelul indicat de simbolul triunghiular de pe ghidajul de margine.	Până la nivelul indicat de simbolul triunghiular de pe ghidajul de margine.	50
	A4, Executive*2, B5, 16K (195×270 mm), 8K (270×390 mm), A5 Legal, Letter, Indian-Legal, 8,5×13 in., US B (11×17 in.)	Până la nivelul indicat de simbolul triunghiular de pe ghidajul de margine.	Până la nivelul indicat de simbolul triunghiular de pe ghidajul de margine.	85
	A6, B6, Half Letter*2	Până la nivelul indicat de simbolul triunghiular de pe ghidajul de margine.	–	85
	Definit de utilizator*2 (mm) 100 – 297×148 – 431,8	Până la nivelul indicat de simbolul triunghiular de pe ghidajul de margine.	–	50
	Definit de utilizator*2 (mm) 148 – 297×210 – 431,8	Până la nivelul indicat de simbolul triunghiular de pe ghidajul de margine.	Până la nivelul indicat de simbolul triunghiular de pe ghidajul de margine.	50
	Definit de utilizator*2 (mm) 55 – 329×127 – 1200	–	–	50 (1)*3

*1 Hârtie pe care sunt pre-tipărite diferite formulare precum borderouri sau titluri de valoare.

*2 Este disponibilă numai tipărirea de la computer.

*3 Numerele dintre paranteze () arată capacitatea de încărcare pentru lungimi de 431,9 mm sau mai mari.

Hârtii groase

Nume suport de tipărire	Dimensiune	Capacitate de încărcare (foi)		
		Casetă de hârtie 1	Casetă de hârtie 2 - 4	Tavă pentru hârtie
Hârtie groasă (Între 91 și 150 g/m²)	A3+	–	–	20
	A3 B4 8K (270 × 390 mm) US B (11×17 in.)	150	250	20
	Legal Indian-Legal 8,5×13 in.	150	250	40
	Letter A4 Executive*1 B5 A5 16K (195 × 270 mm)		300	40
	B6 A6 Half letter*1	150	–	40
	Definit de utilizator*1 (mm) 100 – 297×148 – 431,8	150	–	20
	Definit de utilizator*1 (mm) 148 – 297×210 – 431,8	150	250	20
	Definit de utilizator*1 (mm) 55 – 329×127 – 1200	–	–	20 (1)*2

Nume suport de tipărire	Dimensiune	Capacitate de încărcare (foi)		
		Casetă de hârtie 1	Casetă de hârtie 2 - 4	Tavă pentru hârtie
Hârtie groasă (Între 151 și 200 g/m²)	A3+	–	–	15
	A3 8K (270 × 390 mm) US B (11×17 in.)	120	200	15
	B4 Legal Indian-Legal 8,5×13 in.	120	200	30
	Letter A4 Executive*1 B5 A5 16K (195 × 270 mm)		250	30
	B6 A6 Half letter*1	120	–	30
	Definit de utilizator*1 (mm) 100 – 297×148 – 431,8	120	–	15
	Definit de utilizator*1 (mm) 148 – 297×210 – 431,8	120	200	15
	Definit de utilizator*1 (mm) 55 – 329×127 – 1200	–	–	15 (1)*2

Nume suport de tipărire	Dimensiune	Capacitate de încărcare (foi)		
		Casetă de hârtie 1	Casetă de hârtie 2 - 4	Tavă pentru hârtie
Hârtie groasă (între 201 și 256 g/m²)	A3+ A3 B4 8K (270 × 390 mm) US B (11×17 in.)	–	–	10
	Legal Letter 8,5×13 in. A4 Executive*1 B5 A5 Half letter*1 B6 A6 16K (195 × 270 mm) Indian-Legal	–	–	20
	Definit de utilizator*1 (mm) 55 – 329×127 – 1200	–	–	15 (1)*2

*1 Este disponibilă numai tipărirea de la computer.

*2 Numerele dintre paranteze () arată capacitatea de încărcare pentru lungimi de 431,9 mm sau mai mari.

Plic

Nume suport de tipărire	Dimensiune	Capacitate de încărcare (plicuri)		
		Casetă de hârtie 1	Casetă de hârtie 2 - 4	Tavă pentru hârtie
Plic	Plic #10, Plic DL, Plic C6	–	–	10
	Plic C4	–	–	1

Hârtie pentru tipărire pe ambele părți

Hârtia originală Epson

❏ Epson Business Paper

❏ Epson Bright White Paper

❏ Epson Bright White Ink Jet Paper

Informații conexe

➡ „Hârtia disponibilă și capacitățile” la pagina 341

Hârtie disponibilă în comerț

❏ Hârtie simplă, hârtie de copiere, hârtie pre-tipărită, hârtie cu antet, hârtie colorată, hârtie reciclată, hârtie simplă de calitate ridicată*1

❏ Hârtie groasă (de la 91 la 150 g/m²)*1

❏ Hârtie groasă (de la 151 la 200 g/m²)*2

❏ Hârtie groasă (de la 201 la 256 g/m²)*2

*1 Hârtia A3+, half letter, A6, B6 nu este compatibilă cu tipărirea automată față-verso.

Pentru tipărirea automată față-verso cu dimensiuni ale hârtiei definite de utilizator, puteți folosi dimensiuni de la 148 până la 297×210 până la 431,8 mm.

*2 Doar tipărire manuală față-verso.

*3 Numerele dintre paranteze () arată capacitatea de încărcare pentru lungimi de 431,9 mm sau mai mari.

Informații conexe

➡ „Hârtia disponibilă și capacitățile” la pagina 341

Tipuri de hârtie indisponibile

Nu utilizați următoarele tipuri de hârtie. Dacă utilizați aceste tipuri de hârtie, pot apărea blocaje de hârtie și pete pe documentul tipărit.

❏ Hârtie ondulată

❏ Hârtie ruptă sau tăiată

❏ Hârtie pliată

❏ Hârtie umedă

❏ Hârtie prea groasă sau prea subțire

❏ Hârtie cu autocolante

Nu utilizați următoarele plicuri. Dacă utilizați aceste tipuri de plicuri, pot apărea blocaje de hârtie și pete pe documentul tipărit.

❏ Plicuri ondulate sau îndoite

❏ Plicuri cu adeziv pe clapă sau plicuri cu fereastră

❏ Plicuri care sunt prea subțiri

Este posibil să se îndoaie în timpul tipăririi.

Informații despre produse consumabile

Codurile Unitate de Alimentare cu Cerneală

Mai jos sunt prezentate codurile pentru unități de alimentare cu cerneală originale Epson.

Notă:

- *Codurile unităților de alimentare cu cerneală pot varia în funcție de locație. Pentru codurile corecte în zona dumneavoastră, contactați serviciul de asistență Epson.*
- *Cu toate că unități de alimentare cu cerneală pot conține materiale reciclate, acest lucru nu afectează funcționarea sau performanțele imprimantei.*
- *Specificațiile și aspectul unitate de alimentare cu cerneală pot fi modificate fără notificare prealabilă, pentru a fi îmbunătățite.*

Pentru Europa

Black (Negru)	Cyan	Magenta	Yellow (Galben)
T05A1	T05A2	T05A3	T05A4

Pentru alte țări cu excepția Europei

Black (Negru)	Cyan	Magenta	Yellow (Galben)
T05B1 T05A1	T05B2 T05A2	T05B3 T05A3	T05B4 T05A4

Pentru utilizatorii din Europa, pentru informații despre randamentul unitate de alimentare cu cerneală de la Epson.

http://www.epson.eu/pageyield

Epson recomandă utilizarea unor unități de alimentare cu cerneală Epson originale. Epson nu poate garanta calitatea sau fiabilitatea cernelilor neoriginale. Utilizarea cernelii neoriginale poate produce defecțiuni care nu sunt acoperite de garanțiile oferite de Epson, și în anumite condiții, poate determina funcționarea aleatorie a imprimantei Epson. Nu pot fi afișate informațiile despre nivelurile cernelii neoriginale.

Informații conexe

➡ „Site-ul web de asistență tehnică” la pagina 549

Codul casetei de întreținere

Epson recomandă utilizarea unei casete de întreținere originale Epson.

Codul casetei de întreținere: T6714

> ***Important:***
> *După ce caseta de întreținere a fost instalată într-o imprimantă, aceasta nu mai poate fi utilizată cu alte imprimante.*

Codurile Role de întreținere

Epson recomandă utilizarea unor role de întreținere Epson originale.

În continuare aveți codurile acestora.

Role de întreținere pentru casetă de hârtie 1: S210048

Role de întreținere pentru casetă de hârtie 2 - 4: S210049

Informații software

Această secțiune prezintă serviciile de rețea și produsele software disponibile pentru imprimanta dvs. de pe site-ul web Epson sau CD-ul cu software furnizat.

Software pentru tipărire

Aplicație pentru tipărire de la computer (driver al imprimantei Windows)

Driverul imprimantei controlează imprimanta în funcție de comenzile primite de la o aplicație. Prin definirea setărilor în driverul imprimantei obțineți cele mai bune rezultate la tipărire. De asemenea, puteți verifica starea imprimantei sau o puteți menține în cele mai bune condiții de funcționare folosind utilitarul driverului imprimantei.

Notă:
*Puteți modifica limba utilizată de driverul imprimantei. Selectați limba pe care doriți să o utilizați folosind opțiunea **Limbă** din fila **Întreținere**.*

Accesarea driverului imprimantei din aplicații

Pentru a defini setările care pot fi folosite numai cu aplicația pe care o utilizați, accesați driverul din aplicația respectivă.

Selectați **Tipărire** sau **Configurare tipărire** din meniul **Fișier**. Selectați imprimanta dumneavoastră și apoi faceți clic pe **Preferințe** sau **Proprietăți**.

Notă:
Operațiile diferă în funcție de aplicație. Consultați secțiunea de ajutor a aplicației pentru detalii.

Accesarea driver-ului imprimantei de la panoul de comandă

Pentru a realiza setări valabile pentru toate aplicațiile, accesați driver-ul de la panoul de comandă.

❏ Windows 10/Windows Server 2019/Windows Server 2016

Faceți clic pe butonul Start și apoi selectați **Sistem Windows** > **Panou de comandă** > **Vizualizare dispozitive și imprimante** în **Hardware și sunet**. Faceți clic dreapta pe imprimantă sau apăsați și țineți apăsat și apoi selectați **Preferințe tipărire**.

❏ Windows 8.1/Windows 8/Windows Server 2012 R2/Windows Server 2012

Selectați **Desktop** > **Setări** > **Panou de comandă** > **Vizualizare dispozitive și imprimante** din **Hardware și sunet**. Faceți clic dreapta pe imprimantă sau apăsați și țineți apăsat și apoi selectați **Preferințe tipărire**.

❏ Windows 7/Windows Server 2008 R2

Faceți clic pe butonul Start și selectați **Panou de comandă** > **Vizualizare dispozitive și imprimante** din **Hardware și sunet**. Faceți clic dreapta pe imprimantă și selectați **Preferințe tipărire**.

❏ Windows Vista/Windows Server 2008

Faceți clic pe butonul Start și selectați **Panou de comandă** > **Imprimante** din **Hardware și sunet**. Faceți clic dreapta pe imprimantă și selectați **Preferințe tipărire**.

❏ Windows XP/Windows Server 2003 R2/Windows Server 2003

Faceți clic pe butonul Start și selectați **Panou de comandă** > **Imprimante și alte dispozitive hardware** > **Imprimante și faxuri**. Faceți clic dreapta pe imprimantă și selectați **Preferințe tipărire**.

Accesarea driverului imprimantei folosind pictograma imprimantei din bara de activități

Pictograma imprimantei din bara de activități de pe desktop este pictograma unei comenzi rapide care permite accesarea rapidă a driverului imprimantei.

Dacă faceți clic pe pictograma imprimantei și selectați **Setări imprimantă**, puteți accesa aceeași fereastră cu setările imprimantei ca cea afișată pe panoul de comandă. Dacă faceți dublu clic pe această pictogramă, puteți verifica starea imprimantei.

Notă:
Dacă pictograma imprimantei nu este afișată în bara de activități, accesați fereastra driverului imprimantei, faceți clic pe ***Preferințe de monitorizare*** *din fila* ***Întreținere*** *și apoi selectați* ***Înregistrați pictograma comenzii rapide în bara de activități****.*

Pornirea utilitarului

Accesați fereastra pentru driver-ul imprimantei. Faceți clic pe fila **Întreținere**.

Informații conexe

➡ „Opțiuni de meniu pentru driverul de imprimantă” la pagina 54

Ghid de utilizare al driverului imprimantei pentru Windows

EPSON Status Monitor 3

Puteți utiliza acest utilitar pentru a monitoriza starea imprimantei, pentru a afișa mesaje de eroare și multe altele. Puteți verifica, de asemenea, starea consumabilelor și evoluția tipăririi. Trebuie să instalați acest software pentru a-l utiliza.

Informații conexe

➡ „Opțiuni de meniu pentru driverul de imprimantă” la pagina 54

Aplicație pentru tipărire de la computer (driver al imprimantei Mac OS)

Driverul imprimantei controlează imprimanta în funcție de comenzile primite de la o aplicație. Prin definirea setărilor în driverul imprimantei obțineți cele mai bune rezultate la tipărire. De asemenea, puteți verifica starea imprimantei sau o puteți menține în cele mai bune condiții de funcționare folosind utilitarul driverului imprimantei.

Accesarea driverului imprimantei din aplicații

Faceți clic pe **Configurare pagină** sau pe **Tipărire** din meniul **Fișier** al aplicației dvs. Dacă este cazul, faceți clic pe **Afișare detalii** (sau ▼) pentru a extinde fereastra de tipărire.

Notă:
*În funcție de aplicația utilizată, opțiunea **Configurare pagină** este posibil să nu fie afișată în meniul **Fișier**, iar operațiile pentru afișarea ecranului de tipărire ar putea diferi. Consultați secțiunea de ajutor a aplicației pentru detalii.*

Pornirea utilitarului

Selectați **Preferințe sistem** din meniul Apple > **Imprimante și scanere** (sau **Tipărire și scanare**, **Tipărire și Fax**), și apoi selectați imprimanta. Faceți clic pe **Opțiuni și consumabile** > **Utilitar** > **Deschide utilitar imprimantă**.

Informații conexe

➡ „Opțiuni de meniu pentru driverul imprimantei” la pagina 82

Ghid de utilizare al driverului imprimantei pentru Mac OS

Epson Printer Utility

Puteți verifica starea și erorile imprimantei prin pornirea **EPSON Status Monitor**.

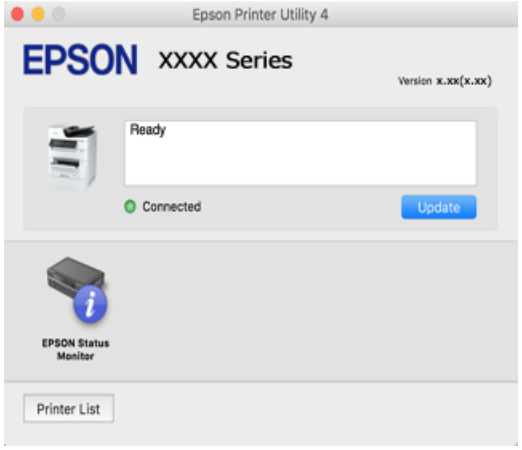

Aplicație care poate tipări fonturi PostScript (Windows Driver de imprimantă PostScript)

Driverul de imprimantă PostScript permite imprimantei să primească și să interpreteze instrucțiunile de tipărire din pagina de descriere a limbii trimisă de computer și să o tipărească corect. Această funcție este potrivită pentru tipărirea din aplicații conforme PostScript folosite pentru DTP.

Accesarea driverului imprimantei din aplicații

Pentru a defini setările care pot fi folosite numai cu aplicația pe care o utilizați, accesați driverul din aplicația respectivă.

Selectați **Tipărire** sau **Configurare tipărire** din meniul **Fișier**. Selectați imprimanta dumneavoastră și apoi faceți clic pe **Preferințe** sau **Proprietăți**.

Notă:
Operațiile diferă în funcție de aplicație. Consultați secțiunea de ajutor a aplicației pentru detalii.

Accesarea driver-ului imprimantei de la panoul de comandă

Pentru a realiza setări valabile pentru toate aplicațiile, accesați driver-ul de la panoul de comandă.

❏ Windows 10/Windows Server 2019/Windows Server 2016

Faceți clic pe butonul Start și apoi selectați **Sistem Windows** > **Panou de comandă** > **Vizualizare dispozitive și imprimante** în **Hardware și sunet**. Faceți clic dreapta pe imprimantă sau apăsați și țineți apăsat și apoi selectați **Preferințe tipărire**

❏ Windows 8.1/Windows 8/Windows Server 2012 R2/Windows Server 2012

Selectați **Desktop** > **Setări** > **Panou de comandă** > **Vizualizare dispozitive și imprimante** din **Hardware și sunet**. Faceți clic dreapta pe imprimantă sau apăsați și țineți apăsat și apoi selectați **Preferințe tipărire**

❏ Windows 7/Windows Server 2008 R2

Faceți clic pe butonul Start și selectați **Panou de comandă** > **Vizualizare dispozitive și imprimante** din **Hardware și sunet**. Faceți clic dreapta pe imprimantă și selectați **Preferințe tipărire**.

❏ Windows Vista/Windows Server 2008

Faceți clic pe butonul Start și selectați **Panou de comandă** > **Imprimante** din **Hardware și sunet**. Faceți clic dreapta pe imprimantă și selectați **Preferințe tipărire**.

❏ Windows XP/Windows Server 2003 R2/Windows Server 2003

Faceți clic pe butonul Start și selectați **Panou de comandă** > **Imprimante și alte dispozitive hardware** > **Imprimante și faxuri**. Faceți clic dreapta pe imprimantă și selectați **Preferințe tipărire**.

Accesarea driverului imprimantei folosind pictograma imprimantei din bara de activități

Pictograma imprimantei din bara de activități de pe desktop este pictograma unei comenzi rapide care permite accesarea rapidă a driverului imprimantei.

Dacă faceți clic pe pictograma imprimantei și selectați **Setări imprimantă**, puteți accesa aceeași fereastră cu setările imprimantei ca cea afișată pe panoul de comandă. Dacă faceți dublu clic pe această pictogramă, puteți verifica starea imprimantei.

Informații conexe

➡ „Tipărirea unui document folosind driverul de imprimantă PostScript (Windows)” la pagina 76

Aplicație care poate tipări fonturi PostScript (Mac OS Driver de imprimantă PostScript)

Driverul de imprimantă PostScript permite imprimantei să primească și să interpreteze instrucțiunile de tipărire din pagina de descriere a limbii trimisă de computer și să o tipărească corect. Această funcție este potrivită pentru tipărirea din aplicații conforme PostScript folosite pentru DTP.

Accesarea driverului imprimantei din aplicații

Faceți clic pe **Configurare pagină** sau pe **Tipărire** din meniul **Fișier** al aplicației dvs. Dacă este cazul, faceți clic pe **Afișare detalii** (sau ▼) pentru a extinde fereastra de tipărire.

Notă:
*În funcție de aplicația utilizată, opțiunea **Configurare pagină** este posibil să nu fie afișată în meniul **Fișier**, iar operațiile pentru afișarea ecranului de tipărire ar putea diferi. Consultați secțiunea de ajutor a aplicației pentru detalii.*

Pornirea utilitarului

Selectați **Preferințe sistem** din meniul Apple > **Imprimante și scanere** (sau **Tipărire și scanare**, **Tipărire și Fax**), și apoi selectați imprimanta. Faceți clic pe **Opțiuni și consumabile** > **Utilitar** > **Deschide utilitar imprimantă**.

Informații conexe

➡ „Tipărirea cu ajutorul unui driver PostScript - Mac OS X” la pagina 88

Aplicație care poate tipări limbaj PCL(driver de imprimantă PCL)

Driverul de imprimantă PCL permite imprimantei să primească și să interpreteze instrucțiunile de tipărire din pagina de descriere a limbajului trimisă de computer și să o tipărească corect. Acesta este potrivit pentru tipărirea din aplicații generale precum Microsoft Office.

Notă:
Această caracteristică nu funcționează în Mac OS.

Conectați imprimanta la aceeași rețea cu computerul și apoi urmați procedura de mai jos pentru a instala driverul imprimantei.

1. Descărcați fișierul executabil al driverului de pe website-ul de asistență Epson.

   http://www.epson.eu/Support (doar Europa)

   http://support.epson.net/

2. Executați dublu-clic pe fișierul executabil.

3. Urmați instrucțiunile de pe ecran pentru a finaliza instalarea.

   Notă:
   Dacă utilizați un computer cu sistem de operare Windows și nu puteți descărca driverul de pe site-ul web, instalați-l de pe discul cu programe software livrat împreună cu imprimanta. Accesați „Driver\PCL Universal”.

Aplicație care tipărește folosind o metodă ce nu este standard pe Windows (EpsonNet Print)

EpsonNet Print este un software pentru tipărirea în rețeaua TCP/IP. Acesta este instalat din kitul de instalare împreună cu driverul de imprimantă. Pentru a efectua tipărirea în rețea creați un port EpsonNet Print. Există funcțiile și restricțiile listate mai jos.

- ❏ Starea imprimantei este afișată pe ecranul de derulator.
- ❏ Dacă adresa IP a imprimantei este modificată prin DHCP, imprimanta este detectată în continuare.
- ❏ Puteți folosi o imprimantă localizată într-un segment diferit al rețelei.
- ❏ Puteți tipări folosind unul dintre diversele protocoale.
- ❏ Adresa IPv6 nu este suportată.

Aplicație pentru tipărirea ușoară de la un dispozitiv inteligent (Epson iPrint)

Epson iPrint este o aplicație care permite imprimarea fotografiilor, a documentelor și a paginilor web de pe dispozitive inteligente precum un smartphone sau o tabletă. Puteți utiliza tipărirea locală, tipărirea de pe un

dispozitiv inteligent conectat la aceeași rețea fără fir ca și imprimanta sau tipărirea la distanță, prin rețeaua internet. Pentru a utiliza tipărirea la distanță, înregistrați imprimanta la serviciul Epson Connect.

Instalarea Epson iPrint

Puteți instala Epson iPrint pe dispozitivul inteligent de la adresa URL sau folosind codul QR de mai jos.

http://ipr.to/c

Aplicație pentru tipărirea ușoară de la o aplicație Android (Epson Print Enabler)

Epson Print Enabler este o aplicație care vă permite să tipăriți wireless toate documentele, emailurile, fotografiile și paginile web direct de pe telefonul sau tableta Android (Android v4.4 sau versiune superioară). Din câteva atingeri, dispozitivul Android va descoperi o imprimantă Epson conectată la aceeași rețea fără fir.

Căutați și instalați Epson Print Enabler din Google Play.

Software pentru scanare

Aplicație pentru scanarea documentelor (Document Capture Pro)

Document Capture Pro* este o aplicație care vă permite să scanați eficient originale precum documentele.

Metoda de salvare a imaginilor este înregistrată ca o *sarcină* în această aplicație. Prin înregistrarea unei serii de operațiuni în avans sub forma unei sarcini, puteți efectua toate operațiunile doar prin selectarea sarcinii. Sunt disponibile sarcini preconfigurate care vă permit să salvați imaginile scanate pe un computer.

Pentru informații suplimentare despre utilizarea funcțiilor, consultați secțiunea de ajutor Document Capture Pro.

Notă:

- *Puteți efectua sarcini nu doar de la computer ci și de la panoul de comandă al imprimantei care este conectată prin rețea.*
- *Document Capture Pro nu este compatibilă cu Windows Vista/Windows XP.*

* Denumirile sunt valabile pentru Windows. Pentru Mac OS, numele este Document Capture. Pentru Windows Server, numele este Document Capture Pro Server.

Pornirea în Windows

❏ Windows 10/Windows Server 2019/Windows Server 2016

Executați clic pe butonul Start și apoi selectați **Epson Software** > **Document Capture Pro**.

❏ Windows 8.1/Windows 8/Windows Server 2012 R2/Windows Server 2012

Introduceți numele aplicației în câmpul de căutare, apoi selectați pictograma afișată.

❏ Windows 7/Windows Server 2008 R2

Faceți clic pe butonul Start, iar apoi selectați **Toate programele** > **Epson Software** > **Document Capture Pro**.

Pornirea în Mac OS

Selectați **Start** > **Aplicații** > **Epson Software** > **Document Capture**.

Aplicație pentru controlul scanerului (Epson Scan 2)

Epson Scan 2 este un driver al scanerului care vă permite să controlați scanerul. Puteți regla formatul, rezoluția, luminozitatea, contrastul și calitatea imaginii scanate. Puteți porni această aplicație și dintr-o aplicație de scanare compatibilă TWAIN. Pentru detalii despre utilizarea funcției, consultați secțiunea de asistență software.

Pornirea în Windows

Notă:
*Pentru sistemele de operare Windows Server, asigurați-vă că este instalată funcția **Experiență desktop**.*

❏ Windows 10/Windows Server 2016

Executați clic pe butonul Start și apoi selectați **EPSON** > **Epson Scan 2**.

❏ Windows 8.1/Windows 8/Windows Server 2012 R2/Windows Server 2012

Introduceți numele aplicației în câmpul de căutare, apoi selectați pictograma afișată.

❏ Windows 7/Windows Vista/Windows XP/Windows Server 2008 R2/Windows Server 2008/Windows Server 2003 R2/Windows Server 2003

Faceți clic pe butonul Start și apoi selectați **Toate programele** sau **Programe** > **EPSON Epson Scan 2**.

Pornirea în Mac OS

Selectați **Start** > **Aplicații** > **Epson Software** > **Epson Scan 2**.

Adăugarea scanerului de rețea

Pentru a utiliza scanerul de rețea, adăugați scanerul folosind driverul scanerului „Epson Scan 2”.

1. Porniți Epson Scan 2.

   ❏ Windows 10/Windows Server 2016

   Executați clic pe butonul Start și apoi selectați **EPSON** > **Epson Scan 2**.

   ❏ Windows 8.1/Windows 8/Windows Server 2012 R2/Windows Server 2012

   Introduceți numele aplicației în câmpul de căutare, apoi selectați pictograma afișată.

   ❏ Windows 7/Windows Vista/Windows XP/Windows Server 2008 R2/Windows Server 2008/Windows Server 2003 R2/Windows Server 2003

   Faceți clic pe butonul Start, apoi selectați **Toate programele** sau **Programe** > **EPSON** > **Epson Scan 2**.

❏ Mac OS

Selectați **Start** > **Aplicații** > **Epson Software** > **Epson Scan 2**.

2. În ecranul **Setări scaner**, faceți clic pe **Adăugare**.

Notă:

❏ *Dacă opțiunea **Adăugare** este estompată, faceți clic pe **Activare editare**.*

❏ *Dacă este afișat ecranul principal al Epson Scan 2, conectarea cu scanerul a fost deja realizată. Dacă doriți să vă conectați la o altă rețea, selectați **Scaner** > **Setări** pentru a deschide ecranul **Setări scaner**.*

3. Adăugați scanerul de rețea. Introduceți elementele următoare și faceți clic pe **Adăugare**.

❏ **Model**: selectați scanerul la care doriți să vă conectați.

❏ **Nume**: introduceți numele scanerului. Puteți introduce până la 32 de caractere.

❏ **Căutare rețea**: când computerul și scanerul se află în aceeași rețea, se afișează adresa IP. Dacă nu se afișează, faceți clic pe butonul . Dacă adresa IP tot nu se afișează, faceți clic pe **Introduceți adresa** și apoi introduceți adresa IP direct.

4. Selectați scanerul pe ecranul **Setări scaner**, apoi faceți clic pe **OK**.

Software pentru expedierea faxurilor

Aplicație pentru configurarea operațiilor de fax și trimiterea faxurilor (FAX Utility)

FAX Utility este o aplicație care vă permite să configurați diverse setări pentru trimiterea faxurilor de pe computer. Puteți crea sau edita liste de contacte de utilizat la trimiterea faxurilor, puteți opta pentru salvarea faxurilor în format PDF pe computer, etc. Consultați secțiunea de ajutor a aplicației pentru detalii.

Notă:

❏ *Sistemele de operare Windows Server nu sunt acceptate.*

❏ *Înainte de a instala FAX Utility, asigurați-vă că ați instalat driverul pentru această imprimantă; nu sunt incluse driverul PostScript și driverul Epson universal.*

❏ *Asigurați-vă că FAX Utility a fost instalat. Consultați „Pornirea pe Windows” sau „Pornirea pe Mac OS” mai jos pentru a verifica dacă aplicația a fost instalată.*

Pornirea în Windows

❏ Windows 10

Executați clic pe butonul Start și apoi selectați **Epson Software** > **FAX Utility**.

❏ Windows 8.1/Windows 8

Introduceți numele aplicației în câmpul de căutare, apoi selectați pictograma afișată.

❏ Windows 7/Windows Vista/Windows XP

Faceți clic pe butonul Start și selectați **Toate programele** (sau **Programe**) > **Epson Software** > **FAX Utility**.

Pornirea în Mac OS

Selectați **Preferințe sistem** din meniul Apple > **Imprimante și scanere** (sau **Tipărire și scanare**, **Tipărire și fax**) și apoi selectați imprimanta (FAX). Faceți clic pe **Opțiuni și consumabile** > **Utilitar** > **Deschide utilitar imprimantă**.

Informații conexe

➡ „Trimiterea unui fax de la computer” la pagina 162

➡ „Recepționarea faxurilor la un computer” la pagina 166

Aplicație pentru transmiterea faxurilor (driver PC-FAX)

Driver-ul PC-FAX este o aplicație care vă permite să trimiteți un document creat într-o altă aplicație, sub formă de fax, direct de pe computer. Driver-ul PC-FAX este instalat la instalarea FAX Utility. Consultați secțiunea de ajutor a aplicației pentru detalii.

Notă:

- *Sistemele de operare Windows Server nu sunt acceptate.*
- *Verificați dacă driverul PC-FAX a fost instalat. Consultați „Accesarea din Windows” sau „Accesarea din Mac OS” mai jos.*
- *Funcționarea reală depinde de aplicația pe care ați utilizat-o la crearea documentului. Consultați secțiunea de ajutor a aplicației pentru detalii.*

Accesarea din Windows

În aplicație, selectați **Tipărire** sau **Configurare tipărire** din meniul **Fișier**. Selectați imprimanta (FAX) și apoi faceți clic pe **Preferințe** sau **Proprietăți**.

Accesarea din Mac OS

În aplicație, selectați **Tipărire** din meniul **Fișier**. Selectați imprimanta (FAX) ca setare pentru **Imprimantă** și apoi selectați **Setări fax** sau **Setări destinatari** din meniul contextual (pop-up).

Informații conexe

➡ „Trimiterea unui fax de la computer” la pagina 162

Software pentru crearea pachetului

Aplicație pentru crearea pachetelor de drivere (EpsonNet SetupManager)

EpsonNet SetupManager este un software care creează un pachet pentru o instalare simplă a imprimantei, precum instalarea driverului imprimantei, instalarea EPSON Status Monitor și crearea unui port de imprimantă. Acest software permite administratorului să creeze pachete software unice și să le distribuie în grupuri.

Pentru mai multe informații, vizitați website-ul regional Epson.

http://www.epson.com

Software pentru configurarea setărilor sau gestionarea dispozitivelor

Aplicație pentru configurarea operațiilor imprimantei (Web Config)

Web Config este o aplicație care rulează într-un browser web, de exemplu în Microsoft Edge și Safari, pe un computer sau pe un dispozitiv inteligent. Puteți confirma starea imprimantei sau puteți modifica serviciul de rețea și setările imprimantei. Pentru a utiliza aplicația Web Config, conectați imprimanta și computerul sau dispozitivul inteligent în aceeași rețea.

Sunt acceptate următoarele browsere. Utilizați cea mai recentă versiune.

Microsoft Edge, Internet Explorer, Firefox, Chrome, Safari

Notă:
Vi se poate solicita să introduceți parola de administrator în timp ce utilizați Web Config. Consultați Informațiile conexe de mai jos pentru detalii.

Informații conexe

➡ „Valoarea implicită a parolei de administrator” la pagina 18

Executarea utilitarului Web Config într-un browser web

1. Verificați adresa IP a imprimantei.

   Selectați pictograma de rețea pe ecranul principal al imprimantei și apoi selectați metoda de conectare activă pentru a confirma adresa IP a imprimantei.

   Notă:
   De asemenea, puteți verifica adresa IP tipărind raportul de conexiune la rețea.

2. Lansați un browser web de pe un computer sau un dispozitiv inteligent și apoi introduceți adresa IP a imprimantei.

   Format:

   IPv4: http://adresa IP a imprimantei/

   IPv6: http://[adresa IP a imprimantei]/

   Exemple:

   IPv4: http://192.168.100.201/

   IPv6: http://[2001:db8::1000:1]/

   Notă:
   Utilizând dispozitivul inteligent, puteți executa și utilitarul Web Config din ecranul de întreținere al Epson iPrint.

   Întrucât imprimanta folosește un certificat autosemnat atunci când accesează HTTPS, atunci când porniți Web Config se afișează o avertizare în browser; acest lucru nu indică o problemă și poate fi ignorat.

Informații conexe

➡ „Aplicație pentru tipărirea ușoară de la un dispozitiv inteligent (Epson iPrint)” la pagina 353
➡ „Tipărirea unui raport de conexiune la rețea” la pagina 313

Executarea utilitarului Web Config în Windows

Atunci când conectați un computer la imprimantă prin utilizarea WSD, urmați pașii de mai jos pentru a executa utilitarul Web Config.

1. Deschideți lista de imprimante din computer.
   - ❏ Windows 10

     Faceți clic pe butonul Start și apoi selectați **Sistem Windows** > **Panou de comandă** > **Vizualizare dispozitive și imprimante** în **Hardware și sunet**.
   - ❏ Windows 8.1/Windows 8

     Selectați **Desktop** > **Setări** > **Panou de comandă** > **Vizualizare dispozitive și imprimante** din **Hardware și sunet** (sau **Hardware**).
   - ❏ Windows 7

     Faceți clic pe butonul Start și selectați **Panou de comandă** > **Vizualizare dispozitive și imprimante** din **Hardware și sunet**.
   - ❏ Windows Vista

     Faceți clic pe butonul Start și selectați **Panou de comandă** > **Imprimante** din **Hardware și sunet**.
2. Faceți clic dreapta pe imprimantă și selectați **Proprietăți**.
3. Selectați fila **Serviciu web** și faceți clic pe adresa URL.

   Întrucât imprimanta folosește un certificat autosemnat atunci când accesează HTTPS, atunci când porniți Web Config se afișează o avertizare în browser; acest lucru nu indică o problemă și poate fi ignorat.

Executarea utilitarului Web Config în Mac OS

1. Selectați **Preferințe sistem** din meniul Apple > **Imprimante și scanere** (sau **Tipărire și scanare**, **Tipărire și Fax**), și apoi selectați imprimanta.
2. Faceți clic pe **Opțiuni și consumabile** > **Pagina web Afișare imprimantă**.

   Întrucât imprimanta folosește un certificat autosemnat atunci când accesează HTTPS, atunci când porniți Web Config se afișează o avertizare în browser; acest lucru nu indică o problemă și poate fi ignorat.

Aplicație pentru configurarea dispozitivului într-o rețea (EpsonNet Config)

EpsonNet Config este o aplicație care vă permite să setați protocoale și adrese ale interfețelor de rețea. Pentru detalii suplimentare, consultați ghidul de utilizare pentru EpsonNet Config sau secțiunea de ajutor a aplicației.

Pornirea în Windows

- ❏ Windows 10/Windows Server 2019/Windows Server 2016

  Executați clic pe butonul Start și apoi selectați **EpsonNet** > **EpsonNet Config**.
- ❏ Windows 8.1/Windows 8/Windows Server 2012 R2/Windows Server 2012

  Introduceți numele aplicației în câmpul de căutare, apoi selectați pictograma afișată.

❏ Windows 7/Windows Vista/Windows XP/Windows Server 2008 R2/Windows Server 2008/Windows Server 2003 R2/Windows Server 2003

Faceți clic pe butonul Start și selectați **Toate programele** sau **Programe** > **EpsonNet** > **EpsonNet Config SE** > **EpsonNet Config**.

Pornirea în Mac OS

Start > **Aplicații** > **Epson Software** > **EpsonNet** > **EpsonNet Config SE** > **EpsonNet Config**.

Informații conexe

➡ „Instalarea separată a aplicațiilor” la pagina 183

Software pentru gestionarea dispozitivelor din rețea (Epson Device Admin)

Epson Device Admin este software multifuncțional care gestionează dispozitivele dintr-o rețea.

Sunt disponibile următoarele funcții.

❏ Monitorizarea sau gestionarea a până la 2000 de imprimante sau scanere din segment

❏ Întocmirea unui raport detaliat, de exemplu în cazul stării consumabilelor sau a produsului

❏ Actualizarea programului firmware al produsului

❏ Introducerea dispozitivului în rețea

❏ Aplicarea setărilor unificate la nivelul mai multor dispozitive.

Epson Device Admin poate fi descărcat de pe pagina web de asistență tehnică Epson. Pentru mai multe informații, consultați documentația sau secțiunea de ajutor a Epson Device Admin.

Software pentru actualizare

Aplicație pentru actualizare software și firmware (Epson Software Updater)

Epson Software Updater este o aplicație care instalează software nou și actualizează programul firmware prin intermediul internetului. Dacă doriți să verificați în mod regulat informațiile de actualizare, puteți seta intervalul de verificare a actualizărilor în setările de auto-actualizare ale Epson Software Updater.

Notă:
Sistemele de operare Windows Server nu sunt acceptate.

Pornirea în Windows

❏ Windows 10

Executați clic pe butonul Start și apoi selectați **EPSON Software** > **Epson Software Updater**.

❏ Windows 8.1/Windows 8

Introduceți numele aplicației în câmpul de căutare, apoi selectați pictograma afișată.

❏ Windows 7/Windows Vista/Windows XP

Faceți clic pe butonul Start, apoi selectați **Toate programele** (sau **Programe**) > **EPSON Software** > **Epson Software Updater**.

Notă:
*De asemenea, puteți porni Epson Software Updater făcând clic pe pictograma imprimantei din bara de activități de pe desktop și apoi selectați **Actualizare software**.*

Pornirea în Mac OS

Selectați **Start** > **Aplicații** > **Epson Software** > **Epson Software Updater**.

Informații conexe

➡ „Instalarea separată a aplicațiilor” la pagina 183

Listă meniu setări

Selectați **Setări** pe ecranul principal al imprimantei pentru a efectua diverse setări.

Setări generale

Selectați meniurile din panoul de comandă conform descrierii de mai jos.

Setări > **Setări generale**

Setări de bază

Selectați meniurile din panoul de control conform descrierii de mai jos.

Setări > **Setări generale** > **Setări de bază**

Setările blocate de un administrator nu pot fi modificate.

Luminozitate LCD:

Ajustați luminozitatea ecranului LCD.

Sunete:

Reglați volumul.

- ❑ Mut

  Selectați **Act.** pentru a dezactiva toate sunetele.

- ❑ Mod normal

  Selectați volumul, cum ar fi **Apăsare buton**.

- ❑ Mod silențios

  Selectați volumul, cum ar fi **Apăsare buton** în **Mod silențios**.

Temporiz. oprire:

Ajustați perioada de timp pentru intrare în modul inactiv (mod de economisire energie) atunci când imprimanta nu a mai efectuat nicio operațiune. Ecranul LCD se va închide după ce timpul setat s-a scurs.

Pornire din stare de veghe:

Pornire la apăsarea ecranului LCD tactil:

Selectați **Activat** pentru a reactiva imprimanta din modul inactiv (modul de economisire energie) atingând panoul tactil. Dacă funcția este dezactivată, trebuie să apăsați un buton de pe panoul de comandă pentru a reactiva imprimanta. Dezactivarea acestei funcții previne orice operațiuni neintenționate cauzate de obiectele străine care ating ecranul. De asemenea, puteți configura perioada de timp pe parcursul căreia această funcție este activă.

Temporizator oprire:

Produsul dvs. ar putea avea această funcție sau funcția **Setări oprire**, în funcție de locația de achiziționare.

Selectați această setare pentru a opri imprimanta automat când aceasta nu este utilizată într-o perioadă specificată de timp. Puteți regla timpul înainte de aplicarea modului de gestionare a energiei. Orice creștere va afecta eficiența energetică a produsului. Luați în considerare mediul înconjurător înainte de a efectua vreo modificare.

Setări oprire:

Produsul dvs. ar putea avea această funcție sau funcția **Temporizator oprire**, în funcție de locația de achiziționare.

❏ Oprire în caz de inactivitate

Selectați această setare pentru a opri imprimanta automat dacă aceasta nu este utilizată într-o perioadă specificată de timp. Orice creștere va afecta eficiența energetică a produsului. Luați în considerare mediul înconjurător înainte de a efectua vreo modificare.

❏ Oprire în caz de deconectare

Selectați această setare pentru a opri imprimanta după o perioadă de timp specificată, când toate porturile, inclusiv portul LINE (Linie), sunt deconectate. În funcție de regiune, este posibil ca această caracteristică să nu fie inclusă.

Consultați următorul site web pentru perioada de timp specificată.

https://www.epson.eu/energy-consumption

Setări dată/oră:

❏ Dată/oră

Introduceți data și ora curentă.

❏ Oră de vară

Selectați setarea pentru ora de vară, aplicabilă zonei dvs.

❏ Diferență de timp

Introduceți diferența de fus orar dintre zona dvs. și UTC (ora universală coordonată).

Țară/regiune:

Selectați țara sau regiunea în care utilizați imprimanta. Dacă schimbați țara sau regiunea, setările de fax revin la setările implicite și va trebui să le selectați din nou.

Limbă/Language:

Selectați limba utilizată pe ecranul LCD.

Ecran de pornire:

Specificați meniul inițial afișat pe ecranul LCD când imprimanta pornește și **Operația a expirat** este activat.

Editare ecran principal:

Modificați aspectul pictogramelor pe ecranul LCD. De asemenea, puteți adăuga, elimina sau muta pictograme.

Tapet:

Schimbați culoarea de fundal a ecranului LCD.

Operația a expirat:

Selectați **Act.** pentru a reveni la ecranul inițial dacă nu au fost efectuate operațiuni într-un anumit interval de timp. Dacă au fost aplicate restricții de utilizator și nu au fost efectuate operațiuni într-un interval specificat de timp, veți fi deconectat/ă și veți reveni la ecranul inițial.

Tastatură

Modificați aspectul tastaturii pe ecranul LCD.

Ecran implicit (Job/Status):

Selectați informațiile implicite pe care doriți să le afișați când apăsați butonul .

Opțiune Detectare automată mărime originală:

ADF și geamul scanerului sunt echipate cu senzori care detectează automat mărimea hârtiei. Cu toate acestea, datorită caracteristicilor senzorilor, nu pot fi identificate mărimi asemănătoare și mărimea K, care este utilizată în principal în China, nu poate fi identificată corect în starea inițială a imprimantei. Selectați **Prioritate mărime sistem k** dacă utilizați des hârtie de mărimea K. Mărimea originalului va fi detectată drept mărime K în loc de dimensiunea aproximativă. În funcție de mărimea și orientarea hârtiei, aceasta poate fi detectată ca având o altă mărime aproximativă. De asemenea, dimensiunea K poate să nu fie detectată automat din cauza funcției pe care o folosiți. De exemplu, la scanarea și salvarea pe un computer cu o aplicație, detectarea automată a mărimii K depinde de comportamentul software-ului de aplicație.

Informații conexe

➡ „Economisirea energiei” la pagina 182
➡ „Introducerea caracterelor” la pagina 34

Setări imprimantă

Selectați meniurile din panoul de control conform descrierii de mai jos.

Setări > **Setări generale** > **Setări imprimantă**

Setările blocate de un administrator nu pot fi modificate.

Setări sursă hârtie:

Setare hârtie:

Selectați sursa de hârtie pentru a specifica formatul de hârtie și tipul de hârtie încărcată. Când activați **Detectare automată Dim hârtie**, imprimanta detectează formatul de hârtie încărcată.

Prioritate tavă pt. hârtie:

Selectați **Act.** pentru a acorda prioritate de tipărire hârtiei încărcate în tava pentru hârtie.

Comut. auto. A4/Letter:

Selectați **Act.** pentru a alimenta hârtie din sursa de hârtie pentru formatul A4, dacă nu mai există hârtie în sursa pentru Letter, sau din sursa pentru formatul Letter, dacă nu există hârtie în sursa pentru A4.

Selectare automată setări:

În cazul epuizării hârtiei, alimentarea cu hârtie este realizată automată dintr-o sursă de hârtie care are aceleași setări ca și cele configurate pentru sarcinile de imprimare. Puteți configura selecția automată pentru fiecare sursă de hârtie pentru fiecare funcție în setările de copiere, fax sau altele. Nu puteți dezactiva toate setările.

Această setare este dezactivată dacă selectați o anumită sursă de hârtie din setările hârtiei pentru sarcinile de imprimare. În funcție de setarea tipului de hârtie din fila **Principal** a driverului imprimantei, este posibil ca hârtia să fie încărcată automat sau nu.

Notificare de eroare:

Selectați **Act.** pentru a afișa un mesaj de eroare atunci când formatul de hârtie selectat sau tipul nu corespund hârtiei încărcate.

Afişare automată configurare hârtie:

Selectați **Act.** pentru a afișa ecranul **Setare hârtie** la încărcarea hârtiei în caseta de hârtie. Dacă dezactivați această funcție, nu puteți tipări de la un iPhone, iPad sau iPod touch utilizând AirPrint.

Listă Dim Personalizate Hârtie:

Puteți modifica setarea de dimensiune definită de utilizator. Acest lucru este util atunci când tipăriți în mod frecvent pe hârtie cu dimensiune neregulată.

Limbă imprimare:

Selectați limbajul de imprimare pentru interfața USB sau de rețea.

Setări universale imprimare:

Aceste setări de tipărire sunt aplicate atunci când tipăriți utilizând un dispozitiv extern, fără a utiliza driver-ul imprimantei. Setările de decalaj sunt aplicate atunci când tipăriți utilizând driverul imprimantei.

Compensare sus:

Ajustați marginea superioară a hârtiei.

Compensare stânga:

Ajustați marginea din stânga a hârtiei.

Compensare sus pt spate:

Ajustați marginea superioară pentru verso atunci când tipăriți față-verso.

Compensare stânga pt spate:

Ajustați marginea din stânga pentru marginea din spate a paginii atunci când tipăriți față-verso.

Verificare lățime hârtie:

Selectați **Act.** pentru a verifica lățimea hârtiei înainte de tipărire. Aceasta previne imprimarea în afara marginilor hârtiei atunci când setarea de dimensiune a hârtiei nu este corectă, dar este posibil ca viteza de imprimare să se reducă.

Omitere pagini goale:

Paginile albe sunt omise de la tipărire în mod automat.

Corecție culoare:

Efectuați setări precum luminozitate și contrast și efectuați corectarea culorii atunci când tipăriți de la un dispozitiv extern. Atunci când această funcție este activată, setările imprimantei de corectare a culorii au prioritate față de setările driverului standard de imprimantă.

- ❏ Luminozitate
- ❏ Contrast
- ❏ Saturație
- ❏ Balans de roşu
- ❏ Balans de verde
- ❏ Balans de albas.

Configurare imprimare PDL:

Selectați opțiunile Configurare imprimare PDL pe care doriți să le utilizați pentru tipărirea PCL sau PostScript.

Setări comune:

- ❏ Dim hârtie

  Selectați formatul de hârtie implicit pentru tipărire PCL sau PostScript.
- ❏ Tip hârtie

  Selectați tipul de hârtie implicit pentru tipărire PCL sau PostScript.
- ❏ Orientare

  Selectați orientarea implicită pentru tipărire PCL sau PostScript.
- ❏ Calitate

  Selectați calitatea de tipărire pentru tipărire PCL sau PostScript.
- ❏ Mod econ. cerneală

  Selectați **Act.** pentru a economisi cerneală reducând densitatea tipăririi.

- Ordine imprimare

  Ultima pagină sus

  Începe tipărirea de la prima pagină a unui fișier.

  Prima pagină sus

  Începe tipărirea de la ultima pagină a unui fișier.

- Număr de copii

  Setează numărul de copii care va fi tipărit.

- Margine îmbinare

  Selectați poziția de legare.

- Scoatere hârtie aut.

  Selectați **Act.** pentru a evacua hârtia automat atunci când tipărirea este oprită în timpul unei operațiuni de tipărire.

- Imprimare față-verso

  Selectați **Act.** pentru a efectua tipărirea față-verso.

Meniu PCL:

- Sursă font

  Rezident

  Selectați pentru a utiliza un font preinstalat pe imprimantă.

  Descărcare

  Selectați această opțiune pentru a utiliza un font descărcat.

- Număr font

  Selectați numărul implicit al fontului pentru sursa implicită a fontului. Numărul disponibil depinde de setările efectuate.

- Nr. de caractere pe inch

  Setați pitch-ul implicit, dacă fontul este scalabil și cu pitch fix. Puteți selecta o valoare între 0,44 și 99,99 cpi (caractere per inch), în incrementuri de 0,01.

  Acest articol ar putea să nu apară, în funcție de setările pentru sursa fontului sau numărul fontului.

- Înălțime

  Setați înălțimea implicită a fontului, dacă fontul este scalabil și proporțional. Puteți selecta o valoare între 4,00 și 999,75 puncte, în incrementuri de 0,25.

  Acest articol ar putea să nu apară, în funcție de setările pentru sursa fontului sau numărul fontului.

- Set de simboluri

  Selectați setul de simboluri implicit. Dacă fontul selectat în setarea pentru sursa și numărul fontului nu este disponibil pentru setul de simboluri setat, valorile pentru sursa și numărul fontului vor fi înlocuite automat cu valorile implicite, IBM-US.

- Linii

  Setați numărul de linii pentru dimensiunea hârtiei și orientarea selectate. Această modificare va determina o modificare a spațierii liniilor (VMI), iar noua valoare VMI va fi stocată în imprimantă. Acest lucru înseamnă că modificările ulterioare ale dimensiunii sau orientării paginii vor determina modificări ale valorii Form în funcție de VMI-ul stocat.

❏ Functie CR

Selectați comanda de stabilire a alimentării atunci când tipăriți cu un driver dintr-un anumit sistem de operare.

❏ Functie LF

Selectați comanda de stabilire a alimentării atunci când tipăriți cu un driver dintr-un anumit sistem de operare.

❏ Atribuire sursă hârtie

Setați atribuirea pentru comanda de selectare a sursei de hârtie. La selectarea valorii **4**, comenzile sunt setate pentru a fi compatibile cu HP LaserJet 4. La selectarea valorii **4K**, comenzile sunt setate pentru a fi compatibile cu HP LaserJet 4000, 5000 și 8000. La selectarea valorii **5S**, comenzile sunt setate pentru a fi compatibile cu HP LaserJet 5S.

Meniu PS:

❏ Foaie de erori

Selectați **Act.** pentru a tipări o coală indicând starea atunci când apare o eroare în timpul tipăririi PostScript sau PDF.

❏ Colorare

Selectați modul de culoare pentru tipărirea PostScript.

❏ Binar

Selectați **Act.** când datele de tipărire conțin imagini binare. Aplicația poate trimite date binare, chiar dacă setarea driver-ului imprimantei este ASCII; dacă este activată această caracteristică, veți putea tipări datele respective.

❏ Dimens. pagină PDF

Selectați dimensiunea hârtiei atunci când tipăriți un fișier PDF. Dacă ați selectat opțiunea **Auto**, dimensiunea hârtiei va fi determinată pe baza dimensiunii primei pagini.

Util. soluț. autom. prob.:

Selectați o acțiune de efectuat la apariția unei erori de tipărire pe ambele părți sau de memorie plină.

❏ Act.

Afișează un avertisment și tipărește în modul cu o singură față atunci când apare o eroare la tipărirea față-verso, sau tipărește doar datele care au putut fi procesate de imprimantă atunci când apare o eroare de memorie plină.

❏ Dez.

Afișează un mesaj de eroare și anulează tipărirea.

Interfață disp. de mem.:

❏ Dispozitiv de memorie:

Selectați **Activare** pentru a permite imprimantei să acceseze un dispozitiv de memorie introdus. Dacă selectați **Dezactivare**, nu puteți salva datele pe dispozitivul de memorie folosind imprimanta. Acest lucru previne eliminarea neautorizată a documentelor confidențiale.

❏ Partaj. fișiere:

Selectați dacă doriți să oferiți acces la dispozitivul de memorie de la un computer conectat prin USB sau de la un computer conectat prin rețea.

Hârtie groasă:

Selectați **Activat** pentru a preveni murdărirea tipăririlor cu cerneală, însă acest lucru va reduce viteza de tipărire.

Mod silențios:

Selectați **Act.** pentru a reduce zgomotul în timpul tipăririi, însă acest lucru va reduce viteza de tipărire. În funcție de setările selectate pentru tipul de hârtie și calitate a tipăririi, este posibil să nu existe variații ale nivelului de zgomot al imprimantei.

Timp de uscare cerneală:

Selectați timpul de uscare cerneală pe care doriți să îl utilizați atunci când tipăriți pe ambele fețe. Imprimanta tipărește cealaltă față după ce o tipărește pe prima. Dacă tipărirea este murdară, măriți setarea de timp.

Bidirecțional:

Selectați **Activat** pentru a modifica direcție de tipărire; Tipărește în timp ce capul de tipărire se deplasează spre stânga și spre dreapta. Dacă liniile verticale sau orizontale de pe exemplarul tipărit apar încețoșate sau nealiniate, este posibil ca dezactivarea caracteristicii să remedieze problema; totuși, acest procedeu poate duce la reducerea vitezei de tipărire.

Conexiune PC prin USB:

Selectați **Activare** pentru a permite unui computer să acceseze imprimanta atunci când este conectat prin USB. Când se selectează **Dezactivare**, tipărirea și scanarea care nu sunt trimise prin rețea sunt restricționate.

Setare expirare USB I/F:

Specificați timpul în secunde care trebuie să se scurgă până la întreruperea comunicării USB cu computerul, după primirea unei comenzi de tipărire de la un driver de imprimantă PostScript sau PCL. Dacă finalul unei activități nu este definit clar din cadrul driver-ului PostScript sau PCL, comunicarea USB poate continua la nesfârșit. Dacă se întâmplă acest lucru, imprimanta va întrerupe comunicarea după scurgerea intervalului de timp specificat. Introduceți valoarea 0 (zero) dacă nu doriți întreruperea comunicării.

Informații conexe

- „Încărcarea hârtiei” la pagina 39
- „Tipăriți folosind setări ușoare” la pagina 52
- „Tipărirea fișierelor JPEG de la un dispozitiv de memorie” la pagina 97
- „Tipărirea fișierelor TIFF de la un dispozitiv de memorie” la pagina 99

Setări rețea

Selectați meniurile din panoul de comandă conform descrierii de mai jos.

Setări > **Setări generale** > **Setări rețea**

Configurare Wi-Fi:

Configurați sau modificați setările de rețea fără fir. Alegeți metoda de conexiune dintre următoarele și urmați instrucțiunile afișate pe panoul de comandă.

Ruter:

- ❏ Expert configurare Wi-Fi
- ❏ Configurare cu buton fizic (WPS)
- ❏ Altele
  - ❏ Config cod PIN (WPS)
  - ❏ Conectare auto Wi-Fi
  - ❏ Dezactivare Wi-Fi

    Numeroase probleme de rețea pot fi rezolvate dezactivând și reactivând setările Wi-Fi.

    Atingeți > **Ruter** > **Modificați setările** > **Altele** > **Dezactivare Wi-Fi** > **Pornire configurare**.

Wi-Fi Direct:

- ❏ iOS
- ❏ Android
- ❏ Dispozitive cu alt SO
- ❏ Schimbare
  - ❏ Schimbare nume rețea
  - ❏ Modificare parolă
  - ❏ Dezactivare Wi-Fi Direct
  - ❏ Restaurare setări implicite

Configurare LAN prin fir:

Configurați sau modificați o conexiune la rețea care utilizează un cablu LAN și un router. Când se utilizează acest mod, conexiunile Wi-Fi sunt dezactivate.

Stare rețea:

Afișează sau tipărește setările de rețea curente.

- ❏ Stare rețea cu fir LAN/Wi-Fi
- ❏ Stare Wi-Fi Direct
- ❏ Stare server e-mail
- ❏ Imprimare foaie stare

Verificare conexiune:

Efectuează o verificare a conexiunii la rețea curente și tipărește un raport. Dacă există probleme cu conexiunea, consultați raportul pentru a rezolva problema.

Complex:

Efectuați următoarele setări detaliate.

- ❏ Nume dispozitiv
- ❏ TCP/IP
- ❏ Server proxy

- ❏ Server e-mail
- ❏ Adresă IPv6
- ❏ Partajare rețea MS
- ❏ Viteză link și duplex
- ❏ Redirecționare HTTP la HTTPS
- ❏ Dezactivare IPsec/IP Filtering
- ❏ Dezactivare IEEE802.1X
- ❏ Transmisie iBeacon

Informații conexe

➡ „Efectuarea setărilor Wi-Fi prin introducerea unui SSID și a parolei” la pagina 300
➡ „Efectuarea setărilor Wi-Fi prin Push Button Setup (WPS)” la pagina 301
➡ „Efectuarea setărilor prin PIN Code Setup (Configurare cod PIN) (WPS)” la pagina 302
➡ „Tipărirea unei fișe de stare a rețelei” la pagina 319
➡ „Verificarea stării conexiunii la rețea din Panoul de comandă” la pagina 312

Setări serviciu web

Selectați meniurile din panoul de comandă conform descrierii de mai jos.

Setări > **Setări generale** > **Setări serviciu web**

Setările blocate de un administrator nu pot fi modificate.

Servicii Epson Connect:

Indică dacă imprimanta este înregistrată și conectată la Epson Connect.

Vă puteți înregistra la serviciu selectând **Înregistrare** și urmând instrucțiunile.

Dacă imprimanta este înregistrată, puteți modifica următoarele setări.

- ❏ Suspendare/Reluare
- ❏ Anulare înregistrare

Pentru detalii, consultați următorul site web.

https://www.epsonconnect.com/

http://www.epsonconnect.eu (doar Europa)

Setări fax (doar pentru imprimantele care au și funcție de fax)

Selectarea **Setări** > **Setări generale** > **Setări fax** de la panoul de comandă al imprimantei afișează acest meniu.

Notă:

❏ *Puteți de asemenea accesa Setări fax din Web Config. Faceți clic pe fila **Fax** pe ecranul Web Config.*

❏ *Când utilizați Web Config pentru a afișa meniul **Setări fax**, pot exista ușoare diferențe în interfața de utilizator și în locație comparativ cu panoul de comandă al imprimantei.*

Informații conexe

➡ „Buton de operație rapidă” la pagina 371
➡ „Setări de bază” la pagina 371
➡ „Trimitere setări” la pagina 374
➡ „Setări primite” la pagina 375
➡ „Setări raport” la pagina 382
➡ „Setări securitate” la pagina 383
➡ „Verif conexiune fax” la pagina 384
➡ „Expert configurare fax” la pagina 384

Buton de operație rapidă

Puteți găsi meniul pe panoul de comandă al imprimantei de mai jos.

Setări > **Setări generale** > **Setări fax** > **Buton de operație rapidă**

Notă:

❏ *Dacă se afișează ecranul de introducere parolă, introduceți parola de administrator.*

❏ *Nu puteți afișa aceste meniu pe ecranul Web Config.*

Buton de operație rapidă 1, Buton de operație rapidă 2, Buton de operație rapidă 3:

Înregistrează până la trei comenzi rapide care vă permit să accesați rapid meniul utilizat frecvent la trimiterea faxurilor. Comenzile rapide sunt afișate în meniul următor.

Fax > fila **Setări fax**.

Setări de bază

Puteți găsi meniul pe panoul de comandă al imprimantei de mai jos.

Setări > **Setări generale** > **Setări fax** > **Setări de bază**

Notă:

❏ *În ecranul Web Config, puteți găsi meniul de mai jos.*

*Fila **Fax** > **Setări de bază***

❏ *Dacă se afișează ecranul de introducere parolă, introduceți parola.*

Viteză fax:

Selectați viteza de transmisie a faxurilor. Vă recomandăm să selectați **Lent (96.00bps)**, dacă întâmpinați frecvent erori de comunicare, la trimiterea/primirea unui fax în/din străinătate, sau dacă utilizați un serviciu de telefonie IP (VoIP).

ECM:

Corectează automat erorile din transmisiile faxurilor (modul de corectare a erorilor), majoritatea fiind cauzate de zgomotul de pe linia telefonică. Dacă această opțiune este dezactivată, nu veți putea trimite sau primi documente color.

Detecție ton apel:

Detectează un ton de apel înainte de a iniția apelarea. Dacă imprimanta este conectată la o centrală PBX (Centrală secundară de abonat) sau la o linie telefonică digitală, este posibil ca apelarea să nu pornească. În această situație, schimbați setarea **Tip linie** la **PBX**. Dacă această soluție nu funcționează, dezactivați această caracteristică. Totuși, dezactivarea acestei caracteristici ar putea duce la pierderea primei cifre a numărului de fax și la trimiterea faxului la un număr incorect.

Mod apelare:

Selectați tipul sistemului telefonic la care ați conectat imprimanta. Dacă setați sistemul la **Puls**, puteți comuta temporar modul de formare de la impuls la ton, apăsând * (va apărea litera „T”) în timpul introducerii cifrelor în partea superioară a ecranului faxului. În funcție de regiune sau țară, este posibil ca această setare să nu fie afișată.

Tip linie:

Selectați tipul liniei telefonice la care ați conectat imprimanta.

Când utilizați imprimanta într-un mediu în care se utilizează interioare și în care este necesar un cod de acces din exterior, cum ar fi 0 și 9, pentru a apela o linie externă selectați **PBX**. Pentru un mediu în care se utilizează un modem DSL sau un adaptor pentru terminal, se recomandă și setarea la **PBX**.

Cod de acces

Selectați **Se utiliz.** și apoi înregistrați un cod de acces extern, precum 0 sau 9. Apoi, la trimiterea unui fax către un număr de fax din exterior, introduceți semnul diez (#) în locul codului real. # (diez) trebuie, de asemenea, utilizat în **Contacte** ca un cod de acces extern. Dacă un cod de acces extern, precum 0 sau 9, este setat într-un contact, nu puteți trimite faxuri la contactul respectiv. În acest caz, setați **Cod de acces** la **Nu se utiliz.**, în caz contrar trebuie să schimbați codul în **Contacte** la #.

Antet:

Introduceți numele dvs. de expeditor și numărul de fax. Acestea vor apărea ca antet în cazul faxurilor trimise.

- Nr. dvs. de telefon: Puteți introduce până la 20 de caractere folosind 0–9 + sau spații. Pentru Web Config, puteți introduce până la 30 de caractere.
- Antet fax: Puteți înregistra până la 21 de nume de expeditor, în funcție de necesități. Puteți introduce până la 40 de caractere pentru fiecare nume de expeditor. Pentru Web Config, introduceți antetul în Unicode (UTF-8).

Mod primire:

Selectați modul de primire. Pentru detalii, consultați informațiile aferente de mai jos.

DRD:

Dacă v-ați abonat la un serviciu de tip „ton de apel distinctiv” de la furnizorul dvs. de servicii de telefonie, selectați tonul care va fi utilizat la primirea faxurilor. Serviciul de tip „ton de apel distinctiv”, oferit de numeroase companii telefonice (numele serviciului diferă de la o companie la alta), vă permite să aveți mai multe numere de telefon pe aceeași linie. Fiecare număr are un ton de apel

distinctiv. Puteți utiliza un număr pentru apeluri vocale și alt număr pentru faxuri. În funcție de regiune, această opțiune poate fi setată la **Act.** sau la **Dez.**.

Sonerii răspuns:

Selectați numărul de apeluri după care imprimanta va primi automat un fax.

Primire la distanță:

Primire la distanță

Când preluați un fax de la un telefon conectat la imprimantă, puteți începe să primiți faxul introducând codul.

Cod început

Setați codul de pornire pentru **Primire la distanță**. Introduceți două caractere folosind 0–9, *, #.

Fax de respingere:

Fax de respingere

Selectați opțiunile pentru respingerea recepționării faxurilor nedorite.

- ❏ Listă numere refuzare: Dacă numărul de telefon al celeilalte părți se află în lista de numere respinse, setați dacă doriți să respingeți faxurile de intrare.
- ❏ Spațiu pentru antet fax blocat: Dacă numărul de telefon al celeilalte părți este blocat, setați dacă doriți să respingeți recepționarea faxurilor.
- ❏ Contacte neînregistrate: Dacă umărul de telefon al celeilalte părți nu se află în contacte, setați dacă doriți să respingeți recepționarea faxurilor.

Editare listă de numere de respins

Puteți înregistra până la 30 de numere de fax pentru a respinge faxurile și apelurile. Introduceți până la 20 de caractere folosind 0–9, *, #, sau spații.

Primire dimensiune hârtie:

Selectați dimensiunea maximă a hârtiei pentru faxurile pe care imprimanta le poate recepționa.

Salvați/Redidrecționare format fișier:

Format fișier:

Selectați formatul pe care doriți să-l folosiți pentru salvarea sau redirecționarea faxurilor dintre **PDF** sau **TIFF**.

Setări PDF:

Selectarea **PDF** în **Salvați/Redidrecționare format fișier** activează setările.

Parolă deschidere document:

Setare parolă:

Permite setarea unei parole pentru deschiderea documentelor.

Parolă:

Setează o parolă pentru deschiderea documentelor.

Parolă permisiuni:

Setare parolă

Permite setarea unei parole pentru tipărirea sau editarea într-un fișier PDF.

Parolă

Setați o parolă de permisiune în **Parolă**.

Se imprimă: permite tipărirea fișierului PDF.

Editare: permite editarea fișierului PDF.

Informații conexe

➡ „Pregătirea imprimantei pentru a trimite și a primi faxuri” la pagina 478
➡ „Realizarea setărilor pentru fax pentru un sistem PBX” la pagina 480
➡ „Primirea faxurilor de intrare” la pagina 143
➡ „Efectuarea setărilor pentru blocarea faxurilor nedorite” la pagina 489

Trimitere setări

Puteți găsi meniul pe panoul de comandă al imprimantei de mai jos.

Setări > **Setări generale** > **Setări fax** > **Trimitere setări**

Notă:

❑ *În ecranul Web Config, puteți găsi meniul de mai jos.*

*Fila **Fax** > **Trimitere setări***

❑ *Dacă se afișează ecranul de introducere parolă, introduceți parola.*

Rotire automată:

Un original A4 plasat în ADF sau pe geamul scanerului cu latura lungă orientată spre stânga este trimis ca fax A3. Activați această opțiune pentru a roti imaginea scanată și pentru a o trimite ca A4.

Trimitere rapidă la memorie:

Funcția de expediere rapidă din memorie începe trimiterea faxului când imprimanta încheie scanarea primei pagini. Dacă nu activați această funcție, imprimanta începe trimiterea după salvarea tuturor imaginilor scanate în memorie. Prin utilizarea acestei funcții, puteți reduce timpul de operare total, deoarece scanarea și expedierea sunt efectuate în paralel.

Trimitere set:

Când există mai multe faxuri care așteaptă să fie trimise către același destinatar, această opțiune permite gruparea și trimiterea simultană a tuturor faxurilor. Puteți trimite până la cinci documente (până la 200 în total) simultan. Această funcție vă ajută să economisiți costurile de transmisie, reducând numărul de conectări.

Salvare date eroare:

Salvează documentele care nu au putut fi trimise în memoria imprimantei. Puteți retrimite documentele din **Job/Status**.

Setați Perioada de stocare:

Perioadă de stocare

Setați un număr de zile pentru care imprimanta va stoca documentul care nu a putut fi trimis.

Timp de așteptare pentru următorul Original:

Setați intervalul de timp pentru așteptarea următorului original. Imprimanta începe trimiterea faxului după scurgerea intervalului de timp.

Ora de afișare previzualizare fax:

Puteți previzualiza documentul scanat pentru un interval de timp setat înainte de a-l trimite. Imprimanta începe trimiterea faxului după scurgerea intervalului de timp.

Permiteți Cop. rez.:

Selectarea **Permis** vă permite să salvați faxurile trimise cu **Fax** > **Setări fax** > **Cop. rez.**.

Funcția PC la FAX:

Acest element este afișat numai pe ecranul Web Config. Permite trimiterea faxurilor folosind un computer client.

Setări primite

Informații conexe

➡ „Setări salvare/redirecționare” la pagina 375
➡ „Setări imprimare” la pagina 380

Setări salvare/redirecționare

Salvare/Redirecționare necondiționată:

Puteți găsi meniul pe panoul de comandă al imprimantei de mai jos.

Setări > **Setări generale** > **Setări fax** > **Setări primite** > **Setări salvare/redirecționare** > **Salvare/Redirecționare necondiționată**

Notă:
În ecranul Web Config, puteți găsi meniul de mai jos.

Fax** fila* > ***Setări salvare/redirecționare > ***Salvare/Redirecționare necondiționată***

Puteți seta destinații de salvare și redirecționare către Inbox, un computer, un dispozitiv de memorie externă, adresă e-mail, foldere partajate și alte aparate fax. Puteți folosi aceste funcții simultan. Dacă dezactivați toate elementele din Salvare/Redirecționare necondiționată, imprimanta este setată pentru a tipări faxurile recepționate.

Salvare în inbox:

Salvează faxurile recepționate în Inbox imprimantei. Pot fi salvate până la 200 de documente. Rețineți că este posibil să nu puteți salva 200 de documente, în funcție de condițiile de utilizare, precum dimensiunea fișierelor aferente documentelor salvate și utilizarea simultană a mai multor caracteristici de salvare a faxurilor.

Deși faxurile recepționate nu sunt tipărite automat, le puteți viziona pe ecranul imprimantei și le puteți tipări doar pe acelea de care aveți nevoie. Totuși, dacă selectați **Da și imprimare** într-un alt element, precum **Salvare în computer** în **Salvare/Redirecționare necondiționată**, faxurile recepționate sunt imprimate automat.

Salvare în computer:

Salvează faxurile recepționate ca fișiere PDF sau TIFF pe un computer conectat la imprimantă. Puteți seta această opțiune la **Da** doar folosind FAX Utility (aplicația). Nu puteți activa această opțiune din panoul de comandă al imprimantei. Instalați în prealabil FAX Utility pe computer. După setarea acestei opțiuni la **Da**, o puteți modifica la **Da și imprimare** din panoul de comandă al imprimantei.

Salvare în disp. de mem.:

Salvează faxurile recepționate ca fișiere PDF sau TIFF pe un dispozitiv de memorie extern conectat la imprimantă. Selectând opțiunea **Da și imprimare**, puteți tipări faxurile recepționate în timp ce le salvați în dispozitivul de memorie.

Documentele primite vor fi salvate temporar în memoria imprimantei, înainte ca documentele să fie salvate în dispozitivul de memorie conectat la imprimantă. Deoarece o eroare referitoare la umplerea memoriei determină dezactivarea trimiterii și primirii faxurilor, păstrați dispozitivul de memorie conectat la imprimantă.

Redirecționare:

Redirecționează faxurile recepționate către un alt aparat fax sau le redirecționează ca fișiere PDF sau TIFF către un folder partajat din rețea sau către o adresă de e-mail. Faxurile redirecționate sunt șterse din imprimantă. Selectând opțiunea **Da și imprimare**, puteți tipări faxurile recepționate în timp ce le redirecționați. Mai întâi adăugați destinațiile de redirecționare în lista de contacte. Pentru a redirecționa către o adresă de e-mail, configurați setările serverului de e-mail.

- Destinație: Puteți selecta destinații de redirecționare din lista de contacte pe care ați adăugat-o în prealabil.

  Dacă ați selectat un folder partajat într-o rețea sau o adresă de e-mail ca destinație de redirecționare, vă recomandăm să testați dacă puteți să trimiteți o imagine scanată la această destinație în modul scanare. Selectați **Scanare** > **E-mail**, sau **Scanare** > **Folder de rețea/FTP** din ecranul de pornire, selectați destinația și apoi începeți să scanați.

- Opțiuni la eșuarea redirecționării: Puteți selecta dacă doriți să tipăriți faxul eșuat sau să îl salvați în Inbox.

  Când Inbox devine plin, primirea faxurilor este dezactivată. Se recomandă să ștergeți documentele din inbox după citirea acestora. Numărul de documente care nu au putut fi redirecționate este afișat pe de pe ecranul de pornire, pe lângă celelalte operațiuni neprocesate.

Notificări prin e-mail:

Trimiteți o notificare prin e-mail după finalizarea procesului selectat mai jos. Puteți folosi simultan funcțiile de mai jos.

Destinatar

Setează destinația notificării pentru finalizarea procesului.

Notif. la finalizarea primirii

Trimite o notificare când recepționarea unui fax este finalizată.

Notif. la finalizarea imprimării

Trimite o notificare când tipărirea unui fax este finalizată.

Notif. la finalizarea salvării pe disp. de memorie

Trimite o notificare când salvarea unui fax într-un dispozitiv de memorie este finalizată.

Notif. la finalizarea redirecționării

Trimite o notificare când redirecționarea unui fax este finalizată.

Informații conexe

➡ „Efectuarea setărilor de salvare pentru primirea faxurilor” la pagina 482
➡ „Efectuarea setărilor de redirecționare pentru primirea faxurilor” la pagina 484

Salv./Redir. cond.:

Puteți găsi meniul pe panoul de comandă al imprimantei de mai jos.

Setări > **Setări generale** > **Setări fax** > **Setări primite** > **Setări salvare/redirecționare** > **Salv./Redir. cond.**

Notă:
În ecranul Web Config, puteți găsi meniul de mai jos.

Fax** fila* > ***Setări salvare/redirecționare > ***Salv./Redir. cond.***

Puteți seta destinații de salvare și/sau redirecționare către Inbox, casete confidențiale, un dispozitiv de memorie externă, adrese e-mail, foldere partajate și alte aparate fax.

Pentru a comuta între activarea sau dezactivarea condițiilor, atingeți oriunde în elementul de setare, cu excepția ›.

Nume:

Introduceți numele condiției.

Condiții:

Selectați condițiile și apoi efectuați setările.

Potr nr fax exp

Când numărul de fax al expeditorului se potrivește, faxul recepționat este salvat și redirecționat.

Potrivire perfectă subadresă(SUB)

Când sub-adresa (SUB) se potrivește perfect, faxul recepționat este salvat și redirecționat.

Potrivire perfectă Parolă(SID)

Atunci când parola (SID) se potrivește perfect, faxul recepționat este salvat și redirecționat.

Oră primire

Salvează și redirecționează un fax recepționat în perioada de timp specificată.

Dest. salv./redir.:

Selectați destinația pentru salvarea și redirecționarea documentelor recepționate care corespund condițiilor. Puteți folosi simultan funcțiile de mai jos.

Salv. în căs. fax:

Salvează faxurile recepționate în Inbox sau caseta confidențială a imprimantei.

Puteți salva până la 200 de documente în total. Rețineți că este posibil să nu puteți salva 200 de documente, în funcție de condițiile de utilizare, precum dimensiunea fișierelor aferente documentelor salvate și utilizarea simultană a mai multor caracteristici de salvare a faxurilor.

Salvare în disp. de mem.:

Salvează faxurile recepționate ca fișiere PDF sau TIFF pe un dispozitiv de memorie extern conectat la imprimantă.

Documentele primite vor fi salvate temporar în memoria imprimantei, înainte ca documentele să fie salvate în dispozitivul de memorie conectat la imprimantă. Deoarece o eroare referitoare la umplerea memoriei determină dezactivarea trimiterii și primirii faxurilor, păstrați dispozitivul de memorie conectat la imprimantă.

Redirecționare:

Redirecționează faxurile recepționate către un alt aparat fax sau le redirecționează ca fișiere PDF sau TIFF către un folder partajat din rețea sau către o adresă de e-mail. Faxurile redirecționate sunt șterse din imprimantă. Mai întâi adăugați destinația de redirecționare în lista de contacte. Pentru a redirecționa către o adresă de e-mail, va trebui de asemenea să configurați setările serverului de e-mail.

- Destinație: puteți selecta o destinație de redirecționare din lista de contacte pe care ați adăugat-o în prealabil.

  Dacă ați selectat un folder partajat într-o rețea sau o adresă de e-mail ca destinație de redirecționare, vă recomandăm să testați dacă puteți să trimiteți o imagine scanată la această destinație în modul scanare. Selectați **Scanare** > **E-mail**, sau **Scanare** > **Folder de rețea/FTP** din ecranul de pornire, selectați destinația și apoi începeți să scanați.

- Opțiuni la eșuarea redirecționării: Puteți selecta dacă doriți să tipăriți faxul eșuat sau să îl salvați în Inbox.

Imprimare:

Tipărește faxurile recepționate.

Salvați/Redidrecționare format fișier:

Puteți seta formatul de fișier atunci când salvați sau redirecționați faxuri recepționate.

Setări PDF:

Selectarea **PDF** în **Salvați/Redidrecționare format fișier** activează setările.

Parolă deschidere document:

Setare parolă:

Permite setarea unei parole pentru deschiderea documentelor.

Parolă:

Setează o parolă pentru deschiderea documentelor.

Parolă permisiuni:

Setare parolă

Permite setarea unei parole pentru tipărirea sau editarea într-un fișier PDF.

Parolă

Setați o parolă de permisiune în **Parolă**.

Se imprimă: permite tipărirea fișierului PDF.

Editare: permite editarea fișierului PDF.

Notificări prin e-mail:

Trimiteți o notificare prin e-mail după finalizarea procesului selectat mai jos. Puteți folosi simultan funcțiile de mai jos.

Destinatar

Setează destinația notificării pentru finalizarea procesului.

Notif. la finalizarea primirii

Trimite o notificare când recepționarea unui fax este finalizată.

Notif. la finalizarea imprimării

Trimite o notificare când tipărirea unui fax este finalizată.

Notif. la finalizarea salvării pe disp. de memorie

Trimite o notificare când salvarea unui fax într-un dispozitiv de memorie este finalizată.

Notif. la finalizarea redirecționării

Trimite o notificare când redirecționarea unui fax este finalizată.

Raport transmitere:

Tipărește un raport de transmisie în mod automat, după ce salvați sau redirecționați un fax recepționat.

Selectând opțiunea **Eroare imprimare**, puteți tipări un raport doar atunci când salvați sau redirecționați un fax recepționat și apare o eroare.

Informații conexe

➡ „Efectuarea setărilor de salvare pentru primirea faxurilor cu condiții specifice” la pagina 485

➡ „Efectuarea setărilor de redirecționare pentru primirea faxurilor cu condiții specificate” la pagina 487

Setări comune:

Puteți găsi meniul pe panoul de comandă al imprimantei de mai jos.

Setări > **Setări generale** > **Setări fax** > **Setări primite** > **Setări salvare/redirecționare** > **Setări comune**

Notă:
În ecranul Web Config, puteți găsi meniul de mai jos.

❑ *Fila **Fax** > **Fax Box** > **Inbox***

❑ *Fila **Fax** > **Setări salvare/redirecționare** > **Setări comune***

Setări Inbox:

Opțiuni când mem. e plină:

Puteți selecta operațiunea de tipărire a faxului recepționat sau puteți refuza recepționarea faxului când memoria Inbox este plină.

Setări parolă inbox:

Parola protejează Inbox pentru a împiedica utilizatorii să vadă faxurile recepționate. Selectați **Schimbare** pentru a schimba parola, apoi selectați **Resetare** pentru a anula protecția prin parolă. La schimbarea sau resetarea parolei, veți avea nevoie de parola curentă.

Nu puteți seta o parolă dacă ați setat **Opțiuni când mem. e plină** la **Primire si imprimare faxuri**.

Subiect e-mail pt. redirecționare:

Puteți specifica un subiect pentru e-mail când redirecționați la o adresă de e-mail.

Setări de ștergere documente casetă:

Setări de ștergere documente casetă:

Selectarea **Act.** șterge automat din inbox după o anumită perioadă de timp documentele de tip faxuri recepționate.

Durată până la ștergere:

Setați un număr de zile după care imprimanta va șterge documentul salvat în inbox.

Faxurile care urmează să fie șterse:

Selectați documentele pe care doriți să le ștergeți din **Citite**, **Necitite** și **Toate**.

Meniu:

Selectarea Menu pe panoul de comandă al imprimantei va afișa **Meniu**.

Setări > **Setări generale** > **Setări fax** > **Setări primite** > **Setări salvare/redirecționare**

Notă:
Nu puteți tipări lista din ecranul Web Config.

Imprimare listă de salvare/redir. condiționată:

Tipărește Listă de salvare/ redir condiționată.

Setări imprimare

Puteți găsi meniul pe panoul de comandă al imprimantei de mai jos.

Setări > **Setări generale** > **Setări fax** > **Setări primite** > **Setări imprimare**

Notă:

❏ *În ecranul Web Config, puteți găsi meniul de mai jos.*

Fax** fila > **Setări imprimare

❏ *Dacă se afișează ecranul de introducere parolă, introduceți parola.*

Reducere automată:

Tipărește faxurile recepționate cu documentele de mari dimensiuni reduse pentru a se încadra pe hârtie, în sursa de hârtie. Reducerea ar putea să nu fie posibilă, în funcție de datele primite. Dacă această caracteristică este dezactivată, documentele mari vor fi tipărite la dimensiunea originală, pe mai multe pagini, sau ar putea fi tipărită și o a doua pagină, albă.

Setări divizare pagină:

Tipărește faxurile recepționate cu divizare pagină atunci când dimensiunea documentului recepționat este mai mare decât dimensiunea hârtiei încărcate în imprimantă.

Modificare imprimare:

Efectuați setări de tipărire atunci când dimensiunea documentului faxului recepționat este mai mare decât dimensiunea hârtiei încărcate în imprimantă.

Selectând opțiunea **Activată (Divizare în pagini)**, puteți diviza documentul longitudinal pentru a tipări documentul recepționat. Selectând opțiunea **Activat (Reducere pentru potrivire)** reduce la un minim de 50% pentru tipărire.

Rotire automată:

Rotește faxurile recepționate ca documente A4 în format Peisaj (Letter, B5 sau A5) astfel încât să fie tipărite pe hârtie A4 (Letter, B5 sau A5). Setarea este aplicată atunci când setarea formatului hârtiei pentru cel puțin o sursă de hârtie utilizată pentru imprimarea faxurilor este setată la A4 (B5, A5 sau Letter).

Prin selectarea **Dez.**, faxurile recepționate în format A4 Peisaj (Letter, B5 sau A5), care au aceeași lățime ca documentele în format A3 Portret (Tabloid, B4 sau A4), vor fi considerate ca fiind faxuri în format A3 (Tabloid, B4 sau A4) și tipărite ca atare.

Verificați setările sursei de hârtie pentru tipărirea faxurilor și formatul hârtiei pentru sursele de hârtie din următoarele meniuri în **Setări** > **Setări generale** > **Setări imprimantă** > **Setări sursă hârtie**.

❏ **Selectare automată setări**

❏ **Setare hârtie** > **Dim hârtie**

Adăugare informații recepție:

Tipărește informații de recepție privind faxurile recepționate, chiar dacă expeditorul nu a setat informații de antet. Informațiile de recepționare includ data și ora recepționării, ID-ul expeditorului, ID-ul de recepție (precum „#001”) și numărul paginii (cum ar fi „P1”). Prin colectarea ID-ului de recepție tipărit pe faxul recepționat, puteți verifica jurnalul de transmisie în raportul faxului și istoricul sarcinilor de fax. Când se activează **Setări divizare pagină**, numărul de divizare pagină este, de asemenea, inclus.

2 fețe:

Tipărește mai multe pagini ale faxurilor recepționate pe ambele fețe ale colii de hârtie.

Sinc. începere imprimare:

Selectați opțiunile pentru începerea tipăririi faxurilor care urmează să fie recepționate.

- ❏ Toate paginile primite: Tipărirea începe după recepționarea tuturor paginilor. Începerea tipăririi de pe prima pagină sau ultima pagină depinde de setarea funcției **Stivuire colaj**. Consultați explicația pentru **Stivuire colaj**.
- ❏ Prima pagină primită: Începe tipărirea când este recepționată prima pagină și apoi tipărește în ordinea în care paginile sunt recepționate. Dacă imprimanta nu poate începe tipărirea, de exemplu atunci când sunt efectuate alte sarcini de tipărire, imprimanta începe tipărirea paginilor recepționate sub formă de lot atunci când este disponibilă.

Stivuire colaj:

Din moment ce prima pagină este tipărită ultima (ieșire în partea de sus), documentele tipărite sunt așezate în ordinea corectă a paginilor. Dacă imprimanta are memorie insuficientă, această caracteristică ar putea să nu fie disponibilă.

Imprim. durată suspendare:

Imprim. durată suspendare

În perioada de timp specificată, imprimanta salvează documentele recepționate în memoria imprimantei, fără a le tipări. Această caracteristică poate fi utilizată pentru prevenirea zgomotului în timpul nopții sau pentru prevenirea dezvăluirii documentelor confidențiale în timp ce sunteți plecat. Dacă utilizați această funcție, asigurați-vă că dispuneți de suficientă memorie liberă. Puteți să verificați și să tipăriți individual documentele primite, chiar înainte de ora de repornire, din **Job/Status** pe ecranul de pornire.

Oră oprire

Oprește tipărirea documentelor.

Timp până la repornire

Reîncepe automat tipărirea documentelor.

Mod silențios:

Reduce zgomotul generat de imprimantă la tipărirea faxurilor, însă viteza de tipărire se poate reduce.

Setări raport

Puteți găsi meniul pe panoul de comandă al imprimantei de mai jos.

Setări > **Setări generale** > **Setări fax** > **Setări raport**

Notă:

- ❏ *În ecranul Web Config, puteți găsi meniul de mai jos.*

  *Fila **Fax** > **Setări raportare***
- ❏ *Dacă se afișează ecranul de introducere parolă, introduceți parola.*

Raport redirecționări:

Tipărește un raport după redirecționarea unui fax recepționat. Selectați **Imprimare** pentru imprimare la fiecare redirecționare a unui document.

Raport de erori la cop. de rez.:

Tipărește un raport atunci când apare o eroare de copie de rezervă la redirecționarea faxului trimis către **Dest. copiere de rezervă**. Puteți schimba destinația în **Fax** > **Setări fax** > **Cop. rez.**. Rețineți că funcția de copiere de rezervă este disponibilă în următoarele cazuri:

- ❏ Expedierea unui fax monocrom
- ❏ Expedierea unui fax utilizând funcția **Trimitere fax mai târziu**
- ❏ Expedierea unui fax utilizând funcția **Trimitere set**
- ❏ Expedierea unui fax utilizând funcția **Stocare date fax**

Imprimare automată jurnal fax:

Tipărește automat jurnalul de faxuri. Selectați **Activat(la fiecare 100)** pentru a tipări un jurnal de fiecare dată când sunt finalizate 100 de activități ale mașinii fax. Selectați **Activat (timp)** pentru a tipări jurnalul la intervalul de timp specificat. Totuși, dacă numărul de faxuri depășește 100, jurnalul va fi tipărit înaintea momentului specificat.

Raport de primire:

Tipărește un raport de primire după primirea unui fax.

Eroare imprimare tipărește un raport doar în cazul apariției unei erori.

Ataşare imagine la raport:

Tipărește un **Raport transmitere** cu o imagine a primei pagini a documentului trimis. Selectați **Activat (imagine mare)** pentru a tipări partea superioară a paginii, fără a o reduce. Selectați **Activat (imagine mică)** pentru a tipări pagina integral, reducând-o pentru a se încadra în raport.

Aspect Jurnal fax:

Selectarea **Combinați opțiunile de trimitere și primire** tipărește o combinație de rezultate trimise și primite în **Jurnal fax**.

Selectarea **Separați opțiunile de trimitere și primire** tipărește rezultatele de trimere și primire separat în **Jurnal fax**.

Format raport:

Selectați un format pentru rapoartele despre faxuri în fila **Fax** > **Mai multe** > **Raport fax**, altul decât **Protocol urmărire**. Selectați **Detaliu** pentru a tipări și codurile de erori.

Metodă de ieșire Jurnal faxuri:

Selectați o metodă de generare a rapoartelor de fax precum: **Salvare în disp. de mem.**. Atunci când selectați **Redirecționare**, selectați **Destinație** din lista de contacte.

Setări securitate

Puteți găsi meniul pe panoul de comandă al imprimantei de mai jos.

Setări > **Setări generale** > **Setări fax** > **Setări securitate**

Notă:

- ❏ *În ecranul Web Config, puteți găsi meniul de mai jos.*

  *Fila **Fax** > **Setări securitate***
- ❏ *Dacă se afișează ecranul de introducere parolă, introduceți parola.*

Restricții apelare directă:

Selectarea **Act.** dezactivează introducerea manuală a numerelor de fax ale destinatarilor, pentru a permite operatorului să selecteze destinatarii doar din lista de contacte sau din istoricul faxurilor trimise.

Selectarea **Introduceți de două ori** necesită ca operatorul să introducă numărul de fax din nou, atunci când un număr este introdus manual.

Selectarea **Dez.** permite introducerea manuală a numerelor de fax ale destinatarilor.

Restricții transmisiune:

Selectarea **Act.** permite introducerea unui singur număr de fax ca destinatar.

Confirmare listă adrese:

Selectarea **Act.** afișează un ecran de confirmare a destinatarului, înainte de a începe transmisia.

Puteți selecta destinatarii din **Toate** sau **Numai pentru transmisiune**.

Şterg. autom. date backup:

Copiile de rezervă ale documentelor trimise și primite sunt, de obicei, stocate temporar în memoria imprimantei pentru pregătire pentru o întrerupere neașteptată a alimentării din cauza unei căderi de tensiune sau funcționări incorecte.

Selectarea **Act.** șterge în mod automat copiile de rezervă atunci când trimiterea sau primirea unui document se finalizează cu succes și copiile de rezervă devin inutile.

Ştergere date backup:

Șterge toate copiile de rezervă stocate temporar în memoria imprimantei. Rulați acest program înainte de a înstrăina sau casa imprimanta.

Acest meniu nu este afișat pe ecranul Web Config.

Verif conexiune fax

Puteți găsi meniul pe panoul de comandă al imprimantei de mai jos.

Setări > **Setări generale** > **Setări fax** > **Verif conexiune fax**

Notă:
Nu puteți afișa aceste meniu pe ecranul Web Config.

Selectarea **Verif conexiune fax** verifică dacă imprimanta este conectată la linia telefonică și pregătită pentru transmiterea faxului. Puteți tipări rezultatul verificării pe hârtie simplă în format A4.

Expert configurare fax

Puteți găsi meniul pe panoul de comandă al imprimantei de mai jos.

Setări > **Setări generale** > **Setări fax** > **Expert configurare fax**

Notă:
Nu puteți afișa aceste meniu pe ecranul Web Config.

Selectarea **Expert configurare fax** efectuează setările de bază pentru fax. Urmați instrucțiunile afișate pe ecran.

Informații conexe

➡ „Setări de bază” la pagina 371
➡ „Pregătirea imprimantei pentru a trimite și a primi faxuri” la pagina 478

Setări scanare

Confirmare destinatar

Verificați destinația înainte de scanare.

Document Capture Pro

Înainte de a efectua scanarea folosind meniul **Computer** de pe panoul de comandă, setați modul de funcționare de pe panoul de comandă astfel încât acesta să corespundă computerului pe care este instalată aplicația Document Capture Pro.

❏ Mod client

Selectați această opțiune dacă aplicația Document Capture Pro este instalată pe un sistem Windows sau Mac OS.

❏ Mod server

Selectați această opțiune dacă aplicația Document Capture Pro este instalată pe un sistem Windows Server. Apoi, introduceți adresa serverului.

Server e-mail

Configurați setările serverului de e-mail pentru scanare **E-mail**.

❏ Setări server

Specificați metoda de autentificare pentru ca imprimanta să poată accesa serverul de e-mail.

„Elemente de setare server de e-mail” la pagina 437

❏ Verificare conexiune

Verificați conexiunea cu serverul de e-mail.

Administrare sistem

Prin utilizarea acestui meniu, puteți menține produsul ca administrator de sistem. Vă permite, de asemenea, să restricționați caracteristicile de produs pentru utilizatori individuali, pentru a corespunde stilului dumneavoastră de lucru sau de birou.

Selectați meniurile din panoul de comandă conform descrierii de mai jos.

Setări > **Setări generale** > **Administrare sistem**

Administrator Contacte

Înregistrare/Ştergere:

Înregistrați și/sau ștergeți contacte pentru meniurile Fax, Scanare la e-mail, și Scanare în folder rețea/FTP.

Frecvent:

Înregistrați contactele utilizate frecvent pentru a le accesa rapid. De asemenea, puteți modifica ordinea listei.

Imprimare contacte:

Tipăriți lista de contacte.

Vizualizare opțiuni:

Modificați modul în care lista de contacte este afișată.

Opțiuni de căutare:

Modificați metoda pentru căutarea contactelor.

Sugestii de curățare scaner:

Selectați **Dezactivare** dacă nu doriți să se afișeze un mesaj care vă anunță când să curățați componentele de scanare ADF.

Ştergere date memorie internă:

Acest element este afișat pe o imprimantă compatibilă PCL sau PostScript.

Ștergeți datele din memoria internă a imprimantei, precum un font descărcat sau o macroinstrucțiune pentru tipărirea PCL sau o lucrare de tipărire cu parolă.

Setări securitate:

Puteți efectua următoarele setări de securitate.

Restricţii:

Permisiunea de a modifica setările următoarelor elemente când este activată blocarea panoului.

- ❏ Acces jurnal operație
- ❏ Accesare opțiune Înreg./Șterg. Contacte
- ❏ Acces recent Fax
- ❏ Acces jurnal transmitere Fax
- ❏ Acces la raportul Fax
- ❏ Acces la secțiunea Istoric salvare tip. din Scan. în fold. rețea/FTP
- ❏ Acces la secțiunea Recent din Scanare către e-mail
- ❏ Acces la secțiunea Afișare istoric trimitere din Scanare către e-maill
- ❏ Acces la secțiunea Tipărire istoric trimitere din Scanare către e-mail
- ❏ Acces la Limbă
- ❏ Acces la Hârtie groasă
- ❏ Acces la Mod silențios
- ❏ Protejarea datelor cu caracter personal

Control acces:

Selectați **Act.** pentru a restricționa caracteristicile produsului. Aceasta solicită utilizatorilor să se conecteze la panoul de comandă al produsului cu numele de utilizator și parola înainte de a putea utiliza funcțiile panoului de comandă. În **Accept. operații de la utiliz. necun.**, puteți selecta dacă acceptați sau nu lucrările care nu au informațiile de autentificare necesare.

Setări administrator:

❏ Parolă administrator

Setați, modificați sau anulați parola administratorului.

❏ Setare blocare

Selectați dacă doriți sau nu să blocați panoul de comandă folosind parola înregistrată în **Parolă administrator**.

Criptare cu parolă:

Selectați **Act.** pentru criptarea parolei dumneavoastră.

Jurnal audit:

Selectați **Act.** pentru a înregistra un jurnal de audit.

Verificare program la pornire:

Selectați **Act.** pentru a verifica programul imprimantei la deschidere.

Cercetare clienți:

Selectați **Aprobare** pentru a furniza informații privind utilizarea produsului, cum ar fi numărul de materiale tipărite, către Seiko Epson Corporation.

Restaurare setări implicite:

Resetați setările din meniurile următoare la valorile lor implicite.

❏ Setări rețea

❏ Setări copiere

❏ Setări scanare

❏ Setări fax

❏ Ştergeţi toate datele şi setările

Actualizare firmware:

Puteți obține informații firmware precum versiunea dumneavoastră curentă și informații în legătură cu actualizări disponibile.

Actualizare:

Verificați dacă în serverul de rețea a fost încărcată versiunea cea mai recentă a programului firmware. Dacă este disponibilă o actualizare, puteți selecta dacă să inițiați sau nu actualizarea.

Notificare:

Selectați **Act.** pentru a primi o notificare dacă este disponibilă o actualizare firmware.

Informații conexe

➡ „Actualizarea programului firmware al imprimantei de la panoul de comandă” la pagina 189

Contor imprimare

Selectați meniurile din panoul de comandă conform descrierii de mai jos.

Setări > **Contor imprimare**

Afișează numărul total de tipăriri, tipăririle alb-negru și tipăririle color, inclusiv elemente precum fișa de stare, efectuate din momentul în care ați achiziționat imprimanta. Puteți de asemenea verifica numărul de pagini tipărite de pe un dispozitiv de memorie sau alte funcții.

Stare alimentare

Selectați meniul din panoul de control conform descrierii de mai jos.

Setări > **Stare alimentare**

Afișează nivelul aproximativ de cerneală și durata de viață a casetei de întreținere.

Când se afișează , este indicat un nivel scăzut al cernelii sau faptul că este aproape plină cutia de întreținere.

Dacă se afișează , trebuie să înlocuiți articolul respectiv, deoarece cerneala s-a terminat sau cutia de întreținere este plină.

Informații conexe

➡ „Este momentul să înlocuiți unitățile de alimentare cu cerneală” la pagina 271

Întreținere

Selectați meniurile din panoul de comandă conform descrierii de mai jos.

Setări > **Întreținere**

Ajustare calitate imprimare:

Selectați această funcție dacă există probleme cu tipăririle. Puteți verifica dacă există duze înfundate și puteți curăța capul de tipărire dacă este necesar, iar apoi puteți ajusta unii parametri pentru a îmbunătăți calitatea tipăririi.

Verif. duză cap imprimare:

Selectați această funcție pentru a verifica dacă duzele capului de tipărire sunt înfundate. Imprimanta tipărește un model de verificare a duzelor.

Curățare cap imprimare:

Selectați această funcție pentru a curăța duzele înfundate ale capului de tipărire.

Aliniere linii:

Selectați această funcție pentru a alinia liniile verticale.

Curățare marcaj hârtie:

Selectați această funcție dacă există pete de cerneală pe rolele interne. Imprimanta alimentează hârtie pentru a curăța rolele interne.

Scoateți hârtia:

Selectați această funcție dacă au rămas bucăți de hârtie în interiorul imprimantei, chiar după eliminarea colilor blocate.Imprimanta mărește spațiul dintre capul de tipărire și suprafața hârtiei pentru a îndepărta mai ușor bucățile rupte de hârtie.

Info. role de întretinere:

❏ Stare role de întretinere

Afișează starea rolelor de întreținere pentru caseta de hârtie selectată.

❏ Reset. contor role întretinere

După înlocuirea rolelor de întreținere, resetați contorul pentru caseta de hârtie în care ați înlocuit rolele de întreținere.

Ajustare calitate imprimare pentru hârtie:

În funcție de tipul hârtiei, imprimarea cernelii diferă. Selectați această funcție dacă există benzi pe tipăriri sau alinieri incorecte pentru un tip de hârtie specific.

Curățare periodică:

Imprimanta efectuează automat **Verif. duză cap imprimare** și **Curățare cap imprimare** în funcție de perioada de timp specifică. Selectați **Act.** pentru a menține calitatea premium a imprimării. În următoarele condiții, efectuați personal operațiile **Verif. duză cap imprimare** și **Curățare cap imprimare**.

❏ Probleme cu exemplarele imprimate

❏ Când este selectată opțiunea **Dez.** pentru **Curățare periodică**

❏ Când se imprimă la calitate înaltă, de ex., fotografii

❏ Când mesajul **Curățare cap imprimare** este afișat pe ecranul LCD

Informații conexe

➡ „Ajustarea calității de imprimare” la pagina 172
➡ „Verificarea și curățarea capului de imprimare” la pagina 173
➡ „Alinierea rasterului de linii” la pagina 176
➡ „Curățarea traseului hârtiei pentru evitarea petelor de cerneală” la pagina 176

Limbă/Language

Selectați meniurile din panoul de comandă conform descrierii de mai jos.

Setări > **Limbă/Language**

Selectați limba utilizată pe ecranul LCD.

Stare imprimantă/Imprimare

Selectați meniurile din panoul de comandă conform descrierii de mai jos.

Setări > **Stare imprimantă/Imprimare**

Imprimare foaie stare:

Foaie stare configurare:

Imprimă o pagină cu informații care indică starea și setările curente ale imprimantei.

Foaie stare aprovizionare:

Tipărește coli cu informații care indică starea consumabilelor.

Foaie istoric utilizare:

Imprimă o pagină cu informații care indică istoricul de utilizare al imprimantei.

Listă fonturi PS:

Tipărește o listă de fonturi disponibile pentru imprimante PostScript.

Listă fonturi PCL:

Tipărește o listă de fonturi disponibile pentru tipărire PCL.

Rețea:

Afișează setările de rețea curente. De asemenea, puteți tipări fișa de stare.

Administrator Contacte

Selectați meniurile din panoul de comandă conform descrierii de mai jos.

Setări > **Administrator Contacte**

Înregistrare/Ştergere:

Înregistrați și/sau ștergeți contacte pentru meniurile Fax, Scanare la e-mail, și Scanare în folder rețea/FTP.

Frecvent:

Înregistrați contactele utilizate frecvent pentru a le accesa rapid. De asemenea, puteți modifica ordinea listei.

Imprimare contacte:

Tipăriți lista de contacte.

Vizualizare opțiuni:

Modificați modul în care lista de contacte este afișată.

Opțiuni de căutare:

Modificați metoda pentru căutarea contactelor.

Setări utilizator

Selectați meniurile din panoul de comandă conform descrierii de mai jos.

Setări > **Setări utilizator**

Setările blocate de un administrator nu pot fi modificate.

Puteți modifica setările implicite ale următoarelor meniuri.

❏ Scanare în folder rețea/FTP

❏ Scanare la e-mail

❏ Scan. către disp. de mem.

❏ Scanare în Cloud

❏ Setări copiere

❏ Fax

Stare dispozitiv de autentificare

Selectați meniurile din panoul de comandă conform descrierii de mai jos.

Setări > **Stare dispozitiv de autentificare**

Afișează starea dispozitivului de autentificare.

Informații Epson Open Platform

Selectați meniurile din panoul de comandă conform descrierii de mai jos.

Setări > **Informații Epson Open Platform**

Afișează starea Platformei Deschise Epson.

Specificații de produs

Specificațiile imprimantei

Amplasarea duzelor capului de imprimare		Duze pentru cerneală neagră: 800 Duze pentru cerneală color: 800 pentru fiecare culoare
Grosime hârtie*	Hârtie simplă	De la 64 la 90 g/m² (de la 17 la 24 lv)
	Hârtie groasă	91 – 256 g/m² (25 – 68 lv)
	Plicuri	Plic #10, DL, C6, C4: 75 până la 100 g/m² (20 până la 27 lv)

* Chiar și când grosimea hârtiei se încadrează în acest interval, hârtia nu poate fi alimentată în imprimantă sau rezultatul tipăririi poate fi afectat în funcție de proprietățile sau calitatea hârtiei.

Zona pentru tipărit

Zona pentru tipărit pentru coli individuale

Calitatea tipăririi poate să scadă în zonele umbrite datorită mecanismului imprimantei.

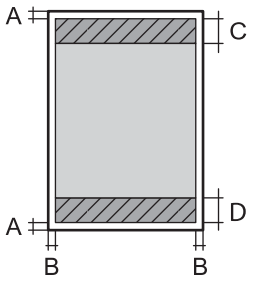	A	3.0 mm (0.12 inchi)
	B	3.0 mm (0.12 inchi)
	C	4.0 mm (0.16 inchi)
	D	5.0 mm (0.20 inchi)

Zonă pentru tipărit pentru plicuri

Calitatea tipăririi poate să scadă în zonele umbrite datorită mecanismului imprimantei.

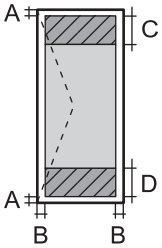	A	3.0 mm (0.12 inchi)
	B	3.0 mm (0.12 inchi)
	C	54.0 mm (2.13 inchi)
	D	49.0 mm (1.93 inchi)

Specificațiile scanerului

Tip scaner	Flatbed
Dispozitiv fotoelectric	CIS
Număr de pixeli efectiv	14040×20400 de pixeli (1200 dpi)
Dimensiune maximă document	297×431.8 mm (11.7×17 in.) A3
Rezoluție de scanare	1200 dpi (scanare principală) 2400 dpi (scanare secundară)
Rezoluție de ieșire	50 – 9600 dpi în incrementuri de 1 dpi.

Profunzime de culoare	Color ❏ 30 biți pe pixel intern (10 biți pe pixel pe culoare intern) ❏ 24 biți pe pixel extern (8 biți pe pixel pe culoare extern) Tonuri de gri ❏ 10 biți pe pixel intern ❏ 8 biți pe pixel extern Alb-negru ❏ 10 biți pe pixel intern ❏ 1 biți pe pixel extern
Sursă de lumină	LED

Specificații ADF

Tip ADF	Scanarea duplex automată
Dimensiuni de hârtie disponibile	De la A6 la A3 /11x17in (Maxim 297×431.8 mm)
Tip hârtie	Hârtie simplă, hârtie simplă de calitate ridicată, hârtie reciclată
Greutate hârtie	Între 52 și 128 g/m²
Capacitate de încărcare	50 de coli sau 5.5 mm

Chiar dacă documentul original îndeplinește specificațiile pentru suporturi media care pot fi amplasate în ADF, este posibil ca alimentarea din ADF să nu poată fi realizată sau calitatea scanării să se reducă în funcție de proprietățile sau calitatea hârtiei.

Specificațiile faxului (doar pentru imprimantele care au și funcție de fax)

Tip fax	Fax walk-up alb-negru și color (ITU-T Super Grup 3)
Linii telefonice acceptate	Linii telefonice analogice standard, sisteme PBX (Private Branch Exchange)
Viteză	Până la 33.6 kbps
Rezoluție	Monocrom ❏ Standard: 8 pel/mm×3,85 linii/mm (203 pel/in.×98 linii/in.) ❏ Bun: 8 pel/mm×7,7 linii/mm (203 pel/in.×196 linii/in.) ❏ Super fin: 8 pel/mm×15,4 linii/mm (203 pel/in.×392 linii/in.) ❏ Ultra fin: 16 pel/mm×15,4 linii/mm (406 pel/in.×392 linii/in.) Color 200×200 dpi
Memorie pagini	Până la 550 pagini (la primire, în modul draft monocrom, ITU-T No.1)

Reapelare*,	De 2 ori (la interval de 1 minut)
Interfață	Linie telefonică RJ-11, conectare telefon RJ-11

* Specificațiile pot diferi în funcție de țară sau regiune.

Utilizarea portului pentru imprimantă

Imprimanta utilizează portul următor. Aceste porturi trebuie făcute disponibile de către administratorul rețelei, după cum este necesar.

Expeditor (Client)	Utilizare	Destinație (Server)	Protocol	Număr port
Imprimantă	Trimitere fișier (când este folosită de la imprimantă scanarea către un folder din rețea)	Server FTP/FTPS	FTP/FTPS (TCP)	20
				21
		Server fișier	SMB (TCP)	445
			NetBIOS (UDP)	137
				138
			NetBIOS (TCP)	139
		Server WebDAV	Protocol HTTP (TCP)	80
			Protocol HTTPS (TCP)	443
	Trimitere email (când este folosită de la imprimantă scanarea către email)	Server SMTP	SMTP (TCP)	25
			SMTP SSL/TLS (TCP)	465
			SMTP STARTTLS (TCP)	587
	POP înainte de conexiune SMTP (când este folosită de la imprimantă scanarea către email)	Server POP	POP3 (TCP)	110
	Când se utilizează Epson Connect	Server Epson Connect	HTTPS	443
			XMPP	5222
	Când se folosește ERMS	Server ERMS	Protocol HTTPS (TCP)	443
			Protocol MQTT (TCP)	443
	Colectare informații utilizator (Utilizați contactele din imprimantă)	Server LDAP	LDAP (TCP)	389
			LDAP SSL/TLS (TCP)	636
			LDAP STARTTLS (TCP)	389
	Autentificarea utilizatorului la trimiterea emailului (la activarea Platformei Deschise Epson) Autentificarea utilizatorului pentru colectarea de informații despre utilizator (la folosirea contactelor din imprimantă) Autentificarea utilizatorului pentru folosirea scanării de la imprimantă către un folder din rețea (SMB)	Server KDC	Kerberos	88
	Control WSD	Computer client	WSD (TCP)	5357
	Căutați computerul atunci când efectuați scanarea tip push din Document Capture Pro	Computer client	Descoperire scanare de tip push în rețea	2968

Expeditor (Client)	Utilizare	Destinație (Server)	Protocol	Număr port
Computer client	Trimitere fișier (când este folosită de la imprimantă tipărirea FTP)	Imprimantă	FTP (TCP)	20
				21
	Descoperiți imprimanta dintr-o aplicație precum EpsonNet Config, driverul de imprimantă și driverul de scaner.	Imprimantă	ENPC (UDP)	3289
	Colectați și configurați informațiile MIB dintr-o aplicație precum EpsonNet Config, driverul de imprimantă și driverul de scaner.	Imprimantă	SNMP (UDP)	161
	Redirecționarea datelor LPR	Imprimantă	LPR (TCP)	515
	Redirecționarea datelor RAW	Imprimantă	RAW (Port 9100) (TCP)	9100
	Redirecționare date AirPrint (tipărire IPP/IPPS)	Imprimantă	IPP/IPPS (TCP)	631
	Căutare imprimantă WSD	Imprimantă	WS-Discovery (UDP)	3702
	Redirecționarea datelor de scanare de la Document Capture Pro	Imprimantă	Scanare în rețea (TCP)	1865
	Colectare a informațiilor despre lucrare în cazul unei scanări de tip push din Document Capture Pro	Imprimantă	Scanare de tip push în rețea	2968
	Web Config	Imprimantă	HTTP (TCP)	80
			HTTPS (TCP)	443
	Redirecționarea datelor Ieșire fax	Imprimantă	IPP Ieșire fax (TCP)	631
	PC-FAX	Imprimantă	HTTP (TCP)	80

Specificațiile interfeței

Pentru computer	SuperSpeed USB
Pentru dispozitive USB externe	Hi-Speed USB

Specificații de rețea

Specificații Wi-Fi

Consultați următorul tabel pentru specificațiile Wi-Fi.

Țări sau regiuni cu excepția celor listate mai jos	Tabel A

Australia Noua Zeelandă China Hong Kong Taiwan Coreea de Sud	Tabel B

Tabel A

Standarde	IEEE 802.11b/g/n*1
Interval de frecvențe	2,4 GHz
Canale	1/2/3/4/5/6/7/8/9/10/11/12/13
Moduri coordonare	Infrastructură, Wi-Fi Direct (Simple AP)*2*3
Protocoale de securitate*4	WEP (64/128bit), WPA2-PSK (AES)*5, WPA3-SAE (AES), WPA2/WPA3-Enterprise

*1 Disponibil doar pentru HT20.

*2 Nu este acceptat pentru IEEE 802.11b.

*3 Infrastructura și modurile Wi-Fi Direct sau o conexiune Ethernet pot fi folosite simultan.

*4 Wi-Fi Direct este compatibil numai cu WPA2-PSK (AES).

*5 Compatibilitate cu standardele WPA2, acceptă WPA/WPA2 Personal.

Tabel B

Standarde	IEEE 802.11a/b/g/n*1/ac		
Intervale de frecvență	IEEE 802.11b/g/n: 2,4 GHz, IEEE 802.11a/n/ac: 5 GHz		
Canale	Wi-Fi	2,4 GHz	1/2/3/4/5/6/7/8/9/10/11/12*2/13*2
		5 GHz	W52 (36/40/44/48)*3, W53 (52/56/60/64)*4, W56 (100/104/108/112/116/120/124/128/132/136/140/144*5,)*6, *7, W58 (149/153/157/161/165)*8
	Wi-Fi Direct	2,4 GHz	1/2/3/4/5/6/7/8/9/10/11/12*2/13*2
		5 GHz	W52 (36/40/44/48)*3 W58 (149/153/157/161/165)*8
Moduri de conexiune	Infrastructură, Wi-Fi Direct (Simple AP)*9, *10		
Protocoale de securitate*11	WEP (64/128bit), WPA2-PSK (AES)*12, WPA3-SAE (AES), WPA2/WPA3-Enterprise		

*1 Disponibil doar pentru HT20.

*2 Indisponibil în Taiwan.

*3 Folosirea produsului în exterior pe aceste canale este interzisă în Australia, Noua Zeelandă, China, Hong Kong, și Taiwan.

*4 Folosirea produsului în exterior pe aceste canale este interzisă în Australia, Noua Zeelandă, China și Hong Kong.

*5 Disponibil doar în Coreea.

*6 Folosirea acestui interval de frecvențe este interzisă în China.

*7 Canalele 120, 124, și 128 nu sunt disponibile în Australia și Noua Zeelandă.

*8 Folosirea acestui interval de frecvențe este interzisă în Hong Kong.

*9 Nu este acceptat pentru IEEE 802.11b.

*10 Infrastructura și modurile Wi-Fi Direct sau o conexiune Ethernet pot fi folosite simultan.

*11 Wi-Fi Direct este compatibil numai cu WPA2-PSK (AES).

*12 Compatibilitate cu standardele WPA2, acceptă WPA/WPA2 Personal.

Specificații Ethernet

Standarde	IEEE 802.3i (10BASE-T)*1 IEEE 802.3u (100BASE-TX) IEEE 802.3ab (1000BASE-T)*1 IEEE 802.3az (Ethernet eficient energetic)*2
Mod de comunicare	Auto, 10 Mbps Full duplex, 10 Mbps Half duplex, 100 Mbps Full duplex, 100 Mbps Half duplex
Conector	RJ-45

*1 Utilizați un cablu STP (shielded twisted pair) din categoria 5e sau superioară, pentru a preveni riscul de producere a interferențelor radio.

*2 Dispozitivul conectat trebuie să fie conform cu standardele IEEE 802.3az.

Funcții de rețea și IPv4/IPv6

Funcții			Acceptată	Observații
Tipărire în rețea	EpsonNet Print (Windows)	IPv4	✓	-
	Standard TCP/IP (Windows)	IPv4, IPv6	✓	-
	Tipărire WSD (Windows)	IPv4, IPv6	✓	Windows Vista sau superior
	Tipărire Bonjour (Mac OS)	IPv4, IPv6	✓	-
	Tipărire IPP (Windows, Mac OS)	IPv4, IPv6	✓	-
	Tipărire PictBridge (Wi-Fi)	IPv4	-	Cameră digitală
	Epson Connect (Tipărire e-mail, Tipărire de la distanță)	IPv4	✓	-
	AirPrint (iOS, Mac OS)	IPv4, IPv6	✓	iOS 5 sau superior, Mac OS X v10.7 sau superior
Scanare în rețea	Epson Scan 2	IPv4, IPv6	✓	-
	Event Manager	IPv4	-	-
	Epson Connect (Scanare în Cloud)	IPv4	✓	-
	AirPrint (Scanare)	IPv4, IPv6	✓	OS X Mavericks sau superior
Fax	Trimitere fax	IPv4	✓	-
	Primire fax	IPv4	✓	-
	AirPrint (Ieșire fax)	IPv4, IPv6	✓	OS X Mountain Lion sau superior

Protocol de securitate

IEEE802.1X*	
IPsec/Filtrare IP-uri	
SSL/TLS	HTTPS Server/Client
	IPPS
SMTPS (STARTTLS, SSL/TLS)	
SNMPv3	

* Trebuie să utilizați un dispozitiv compatibil IEEE802.1X pentru conectare.

Compatibilitate PostScript Level 3

Funcția PostScript utilizată pe această imprimantă este compatibilă cu PostScript Level 3.

Servicii compatibile oferite de terți

Servicii		Acceptat	Observații
AirPrint	Tipărire	✓	iOS 5 sau superior/Mac OS X v10.7.x sau superior
	Scanare	✓	OS X Mavericks sau superior
	Fax	✓	OS X Mountain Lion sau superior
Imprimare universală (Microsoft)		✓	Windows 10 2004 (20H1) sau superior

Specificațiile dispozitivelor de memorie

Dispozitive	Capacități maxime
Unitate de memorie flash USB	2 TB (formatat în FAT, FAT32 sau exFAT.)

Nu puteți utiliza următoarele dispozitive:

❏ Un dispozitiv care necesită utilizarea unui driver dedicat

❏ Un dispozitiv cu setări de securitate (parolă, criptare, etc.)

Epson nu garantează funcționarea corectă și completă a dispozitivelor conectate extern.

Specificații privind tipurile de date compatibile

Format fișier	Imagini JPEG (*.JPG) cu Exif versiunea 2.31 standard realizate cu aparate foto digitale DCF*1 versiunea 1.0 sau 2.0*2 Imagini compatibile TIFF 6.0 conform specificațiilor de mai jos ❏ Imagini RGB full-color (necomprimate) ❏ Imagini binare (necomprimate sau codate CCITT) Fișier PDF generat de funcția „Scanare pe un dispozitiv de memorie” a imprimantei cu jet de cerneală Epson.
Dimensiuni imagini	Orizontal: de la 80 la 10200 de pixeli Vertical: de la 80 la 10200 de pixeli
Dimensiune fișiere	Mai puțin de 2 GB

Număr maxim de fișiere	JPEG: 9990*3 TIFF: 999 PDF: 999

*1 Specificațiile DCF (Design rule for Camera File system, Regula de organizare a sistemului de fișiere al aparatului foto).

*2 Nu sunt acceptate foto stocate în camere digitale cu memorie încorporată.

*3 La un moment dat, pot fi afișate până la 999 de fișiere. (Dacă numărul de fișiere depășește 999, fișierele vor fi afișate în grupuri.)

Notă:
Semnul „×” este afișat pe ecranul LCD atunci când imprimanta nu poate recunoaște fișierul imagine. În acest caz, dacă selectați un format cu imagini multiple, vor fi tipărite secțiuni negre.

Dimensiuni

Dimensiuni	Stocare ❏ Lățime: 621 mm (24.4 in.) ❏ Adâncime: 650 mm (25.6 in.) ❏ Înălțime: 641 mm (25.2 in.) Tipărire ❏ Lățime: 621 mm (24.4 in.) ❏ Adâncime: 862 mm (33.9 in.) ❏ Înălțime: 719 mm (28.3 in.)
Greutate*	Aprox. 59.7 kg (131.6 lv)

*: Fără unități de alimentare cu cerneală și cablul de alimentare.

Specificații electrice

Sursă de alimentare nominală	C.A. de 100 – 240 V	C.A. de 220 – 240 V
Interval de frecvențe nominal	50 – 60 Hz	50 – 60 Hz
Intensitate nominală	1.3 – 0.7 A	0.8 A
Putere consumată (cu conectare USB)	Copiere autonomă: aprox. 41.0 W (ISO/IEC24712) Mod de pregătire: aprox. 17.0 W Mod inactiv: aprox. 1.4 W Oprire: aprox. 0.2 W	Copiere autonomă: aprox. 40.0 W (ISO/IEC24712) Mod de pregătire: aprox. 17.0 W Mod inactiv: aprox. 1.4 W Oprire: aprox. 0.3 W

Notă:

❏ *Pentru a afla tensiunea de funcționare, verificați eticheta imprimantei.*

❏ *Pentru utilizatorii din Europa, consultați site-ul web următor pentru a obține detalii referitoare la consumul de energie electrică.*

http://www.epson.eu/energy-consumption

Specificații de mediu

Funcționare	Utilizați imprimanta în intervalul indicat în graficul de mai jos. 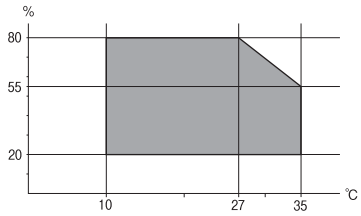 Temperatură: de la 10 până la 35°C (de la 50 până la 95°F) Umiditate: de la 20 la 80% umiditate relativă (fără condens)
Stocare	Temperatură: de la -20 până la 40°C (de la -4 până la 104°F)* Umiditate: 5 – 85% umiditate relativă (fără condens)

* Puteți depozita timp de o lună la 40°C (104°F).

Specificații de mediu pentru Unități de Alimentare cu Cerneală

Temperatură de depozitare	-30 – 40 °C (-22 – 104 °F)*
Temperatură de îngheț	-20 °C (-4 °F) Cerneala se dezgheață și poate fi utilizată după aproximativ 5 ore la 25 °C (77 °F).

* Se poate depozita timp de o lună la 40 °C (104 °F).

Locul și spațiul de instalare

Pentru a asigura utilizarea în siguranță, amplasați imprimanta într-un loc care îndeplinește următoarele condiții.

❏ O suprafață orizontală stabilă care poate susține greutatea imprimantei

❏ Locuri care nu blochează sau nu acoperă orificiile de ventilație și deschiderile imprimantei

❏ Locuri în care puteți încărca și scoate hârtie cu ușurință

❏ Locuri care îndeplinesc condițiile menționate în secțiunea „Specificații de mediu” din acest manual

Important:

Nu amplasați imprimanta în următoarele locuri; în caz contrar, poate surveni o defecțiune.

- ❏ *În locuri expuse luminii directe a soarelui*
- ❏ *În locuri expuse modificărilor bruște de temperatură și umiditate*
- ❏ *În locuri care prezintă pericolul de incendiu*
- ❏ *În locuri în care există substanțe volatile*
- ❏ *În locuri supuse șocurilor sau vibrațiilor*
- ❏ *În apropierea unui televizor sau a unui radio*
- ❏ *În apropierea unor surse de mizerie sau praf*
- ❏ *În apropierea unor surse de apă*
- ❏ *În apropierea unui echipament de aer condiționat sau încălzire*
- ❏ *În apropierea unui umidificator*

Utilizați un covor antistatic disponibil în comerț pentru a preveni generarea de electricitate statică în locuri predispuse spre generarea de electricitate statică.

Asigurați un spațiu suficient pentru instalarea și utilizarea imprimantei în mod corect.

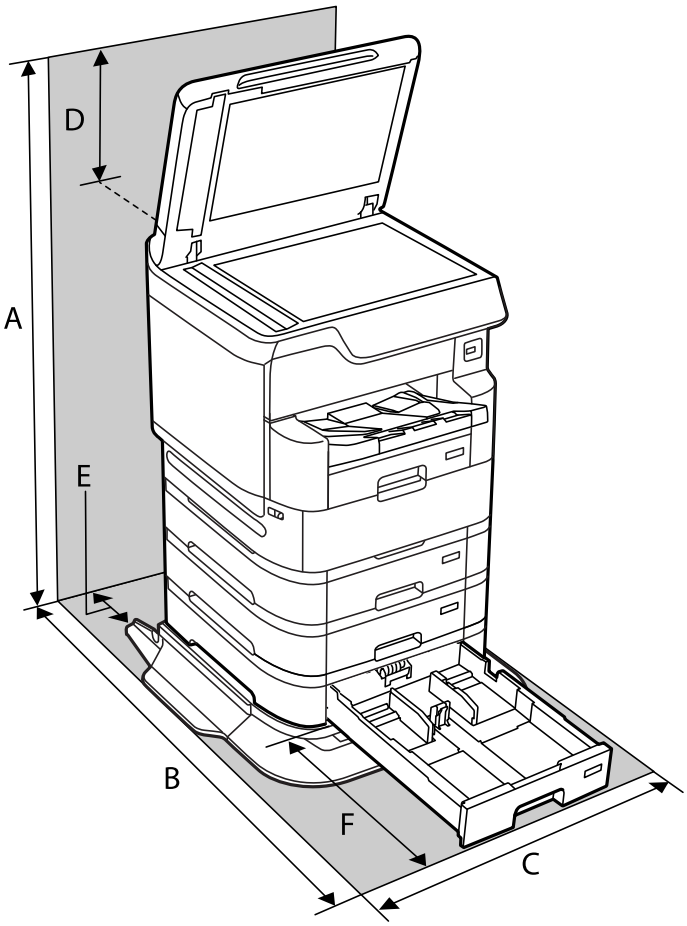

A	1443 mm

B	1276 mm
C	772 mm
D	337 mm
E	52 mm
F	529 mm

Informații conexe

➡ „Instrucțiuni de securitate” la pagina 15

Cerințele sistemului

❏ Windows 10 (32 biți, 64 biți)/Windows 8.1 (32 biți, 64 biți)/Windows 8 (32 biți, 64 biți)/Windows 7 (32 biți, 64 biți)/Windows Vista (32 biți, 64 biți)/Windows XP SP3 sau o versiune mai recentă (32 biți)/Windows XP Professional x64 Edition SP2 sau o versiune mai recentă/Windows Server 2019/Windows Server 2016/Windows Server 2012 R2/Windows Server 2012/Windows Server 2008 R2/Windows Server 2008/Windows Server 2003 R2/Windows Server 2003 SP2 sau o versiune mai recentă

❏ macOS Catalina/macOS Mojave/macOS High Sierra/macOS Sierra/OS X El Capitan/OS X Yosemite/OS X Mavericks/OS X Mountain Lion/Mac OS X v10.7.x/Mac OS X v10.6.8

Notă:

❏ *Este posibil ca Mac OS să nu fie compatibil cu anumite aplicații și funcții.*

❏ *Sistemul de fișiere UNIX (UFS) pentru Mac OS nu este suportat.*

Specificații de font

Următoarele fonturi sunt disponibile de pe internet.

❏ Font Epson cod de bare (Epson Barcode Font)

Fonturi disponibile pentru PostScript

Nume font	Familie	Echivalent HP
Nimbus Mono	Medium, Bold, Italic, Bold Italic	Courier
Letter Gothic	Medium, Bold, Italic	Letter Gothic
Nimbus Mono PS	Regular, Bold, Oblique, Bold Oblique	CourierPS
Nimbus Roman No4	Medium, Bold, Italic, Bold Italic	CG Times
URW Classico	Medium, Bold, Italic, Bold Italic	CG Omega
URW Coronet	-	Coronet
URW Clarendon Condensed	-	Clarendon Condensed

Nume font	Familie	Echivalent HP
URW Classic Sans	Medium, Bold, Italic, Bold Italic	Univers
URW Classic Sans Condensed	Medium, Bold, Italic, Bold Italic	Univers Condensed
Antique Olive	Medium, Bold, Italic	Antique Olive
Garamond	Antiqua, Halbfett, Kursiv, Kursiv Halbfett	Garamond
Mauritius	-	Marigold
Algiers	Medium, Extra Bold	Albertus
NimbusSansNo2	Medium, Bold, Italic, Bold Italic	Arial
Nimbus Roman No9	Medium, Bold, Italic, Bold Italic	Times New Roman
Nimbus Sans	Medium, Bold, Oblique, Bold Oblique	Helvetica
Nimbus Sans Narrow	Medium, Bold, Oblique, Bold Oblique	Helvetica Narrow
Palladio	Roman, Bold, Italic, Bold Italic	Palatino
URW Gothic	Book, Demi, Book Oblique, Demi Oblique	ITC Avant Garde
URW Bookman	Light, Demi, Light Italic, Demi Italic	ITC Bookman
URW Century Schoolbook	Roman, Bold, Italic, Bold Italic	New Century Schoolbook
Nimbus Roman	Medium, Bold, Italic, Bold Italic	Times
URW Chancery Medium Italic	-	ITC Zapf Chancery Italic
Symbol	-	Symbol
URW Dingbats	-	Wingdings
Dingbats	-	ITC Zapf Dingbats
Standard Symbol	-	SymbolPS

Fonturi disponibile pentru PCL (URW)

Fonturi scalabile

Nume font	Familie	Echivalent HP	Set de simboluri pentru PCL5
Nimbus Mono	Medium, Bold, Italic, Bold Italic	Courier	1
Letter Gothic	Medium, Bold, Italic	Letter Gothic	1
Nimbus Mono PS	Regular, Bold, Oblique, Bold Oblique	CourierPS	3
Nimbus Roman No4	Medium, Bold, Italic, Bold Italic	CG Times	2
URW Classico	Medium, Bold, Italic, Bold Italic	CG Omega	3

Nume font	Familie	Echivalent HP	Set de simboluri pentru PCL5
URW Coronet	-	Coronet	3
URW Clarendon Condensed	-	Clarendon Condensed	3
URW Classic Sans	Medium, Bold, Italic, Bold Italic	Univers	2
URW Classic Sans Condensed	Medium, Bold, Italic, Bold Italic	Univers Condensed	3
Antique Olive	Medium, Bold, Italic	Antique Olive	3
Garamond	Antiqua, Halbfett, Kursiv, Kursiv Halbfett	Garamond	3
Mauritius	-	Marigold	3
Algiers	Medium, Extra Bold	Albertus	3
NimbusSansNo2	Medium, Bold, Italic, Bold Italic	Arial	3
Nimbus Roman No9	Medium, Bold, Italic, Bold Italic	Times New	3
Nimbus Sans	Medium, Bold, Oblique, Bold Oblique	Helvetica	3
Nimbus Sans Narrow	Medium, Bold, Oblique, Bold Oblique	Helvetica Narrow	3
Palladio	Roman, Bold, Italic, Bold Italic	Palatino	3
URW Gothic	Book, Demi, Book Oblique, Demi Oblique	ITC Avant Garde Gothic	3
URW Bookman	Light, Demi, Light Italic, Demi Italic	ITC Bookman	3
URW Century Schoolbook	Roman, Bold, Italic, Bold Italic	New Century Schoolbook	3
Nimbus Roman	Medium, Bold, Italic, Bold Italic	Times	3
URW Chancery Medium Italic	-	ITC Zapf Chancery Medium Italic	3
Symbol	-	Symbol	4
URW Dingbats	-	Wingdings	5
Dingbats	-	ITC Zapf Dingbats	6
Standard Symbol	-	SymbolPS	4
URW David	Medium, Bold	HP David	7
URW Narkis	Medium, Bold	HP Narkis	7
URW Miryam	Medium, Bold, Italic	HP Miryam	7
URW Koufi	Medium, Bold	Koufi	8
URW Naskh	Medium, Bold	Naskh	8
URW Ryadh	Medium, Bold	Ryadh	8

Fonturi bitmap

Nume font	Set de simboluri
Line Printer	9

Fonturi bitmap pentru recunoaştere optică/coduri de bare (doar pentru PCL5)

Nume font	Familie	Set de simboluri
OCR A	-	10
OCR B	-	11
Code39	9.37cpi, 4.68cpi	12
EAN/UPC	Medium, Bold	13

Notă:
În funcție de densitatea tipăririi, de calitatea şi de culoarea hârtiei, fonturile OCR A, OCR B, Code39 şi EAN/UPC ar putea să nu fie lizibile. Tipăriți o mostră şi asigurați-vă că fonturile pot fi citite, înainte de a tipări cantități mari.

Lista seturilor de simboluri

Imprimanta dvs. poate accesa o varietate de seturi de simboluri. Multe dintre aceste seturi de simboluri diferă doar în ceea ce priveşte caracterele speciale specifice fiecărei limbi.

Atunci când decideți ce font urmează să utilizați, luați în considerare şi setul de simboluri pe care urmează să-l utilizați cu fontul respectiv.

Notă:
Deoarece majoritatea aplicațiilor tratează în mod automat fonturile şi seturile de simboluri, probabil că nu veți ajunge niciodată în situația de a ajusta aceste setări ale imprimantei. Totuşi, dacă vă scrieți propriile programe de control pentru imprimantă sau dacă utilizați aplicații mai vechi care nu pot controla corect fonturile, consultați următoarele secțiuni pentru mai multe informații despre seturile de simboluri.

Lista seturilor de simboluri pentru PCL 5

Nume set de simboluri	Atribut	Clasificare font												
		1	2	3	4	5	6	7	8	9	10	11	12	13
Norweg1	0D	✓	✓	✓	-	-	-	-	-	-	-	-	-	-
Roman Extension	0E	-	-	-	-	-	-	-	-	✓	-	-	-	-
Italian	0I	✓	✓	✓	-	-	-	-	-	-	-	-	-	-
ECM94-1	0N	✓	✓	✓	-	-	-	-	-	✓	-	-	-	-
Swedis2	0S	✓	✓	✓	-	-	-	-	-	-	-	-	-	-
ANSI ASCII	0U	✓	✓	✓	-	-	-	✓	✓	-	-	-	-	-

Nume set de simboluri	Atribut	Clasificare font												
		1	2	3	4	5	6	7	8	9	10	11	12	13
UK	1E	✓	✓	✓	-	-	-	-	-	-	-	-	-	-
French2	1F	✓	✓	✓	-	-	-	-	-	-	-	-	-	-
German	1G	✓	✓	✓	-	-	-	-	-	-	-	-	-	-
Legal	1U	✓	✓	✓	-	-	-	-	-	✓	-	-	-	-
8859-2 ISO	2N	✓	✓	✓	-	-	-	-	-	✓	-	-	-	-
Spanish	2S	✓	✓	✓	-	-	-	-	-	-	-	-	-	-
ISO 8859/4 Latin 4	4N	✓	✓	✓	-	-	-	-	-	-	-	-	-	-
Roman-9	4U	✓	✓	✓	-	-	-	-	-	-	-	-	-	-
PsMath	5M	✓	✓	✓	-	-	-	✓	✓	-	-	-	-	-
8859-9 ISO	5N	✓	✓	✓	-	-	-	-	-	✓	-	-	-	-
WiTurkish	5T	✓	✓	✓	-	-	-	-	-	-	-	-	-	-
MsPublishin	6J	✓	✓	✓	-	-	-	-	-	-	-	-	-	-
VeMath	6M	✓	✓	✓	-	-	-	-	-	-	-	-	-	-
8859-10ISO	6N	✓	✓	✓	-	-	-	-	-	✓	-	-	-	-
DeskTop	7J	✓	✓	✓	-	-	-	-	-	-	-	-	-	-
Math-8	8M	✓	✓	✓	-	-	-	✓	✓	-	-	-	-	-
Roman-8	8U	✓	✓	✓	-	-	-	-	-	✓	-	-	-	-
WiE.Europe	9E	✓	✓	✓	-	-	-	-	-	-	-	-	-	-
Pc1004	9J	✓	✓	✓	-	-	-	-	-	-	-	-	-	-
8859-15ISO	9N	✓	✓	✓	-	-	-	-	-	✓	-	-	-	-
PcTk437	9T	✓	✓	✓	-	-	-	-	-	-	-	-	-	-
Windows	9U	✓	✓	✓	-	-	-	-	-	-	-	-	-	-
PsText	10J	✓	✓	✓	-	-	-	-	-	-	-	-	-	-
IBM-US	10U	✓	✓	✓	-	-	-	-	-	✓	-	-	-	-
IBM-DN	11U	✓	✓	✓	-	-	-	-	-	✓	-	-	-	-
McText	12J	✓	✓	✓	-	-	-	-	-	-	-	-	-	-
PcMultiling	12U	✓	✓	✓	-	-	-	-	-	✓	-	-	-	-
VeInternati	13J	✓	✓	✓	-	-	-	-	-	-	-	-	-	-
PcEur858	13U	✓	✓	✓	-	-	-	-	-	-	-	-	-	-
VeUS	14J	✓	✓	✓	-	-	-	-	-	-	-	-	-	-

Nume set de simboluri	Atribut	Clasificare font												
		1	2	3	4	5	6	7	8	9	10	11	12	13
PiFont	15U	✓	✓	✓	-	-	-	-	-	-	-	-	-	-
PcE.Europe	17U	✓	✓	✓	-	-	-	-	-	-	-	-	-	-
Unicode 3.0	18N	✓	✓	✓	-	-	-	✓	✓	-	-	-	-	-
WiBALT	19L	✓	✓	✓	-	-	-	-	-	-	-	-	-	-
WiAnsi	19U	✓	✓	✓	-	-	-	-	-	-	-	-	-	-
PcBlt775	26U	✓	✓	✓	-	-	-	-	-	-	-	-	-	-
Pc866Cyr	3R	✓	✓	-	-	-	-	-	-	-	-	-	-	-
Greek8	8G	✓	✓	-	-	-	-	-	-	-	-	-	-	-
WinGrk	9G	✓	✓	-	-	-	-	-	-	-	-	-	-	-
WinCyr	9R	✓	✓	-	-	-	-	-	-	-	-	-	-	-
Pc851Grk	10G	✓	✓	-	-	-	-	-	-	-	-	-	-	-
ISOCyr	10N	✓	✓	-	-	-	-	-	-	✓	-	-	-	-
Pc8Grk	12G	✓	✓	-	-	-	-	-	-	-	-	-	-	-
ISOGrk	12N	✓	✓	-	-	-	-	-	-	-	-	-	-	-
Pc866Ukr	14R	✓	✓	-	-	-	-	-	-	-	-	-	-	-
Hebrew7	0H	✓	-	-	-	-	-	✓	-	-	-	-	-	-
8859-8 ISO	7H	✓	-	-	-	-	-	✓	-	-	-	-	-	-
Hebrew8	8H	✓	-	-	-	-	-	✓	-	-	-	-	-	-
Pc862Heb	15H	✓	-	-	-	-	-	✓	-	-	-	-	-	-
PC-862, Hebrew	15Q	✓	-	-	-	-	-	✓	-	-	-	-	-	-
Arabic8	8V	-	-	-	-	-	-	-	✓	-	-	-	-	-
HPWARA	9V	-	-	-	-	-	-	-	✓	-	-	-	-	-
Pc864Ara	10V	-	-	-	-	-	-	-	✓	-	-	-	-	-
Symbol	19M	-	-	-	✓	-	-	-	-	-	-	-	-	-
Wingdings	579L	-	-	-	-	✓	-	-	-	-	-	-	-	-
ZapfDigbats	14L	-	-	-	-	-	✓	-	-	-	-	-	-	-
OCR A	0O	-	-	-	-	-	-	-	-	-	✓	-	-	-
OCR B	1O	-	-	-	-	-	-	-	-	-	-	✓	-	-
OCR B Extension	3Q	-	-	-	-	-	-	-	-	-	-	✓	-	-

Nume set de simboluri	Atribut	Clasificare font												
		1	2	3	4	5	6	7	8	9	10	11	12	13
Code3-9	0Y	-	-	-	-	-	-	-	-	-	-	-	✓	-
EAN/UPC	8Y	-	-	-	-	-	-	-	-	-	-	-	-	✓

Fonturi Epson Cod de bare (doar Windows)

Fonturile Epson Cod de bare vă permit să creați și să tipăriți ușor multe tipuri de coduri de bare.

În mod normal, crearea unui cod de bare este un proces laborios care vă cere să specificați diverse coduri de comandă, precum bara start, bara stop și OCR-B, în plus față de caracterele aferente codului de bare. Totuși, fonturile Epson Cod de bare sunt proiectate să adauge asemenea coduri în mod automat, permițându-vă să tipăriți ușor coduri de bare care respectă o varietate de standarde de coduri de bare.

Tipărirea cu Epson BarCode Fonts

Urmați pașii de mai jos pentru a crea și tipări coduri de bare folosind Epson BarCode Fonts. Aplicația descrisă în aceste instrucțiuni este Microsoft WordPad în Windows 10. Procedura efectivă poate diferi ușor atunci când tipăriți din alte aplicații.

1. Deschideți un document în aplicația dumneavoastră și introduceți caracterele pe care doriți să le convertiți într-un cod de bare.

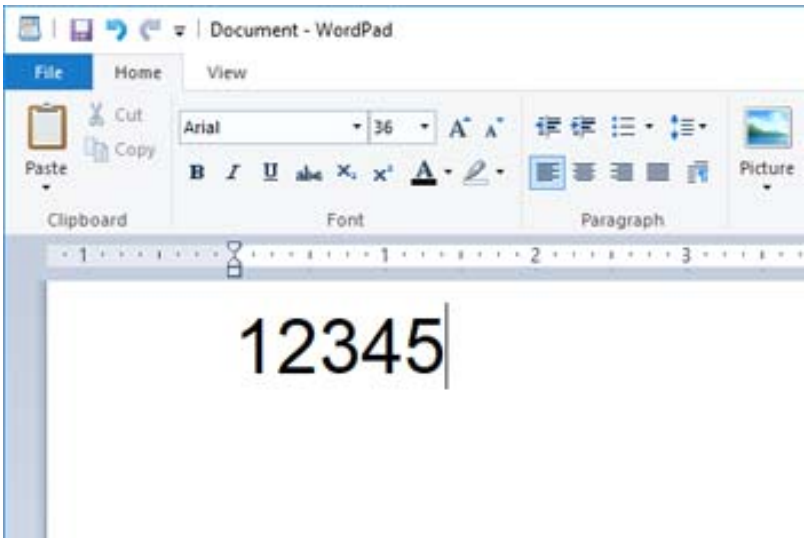

2. Selectați caracterele, apoi selectați Epson BarCode font pe care doriți să-l folosiți, și apoi dimensiunea fontului.

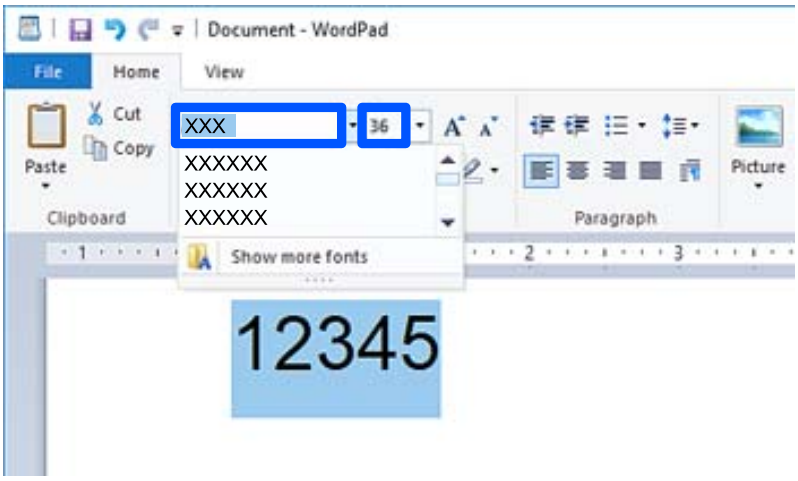

Notă:
Nu puteți folosi dimensiuni de font mai mari de 96 de puncte atunci când tipăriți coduri de bare.

3. Caracterele pe care le-ați selectat apar sub formă de caractere de cod de bare similare cu cele prezentate mai jos.

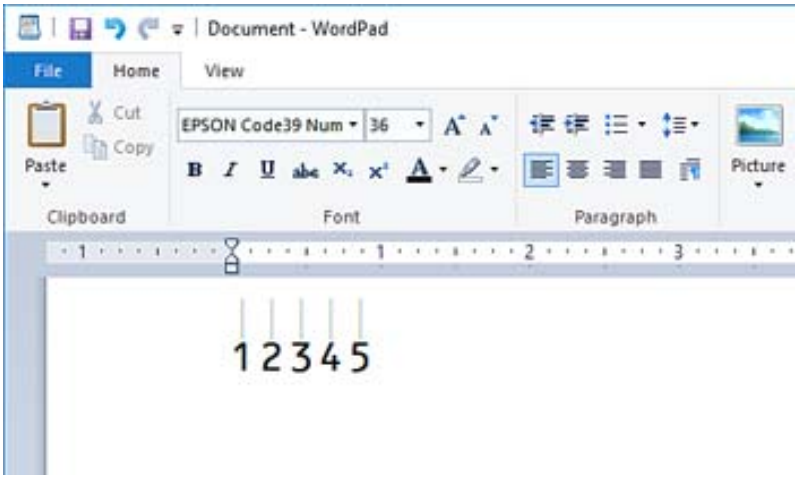

4. Selectați **Tipărire** din meniul Fișier, selectați imprimanta dumneavoastră Epson, faceți clic pe **Preferințe**, și apoi efectuați setările pentru driverul imprimantei.

5. Faceți clic pe **Tipărire** pentru a tipări codul de bare.

Notă:
Dacă există o eroare în șirul de caractere al codului de bare, precum date nepotrivite, codul de bare va fi tipărit așa cum apare pe ecran, dar nu poate fi citit de un cititor de coduri de bare.

Note cu privire la introducerea și editarea codurilor de bare

Vă rugăm țineți cont de următoarele indicații pentru introducerea și editarea caracterelor codului de bare:

❏ Nu aplicați editarea cu umbrirea caracterelor sau cu caractere speciale, precum aldin, cursiv sau subliniat.

❏ Tipăriți codurile de bare doar în alb și negru.

❏ Când rotiți caracterele, specificați doar unghiuri de rotație de 90˚, 180˚ și 270˚.

❏ Închideți toate setările automate de tastare a caracterelor și spațiere din aplicația dumneavoastră.

❏ Nu folosiți în aplicația dumneavoastră funcții care măresc sau reduc dimensiunea caracterelor doar pe direcție orizontală sau verticală.

❏ Închideți funcțiile de corectare automată ale aplicației dumneavoastră pentru ortografiere, gramatică, spațiere, etc.

❏ Pentru a deosebi mai ușor codurile de bare de alte texte din documentul dumneavoastră, setați-vă aplicația să afișeze simboluri textuale, precum marcaje de paragraf, tab-uri, etc.

❏ Deoarece caracterele speciale precum bara Start și bara Stop sunt adăugate când este selectat un Epson BarCode Font, codul de bare rezultat poate avea mai multe caractere decât au fost introduse la început.

❏ Pentru rezultate optime, folosiți doar dimensiunile de font recomandate în „Specificațiile Epson BarCode Font” pentru Epson BarCode Font pe care îl folosiți. Codurile de bare de alte dimensiuni s-ar putea fi să nu fie citite de toate cititoarele de coduri de bare.

❏ Selectați **Scală de gri** din **Setări tipărire** și **Standard** sau **Înalt** din **Calitate**.

Notă:
În funcție de densitatea tipăririi, sau de calitatea sau culoarea hârtiei, codurile de bare s-ar putea fi să nu fie citite de toate cititoarele de coduri de bare. Tipăriți o mostră și asigurați-vă că poate fi citit codul de bare înainte de a tipări cantități mari.

Specificații pentru Epson BarCode Fonts

Această secțiune conține detalii despre specificațiile de introducere a caracterelor pentru fiecare Epson BarCode Font.

EPSON EAN-8

❏ EAN-8 este o versiune abreviată cu 8 caractere a codului de bare standard EAN.

❏ Deoarece cifra de control este adăugată automat, pot fi introduse doar 7 caractere.

Tip de caractere	Numere (de la 0 la 9)
Numărul de caractere	7 caractere
Dimensiune font	De la 52 pct. la 96 pct. Dimensiunile recomandate sunt 52 pct. și 65 pct. (standard).

Următoarele coduri sunt inserate automat și nu trebuie introduse manual:

❏ Margine stânga/dreapta

❏ Bară delimitare stânga/dreapta

❏ Bară centrală

❏ Cifră de control

❏ OCR-B

Mostră de tipărire

EPSON EAN-8

1234 5670

EPSON EAN-13

❏ EAN-13 este codul de bare standard EAN cu 13 caractere.

❏ Deoarece cifra de control este adăugată automat, pot fi introduse doar 12 caractere.

Tip de caractere	Numere (de la 0 la 9)
Numărul de caractere	12 caractere
Dimensiune font	De la 60 pct. la 96 pct. Dimensiunile recomandate sunt 60 pct. și 75 pct. (standard).

Următoarele coduri sunt inserate automat și nu trebuie introduse manual:

❏ Margine stânga/dreapta

❏ Bară delimitare stânga/dreapta

❏ Bară centrală

❏ Cifră de control

❏ OCR-B

Mostră de tipărire

EPSON EAN-13
1 234567 890128

EPSON UPC-A

❏ UPC-A este codul de bare standard specificat de Codul american universal pentru produse (UPC Manualul de specificare a simbolurilor).

❏ Doar codurile normale UPC sunt suportate. Codurile suplimentare nu sunt suportate.

Tip de caractere	Numere (de la 0 la 9)
Numărul de caractere	11 caractere
Dimensiune font	De la 60 pct. la 96 pct. Dimensiunile recomandate sunt 60 pct. și 75 pct. (standard).

Următoarele coduri sunt inserate automat și nu trebuie introduse manual:

❏ Margine stânga/dreapta

❏ Bară delimitare stânga/dreapta

❏ Bară centrală

❏ Cifră de control

❏ OCR-B

Mostră de tipărire

EPSON UPC-A
1 23456 78901 2

EPSON UPC-E

❏ UPC-E este codul de bare UPC-A cu funcția de suprimare a cifrei zero (șterge cifrele zero care sunt în plus) specificat de Codul american universal pentru produse (UPC Manualul de specificare a simbolurilor).

Tip de caractere	Numere (de la 0 la 9)
Numărul de caractere	6 caractere
Dimensiune font	De la 60 pct. la 96 pct. Dimensiunile recomandate sunt 60 pct. și 75 pct. (standard).

Următoarele coduri sunt inserate automat și nu trebuie introduse manual:

❏ Margine stânga/dreapta

❏ Bară delimitare stânga/dreapta

❏ Cifră de control

❏ OCR-B

❏ Cifra „0”

Mostră de tipărire

EPSON UPC-E
0 123456 5

EPSON Code39

❏ Patru fonturi Code39 sunt disponibile, permițându-vă să activați și dezactivați inserarea automată a cifrelor de control și OCR-B.

❏ Înălțimea codului de bare este automat ajustată la 15% sau mai mult din lungimea sa totală, în conformitate cu standardul Code39. Din acest motiv, este important să lăsați măcar un spațiu între codul de bare și textul din jurul lui pentru a preveni suprapunerea.

❏ Spațiile în codurile de bare Code39 ar trebui introduse ca „_” linii de subliniere.

❏ Atunci când tipăriți două sau mai multe coduri de bare pe un singur rând, separați odurile de bare cu un tab sau selectați un font diferit de fontul Cod de bare și introduceți spațiul. Dacă este introdus un spațiu în timp ce este selectat un font Code39, codul de bare nu va fi corect.

Tip de caractere	Caractere alfanumerice (de la A la Z, de la 0 la 9) Simboluri (- . spațiu $ / + %)
Numărul de caractere	Nelimitat
Dimensiune font	Când OCR-B nu este folosit: de la 26 pct. la 96 pct. Dimensiunile recomandate sunt 26 pct., 52 pct. și 78 pct. Când OCR-B este folosit: de la 36 pct. la 96 pct. Dimensiunile recomandate sunt 36 pct. și 72 pct.

Următoarele coduri sunt inserate automat și nu trebuie introduse manual:

❏ Zonă albă stânga/dreapta

❏ Cifră de control

❏ Caracter Start/Stop

Mostră de tipărire

EPSON Code39	EPSON Code39 CD
EPSON Code39 Num	EPSON Code39 CD Num
1 2 3 4 5 6 7	1 2 3 4 5 6 7 S

EPSON Code128

❏ Fonturile Code128 suportă setări de cod A, B, și C. Când setarea codului unui rând de caractere este modificată în mijlocul rândului, un cod de conversație este inserat automat.

❏ Înălțimea codului de bare este automat ajustată la 15% sau mai mult din lungimea sa totală, în conformitate cu standardul Code128. Din acest motiv, este important să lăsați măcar un spațiu între codul de bare și textul din jurul lui pentru a preveni suprapunerea.

❏ Unele aplicații șterg automat spațiile de la sfârșitul rândurilor sau schimbă spațiile multiple în tab-uri. Codurile de bare care conțin spații ar putea să nu fie tipărite corect din aplicații care șterg automat spațiile de la sfârșitul rândurilor sau schimbă spațiile multiple în tab-uri.

❏ Atunci când tipăriți două sau mai multe coduri de bare pe un singur rând, separați odurile de bare cu un tab sau selectați un font diferit de fontul Cod de bare și introduceți spațiul. Dacă este introdus un spațiu în timp ce este selectat un font Code128, codul de bare nu va fi corect.

Tip de caractere	Numai caractere ASCII (95 în total)
Numărul de caractere	Nelimitat
Dimensiune font	De la 26 pct. la 96 pct. Dimensiunile recomandate sunt 26 pct., 52 pct. și 78 pct.

Următoarele coduri sunt inserate automat și nu trebuie introduse manual:

❏ Zonă albă stânga/dreapta

❏ Caracter Start/Stop

❏ Cifră de control

❏ Caracter de schimbare a setării codului

Mostră de tipărire

EPSON Code128

EPSON ITF

❏ Fonturile EPSON ITF fonts corespund standardului (american) USS Interleaved 2-of-5.

❏ Patru EPSON ITF fonts sunt disponibile, permițându-vă să activați și dezactivați inserarea automată a cifrelor de control și OCR-B.

❏ Înălțimea codului de bare este automat ajustată la 15% sau mai mult din lungimea sa totală, în conformitate cu standardul Interleaved 2-of-5. Din acest motiv, este important să lăsați măcar un spațiu între codul de bare și textul din jurul lui pentru a preveni suprapunerea.

❏ Interleaved 2-of-5 tratează fiecare două caractere ca un set. Când este un număr impar de caractere, EPSON ITF fonts adaugă automat un zero la începutul șirului de caractere.

Tip de caractere	Numere (de la 0 la 9)
Numărul de caractere	Nelimitat
Dimensiune font	Când OCR-B nu este folosit: de la 26 pct. la 96 pct. Dimensiunile recomandate sunt 26 pct., 52 pct. și 78 pct. Când OCR-B este folosit: de la 36 pct. la 96 pct. Dimensiunile recomandate sunt 36 pct. și 72 pct.

Următoarele coduri sunt inserate automat și nu trebuie introduse manual:

❏ Zonă albă stânga/dreapta

❏ Caracter Start/Stop

❏ Cifră de control

❏ Cifra „0” (adăugată la începutul șirului de caractere după cum este necesar)

Mostră de tipărire

EPSON ITF	EPSON ITF CD
EPSON ITF Num	EPSON ITF CD Num
01234567	12345670

EPSON Codabar

- ❏ Patru EPSON Codabar sunt disponibile, permițându-vă să activați și dezactivați inserarea automată a cifrelor de control și OCR-B.
- ❏ Înălțimea codului de bare este automat ajustată la 15% sau mai mult din lungimea sa totală, în conformitate cu standardul Codabar. Din acest motiv, este important să lăsați măcar un spațiu între codul de bare și textul din jurul lui pentru a preveni suprapunerea.
- ❏ Când este introdus un caracter Start sau Stop, fonturile Codabar inserează automat caracterul complementar.
- ❏ Dacă nu este introdus niciun caracter Start sau Stop, aceste caractere sunt introduse automat sub forma literei „A”.

Tip de caractere	Numere (de la 0 la 9) Simboluri (- $: / . +)
Numărul de caractere	Nelimitat
Dimensiune font	Când OCR-B nu este folosit: de la 26 pct. la 96 pct. Dimensiunile recomandate sunt 26 pct., 52 pct. și 78 pct. Când OCR-B este folosit: de la 36 pct. la 96 pct. Dimensiunile recomandate sunt 36 pct. și 72 pct.

Următoarele coduri sunt inserate automat și nu trebuie introduse manual:

- ❏ Zonă albă stânga/dreapta
- ❏ Caracter Start/Stop (când nu este introdus)
- ❏ Cifră de control

Mostră de tipărire

EPSON Codabar	EPSON Codabar CD
EPSON Codabar Num	EPSON Codabar CD Num
A 1 2 3 4 5 6 7 A	A 1 2 3 4 5 6 7 4 A

EPSON EAN128

- ❏ Fonturile GS1-128(EAN128) suportă setări de cod A, B, și C. Când setarea codului unui rând de caractere este modificată în mijlocul rândului, un cod de conversație este inserat automat.
- ❏ Următoarele 4 tipuri de proprietăți sunt suportate ca Identificatorul aplicației (AI).

  01: Numărul comercial universal al produsului

  10: Număr de lot/de serie

  17: Dată de expirare

  30: Cantitate
- ❏ Înălțimea codului de bare este automat ajustată la 15% sau mai mult din lungimea sa totală, în conformitate cu standardul Code128. Din acest motiv, este important să lăsați măcar un spațiu între codul de bare și textul din jurul lui pentru a preveni suprapunerea.

❏ Unele aplicații șterg automat spațiile de la sfârșitul rândurilor sau schimbă spațiile multiple în tab-uri. Codurile de bare care conțin spații ar putea să nu fie tipărite corect din aplicații care șterg automat spațiile de la sfârșitul rândurilor sau schimbă spațiile multiple în tab-uri.

❏ Atunci când tipăriți două sau mai multe coduri de bare pe un singur rând, separați odurile de bare cu un tab sau selectați un font diferit de fontul Cod de bare și introduceți spațiul. Dacă este introdus un spațiu în timp ce este selectat un font GS1-128(EAN128), codul de bare nu va fi corect.

Tip de caractere	Caractere alfanumerice (de la A la Z, de la 0 la 9) Parantezele sunt doar pentru identificarea Identificatorului aplicației (AI) Doar literele majuscule sunt suportate la folosirea tastei pentru literele mici.
Numărul de caractere	Se schimbă în funcție de Identificatorul aplicației (AI). 01: 4 caractere „(01)” și 13 numere 17: 4 caractere „(17)” și 6 numere 10: 4 caractere „(10)” și maxim 20 de caractere alfanumerice 30: 4 caractere „(30)” și maxim 8 numere
Dimensiune font	36 pct. sau mai mult Dimensiunile recomandate sunt 36 pct., 72 pct.

Următoarele coduri sunt inserate automat și nu trebuie introduse manual:

❏ Zonă albă stânga/dreapta

❏ Caracter Start/Stop

❏ Caracter FNC1

Se inserează pentru diferențiere de Code128 și pentru o pauză a identificatorului de aplicație de lungime variabilă.

❏ Cifră de control

❏ Caracter de schimbare a setării codului

Mostră de tipărire

EPSON EAN128

Informații de reglementare

Standarde şi aprobări

Standarde şi aprobări pentru modelul comercializat în S.U.A.

Siguranță	UL60950-1 CAN/CSA-C22.2 No.60950-1

EMC	FCC Part 15 Subpart B Class B CAN ICES-3 (B)/NMB-3 (B)

Acest echipament conține următorul modul wireless.

Producător: Seiko Epson Corporation

Tip: J26H005

Acest produs este în conformitate cu prevederile din secțiunea 15 a reglementărilor FCC și cu secțiunea RAS-210 a reglementărilor IC. Compania Epson nu își asumă responsabilitatea în cazul nerespectării cerințelor de protecție cauzate de o modificare nerecomandată a produsului. Înainte de utilizare, trebuie respectate următoarele două condiții: (1) acest dispozitiv probabil nu produce interferențe periculoase și (2) acest dispozitiv trebuie să accepte orice interferențe primite, inclusiv interferențele care pot avea ca efect funcționarea incorectă a aparatului.

Pentru a preîntâmpina interferențele radio cu serviciul licențiat, acest dispozitiv este destinat utilizării în spații închise și departe de ferestre pentru a asigura o protecție maximă. Echipamentul (sau antena de transmisie a acestuia) care este instalat în exterior este supus licențierii.

Acest echipament respectă limitele FCC/IC privind expunerea la radiații stabilite pentru un mediu necontrolat și respectă orientările FCC privind expunerea la radiofrecvență (RF) din Anexa C la OET65 și specificațiile RSS-102 din regulamentul IC privind expunerea la radiofrecvență (RF). Acest echipament trebuie instalat și utilizat astfel încât radiatorul să se afle la o distanță de cel puțin 7,9 inchi (20 cm) față de corpul unei persoane (cu excepția extremităților: mâini, încheieturile mâinilor, picioare și glezne).

Standarde și aprobări pentru modelul comercializat în UE

Pentru utilizatorii din Europa

Prin prezenta, Seiko Epson Corporation declară că următorul model cu echipament radio este în conformitate cu Directiva 2014/53/EU. Textul complet al declarației de conformitate UE este disponibil pe următorul site web.

http://www.epson.eu/conformity

C524A

Se utilizează numai în Irlanda, Marea Britanie, Austria, Germania, Liechtenstein, Elveția, Franța, Belgia, Luxemburg, Olanda, Italia, Portugalia, Spania, Danemarca, Finlanda, Norvegia, Suedia, Islanda, Croația, Cipru, Grecia, Slovenia, Malta, Bulgaria, Cehia, Estonia, Ungaria, Letonia, Lituania, Polonia, România și Slovacia.

Compania Epson nu își asumă responsabilitatea în cazul nerespectării cerințelor de protecție cauzate de o modificare nerecomandată a produselor.

Frecvență	Putere de radiofrecvență maximă transmisă
2400 – 2483,5 MHz	20 dBm (EIRP)

Standarde și aprobări pentru modelul comercializat în Australia

EMC	AS/NZS CISPR32 Class B

Epson declară prin prezenta că următoarele modele ale echipamentului respectă cerințele principale și alte prevederi importante ale AS/NZS4268:

C524A

Compania Epson nu își asumă responsabilitatea în cazul nerespectării cerințelor de protecție cauzate de o modificare nerecomandată a produsului.

Standarde şi aprobări pentru modelul comercializat în Noua Zeelandă

General Warning

The grant of a Telepermit for any item of terminal equipment indicates only that Telecom has accepted that the item complies with minimum conditions for connection to its network. It indicates no endorsement of the product by Telecom, nor does it provide any sort of warranty. Above all, it provides no assurance that any item will work correctly in all respects with another item of Telepermitted equipment of a different make or model, nor does it imply that any product is compatible with all of Telecom's network services.

Telepermitted equipment only may be connected to the EXT telephone port. This port is not specifically designed for 3-wire-connected equipment. 3-wire-connected equipment might not respond to incoming ringing when attached to this port.

Important Notice

Under power failure conditions, this telephone may not operate. Please ensure that a separate telephone, not dependent on local power, is available for emergency use.

This equipment is not capable, under all operating conditions, of correct operation at the higher speeds for which it is designed. Telecom will accept no responsibility should difficulties arise in such circumstances.

This equipment shall not be set up to make automatic calls to the Telecom '111' Emergency Service.

Omologarea de tip ZICTA pentru utilizatorii din Zambia

Consultați site-ul web următor pentru a verifica informațiile pentru omologarea de tip ZICTA.

https://support.epson.net/zicta/

German Blue Angel

Consultați următorul website pentru a verifica dacă această imprimantă este compatibilă sau nu cu standardele pentru German Blue Angel.

http://www.epson.de/blauerengel

Restricții la copiere

Urmăriți restricțiile de mai jos pentru a asigura o utilizare responsabilă și legală a imprimantei.

Copierea următoarelor articole este interzisă prin lege:

- Bilete de bancă, monede, titluri de plasament emise de guvern, obligațiuni emise de guvern titluri de garanție emise de o municipalitate
- Timbre poștale nefolosite, cărți poștale pretimbrate și alte articole oficiale poștale care poartă o valoare valabilă
- Timbre fiscale emise de guvern și obligațiuni emise în conformitate cu procedurile legale

Copiați cu atenție următoarele articole:

- ❏ Titluri private de plasamente (certificate de acțiuni, obligațiuni negociabile, cecuri, etc.), abonamente lunare, permise de concesionare, etc.
- ❏ Pașapoarte, carnete de conducere, garanții de bună funcționare, permise de drum, tichete de masă, tichete etc.

Notă:
Copierea acestor articole poate fi interzisă și prin lege.

Utilizarea responsabilă a materialelor cu drepturi de autor:

Imprimantele pot fi întrebuințate greșit prin copierea neautorizată de materiale sub incidența legislației privind drepturile de proprietate intelectuală. În cazul în care nu acționați în urma unui sfat primit de la un avocat, folosiți documentele în mod responsabil și cu respect prin obținerea acordului titularului dreptului de proprietate înaintea copierii materialului publicat.

Informații administrator

Conectarea imprimantei la rețea. 423

Setări pentru utilizarea imprimantei. 427

Gestionarea imprimantei. 495

Setări de securitate avansate. 512

Informații Epson Remote Services. 547

Conectarea imprimantei la rețea

Puteți conecta imprimanta la rețea în mai multe moduri.

❏ Conectați utilizând setările avansate pe panoul de comandă.

❏ Conectați utilizând aplicația de instalare de pe website sau de pe discul cu software.

Această secțiune explică procedura de conectare a imprimantei la rețea utilizând panoul de comandă al imprimantei.

Înainte de stabilirea conexiunii la rețea

Înainte de a vă conecta la rețea, verificați în prealabil metoda de conectare și informațiile de setare a conexiunii.

Obținerea informațiilor privind setarea conexiunii

Pregătiți informațiile de setare necesare pentru conexiune. Verificați următoarele informații în prealabil.

Diviziuni	Elemente	Notă
Metodă de conectare dispozitiv	❏ Ethernet ❏ Wi-Fi	Decideți modul de conectare a imprimantei la rețea. Pentru rețea LAN cu fir, se conectează la swtich-ul LAN. Pentru Wi-Fi, se conectează la rețeaua (SSID) punctului de acces.
Informații conexiune LAN	❏ Adresă IP ❏ Mască subrețea ❏ Gateway implicit	Decideți adresa IP care va fi alocată imprimantei. Când alocați adresa IP static, sunt necesare toate valorile. Când alocați adresa IP dinamic utilizând funcția DHCP, aceste informații nu sunt necesare, deoarece sunt setate automat.
Informații privind conexiunea Wi-Fi	❏ SSID ❏ Parolă	Acestea sunt SSID (nume rețea) și parola punctului de acces la care se conectează imprimanta. Dacă este setată filtrarea adresei MAC, înregistrați adresa MAC a imprimantei în prealabil, pentru a înregistra imprimanta. Consultați următoarele pentru standardele acceptate. „Specificații Wi-Fi" la pagina 396
Informații de server DNS	❏ Adresă IP pentru DNS primar ❏ Adresă IP pentru DNS secundar	Acestea sunt necesare la specificarea serverelor DNS. DNS secundar este setat atunci când sistemul are o configurație redundantă și există un server DNS secundar. Dacă vă aflați într-o organizație mică și nu setați serverul DNS, setați adresa IP a routerului.
Informații de server proxy	❏ Nume server proxy	Efectuați aceste setări atunci când mediul rețelei dumneavoastră utilizează serverul proxy pentru a accesa Internetul de pe intranet și utilizați funcția pentru ca imprimanta să acceseze direct Internetul. Pentru următoarele funcții, imprimanta se conectează direct la Internet. ❏ Servicii Epson Connect ❏ Servicii Cloud ale altor companii ❏ Actualizare firmware

Diviziuni	Elemente	Notă
Informații număr port	❑ Număr port de eliberat	Verificați numărul de port utilizat de imprimantă și computer și apoi eliberați portul care este blocat de firewall, dacă este necesar. Consultați următoarele pentru numărul de port utilizat de imprimantă. „Utilizarea portului pentru imprimantă" la pagina 394

Atribuirea adresei IP

Acestea sunt următoarele tipuri de atribuire de adresă IP.

Adresă IP statică:

Atribuiți adresa IP predeterminată la imprimantă (gazdă) manual.

Informațiile pentru conectare la rețea (mască de subrețea, gateway implicit, server DNS etc.) trebuie setate manual.

Adresa IP nu se modifică nici atunci când dispozitivul este oprit, deci acest lucru este util atunci când doriți să gestionați dispozitive cu un mediu unde nu puteți modifica adresa IP sau doriți să gestionați dispozitivele utilizând adresa IP. Recomandăm setări pentru imprimantă, server etc. pe care le accesează numeroase computere. De asemenea, când utilizați funcții de securitate precum IPsec/IP Filtering, atribuiți o adresă IP fixă, astfel încât adresa IP să nu se modifice.

Atribuire automată prin utilizarea funcției DHCP (adresă IP dinamică):

Atribuiți automat adresa IP imprimantei (gazdei) prin utilizarea funcției DHCP a serverului sau a routerului DHCP.

Informațiile pentru conectarea la rețea (mască de subrețea, gateway implicit, server DNS etc.) sunt setate automat, pentru a putea conecta cu ușurință dispozitivul la rețea.

Dacă dispozitivul sau routerul este oprit sau în funcție de setările serverului DHCP, este posibil ca adresa IP să se modifice la reconectare.

Se recomandă gestionarea dispozitivelor cu altă adresă IP și comunicarea cu protocoale care pot respecta adresa IP.

Notă:
Când utilizați funcția de rezervare adresă IP a DHCP, puteți atribui aceeași adresă IP dispozitivelor în orice moment.

Server DNS și server proxy

Serverul DNS are un nume de gazdă, un nume de domeniu al adresei de e-mail etc. în asociere cu informațiile privind adresa IP.

Comunicațiile sunt imposibile dacă cealaltă parte este descrisă prin nume de gazdă, nume de domeniu etc. când computerul sau imprimanta efectuează comunicația IP.

Interoghează serverul DNS pentru informațiile respective și obține adresa IP a celeilalte părți. Acest proces se numește rezoluție de nume.

În consecință, dispozitive precum computerele și imprimantele pot comunica prin intermediul adresei IP.

Rezoluția de nume este necesară pentru ca imprimanta să comunice utilizând funcția de e-mail sau funcția de conectare la Internet.

Când utilizați aceste funcții, efectuați setările serverului DNS.

Când atribuiți adresa IP a imprimantei utilizând funcția DHCP a serverului sau routerului DHCP, acesta este setat automat.

Serverul proxy este plasat la gateway între rețea și Internet și efectuează comunicarea cu calculatorul, imprimanta și cu Internetul (server opus) din partea fiecăruia dintre acestea. Serverul opus comunică doar cu serverul proxy. Prin urmare, informațiile despre imprimantă, cum ar fi adresa IP și numărul de port nu pot fi citite și este de așteptat o securitate sporită.

Când vă conectați la Internet prin intermediul unui server proxy, configurați serverul proxy de la imprimantă.

Conectarea la rețea de la panoul de comandă

Conectați imprimanta la rețea folosind panoul de comandă al imprimantei.

Alocarea adresei IP

Configurați elementele de bază, precum Adresă gazdă, Mască subrețea, Gateway implicit.

Această secțiune explică procedura pentru setarea unei adrese IP statice.

1. Porniți imprimanta.

2. Selectați **Setări** pe ecranul de pornire de pe panoul de comandă al imprimantei.

3. Selectați **Setări generale** > **Setări rețea** > **Complex** > **TCP/IP**.

4. Selectați **Manual** pentru **Obținere parolă IP**.

   Când setați adresa IP automat utilizând funcția DHCP sau routerul, selectați **Automat**. În acel caz, **Adresă IP**, **Mască subrețea**, și **Gateway implicit** din pașii 5–6 sunt, de asemenea, setate automat, deci mergeți la pasul 7.

5. Introduceți adresa IP.

   Focalizarea se mută pe segmentul din față sau din spate, separate de o virgulă dacă selectați ◀ și ▶.

   Confirmați valoarea reflectată pe ecranul anterior.

6. Configurați **Mască subrețea** și **Gateway implicit**.

   Confirmați valoarea reflectată pe ecranul anterior.

   Important:
   În cazul în care combinația dintre Adresă IP, Mască subrețea și Gateway implicit este incorectă, ***Pornire configurare*** *este inactiv, iar setările nu pot fi efectuate. Confirmați faptul că nu există nicio eroare în intrare.*

7. Introduceți adresa IP pentru serverul DNS primar.

   Confirmați valoarea reflectată pe ecranul anterior.

   Notă:
   Când selectați ***Automat*** *pentru setările de atribuire a adresei IP, puteți selecta setările serverului DNS din* ***Manual*** *sau* ***Automat****. Dacă nu puteți obține automat adresa serverului DNS, selectați* ***Manual*** *și introduceți adresa serverului DNS. Apoi introduceți adresa serverului DNS secundar în mod direct. Dacă selectați* ***Automat****, treceți la pasul 9.*

8. Introduceți adresa IP pentru serverul DNS secundar.

   Confirmați valoarea reflectată pe ecranul anterior.

9. Atingeți **Pornire configurare**.

Setarea serverului proxy

Configurați serverul proxy dacă sunt îndeplinite următoarele două condiții.

❏ Serverul proxy este conceput pentru conexiunea la Internet.

❏ Când utilizați o funcție prin care imprimanta se conectează direct la Internet, precum serviciul Epson Connect sau serviciile cloud ale unei alte companii.

1. Selectați **Setări** pe ecranul principal.

   La efectuarea setărilor după setarea adresei IP, este afișat ecranul **Complex**. Treceți la pasul 3.

2. Selectați **Setări generale** > **Setări rețea** > **Complex**.

3. Selectați **Server proxy**.

4. Selectați **Se utiliz.** pentru **Setări server proxy**.

5. Introduceți adresa pentru serverul proxy în format IPv4 sau FQDN.

   Confirmați valoarea reflectată pe ecranul anterior.

6. Introduceți numărul portului pentru serverul proxy.

   Confirmați valoarea reflectată pe ecranul anterior.

7. Atingeți **Pornire configurare**.

Conectarea la LAN

Conectarea imprimantei la rețea prin Ethernet sau Wi-Fi.

Conectarea la Ethernet

Conectați imprimanta la rețea folosind cablul Ethernet și verificați conexiunea.

1. Conectați imprimanta și hub-ul (switch LAN) prin cablu Ethernet.

2. Selectați **Setări** pe ecranul principal.

3. Selectați **Setări generale** > **Setări rețea** > **Verificare conexiune**.

   Este afișat rezultatul diagnosticării conexiunii. Confirmați corectitudinea conexiunii.

4. Atingeți **OK** pentru a finaliza.

   Când atingeți **Raport verificare imprimare**, puteți tipări rezultatul diagnosticării. Pentru tipărire, urmați instrucțiunile de pe ecran.

Informații conexe

➡ „Modificarea conexiunii de rețea de la Wi-Fi la Ethernet” la pagina 298

Conectarea la rețeaua LAN wireless (Wi-Fi)

Puteți conecta imprimanta la rețeaua LAN wireless (Wi-Fi) în mai multe moduri. Alegeți metoda de conexiune care corespunde mediului și condițiilor de utilizare.

În cazul în care cunoașteți informațiile legate de routerul wireless, precum SSID și parola, puteți efectua setările manual.

Dacă routerul wireless acceptă WPS, puteți efectua setările folosind configurarea prin apăsarea unui buton.

După conectarea imprimantei la rețea, conectați-vă la imprimantă de la dispozitivul pe care doriți să îl utilizați (computer, dispozitiv inteligent, tabletă etc.)

Informații conexe

➡ „Efectuarea setărilor Wi-Fi prin introducerea unui SSID și a parolei” la pagina 300
➡ „Efectuarea setărilor Wi-Fi prin Push Button Setup (WPS)” la pagina 301
➡ „Efectuarea setărilor prin PIN Code Setup (Configurare cod PIN) (WPS)” la pagina 302

Setări pentru utilizarea imprimantei

Utilizarea funcțiilor de tipărire

Activați pentru utilizarea funcției de tipărire prin rețea.

Pentru utilizarea funcției de tipărire prin rețea, trebuie să configurați portul pentru conexiune la rețea de pe computer, precum și conexiunea la rețea a imprimantei.

Tipuri de conexiuni ale imprimantei

Sunt disponibile următoarele două metode pentru conectarea imprimantei la rețea.

❏ Conexiune peer to peer (tipărire directă)

❏ Conexiune server/client (partajare imprimantă prin server Windows)

Setări pentru conexiune peer to peer

Aceasta este conexiunea pentru racordarea imprimantei la rețea și computer în mod direct. Doar un model compatibil cu funcționarea în rețea poate fi conectat astfel.

Metodă de conectare:

Conectați imprimanta la rețea în mod direct cu ajutorul unui hub sau unui punct de acces.

Driver imprimantă:

Instalați driverul pentru imprimantă pe fiecare computer client.

Atunci când utilizați EpsonNet SetupManager, puteți pune la dispoziție pachetul driverului care include setările imprimantei.

Funcții:

❏ Sarcina de tipărire începe imediat pentru că aceasta este transmisă în mod direct către imprimantă.

❏ Puteți tipări pe toată durata de funcționare a imprimantei.

Setări pentru conexiunea serverului/clientului

Aceasta este conexiunea între computerul server și imprimantă. Pentru a bloca conexiunea fără a accesa computerul server, puteți îmbunătăți nivelul de securitate.

La utilizarea unui USB, poate fi partajată și imprimanta fără funcție de rețea.

Metodă de conectare:

Conectați imprimanta la rețea cu ajutorul unui comutator LAN sau al unui punct de acces.

De asemenea, puteți conecta imprimanta direct la server prin cablul USB.

Driver imprimantă:

Instalați driverul imprimantei pe serverul Windows, în funcție de sistemul de operare al computerului client.

Prin accesarea serverului Windows și conectarea imprimantei, driverul imprimantei este instalat pe computerul client și poate fi utilizat.

Funcții:

❏ Gestionați imprimanta și driverul imprimantei împreună.

❏ În funcție de specificațiile serverului, este posibil ca începerea sarcinii de tipărire să dureze o perioadă lungă de timp pentru că toate sarcinile de tipărire trebuie să treacă prin serverul de tipărire.

❏ Nu puteți printa atunci când serverul Windows este oprit.

Setări de tipărire pentru conexiune peer to peer

Pentru o conexiune peer to peer (tipărire directă), imprimanta și computerul client trebuie să aibă o relație de unu la unu.

Driverul de imprimată trebuie să fie instalat pe fiecare computer client.

Setări de tipărire pentru conexiunea client/server

Activați pentru a tipări de la imprimanta care este conectată ca o conexiune server/client.

Pentru conexiunea server/client, configurați mai întâi serverul de imprimare, apoi partajați imprimanta în rețea.

Când utilizați cablul USB pentru a vă conecta la server, setați de asemenea serverul de imprimare mai întâi și apoi partajați imprimanta în rețea.

Configurarea porturilor de rețea

Creați coada de tipărire pentru tipărirea în rețea pe serverul de tipărire utilizând TCP/IP standard și apoi setați portul de rețea.

Acest exemplu este valabil atunci când se utilizează Windows 2012 R2.

1. Deschideți ecranul de dispozitive și imprimante.

   Desktop > **Setări** > **Panou de control** > **Hardware și sunete** sau **Hardware** > **Dispozitive și imprimante**.

2. Adăugați o imprimantă.

   Executați clic pe **Adăugare imprimantă** și apoi selectați **Imprimanta pe care o doresc nu se află în listă**.

3. Adăugați o imprimantă locală.

   Selectați **Adăugare imprimantă locală sau imprimantă din rețea cu setări manuale** și apoi executați clic pe **Următorul**.

4. Selectați **Creare port nou**, selectați **Port TCP/IP standard** ca Tip port și apoi executați clic pe **Următorul**.

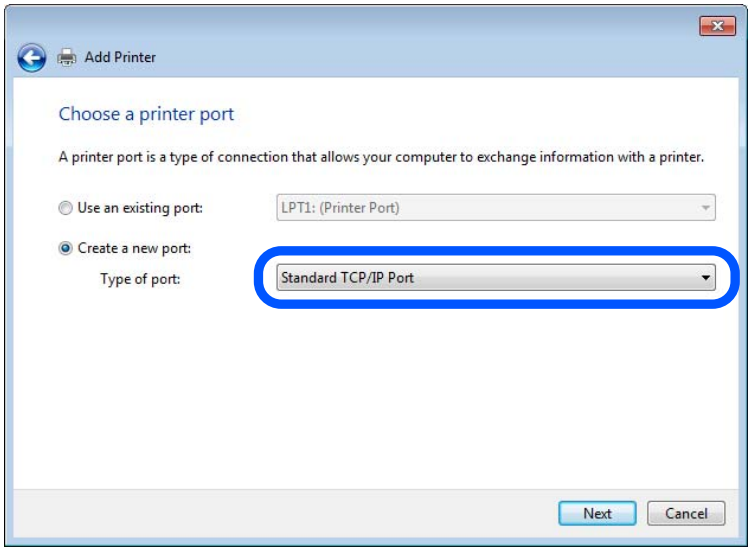

5. Introduceți adresa IP a imprimantei sau numele imprimantei în **Nume gazdă sau adresă IP** sau **Nume imprimantă sau adresă IP** și apoi executați clic pe **Următorul**.

   Exemplu:

   ❏ Numele imprimantei: EPSONA1A2B3C

   ❏ Adresă IP: 192.0.2.111

   Nu modificați **Nume port**.

Executați clic pe **Continuare** când este afișat ecranul **Control cont utilizator**.

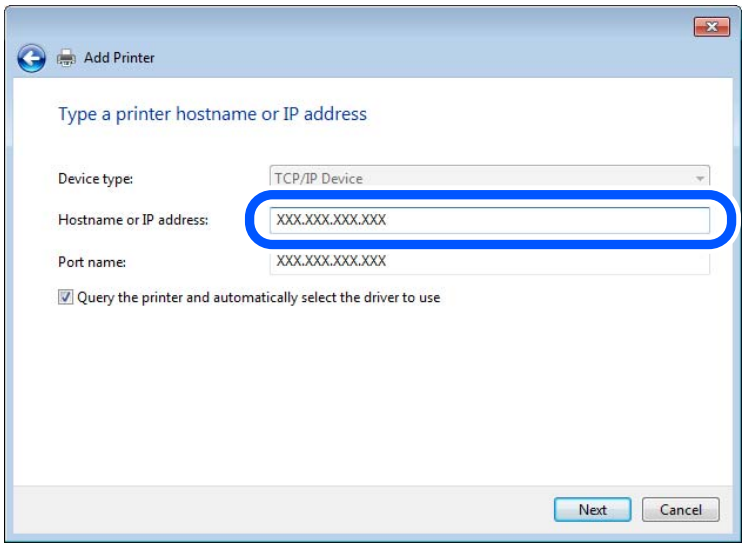

Notă:
Dacă specificați numele imprimantei în rețeaua în care este disponibilă rezoluția de nume, adresa IP este urmărită chiar dacă adresa IP-ului imprimantei a fost modificată de DHCP. Puteți confirma numele imprimantei de la ecranul de stare al rețelei de la panoul de control al imprimantei sau de la o pagină de stare a rețelei.

6. Setați driverul de imprimantă.
   - ❏ Dacă driverul de imprimantă este deja instalat:
     Selectați **Producător** și **Imprimante**. Executați clic pe **Următorul**.

7. Urmați instrucțiunile afișate pe ecran.

Atunci când folosiți imprimanta în cadrul conexiunii server/client (partajarea imprimantei folosind serverul Windows), efectuați în continuare setările de partajare.

Verificarea configurației portului — Windows

Verificați dacă este setat portul corect pentru coada de așteptare tipărire.

1. Deschideți ecranul de dispozitive și imprimante.

   Desktop > **Setări** > **Panou de control** > **Hardware și sunete** sau **Hardware** > **Dispozitive și imprimante**.

2. Deschideți ecranul de proprietăți imprimantă.

   Executați clic-dreapta pe pictograma de imprimantă și apoi clic pe **Proprietăți imprimantă**.

3. Executați clic pe fila **Porturi**, selectați **Port TCP/IP standard** și apoi clic pe **Configurare port**.

4. Verificați configurația portului.
   - ❏ Pentru RAW
     Verificați dacă **Raw** este selectat în **Protocol** și apoi executați clic pe **OK**.

❏ Pentru LPR

Verificați dacă **LPR** este selectat în **Protocol**. Introduceți „PASSTHRU” în **Nume coadă** din **Setări LPR**. Selectați **Numărare octeți LPR activată** și apoi executați clic pe **OK**.

Partajarea imprimantei (numai Windows)

Atunci când folosiți imprimanta în cadrul conexiunii server/client (partajarea imprimantei folosind serverul Windows), setați partajarea imprimantei de la serverul de imprimare.

1. Selectați **Panou de control** > **Vizualizare dispozitive și imprimante** pe serverul de tipărire.

2. Faceți clic dreapta pe pictograma imprimantei (coadă imprimare) pe care doriți să o partajați, iar apoi faceți clic pe fila **Proprietăți imprimantă** > **Partajare**.

3. Selectați **Partajare imprimantă** și apoi Enter pentru **Partajare denumire**.

   Pentru Windows Server 2012, faceți clic pe **Modificare opțiuni de partajare**, iar apoi configurați setările.

Instalarea driverelor suplimentare (doar Windows)

Dacă versiunile Windows pentru server și client sunt diferite, se recomandă să instalați drivere suplimentare pe serverul de tipărire.

1. Selectați **Panou de control** > **Vizualizare dispozitive și imprimante** pe serverul de tipărire.

2. Faceți clic dreapta pe pictograma imprimantei pe care doriți să o partajați cu clienții, iar apoi faceți clic pe fila **Proprietăți imprimantă** > **Partajare**.

3. Faceți clic pe **Drivere suplimentare**.

   Pentru Windows Server 2012, faceți clic pe Change Sharing Options, iar apoi configurați setările.

4. Selectați versiunile de Windows pentru clienți, iar apoi faceți clic pe OK.

5. Selectați fișierul de informații pentru driverul imprimantei (*.inf) și apoi instalați driverul.

Utilizarea imprimantei partajate – Windows

Administratorul trebuie să informeze clienții computerelor cu privire la denumirea alocată serverului de imprimare și cum să îl adauge la computerele acestora. Dacă serverul(ele) suplimentar(e) nu a (au) fost configurat(e), informați clienții cu privire la modul în care să folosească **Dispozitive și imprimante** pentru a adăuga imprimanta partajată.

Dacă un server(e) suplimentar(e) a (au) fost configurat(e) pe serverul de imprimare, urmați aceste etape:

1. Selectați denumirea alocată serverului de listare în **Windows Explorer**.

2. Faceți dublu clic pe imprimanta pe care doriți să o folosiți.

Setări de bază pentru tipărire

Definiți setările de tipărire, precum formatul hârtiei sau erorile de tipărire.

Setarea sursei de hârtie

Setați dimensiunea și tipul hârtiei încărcate în fiecare sursă de hârtie.

1. Accesați Web Config și selectați fila **Imprimare** > **Setări sursă hârtie**.

2. Setați fiecare element.

   Elementele afișate variază în funcție de situație.

   - ❑ Numele sursei de hârtie

     Afișează numele sursei de hârtie țintă, de exemplu **Tavă pentru hârtie**, **Caseta 1**.

   - ❑ **Dim hârtie**

     Selectați dimensiunea de hârtie dorită din meniul vertical.

   - ❑ **Unitate**

     Selectați unitatea pentru dimensiunea definită de utilizator. O puteți selecta atunci când este selectată opțiunea **Personalizată** pentru **Dim hârtie**.

   - ❑ **Lățime**

     Selectați lungimea orizontală pentru dimensiunea definită de utilizator.

     Intervalul care poate fi introdus aici depinde de sursa de hârtie și este indicat de **Lățime**.

     Atunci când selectați **mm** în **Unitate**, puteți introduce până la o zecimală.

     Atunci când selectați **inch** în **Unitate**, puteți introduce până la două zecimale.

   - ❑ **Înălțime**

     Selectați lungimea verticală pentru dimensiunea definită de utilizator.

     Intervalul care poate fi introdus aici depinde de sursa de hârtie și este indicat de **Înălțime**.

     Atunci când selectați **mm** în **Unitate**, puteți introduce până la o zecimală.

     Atunci când selectați **inch** în **Unitate**, puteți introduce până la două zecimale.

   - ❑ **Tip hârtie**

     Selectați tipul de hârtie dorit din meniul vertical.

3. Verificați setările și apoi faceți clic pe **OK**.

Setarea interfeței

Setați intervalul de pauză al sarcinilor de tipărire sau limbajul de tipărire desemnat pentru fiecare interfață.

Acest element este afișat pe imprimanta PCL sau imprimanta compatibilă PostScript.

1. Accesați Web Config și selectați fila **Imprimare** > **Setări interfață**.

2. Setați fiecare element.
   - ❑ **Setări de expirare**

     Setați intervalul de pauză al sarcinilor de tipărire trimise direct prin intermediul USB.

     Puteți seta între 5 și 300 de secunde pe secundă.

     Când nu doriți să intre în pauză, tastați 0.
   - ❑ **Limbă imprimare**

     Selectați limbajul de tipărire pentru fiecare interfață USB și interfață de rețea.

     Atunci când selectați **Automat**, limbajul de tipărire este detectat automat de sarcinile de tipărire trimise.

3. Verificați setările și apoi faceți clic pe **OK**.

Erori de setare

Setați eroarea afișată pentru dispozitiv.

1. Accesați Web Config și selectați fila **Imprimare** > **Setări pentru erori**.

2. Setați fiecare element.
   - ❑ Notific. dimensiune hârtie

     Setați dacă se afișează sau nu o eroare pe panoul de comandă atunci când dimensiunea hârtiei din sursa de hârtie specificată este diferită de dimensiunea hârtiei aferentă datelor de tipărire.
   - ❑ Notificare tip hârtie

     Setați dacă se afișează sau nu o eroare pe panoul de comandă atunci când tipul hârtiei din sursa de hârtie specificată este diferit de tipul hârtiei aferent datelor de tipărire.
   - ❑ Util. soluț. autom. prob.

     Setați anularea automată a erorii dacă nu are loc nicio operațiune la nivelul panoului de control timp de 5 secunde după afișarea erorii.

3. Verificați setările și apoi faceți clic pe **OK**.

Configurarea pentru tipărire universală

Setați atunci când tipăriți prin intermediul dispozitivelor externe fără a utiliza driverul de imprimantă.

Unele elemente nu sunt afișate, în funcție de limba de tipărire a imprimantei dumneavoastră.

1. Accesați Web Config și selectați fila **Imprimare** > **Setări universale imprimare**.

2. Setați fiecare element.

3. Verificați setările și apoi faceți clic pe **OK**.

De bază

Elemente	Explicație
Compensare sus(-30.0-30.0mm)	Definește poziția verticală a hârtiei la care începe tipărirea.
Compensare stânga(-30.0-30.0mm)	Definește poziția orizontală a hârtiei la care începe tipărirea.
Compensare sus pt spate(-30.0-30.0mm)	Definește poziția verticală a hârtiei la care începe tipărirea versoului hârtiei la tipărirea față-verso.
Compensare stânga pt spate(-30.0-30.0mm)	Definește poziția orizontală a hârtiei la care începe tipărirea versoului hârtiei la tipărirea duplex.
Verificare lățime hârtie	Definiți dacă se verifică lățimea hârtiei la tipărire.
Omitere pagini goale	Dacă există o pagină albă în datele de tipărire, setați să nu tipăriți o pagină albă.

Configurare imprimare PDL

Puteți specifica setările pentru tipărire PCL sau PostScript.

Acest element este afișat pe o imprimantă compatibilă PCL sau PostScript.

Setări comune

Elemente	Explicație
Dim hârtie	Specificați formatul de hârtie pe care doriți să tipăriți.
Tip hârtie	Selectați tipul de hârtie pe care tipăriți.
Orientare	Selectați orientarea pe care doriți să o utilizați la tipărire.
Calitate	Selectați calitatea pe care doriți să o utilizați la tipărire.
Mod econ. cerneală	Selectați dacă veți tipări cu un consum redus de cerneală.
Ordine imprimare	Selectați să tipăriți de la prima sau de la ultima pagină.
Număr de copii(1-999)	Setați numărul de copii pe care doriți să le tipăriți.
Margine îmbinare	Selectați poziția de legare.
Scoatere hârtie aut.	Selectați dacă hârtia se va elimina automat atunci când intervine o expirare în timpul unei operațiuni de tipărire.
Imprimare fată-verso	Setați tipărirea față-verso.

Meniu PCL

Elemente	Explicație
Sursă font	Selectați dacă se utilizează fontul instalat pe imprimantă sau dacă se descarcă.
Număr font	Specificați numărul fontului pe care doriți să îl utilizați.
Nr. de caractere pe inch(0.44-99.99cpi)	Dacă fontul de utilizat este scalabil și cu pitch fix, specificați dimensiunea fontului în pitch.

Elemente	Explicație
Dimensiune punct(4.00-999.75pt)	Dacă fontul de utilizat este scalabil și proporțional, specificați dimensiunea fontului în puncte tipografice.
Set de simboluri	Selectați setul de simbol al fontului pe care doriți să îl utilizați.
Linii(5-128linii)	Specificați numărul de linii pe pagină.
Functie CR	Selectați operația pentru codul CR (retur).
Functie LF	Selectați operația pentru codul LF (linie nouă), codul FF (pagină nouă).
Atribuire sursă hârtie	Specificați atribuirea alimentatorului de hârtie pentru comanda PCL de alimentare cu hârtie.

Meniu PS

Elemente	Explicație
Foaie de erori	Setați dacă se tipărește o fișă de eroare la apariția unei erori de tipărire PS3.
Colorare	Setați tipărirea color sau monocromă.
Binar	Setați dacă se acceptă sau nu date binare.
Dimens. pagină PDF	Setați formatul de hârtie pentru tipărirea PDF.

Configurarea Imprimare universală (Microsoft)

Puteți configura imprimanta pentru a folosi Imprimare universală. Pentru a folosi această funcție, trebuie să folosiți Microsoft 365 și serviciul Azure Active Directory.

1. Accesați Web Config și selectați fila **Rețea** > **Imprimare universală**.
2. Faceți clic pe **Înregistrare**.
3. Citiți mesajul afișat și apoi faceți clic pe link.
4. Urmați instrucțiunile de pe ecran pentru a înregistra imprimanta.

   Dacă starea de înregistrare afișată pe ecranul Web Config după înregistrare este **Înregistrat**, configurarea este finalizată.

   Notă:
   Pentru detalii privind operarea Azure Active Directory, de exemplu pentru modul de utilizare al Imprimare universală, consultați pagina web Microsoft.

Configurarea caracteristicii AirPrint

Setați când utilizați tipărirea și scanarea AirPrint.

Accesați Web Config și selectați fila **Rețea** > **Configurare AirPrint**.

Elemente	Explicație
Nume serviciu Bonjour	Introduceți numele serviciului Bonjour în ASCII (0x20 – 0x7E) între 1 și 41 de caractere.
Locație Bonjour	Introduceți informații despre locație precum locul de amplasare al imprimantei în limita a 127 de octeți sau mai puțin în Unicode (UTF-8).
Geolocație Latitudine şi longitudine (WGS84)	Introduceți informațiile de localizare a imprimantei. Introducerea acestei informații este opțională. Introduceți valorile utilizând sistemul WGS-84, care separă latitudinea și longitu--dinea printr-o virgulă. Puteți introduce de la -90 la +90 pentru valoarea latitudinii, și de la -180 la +180 pentru valoarea longitudinii. Puteți introduce maxim șase zecimale și puteți omite „+”.
Protocol de prioritate maximă	Selectați protocolul de maximă prioritate de la IPP și Port9100.
Wide-Area Bonjour	Setați dacă se folosește sau nu Wide-Area Bonjour. Dacă folosiți această opțiune, imprimantele trebuie să fie înregistrate pe serverul DNS pentru a putea căuta imprimanta în cadrul segmentului.
Transmisie iBeacon	Selectați dacă se activează sau dezactivează funcția de transmisie iBeacon. Când este activată, puteți căuta imprimanta de la dispozitive activate iBeacon.
Este obligatoriu codul PIN atunci când se folosește imprimarea IPP	Selectați dacă se va efectua sau nu solicitarea unui cod PIN când se folosește tipărirea IPP. Dacă selectați **Da**, lucrările de tipărit IPP fără cod PIN nu sunt salvate în imprimantă.
Activare AirPrint	IPP, Bonjour, AirPrint (serviciul de scanare) sunt activate, iar IPP se stabilește doar cu o comunicare securizată.

Configurarea unui server de poștă electronică

Configurați serverul de poștă electronică din Web Config.

Verificați următoarele aspecte înainte de configurare.

❏ Imprimanta este conectată la rețeaua care poate accesa serverul de poștă electronică.

❏ Informații pentru setarea e-mail-ului pe computerul care utilizează același server de poștă electronică ca imprimanta.

Notă:

❏ *La utilizarea serverului de poștă electronică pe internet, confirmați informațiile de configurare ale furnizorului sau ale paginii web.*

❏ *Puteți realiza setările pentru serverul de poștă electronică și cu ajutorul panoului de comandă al imprimantei. Accesați urmând procedura de mai jos.*

Setări > ***Setări generale*** > ***Setări rețea*** > ***Complex*** > ***Server e-mail*** > ***Setări server***

1. Accesați Web Config și selectați fila **Rețea** > **Server e-mail** > **De bază**.

2. Introduceți o valoare pentru fiecare element.

3. Selectați **OK**.

   Sunt afișate setările pe care le-ați selectat.

La finalizarea configurării, realizați verificarea conexiunii.

Informații conexe

➡ „Executarea utilitarului Web Config într-un browser web” la pagina 358

Elemente de setare server de e-mail

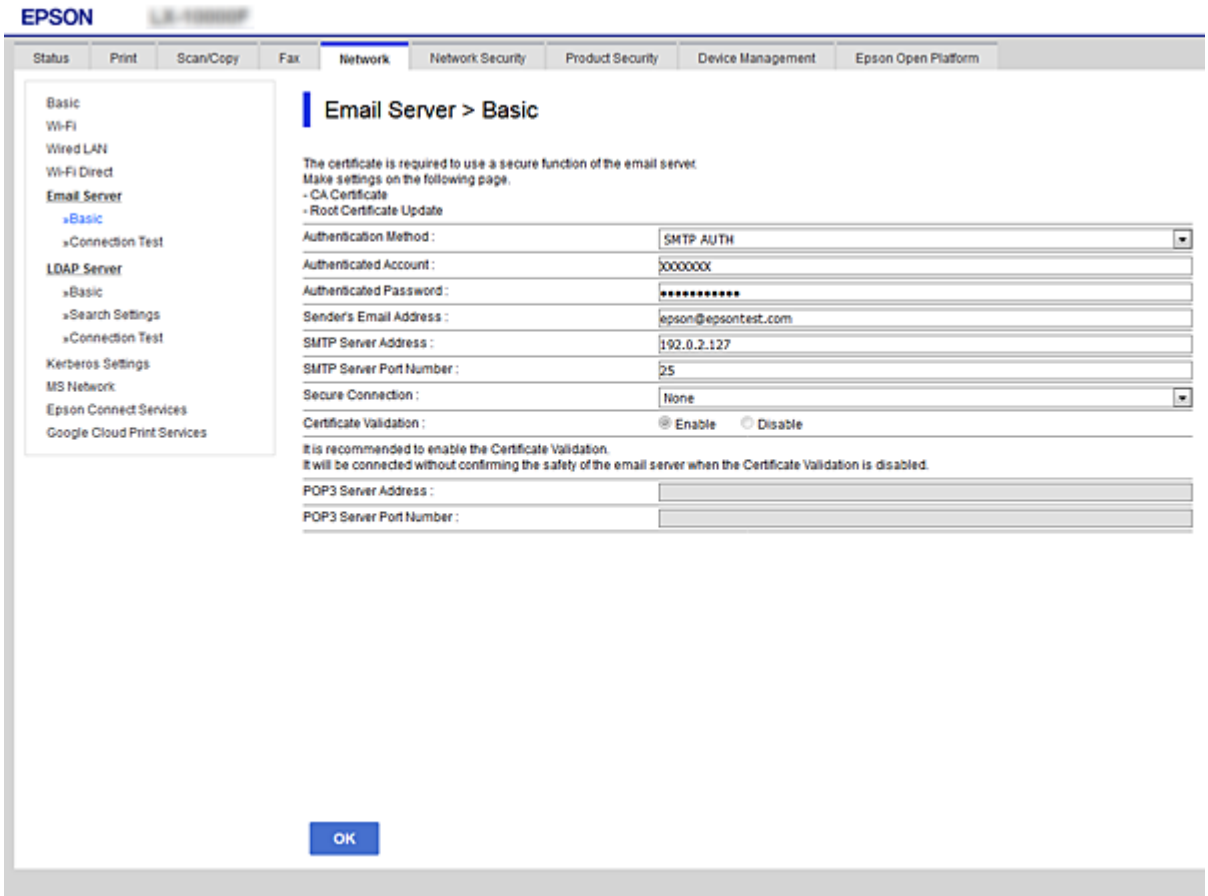

Elemente	Setări și explicație	
Metodă de autentificare	Indicați metoda de autentificare pentru ca imprimanta să acceseze serverul de e-mail.	
	Oprit	Setați situația în care serverul de e-mail nu necesită autentificare.
	ATENT. SMTP	Se autentifică la serverul SMTP (server de e-mail de ieșire) la trimiterea mesajului e-mail. Serverul de e-mail trebuie să accepte autentificarea SMTP.
	POP înainte de SMTP	Se autentifică la serverul POP3 (server de e-mail de primire) înainte de trimiterea mesajului e-mail. Când selectați acest element, setați serverul POP3.

Elemente	Setări şi explicaţie	
Cont autentificare	Dacă selectaţi **ATENT. SMTP** sau **POP înainte de SMTP** drept **Metodă de autentificare**, introduceţi numele contului autentificat folosind între 0 şi 255 de caractere în format ASCII (0x20–0x7E). Când selectaţi **ATENT. SMTP**, introduceţi contul serverului SMTP. Când selectaţi **POP înainte de SMTP**, introduceţi contul serverului POP3.	
Parolă autentificare	Dacă selectaţi **ATENT. SMTP** sau **POP înainte de SMTP** drept **Metodă de autentificare**, introduceţi parola de autentificare folosind între 0 şi 20 de caractere în format ASCII (0x20–0x7E). Când selectaţi **ATENT. SMTP**, introduceţi contul autentificat pentru serverul SMTP. Când selectaţi **POP înainte de SMTP**, introduceţi contul autentificat pentru serverul POP3.	
Adresă e-mail expeditor	Introduceţi adresa de e-mail a expeditorului, de exemplu, adresa de e-mail a administratorului de sistem. Aceasta este utilizată la autentificare, deci introduceţi o adresă de e-mail validă, înregistrată la serverul de e-mail. Introduceţi între 0 şi 255 de caractere în ASCII (0x20–0x7E), exceptând : ( ) < > [ ] ; ¥. Punctul „.” nu poate fi primul caracter.	
Adresă server SMTP	Introduceţi între 0 şi 255 de caractere folosind A–Z a–z 0–9 . -. Puteţi folosi formatul IPv4 sau FQDN.	
Număr port server SMTP	Introduceţi un număr între 1 şi 65535.	
Conexiune securizată	Selectaţi metoda de criptare pentru comunicaţia cu serverul de e-mail.	
	Fără	Dacă selectaţi **POP înainte de SMTP** în **Metodă de autentificare**, conexiunea nu va fi criptată.
	SSL/TLS	Aceasta este disponibilă atunci când **Metodă de autentificare** este setată la **Oprit** sau la **ATENT. SMTP**. Comunicaţiile sunt criptate de la început.
	STARTTLS	Aceasta este disponibilă atunci când **Metodă de autentificare** este setată la **Oprit** sau la **ATENT. SMTP**. Comunicaţiile nu sunt criptate de la început, dar, în funcţie de mediul de reţea, starea de criptare sau de necriptare a comunicaţiilor se poate modifica.
Validare certificat	Certificatul este validat atunci când este activată această funcţie. Recomandăm setarea acestei funcţii la **Activare**. Pentru a configura, trebuie să importaţi Certificat CA la imprimantă.	
Adresă server POP3	Dacă selectaţi **POP înainte de SMTP** ca **Metodă de autentificare**, introduceţi adresa de server POP3 între 0 şi 255 caractere folosind A–Z a–z 0–9 . -. Puteţi folosi formatul IPv4 sau FQDN.	
Număr port server POP3	Dacă selectaţi **POP înainte de SMTP** ca **Metodă de autentificare**, introduceţi un număr între 1 şi 65535.	

Verificarea unei conexiuni de server de e-mail

Puteţi testa conexiunea cu serverul de e-mail prin efectuarea verificării conexiunii.

1. Accesaţi Web Config şi selectaţi fila **Reţea** > **Server e-mail** > **Test conexiune**.

2. Selectați **Start**.

   Va fi inițiată testarea conexiunii la serverul de e-mail. După test, se afișează raportul de verificare.

   Notă:
   Aveți posibilitatea de a efectua verificarea conexiunii la serverul de e-mail de la panoul de control al imprimantei. Accesați conform procedurii de mai jos.

   Setări > ***Setări generale*** > ***Setări rețea*** > ***Complex*** > ***Server e-mail*** > ***Verificare conexiune***

Referințe privind testul conexiunii serverului de e-mail

Mesaje	Cauză
Testarea conexiunii a reușit.	Acest mesaj apare când conexiunea cu serverul a reușit.
Eroare de comunicare cu serverul SMTP. Verificați următoarele. - Setări rețea	Acest mesaj apare atunci când ❏ Imprimanta nu este conectată la nicio rețea ❏ Serverul SMTP este nefuncțional ❏ Conexiunea la rețea este întreruptă în timpul comunicațiilor ❏ S-au primit date incomplete
Eroare de comunicare cu serverul POP3. Verificați următoarele. - Setări rețea	Acest mesaj apare atunci când ❏ Imprimanta nu este conectată la nicio rețea ❏ Serverul POP3 este nefuncțional ❏ Conexiunea la rețea este întreruptă în timpul comunicațiilor ❏ S-au primit date incomplete
A survenit o eroare în timpul conectării la serverul SMTP. Verificați următoarele. - Adresă server SMTP - Server DNS	Acest mesaj apare atunci când ❏ Conectarea la un server DNS a eșuat ❏ Rezoluția numelui pentru un server SMTP a eșuat
A survenit o eroare în timpul conectării la serverul POP3. Verificați următoarele. - Adresă server POP3 - Server DNS	Acest mesaj apare atunci când ❏ Conectarea la un server DNS a eșuat ❏ Rezoluția numelui pentru un server POP3 a eșuat
Eroare de autentificare la serverul SMTP. Verificați următoarele. - Metodă de autentificare - Cont de autentificare - Parolă autentificare	Acest mesaj apare atunci când autentificarea la serverul SMTP eșuează.
Eroare de autentificare la serverul POP3. Verificați următoarele. - Metodă de autentificare - Cont de autentificare - Parolă autentificare	Acest mesaj apare atunci când autentificarea la serverul POP3 eșuează.
Metodă de comunicare neacceptată. Verificați următoarele. - Adresă server SMTP - Număr port server SMTP	Acest mesaj apare atunci când încercați să comunicați folosind protocoale neacceptate.
Conectarea la serverul SMTP a eșuat. Modificați parametrul Conexiune securizată la Fără.	Acest mesaj apare atunci când are loc o nepotrivire SMTP între un server și un client sau atunci când serverul nu acceptă conexiunile SMTP securizate (conexiunile SSL).

Mesaje	Cauză
Conectarea la serverul SMTP a eşuat. Modificaţi parametrul Conexiune securizată la SSL/TLS.	Acest mesaj apare atunci când are loc o nepotrivire SMTP între un server şi un client sau atunci când serverul solicită utilizarea unei conexiuni SSL/TLS în vederea obținerii unei conexiuni SMTP securizate.
Conectarea la serverul SMTP a eşuat. Modificaţi parametrul Conexiune securizată la STARTTLS.	Acest mesaj apare atunci când are loc o nepotrivire SMTP între un server şi un client sau atunci când serverul solicită utilizarea unei conexiuni STARTTLS în vederea obținerii unei conexiuni SMTP securizate.
Conexiunea nu este de încredere. Verificaţi următoarele. - Data şi ora	Acest mesaj apare atunci când setările referitoare la data şi ora imprimantei sunt incorecte sau când certificatul a expirat.
Conexiunea nu este de încredere. Verificaţi următoarele. - Certificat CA	Acest mesaj apare atunci când imprimanta nu are un certificat rădăcină care să corespundă serverului sau atunci când nu a fost importat niciun Certificat CA.
Conexiunea nu este securizată.	Acest mesaj apare atunci când certificatul obținut este deteriorat.
Autentificarea serverului SMTP a eşuat. Modificaţi metoda de autentificare la SMTP-AUTH.	Acest mesaj apare atunci când are loc o nepotrivire în ceea ce priveşte metoda de autentificare între un server şi un client. Serverul acceptă ATENT. SMTP.
Autentificarea serverului SMTP a eşuat. Modificaţi metoda de autentificare la POP înainte de SMTP.	Acest mesaj apare atunci când are loc o nepotrivire în ceea ce priveşte metoda de autentificare între un server şi un client. Serverul nu acceptă ATENT. SMTP.
Adresa de e-mail a expeditorului este incorectă. Înlocuiţi-o cu adresa de e-mail a serviciului dvs. de e-mail.	Acest mesaj apare atunci când adresa de e-mail specificată a expeditorului este eronată.
Nu pot accesa imprimanta dacă procesul nu s-a terminat.	Acest mesaj apare când imprimanta este ocupată.

Configurarea unui folder partajat în rețea

Configurați un folder partajat de rețea pentru salvarea imaginii scanate și a rezultatelor procesului de trimitere prin fax.

La salvarea unui fișier în folder, imprimanta este conectată cu numele de utilizator al computerului pe care a fost creat folderul.

De asemenea, asigurați configurarea unei rețele MS la crearea folderului partajat în rețea.

Crearea folderului partajat

Înainte de crearea folderului partajat

Înainte de crearea folderului partajat, verificați următoarele.

❏ Imprimanta este conectată la rețeaua unde poate accesa computerul pe care se va crea folderul partajat.

❏ Numele computerului unde va fi creat folderul partajat nu conține un caracter cu mai mulți octeți.

> ***Important:***
>
> *Când un caracter cu mai mulți octeți este inclus în numele computerului, este posibil ca salvarea fișierului în folderul partajat să nu reușească.*
>
> *În acest caz, comutați la un computer al cărui nume nu include caracterul cu mai mulți octeți sau modificați numele computerului.*
>
> *Când modificați numele computerului, confirmați cu administratorul în prealabil, deoarece aceasta poate modifica unele setări, precum gestionarea computerului, accesul la resurse etc.*

Verificarea profilului de rețea

La computerul unde se va crea folderul partajat, verificați dacă partajarea folderelor este disponibilă.

1. Conectați-vă la computerul unde va fi creat folderul partajat, de către contul de utilizator cu autoritate de administrator.

2. Selectați **Panou de control** > **Rețea și Internet** > **Centru rețea și partajare**.

3. Faceți clic pe **Setări de partajare avansate**, apoi faceți clic pe pentru profilul cu **(profil curent)** în profilurile de rețea afișate.

4. Verificați dacă opțiunea **Activare partajare fișiere și imprimante** este selectată în **Partajare fișiere și imprimante**.

   Dacă este deja selectată, faceți clic pe **Anulare** și închideți fereastra.

   Când modificați setările, faceți clic pe **Salvare modificări** și închideți fereastra.

Informații conexe

➡ „Locația de creare a folderului partajat și un exemplu de securitate” la pagina 441

Locația de creare a folderului partajat și un exemplu de securitate

În funcție de locația unde este creat folderul partajat, securitatea și facilitățile variază.

Pentru operarea folderului partajat de la imprimante sau alte computere, sunt necesare următoarele permisiuni de citire și modificare pentru folder.

❏ Fila **Partajare** > **Partajare avansată** > **Permisiuni**

Controlează permisiunea de acces din rețea a folderului partajat.

❏ Permisiunea de acces din fila **Securitate**

Controlează permisiunea de acces din rețea și de acces local a folderului partajat.

Când setați **Toți** la folderul partajat creat pe desktop, ca exemplu de creare a unui folder partajat, se va permite accesul tuturor utilizatorilor care pot accesa computerul.

Cu toate acestea, utilizatorul care nu deține autoritate nu le poate accesa, deoarece desktopul (folderul) se află sub controlul folderului de utilizator, iar setările de securitate ale folderului se utilizator sunt transmise acestuia. Utilizatorul căruia i se permite accesul în fila **Securitate** (utilizator conectat și administrator, în acest caz) poate opera folderul.

Consultați mai jos modalitatea de creare a locației adecvate.

Acest exemplu este valabil pentru crearea folderului „folder_scanări”.

Informații conexe

➡ „Exemplu de configurare pentru servere de fișiere” la pagina 442
➡ „Exemplu de configurare pentru un computer personal” la pagina 449

Exemplu de configurare pentru servere de fișiere

Această explicație este un exemplu de creare a folderului partajat în folderul rădăcină al computerului partajat, precum serverul de fișiere, în condițiile următoare.

Utilizatorii cu drept de control al accesului, cum ar fi persoanele care dispun de același domeniu al unui computer pentru a crea un folder partajat, pot accesa respectivul folder partajat.

Setați această configurație atunci când permiteți oricărui utilizator să citească și să scrie în folderul partajat de pe computer, precum serverul de fișiere și computerul partajat.

- ❏ Locație pentru crearea folderului partajat: Folderul rădăcină al unității
- ❏ Cale folder: C:\folder_scanări
- ❏ Permisiune de acces prin intermediul rețelei (Partajare permisiuni): Toți
- ❏ Permisiune de acces la sistemul de fișiere (Securitate): Utilizatori autentificați

1. Conectați-vă la computerul unde va fi creat folderul partajat, de către contul de utilizator cu autoritate de administrator.
2. Porniți Explorer.
3. Creați folderul în rădăcina unității și denumiți-l „folder_scanări”.

   Pentru numele folderului, introduceți între 1 și 12 caractere alfanumerice. Dacă se depășește limita de caractere a numelui folderului, este posibil să nu îl puteți accesa normal, în funcție de diferențele dintre medii.

4. Faceți clic dreapta pe folder și selectați **Proprietăți**.

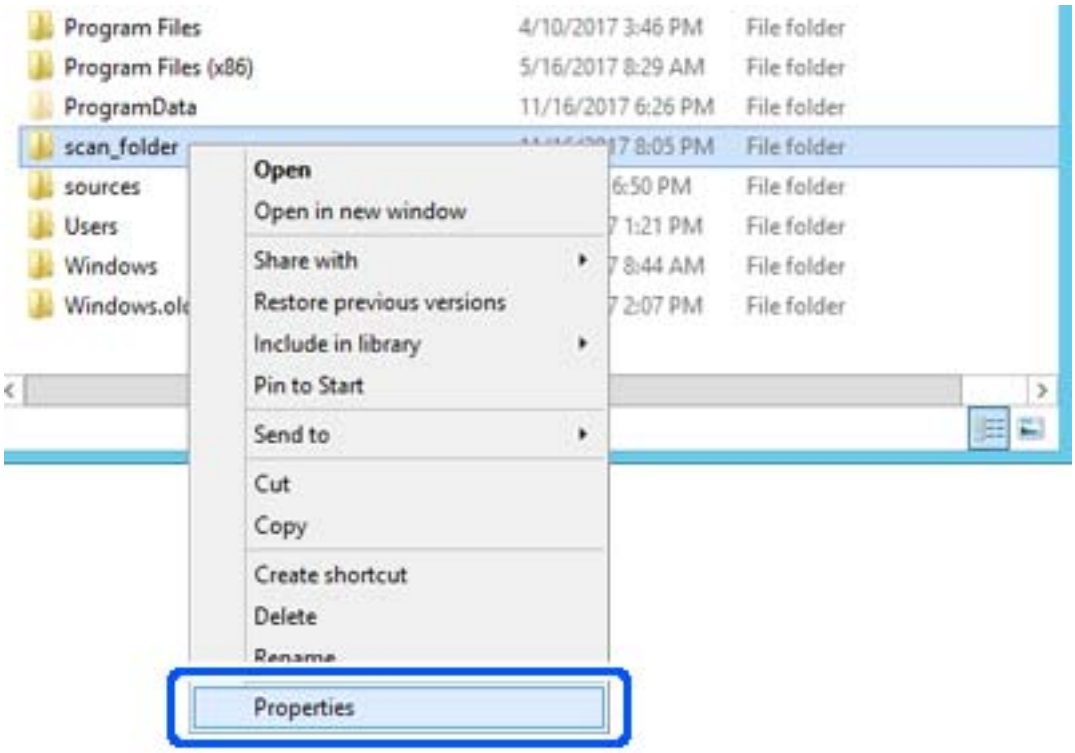

5. Faceți clic pe **Partajare complexă** în fila **Partajare**.

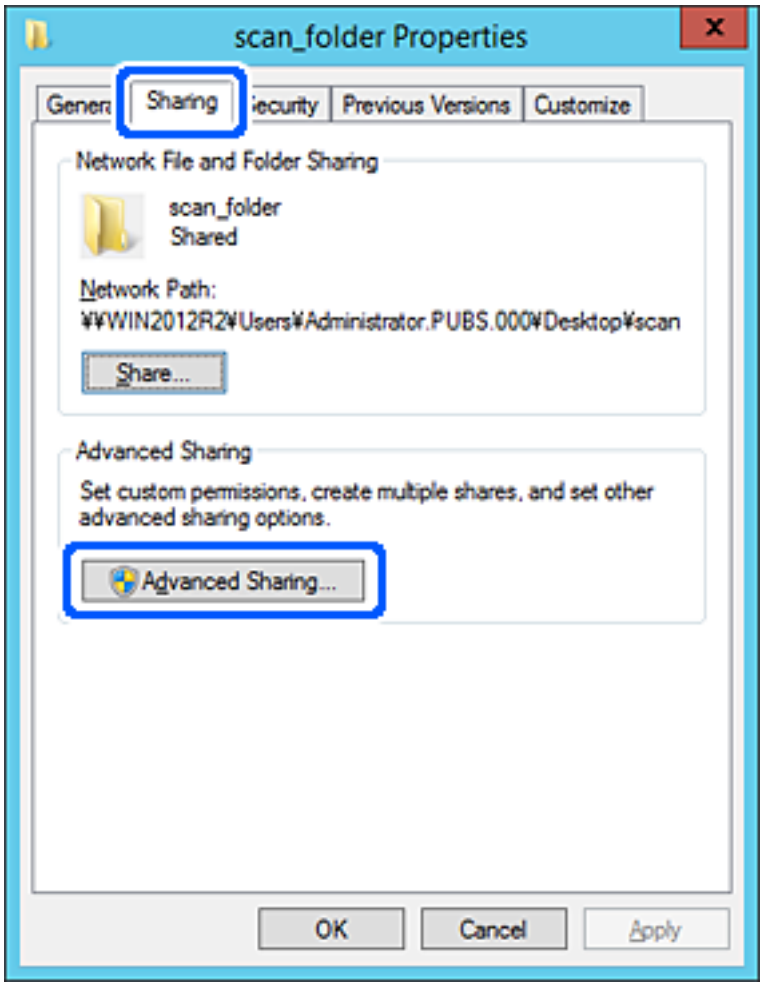

6. Selectați **Partajați acest folder**, apoi faceți clic pe **Permisiuni**.

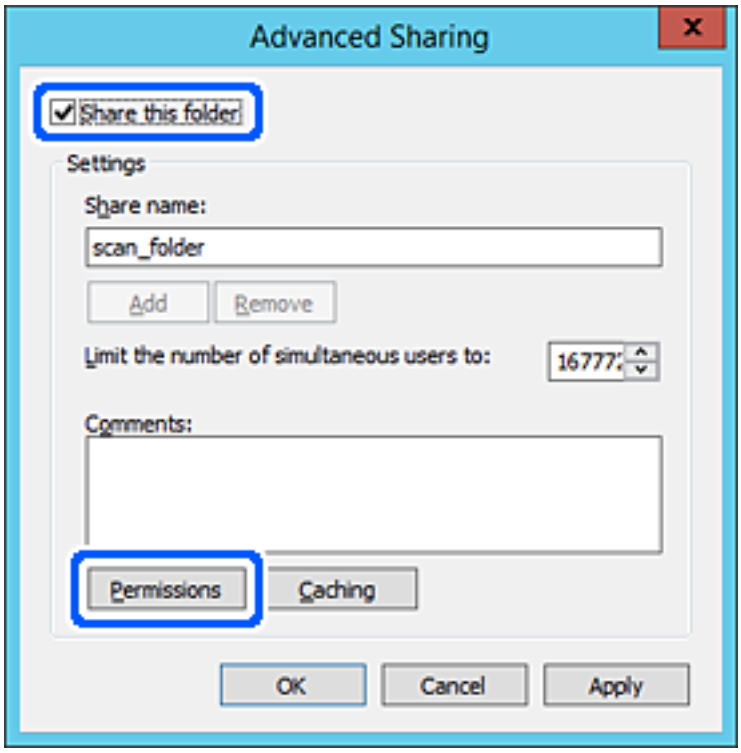

7. Selectați grupul **Toți** din **Nume de grup sau de utilizator**, selectați **Se permite** la **Modificare** și faceți clic pe **OK**.

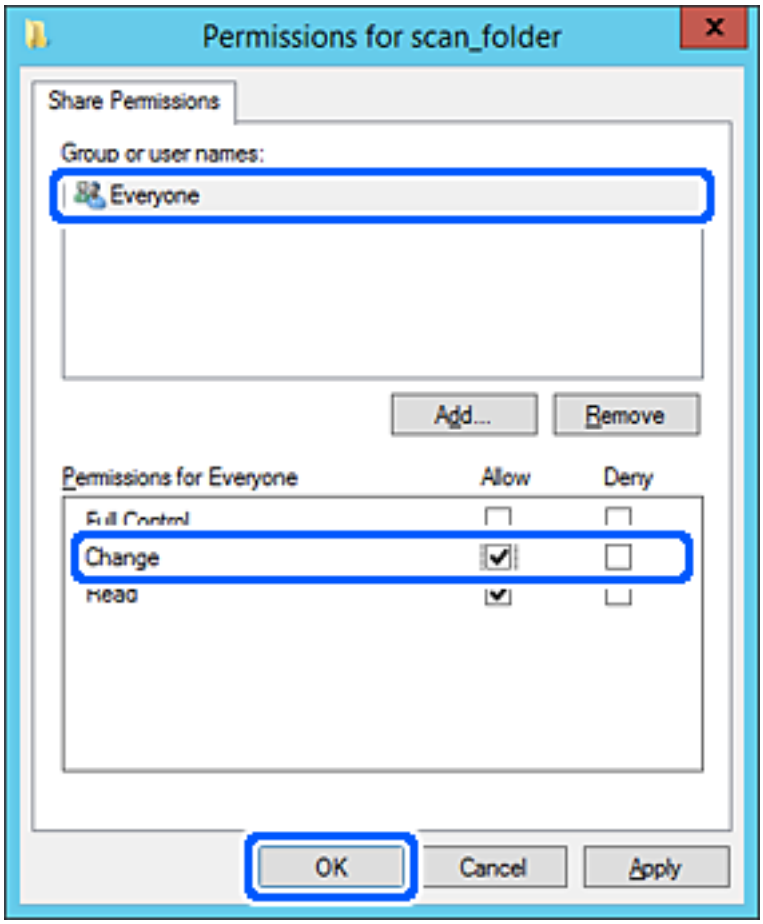

8. Faceți clic pe **OK**.

9. Selectați fila **Securitate**, apoi selectați **Utilizatori autentificați** din **Nume grup sau utilizator**.

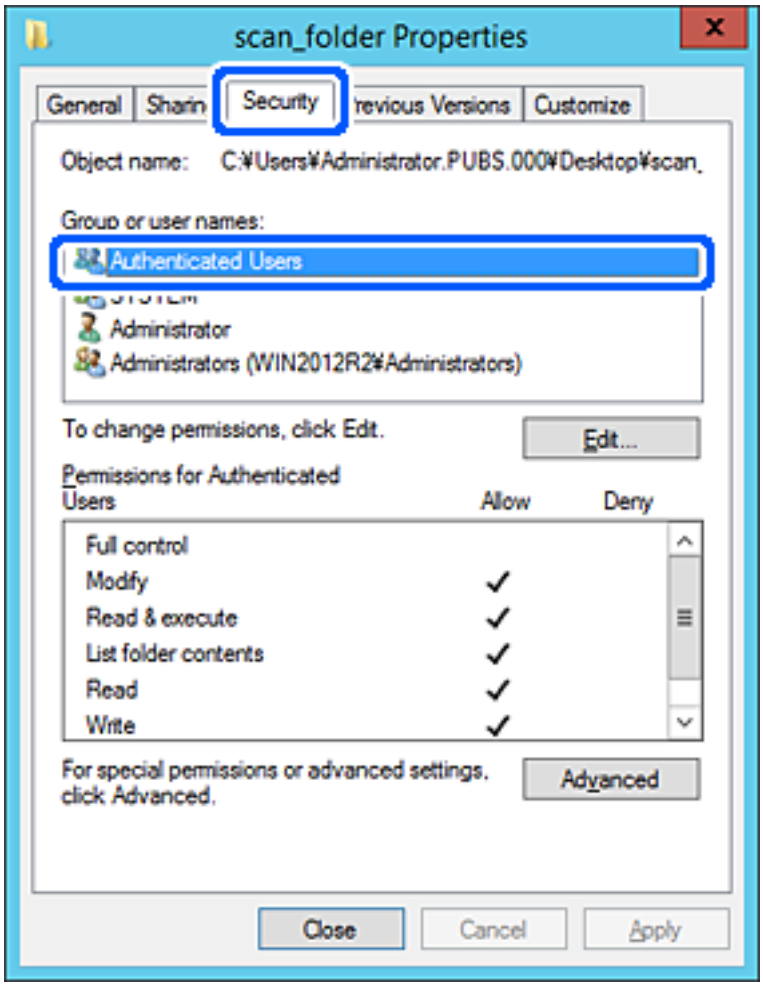

„Utilizatori autentificați” este grupul special care îi include pe toți utilizatorii care se pot conecta la domeniu sau la computer. Acest grup este afișat numai atunci când folderul este creat imediat sub folderul rădăcină.

Dacă nu este afișat, îl puteți adăuga făcând clic pe **Editare**. Pentru mai multe detalii, consultați Informații conexe.

10. Verificați dacă opțiunea **Se permite** pentru **Modificare** este selectată în **Permisiuni pentru utilizatori autentificați**.

    Dacă nu este selectată, selectați **Utilizatori autentificați**, faceți clic pe **Editare**, selectați **Se permite** pentru **Modificare** în **Permisiuni pentru utilizatori autentificați**, apoi faceți clic pe **OK**.

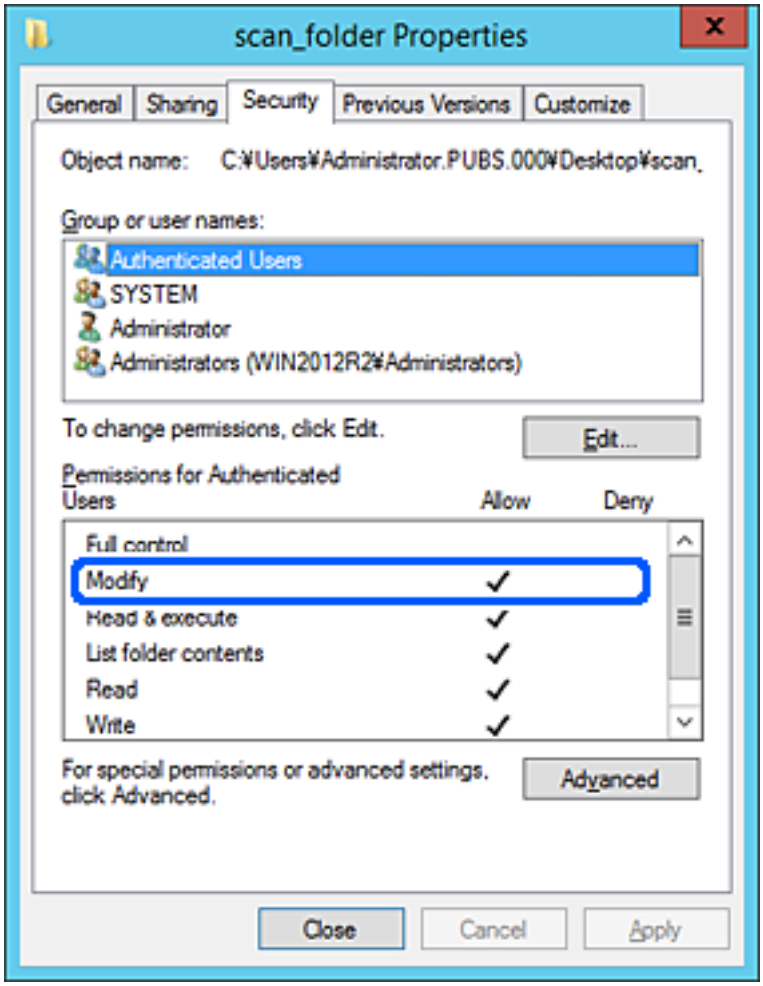

11. Selectați fila **Partajare**.

    Este afișată calea de rețea a folderului partajat. Aceasta este utilizată la înregistrarea în contactele imprimantei. Vă rugăm să o notați.

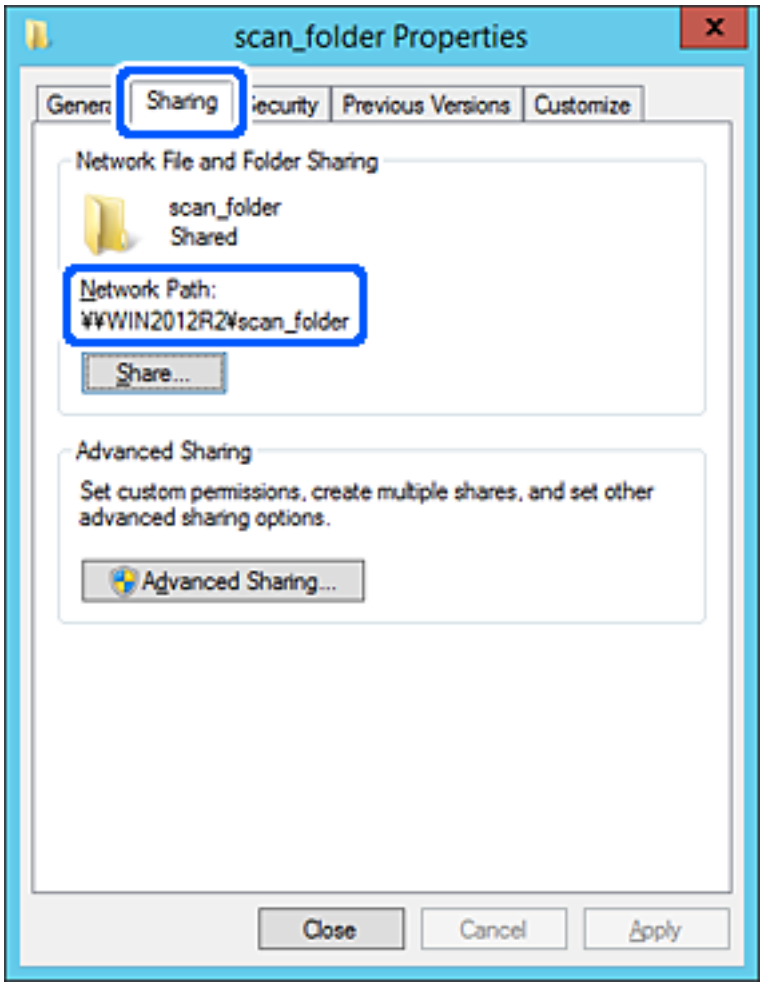

12. Faceți clic pe **OK** sau pe **Închidere** pentru a închide ecranul.

    Verificați dacă fișierul permite scrierea sau citirea în folderul partajat de la computerele din același domeniu.

Informații conexe

➡ „Înregistrarea unei destinații în Contacte utilizând Web Config” la pagina 461
➡ „Adăugarea unui grup sau utilizator care permite accesul” la pagina 455

Exemplu de configurare pentru un computer personal

Această explicație este un exemplu de creare a folderului partajat pe desktopul utilizatorului care se conectează curent la computer.

Utilizatorul care se conectează la computer și care deține autoritate de administrator poate accesa folderul desktop și folderul document care se află sub folderul Utilizator.

Setați această configurație atunci când NU doriți să permiteți unui alt utilizator să citească și să scrie în folderul partajat de la un computer personal.

❏ Locație pentru crearea folderului partajat: Desktop

- Cale folder: C:\Users\xxxx\Desktop\folder_scanări
- Permisiune de acces prin intermediul rețelei (Permisiuni partajare): Oricine
- Permisiune de acces la sistemul de fișiere (Securitate): Nu adăugați sau adăugați nume de utilizator/grup pentru a permite accesul

1. Conectați-vă la computerul unde va fi creat folderul partajat, de către contul de utilizator cu autoritate de administrator.

2. Porniți Explorer.

3. Creați folderul pe desktop și denumiți-l „folder_scanări”.

   Pentru numele folderului, introduceți între 1 și 12 caractere alfanumerice. Dacă se depășește limita de caractere a numelui folderului, este posibil să nu îl puteți accesa normal, în funcție de diferențele dintre medii.

4. Faceți clic dreapta pe folder și selectați **Proprietăți**.

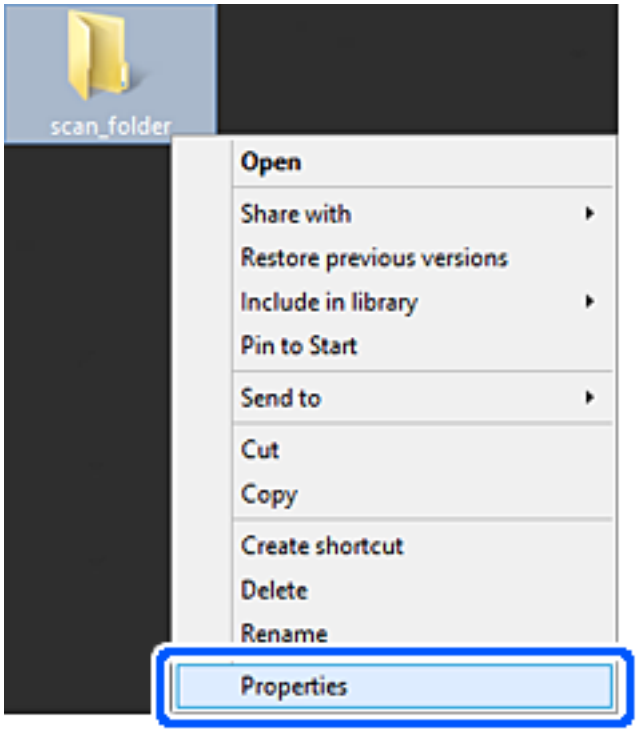

5. Faceți clic pe **Partajare complexă** în fila **Partajare**.

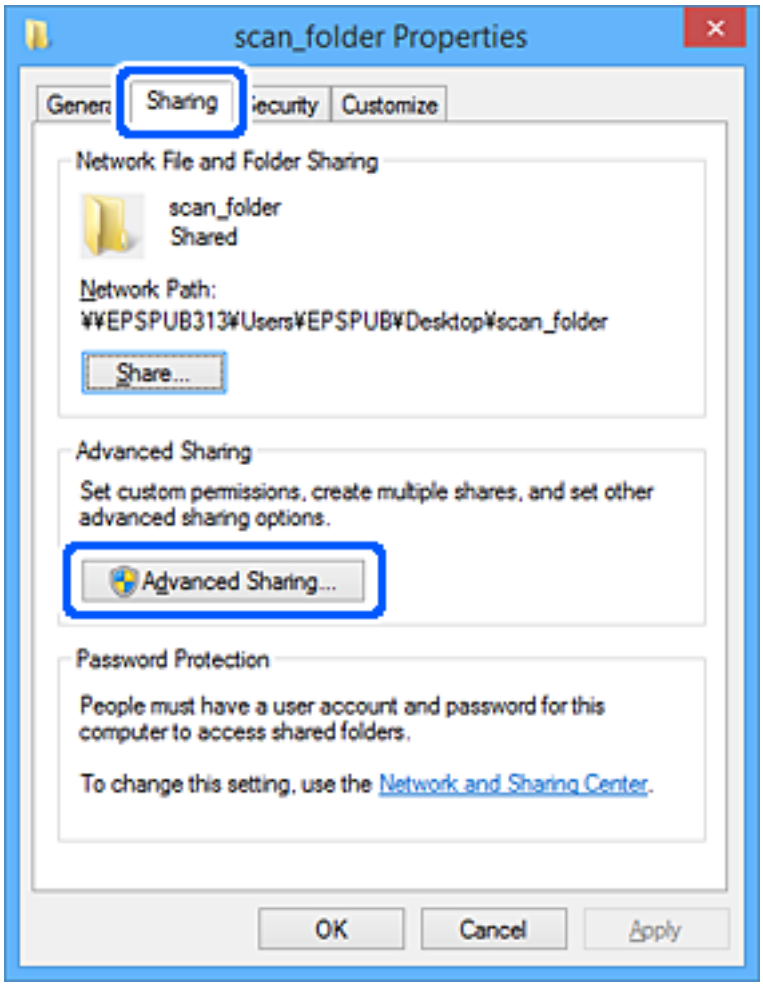

6. Selectați **Partajați acest folder**, apoi faceți clic pe **Permisiuni**.

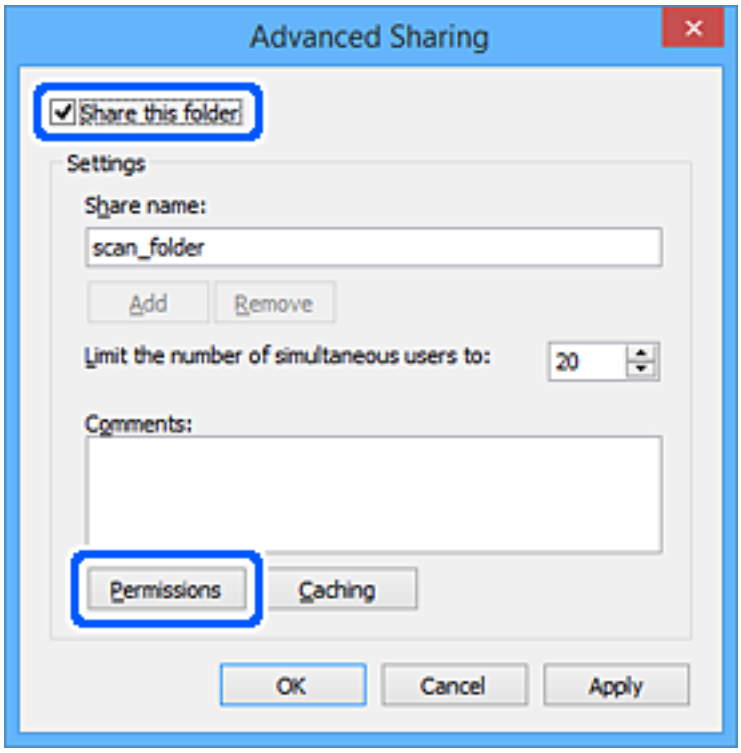

7. Selectați grupul **Toți** din **Nume de grup sau de utilizator**, selectați **Se permite** la **Modificare** și faceți clic pe **OK**.

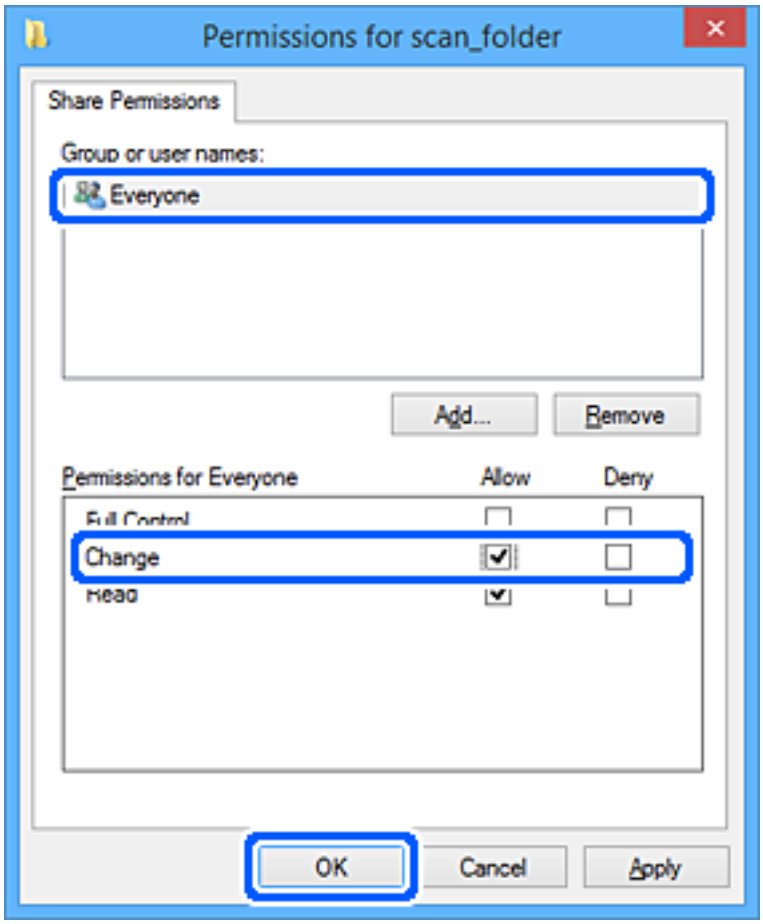

8. Faceți clic pe **OK**.

9. Selectați fila **Securitate**.

10. Bifați grupul sau utilizatorul din **Nume de grup sau de utilizator**.

    Grupul sau utilizatorul afișat aici poate accesa folderul partajat.

    În acest caz, utilizatorul care se conectează la acest computer și administratorul pot accesa folderul partajat.

Adăugați permisiunea de acces, dacă este necesar. O puteți adăuga făcând clic pe **Editare**. Pentru mai multe detalii, consultați Informații conexe.

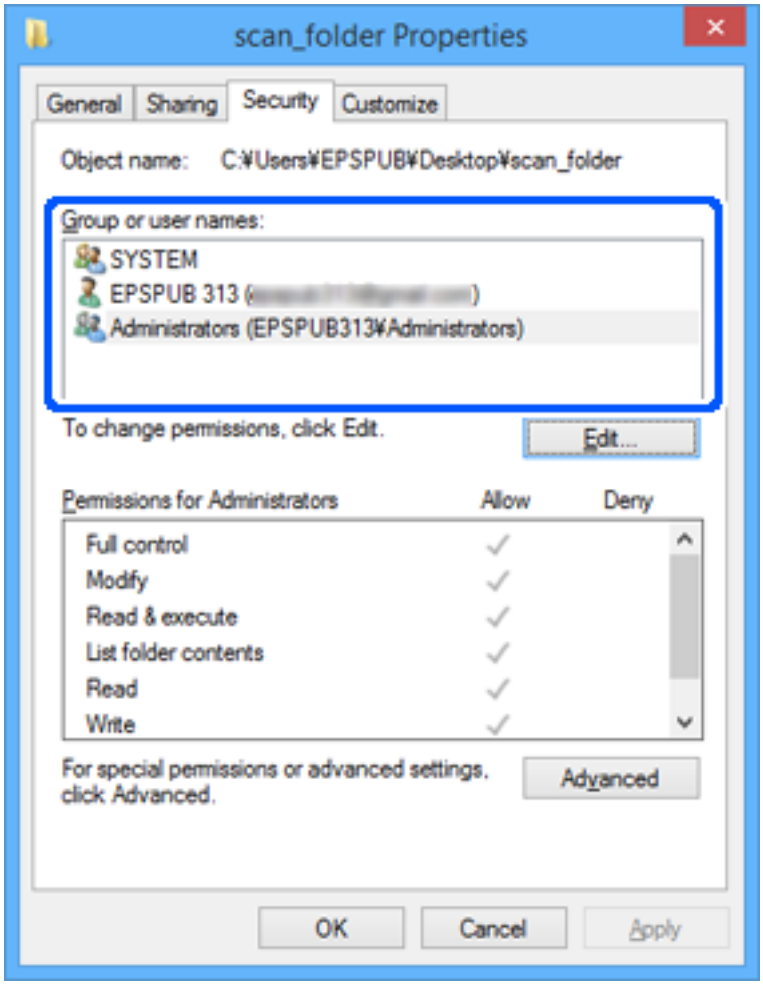

11. Selectați fila **Partajare**.

    Este afișată calea de rețea a folderului partajat. Aceasta este utilizată la înregistrarea la contactul imprimantei. Vă rugăm să o notați.

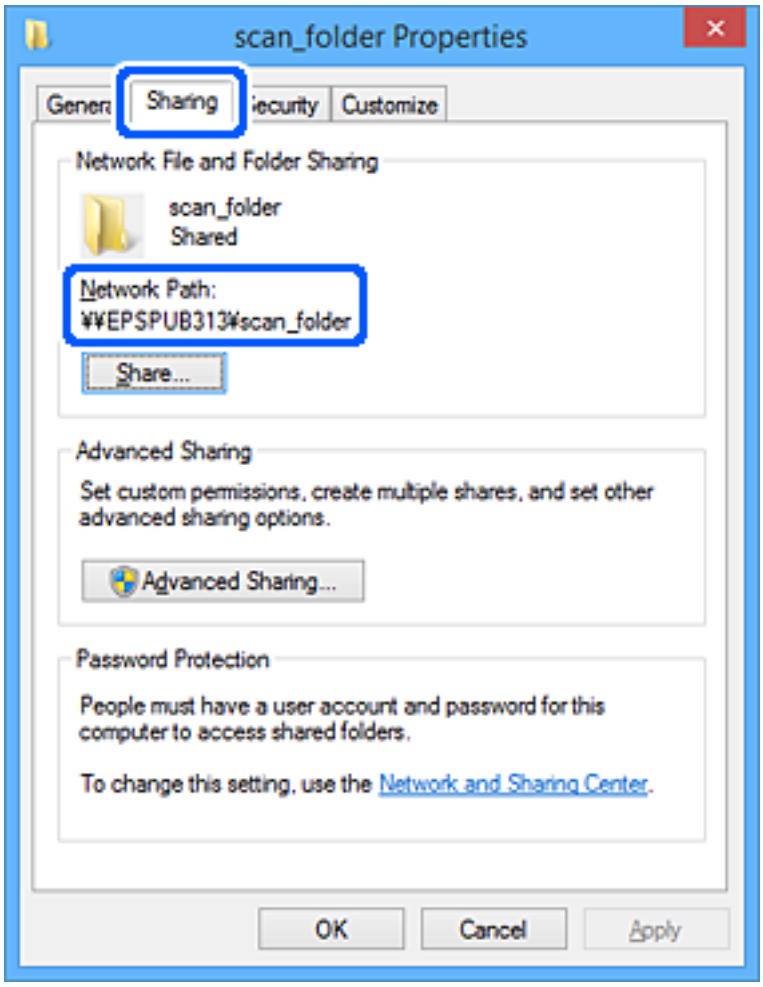

12. Faceți clic pe **OK** sau pe **Închidere** pentru a închide ecranul.

    Verificați dacă fișierul permite scrierea sau citirea în folderul partajat de la computerele utilizatorilor sau ale grupurilor cu permisiune de acces.

Informații conexe

➡ „Înregistrarea unei destinații în Contacte utilizând Web Config” la pagina 461

➡ „Adăugarea unui grup sau utilizator care permite accesul” la pagina 455

Adăugarea unui grup sau utilizator care permite accesul

Puteți adăuga grupul sau utilizatorul care permite accesul.

1. Faceți clic dreapta pe folder și selectați **Proprietăți**.

2. Selectați fila **Securitate**.

3. Faceți clic pe **Editare**.

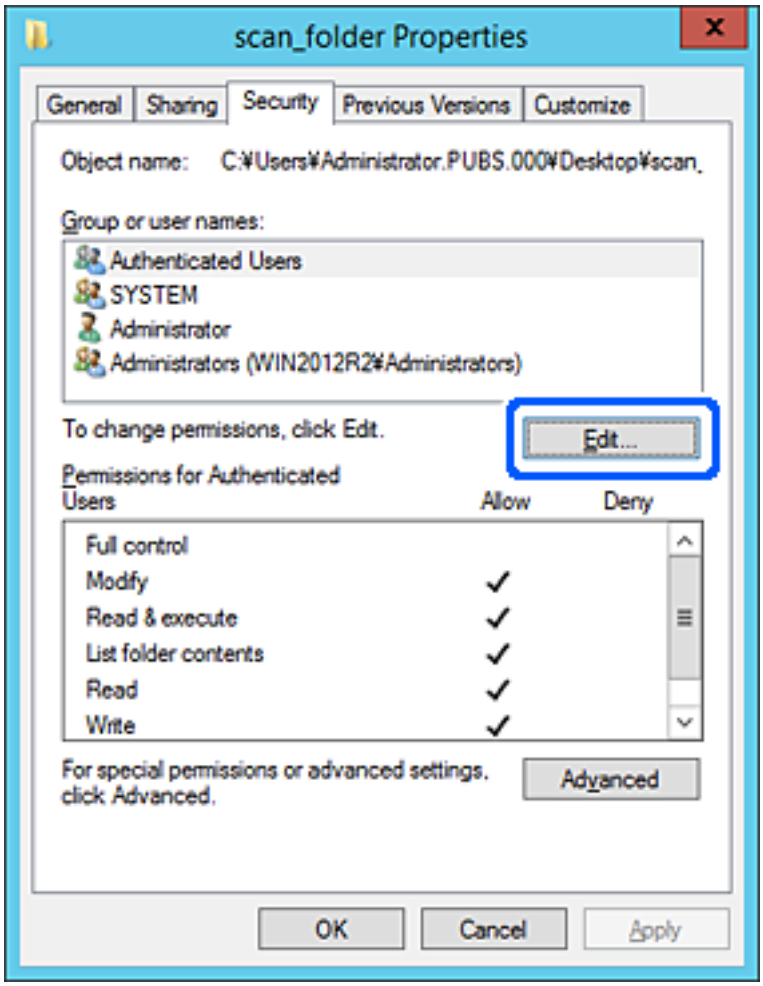

4. Faceți clic pe **Adăugare** sub **Nume utilizator sau grup**.

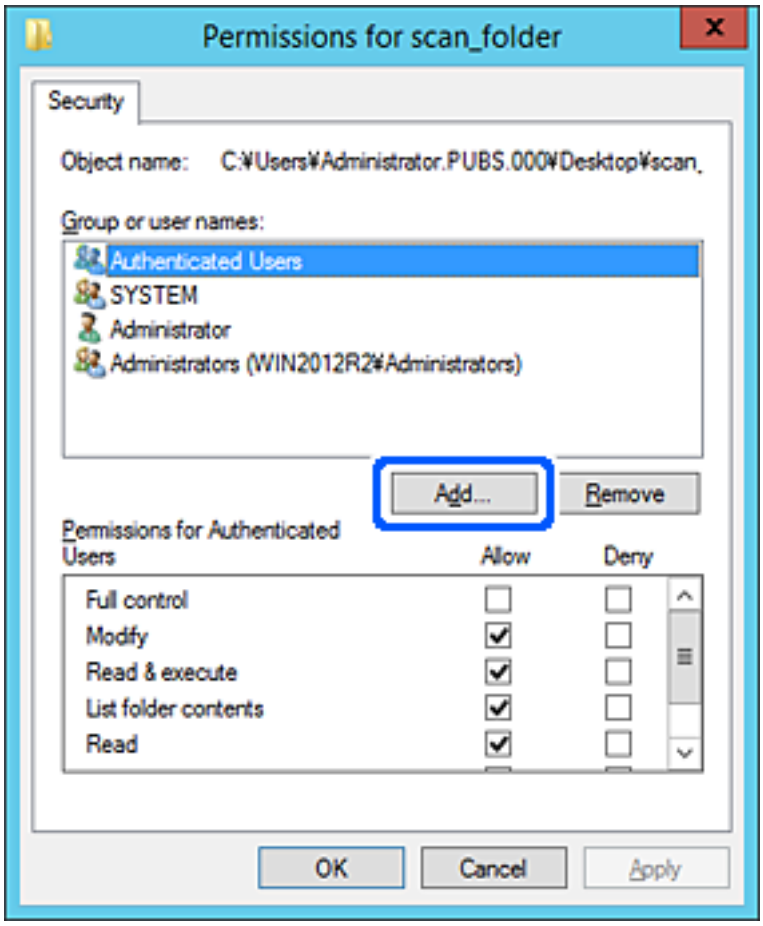

5. Introduceți numele de grup sau de utilizator căruia doriți să îi permiteți accesul, apoi faceți clic pe **Verificare nume**.

   La nume este adăugată o linie de subliniere.

Notă:
Dacă nu cunoaşteţi numele complet al grupului sau al utilizatorului, introduceţi o parte a numelui, apoi faceţi clic pe ***Verificare nume****. Sunt enumerate numele de grupuri sau de utilizatori care corespund unei părţi a numelui, iar apoi puteţi selecta numele complet din listă.*

Dacă se potriveşte un singur nume, numele complet cu linia de subliniere este afişat în ***Introducere nume obiect de selectat****.*

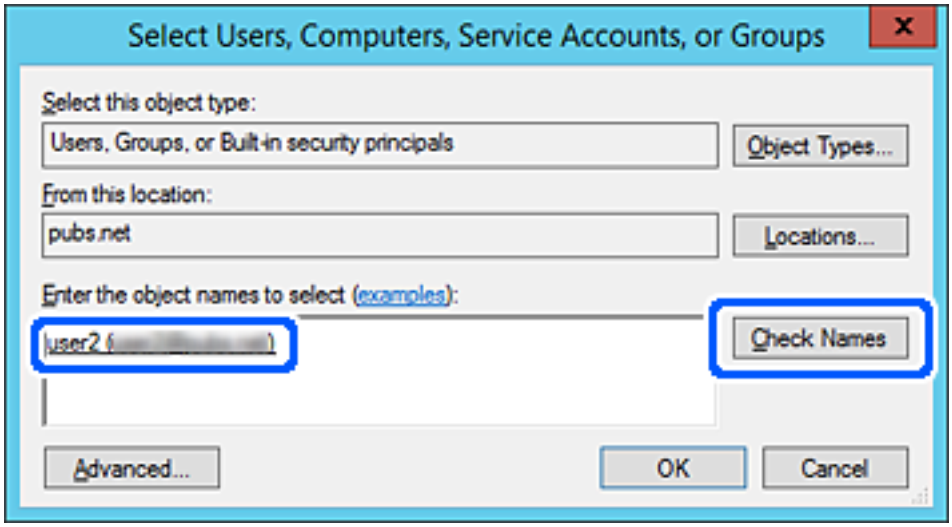

6. Executaţi clic pe **OK**.

7. În ecranul Permisiuni, selectați numele de utilizator introdus în **Nume utilizator sau grup**, selectați permisiunea de acces la **Modificare** și faceți clic pe **OK**.

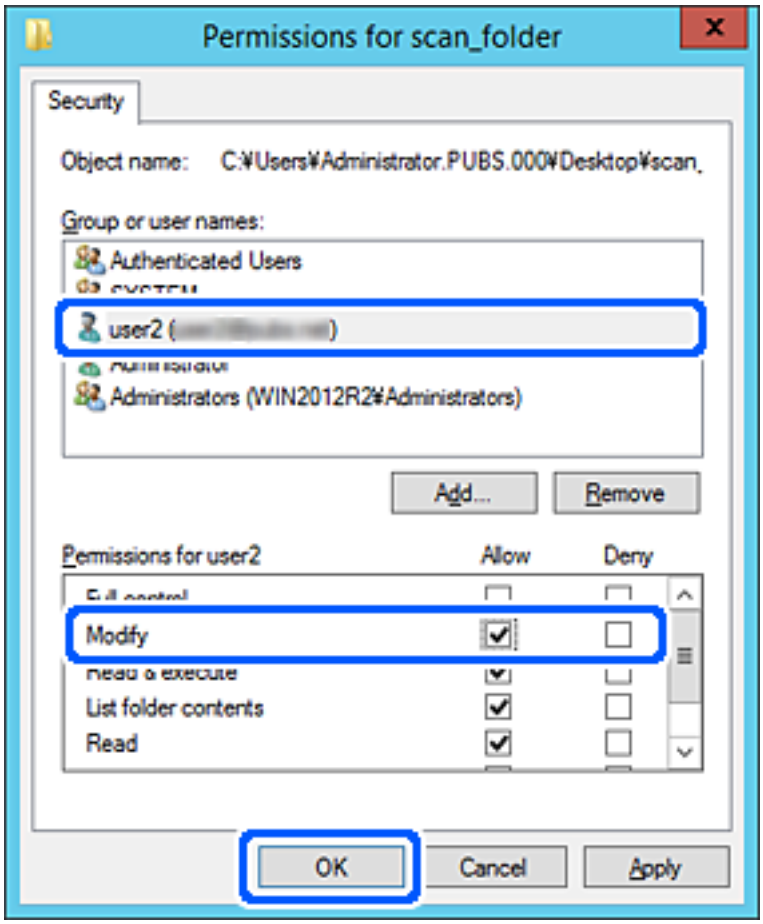

8. Faceți clic pe **OK** sau pe **Închidere** pentru a închide ecranul.

   Verificați dacă fișierul permite scrierea sau citirea în folderul partajat de la computerele utilizatorilor sau ale grupurilor cu permisiune de acces.

Utilizarea Microsoft Network Sharing

La activarea acestei funcții, sunt posibile următoarele.

❏ Partajează spațiul de stocare USB prin rețeaua care este conectată la imprimantă.

❏ Redirecționează rezultatul scanării sau faxul primit către folderul partajat din computer.

1. Accesați Web Config și selectați fila **Rețea** > **Rețea MS**.

2. Selectați **Utilizare partajare de rețea Microsoft**.

3. Setați fiecare element.

4. Faceți clic pe **Înainte**.

5. Confirmați setările și apoi executați clic pe **OK**.

6. Introduceți următoarele în programul Explorer al computerului, apoi apăsați pe tasta Enter.

   Verificați dacă există un folder de rețea și dacă îl puteți accesa.

   \\Adresa IP a imprimantei

   Exemplu: \\192.0.2.111

Informații conexe

➡ „Executarea utilitarului Web Config într-un browser web” la pagina 358

Elemente de setare a rețelei MS

Elemente	Explicație
Utilizare partajare de rețea Microsoft	Selectați când se activează partajarea rețelei MS.
SMB1.0 SMB2/SMB3	Activați protocolul pe care doriți să-l utilizați. Puteți activa doar SMB1.0 sau SMB2/SMB3.
Partajare fişiere	Selectați dacă se activează sau nu partajarea fișierelor. Activați-o pentru următoarele situații. ❏ Partajează stocarea USB prin rețeaua care este conectată la imprimantă. ❏ Redirecționează rezultatul scanării sau primirii faxului către folder-ul partajat de pe computer.
Autentificare utilizator	Selectați dacă să se realizeze sau nu autentificarea utilizatorului când se accesează stocarea USB prin rețeaua care este conectată la imprimantă.
Nume utilizator	Setați numele utilizatorului pentru autentificarea utilizatorului. Introduceți între 1 și 127 de caractere în ASCII cu excepția "/\[]:;|=,+*?<>@%. Totuși, nu puteți introduce un singur punct sau o combinație de punct „.” și un singur spațiu.
Parolă	Setați parola pentru autentificarea utilizatorului. Introduceți între 1 și 64 de caractere în ASCII. Totuși, nu puteți seta doar 10 asteriscuri „*”.
Comunicație criptată	Setați dacă se activează sau nu comunicarea criptată. O puteți selecta atunci când este selectată opțiunea **Activare** pentru **Autentificare utilizator**.
Nume gazdă	Afișați denumirea computerului gazdă al imprimantei în rețeaua MS. Pentru a o schimba, selectați fila **Rețea** > **de bază**, și apoi modificați **Nume dispozitiv**.
Nume grup de lucru	Introduceți numele grupului de lucru din rețeaua MS. Introduceți între 0 și 15 de caractere în ASCII.
Atribut de acces	Setați caracteristica Atribut de acces a partajării fișierelor.
Nume partajat(gazdă USB)	Afișați cu numele partajat când partajați fișierul.

Disponibilitatea contactelor

Înregistrarea destinațiilor în lista de contacte a imprimantei permite introducerea cu ușurință a destinației la scanare sau la trimiterea faxurilor.

De asemenea, puteți utiliza serverul LDAP (căutare LDAP) pentru a introduce destinația.

Notă:
❑ *Puteți comuta între lista de contacte a imprimantei și LDAP utilizând panoul de comandă al imprimantei.*

❑ *Puteți înregistra următoarele tipuri de destinații în lista de contacte. Puteți înregistra până la 2,000 de intrări în total.*

Fax	Destinație pentru fax
E-mail	Destinație pentru e-mail Trebuie să configurați setările serverului de e-mail în prealabil.
Folder de rețea (SMB)	Destinație pentru datele de scanare și datele de redirecționare a faxului
Folder de rețea/FTP	

Comparare configurare contacte

Există trei instrumente pentru configurarea contactelor imprimantei: Web Config, Epson Device Admin și panoul de control al imprimantei. Diferențele dintre aceste trei instrumente sunt enumerate în tabelul de mai jos.

Caracteristici	Web Config	Epson Device Admin	Panoul de control al imprimantei
Înregistrarea unei destinații	✓	✓	✓
Editarea unei destinații	✓	✓	✓
Adăugarea unui grup	✓	✓	✓
Editarea unui grup	✓	✓	✓
Ştergerea destinației sau a grupurilor	✓	✓	✓
Ştergerea tuturor destinațiilor	✓	✓	–
Importul unui fișier	✓	✓	–
Exportarea unui fișier	✓	✓	–
Alocarea destinațiilor pentru utilizare frecventă	✓	✓	✓
Sortarea destinațiilor alocate pentru utilizare frecventă	–	–	✓

Notă:
De asemenea, puteți configura destinația faxului folosind FAX Utility.

Înregistrarea unei destinații în Contacte utilizând Web Config

Notă:
Puteți înregistra, de asemenea, contactele la panoul de comandă al imprimantei.

1. Accesați Web Config și selectați fila **Scanare/Copiere** sau **Fax** > **Persoane de contact**.

2. Selectați numărul pe care doriți să-l înregistrați și apoi faceți clic pe **Editare**.

3. Introduceți **Nume** și **Termen index**.

4. Selectați tipul de destinație ca opțiune **Tip**.

   Notă:
   *Nu puteți modifica opțiunea **Tip** după finalizarea înregistrării. Dacă doriți să modificați tipul, ștergeți destinația și apoi înregistrați-vă din nou.*

5. Introduceți o valoare pentru fiecare element, apoi faceți clic pe **Aplicare**.

Informații conexe

➡ „Scanarea originalelor într-un folder de rețea” la pagina 113
➡ „Executarea utilitarului Web Config într-un browser web” la pagina 358

Setarea elementelor destinației

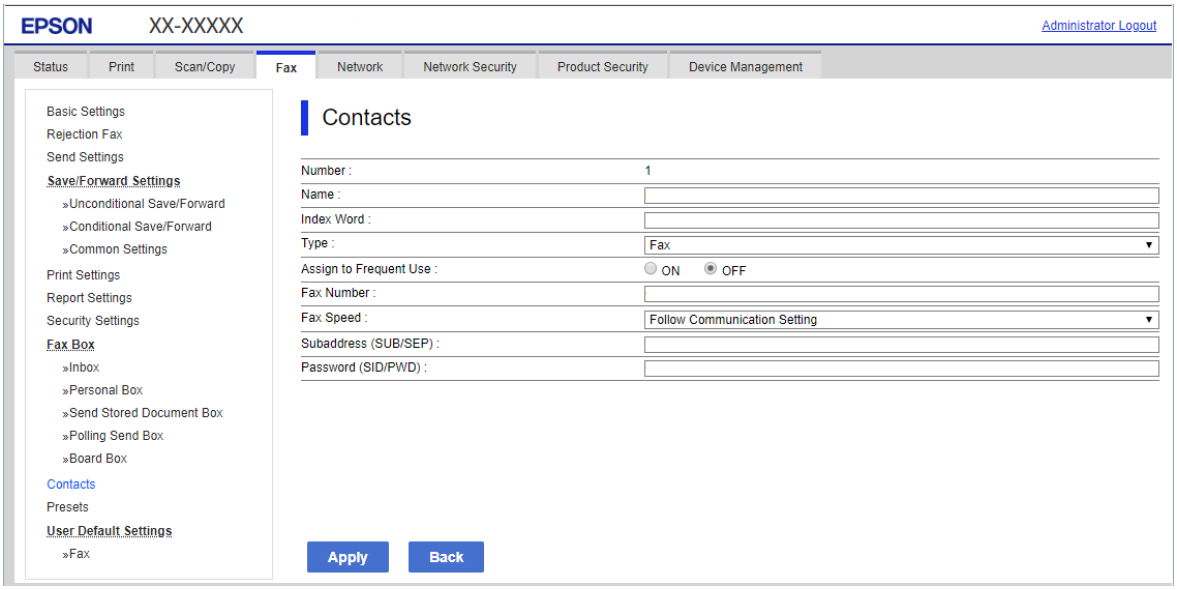

Elemente	Setări și explicație
Setări comune	
Nume	Introduceți un nume afișat în contacte, cu 30 de caractere sau mai puțin, în Unicode (UTF-8). Dacă nu specificați acest element, lăsați-l necompletat.
Termen index	Introduceți cuvinte de căutat cu 30 de caractere sau mai puțin, în Unicode (UTF-8). Dacă nu specificați acest element, lăsați-l necompletat.
Tip	Selectați tipul de adresă pe care doriți să o înregistrați.
Atribuire la Utilizare frecventă	Selectați setarea adresei înregistrate ca adresă utilizată frecvent. Când setați ca adresă frecvent utilizată, aceasta este afișată în ecranul superior al caracteristicii de fax și scanare și puteți specifica destinația fără a afișa contactele.
Fax	

Elemente	Setări și explicație
Număr fax	Introduceți între 1 și 64 de caractere utilizând 0 – 9, -,*, # și spații.
Viteză fax	Selectați o viteză de comunicație ca destinație.
Subadresă(SUB/SEP)	Setați sub-adresa care este atașată când este trimis faxul. Introduceți în limita a 20 de caractere sau mai puțin utilizând 0 – 9, *, # sau spații. Dacă nu specificați acest element, lăsați-l necompletat.
Parolă (SID/PWD)	Setați parola pentru sub-adresă. Introduceți în limita a 20 de caractere sau mai puțin utilizând 0 – 9, *, # sau spații. Dacă nu specificați acest element, lăsați-l necompletat.
E-mail	
Adresă de e-mail	Introduceți între 1 și 255 de caractere, reprezentând o combinație între A – Z a – z 0 – 9 ! # $ % & ' * + - . / = ? ^ _ { | } ~ @.
Folder rețea (SMB)	
Salvare în	\\„Cale folder” Introduceți, în Unicode (UTF-8), locația unde este situat folderul țintă, între 1 și 253 de caractere, omițând „\\”.
Nume utilizator	Introduceți, în Unicode (UTF-8), un nume de utilizator pentru a accesa un folder de rețea, cu 30 de caractere sau mai puțin. Cu toate acestea, evitați utilizarea caracterelor de control (de la 0x00 la 0x1F, 0x7F).
Parolă	Introduceți, în Unicode (UTF-8), o parolă pentru a accesa un folder de rețea, cu 20 de caractere sau mai puțin. Cu toate acestea, evitați utilizarea caracterelor de control (de la 0x00 la 0x1F, 0x7F).
FTP	
Conexiune securizată	Selectați FTP sau FTPS în funcție de protocolul de transfer fișiere suportat de serverul FTP. Selectați **FTPS** pentru a permite imprimantei să comunice având măsuri de securitate.
Salvare în	Introduceți numele serverului între 1 și 253 de caractere în ASCII (0x20 – 0x7E), omițând „ftp://” sau „ftps://”.
Nume utilizator	Introduceți, în Unicode (UTF-8), un nume de utilizator pentru a accesa un server FTP, cu 30 de caractere sau mai puțin. Cu toate acestea, evitați utilizarea caracterelor de control (de la 0x00 la 0x1F, 0x7F). Dacă serverul permite conexiuni anonime, introduceți un nume de utilizator precum Anonymous sau FTP. Dacă nu specificați acest element, lăsați-l necompletat.
Parolă	Introduceți, în Unicode (UTF-8), o parolă pentru a accesa un server FTP, cu 20 de caractere sau mai puțin. Cu toate acestea, evitați utilizarea caracterelor de control (de la 0x00 la 0x1F, 0x7F). Dacă nu specificați acest element, lăsați-l necompletat.
Mod conectare	Selectați modul de conexiune din meniu. Dacă este instalat un firewall între imprimantă și serverul FTP, selectați **Mod pasiv**.
Număr port	Introduceți numărul portului serverului FTP, între 1 și 65535.
Validare certificat	Certificatul serverului FTP este validat când acest element este activat. Acesta este disponibil când **FTPS** este selectat pentru **Conexiune securizată**. Pentru configurare, trebuie să importați Certificat CA pe imprimantă.

Informații conexe

➡ „Executarea utilitarului Web Config într-un browser web” la pagina 358

Înregistrarea destinațiilor ca grup folosind Web Config

Dacă tipul de destinație este setat la **Fax** sau **E-mail**, puteți înregistra destinațiile ca un grup.

1. Accesați Web Config și selectați fila **Scanare/Copiere** sau **Fax** > **Persoane de contact**.
2. Selectați numărul pe care doriți să-l înregistrați și apoi faceți clic pe **Editare**.
3. Selectați un grup din **Tip**.
4. Faceți clic pe **Selectare** pentru **Contact(e) pt Grup**.

   Sunt afișate destinațiile disponibile.
5. Selectați destinația pe care doriți să o înregistrați în grup și apoi faceți clic pe **Selectare**.

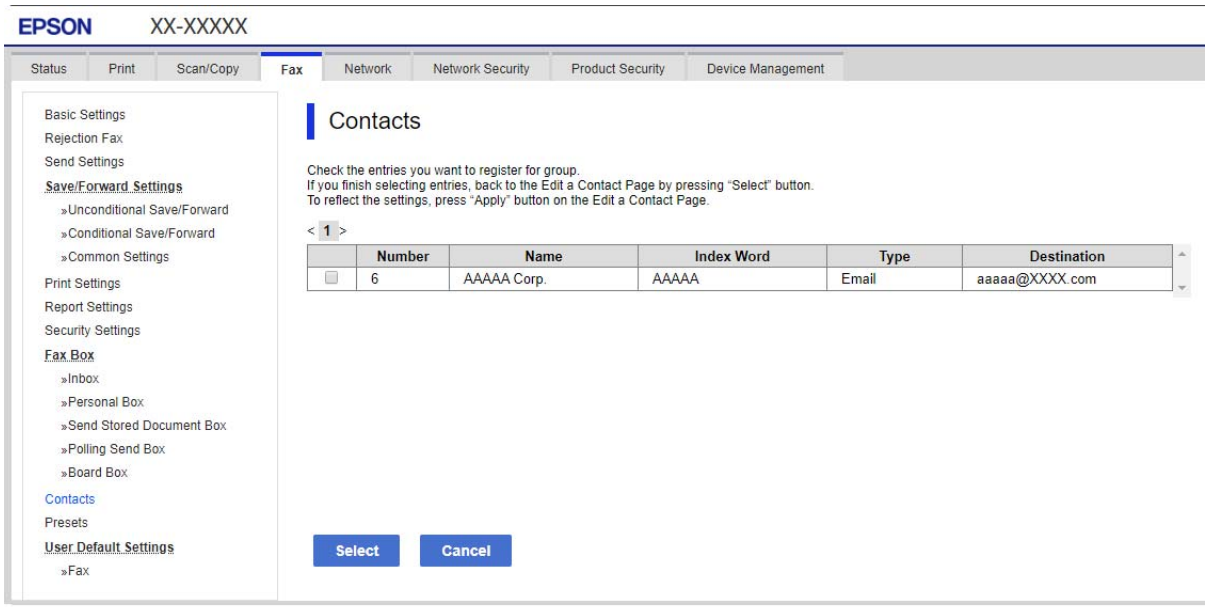

6. Introduceți un **Nume** și **Termen index**.
7. Selectați dacă atribuiți sau nu grupul înregistrat la grupul frecvent utilizat.

   Notă:
   Destinațiile pot fi înregistrate pe mai multe grupuri.
8. Faceți clic pe **Aplicare**.

Informații conexe

➡ „Executarea utilitarului Web Config într-un browser web” la pagina 358

Înregistrarea contactelor utilizate frecvent

Când înregistrați contactele utilizate frecvent, contactele sunt afişate în partea de sus a ecranului, unde specificați adresa.

1. Selectați **Setări** pe ecranul de pornire.
2. Selectați **Administrator Contacte**, apoi selectați **Frecvent**.
3. Selectați tipul de contact pe care doriți să îl înregistrați.
4. Selectați **Editare**.

   Notă:
   *Pentru a edita ordinea contactelor, selectați **Sortare**.*

5. Selectați contactele utilizate frecvent pe care doriți să le înregistrați, apoi selectați **OK**.

   Notă:
   - *Pentru a anula selectarea unui contact, atingeți-l din nou.*
   - *Puteți căuta adresele în lista de contacte. Introduceți cuvântul cheie de căutare în caseta din partea de sus a ecranului.*

6. Selectați **Închidere**.

Copierea de rezervă şi importul contactelor

Utilizând Web Config sau alte instrumente, puteți efectua copierea de rezervă şi importul contactelor.

Pentru Web Config, puteți efectua copierea de rezervă a contactelor prin exportarea setărilor de imprimantă care includ contacte. Fişierul exportat nu poate fi editat, deoarece este exportat ca fişier binar.

Când importați setările imprimantei la imprimantă, contactele sunt suprascrise.

Pentru Epson Device Admin, numai contactele pot fi exportate din ecranul de proprietăți al dispozitivului. De asemenea, dacă nu exportați elementele de securitate, puteți edita contactele exportate şi le puteți importa, deoarece acestea pot fi salvate ca fişier SYLK sau CSV.

Importarea contactelor cu Web Config

Dacă aveți o imprimantă care vă permite să realizați o copie de rezervă a contactelor şi este compatibilă cu imprimanta, puteți înregistra contactele cu uşurință prin importarea fişierului de rezervă.

Notă:
Pentru instrucțiuni privind modul de realizare a copiilor de rezervă pentru contactele imprimantei, vedeți manualul furnizat împreună cu imprimanta.

Urmați paşii de mai jos pentru a importa contactele către această imprimantă.

1. Accesați Web Config, selectați **Gestionare dispozitiv** > **Valoare de setare export şi import** > **Import**.
2. Selectați fişierul de rezervă pe care l-ați creat în **Fişier**, introduceți parola şi apoi faceți clic pe **Înainte**.
3. Selectați caseta de validare **Persoane de contact** şi apoi faceți clic pe **Înainte**.

Informații conexe

➡ „Executarea utilitarului Web Config într-un browser web” la pagina 358

Copierea de rezervă a listei de contacte utilizând Web Config

Există riscul de a pierde datele de contact în cazul defectării imprimantei. Vă recomandăm să realizați copii de siguranță ale datelor după fiecare actualizare. Epson nu își asumă responsabilitatea pentru pierderea datelor, pentru copierea de rezervă sau recuperarea datelor și/sau a setărilor, nici chiar în perioada de garanție.

Folosind Web Config, puteți copia de rezervă datele despre contacte memorate în imprimantă și puteți salva aceste date în computer.

1. Accesați Web Config, și apoi selectați fila **Gestionare dispozitiv** > **Valoare de setare export și import** > **Export**.

2. Selectați una dintre casetele de validare **Persoane de contact**.

   De exemplu, dacă selectați **Persoane de contact** sub categoria **Scanare/Copiere**, este selectată aceeași casetă de validare de sub categoria Fax.

3. Introduceți o parolă pentru a cripta fișierul exportat.

   Aveți nevoie de parolă pentru a importa fișierul. Lăsați acest câmp necompletat dacă nu doriți să criptați fișierul.

4. Faceți clic pe **Export**.

Informații conexe

➡ „Executarea utilitarului Web Config într-un browser web” la pagina 358

Începând cu importarea contactelor de la o altă imprimantă Epson

Dacă aveți o imprimantă care vă permite să realizați o copie de rezervă a contactelor și este compatibilă cu imprimanta, puteți înregistra contactele cu ușurință prin importarea fișierului de rezervă.

Notă:
Pentru instrucțiuni privind modul de realizare a copiilor de rezervă pentru contactele imprimantei, vedeți manualul furnizat împreună cu imprimanta.

Urmați pașii de mai jos pentru a importa contactele către această imprimantă.

1. Accesați Web Config, selectați **Gestionare dispozitiv** > **Valoare de setare export și import** > **Import**.

2. Selectați fișierul de rezervă pe care l-ați creat în **Fișier**, introduceți parola și apoi faceți clic pe **Înainte**.

3. Selectați caseta de validare **Persoane de contact** și apoi faceți clic pe **Înainte**.

Exportul și înregistrarea în masă a contactelor cu ajutorul unui instrument

Dacă utilizați Epson Device Admin, puteți realiza o copie de rezervă a contactelor și edita fișierele exportate, apoi le puteți înregistra pe toate odată.

Opțiunea este utilă dacă doriți să copiați de rezervă numai contactele sau când înlocuiți imprimanta și doriți să transferați contactele de la produsul vechi la cel nou.

Exportul contactelor

Salvați informațiile contactelor în fișier.

Puteți edita fișierele salvate în format sylk sau format csv utilizând o aplicație de tip foaie de calcul tabelar sau un editor de texte. Le puteți înregistra pe toate simultan după ștergerea sau adăugarea informațiilor.

Informații care includ elemente de securitate, precum parola și informațiile personale, pot fi salvate în format binar cu o parolă. Nu puteți edita fișierul. Acesta poate fi utilizat ca fișier copie de rezervă pentru informații, inclusiv elementele de securitate.

1. Porniți Epson Device Admin.
2. Selectați **Devices** în meniul de sarcini de pe bara laterală.
3. Selectați dispozitivul pe care doriți să îl configurați, din lista de dispozitive.
4. Faceți clic pe **Device Configuration** din fila **Home** de pe meniul panglică.

   Atunci când a fost setată parola administratorului, introduceți parola și faceți clic pe **OK**.
5. Executați clic pe **Common** > **Contacts**.
6. Selectați formatul de export din **Export** >**Export items**.
   - ❏ All Items

     Exportați fișierul binar criptat. Selectați când doriți să includeți elemente de securitate precum parola și informațiile personale. Nu puteți edita fișierul. Dacă îl selectați, trebuie să setați parola. Faceți clic pe **Configuration** și setați o parolă ASCII între 8 și 63 de caractere lungime. Această parolă este necesară la importul fișierului binar.
   - ❏ Items except Security Information

     Exportați fișierele în format sylk sau csv. Selectați atunci când doriți să editați informațiile fișierului exportat.
7. Faceți clic pe **Export**.
8. Specificați locația de salvare a fișierului, selectați tipul de fișier și faceți clic pe **Save**.

   Se afișează mesajul de finalizare.
9. Faceți clic pe **OK**.

   Verificați dacă fișierul este salvat în locația specificată.

Importul contactelor

Importați informațiile contactelor din fișier.

Puteți importa fișiere salvate în format SYLK sau în format csv, respectiv fișierul binar copiat de rezervă care include elementele de securitate.

1. Porniți Epson Device Admin.
2. Selectați **Devices** în meniul de sarcini de pe bara laterală.
3. Selectați dispozitivul pe care doriți să îl configurați, din lista de dispozitive.
4. Faceți clic pe **Device Configuration** din fila **Home** de pe meniul panglică.

   Atunci când a fost setată parola administratorului, introduceți parola și faceți clic pe **OK**.
5. Executați clic pe **Common** > **Contacts**.
6. Faceți clic pe **Browse** la **Import**.
7. Selectați fișierul pe care doriți să îl importați și faceți clic pe **Open**.

   Când selectați fișierul binar, în **Password** introduceți parola setată la exportul fișierului.
8. Faceți clic pe **Import**.

   Se afișează ecranul de confirmare.
9. Faceți clic pe **OK**.

   Se afișează rezultatul validării.

   ❏ Edit the information read

   Faceți clic când doriți să editați informațiile individual.

   ❏ Read more file

   Faceți clic când doriți să importați mai multe fișiere.
10. Faceți clic pe **Import**, apoi pe **OK** în ecranul de finalizare a importului.

    Reveniți la ecranul de proprietăți al dispozitivului.
11. Faceți clic pe **Transmit**.
12. Faceți clic pe **OK** în mesajul de confirmare.

    Setările sunt trimise la imprimantă.
13. În ecranul de finalizare a trimiterii, faceți clic pe **OK**.

    Informațiile imprimantei sunt actualizate.

    Deschideți contactele din Web Config sau de la panoul de control al imprimantei și verificați dacă contactul este actualizat.

Cooperarea între serverul LDAP și utilizatori

În cooperarea cu serverul LDAP, puteți utiliza informațiile de adresă înregistrate la serverul LDAP ca destinație a unui e-mail sau fax.

Configurarea serverului LDAP

Pentru a utiliza informațiile serverului LDAP, înregistrați-l la imprimantă.

1. Accesați Web Config și selectați fila **Rețea** > **Server LDAP** > **De bază**.
2. Introduceți o valoare pentru fiecare element.
3. Selectați **OK**.

   Sunt afișate setările pe care le-ați selectat.

Informații conexe

➡ „Executarea utilitarului Web Config într-un browser web” la pagina 358

Elemente de setare a serverului LDAP

Elemente	Setări și explicație
Utilizare server LDAP	Selectați **Utilizare** sau **A nu se folosi**.
Adresă server LDAP	Introduceți adresa serverului LDAP. Introduceți între 1 și 255 de caractere în format IPv4, IPv6 sau FQDN. Pentru formatul FQDN, puteți utiliza caracterele alfanumerice din ASCII (0x20 – 0x7E) și „-”, cu excepția începutului și a sfârșitului adresei.
Număr port server LDAP	Introduceți numărul portului serverului LDAP, între 1 și 65535.
Conexiune securizată	Specificați metoda de autentificare atunci când imprimanta accesează serverul LDAP.
Validare certificat	Atunci când aceasta este activată, certificatul serverului LDAP este validat. Vă recomandăm ca aceasta să fie setată ca **Activare**. Pentru configurare **Certificat CA** trebuie să fie importat pe imprimantă.
Expirare căutare (sec.)	Setați intervalul de timp de căutare înainte de apariția expirării între 5 și 300.
Metodă de autentificare	Selectați una dintre metode. Dacă selectați **Autentificare Kerberos**, selectați **Setări Kerberos** pentru a face setări pentru Kerberos. Pentru a realiza Autentificare Kerberos, este necesar următorul cadru. ❏ Imprimanta și serverul DNS pot comunica. ❏ Ora imprimantei, serverului KDC și a serverului care este necesar pentru autentificare (server LDAP, server SMTP, server de fișier) sunt sincronizate. ❏ Când serverul de service este desemnat ca adresa IP, FQDN-ul serverului de service este înregistrat pe zona de căutare inversă a serverului DNS.
Domeniu Kerberos de utilizat	Dacă selectați **Autentificare Kerberos** pentru **Metodă de autentificare**, selectați domeniul Kerberos pe care doriți să îl utilizați.
DN administrator / Nume utilizator	Introduceți, în Unicode (UTF-8), numele de utilizator pentru serverul LDAP, cu 128 de caractere sau mai puțin. Nu puteți utiliza caractere de control, precum 0x00 – 0x1F și 0x7F. Această setare nu este utilizată când opțiunea **Autentificare anonimă** este selectată ca **Metodă de autentificare**. Dacă nu specificați acest element, lăsați-l necompletat.

Elemente	Setări și explicație
Parolă	Introduceți, în Unicode (UTF-8), parola pentru serverul LDAP, cu 128 de caractere sau mai puțin. Nu puteți utiliza caractere de control, precum 0x00 – 0x1F și 0x7F. Această setare nu este utilizată când opțiunea **Autentificare anonimă** este selectată ca **Metodă de autentificare**. Dacă nu specificați acest element, lăsați-l necompletat.

Setări Kerberos

Dacă selectați **Autentificare Kerberos** pentru **Metodă de autentificare** a **Server LDAP** > **De bază**, efectuați următoarele setări Kerberos din fila **Rețea** > **Setări Kerberos**. Puteți înregistra până la 10 setări pentru parametrii Kerberos.

Elemente	Setări și explicație
Domeniu	Introduceți. în ASCII (0x20–0x7E) domeniul de autentificare Kerberos, cu maximum 255 de caractere. Dacă nu înregistrați acest element, lăsați-l necompletat.
Adresă KDC	Introduceți adresa serverului de autentificare Kerberos. Introduceți maximum 255 de caractere în format IPv4, IPv6 sau FQDN. Dacă nu înregistrați acest element, lăsați-l necompletat.
Număr port (Kerberos)	Introduceți numărul portului serverului Kerberos, între 1 și 65535.

Configurarea setărilor de căutare ale serverului LDAP

La definirea setărilor de căutare, puteți utiliza adresa de e-mail și numărul de fax înregistrate la serverul LDAP.

1. Accesați Web Config și selectați fila **Rețea** > **Server LDAP** > **Setări căutare**.
2. Introduceți o valoare pentru fiecare element.
3. Faceți clic pe **OK** pentru a afișa rezultatul setării.

   Sunt afișate setările pe care le-ați selectat.

Informații conexe

➡ „Executarea utilitarului Web Config într-un browser web” la pagina 358

Elemente de setare a căutării serverului LDAP

Elemente	Setări și explicație
Bază de căutare (Nume distinct)	Dacă doriți să căutați într-un domeniu arbitrar, specificați numele de domeniu al serverului LDAP. Introduceți între 0 și 128 de caractere în Unicode (UTF-8). Dacă nu căutați un atribut arbitrar, lăsați acest câmp necompletat. Exemplu pentru directorul serverului local: dc=server,dc=local

Elemente	Setări și explicație
Număr de intrări la căutare	Specificați numărul de intrări de căutare între 5 și 500. Numărul specificat de intrări de căutare este salvat și afișat temporar. Chiar dacă numărul de intrări depășește valoarea specificată și apare un mesaj de eroare, căutarea poate fi efectuată.
Atribut nume de utilizator	Specificați numele de atribut care se va afișa la căutarea numelor de utilizator. Introduceți între 1 și 255 de caractere în Unicode (UTF-8). Primul caracter trebuie să fie a – z sau A – Z. Exemplu: cn, uid
Atribut de afişare nume de utilizator	Specificați numele de atribut care se va afișa ca nume de utilizator. Introduceți între 0 și 255 de caractere în Unicode (UTF-8). Primul caracter trebuie să fie a – z sau A – Z. Exemplu: cn, sn
Atribut număr de fax	Specificați numele de atribut care se va afișa la căutarea numerelor de fax. Introduceți între 1 și 255 de caractere, reprezentând o combinație între A – Z, a – z, 0 – 9 și -. Primul caracter trebuie să fie a – z sau A – Z. Exemplu: facsimileTelephoneNumber
Atribut adresă de e-mail	Specificați numele de atribut care se va afișa la căutarea adreselor de e-mail. Introduceți între 1 și 255 de caractere, reprezentând o combinație între A – Z, a – z, 0 – 9 și -. Primul caracter trebuie să fie a – z sau A – Z. Exemplu: mail
Atribut arbitrar 1 - Atribut arbitrar 4	Puteți specifica și alte atribute arbitrare de căutat. Introduceți între 0 și 255 de caractere în Unicode (UTF-8). Primul caracter trebuie să fie a – z sau A – Z. Dacă nu doriți să căutați atribute arbitrare, lăsați acest câmp necompletat. Exemplu: o, ou

Verificarea conexiunii serverului LDAP

Efectuați testul de conexiune la serverul LDAP utilizând setul de parametri de la **Server LDAP** > **Setări căutare**.

1. Accesați Web Config și selectați fila **Rețea** > **Server LDAP** > **Test conexiune**.
2. Selectați **Start**.

   Testul de conexiune începe. După test, se afișează raportul de verificare.

Informații conexe

➡ „Executarea utilitarului Web Config într-un browser web” la pagina 358

Referințe privind testul conexiunii serverului LDAP

Mesaje	Explicație
Testarea conexiunii a reuşit.	Acest mesaj apare când conexiunea la server a reuşit.

Mesaje	Explicație
Testarea conexiunii a eşuat. Verificați setările.	Acest mesaj apare din următoarele motive: ❏ Adresa serverului LDAP este incorectă sau numărul de port este incorect. ❏ A survenit o perioadă de expirare. ❏ **A nu se folosi** se selectează ca **Utilizare server LDAP**. ❏ Dacă **Autentificare Kerberos** este selectat ca **Metodă de autentificare**, setări precum **Domeniu**, **Adresă KDC** și **Număr port (Kerberos)** sunt incorecte.
Testarea conexiunii a eşuat. Verificați data şi ora pe produsul dvs. sau pe server.	Acest mesaj apare când conexiunea eșuează deoarece setările de oră pentru imprimantă și pentru serverul LDAP nu corespund.
Autentificarea a eşuat. Verificați setările.	Acest mesaj apare din următoarele motive: ❏ **Nume utilizator** și/sau **Parolă** sunt incorecte. ❏ Dacă **Autentificare Kerberos** este selectată ca **Metodă de autentificare**, data/ora nu vor fi configurate.
Nu pot accesa imprimanta dacă procesul nu s-a terminat.	Acest mesaj apare când imprimanta este ocupată.

Pregătire pentru scanare

Scanarea de la panoul de control

Funcția de scanare într-un folder de rețea și de scanare la e-mail folosind panoul de control al imprimantei, precum și transferul rezultatelor de scanare în mail, foldere etc. sunt realizate de la computer.

Setările serverelor și ale folderelor

Nume	Setări	Locație	Cerință
Scanare într-un folder de rețea (SMB)	Creați și setați partajarea folderului de salvare	Un computer care are o locație a folderului de salvare	Contul utilizatorului administrativ la computerul care creează folderele de salvare.
	Destinația Scanării într-un folder de rețea (SMB)	Contactele dispozitivului	Numele de utilizator și parola pentru conectarea la computerul care deține folderul de salvare și privilegiul de a actualiza folderul de salvare.
Scanare într-un folder de rețea (FTP)	Configurare pentru conectarea la serverul FTP	Contactele dispozitivului	Informații de conectare pentru serverul FTP și privilegiul de a actualiza folderul de salvare.
Scanarea la e-mail	Configurare pentru serverul de e-mail	Dispozitiv	Informații de configurare pentru serverul de e-mail

Nume	Setări	Locație	Cerință
Scanare la Cloud	Înregistrarea imprimantei la Epson Connect	Dispozitiv	Mediul de conexiune la Internet
	Înregistrare contact la Epson Connect	Serviciul Epson Connect	Înregistrarea utilizatorului și a imprimantei la serviciul Epson Connect
Scanare la computer (când folosiți Document Capture Pro Server)	Configurare mod server pentru Document Capture Pro	Dispozitiv	Adresă IP, numele gazdei sau FQDN pentru computerul cu Document Capture Pro Server instalat

Informații conexe

➡ „Configurarea unui folder partajat în rețea” la pagina 440
➡ „Configurarea unui server de poștă electronică” la pagina 436

Utilizarea caracteristicii Document Capture Pro Server

Prin utilizarea Document Capture Pro Server, puteți gestiona metoda de sortare, formatul de salvare și destinația de redirecționare a unui rezultat de scanare realizat de la panoul de control al imprimantei. Puteți apela și executa o lucrare înregistrată anterior pe server de la panoul de control al imprimantei.

Instalați-o pe computerul server.

Pentru mai multe informații despre Document Capture Pro Server, contactați biroul Epson local.

Setarea modului server

Pentru utilizarea Document Capture Pro Server, efectuați configurarea în modul următor.

1. Accesați Web Config și selectați fila **Scanare/Copiere** > **Document Capture Pro**.
2. Selectați **Mod server** pentru **Mod**.
3. Introduceți adresa serverului cu Document Capture Pro Server instalat pe el pentru **Adresă server**.

   Introduceți între 2 și 255 de caractere în format IPv4, IPv6, numele gazdei sau FQDN. Pentru formatul FQDN, puteți folosi caractere alfanumerice în ASCII (0x20 – 0x7E) și „- ”, exceptând începutul și sfârșitul adresei.
4. Faceți clic pe **OK**.

   Rețeaua este reconectată și apoi setările sunt activate.

Scanarea de la un computer

Instalați software-ul și activați serviciul de scanare în rețea pentru a scana prin rețea de la un computer.

Software-ul care trebuie instalat

❏ Epson Scan 2

Acesta este un driver de scaner.În cazul în care utilizați dispozitivul de la un computer, instalați driverul pe computerul fiecărui client.Dacă Document Capture Pro/Document Capture este instalat, puteți efectua operațiile alocate butoanelor dispozitivului.

Dacă este utilizat EpsonNet SetupManager driverul de imprimantă este de asemenea distribuit ca pachet.

❏ Document Capture Pro (Windows)/Document Capture (Mac OS)

Este instalat pe computerul clientului.Activitățile înregistrate pe un computer de rețea pe care este instalat Document Capture Pro/Document Capture pot fi apelate și rulate de pe panoul de control al dispozitivului.

Puteți scana rețeaua de pe un computer.Pentru scanare este necesar Epson Scan 2.

Confirmarea activării scanării în rețea

Puteți seta serviciul de scanare în rețea atunci când scanați de la un computer client prin rețea.Setarea implicită este activată.

1. Accesați Web Config și apoi selectați fila **Scanare/Copiere** > **Scanare rețea**.

2. Asigurați-vă că ați selectat **Activare scanare** of **EPSON Scan**.

   Dacă este selectat, această sarcină este finalizată.Închideți Web Config.

   Dacă este debifat, selectați-l și mergeți la următorul pas.

3. Faceți clic pe **Înainte**.

4. Faceți clic pe **OK**.

   Rețeaua este reconectată și apoi setările sunt activate.

Informații conexe

➡ „Executarea utilitarului Web Config într-un browser web” la pagina 358

Realizarea disponibilității funcțiilor de fax (doar pentru imprimantele care au și funcție de fax)

Înainte de utilizarea funcțiilor de fax

Configurați următoarele pentru a utiliza funcția de fax.

❏ Conectați corect imprimanta la linia telefonică și, dacă este necesar, la un telefon

❏ Parcurgeți **Expert configurare fax**, care este necesar pentru efectuarea setărilor de bază.

Configurați următoarele elemente, după cum este necesar.

❏ Destinații de ieșire și setări conexe, precum setările de rețea și setările serverului de e-mail

❏ Înregistrarea **Contacte**

❏ **Setări utilizator** care definesc valori implicite pentru elementele de meniu **Fax**

❏ **Setări raport** pentru tipărirea de rapoarte la trimiterea, primirea sau redirecționarea faxurilor

Informații conexe

➡ „Conectarea imprimantei la o linie telefonică” la pagina 475
➡ „Pregătirea imprimantei pentru a trimite și a primi faxuri” la pagina 478
➡ „Pregătirea imprimantei pentru a trimite și a primi faxuri” la pagina 478
➡ „Setări fax (doar pentru imprimantele care au și funcție de fax)” la pagina 370
➡ „Configurarea unui server de poștă electronică” la pagina 436
➡ „Configurarea unui folder partajat în rețea” la pagina 440
➡ „Disponibilitatea contactelor” la pagina 460
➡ „Setări raport” la pagina 382

Conectarea imprimantei la o linie telefonică

Linii telefonice compatibile

Puteți conecta imprimanta la linii telefonice analogice standard (PSTN = Public Switched Telephone Network) şi la sisteme PBX (Private Branch Exchange).

Există posibilitatea să nu puteți utiliza imprimanta cu următoarele linii sau sisteme telefonice.

❏ Linii telefonice VoIP, cum ar fi DSL, sau servicii digitale prin fibră optică.

❏ Linii telefonice digitale (ISDN)

❏ Anumite sisteme telefonice PBX

❏ Atunci când sunt interpuse anumite adaptoare (adaptoare terminale, adaptoare VoIP, splittere sau routere DSL) între priza telefonică şi imprimantă.

Conectarea imprimantei la o linie telefonică

Conectați imprimanta la o mufă telefonică de perete utilizând un cablu telefonic RJ-11 (6P2C). Atunci când conectați un telefon la imprimantă, utilizați un al doilea cablu telefonic RJ-11 (6P2C).

În funcție de zonă, cutia imprimantei poate conține și un cablu telefonic. Dacă este cazul, utilizați cablul respectiv.

Poate fi necesar să conectați cablul telefonic la un adaptor furnizat pentru țara sau regiunea dvs.

Notă:
Scoateți capacul portului EXT. al imprimantei doar atunci când conectați telefonul la imprimantă. Nu scoateți capacul dacă nu intenționați să conectați un telefon.

În zonele cu furtuni cu descărcări electrice frecvente, vă recomandăm să utilizați un protector de suprasarcină.

Conectarea la o linie telefonică standard (PSTN) sau la un sistem PBX

Conectați un cablu telefonic de la priză sau de la portul centralei PBX la portul LINE din spatele imprimantei.

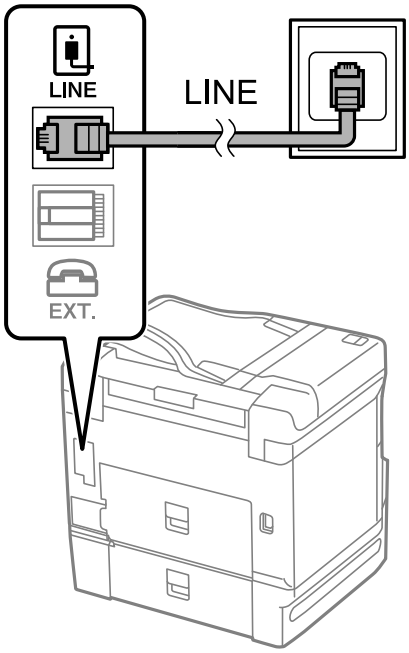

Conectarea la o centrală DSL sau ISDN

Conectați un cablu telefonic de la modemul DSL sau de la adaptorul ISDN la portul LINE din spatele imprimantei. Pentru informații suplimentare, consultați documentația modemului sau a adaptorului.

Notă:
Dacă modemul dvs. DSL nu este echipat cu un filtru DSL, conectați un filtru DSL separat.

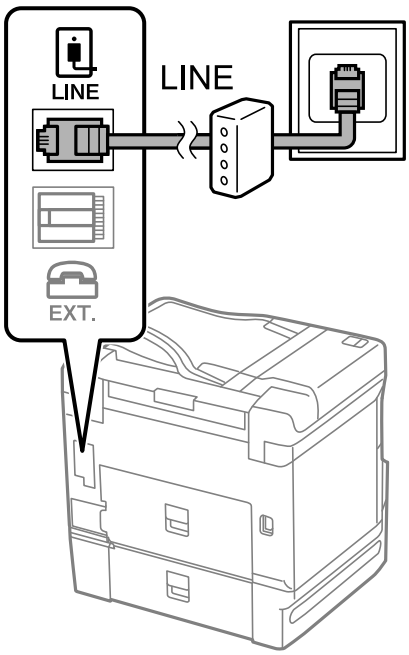

Conectarea unui dispozitiv telefonic la imprimantă

Atunci când utilizați telefonul și imprimanta pe aceeași linie telefonică, conectați telefonul la imprimantă.

Notă:

- *Dacă dispozitivul telefonic are funcție fax, dezactivați-o înainte de a-l conecta la imprimantă. Pentru informații suplimentare, consultați manualul furnizat cu dispozitivul telefonic. În funcție de modelul aparatului telefonic, funcția de fax nu poate fi dezactivată complet, în consecință este posibil să nu puteți să îl utilizați ca pe un telefon extern.*
- *În cazul în care conectați un robot telefonic, asigurați-vă că setarea **Sonerii răspuns** a imprimantei este setată la un număr mai mare decât numărul de tonuri de apel emise de robotul telefonic pentru preluarea unui apel.*

1. Îndepărtați capacul de pe portul EXT. din spatele imprimantei.

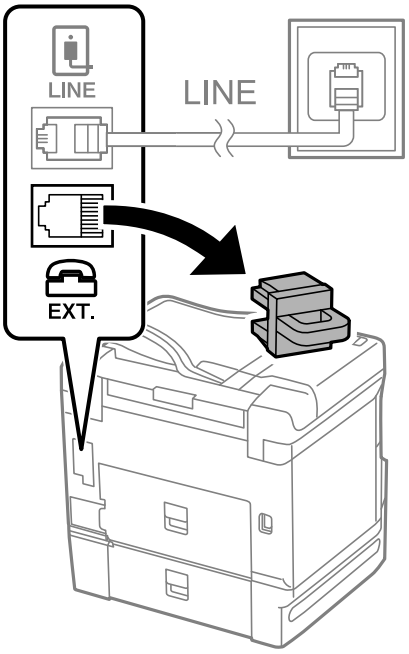

2. Conectați dispozitivul telefonic la portul EXT. cu ajutorul unui cablu telefonic.

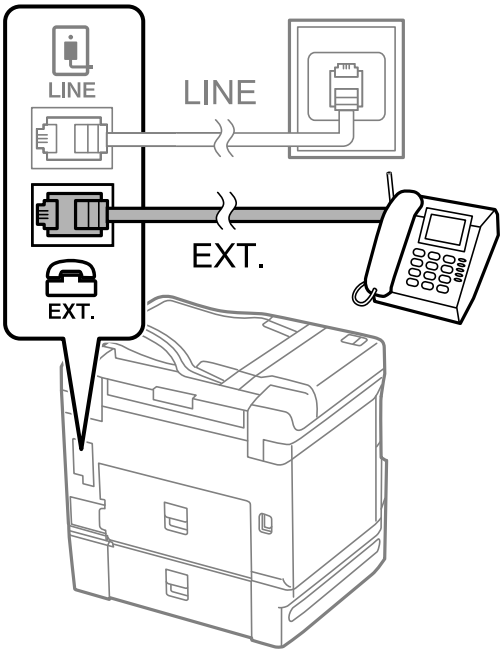

Notă:
Atunci când partajați o singură linie telefonică, conectați dispozitivul telefonic la portul EXT. al telefonului. Dacă utilizați un splitter pentru a conecta dispozitivul telefonic și imprimanta separat, acestea nu vor funcționa corect.

3. Selectați **Fax** pe panoul de comandă al imprimantei.

4. Ridicați receptorul din furcă.

   Dacă este afișat un mesaj de pornire pentru trimitere sau recepționare faxuri așa cum este indicat pe ecranul următor, conexiunea a fost inițializată.

Informații conexe

➡ „Pregătirea imprimantei pentru a trimite și a primi faxuri” la pagina 478
➡ „Efectuarea setărilor pentru a utiliza un robot telefonic” la pagina 481
➡ „Efectuarea setărilor pentru a recepționa faxuri folosind doar un telefon conectat” la pagina 481
➡ „Mod primire:” la pagina 372

Pregătirea imprimantei pentru a trimite și a primi faxuri

Expert configurare fax configurează caracteristicile de fax de bază pentru a pregăti imprimanta să trimită și să primească faxuri.

Expertul se va afișa automat la prima pornire a imprimantei. De asemenea, puteți afișa manual expertul din panoul de comandă al imprimantei. Trebuie să executați expertul din nou în cazul în care acesta este omis la prima pornire a imprimantei sau la schimbarea mediului de conectare.

- ❏ Elementele de mai jos sunt cele care pot fi setate prin expert.
  - ❏ **Antet** (**Nr. dvs. de telefon** și **Antet fax**)
  - ❏ **Mod primire** (**Auto** sau **Manual**)
  - ❏ **Setare Distinctive Ring Detection (DRD)**
- ❏ Elementele de mai jos sunt setate automat în funcție de mediul de conectare.
  - ❏ **Mod apelare** (cum ar fi **Ton** sau **Puls**)
- ❏ Alte elemente din **Setări de bază** rămân neschimbate.

Informații conexe

➡ „Setări de bază” la pagina 371

Pregătirea imprimantei pentru a trimite și a primi faxuri utilizând Expert configurare fax

1. Selectați **Setări** în ecranul de pornire al panoului de comandă al imprimantei, iar apoi selectați **Setări generale** > **Setări fax** > **Expert configurare fax**.

2. Urmați instrucțiunile afișate pe ecran, introduceți numele expeditorului, precum numele companiei și numărul de fax.

   Notă:
   Numele dvs. de expeditor și numărul de fax vor apărea în antetul faxurilor trimise.

3. Efectuați setarea pentru ton de apel distinctiv (DRD).

   ❏ Dacă v-ați abonat la un serviciu de tip „ton de apel distinctiv” de la furnizorul dvs. de servicii de telefonie:

   Mergeți la următorul ecran și selectați modelul de ton de apel care va fi utilizat pentru faxurile sosite.

   Când atingeți orice element, cu excepția **Toate**, **Mod primire** este setat la **Auto** și continuați la următorul ecran unde puteți verifica setările efectuate.

   ❏ Dacă nu v-ați abonat la un serviciu de ton de apel distinct oferit de societatea de telefonie, sau nu aveți nevoie să setați această opțiune:

   Omiteți această setare și mergeți la ecranul în care puteți verifica setările efectuate.

   Notă:
   ❏ *Serviciile de tip „ton de apel distinctiv”, oferite de numeroase companii telefonice (numele serviciului diferă de la o companie la alta), vă permit să aveți mai multe numere de telefon pe aceeași linie. Fiecare număr are un ton de apel distinctiv. Puteți utiliza un număr pentru apeluri vocale și alt număr pentru faxuri. Selectați tonul de apel atribuit faxului în setarea **DRD**.*

   ❏ *În funcție de regiune, opțiunile **Act.** și **Dez.** pot fi afișate ca opțiuni **DRD**. Selectați **Act.** pentru a utiliza caracteristica „ton de apel distinctiv”.*

4. Efectuați setarea Mod primire.

   ❏ Dacă nu aveți nevoie să conectați telefonul la imprimantă:

   Selectați **Nu**.

   Mod primire este setat la **Auto**.

   ❏ Dacă aveți nevoie să conectați telefonul la imprimantă:

   Selectați **Da** și apoi selectați dacă doriți sau nu recepționarea automată a faxurilor.

5. Verificați setările efectuate pe ecranul afișat și apoi continuați la următorul ecran.

   Pentru a corecta sau modifica setările, atingeți .

6. Verificați conexiunea faxului selectând **Pornire verificare** și apoi selectați **Imprimare** pentru a tipări un raport care indică starea conexiunii.

   Notă:
   ❏ *Dacă sunt raportate erori, urmați instrucțiunile din raport pentru a le soluționa.*

   ❏ *Dacă este afișat ecranul **Selectare tip linie**, selectați tipul liniei.*

   *- Atunci când conectați imprimanta la un sistem telefonic PBX sau la un adaptor de terminal, selectați **PBX**.*

   *- Când conectați imprimanta la o linie telefonică standard, selectați **PSTN**, apoi **Dezactivare** pe ecranul **Confirmare** afișat. Totuși, setarea acestei funcții la **Dezactivare** ar putea duce la pierderea primei cifre a numărului de fax la apelare și la trimiterea faxului la un număr incorect.*

Informații conexe

➡ „Conectarea imprimantei la o linie telefonică” la pagina 475

➡ „Efectuarea setărilor pentru a utiliza un robot telefonic” la pagina 481

➡ „Mod primire:” la pagina 372

➡ „Efectuarea setărilor pentru a recepționa faxuri folosind doar un telefon conectat” la pagina 481

➡ „Setări de bază” la pagina 371

Efectuarea setărilor pentru funcțiile de fax ale imprimantei în funcție de utilizare

Puteți configura funcțiile de fax ale imprimantei individual utilizând panoul de comandă al imprimantei, în funcție de utilizare. Setările efectuate utilizând **Expert configurare fax** pot fi, de asemenea, modificate. Pentru mai multe detalii, consultați descrierile meniului **Setări fax**.

Notă:

❑ *Utilizând Web Config, puteți configura funcțiile de fax ale imprimantei.*

❑ *Când utilizați Web Config pentru a afișa meniul **Setări fax**, pot exista ușoare diferențe în interfața de utilizator și în locație comparativ cu panoul de comandă al imprimantei.*

Informații conexe

➡ „Setări fax (doar pentru imprimantele care au și funcție de fax)” la pagina 370

➡ „Realizarea setărilor pentru fax pentru un sistem PBX” la pagina 480

➡ „Efectuarea setărilor atunci când conectați un telefon” la pagina 481

➡ „Primirea faxurilor de intrare” la pagina 143

➡ „Efectuarea setărilor pentru salvarea și redirecționarea faxurilor recepționate” la pagina 482

➡ „Configurarea setărilor pentru salvarea și redirecționarea faxurilor recepționate cu condiții specifice” la pagina 485

➡ „Efectuarea setărilor pentru blocarea faxurilor nedorite” la pagina 489

➡ „Realizarea setărilor pentru trimiterea și recepționarea faxurilor într-un computer” la pagina 490

Realizarea setărilor pentru fax pentru un sistem PBX

Realizați următoarele setări atunci când utilizați imprimanta în birouri cu interioare, unde este necesar un cod pentru accesul în exterior (de ex. trebuie să formați 0 sau 9 pentru a obține o linie cu exteriorul).

1. Selectați **Setări** pe panoul de comandă al imprimantei.

2. Selectați **Setări generale** > **Setări fax** > **Setări de bază**.

3. Selectați **Tip linie**, apoi selectați **PBX**.

4. Când trimiteți un fax la un număr de fax exterior utilizând # (diez) în locul codului real de acces extern, selectați caseta **Cod de acces** și apoi selectați **Se utiliz.**.

   Simbolul # introdus în locul codului de acces efectiv este înlocuit de codul de acces stocat la apelare. Utilizarea semnului # vă ajută să evitați problemele de conectare, atunci când vă conectați la o linie cu exteriorul.

Notă:
*Nu puteți trimite faxuri destinatarilor din **Contacte** în cadrul căruia este setat un cod de acces extern precum 0 sau 9.*

*Dacă aveți destinatari înregistrați în **Contacte** utilizând un cod de acces extern precum 0 sau 9, setați **Cod de acces** la **Nu se utiliz.**. În caz contrar, trebuie să modificați codul la # în **Contacte**.*

5. Atingeți caseta de intrare **Cod de acces**, introduceți codul de acces extern utilizat pentru sistemul dumneavoastră de telefonie și atingeți OK.

6. Selectați **OK** pentru a aplica setările.

   Codul de acces este acum stocat în imprimantă.

Efectuarea setărilor atunci când conectați un telefon

Efectuarea setărilor pentru a utiliza un robot telefonic

Pentru a utiliza un robot telefonic, acesta trebuie setat în prealabil.

1. Selectați **Setări** pe panoul de comandă al imprimantei.

2. Selectați **Setări generale** > **Setări fax** > **Setări de bază**.

3. Selectați pentru **Mod primire** opțiunea **Auto**.

4. Setați opțiunea **Sonerii răspuns** la un număr mai mare decât numărul de apeluri al robotului telefonic.

   Dacă **Sonerii răspuns** este setat la un număr mai mic decât numărul de apeluri pentru robotul telefonic, robotul telefonic nu poate primi apeluri vocale pentru a înregistra mesajele vocale. Pentru informații suplimentare, consultați manualul furnizat cu robotul telefonic.

În funcție de regiune, este posibil ca setarea **Sonerii răspuns** a imprimantei să nu poată fi afișată.

Informații conexe

➡ „Setări de bază” la pagina 371

Efectuarea setărilor pentru a recepționa faxuri folosind doar un telefon conectat

Puteți începe recepționarea faxurilor prin simpla ridicare a receptorului și folosirea telefonului, fără a folosi deloc imprimanta.

Caracteristica **Primire la distanță** este disponibilă doar pentru telefoanele care acceptă apelarea pe bază de tonuri.

1. Selectați **Setări** pe panoul de comandă al imprimantei.

2. Selectați **Setări generale** > **Setări fax** > **Setări de bază** > **Primire la distanță**.

3. Atingeți **Primire la distanță** pentru a seta această opțiune la **Act.**.

4. Selectați **Cod început**, introduceți un cod din două cifre (puteți introduce 0–9, * și #) și apoi atingeți **OK**.

5. Selectați **OK** pentru a aplica setările.

Informații conexe

➡ „Setări de bază” la pagina 371

Efectuarea setărilor pentru salvarea și redirecționarea faxurilor recepționate

Imprimanta este setată pentru a tipări faxurile recepționate în mod implicit. Pe lângă tipărire, puteți seta imprimanta să salveze și/sau să redirecționeze faxurile recepționate fără setare de condiții.

Notă:

❑ *Pe lângă utilizarea panoului de comandă al imprimantei, setările pot fi configurate și prin utilizarea Web Config.*

❑ *Puteți de asemenea salva și/sau redirecționa faxurile recepționate cu setarea unor condiții.*

„Configurarea setărilor pentru salvarea și redirecționarea faxurilor recepționate cu condiții specifice” la pagina 485

Informații conexe

➡ „Efectuarea setărilor de salvare pentru primirea faxurilor” la pagina 482

➡ „Efectuarea setărilor de redirecționare pentru primirea faxurilor” la pagina 484

➡ „Efectuarea setărilor de salvare pentru primirea faxurilor cu condiții specifice” la pagina 485

➡ „Efectuarea setărilor de redirecționare pentru primirea faxurilor cu condiții specificate” la pagina 487

Efectuarea setărilor de salvare pentru primirea faxurilor

Puteți efectua setări de salvare pentru a primi faxuri în inbox și într-un dispozitiv de memorie externă indiferent de expeditor sau de oră. Salvarea unui fax în inbox vă permite să confirmați conținutul faxului recepționat prin vizualizarea faxului pe ecranul LCD al imprimantei înainte ca imprimanta să tipărească faxul.

Pentru a efectua setări în vederea salvării faxurilor primite pe un computer cu ajutorul caracteristicii PC-FAX, consultați „Funcție: Expediere/Recepționare PC-FAX (Windows/Mac OS)” la pagina 131.

Notă:

❑ *Pe lângă utilizarea panoului de comandă al imprimantei, puteți utiliza Web Config pentru a efectua setările de salvare pentru a primi faxuri. Selectați fila **Fax** > **Setări salvare/redirecționare** > **Salvare/Redirecționare necondiționată** și apoi efectuați setările de salvare a destinației în **Ieșire fax**.*

❑ *Puteți de asemenea tipări și/sau redirecționa simultan faxurile primite. Efectuați setările pe ecranul **Ieșire fax** menționat mai sus.*

1. Selectați **Setări** din panoul de comandă al imprimantei și apoi selectați **Setări generale** > **Setări fax**.

2. Selectați **Setări primite** > **Setări salvare/redirecționare** > **Salvare/Redirecționare necondiționată**.

   Atunci când este afișat un mesaj, verificați conținutul și apoi atingeți **OK**.

3. Efectuați setări pentru destinațiile de salvare, inbox și/sau un dispozitiv de memorie externă.

❑ Pentru a salva faxurile primite în Inbox:

❶ Selectați **Salvare în inbox** pentru a seta această opțiune la **Act.**.

❷ Dacă este afișat un mesaj, verificați conținutul și apoi selectați **OK**.

❑ Pentru a salva faxurile primite pe un dispozitiv de memorie extern:

❶ Introduceți un dispozitiv de memorie în portul USB de interfață externă al imprimantei.

❷ Selectați **Salvare în disp. de mem.**.

❸ Selectați **Da**. Pentru a tipări documentele automat salvându-le în același timp pe dispozitivul de memorie, selectați opțiunea **Da și imprimare**.

❹ Verificați mesajul afișat și apoi atingeți **Creare**.

Pe dispozitivul de memorie va fi creat un folder pentru salvarea documentelor primite.

❺ Verificați mesajul, atingeți **Închidere** sau așteptați până când mesajul este șters și apoi atingeți **Închidere**.

❻ Atunci când este afișat mesajul următor, verificați-l și apoi atingeți **OK**.

Important:

Documentele primite vor fi salvate temporar în memoria imprimantei, înainte ca documentele să fie salvate în dispozitivul de memorie conectat la imprimantă. Deoarece o eroare referitoare la umplerea memoriei determină dezactivarea trimiterii și primirii faxurilor, păstrați dispozitivul de memorie conectat la imprimantă.

Notă:

*Puteți seta imprimanta să trimită e-mailuri persoanelor pe care vreți să le notificați cu privire la rezultatele faxurilor salvate când procesul de salvare este complet. Când este necesar, selectați **Notificări prin e-mail**, setați operațiile și apoi setați destinația la care vreți să trimiteți notificări.*

4. Selectați **Închidere** pentru a finaliza setările **Salvare/Redirecționare necondiționată**.

Acesta este finalul efectuării setărilor de salvare necondiționată pentru a primi faxuri. Puteți seta **Setări comune** când este necesar. Pentru detalii, consultați explicațiile pentru **Setări comune** din meniul **Setări salvare/redirecționare**.

Notă:

Dacă doriți să salvați faxurile recepționate cu setarea unor condiții, consultați linkul de mai jos pentru informații relevante.

Informații conexe

➡ „Setări salvare/redirecționare” la pagina 375

➡ „Vizualizarea faxurilor recepționate pe ecranul LCD al imprimantei” la pagina 147
➡ „Efectuarea setărilor de salvare pentru primirea faxurilor cu condiții specifice” la pagina 485

Efectuarea setărilor de redirecționare pentru primirea faxurilor

Puteți efectua setări de redirecționare pentru cel mult cinci destinații, adrese de email, foldere partajate și/sau alt aparat de fax, indiferent de expeditor sau de oră. Dacă realizați setări pentru redirecționarea faxurilor primite, adăugați mai întâi destinațiile de redirecționare în lista persoanelor de contact. Pentru a redirecționa către o adresă de e-mail, va trebui de asemenea să configurați înainte setările serverului de e-mail.

„Configurarea unui server de poștă electronică” la pagina 436

„Configurarea unui folder partajat în rețea” la pagina 440

„Disponibilitatea contactelor” la pagina 460

Documentele color nu pot fi redirecționate către un alt fax. Acestea sunt procesate ca documente care nu au putut fi redirecționate.

Notă:

- *Pe lângă utilizarea panoului de comandă al imprimantei, puteți utiliza Web Config pentru a efectua setările de redirecționare pentru primirea faxurilor. Selectați fila **Fax** > **Setări salvare/redirecționare** > **Salvare/Redirecționare necondiționată**, și apoi efectuați setările de redirecționare a destinației în **Ieșire fax**.*
- *Puteți de asemenea tipări și/sau salva simultan faxuri primite. Efectuați setările pe ecranul **Ieșire fax** menționat mai sus.*

1. Selectați **Setări** pe panoul de comandă al imprimantei, apoi selectați **Setări generale** > **Setări fax**.

2. Selectați **Setări primite** > **Setări salvare/redirecționare** > **Salvare/Redirecționare necondiționată**.

   Atunci când este afișat un mesaj, verificați conținutul și apoi atingeți **OK**.

3. Efectuați setări pentru cel mult cinci destinații pentru redirecționare.

❶ Selectați **Redirecționare**.

❷ Selectați **Da**. Pentru a imprima documentele automat, în timpul redirecționării, selectați opțiunea **Da și imprimare**.

❸ **Destinație** > **Adăugare intrare**, și apoi selectați destinațiile de redirecționare din lista de contacte. Puteți specifica cel mult cinci destinații pentru redirecționare.

❹ Atingeți **Închidere** pentru a finaliza selectarea destinațiilor de redirecționare, iar apoi atingeți **Închidere**.

❺ În **Opțiuni la eșuarea redirecționării**, selectați dacă imprimați documentele primite sau le salvați în caseta Inbox a imprimantei dacă redirecționarea acestora eșuează.

❻ Atingeți **OK**.

> ***Important:***
> *Când Inbox devine plin, primirea faxurilor este dezactivată. Se recomandă să ștergeți documentele din inbox după citirea acestora. Numărul de documente care nu au putut fi redirecționate este afișat pe de pe ecranul de pornire, pe lângă celelalte operațiuni neprocesate.*

Notă:
*Puteți seta imprimanta să trimită e-mailuri persoanelor pe care vreți să le notificați cu privire la rezultatele faxurilor redirecționate când procesul de redirecționare este complet. Când este necesar, selectați **Notificări prin e-mail**, setați operațiile și apoi selectați destinația la care vreți să trimiteți notificări din lista de contacte.*

4. Selectați **Închidere** pentru a finaliza setările **Salvare/Redirecționare necondiționată**.

Notă:
- *Acesta este finalul efectuării setărilor de redirecționare necondiționată pentru a primi faxuri. Puteți seta **Setări comune** când este necesar. Pentru detalii, consultați explicațiile pentru **Setări comune** din meniul **Setări salvare/redirecționare**.*
- *Dacă ați selectat un folder partajat într-o rețea sau o adresă de e-mail ca destinație de redirecționare, vă recomandăm să testați dacă puteți să trimiteți o imagine scanată la această destinație în modul scanare. Selectați **Scanare** > **E-mail**, sau **Scanare** > **Folder de rețea/FTP** din ecranul de pornire, selectați destinația și apoi începeți să scanați.*

Informații conexe

➡ „Setări salvare/redirecționare” la pagina 375

Configurarea setărilor pentru salvarea și redirecționarea faxurilor recepționate cu condiții specifice

Puteți salva și/sau redirecționa faxurile recepționate în condițiile setate.

Notă:
- *Imprimanta este setată pentru a tipări faxurile recepționate în mod implicit.*
- *De asemenea, puteți recepționa și salva faxuri fără nicio condiție.*
  „Efectuarea setărilor pentru salvarea și redirecționarea faxurilor recepționate” la pagina 482

Informații conexe

➡ „Efectuarea setărilor de salvare pentru primirea faxurilor cu condiții specifice” la pagina 485
➡ „Efectuarea setărilor de redirecționare pentru primirea faxurilor cu condiții specificate” la pagina 487

Efectuarea setărilor de salvare pentru primirea faxurilor cu condiții specifice

Puteți efectua setări pentru a salva faxuri primite în inbox și pe un dispozitiv de memorie externă de la un anumit expeditor sau la o anumită oră. Salvarea unui fax într-o casetă confidențială sau în inbox vă permite să confirmați conținutul faxului recepționat prin vizualizarea faxului pe ecranul LCD al imprimantei înainte ca imprimanta să tipărească faxul.

Înainte de a utiliza această funcție pentru a salva faxurile primite la o anumită oră, asigurați-vă că setările **Dată/oră** și **Diferență de timp** ale imprimantei sunt corecte. Accesați meniul din **Setări** > **Setări generale** > **Setări de bază** > **Setări dată/oră**.

Notă:

- *Pe lângă utilizarea panoului de comandă al imprimantei, puteți utiliza Web Config pentru a efectua setările de salvare pentru a primi faxuri. Selectați fila **Fax** > **Setări salvare/redirecționare** > **Salv./Redir. cond.**, selectați numărul casetei confidențiale și apoi selectați **Editare** și efectuați setările pentru destinația de salvare.*
- *Puteți de asemenea tipări și/sau redirecționa simultan faxuri primite. Efectuați setările pe ecranul **Editare** menționat mai sus.*

1. Selectați **Setări** din panoul de comandă al imprimantei și apoi selectați **Setări generale** > **Setări fax**.

2. Selectați **Setări primite** > **Setări salvare/redirecționare** > **Salv./Redir. cond.**, și apoi atingeți › pe o casetă neînregistrată sub **Salv./Redir. cond.**.

3. Selectați caseta **Nume** și introduceți numele pe care doriți să îl înregistrați.

4. Selectați caseta **Condiții** pentru a efectua o setare a condiției.
   - Potr nr fax exp: dacă numărul faxului de intrare corespunde condițiilor selectate în acest element, imprimanta salvează și redirecționează faxurile recepționate.

     Selectați condiția **Potr nr fax exp** și introduceți numărul de fax (maxim 20 de cifre) selectând caseta **Număr fax**.
   - Potrivire perfectă subadresă(SUB): dacă sub-adresa (SUB) se potrivește perfect, imprimanta salvează și redirecționează faxurile recepționate.

     Activați setarea Potrivire perfectă subadresă(SUB) și introduceți parola selectând caseta **Subadresă(SUB)**.
   - Potrivire perfectă Parolă(SID): dacă parola (SID) se potrivește perfect, imprimanta salvează și redirecționează faxurile recepționate.

     Activați setarea Potrivire perfectă Parolă(SID) și introduceți parola selectând caseta **Parolă(SID)**.
   - Oră primire: imprimanta salvează și redirecționează faxurile recepționate în perioada de timp specificată.

     Activați setarea **Oră primire** și apoi setați ora în **Oră început** și **Oră sfârșit**.

5. Selectați **Dest. salv./redir.** și apoi efectuați setările pentru destinația țintă, caseta și/sau dispozitivul de memorie externă.

   - Pentru a salva faxurile primite în Inbox sau într-o casetă confidențială:
     1. Selectați **Salv. în căs. fax**.
     2. Apăsați pe **Salv. în căs. fax** pentru a seta această opțiune la **Act.**.
     3. Selectați caseta în care va fi salvat documentul.

❑ Pentru a salva faxurile primite pe un dispozitiv de memorie extern:

❶ Introduceți un dispozitiv de memorie în portul USB de interfață externă al imprimantei.

❷ Selectați **Salvare în disp. de mem.**.

❸ Apăsați pe **Salvare în disp. de mem.** pentru a seta această opțiune la **Act.**.

❹ Verificați mesajul afișat și apoi atingeți **Creare**.

Pe dispozitivul de memorie va fi creat un folder pentru salvarea documentelor primite.

> ***Important:***
> *Documentele primite vor fi salvate temporar în memoria imprimantei, înainte ca documentele să fie salvate în dispozitivul de memorie conectat la imprimantă. Deoarece o eroare referitoare la umplerea memoriei determină dezactivarea trimiterii și primirii faxurilor, păstrați dispozitivul de memorie conectat la imprimantă.*

Notă:
*Pentru a tipări faxurile primite în același timp, atingeți **Imprimare** pentru a seta această opțiune la **Act.**.*

6. Selectați **Închidere** pentru a finaliza setările **Dest. salv./redir.**.

   Notă:
   *Puteți seta imprimanta să trimită e-mailuri persoanelor pe care vreți să le notificați cu privire la rezultatele faxurilor salvate când procesul de salvare este complet. Când este necesar, selectați **Notificări prin e-mail**, setați operațiile și apoi selectați destinația la care vreți să trimiteți notificări din lista de contacte.*

7. Selectați **OK** până când reveniți la ecranul **Setări salvare/redirecționare** pentru a finaliza **Salv./Redir. cond.**.

8. Selectați caseta înregistrată pentru care ați efectuat o setare a condiției și apoi selectați **Activare**.

Acesta este finalul efectuării setărilor de salvare condiționată pentru a primi faxuri. Puteți seta **Setări comune** când este necesar. Pentru detalii, consultați explicațiile pentru **Setări comune** din meniul **Setări salvare/redirecționare**.

Informații conexe

➡ „Setări salvare/redirecționare” la pagina 375

➡ „Vizualizarea faxurilor recepționate pe ecranul LCD al imprimantei” la pagina 147

Efectuarea setărilor de redirecționare pentru primirea faxurilor cu condiții specificate

Puteți efectua setări de redirecționare pentru o destinație, o adresă de email, foldere partajate sau alt aparat de fax de la un anumit expeditor sau la o anumită oră. Dacă realizați setări pentru redirecționarea faxurilor primite, adăugați mai întâi destinația de redirecționare în lista persoanelor de contact. Pentru a redirecționa către o adresă de e-mail, va trebui de asemenea să configurați înainte setările serverului de e-mail.

„Configurarea unui server de poștă electronică” la pagina 436

„Configurarea unui folder partajat în rețea” la pagina 440

„Disponibilitatea contactelor” la pagina 460

Înainte de a utiliza funcția pentru redirecționarea faxurilor primite la o oră specificată, asigurați-vă că setările **Dată/oră** și **Diferență de timp** ale imprimantei sunt corecte. Accesați meniul din **Setări** > **Setări generale** > **Setări de bază** > **Setări dată/oră**.

Documentele color nu pot fi redirecționate către un alt fax. Acestea sunt procesate ca documente care nu au putut fi redirecționate.

Notă:

- *Pe lângă utilizarea panoului de comandă al imprimantei, puteți utiliza Web Config pentru a efectua setările de redirecționare pentru primirea faxurilor. Selectați fila **Fax** > **Setări salvare/redirecționare** > **Salv./Redir. cond.**, selectați numărul casetei confidențiale și apoi selectați **Editare** și efectuați setările pentru destinația de redirecționare.*
- *Puteți de asemenea tipări și/sau salva simultan faxuri primite. Efectuați setările pe ecranul **Editare** menționat mai sus.*

1. Selectați **Setări** din panoul de comandă al imprimantei și apoi selectați **Setări generale** > **Setări fax**.

2. Selectați **Setări primite** > **Setări salvare/redirecționare** > **Salv./Redir. cond.**, și apoi atingeți › pe o casetă neînregistrată sub **Salv./Redir. cond.**.

3. Selectați caseta **Nume** și introduceți numele pe care doriți să îl înregistrați.

4. Selectați caseta **Condiții** pentru a efectua o setare a condiției.
   - Potr nr fax exp: dacă numărul faxului de intrare corespunde condițiilor selectate în acest element, imprimanta salvează și redirecționează faxurile recepționate.

     Selectați condiția **Potr nr fax exp** și introduceți numărul de fax (maxim 20 de cifre) selectând caseta **Număr fax**.
   - Potrivire perfectă subadresă(SUB): dacă sub-adresa (SUB) se potrivește perfect, imprimanta salvează și redirecționează faxurile recepționate.

     Activați setarea Potrivire perfectă subadresă(SUB) și introduceți parola selectând caseta **Subadresă(SUB)**.
   - Potrivire perfectă Parolă(SID): dacă parola (SID) se potrivește perfect, imprimanta salvează și redirecționează faxurile recepționate.

     Activați setarea Potrivire perfectă Parolă(SID) și introduceți parola selectând caseta **Parolă(SID)**.
   - Oră primire: imprimanta salvează și redirecționează faxurile recepționate în perioada de timp specificată.

     Activați setarea **Oră primire** și apoi setați ora în **Oră început** și **Oră sfârșit**.

5. Selectați **Dest. salv./redir.** și apoi efectuați setări pentru o destinație de redirecționare.

❶ Selectați **Redirecționare**.

❷ Selectați **Da**. Pentru a imprima documentele automat, în timpul redirecționării, selectați opțiunea **Da și imprimare**.

❸ Selectați **Destinație** > **Adăugare intrare**, și apoi selectați destinațiile de redirecționare din lista de contacte. Puteți specifica o destinație de redirecționare.

❹ După ce ați finalizat selectarea destinațiilor pentru redirecționare, atingeți **Închidere**.

❺ Verificați dacă destinația de redirecționare selectată este corectă, după care selectați **Închidere**.

❻ În **Opțiuni la eșuarea redirecționării**, selectați dacă imprimați documentele primite sau le salvați în caseta Inbox a imprimantei dacă redirecționarea acestora eșuează.

> ***Important:***
> *Atunci când caseta Inbox sau caseta confidențială este plină, primirea faxurilor este dezactivată. Se recomandă să ștergeți documentele din inbox după citirea acestora. Numărul de documente care nu au putut fi redirecționate este afișat pe de pe ecranul de pornire, pe lângă celelalte operațiuni neprocesate.*

6. Selectați **Închidere** pentru a finaliza setările **Dest. salv./redir.**.

   Notă:
   *Puteți seta imprimanta să trimită e-mailuri persoanelor pe care vreți să le notificați cu privire la rezultatele faxurilor redirecționate când procesul de redirecționare este complet. Când este necesar, selectați **Notificări prin e-mail**, setați operațiile și apoi selectați destinația la care vreți să trimiteți notificări din lista de contacte.*

7. Selectați **OK** până când reveniți la ecranul **Setări salvare/redirecționare** pentru a finaliza **Salv./Redir. cond.**.

8. Selectați caseta înregistrată pentru care ați efectuat o setare a condiției și apoi selectați **Activare**.

Acesta este finalul efectuării setărilor de salvare condiționată pentru primirea faxurilor. Puteți seta **Setări comune** când este necesar. Pentru detalii, consultați explicațiile pentru **Setări comune** din meniul **Setări salvare/redirecționare**.

Notă:
- *Acesta este finalul efectuării setărilor de redirecționare condiționată pentru primirea faxurilor. Puteți seta **Setări comune** când este necesar. Pentru detalii, consultați explicațiile pentru **Setări comune** din meniul **Setări salvare/redirecționare**.*
- *Dacă ați selectat un folder partajat într-o rețea sau o adresă de e-mail ca destinație de redirecționare, vă recomandăm să testați dacă puteți să trimiteți o imagine scanată la această destinație în modul scanare. Selectați **Scanare** > **E-mail**, sau **Scanare** > **Folder de rețea/FTP** din ecranul de pornire, selectați destinația și apoi începeți să scanați.*

Informații conexe

➡ „Executarea utilitarului Web Config într-un browser web” la pagina 358

Efectuarea setărilor pentru blocarea faxurilor nedorite

Puteți bloca faxurile nedorite.

1. Selectați **Setări** pe panoul de comandă al imprimantei.

2. Selectați **Setări generale** > **Setări fax** > **Setări de bază** > **Fax de respingere**.

3. Setați condiția de blocare a faxurilor nedorite.

   Selectați **Fax de respingere** și apoi activați următoarele opțiuni.

   - Listă numere refuzare: respinge faxurile aflate pe Lista cu numere respinse.
   - Spațiu pentru antet fax blocat: respinge faxurile care nu conțin informații în antet.
   - Contacte neînregistrate: respinge faxurile care nu au fost adăugate în lista de contacte.

4. Atingeți pentru a reveni la ecranul **Fax de respingere**.

5. Dacă utilizați **Listă numere refuzare**, selectați **Editare listă de numere de respins** și apoi editați lista.

Realizarea setărilor pentru trimiterea și recepționarea faxurilor într-un computer

Pentru a trimite și recepționa faxuri pe un computer client, FAX Utility trebuie instalat la computerul conectat prin rețea sau cablu USB.

Activarea trimiterii faxurilor prin intermediul unui computer

Configurați următoarele setări prin intermediul Web Config.

1. Accesați Web Config, faceți clic pe fila **Fax** și apoi faceți clic pe **Trimitere setări** > **De bază**.
2. Selectați **Utilizare** pentru **Funcția PC la FAX**.

   Valoarea implicită pentru **Funcția PC la FAX** este **Utilizare**. Pentru dezactivarea funcției de trimitere a faxurilor de la orice computer, selectați **A nu se folosi**.
3. Faceți clic pe **OK**.

Efectuarea setării Salvare în computer pentru a se primi faxuri

Puteți salva faxurile primite într-un computer, prin utilizarea FAX Utility. Instalați FAX Utility pe computerul client și efectuați setarea. Pentru detalii, consultați Operațiuni de bază din sistemul de asistență pentru FAX Utility (afișat în fereastra principală).

Elementul de setare de mai jos, de pe panoul de control al imprimantei, este setat la **Da**, iar faxurile primite pot fi salvate la computer.

Setări > **Setări generale** > **Setări fax** > **Setări primite** > **Setări salvare/redirecționare** > **Salvare/Redirecționare necondiționată** > **Salvare în computer**

Efectuarea setării Salvare în computer pentru a tipări faxurile recepționate pe imprimantă

Puteți seta tipărirea faxurilor recepționate pe imprimantă, concomitent cu salvarea lor pe un computer.

1. Selectați **Setări** pe panoul de comandă al imprimantei.
2. Selectați **Setări generale** > **Setări fax** > **Setări primite**.
3. Selectați **Setări salvare/redirecționare** > **Salvare/Redirecționare necondiționată** > **Salvare în computer** > **Da și imprimare**.

Efectuarea setării Salvare în computer pentru a nu primi faxuri

Pentru a seta ca imprimanta să nu salveze faxurile recepționate pe computer, modificați setările pe imprimantă.

Notă:
De asemenea, puteți modifica setările utilizând FAX Utility. Totuși, dacă există faxuri care nu au fost salvate pe computer, funcționalitatea nu este operațională.

1. Selectați **Setări** pe panoul de comandă al imprimantei.
2. Selectați **Setări generale** > **Setări fax** > **Setări primite**.
3. Selectați **Setări salvare/redirecționare** > **Salvare/Redirecționare necondiționată** > **Salvare în computer** > **Nu**.

Configurarea setărilor de funcționare de bază pentru imprimantă

Setarea panoului de comandă

Efectuați configurarea pentru panoul de comandă al imprimantei. Puteți efectua configurarea în modul următor.

1. Accesați Web Config și selectați fila **Gestionare dispozitiv** > **Panou de control**.

2. Setați următoarele elemente în funcție de caz.

   ❏ Limbă

   Selectați limba de afișare pe panoul de comandă.

   ❏ Blocare panou

   Dacă selectați **Activat**, nu puteți selecta elemente care necesită autoritatea administratorului. Pentru a le selecta, conectați-vă la imprimantă cu rolul de administrator. Dacă parola de administrator nu este setată, blocarea panoului este dezactivată.

   ❏ Expirare operație

   Dacă selectați **Activat**, atunci când vă conectați cu rolul de utilizator cu control de acces sau administrator, sunteți deconectat automat și reveniți la ecranul inițial dacă nu există activitate pentru o anumită perioadă de timp.

   Puteți seta între 10 secunde și 240 de minute din secundă în secundă.

   Notă:
   Puteți realiza setările și cu ajutorul panoului de comandă al imprimantei.

   ❏ *Limbă:* ***Setări*** > ***Setări generale*** > ***Setări de bază*** > ***Limbă/Language***

   ❏ *Blocare panou:* ***Setări*** > ***Setări generale*** > ***Administrare sistem*** > ***Setări securitate*** > ***Setări administrator*** > ***Setare blocare***

   ❏ *Expirare operație:* ***Setări*** > ***Setări generale*** > ***Setări de bază*** > ***Operația a expirat*** *(Puteți specifica Pornit sau Oprit.)*

3. Faceți clic pe **OK**.

Setări pentru reducerea consumului de energie în timpul perioadei de inactivitate

Puteți seta perioada de timp pentru comutarea la regimul de reducere a consumului de energie sau pentru oprire atunci când panoul de comandă al imprimantei nu este utilizat pentru o anumită perioadă de timp. Setați perioada de timp în funcție de mediul de utilizare.

1. Accesați Web Config și selectați fila **Gestionare dispozitiv** > **Economisire energie**.

2. Setați următoarele elemente în funcție de caz.

   ❏ Temporizator inactivare

   Introduceți perioada de timp pentru comutarea la regimul de reducere a consumului de energie în caz de inactivitate.

Notă:
Puteți realiza setările și cu ajutorul panoului de comandă al imprimantei.

Setări > ***Setări generale*** > ***Setări de bază*** > ***Temporiz. oprire***

❏ Temporizator oprire sau Oprire în caz de inactivitate

Selectați un timp pentru oprirea automată a imprimantei după ce a fost inactivă o anumită perioadă. Atunci când utilizați funcțiile de fax, selectați **Fără** sau **Dezactivat**.

Notă:
Puteți realiza setările și cu ajutorul panoului de comandă al imprimantei.

Setări > ***Setări generale*** > ***Setări de bază*** > ***Temporizator oprire*** *sau* ***Setări oprire***

❏ Oprire în caz de deconectare

Selectați această setare pentru a opri imprimanta după o perioadă de timp specificată, când toate porturile, inclusiv portul LINE (Linie), sunt deconectate. În funcție de regiune, este posibil ca această caracteristică să nu fie inclusă.

Consultați următorul site web pentru perioada de timp specificată.

https://www.epson.eu/energy-consumption

Notă:
Puteți realiza setările și cu ajutorul panoului de comandă al imprimantei.

Setări > **Setări generale** > **Setări de bază** > **Setări oprire** > **Oprire în caz de deconectare**

3. Faceți clic pe **OK**.

Setarea sunetului

Configurați setările de sunet pentru operarea panoului de comandă, tipărire, trimitere prin fax, etc.

Notă:
Puteți realiza setările și cu ajutorul panoului de comandă al imprimantei.

Setări > ***Setări generale*** > ***Setări de bază*** > ***Sunete***

1. Accesați Web Config și selectați fila **Gestionare dispozitiv** > **Sunet**.

2. Setați următoarele elemente în funcție de caz.

❏ Mod normal

Setați sunetul atunci când imprimanta este configurată pentru **Mod normal**.

❏ Mod silențios

Setați sunetul atunci când imprimanta este configurată pentru **Mod silențios**.

Acesta este activat atunci când este activat unul din următoarele elemente.

❏ Panoul de comandă al imprimantei:

Setări > **Setări generale** > **Setări imprimantă** > **Mod silențios**

Setări > **Setări generale** > **Setări fax** > **Setări primite** > **Setări imprimare** > **Mod silențios**

❏ Web Config:

Fila **Fax** > **Setări imprimare** > **Mod silențios**

3. Faceți clic pe **OK**.

Sincronizarea datei și orei cu Serverul de oră

Atunci când efectuați sincronizarea cu serverul de oră (serverul NTP), puteți sincroniza la rețea ora imprimantei și a computerului. Serverul de oră poate fi operat din cadrul organizației sau publicat pe internet.

Atunci când utilizați certificatul CA sau autentificarea Kerberos, problemele aferente orei pot fi prevenite prin sincronizarea cu serverul de oră.

1. Accesați Web Config și selectați fila **Gestionare dispozitiv** > **Data și ora** > **Server ceas**.

2. Selectați **Utilizare** pentru **Utilizare Server ceas**.

3. Introduceți adresa serverului de oră pentru **Adresă Server ceas**.

   Puteți utiliza formatele IPv4, IPv6 sau FQDN. Introduceți 252 de caractere sau mai puțin. Dacă nu specificați acest element, lăsați-l necompletat.

4. Introduceți **Interval de actualizare (min.)**.

   Puteți seta până la 10.080 minute pentru valoarea aferentă unui minut.

5. Faceți clic pe **OK**.

   Notă:
   *Puteți confirma starea conexiunii cu serverul de oră pe **Stare Server ceas**.*

Setarea valorii implicite pentru scanare, copiere și trimiterea faxurilor. (Setările implicite ale utilizatorului)

Puteți seta valoarea implicită pentru funcții.

Puteți seta următoarele funcții.

- ❏ Scanare către folder din rețea/FTP
- ❏ Scanare către e-mail
- ❏ Scan. către disp. de mem.
- ❏ Scanare către cloud
- ❏ Copiere
- ❏ Fax

1. Accesați Web Config și selectați funcțiile pentru care doriți să setați valoarea implicită în fila **Scanare/Copiere** > **Setări implicite utiliz.**.

   Selectați fila **Fax** > **Setări implicite utiliz.** pentru a seta valoarea implicită pentru fax.

2. Setați fiecare element.

3. Faceți clic pe **OK**.

   În cazul în care combinația de valori nu este validă, aceasta este modificată automat și este setată o valoare validă.

Probleme la efectuarea setărilor

Sugestii pentru remedierea problemelor

❏ Verificarea mesajului de eroare

La apariția problemelor, verificați mai întâi dacă există mesaje pe panoul de control al imprimantei sau pe ecranul driverului. Dacă mesajul e-mail de notificare este setat la apariția evenimentelor, puteți afla imediat care este situația.

❏ Raport de conexiune în rețea

Diagnosticați starea rețelei și a imprimantei, apoi imprimați rezultatul.

Puteți găsi eroarea diagnosticată de pe partea imprimantei.

❏ Verificarea stării comunicării

Verificați starea comunicării computerului server sau a computerului client utilizând comenzi precum ping și ipconfig.

❏ Test de conexiune

Pentru verificarea conexiunii dintre imprimantă și serverul de e-mail, efectuați testul de conexiune de la imprimantă. De asemenea, verificați conexiunea de la computerul client la server, pentru a stabili starea comunicațiilor.

❏ Inițializarea setărilor

Dacă setările și starea comunicației nu prezintă probleme, problemele pot fi remediate prin dezactivarea sau inițializarea setărilor de rețea ale imprimantei, urmate de reconfigurare.

Imposibilitate de accesare Web Config

Adresa IP nu este alocată imprimantei.

O adresă IP validă nu poate fi alocată imprimantei. Configurați adresa IP utilizând panoul de comandă al imprimantei. Puteți confirma informațiile de setare curente cu o fișă de stare a rețelei sau de la panoul de comandă al imprimantei.

Browser-ul web nu acceptă nivelul de criptare pentru SSL/TLS.

SSL/TLS are Forță criptare. Puteți deschide Web Config utilizând un browser web care acceptă criptări în masă, în modul indicat mai jos. Verificați dacă utilizați un browser web acceptat.

❏ 80 bit: AES256/AES128/3DES

❏ 112 bit: AES256/AES128/3DES

❏ 128 bit: AES256/AES128

❏ 192 bit: AES256

❏ 256 bit: AES256

Certificat semnat de CA este expirat.

Dacă există o problemă cu data de expirare a certificatului, mesajul „Certificatul a expirat” este afișat la conectarea la Web Config cu comunicare SSL/TLS (https). Dacă mesajul apare înainte de data de expirare a acestuia, asigurați-vă că data imprimantei este configurată corect.

Numele comun al certificatului și al imprimantei nu se potrivesc.

Dacă numele comun al certificatului și al imprimantei nu corespund, se afișează mesajul „Numele certificatului de securitate nu se potrivește” la accesarea Web Config utilizând comunicația SSL/TLS (https). Acest lucru se întâmplă deoarece următoarele adrese IP nu se potrivesc.

- ❏ Adresa IP a imprimantei introdusă la numele comun pentru crearea Certificat auto-semnat sau CSR
- ❏ Adresa IP introdusă în browser-ul web la rularea Web Config

Pentru Certificat auto-semnat, actualizați certificatul.

Pentru Certificat semnat de CA, obțineți din nou certificatul pentru imprimantă.

Setarea adresei locale pentru server proxy nu este setată pe browser-ul web.

Când imprimanta este setată să utilizeze un server proxy, configurați browser-ul web să nu se conecteze la adresa locală prin intermediul serverului proxy.

- ❏ Windows:

  Selectați **Panou de control** > **Rețea și Internet** > **Opțiuni Internet** > **Conexiuni** > **Setări LAN** > **Server proxy**, iar apoi configurați pentru a nu folosi serverul proxy pentru LAN (adresele locale).

- ❏ Mac OS:

  Selectați **Preferințe sistem** > **Rețea** > **Avansat** > **Proxy-uri**, iar apoi înregistrați adresa locală pentru **Se omit setările proxy pentru aceste gazde și domenii**.

  Exemplu:

  192.168.1.*: Adresă locală 192.168.1.XXX, mască subrețea 255.255.255.0

  192.168.*.*: Adresă locală 192.168.XXX.XXX, mască subrețea 255.255.0.0

Gestionarea imprimantei

Prezentarea funcțiilor de securitate ale produsului

Această secțiune prezintă funcția de securitate a dispozitivelor Epson.

Numele funcției	Tipul funcției	Ce se setează	Ce se previne
Configurare pentru parola administratorului	Blochează setările de sistem, precum configurarea conexiunii la rețea sau USB, configurarea detaliilor pentru primirea/transmiterea sau transferarea unui fax și setările implicite ale utilizatorului.	Un administrator setează o parolă pentru dispozitiv. Puteți realiza setări sau modificări atât din Web Config, cât și de la nivelul panoului de comandă al imprimantei.	Previne citirea ilegală și modificarea informațiilor stocate în dispozitiv precum ID, parolă, setări de rețea și contacte. De asemenea, reduce o gamă largă de riscuri de securitate precum scurgerea de informații din mediul rețelei sau care duc la încălcarea politicii de securitate.

Numele funcției	Tipul funcției	Ce se setează	Ce se previne
Configurare pentru controlul accesului	Limitează funcțiile care pot fi folosite pe dispozitive pentru fiecare utilizator, de exemplu tipărirea, scanarea, copierea și trimiterea unui fax. Dacă vă conectați cu un cont de utilizator înregistrat dinainte, aveți permisiunea de a utiliza anumite funcții. În plus, după conectarea de la panoul de comandă, veți fi deconectat automat dacă nu există nicio activitate pentru o anumită perioadă de timp.	Înregistrați orice cont de utilizator și apoi selectați funcția pentru care vreți să acordați permisiune, precum copierea și scanarea. Puteți înregistra până la 10 conturi de utilizator.	Riscul de scurgere de informații și vizualizare neautorizată a datelor poate fi redus prin minimizarea numărului de funcții în concordanță cu conținutul ocupațional și rolul utilizatorului.
Configurarea pentru interfață externă	Controlează interfața, precum portul USB care se conectează la dispozitiv.	Activează sau dezactivează portul USB pentru conectarea dispozitivelor externe precum memoria USB și conexiunea USB cu computerul.	❑ Control port USB: reduce posibilitatea ca datele să fie furate prin scanarea neautorizată a documentelor confidențiale. ❑ Conexiunea USB a computerului: previne utilizarea neautorizată a dispozitivului prin interzicerea tipăririi sau scanării fără a trece prin rețea.

Informații conexe

➡ „Aplicație pentru configurarea operațiilor imprimantei (Web Config)” la pagina 358
➡ „Configurarea parolei de administrator” la pagina 496
➡ „Restricționarea funcțiilor disponibile” la pagina 505
➡ „Dezactivarea Interfeței externe” la pagina 507

Setări administrative

Configurarea parolei de administrator

Atunci când setați o parolă de administrator, puteți împiedica utilizatorii să modifice setările de gestionare a sistemului. Puteți seta și modifica parola de administrator fie prin Web Config, panoul de comandă al imprimantei sau Epson Device Admin. La utilizarea Epson Device Admin, consultați ghidul sau indicațiile de ajutor pentru Epson Device Admin.

Informații conexe

➡ „Aplicație pentru configurarea operațiilor imprimantei (Web Config)” la pagina 358
➡ „Software pentru gestionarea dispozitivelor din rețea (Epson Device Admin)” la pagina 360

Configurarea parolei de administrator de la panoul de comandă

Puteți seta parola de administrator de la panoul de comandă al imprimantei.

1. Selectați **Setări** pe panoul de comandă al imprimantei.
2. Selectați **Setări generale** > **Administrare sistem** > **Setări securitate** > **Setări administrator**.
3. Selectați **Parolă administrator** > **Înregistrare**.
4. Introduceți parola nouă.
5. Introduceți parola din nou.

Notă:
*Puteți modifica sau șterge parola de administrator dacă selectați **Schimbare** sau **Resetare** de pe ecranul **Parolă administrator** și introduceți parola de administrator.*

Configurarea parolei de administrator de la un computer

Puteți configura parola de administrator utilizând Web Config.

1. Accesați Web Config și selectați fila **Securitate produs** > **Modificare Parolă administrator**.
2. Introduceți o parolă în câmpurile **Parolă nouă** și **Confirmați parola nouă**. Introduceți numele de utilizator, dacă este necesar.

   Dacă vreți să schimbați parola cu una nouă, introduceți o parolă actuală.
3. Selectați **OK**.

   Notă:
   - ❑ *Pentru a seta sau modifica elementele de meniu blocate, faceți clic pe **Conectarea administratorului** și introduceți parola de administrator.*
   - ❑ *Pentru a șterge parola de administrator, faceți clic pe fila **Securitate produs** > **Ștergere Parolă administrator** și apoi introduceți parola de administrator.*

Informații conexe

➡ „Aplicație pentru configurarea operațiilor imprimantei (Web Config)” la pagina 358

Controlul operării de la panou

Dacă setați parola administratorului și activați Setare blocare, puteți bloca elementele aferente setărilor sistemului imprimantei astfel încât utilizatorii să nu le poată modifica.

Activarea Setare blocare

Activați Setare blocare pentru imprimanta unde este setată parola.

Specificați, mai întâi, o parolă de administrator.

Activarea Setare blocare de la panoul de comandă

1. Selectați **Setări** pe panoul de comandă al imprimantei.
2. Selectați **Setări generale** > **Administrare sistem** > **Setări securitate** > **Setări administrator**.
3. Selectați **Act.** în **Setare blocare**.

Asigurați-vă că este afișat pe ecranul principal.

Activarea Setare blocare prin intermediul unui computer

1. Accesați Web Config și faceți clic pe **Conectarea administratorului**.
2. Introduceți numele de utilizator și parola, după care faceți clic pe **OK**.
3. Selectați fila **Gestionare dispozitiv** > **Panou de control**.
4. În **Blocare panou**, selectați **Activat**.
5. Faceți clic pe **OK**.
6. Verificați dacă este afișat pe ecranul principal de pe panoul de comandă al imprimantei.

Informații conexe

➡ „Aplicație pentru configurarea operațiilor imprimantei (Web Config)” la pagina 358

Elemente Setare blocare pentru meniul Setări generale

Aceasta este o listă a elementelor Setare blocare din **Setări** > **Setări generale** de pe panoul de comandă.

Unele funcții pot fi activate sau dezactivate individual.

Meniul Setări generale	Blocare panou
Setări de bază	-

Meniul Setări generale		Blocare panou
	Luminozitate LCD	-
	Sunete	-
	Temporiz. oprire	✓
	Pornire din stare de veghe	-
	Temporizator oprire sau Setări oprire	✓
	Setări dată/oră	✓
	Țară/regiune	✓
	Limbă/Language	✓*1
	Ecran de pornire	✓
	Editare ecran principal	✓
	Tapet	✓
	Operația a expirat	✓
	Tastatură	-
	Ecran implicit (Job/Status)	✓
	Opțiune Detectare automată mărime originală	✓

Meniul Setări generale		Blocare panou
Setări imprimantă		-
	Setări sursă hârtie	-
	Limbă imprimare	✓
	Setări universale imprimare	✓
	Configurare imprimare PDL	✓
	Util. soluț. autom. prob.	✓
	Interfață disp. de mem.	✓
	Hârtie groasă	✓*1
	Mod silențios	✓*1
	Timp de uscare cerneală	-
	Bidirecțional	-
	Conexiune PC prin USB	✓
	Setare expirare USB I/F	✓

Meniul Setări generale			Blocare panou
Setări rețea			✓
	Configurare Wi-Fi		✓
	Configurare LAN prin fir		✓
	Stare rețea		✓
		Stare rețea cu fir LAN/Wi-Fi	✓*2
		Stare Wi-Fi Direct	✓*2
		Stare server e-mail	✓*2
		Imprimare foaie stare	✓*2
	Verificare conexiune		✓*3
	Complex		✓
		Nume dispozitiv	✓
		TCP/IP	✓
		Server proxy	✓
		Server e-mail	✓
		Adresă IPv6	✓
		Partajare rețea MS	✓
		Viteză link și duplex	✓
		Redirecționare HTTP la HTTPS	✓
		Dezactivare IPsec/IP Filtering	✓
		Dezactivare IEEE802.1X	✓
		Transmisie iBeacon	✓

Meniul Setări generale		Blocare panou
Setări serviciu web		✓
	Servicii Epson Connect	✓

Meniul Setări generale	Blocare panou
Setări fax	✓

Meniul Setări generale		Blocare panou
	Buton de operație rapidă	✓
	Setări de bază	✓
	Trimitere setări	✓
	Setări primite	✓
	Setări raport	✓
	Setări securitate	✓
	Verif conexiune fax	✓
	Expert configurare fax	✓

Meniul Setări generale		Blocare panou
Setări scanare		✓
	Confirmare destinatar	✓
	Document Capture Pro	✓
	Server e-mail	✓

Meniul Setări generale	Blocare panou
Administrare sistem	✓

Meniul Setări generale				Blocare panou
	Administrator Contacte			✓
		Înregistrare/Ştergere		✓*1, *4
		Frecvent		✓*4
		Imprimare contacte		✓
		Vizualizare opțiuni		✓*4
		Opțiuni de căutare		✓*4
	Sugestii de curățare scaner			✓
	Ştergere date memorie internă			✓
	Setări securitate			✓
		Restricții		✓
		Control acces		✓
		Setări administrator		✓
			Parolă administrator	✓
			Setare blocare	✓
		Criptare cu parolă		✓
		Jurnal audit		✓
		Verificare program la pornire		✓
	Cercetare clienți			✓
	Restaurare setări implicite			✓
	Actualizare firmware			✓

✓ = Va fi blocat.

- = Nu va fi blocat.

*1 : Puteți activa sau dezactiva blocarea din **Setări generale** > **Administrare sistem** > **Setări securitate** > **Restricții**.

*2 : Chiar dacă elementele de la nivelul superior pot fi blocate de către administrator, le puteți accesa în continuare din același meniu **Setări** > **Stare imprimantă/Imprimare**.

*3 : Chiar dacă elementele de la nivelul superior pot fi blocate de către administrator, le puteți accesa în continuare de pe pagina principală > > **Descriere** > **Când nu vă puteți conecta la rețea**.

*4 : Chiar dacă elementele de la nivelul superior pot fi blocate de către administrator, le puteți accesa în continuare din același meniu **Setări** > **Administrator Contacte**.

Informații conexe

➡ „Alte elemente Setare blocare” la pagina 503

➡ „Elemente care pot fi setate individual” la pagina 503

Alte elemente Setare blocare

În afara meniului Setări generale, Setare blocare este activat pentru elementele de mai jos.

- ❏ Presetări
  - ❏ Adăugare
  - ❏ Ștergere
  - ❏ Redenumire
  - ❏ Adăugare sau eliminare din ecranul inițial
  - ❏ Modificarea setărilor utilizatorului
- ❏ **Setări** > **Setări utilizator**.

Informații conexe

➡ „Elemente Setare blocare pentru meniul Setări generale” la pagina 498
➡ „Elemente care pot fi setate individual” la pagina 503

Afișaj operațional și setare individuală a funcțiilor

Pentru unele elemente țintă ale Setare blocare puteți seta individual starea activă sau inactivă.

Puteți seta disponibilitatea fiecărui utilizator în funcție de necesități, de exemplu înregistrarea sau modificarea contactelor, afișarea istoricului sarcinilor, etc.

1. Selectați **Setări** pe panoul de comandă al imprimantei.
2. Selectați **Setări generale** > **Administrare sistem** > **Setări securitate** > **Restricții**.
3. Selectați elementul corespunzător funcției pentru care doriți să modificați setarea și apoi setați la **Act.** sau **Dez.**.

Elemente care pot fi setate individual

Administratorul poate permite elementelor de mai jos să se afișeze și poate schimba setările individual.

- ❏ Acces jurnal operație: **Job/Status** > **Jurnal**

  Controlați afișajul istoricului de lucrări al monitorului de stare. Selectați **Act.** pentru a permite afișarea istoricului lucrărilor.
- ❏ Accesare opțiune Înreg./Șterg. Contacte: **Setări** > **Administrator Contacte** > **Înregistrare/Ștergere**

  Controlați înregistrarea și schimbarea contactelor. Selectați **Act.** pentru a înregistra sau schimba contactele.
- ❏ Acces recent Fax: **Fax** > **Destinatar** > **Recent**

  Controlați afișarea destinației atunci când expediați sau primiți un fax. Selectați **Act.** pentru a afișa destinația.
- ❏ Acces jurnal transmitere Fax: **Fax** > **Meniu** > **Jurnal transmitere**

  Controlați afișarea istoricului comunicărilor unui fax. Selectați **Act.** pentru a afișa istoricul comunicărilor.
- ❏ Acces la raportul Fax: **Fax** > **Meniu** > **Raport fax**

  Controlați tipărirea raportului faxului. Selectați **Act.** pentru a permite tipărirea.

- Acces la secțiunea Istoric salvare tip. din Scan. în fold. rețea/FTP: **Scanare** > **Folder de rețea/FTP** > **Meniu** > **Istoric salvări imprimare**

  Controlați tipărirea istoricului salvărilor pentru funcția de scanare într-un folder de rețea. Selectați **Act.** pentru a permite tipărirea.

- Acces la secțiunea Recent din Scanare către e-mail: **Scanare** > **E-mail** > **Destinatar** > **Istoric**

  Controlați afișarea istoricului pentru funcția de scanare prin e-mail. Selectați **Act.** pentru a afișa istoricul.

- Acces la secțiunea Afișare istoric trimitere din Scanare către e-maill: **Scanare** > **E-mail** > **Meniu** > **Afișare istoric trimis**

  Controlați afișarea istoricului expedierii de e-mailuri pentru funcția de scanare la e-mail. Selectați **Act.** pentru a afișa istoricul expedierii de e-mailuri.

- Acces la secțiunea Tipărire istoric trimitere din Scanare către e-mail: **Scanare** > **E-mail** > **Meniu** > **Istoric trimiteri imprimare**

  Controlați tipărirea istoricului expedierii de e-mailuri pentru funcția de scanare la e-mail. Selectați **Act.** pentru a permite tipărirea.

- Acces la Limbă: **Setări** > **Limbă/Language**

  Controlați schimbarea limbii afișate pe panoul de control. Selectați **Act.** pentru a schimba limbile.

- Acces la Hârtie groasă: **Setări** > **Setări generale** > **Setări imprimantă** > **Hârtie groasă**

  Controlați modificarea setărilor funcției Hârtie groasă. Selectați **Act.** pentru a modifica setările.

- Acces la Mod silențios: **Setări** > **Setări generale** > **Setări imprimantă** > **Mod silențios**

  Controlați modificarea setărilor funcției Mod silențios. Selectați **Act.** pentru a modifica setările.

- Protejarea datelor cu caracter personal:

  Controlați afișarea informațiilor de destinație pentru înregistrarea apelării rapide. Selectați **Act.** pentru a afișa destinația ca (***).

Informații conexe

➡ „Elemente Setare blocare pentru meniul Setări generale” la pagina 498

➡ „Alte elemente Setare blocare” la pagina 503

Conectarea la imprimantă ca administrator

Dacă parola de administrator este setată pe imprimantă, trebuie să vă conectați ca administrator pentru a utiliza elementele de meniu blocate.

Conectarea la imprimantă prin intermediul panoului de comandă

1. Atingeți .

2. Atingeți **Administrator**.

3. Introduceți parola de administrator și apoi selectați **OK**.

   este afișat în timpul autentificării, apoi puteți utiliza elementele de meniu blocate.

   Atingeți pentru deconectare.

Notă:
*Atunci când selectați **Act.** pentru **Setări** > **Setări generale** > **Setări de bază** > **Operația a expirat**, vă deconectați automat după o anumită perioadă de timp dacă nu există activitate pe panoul de comandă.*

Conectarea la imprimantă prin intermediul unui computer

Atunci când vă conectați la Web Config ca administrator, puteți utiliza elementele setate în Setare blocare.

1. Introduceți adresa IP a imprimantei într-un browser pentru a executa Web Config.
2. Faceți clic pe **Conectarea administratorului**.
3. Introduceți numele de utilizator și parola de administrator în **Nume utilizator** și **Parolă actuală**.
4. Faceți clic pe **OK**.

   Elementele blocate și **Deconectarea administratorului** sunt afișate la autentificare.

   Faceți clic pe **Deconectarea administratorului** pentru deconectare.

Notă:
*Atunci când selectați **Activat** pentru fila **Gestionare dispozitiv** > **Panou de control** > **Expirare operație**, vă deconectați automat după o anumită perioadă de timp, dacă nu există activitate la nivelul panoului de comandă.*

Informații conexe

➡ „Aplicație pentru configurarea operațiilor imprimantei (Web Config)” la pagina 358

Restricționarea funcțiilor disponibile

Puteți înregistra conturi de utilizator la imprimantă, le puteți corela cu funcții și puteți controla funcții accesibile pentru utilizatori.

La activarea controlului accesului, utilizatorul poate folosi funcții precum copiere, fax etc. introducând parola la panoul de comandă al imprimantei și conectându-se la imprimantă.

Funcțiile indisponibile vor fi marcate cu gri și nu pot fi selectate.

Când înregistrați informațiile de autentificare la driverul de imprimantă sau driverul de scaner, veți putea tipări și scana de la computer. Pentru detalii privind setările driverului, consultați ajutorul sau manualul driverului.

Crearea contului de utilizator

Creați contul de utilizator pentru controlul accesului.

1. Accesați Web Config și selectați fila **Securitate produs** > **Setări control acces** > **Setări utilizator**.

2. Faceți clic pe **Adăugare** pentru numărul pe care doriți să îl înregistrați.

> ***Important:***
>
> *Când utilizați imprimanta cu sistemul de autentificare de la Epson sau alte companii, înregistrați numele de utilizator al setării de restricție la numerele cuprinse între 2 și 10.*
>
> *Software-ul de aplicație precum sistemul de autentificare utilizează numărul unu, astfel că numele utilizatorului nu este afișat la panoul de control al imprimantei.*

3. Setați fiecare element.
   - ❑ Nume utilizator:

     Introduceți numele afișat pe lista numelor de utilizator, între 1 și 14 caractere lungime, utilizând caractere alfanumerice.
   - ❑ Parolă:

     Introduceți o parolă între 0 și 20 de caractere în ASCII (0x20–0x7E). Când inițializați parola, lăsați-o necompletată.
   - ❑ Bifați caseta de validare pentru a activa sau dezactiva fiecare funcție.

     Selectați funcția a cărei utilizare o permiteți.

4. Faceți clic pe **Aplicare**.

   Reveniți la lista de setare a utilizatorului după o anumită perioadă de timp.

   Verificați dacă numele de utilizator înregistrat în **Nume utilizator** este afișat și dacă **Adăugare** s-a modificat în **Editare**.

Informații conexe

➡ „Aplicație pentru configurarea operațiilor imprimantei (Web Config)” la pagina 358

Editarea contului de utilizator

Editați contul înregistrat pentru controlul accesului.

1. Accesați Web Config și selectați fila **Securitate produs** > **Setări control acces** > **Setări utilizator**.

2. Faceți clic pe **Editare** pentru numărul pe care doriți să îl editați.

3. Modificați fiecare element.

4. Faceți clic pe **Aplicare**.

   Reveniți la lista de setare a utilizatorului după o anumită perioadă de timp.

Informații conexe

➡ „Aplicație pentru configurarea operațiilor imprimantei (Web Config)” la pagina 358

Ștergerea contului de utilizator

Ștergeți contul înregistrat pentru controlul accesului.

1. Accesați Web Config și selectați fila **Securitate produs** > **Setări control acces** > **Setări utilizator**.

2. Faceți clic pe **Editare** pentru numărul pe care doriți să îl ștergeți.

3. Faceți clic pe **Ștergere**.

> ***Important:***
> *Când faceți clic pe **Ștergere**, contul de utilizator va fi șters fără mesaj de confirmare. Procedați cu grijă la ștergerea contului.*

Reveniți la lista de setare a utilizatorului după o anumită perioadă de timp.

Informații conexe

➡ „Aplicație pentru configurarea operațiilor imprimantei (Web Config)" la pagina 358

Activarea controlului accesului

Când activați controlul accesului, numai utilizatorul înregistrat va putea utiliza imprimanta.

1. Accesați Web Config și selectați fila **Securitate produs** > **Setări control acces** > **De bază**.

2. Selectați **Activează controlul accesului**.

   Dacă selectați **Permite imprimarea și scanarea fără verificarea autentificării**, puteți imprima sau scana de la drivere care nu sunt setate cu informații de autentificare. Setați opțiunea atunci când doriți să controlați operarea numai de la panoul de control al imprimantei și pentru a permite tipărirea și scanarea de la computere.

3. Faceți clic pe **OK**.

   Mesajul de finalizare este afișat după o anumită perioadă de timp.

   Verificați dacă pictogramele precum copierea și scanarea sunt marcate cu gri pe panoul de control al imprimantei.

Informații conexe

➡ „Aplicație pentru configurarea operațiilor imprimantei (Web Config)" la pagina 358

Dezactivarea Interfeței externe

Puteți dezactiva interfața folosită pentru a conecta dispozitivul la imprimantă. Realizați setările de restricție pentru a restricționa tipărirea și scanarea prin alte mijloace decât prin rețea.

Notă:
Puteți, de asemenea, să realizați setările de restricție pe panoul de control al imprimantei.

- ❑ *Disp. de mem.:* ***Setări*** > ***Setări generale*** > ***Setări imprimantă*** > ***Interfață disp. de mem.*** > ***Dispozitiv de memorie***
- ❑ *Conexiune PC prin USB:* ***Setări*** > ***Setări generale*** > ***Setări imprimantă*** > ***Conexiune PC prin USB***

1. Accesați Web Config și selectați fila **Securitate produs** > **Interfață externă**.

2. Selectați **Dezactivare** pentru funcțiile pe care doriți să le setați.

   Selectați **Activare** când doriți să anulați controlul.

   ❏ Disp. de mem.

   Interziceți salvarea datelor în memoria externă prin portul USB pentru conexiunea dispozitivelor externe.

   ❏ Conexiune PC prin USB

   Puteți restricționa folosirea conexiunii USB de la computer. Dacă doriți să o restricționați, selectați **Dezactivare**.

3. Faceți clic pe **OK**.

4. Verificați pentru a vă asigura că portul dezactivat nu poate fi folosit.

   ❏ Disp. de mem.

   Confirmați faptul că nu există niciun răspuns când conectați un dispozitiv de stocare precum o memorie USB la portul USB de interfață externă.

   ❏ Conexiune PC prin USB

   Dacă driverul a fost instalat pe computer

   Conectați imprimanta la computer cu ajutorul unui cablu USB, și apoi confirmați faptul că imprimanta nu tipărește și nu scanează.

   Dacă driverul nu a fost instalat pe computer

   Windows:

   Deschideți managerul de dispozitive și păstrați-l deschis, conectați imprimanta la computer folosind un cablu USB, și apoi confirmați că rămâne neschimbat conținutul afișat al managerului de dispozitive.

   Mac OS:

   Conectați imprimanta la computer cu ajutorul unui cablu USB, și apoi confirmați faptul că imprimanta nu este listată dacă doriți să adăugați imprimanta din **Imprimante și Scanere**.

Informații conexe

➡ „Aplicație pentru configurarea operațiilor imprimantei (Web Config)” la pagina 358

Monitorizarea unei imprimante la distanță

Verificarea informațiilor pentru o imprimantă la distanță

Puteți verifica următoarele informații privind funcționarea imprimantei în **Stare**, utilizând Web Config.

❏ Stare produs

Verificați starea, serviciul cloud, numărul de produs, adresa MAC, etc.

❏ Stare rețea

Verificați informațiile privind starea conexiunii la rețea, adresa IP, serverul DNS, etc.

❏ Stare utilizare

Verificați prima zi de sarcini de tipărire, paginile tipărite, cantitatea tipărită pentru fiecare limbă, cantitatea scanată etc.

❏ Stare echipament hardware

Verificați starea fiecărei funcții a imprimantei.

❏ Istoric comenzi

Verificați istoricul sarcinilor pentru sarcinile de tipărire, sarcinile de transmisie, etc.

❏ Instantaneu panou

Afișează o imagine captură de ecran care este afișată pe panoul de comandă al dispozitivului.

Informații conexe

➡ „Aplicație pentru configurarea operațiilor imprimantei (Web Config)" la pagina 358

Recepționarea notificărilor prin e-mail la apariția de evenimente

Despre notificările prin e-mail

Aceasta este funcția de notificare care, la apariția unor evenimente precum oprirea tipăririi sau erori la imprimantă, trimite un mesaj e-mail la adresa specificată.

Puteți înregistra până la cinci destinații și defini setările de notificare pentru fiecare destinație.

Pentru a utiliza această funcție, trebuie să configurați serverul de e-mail înainte de a defini notificările.

Informații conexe

➡ „Configurarea unui server de poștă electronică" la pagina 436

Configurarea notificărilor prin e-mail

Configurați notificările prin e-mail utilizând Web Config.

1. Accesați Web Config și selectați fila **Gestionare dispozitiv** > **Înștiințare prin e-mail**.

2. Setați subiectul notificării prin e-mail.

   Selectați conținutul afișat în câmpul de subiect din cele două meniuri verticale.

   ❏ Conținutul selectat este afișat lângă **Subiect**.

   ❏ Nu poate fi selectat același conținut atât pentru partea dreaptă, cât și pentru partea stângă.

   ❏ Atunci când numărul de caractere pentru **Locație** depășește 32 de octeți, caracterele care depășesc limita de 32 de octeți sunt omise.

3. Introduceți adresa de e-mail pentru trimiterea notificării prin e-mal.

   Utilizați A – Z a – z 0 – 9 ! # $ % & ' * + - . / = ? ^ _ { | } ~ @ și introduceți între 1 și 255 de caractere.

4. Selectați limba pentru notificările prin e-mail.

5. Selectați caseta de validare a evenimentului pentru care doriți să primiți o notificare.

   Numărul pentru **Setări de înștiințare** este în strânsă legătură cu numărul de destinație pentru **Setări pentru adresa de e-mail**.

Exemplu:

Dacă doriți trimiterea unei notificări către adresa de e-mail pentru numărul 1 din **Setări pentru adresa de e-mail** atunci când imprimanta nu mai are hârtie, selectați coloana de casetă de verificare **1** din linia **Hârtie terminată**.

6. Faceți clic pe **OK**.

   Confirmați faptul că notificarea prin e-mail va trimisă atunci când apare un eveniment.

   Exemplu: tipăriți specificând o Sursă hârtie în care nu există hârtie.

Informații conexe

➡ „Aplicație pentru configurarea operațiilor imprimantei (Web Config)” la pagina 358
➡ „Configurarea unui server de poștă electronică” la pagina 436

Elemente pentru notificări e-mail

Elemente	Setări și explicație
Unitățile de alimentare cu cerneală care trebuie înlocuite	Notificare atunci când cerneala a fost consumată.
Cerneală pe terminate	Notificare atunci când nivelul de cerneală este scăzut.
Casetă de întreținere: sfârşit durată de viață	Notificare atunci când cutia de întreținere este plină.
Casetă de întreținere: aproape de sfârşitul duratei de viață	Notificare atunci când cutia de întreținere este aproape plină.
Parametrul Parolă administrator a fost modificat	Notificare atunci când parola de administrator a fost schimbată.
Hârtie terminată	Notificare atunci când a avut loc eroarea de lipsă hârtie în sursa de hârtie specificată.
Imprimare întreruptă*	Notificare atunci când tipărirea este oprită din cauza unui blocaj de hârtie sau din cauza casetei de hârtie care nu este setată.
Eroare la imprimantă	Notificare atunci când a avut loc o eroare la nivelul imprimantei.
Eroare la scaner	Notificare atunci când a avut loc o eroare la nivelul scanerului.
Eroare la fax	Notificare atunci când a avut loc o eroare la nivelul faxului.
Eroare Wi-Fi	Notificare atunci când a avut loc o eroare la nivelul interfeței LAN wireless.
Eroare Card SD încorporat	Notificare atunci când a avut loc o eroare la nivelul cardului SD integrat.
Eroare Placă PDL	Notificare atunci când a avut loc o eroare la nivelul substratului PDL.

Informații conexe

➡ „Configurarea notificărilor prin e-mail” la pagina 509

Copierea de rezervă a setărilor

Puteți exporta în fișier valoarea setată, definită în Web Config. O puteți utiliza pentru copierea de rezervă a contactelor, a valorilor setate, înlocuirea imprimantei etc.

Fișierul exportat nu poate fi editat, deoarece este exportat ca fișier binar.

Exportarea setărilor

Exportați setarea pentru imprimantă.

1. Accesați Web Config și apoi selectați fila **Gestionare dispozitiv** > **Valoare de setare export și import** > **Export**.

2. Selectați setările pe care doriți să le exportați.

   Selectați setările pe care doriți să le exportați. Dacă selectați categoria părinte, vor fi selectate și subcategoriile. Cu toate acestea, subcategoriile care cauzează erori prin duplicarea acestora în cadrul aceleiași rețele (cum ar fi adresele IP etc.) nu pot fi selectate.

3. Introduceți o parolă pentru a cripta fișierul exportat.

   Aveți nevoie de parolă pentru a importa fișierul. Lăsați acest câmp necompletat dacă nu doriți să criptați fișierul.

4. Faceți clic pe **Export**.

   Important:

   *Dacă doriți să exportați setările de rețea ale imprimantei, cum ar fi numele dispozitivului și adresa IPv6, selectați **Activați pentru a selecta setările individuale ale dispozitivului** și selectați mai multe articole. Utilizați numai valorile selectate pentru imprimanta de înlocuire.*

Informații conexe

➡ „Aplicație pentru configurarea operațiilor imprimantei (Web Config)” la pagina 358

Importați setările

Importați fișierul exportat Web Config la nivelul imprimantei.

Important:

La importarea valorilor care includ informații individuale, precum numele imprimantei sau adresa IP, asigurați-vă că nu este utilizată aceeași adresă IP de mai multe ori în cadrul aceleiași rețele.

1. Accesați Web Config, și apoi selectați fila **Gestionare dispozitiv** > **Valoare de setare export și import** > **Import**.

2. Selectați fișierul exportat, apoi introduceți parola criptată.

3. Faceți clic pe **Înainte**.

4. Selectați setările pe care doriți să le importați și apoi faceți clic pe **Înainte**.

5. Faceți clic pe **OK**.

Setările sunt aplicate la nivelul imprimantei.

Informații conexe

➡ „Aplicație pentru configurarea operațiilor imprimantei (Web Config)" la pagina 358

Setări de securitate avansate

Această secțiune explică funcțiile de securitate avansate.

Setări de securitate și prevenirea pericolului

Când o imprimantă este conectată la o rețea, o puteți accesa de la o locație la distanță. În plus, mai multe persoane pot partaja imprimanta, lucru util la îmbunătățirea eficienței și accesibilității operaționale. Totuși, riscurile precum accesul ilegal, utilizarea ilegală și falsificarea datelor sunt crescute. Dacă utilizați imprimanta într-un mediu în care puteți accesa internetul, riscurile sunt și mai mari.

Pentru imprimantele care nu au protecție la accesul din exterior, este posibilă citirea prin intermediul Internetului a jurnalelor sarcinilor de tipărire care sunt stocate în imprimantă.

Pentru a evita acest risc, imprimantele Epson au o varietate de tehnologii de securitate.

Setați imprimanta după cum este necesar, conform condițiilor de mediu care au fost create cu informațiile de mediu ale clientului.

Nume	Tipul funcției	Ce se setează	Ce se previne
Controlul protocolului	Controlează protocoalele și serviciile ce vor fi utilizate pentru comunicația între imprimante și computere și activează și dezactivează funcții.	Un protocol sau serviciu care se aplică funcțiilor permise sau interzise separat.	Reducerea riscurilor de securitate care pot apărea prin utilizare neintenționată prin oprirea utilizatorilor din a folosi funcții inutile.
Comunicații SSL/TLS	Conținutul comunicației este criptat cu comunicații SSL/TLS la accesarea serverului Epson de pe internet de la imprimantă, de exemplu comunicația cu computerul prin browser-ul web, folosind Epson Connect, și actualizarea firmware-ului.	Obțineți un certificat semnat-CA și apoi importați-l la nivelul imprimantei.	Recunoașterea unei identificări a imprimantei prin certificarea semnată-CA previne furtul de identitate și accesul neautorizat. În plus, conținuturile comunicațiilor SSL/TLS sunt protejate și se previne scurgerea de informații de conținut pentru datele de tipărire și informațiile de configurare.

Nume	Tipul funcției	Ce se setează	Ce se previne
Filtrare IPsec/IP	Puteți realiza o configurare care permite separarea și blocarea datelor care sunt de la un anumit client sau sunt de un anumit tip. Deoarece IPsec protejează datele prin unitatea de pachet IP (criptare și autentificare), puteți comunica în siguranță protocolul nesecurizat.	Creați o politică de bază și o politică individuală pentru a seta clientul sau tipul de date care pot accesa imprimanta.	Protejează împotriva accesului neautorizat și falsificării și interceptării de date de comunicare către imprimantă.
IEEE 802.1X	Permite doar utilizatorilor autentificați să se conecteze la rețea. Permite doar unui utilizator autorizat să utilizeze imprimanta.	Setare de autentificare la serverul RADIUS (server de autentificare).	Protejează împotriva accesului și utilizării neautorizate a imprimantei.

Informații conexe

➡ „Controlarea utilizând protocoale” la pagina 513
➡ „Comunicare SSL/TLS cu imprimanta” la pagina 524
➡ „Comunicare criptată utilizând filtrarea IPsec/IP” la pagina 525
➡ „Conectarea imprimantei la o rețea IEEE802.1X” la pagina 537

Setări pentru funcția de securitate

La setarea filtrării IPsec/IP sau IEEE 802.1X, se recomandă accesarea Web Config utilizând SSL/TLS pentru a comunica informațiile privind setările, pentru a reduce riscurile de securitate precum modificarea sau interceptarea.

Asigurați-vă că parola de administrator este configurată înaintea setării pentru filtrarea IPsec/IP sau IEEE 802.1X.

De asemenea, puteți utiliza Web Config prin conectarea în mod direct la imprimantă prin intermediul unui cablu Ethernet și introducerea adresei IP într-un browser web. Imprimanta poate fi conectată într-un mediu securizat, după finalizarea setărilor de securitate.

Controlarea utilizând protocoale

Puteți imprima folosind o varietate de modalități și protocoale.

Dacă utilizați o imprimantă multifuncțională, puteți utiliza scanarea în rețea și funcția PC-FAX de pe un număr nelimitat de computere conectate în rețea.

Puteți reduce riscurile de securitate cauzate de accesul neautorizat prin restricționarea capacității de imprimare a anumitor căi sau prin controlarea funcțiilor disponibile.

Protocoale de control

Configurați setările protocoalelor.

1. Accesați Web Config și apoi selectați fila **Securitate rețea** > **Protocol**.

2. Configurați fiecare articol.

3. Faceți clic pe **Înainte**.

4. Faceți clic pe **OK**.

   Setările vor fi aplicate la nivelul imprimantei.

Informații conexe

➡ „Aplicație pentru configurarea operațiilor imprimantei (Web Config)” la pagina 358
➡ „Protocoale pe care le puteți activa sau dezactiva” la pagina 514
➡ „Setarea elementelor de protocol” la pagina 515

Protocoale pe care le puteți activa sau dezactiva

Protocol	Descriere
Setări Bonjour	Puteți specifica dacă se folosește sau nu Bonjour. Bonjour este folosit pentru a căuta dispozitive, tipăriri etc.
Setări iBeacon	Puteți activa sau dezactiva funcția de transmisie iBeacon. Când această funcție este activată, puteți căuta imprimanta de la dispozitive activate iBeacon.
Setări SLP	Puteți activa sau dezactiva funcția SLP. SLP este folosită pentru scanarea de tip push și căutarea în rețea în EpsonNet Config.
Setări WSD	Puteți activa sau dezactiva funcția WSD. Când această funcție este activată, puteți adăuga dispozitive WSD și tipări de la portul WSD.
Setări LLTD	Puteți activa sau dezactiva funcția LLTD. Când această funcție este activată, este afișată pe harta rețelei Windows.
Setări LLMNR	Puteți activa sau dezactiva funcția LLMNR. Când această funcție este activată, puteți folosi rezolvarea numelui fără NetBIOS chiar dacă nu puteți folosi DNS.
Setări LPR	Puteți specifica dacă se permite sau nu tipărirea LPR. Când această funcție este activată, puteți tipări de la portul LPR.
Setări RAW (Port 9100)	Puteți specifica dacă se permite sau nu tipărirea de la portul RAW (Port 9100). Când această funcție este activată, puteți tipări de la portul RAW (Port 9100).
Setări RAW (Port personalizat)	Puteți specifica dacă se permite sau nu tipărirea de la portul RAW (port personalizat). Când această funcție este activată, puteți tipări de la portul RAW (port personalizat).
Setări IPP	Puteți specifica dacă se permite sau nu tipărirea prin IPP. Când această funcție este activată, puteți tipări prin intermediul internetului.
Setări FTP	Puteți specifica dacă se permite sau nu tipărirea FTP. Când această funcție este activată, puteți tipări prin intermediul unui server FTP.
Setări SNMPv1/v2c	Puteți specifica dacă se activează sau nu SNMPv1/v2c. Acesta este folosit pentru configurarea dispozitivelor, monitorizare, etc.
Setări SNMPv3	Puteți specifica dacă se activează sau nu SNMPv3. Acesta este folosit pentru configurarea dispozitivelor criptate, monitorizare, etc.

Informații conexe

➡ „Protocoale de control” la pagina 513
➡ „Setarea elementelor de protocol” la pagina 515

Setarea elementelor de protocol

Setări Bonjour

Elemente	Valoare de setare și descriere
Utilizare Bonjour	Selectați acest element pentru a căuta sau a folosi dispozitive prin Bonjour.
Nume Bonjour	Afișează numele Bonjour.
Nume serviciu Bonjour	Afișează numele serviciului Bonjour.
Locație	Afișează numele locației Bonjour.
Protocol de prioritate maximă	Selectați protocolul de maximă prioritate pentru tipărire Bonjour.
Wide-Area Bonjour	Configurați utilizarea Wide-Area Bonjour.

Setări iBeacon

Elemente	Valoare de setare și descriere
Activare transmisie iBeacon	Selectați acest element pentru a activa funcția de transmisie iBeacon.

Setări SLP

Elemente	Valoare de setare și descriere
Activare SLP	Selectați acest element pentru a activa funcția SLP. Aceste element se folosește pe post de căutare de rețea în EpsonNet Config.

Setări WSD

Elemente	Valoare de setare și descriere
Activare WSD	Selectați acest lucru pentru a permite adăugarea de dispozitive folosind WSD, și tipărirea și scanarea de la portul WSD.
Expirare imprimare (sec.)	Introduceți valoarea pauzei de comunicare pentru tipărire WSD între 3 și 3600 de secunde.
Expirare scanare (sec.)	Introduceți valoarea pauzei de comunicare pentru scanare WSD între 3 și 3600 de secunde.
Nume dispozitiv	Afișează numele dispozitivului WSD.
Locație	Afișează numele locației WSD.

Setări LLTD

Elemente	Valoare de setare și descriere
Activare LLTD	Selectați acest lucru pentru a activa LLTD. Imprimanta este afișată în harta rețelei Windows.
Nume dispozitiv	Afișează numele dispozitivului LLTD.

Setări LLMNR

Elemente	Valoare de setare și descriere
Activare LLMNR	Selectați acest lucru pentru a activa LLMNR. Puteți folosi rezolvarea numelui fără NetBIOS chiar dacă nu puteți folosi DNS.

Setări LPR

Elemente	Valoare de setare și descriere
Permitere imprimare de la portul LPR	Selectați pentru a permite tipărirea de la port LPR.
Expirare imprimare (sec.)	Introduceți valoarea pauzei pentru tipărire LPR între 0 și 3600 de secunde. Dacă nu doriți setarea de timp de depășire, tastați 0.

Setări RAW (Port 9100)

Elemente	Valoare de setare și descriere
Permitere imprimare de la RAW (Port 9100)	Selectați pentru a permite tipărirea de la portul RAW (Port 9100).
Expirare imprimare (sec.)	Introduceți valoarea pauzei pentru tipărirea RAW (Port 9100) între 0 și 3600 secunde. Dacă nu doriți setarea de timp de depășire, tastați 0.

Setări RAW (Port personalizat)

Elemente	Valoare de setare și descriere
Permitere imprimare de la RAW (Port personalizat)	Selectați pentru a permite tipărirea de la portul RAW (portul personalizat).
Număr port	Introduceți numărul de port pentru tipărirea RAW între 1024 și 65535 (cu excepția a 9100, 1865, 2968).
Expirare imprimare (sec.)	Introduceți valoarea de depășire timp pentru tipărirea RAW (port personalizat) între 0 și 3600 secunde. Dacă nu doriți setarea de timp de depășire, tastați 0.

Setări IPP

Elemente	Valoare de setare și descriere
Activare IPP	Selectați pentru a permite comunicarea IPP. Doar imprimantele care sunt compatibile IPP sunt afișate.
Permitere comunicații nesecurizate	Selectați **Permis** pentru a permite imprimantei să comunice fără nicio măsură de securitate (IPP).
Expirare comunicare (sec.)	Introduceți valoarea pauzei pentru tipărire IPP între 0 și 3600 de secunde.
Este obligatoriu codul PIN atunci când se folosește imprimarea IPP	Selectați dacă se va efectua sau nu solicitarea unui cod PIN când se folosește tipărirea IPP. Dacă selectați **Da**, lucrările de tipărit IPP fără cod PIN nu sunt salvate în imprimantă.
URL (Rețea)	Afișează URL-uri IPP (http și https) când imprimanta este conectată la rețea. URL-ul este o valoare combinată din adresa IP a imprimantei, numărul portului și numele imprimantei IPP.
URL (Wi-Fi Direct)	Afișează URL-uri IPP (http și https) când imprimanta este conectată prin Wi-Fi Direct. URL-ul este o valoare combinată din adresa IP a imprimantei, numărul portului și numele imprimantei IPP.
Nume imprimantă	Afișează numele imprimantei IPP.
Locație	Afișează locația IPP.

Setări FTP

Elemente	Valoare de setare și descriere
Activare server FTP	Selectați pentru a permite tipărirea FTP. Doar imprimantele care sunt compatibile pentru tipărire FTP sunt afișate.
Expirare comunicare (sec.)	Introduceți valoarea pauzei pentru comunicare FTP între 0 și 3600 de secunde. Dacă nu doriți setarea de timp de depășire, tastați 0.

Setări SNMPv1/v2c

Elemente	Valoare de setare și descriere
Activare SNMPv1/v2c	Selectați pentru a activa SNMPv1/v2c.
Autoritate de acces	Setați permisiunea de acces când SNMPv1/v2c este activat. Selectați **Doar citire** sau **Citire/Scriere**.
Nume comunitate (Numai citire)	Introduceți între 0 și 32 caractere ASCII (0x20 până la 0x7E).
Nume comunitate (Citire/Scriere)	Introduceți între 0 și 32 caractere ASCII (0x20 până la 0x7E).

Setări SNMPv3

Elemente	Valoare de setare și descriere
Activare SNMPv3	SNMPv3 este activat când caseta este validată.

Elemente		Valoare de setare și descriere
Nume utilizator		Introduceți între 1 și 32 de caractere folosind caractere de 1 octet.
Setări de autentificare		
	Algoritm	Selectați un algoritm pentru o autentificare pentru SNMPv3.
	Parolă	Introduceți parola pentru o autentificare pentru SNMPv3. Introduceți între 8 și 32 de caractere în ASCII (0x20 – 0x7E). Dacă nu specificați acest element, lăsați-l necompletat.
	Confirmare parolă	Introduceți parola pe care ați configurat-o pentru confirmare.
Setări de criptare		
	Algoritm	Selectați un algoritm pentru o criptare pentru SNMPv3.
	Parolă	Introduceți parola pentru o criptare pentru SNMPv3. Introduceți între 8 și 32 de caractere în ASCII (0x20 – 0x7E). Dacă nu specificați acest element, lăsați-l necompletat.
	Confirmare parolă	Introduceți parola pe care ați configurat-o pentru confirmare.
Nume contextual		Introduceți 32 de caractere sau mai puțin în Unicode (UTF-8). Dacă nu specificați acest element, lăsați-l necompletat. Numărul de caractere care poate fi introdus variază în funcție de limbă.

Informații conexe

➡ „Protocoale de control” la pagina 513
➡ „Protocoale pe care le puteți activa sau dezactiva” la pagina 514

Utilizarea unui certificat digital

Despre certificarea digitală

❑ Certificat semnat de CA

Acesta este un certificat semnat de către CA (Autoritatea de certificare). Pentru a-l obține, trebuie să vă adresați autorității de certificare. Acest certificat atestă existența imprimantei și faptul că aceasta este utilizată pentru comunicațiile SSL/TLS, pentru a asigura siguranța comunicației datelor.

Când este utilizat pentru comunicațiile SSL/TLS, se utilizează ca certificat de server.

Când este setat la IPsec/IP Filtering sau comunicații IEEE 802.1X, este utilizat ca certificat de client.

❏ Certificat CA

Acesta este un certificat corelat cu Certificat semnat de CA, denumit şi certificat CA intermediar. Este utilizat de către browserul web pentru a valida calea certificatului imprimantei la accesarea serverului celeilalte părți sau a Web Config.

Pentru certificatul CA, setați momentul validării căii certificatului serverului prin accesare de la imprimantă. Pentru imprimantă, setați certificarea căii Certificat semnat de CA pentru certificare SSL/TLS.

Puteți obține certificatul CA al imprimantei de la autoritatea de certificare de la care a fost emis certificatul CA.

De asemenea, puteți obține certificatul CA utilizat pentru validarea serverului celeilalte părți de la autoritatea de certificare care a emis Certificat semnat de CA al celuilalt server.

❏ Certificat auto-semnat

Acesta este un certificat pe care imprimanta îl semnează şi îl emite. De asemenea, se numeşte certificat rădăcină. Deoarece emitentul se auto-certifică, nu prezintă încredere şi nu poate preveni preluarea de identități.

Utilizați-l când efectuați setarea de securitate şi la efectuarea de comunicații SSL/TLS simple fără Certificat semnat de CA.

Dacă folosiți acest certificat pentru o comunicație SSL/TLS, este posibil să se afişeze o alertă de securitate în browserul web, întrucât certificatul nu este înregistrat la un browser web. Puteți folosi Certificat auto-semnat numai pentru o comunicație SSL/TLS.

Informații conexe

➡ „Configurarea unui Certificat semnat de CA” la pagina 519
➡ „Actualizarea unui certificat autosemnat” la pagina 522
➡ „Configurarea unui Certificat CA” la pagina 523

Configurarea unui Certificat semnat de CA

Obținerea unui certificat CA-semnat

Pentru obținerea unui certificat CA-semnat, creați o CSR (Cerere de semnare certificat) şi trimiteți această cerere spre autoritatea de certificare. Puteți crea o CSR folosind Web Config şi un computer.

Urmați etapele pentru a crea o CSR şi a obține un certificat CA-semnat folosind Web Config. Când creați o CSR folosind Web Config, certificatul este în formatul PEM/DER.

1. Accesați Web Config şi apoi selectați fila **Securitate rețea**. Apoi, selectați **SSL/TLS** > **Certificat** sau **IPsec/IP Filtering** > **Certificat client** sau **IEEE802.1X** > **Certificat client**.

   Indiferent de opțiunea selectată, puteți obține acelaşi certificat şi îl puteți utiliza în comun.

2. Faceți clic pe **Generare** a/al **CSR**.

   O pagină de creare CSR este deschisă.

3. Introduceți o valoare pentru fiecare element.

   Notă:
   Lungimea disponibilă pentru cheie şi abrevierile variază în funcție de autoritatea de certificare. Creați o cerere în conformitate cu regulile fiecărei autorități de certificare.

4. Faceți clic pe **OK**.

   Un mesaj de finalizare este afişat.

5. Selectați fila **Securitate rețea**. Apoi, selectați **SSL/TLS** > **Certificat** sau **IPsec/IP Filtering** > **Certificat client** sau **IEEE802.1X** > **Certificat client**.

6. Faceți clic pe unul dintre butoanele de descărcare a **CSR** în conformitate cu formatul indicat de către fiecare autoritate de certificare pentru a descărca o CSR pe un computer.

> ***Important:***
> *Nu generați din nou o CSR. Dacă faceți acest lucru, nu veți putea importa un Certificat semnat de CA emis.*

7. Trimiteți CSR unei autorități de certificare și obțineți un Certificat semnat de CA.

   Urmați regulile fiecărei autorități de certificare cu privire la metoda și forma de trimitere.

8. Salvați Certificat semnat de CA emis pe un computer conectat la imprimantă.

   Obținerea unui Certificat semnat de CA este finalizată când salvați un certificat la o destinație.

Informații conexe

➡ „Aplicație pentru configurarea operațiilor imprimantei (Web Config)” la pagina 358

Elemente pentru setarea CSR

Elemente	Setări și explicație
Lungime cheie	Selectați o lungime de cheie pentru un CSR.
Nume comun	Puteți introduce între 1 și 128 de caractere. În cazul utilizării unei adrese IP, aceasta trebuie să fie o adresă IP statică. Puteți introduce între 1 și 5 adrese IPv4, adrese IPv6, nume de gazdă, FQDN, separându-le cu virgule. Primul element este stocat în numele comun, celelalte elemente sunt stocate în câmpul de alias al subiectului certificatului. Exemplu: Adresa IP a imprimantei: 192.0.2.123, numele imprimantei: EPSONA1B2C3 Nume comun: EPSONA1B2C3,EPSONA1B2C3.local,192.0.2.123
Organizație/ Unitate organizatorică/ Localitate/ Stat/Provincie	Puteți introduce între 0 și 64 de caractere în ASCII (0x20 – 0x7E). Puteți separa denumirile distincte cu virgule.
Țară	Introduceți un cod de țară prin numărul de două cifre specificat de ISO-3166.
Adresă e-mail expeditor	Puteți introduce adresa de e-mail a expeditorului pentru setarea serverului de e-mail. Introduceți aceeași adresă de e-mail ca **Adresă e-mail expeditor** pentru fila **Rețea** > **Server e-mail** > **De bază**.

Informații conexe

➡ „Obținerea unui certificat CA-semnat” la pagina 519

Import al unui certificat CA-semnat

Importați Certificat semnat de CA obținut la imprimantă.

Important:

- *Asigurați-vă că data și ora imprimantei sunt setate corect. Certificatul poate fi nevalid.*
- *Dacă obțineți un certificat folosind o CSR creată din Web Config, puteți importa un certificat o singură dată.*

1. Accesați Web Config și apoi selectați fila **Securitate rețea**. Apoi, selectați **SSL/TLS** > **Certificat** sau **IPsec/IP Filtering** > **Certificat client** sau **IEEE802.1X** > **Certificat client**.

2. Faceți clic pe **Import**

   O pagină de import certificat este deschisă.

3. Introduceți o valoare pentru fiecare element. Setați **Certificat CA 1** și **Certificat CA 2** când verificați calea certificatului în browserul web care accesează imprimanta.

   În funcție de locul unde creați o CSR și de formatul de fișier al certificatului, setările necesare pot varia. Introduceți valorile pentru elementele necesare în conformitate cu cele indicate mai jos.

   - Un certificat în format PEM/DER obținut de la Web Config
     - **Cheie privată**: Nu configurați deoarece imprimanta conține o cheie privată.
     - **Parolă**: Nu configurați.
     - **Certificat CA 1**/**Certificat CA 2**: Opțional
   - Un certificat în format PEM/DER obținut de la un computer
     - **Cheie privată**: Trebuie să setați.
     - **Parolă**: Nu configurați.
     - **Certificat CA 1**/**Certificat CA 2**: Opțional
   - Un certificat în format PKCS#12 obținut de la un computer
     - **Cheie privată**: Nu configurați.
     - **Parolă**: Opțional
     - **Certificat CA 1**/**Certificat CA 2**: Nu configurați.

4. Faceți clic pe **OK**.

   Un mesaj de finalizare este afișat.

Notă:
*Faceți clic pe **Confirmare** pentru a verifica informația de certificat.*

Informații conexe

➡ „Aplicație pentru configurarea operațiilor imprimantei (Web Config)” la pagina 358

Elemente de setare pentru importarea certificatului CA semnat

Elemente	Setări și explicație
Certificat server sau Certificat client	Selectați un format de certificat. Pentru conexiunea SSL/TLS, este afișat Certificat server. Pentru filtrarea IPsec/IP sau IEEE 802.1X, este afișat Certificat client.
Cheie privată	Dacă obțineți un certificat în format PEM/DER prin utilizarea CSR creat de către un computer, specificați un fișier cheie privat corespunzător certificatului.
Parolă	Dacă formatul fișierului este **Certificat cu cheie privată (PKCS#12)** introduceți parola pentru criptarea cheii private care este setată la obținerea certificatului.
Certificat CA 1	Dacă formatul certificatului dumneavoastră este **Certificat (PEM/DER)**, importați un certificat al unei autorități de certificare care emite un Certificat semnat de CA utilizat ca certificat de server. Specificați un fișier dacă este nevoie.
Certificat CA 2	Dacă formatul certificatului dumneavoastră este **Certificat (PEM/DER)**, importați un certificat ale unei autorități de certificare care emite Certificat CA 1. Specificați un fișier dacă este nevoie.

Informații conexe

➡ „Import al unui certificat CA-semnat” la pagina 520

Ştergerea unui certificat CA-semnat

Puteți șterge un certificat importat când certificatul a expirat sau când nu mai este necesară o conexiune criptată.

> ***Important:***
> *Dacă obțineți un certificat folosind o CSR creată din Web Config, nu mai puteți importa din nou un certificat șters.În acest caz, creați o CSR și obțineți din nou un certificat.*

1. Accesați Web Config și apoi selectați fila **Securitate rețea**.Apoi, selectați **SSL/TLS** > **Certificat** sau **IPsec/IP Filtering** > **Certificat client** sau **IEEE802.1X** > **Certificat client**.

2. Faceți clic pe **Ştergere**.

3. În mesajul care apare, confirmați faptul că doriți să ștergeți certificatul.

Informații conexe

➡ „Aplicație pentru configurarea operațiilor imprimantei (Web Config)” la pagina 358

Actualizarea unui certificat autosemnat

Deoarece Certificat auto-semnat este emis de către imprimantă, îl puteți utiliza atunci când a expirat sau când este modificat conținutul descris.

1. Accesați Web Config și selectați fila **Securitate rețea** tab > **SSL/TLS** > **Certificat**.

2. Faceți clic pe **Actualizare**.

3. Introduceți **Nume comun**.

   Puteți introduce până la 5 adrese IPv4, adrese IPv6, nume de gazdă, FQDN-uri între 1 și 128 de caractere și separate prin virgulă. Primul parametru este stocat în numele comun, iar ceilalți sunt stocați în câmpul alias al subiectului certificatului.

   Exemplu:

   Adresa IP a imprimantei: 192.0.2.123, Nume imprimantă: EPSONA1B2C3

   Nume obișnuit: EPSONA1B2C3,EPSONA1B2C3.local,192.0.2.123

4. Indicați o perioadă de valabilitate pentru certificat.

5. Faceți clic pe **Înainte**.

   Un mesaj de confirmare este afișat.

6. Faceți clic pe **OK**.

   Imprimanta este actualizată.

Notă:
*Puteți verifica informațiile de certificat din fila **Securitate rețea** > **SSL/TLS** > **Certificat** > **Certificat auto-semnat** și faceți clic pe **Confirmare**.*

Informații conexe

➡ „Aplicație pentru configurarea operațiilor imprimantei (Web Config)” la pagina 358

Configurarea unui Certificat CA

La setarea Certificat CA, puteți valida calea către certificatul CA al serverului accesat de imprimantă. Acest lucru poate preveni furtul de identitate.

Puteți obține Certificat CA din partea autorității de certificare care emite Certificat semnat de CA.

Importarea unui Certificat CA

Importați Certificat CA pe imprimantă.

1. Accesați Web Config și apoi selectați fila **Securitate rețea** > **Certificat CA**.

2. Faceți clic pe **Import**.

3. Specificați fișierul Certificat CA pe care doriți să-l importați.

4. Faceți clic pe **OK**.

La finalul procesului de importare, veți reveni la ecranul **Certificat CA** și apoi va fi afișat fișierul Certificat CA importat.

Informații conexe

➡ „Aplicație pentru configurarea operațiilor imprimantei (Web Config)” la pagina 358

Ștergerea unui Certificat CA

Puteți șterge fișierul importat Certificat CA.

1. Accesați Web Config și apoi selectați fila **Securitate rețea** > **Certificat CA**.
2. Faceți clic pe **Ștergere** lângă fișierul Certificat CA pe care doriți să îl ștergeți.
3. Confirmați că doriți să ștergeți certificatul în mesajul afișat.
4. Faceți clic pe **Reinițializare rețea** și apoi asigurați-vă că certificatul CA șters nu este listat pe ecranul actualizat.

Informații conexe

➡ „Aplicație pentru configurarea operațiilor imprimantei (Web Config)” la pagina 358

Comunicare SSL/TLS cu imprimanta

Atunci când certificatul de server este stabilit cu ajutorul comunicării SSL/TLS (Standard de securitate în informații/Protocol pentru securitatea transferurilor) cu imprimanta, puteți cripta calea de comunicare între computere. Faceți acest lucru dacă doriți să evitați accesul neautorizat de la distanță.

Configurarea setărilor de bază SSL/TLS

Dacă imprimanta acceptă funcția de server HTTPS, puteți utiliza o comunicare de tip SSL/TLS pentru criptarea comunicațiilor. Puteți configura și gestiona imprimanta utilizând Web Config, asigurând în același timp securitatea acesteia.

Configurați puterea de criptare și funcția de redirecționare.

1. Accesați Web Config și selectați fila **Securitate rețea** > **SSL/TLS** > **De bază**.
2. Selectați o valoare pentru fiecare element.
   - ❑ Forță criptare
     Selectați nivelul de putere de criptare.
   - ❑ Redirecționare HTTP către HTTPS
     Redirecționare către HTTPS atunci când este accesat HTTP.
3. Faceți clic pe **Înainte**.
   Este afișat un mesaj de confirmare.
4. Faceți clic pe **OK**.
   Imprimanta este actualizată.

Informații conexe

➡ „Aplicație pentru configurarea operațiilor imprimantei (Web Config)” la pagina 358

Configurarea unui certificat de server pentru imprimantă

1. Accesați Web Config și selectați fila **Securitate rețea** > **SSL/TLS** > **Certificat**.

2. Specificați un certificat pentru utilizarea cu **Certificat server**.

   ❏ Certificat auto-semnat

   Un certificat cu semnătură automată a fost generat de către imprimantă. Dacă nu obțineți un certificat CA semnat, selectați această opțiune.

   ❏ Certificat semnat de CA

   Dacă obțineți și importați un certificat CA semnat în avans, vă rugăm să specificați acest lucru.

3. Faceți clic pe **Înainte**.

   Este afișat un mesaj de confirmare.

4. Faceți clic pe **OK**.

   Imprimanta este actualizată.

Informații conexe

➡ „Aplicație pentru configurarea operațiilor imprimantei (Web Config)” la pagina 358
➡ „Configurarea unui Certificat semnat de CA” la pagina 519
➡ „Actualizarea unui certificat autosemnat” la pagina 522

Comunicare criptată utilizând filtrarea IPsec/IP

Despre IPsec/IP Filtering

Puteți filtra traficul în funcție de adresele IP; de servicii și de port utilizând funcția IPsec/IP Filtering (IPsec/Filtrare IP). Prin combinarea filtrării, puteți configura imprimanta să accepte sau să blocheze clienți indicați și date indicate. În plus, puteți îmbunătăți nivelul de securitate folosind un IPsec.

Notă:
Computerele care rulează Windows Vista sau o versiune mai nouă sau Windows Server 2008 sau mai nouă acceptă IPsec.

Configurarea politicii implicite

Pentru a filtra traficul, configurați politica implicită. Politica implicită se aplică fiecărui utilizator sau grup care se conectează la imprimantă. Pentru un control mai rafinat al utilizatorilor și al grupurilor de utilizatori, configurați politicile de grup.

1. Accesați Web Config și apoi selectați fila **Securitate rețea** > **IPsec/IP Filtering** > **De bază**.

2. Introduceți o valoare pentru fiecare element.

3. Faceți clic pe **Înainte**.

   Un mesaj de confirmare este afișat.

4. Faceți clic pe **OK**.

   Imprimanta este actualizată.

Informații conexe

➡ „Aplicație pentru configurarea operațiilor imprimantei (Web Config)” la pagina 358

Elemente de setare Politică implicită

Politică implicită

Elemente	Setări și explicație
IPsec/IP Filtering	Puteți activa sau dezactiva o funcție de Filtrare IPsec/IP.

❑ **Control acces**

Configurați o metodă de control pentru traficul pachetelor IP.

Elemente	Setări și explicație
Permitere acces	Selectați această opțiune pentru a permite pachetelor IP configurate să treacă.
Refuzare acces	Selectați această opțiune pentru a nu permite pachetelor IP configurate să treacă.
IPsec	Selectați această opțiune pentru a permite pachetelor IPsec configurate să treacă.

❏ **Versiune IKE**

Selectați **IKEv1** sau **IKEv2** pentru **Versiune IKE**. Selectați una dintre acestea, în funcție de dispozitivul la care este conectată imprimanta.

❏ IKEv1

Următoarele elemente sunt afișate atunci când selectați **IKEv1** pentru **Versiune IKE**.

Elemente	Setări și explicație
Metodă de autentificare	Pentru a selecta **Certificat**, trebuie să obțineți și să importați un certificat CA-semnat în prealabil.
Cheie pre-partajată	Dacă selectați **Cheie pre-partajată** pentru **Metodă de autentificare**, introduceți o cheie pre-partajată între 1 și 127 de caractere.
Confirmare Cheie pre-partajată	Pentru confirmare, introduceți cheia configurată.

❏ IKEv2

Următoarele elemente sunt afișate atunci când selectați **IKEv2** pentru **Versiune IKE**.

Elemente		Setări și explicație
Local	Metodă de autentificare	Pentru a selecta **Certificat**, trebuie să obțineți și să importați un certificat CA-semnat în prealabil.
	Tip ID	Dacă selectați **Cheie pre-partajată** pentru **Metodă de autentificare**, selectați tipul ID-ului pentru imprimantă.
	ID	Introduceți ID-ul imprimantei care corespunde tipului de ID. Nu puteți utiliza „@”, „#” și „=” pentru primul caracter. **Nume distinct**: Introduceți între 1 și 255 de caractere ASCII (între 0x20 și 0x7E) a câte un octet. Trebuie să includeți „=”. **Adresă IP**: Introduceți formatul IPv4 sau IPv6. **FQDN**: Introduceți o combinație cuprinsă între 1 și 255 de caractere folosind A–Z, a–z, 0–9, „-” și punct (.). **Adresă de e-mail**: Introduceți între 1 și 255 de caractere ASCII (între 0x20 și 0x7E) a câte un octet. Trebuie să includeți „@”. **ID cheie**: Introduceți între 1 și 255 de caractere ASCII (între 0x20 și 0x7E) a câte un octet.
	Cheie pre-partajată	Dacă selectați **Cheie pre-partajată** pentru **Metodă de autentificare**, introduceți o cheie pre-partajată între 1 și 127 de caractere.
	Confirmare Cheie pre-partajată	Pentru confirmare, introduceți cheia configurată.

Elemente		Setări și explicație
La distanță	Metodă de autentificare	Pentru a selecta **Certificat**, trebuie să obțineți și să importați un certificat CA-semnat în prealabil.
	Tip ID	Dacă selectați **Cheie pre-partajată** pentru **Metodă de autentificare**, selectați tipul de ID pentru dispozitivul pe care doriți să-l autentificați.
	ID	Introduceți ID-ul imprimantei care corespunde tipului de ID. Nu puteți utiliza „@", „#" și „=" pentru primul caracter. **Nume distinct**: Introduceți între 1 și 255 de caractere ASCII (între 0x20 și 0x7E) a câte un octet. Trebuie să includeți „=". **Adresă IP**: Introduceți formatul IPv4 sau IPv6. **FQDN**: Introduceți o combinație cuprinsă între 1 și 255 de caractere folosind A–Z, a–z, 0–9, „-" și punct (.). **Adresă de e-mail**: Introduceți între 1 și 255 de caractere ASCII (între 0x20 și 0x7E) a câte un octet. Trebuie să includeți „@". **ID cheie**: Introduceți între 1 și 255 de caractere ASCII (între 0x20 și 0x7E) a câte un octet.
	Cheie pre-partajată	Dacă selectați **Cheie pre-partajată** pentru **Metodă de autentificare**, introduceți o cheie pre-partajată între 1 și 127 de caractere.
	Confirmare Cheie pre-partajată	Pentru confirmare, introduceți cheia configurată.

❑ Încapsulare

Dacă selectați **IPsec** pentru **Control acces**, trebuie să configurați un mod capsulare.

Elemente	Setări și explicație
Mod transport	Dacă utilizați imprimanta numai pe același LAN, selectați această opțiune. Pachetele IP de strat 4 sau ulterior sunt criptate.
Mod tunel	Dacă folosiți imprimanta într-o rețea cu conexiune la Internet, precum IPsec-VPN, selectați această opțiune. Antetul și datele pachetelor IP sunt criptate. **Poartă gateway la distanță (Mod tunel)**: Dacă selectați **Mod tunel** pentru **Încapsulare**, introduceți o adresă de gateway folosind între 1 și 39 de caractere.

❑ Protocol de securitate

Dacă selectați **IPsec** pentru **Control acces**, selectați o opțiune.

Elemente	Setări și explicație
ESP	Selectați această opțiune pentru a garanta integritatea unei autentificări și a datelor și pentru a cripta datele.
AH	Selectați această opțiune pentru a garanta integritatea unei autentificări și a datelor. Chiar dacă criptarea datelor este interzisă, puteți folosi IPsec.

❑ **Setări algoritm**

Se recomandă să selectați **Oricare** pentru toate setările sau să selectați un alt element decât **Oricare** pentru fiecare setare. Dacă selectați **Oricare** pentru unele setări și selectați un alt element decât **Oricare** pentru celelalte setări, este posibil ca dispozitivul să nu comunice, în funcție de celălalt dispozitiv pe care doriți să-l autentificați.

Elemente		Setări și explicație
IKE	Criptare	Selectați algoritmul de criptare pentru IKE. Elementele variază în funcție de versiunea IKE.
	Autentificare	Selectați algoritmul de autentificare pentru IKE.
	Schimb de chei	Selectați algoritmul de schimb cheie pentru IKE. Elementele variază în funcție de versiunea IKE.
ESP	Criptare	Selectați algoritmul de criptare pentru ESP. Aceasta este disponibilă atunci când **ESP** este selectat pentru **Protocol de securitate**.
	Autentificare	Selectați algoritmul de autentificare pentru ESP. Aceasta este disponibilă atunci când **ESP** este selectat pentru **Protocol de securitate**.
AH	Autentificare	Selectați algoritmul de criptare pentru AH. Aceasta este disponibilă atunci când **AH** este selectat pentru **Protocol de securitate**.

Informații conexe

➡ „Configurarea politicii implicite” la pagina 525

Configurarea politicii de grup

O politică de grup înseamnă una sau mai multe reguli aplicate unui utilizator sau grup de utilizatori. Imprimanta controlează pachetele IP care corespund politicilor configurate. Pachetele IP sunt autentificate în ordinea unei politici de grup de 1 la 10, iar apoi în funcție de politica implicită.

1. Accesați Web Config și apoi selectați fila **Securitate rețea** > **IPsec/IP Filtering** > **De bază**.
2. Executați clic pe o filă numerotată pe care doriți să o configurați.
3. Introduceți o valoare pentru fiecare element.
4. Faceți clic pe **Înainte**.

   Un mesaj de confirmare este afișat.
5. Faceți clic pe **OK**.

   Imprimanta este actualizată.

Informații conexe

➡ „Aplicație pentru configurarea operațiilor imprimantei (Web Config)” la pagina 358

Elemente de setare Politică grup

Elemente	Setări și explicație
Se activează această Politică grup	Puteți activa sau dezactiva o politică de grup.

Control acces

Configurați o metodă de control pentru traficul pachetelor IP.

Elemente	Setări și explicație
Permitere acces	Selectați această opțiune pentru a permite pachetelor IP configurate să treacă.
Refuzare acces	Selectați această opțiune pentru a nu permite pachetelor IP configurate să treacă.
IPsec	Selectați această opțiune pentru a permite pachetelor IPsec configurate să treacă.

Adresă locală (imprimantă)

Selectați o adresă IPv4 sau o adresă IPv6 care corespunde mediului dumneavoastră de rețea. Dacă o adresă IP este alocată automat, puteți selecta **Utilizare adresă IPv4 obținută automat**.

Notă:
Dacă o adresă IPv6 este alocată automat, conexiunea nu va fi disponibilă. Configurați o adresă IPv6 statică.

Adresă la distanță (Gazdă)

Introduceți o adresă IP a dispozitivului pentru a controla accesul. Adresa IP trebuie să aibă 43 de caractere sau mai puține. Dacă nu introduceți o adresă IP, toate adresele sunt controlate.

Notă:
Dacă o adresă IP este alocată automat (de exemplu, alocată de DHCP), s-ar putea ca conexiunea să nu fie disponibilă. Configurați o adresă IP statică.

Metodă de selectare port

Selectați o metodă pentru a specifica porturile.

❑ Nume serviciu

Dacă selectați **Nume serviciu** pentru **Metodă de selectare port**, selectați o opțiune.

❑ Protocol transport

Dacă selectați **Număr port** pentru **Metodă de selectare port**, trebuie să configurați un mod capsulare.

Elemente	Setări și explicație
Orice protocol	Selectați această opțiune pentru a controla toate tipurile de protocol.
TCP	Selectați această opțiune pentru a controla datele pentru difuzare unică.
UDP	Selectați această opțiune pentru a controla datele pentru transmitere și difuzare multiplă.
ICMPv4	Selectați această opțiune pentru a controla comanda ping.

❏ Port local

Dacă selectați **Număr port** pentru **Metodă de selectare port** și dacă selectați **TCP** sau **UDP** pentru **Protocol transport**, introduceți numerele de port pentru a controla pachetele recepționate, separându-le prin virgulă. Puteți introduce maximum 10 numere de port.

Exemplu: 20,80,119,5220

Dacă nu introduceți un număr de port, toate porturile sunt controlate.

❏ Port la distanță

Dacă selectați **Număr port** pentru **Metodă de selectare port** și dacă selectați **TCP** sau **UDP** pentru **Protocol transport**, introduceți numerele de port pentru a controla pachetele trimise, separându-le prin virgulă. Puteți introduce maximum 10 numere de port.

Exemplu: 25,80,143,5220

Dacă nu introduceți un număr de port, toate porturile sunt controlate.

Versiune IKE

Selectați **IKEv1** sau **IKEv2** pentru **Versiune IKE**. Selectați una dintre acestea, în funcție de dispozitivul la care este conectată imprimanta.

❏ IKEv1

Următoarele elemente sunt afișate atunci când selectați **IKEv1** pentru **Versiune IKE**.

Elemente	Setări și explicație
Metodă de autentificare	Dacă selectați **IPsec** pentru **Control acces**, selectați o opțiune. Un certificat folosit este comun cu o politică implicită.
Cheie pre-partajată	Dacă selectați **Cheie pre-partajată** pentru **Metodă de autentificare**, introduceți o cheie pre-partajată între 1 și 127 de caractere.
Confirmare Cheie pre-partajată	Pentru confirmare, introduceți cheia configurată.

❑ IKEv2

Următoarele elemente sunt afișate atunci când selectați **IKEv2** pentru **Versiune IKE**.

Elemente		Setări și explicație
Local	Metodă de autentificare	Dacă selectați **IPsec** pentru **Control acces**, selectați o opțiune. Un certificat folosit este comun cu o politică implicită.
	Tip ID	Dacă selectați **Cheie pre-partajată** pentru **Metodă de autentificare**, selectați tipul ID-ului pentru imprimantă.
	ID	Introduceți ID-ul imprimantei care corespunde tipului de ID. Nu puteți utiliza „@”, „#” și „=” pentru primul caracter. **Nume distinct**: Introduceți între 1 și 255 de caractere ASCII (între 0x20 și 0x7E) a câte un octet. Trebuie să includeți „=”. **Adresă IP**: Introduceți formatul IPv4 sau IPv6. **FQDN**: Introduceți o combinație cuprinsă între 1 și 255 de caractere folosind A–Z, a–z, 0–9, „-” și punct (.). **Adresă de e-mail**: Introduceți între 1 și 255 de caractere ASCII (între 0x20 și 0x7E) a câte un octet. Trebuie să includeți „@”. **ID cheie**: Introduceți între 1 și 255 de caractere ASCII (între 0x20 și 0x7E) a câte un octet.
	Cheie pre-partajată	Dacă selectați **Cheie pre-partajată** pentru **Metodă de autentificare**, introduceți o cheie pre-partajată între 1 și 127 de caractere.
	Confirmare Cheie pre-partajată	Pentru confirmare, introduceți cheia configurată.
La distanță	Metodă de autentificare	Dacă selectați **IPsec** pentru **Control acces**, selectați o opțiune. Un certificat folosit este comun cu o politică implicită.
	Tip ID	Dacă selectați **Cheie pre-partajată** pentru **Metodă de autentificare**, selectați tipul de ID pentru dispozitivul pe care doriți să-l autentificați.
	ID	Introduceți ID-ul imprimantei care corespunde tipului de ID. Nu puteți utiliza „@”, „#” și „=” pentru primul caracter. **Nume distinct**: Introduceți între 1 și 255 de caractere ASCII (între 0x20 și 0x7E) a câte un octet. Trebuie să includeți „=”. **Adresă IP**: Introduceți formatul IPv4 sau IPv6. **FQDN**: Introduceți o combinație cuprinsă între 1 și 255 de caractere folosind A–Z, a–z, 0–9, „-” și punct (.). **Adresă de e-mail**: Introduceți între 1 și 255 de caractere ASCII (între 0x20 și 0x7E) a câte un octet. Trebuie să includeți „@”. **ID cheie**: Introduceți între 1 și 255 de caractere ASCII (între 0x20 și 0x7E) a câte un octet.
	Cheie pre-partajată	Dacă selectați **Cheie pre-partajată** pentru **Metodă de autentificare**, introduceți o cheie pre-partajată între 1 și 127 de caractere.
	Confirmare Cheie pre-partajată	Pentru confirmare, introduceți cheia configurată.

Încapsulare

Dacă selectați **IPsec** pentru **Control acces**, trebuie să configurați un mod capsulare.

Elemente	Setări și explicație
Mod transport	Dacă utilizați imprimanta numai pe același LAN, selectați această opțiune. Pachetele IP de strat 4 sau ulterior sunt criptate.
Mod tunel	Dacă folosiți imprimanta într-o rețea cu conexiune la Internet, precum IPsec-VPN, selectați această opțiune. Antetul și datele pachetelor IP sunt criptate. **Poartă gateway la distanță (Mod tunel)**: Dacă selectați **Mod tunel** pentru **Încapsulare**, introduceți o adresă de gateway folosind între 1 și 39 de caractere.

Protocol de securitate

Dacă selectați **IPsec** pentru **Control acces**, selectați o opțiune.

Elemente	Setări și explicație
ESP	Selectați această opțiune pentru a garanta integritatea unei autentificări și a datelor și pentru a cripta datele.
AH	Selectați această opțiune pentru a garanta integritatea unei autentificări și a datelor. Chiar dacă criptarea datelor este interzisă, puteți folosi IPsec.

Setări algoritm

Se recomandă să selectați **Oricare** pentru toate setările sau să selectați un alt element decât **Oricare** pentru fiecare setare. Dacă selectați **Oricare** pentru unele setări și selectați un alt element decât **Oricare** pentru celelalte setări, este posibil ca dispozitivul să nu comunice, în funcție de celălalt dispozitiv pe care doriți să-l autentificați.

Elemente		Setări și explicație
IKE	Criptare	Selectați algoritmul de criptare pentru IKE. Elementele variază în funcție de versiunea IKE.
	Autentificare	Selectați algoritmul de autentificare pentru IKE.
	Schimb de chei	Selectați algoritmul de schimb cheie pentru IKE. Elementele variază în funcție de versiunea IKE.
ESP	Criptare	Selectați algoritmul de criptare pentru ESP. Aceasta este disponibilă atunci când **ESP** este selectat pentru **Protocol de securitate**.
	Autentificare	Selectați algoritmul de autentificare pentru ESP. Aceasta este disponibilă atunci când **ESP** este selectat pentru **Protocol de securitate**.
AH	Autentificare	Selectați algoritmul de criptare pentru AH. Aceasta este disponibilă atunci când **AH** este selectat pentru **Protocol de securitate**.

Informații conexe

➡ „Configurarea politicii de grup” la pagina 529
➡ „Combinație dintre Adresă locală (imprimantă) și Adresă la distanță (Gazdă) la Politică grup” la pagina 534
➡ „Referințe la numele serviciului în politica grupului” la pagina 534

Combinație dintre Adresă locală (imprimantă) și Adresă la distanță (Gazdă) la Politică grup

		Setarea Adresă locală (imprimantă)		
		IPv4	IPv6*2	Orice adrese*3
Setarea Adresă la distanță (Gazdă)	IPv4*1	✓	–	✓
	IPv6*1*2	–	✓	✓
	Necompletat	✓	✓	✓

*1Dacă este selectat **IPsec** pentru **Control acces**, nu puteți specifica o lungime a prefixului.

*2Dacă este selectat **IPsec** pentru **Control acces**, puteți selecta o adresă link-local (fe80::), dar politica de grup va fi dezactivată.

*3Cu excepția adreselor IPv6 de tip link local.

Referințe la numele serviciului în politica grupului

Notă:
Serviciile indisponibile sunt afișate dar nu pot fi selectate.

Nume serviciu	Tip protocol	Număr port local	Număr port la distanță	Funcții controlate
Oricare	–	–	–	Toate serviciile
ENPC	UDP	3289	Orice port	Căutarea unei imprimante din aplicații precum Epson Device Admin, driverul de imprimantă și driverul de scanner
SNMP	UDP	161	Orice port	Preluarea și configurarea MIB din aplicații precum Epson Device Admin, driverul de imprimantă Epson și driverul de scanner Epson
LPR	TCP	515	Orice port	Redirecționarea datelor LPR
RAW (Port 9100)	TCP	9100	Orice port	Redirecționarea datelor RAW
IPP/IPPS	TCP	631	Orice port	Redirecționare date de tipărire IPP/IPPS
WSD	TCP	Orice port	5357	Controlare WSD
WS-Discovery	UDP	3702	Orice port	Căutarea unei imprimante din WSD
Network Scan	TCP	1865	Orice port	Redirecționarea datelor de scanare de la software-ul de scanare
Network Push Scan	TCP	Orice port	2968	Preluarea informațiilor despre lucrarea de scanare de tip push de la software-ul de scanare
Network Push Scan Discovery	UDP	2968	Orice port	Căutarea unui computer când se execută scanarea de tip push de la software-ul de scanare
Date FTP (Local)	TCP	20	Orice port	Server FTP (redirecționare date de tipărire FTP)

Nume serviciu	Tip protocol	Număr port local	Număr port la distanță	Funcții controlate
Control FTP (Local)	TCP	21	Orice port	Server FTP (controlare tipărire FTP)
Date FTP (La distanță)	TCP	Orice port	20	Client FTP (redirecționare date scanare și date fax recepționat) Totuși acesta poate controla doar un server FTP care utilizează portul de la distanță cu numărul 20.
Control FTP (La distanță)	TCP	Orice port	21	Client FTP (controlare pentru redirecționare date scanare și date fax recepționat)
CIFS (Local)	TCP	445	Orice port	Server CIFS (Partajarea unui folder de rețea)
CIFS (La distanță)	TCP	Orice port	445	Client CIFS (redirecționare date scanare și date fax recepționat către un folder)
NetBIOS Name Service (Local)	UDP	137	Orice port	Server CIFS (Partajarea unui folder de rețea)
NetBIOS Datagram Service (Local)	UDP	138	Orice port	
NetBIOS Session Service (Local)	TCP	139	Orice port	
NetBIOS Name Service (La distanță)	UDP	Orice port	137	Client CIFS (redirecționare date scanare și date fax recepționat către un folder)
NetBIOS Datagram Service (La distanță)	UDP	Orice port	138	
NetBIOS Session Service (La distanță)	TCP	Orice port	139	
HTTP (Local)	TCP	80	Orice port	Server HTTP(S) (redirecționare date de Configurare Web și WSD)
HTTPS (Local)	TCP	443	Orice port	
HTTP (La distanță)	TCP	Orice port	80	Client HTTP(S) (comunicare între Epson Connect, actualizare firmware și actualizare certificat rădăcină)
HTTPS (La distanță)	TCP	Orice port	443	

Exemple de configurare a IPsec/IP Filtering

Primire doar pachete IPsec

Acest exemplu este doar pentru configurarea unor reguli implicite.

Politică implicită:

- **IPsec/IP Filtering**: **Activare**
- **Control acces**: **IPsec**
- **Metodă de autentificare**: **Cheie pre-partajată**
- **Cheie pre-partajată**: introduceți maxim 127 de caractere.

Politică grup: nu configurați.

Primire date de tipărire și setări imprimantă

Acest exemplu permite comunicarea de date de tipărire și configurare a imprimantei de la servicii specificate.

Politică implicită:

- **IPsec/IP Filtering**: **Activare**
- **Control acces**: **Refuzare acces**

Politică grup:

- **Se activează această Politică grup**: validați caseta.
- **Control acces**: **Permitere acces**
- **Adresă la distanță (Gazdă)**: adresa IP a unui client
- **Metodă de selectare port**: **Nume serviciu**
- **Nume serviciu**: validați caseta de **ENPC**, **SNMP**, **HTTP (Local)**, **HTTPS (Local)** și **RAW (Port 9100)**.

Notă:
*Pentru a evita primirea HTTP (Local) și HTTPS (Local), debifați casetele lor de validare în **Politică grup**. Când faceți acest lucru, dezactivați temporar filtrarea IPsec/IP din panoul de comandă al imprimantei pentru a modifica setările imprimantei.*

Primire acces doar de la o adresă IP specificată

Acest exemplu permite unei adrese IP specificate să acceseze imprimanta.

Politică implicită:

- **IPsec/IP Filtering**: **Activare**
- **Control acces**:**Refuzare acces**

Politică grup:

- **Se activează această Politică grup**: validați caseta.
- **Control acces**: **Permitere acces**
- **Adresă la distanță (Gazdă)**: adresa IP a clientului unui administrator

Notă:
Indiferent de regulile configurate, clientul va putea să acceseze și să configureze imprimanta.

Configurarea unui certificat pentru filtrarea IPsec/IP

Configurați certificatul de client pentru filtrarea IPsec/IP. La setare, puteți utiliza certificatul ca metodă de autentificare pentru filtrare IPsec/IP. Dacă doriți să configurați autoritatea de certificare, accesați **Certificat CA**.

1. Accesați Web Config apoi selectați fila **Securitate rețea** > **IPsec/IP Filtering** > **Certificat client**.

2. Importați certificatul în **Certificat client**.

   Dacă ați importat deja un certificat publicat de o autoritate de certificare, puteți copia certificatul și îl puteți utiliza pentru filtrarea IPsec/IP. Pentru copiere, selectați certificatul din **Copiere de la** și apoi faceți clic pe **Copiere**.

Informații conexe

➡ „Aplicație pentru configurarea operațiilor imprimantei (Web Config)” la pagina 358
➡ „Configurarea unui Certificat semnat de CA” la pagina 519
➡ „Configurarea unui Certificat CA” la pagina 523

Conectarea imprimantei la o rețea IEEE802.1X

Configurarea unei rețele IEEE 802.1X

Când setați IEEE 802.1X la imprimantă, o puteți utiliza într-o rețea conectând-o la un server RADIUS, la un switch LAN cu funcție de autentificare sau la un punct de acces.

1. Accesați Web Config și apoi selectați fila **Securitate rețea** > **IEEE802.1X** > **De bază**.

2. Introduceți o valoare pentru fiecare element.

   Dacă doriți să utilizați imprimanta într-o rețea Wi-Fi, faceți clic pe **Setare Wi-Fi** și selectați sau introduceți un SSID.

   Notă:
   Puteți partaja setările între Ethernet și Wi-Fi.

3. Faceți clic pe **Înainte**.

   Un mesaj de confirmare este afișat.

4. Faceți clic pe **OK**.

   Imprimanta este actualizată.

Informații conexe

➡ „Aplicație pentru configurarea operațiilor imprimantei (Web Config)” la pagina 358

Elemente de setare rețea IEEE 802.1X

Elemente	Setări și explicație	
IEEE802.1X (LAN cu fir)	Puteți activa sau dezactiva setările paginii (**IEEE802.1X** > **De bază**) pentru IEEE802.1X (LAN prin cablu).	
IEEE802.1X (Wi-Fi)	Este afișată starea IEEE802.1X (Wi-Fi) pentru conexiune.	
Metodă de conectare	Este afișată metoda de conectare a rețelei curente.	
Tip EAP	Selectați o opțiune pentru o metodă de autentificare între imprimantă și un server RADIUS.	
	EAP-TLS	Trebuie să obțineți și să importați un certificat CA-semnat (certificat semnat de o autoritate de certificare).
	PEAP-TLS	
	EAP-TTLS	Trebuie să configurați parola.
	PEAP/MSCHAPv2	
ID utilizator	Configurați un ID pentru a-l utiliza pentru autentificarea unui server RADIUS. Introduceți între 1 și 128 de caractere ASCII (între 0x20 și 0x7E) a câte un octet.	
Parolă	Configurați o parolă pentru a autentifica imprimanta. Introduceți între 1 și 128 de caractere ASCII (între 0x20 și 0x7E) a câte un octet. Dacă utilizați un server Windows drept server RADIUS, veți putea introduce până la 127 de caractere.	
Confirmare parolă	Pentru confirmare, introduceți parola configurată.	
ID server	Puteți configura un ID de server pentru a vă autentifica pe un server RADIUS specificat. Autentificatorul verifică dacă un ID de server este inclus în câmpul subject/subjectAltName al unui certificat de server care este trimis sau nu de la un server RADIUS. Introduceți între 0 și 128 de caractere ASCII (între 0x20 și 0x7E) a câte un octet.	
Validare certificat	Puteți configura validarea certificatelor indiferent de metoda de autentificare. Importați certificatul în **Certificat CA**.	
Nume anonim	Dacă selectați **PEAP-TLS**, **EAP-TTLS** sau **PEAP/MSCHAPv2** pentru **Tip EAP**, puteți configura un nume anonim în locul unui ID de utilizator pentru etapa 1 a autentificării PEAP. Introduceți între 0 și 128 de caractere ASCII (între 0x20 și 0x7E) a câte un octet.	
Forță criptare	Puteți selecta una dintre următoarele opțiuni.	
	Tare	AES256/3DES
	Mediu	AES256/3DES/AES128/RC4

Informații conexe

➡ „Configurarea unei rețele IEEE 802.1X” la pagina 537

Configurarea unui certificat pentru IEEE 802.1X

Configurarea unui certificat de client pentru IEEE802.1X. La setare, puteți utiliza **EAP-TLS** și **PEAP-TLS** ca metodă de autentificare pentru IEEE 802.1X. Dacă doriți să configurați certificatul oferit de autoritatea de certificare, accesați **Certificat CA**.

1. Accesați Web Config apoi selectați fila **Securitate rețea** > **IEEE802.1X** > **Certificat client**.

2. Introduceți un certificat în **Certificat client**.

   Dacă ați importat deja un certificat publicat de o autoritate de certificare, puteți copia certificatul și îl puteți utiliza în IEEE802.1X. Pentru copiere, selectați certificatul din **Copiere de la** și apoi faceți clic pe **Copiere**.

Informații conexe

➡ „Aplicație pentru configurarea operațiilor imprimantei (Web Config)” la pagina 358
➡ „Configurarea unui Certificat semnat de CA” la pagina 519
➡ „Configurarea unui Certificat CA” la pagina 523

Verificarea stării rețelei IEEE 802.1X

Puteți verifica starea IEEE 802.1X imprimând fișa de stare a rețelei.

ID stare	Stare IEEE 802.1X
Disable	Funcția IEEE 802.1X este dezactivată.
EAP Success	Autentificarea IEEE 802.1X a fost realizată cu succes și comunicarea în rețea este acum disponibilă.
Authenticating	Autentificarea IEEE 802.1X nu a fost finalizată.
Config Error	Autentificarea a eșuat pentru că ID-ul de utilizator nu a fost setat.
Client Certificate Error	Autentificarea a eșuat pentru că certificatul clientului nu mai este valabil.
Timeout Error	Autentificarea a eșuat pentru că nu există niciun răspuns din partea serverului RADIUS și/sau din partea aplicației de autentificare.
User ID Error	Autentificarea a eșuat pentru că ID-ul de utilizator al imprimantei și/sau protocolul certificatului este incorect.
Server ID Error	Autentificarea a eșuat pentru că ID-ul de server al certificatului de server și ID-ul de server nu se potrivesc.
Server Certificate Error	Autentificarea a eșuat pentru că certificatul de server prezintă următoarele erori. ❏ Certificatul de server nu mai este valabil. ❏ Lanțul certificatului de server este incorect.
CA Certificate Error	Autentificarea a eșuat pentru că certificatul CA prezintă următoarele erori. ❏ Certificatul CA specificat este incorect. ❏ Nu este importat certificatul CA corect. ❏ Certificatul CA nu mai este valabil.
EAP Failure	Autentificarea a eșuat pentru că setările imprimantei prezintă următoarele erori. ❏ Dacă **Tip EAP** este **EAP-TLS** sau **PEAP-TLS**, certificatul clientului este incorect sau prezintă anumite probleme. ❏ Dacă **Tip EAP** este **EAP-TTLS** sau **PEAP/MSCHAPv2**, ID-ul utilizatorului sau parola sunt incorecte.

Informații conexe

➡ „Tipărirea unei fișe de stare a rețelei” la pagina 319

Rezolvarea problemelor pentru securitate avansată

Restabilirea funcțiilor de securitate

Când stabiliți un mediu extrem de securizat, precum filtrarea IPsec/IP sau IEEE802.1X, este posibil să nu puteți efectua comunicarea cu unele dispozitive din cauza setărilor incorecte sau problemelor cu dispozitivul sau serverul. În acest caz, restabiliți setările de securitate pentru a efectua setările pentru dispozitiv din nou sau pentru a permite utilizarea temporară.

Dezactivarea funcției de securitate cu ajutorul panoului de comandă

Puteți dezactiva filtrarea IPsec/IP sau IEEE 802.1X utilizând panoul de comandă al imprimantei.

1. Selectați **Setări** > **Setări generale** > **Setări rețea**.
2. Selectați **Complex**.
3. Selectați elementul pe care doriți să îl dezactivați.
   - ❑ **Dezactivare IPsec/IP Filtering**
   - ❑ **Dezactivare IEEE802.1X**
4. Selectați **Pornire configurare** pe ecranul de confirmare.

Probleme privind utilizarea caracteristicilor de securitate a rețelei

Uitarea unei chei pre-partajate

Reconfigurați o cheie prepartajată.

Pentru a schimba cheia, accesați Web Config și selectați fila **Securitate rețea** > **IPsec/IP Filtering** > **De bază** > **Politică implicită** sau **Politică grup**.

Când schimbați cheia pre-partajată, configurați cheia pre-partajată pentru computere.

Informații conexe

➡ „Aplicație pentru configurarea operațiilor imprimantei (Web Config)” la pagina 358
➡ „Comunicare criptată utilizând filtrarea IPsec/IP” la pagina 525

Comunicare imposibilă cu Comunicare IPsec

Specificați algoritmul incompatibil cu imprimanta sau cu computerul.

Imprimanta este compatibilă cu următorii algoritmi. Verificați setările computerului.

Metode de securitate	Algoritmi
Algoritm de criptare IKE	AES-CBC-128, AES-CBC-192, AES-CBC-256, AES-GCM-128*, AES-GCM-192*, AES-GCM-256*, 3DES
Algoritm de autentificare IKE	SHA-1, SHA-256, SHA-384, SHA-512, MD5
Algoritm de schimbare cheie IKE	Grup DH 1, Grup DH 2, Grup DH 5, Grup DH 14, Grup DH 15, Grup DH 16, Grup DH 17, Grup DH 18, Grup DH 19, Grup DH 20, Grup DH 21, Grup DH 22, Grup DH 23, Grup DH 24, Grup DH 25, Grup DH 26, Grup DH 27*, Grup DH 28*, Grup DH 29*, Grup DH 30*
Algoritm de criptare ESP	AES-CBC-128, AES-CBC-192, AES-CBC-256, AES-GCM-128, AES-GCM-192, AES-GCM-256, 3DES
Algoritm de autentificare ESP	SHA-1, SHA-256, SHA-384, SHA-512, MD5
Algoritm de autentificare AH	SHA-1, SHA-256, SHA-384, SHA-512, MD5

* disponibil doar pentru IKEv2

Informații conexe

➡ „Comunicare criptată utilizând filtrarea IPsec/IP” la pagina 525

Întrerupere bruscă a comunicării

Adresa IP a imprimantei s-a modificat sau nu poate fi utilizată.

Când adresa IP înregistrată la adresa locală din Politică grup a fost modificată sau nu poate fi utilizată, nu se pot efectua comunicațiile IPsec. Dezactivați IPsec folosind panoul de control al imprimantei.

Dacă DHCP nu mai este valid, ați efectuat repornirea sau adresa IPv6 nu mai este validă sau nu a fost obținută, adresa IP înregistrată pentru fila Web Config (**Securitate rețea** > **IPsec/IP Filtering** > **De bază** > **Politică grup** > **Adresă locală (imprimantă)**) a imprimantei nu va fi găsită.

Folosiți o adresă IP statică.

Adresa IP a computerului s-a modificat sau nu poate fi utilizată.

Când adresa IP înregistrată la adresa la distanță din Politică grup a fost modificată sau nu poate fi utilizată, nu se pot efectua comunicațiile IPsec.

Dezactivați IPsec folosind panoul de control al imprimantei.

Dacă DHCP nu mai este valid, ați efectuat repornirea sau adresa IPv6 nu mai este validă sau nu a fost obținută, adresa IP înregistrată pentru fila Web Config (**Securitate rețea** > **IPsec/IP Filtering** > **De bază** > **Politică grup** > **Adresă la distanță (Gazdă)**) a imprimantei nu va fi găsită.

Folosiți o adresă IP statică.

Informații conexe

➡ „Aplicație pentru configurarea operațiilor imprimantei (Web Config)” la pagina 358
➡ „Comunicare criptată utilizând filtrarea IPsec/IP” la pagina 525

Imposibilitate de creare a portului de listare IPP securizat

Nu este specificat certificatul corect de server pentru comunicarea SSL/TLS.

Dacă certificatul indicat nu este corect, crearea unui port poate eşua. Asiguraţi-vă că folosiţi certificatul corect.

Certificatul CA nu este importat în computerul care accesează imprimanta.

Dacă un certificat CA nu este importat în computer, crearea unui port poate eşua. Asiguraţi-vă că un certificat CA este importat.

Informații conexe

➡ „Configurarea unui certificat de server pentru imprimantă” la pagina 525

Nu se poate realiza conectarea după configurarea filtrării IPsec/IP

Setările IPsec/IP Filtering sunt incorecte.

Dezactivaţi filtrarea IPsec/IP din panoul de control al imprimantei. Conectaţi imprimanta şi computerul şi refaceţi setarea privind filtrarea IPsec/IP.

Informații conexe

➡ „Comunicare criptată utilizând filtrarea IPsec/IP” la pagina 525

Imposibil de accesat imprimanta sau scanerul după configurarea IEEE 802.1X

Setările IEEE 802.1X sunt incorecte.

Dezactivaţi IEEE 802.1X şi Wi-Fi de la panoul de control al imprimantei. Conectaţi imprimanta şi un computer şi apoi configuraţi din nou IEEE 802.1X.

Informații conexe

➡ „Configurarea unei rețele IEEE 802.1X” la pagina 537

Probleme privind utilizarea unui certificat digital

Nu se poate importa un Certificat semnat de CA

Certificat semnat de CA şi informațiile din CSR nu corespund.

Dacă informațiile din Certificat semnat de CA şi CSR nu corespund, CSR nu se poate importa. Verificaţi următoarele:

- Încercați să importați certificatul spre un dispozitiv care nu are aceleași informații?
  Verificați informațiile CSR și apoi importați certificatul spre un dispozitiv care are aceleași informații.
- Ați suprascris CSR salvată în imprimantă după trimiterea CSR către o autoritate de certificare?
  Obțineți din nou certificatul CA-semnat cu CSR.

Certificat semnat de CA depășește 5 KB.

Nu puteți importa un Certificat semnat de CA care depășește 5 KB.

Parola pentru importul certificatului este incorectă.

Introduceți parola corectă. Dacă ați uitat parola, nu puteți importa certificatul. Obțineți din nou Certificat semnat de CA.

Informații conexe

➡ „Import al unui certificat CA-semnat” la pagina 520

Actualizare imposibilă a unui certificat autosemnat

Nume comun nu a fost introdus.

Nume comun trebuie introdus.

S-au introdus caractere neacceptate în Nume comun.

Introduceți între 1 și 128 de caractere în format IPv4, IPv6, denumire gazdă sau FQDN în ASCII (0x20–0x7E).

Numele comun include un spațiu sau o virgulă.

Dacă este inclusă o virgulă, **Nume comun** este divizat în acest punct. Dacă numai un spațiu este introdus înainte sau după o virgulă, survine o eroare.

Informații conexe

➡ „Actualizarea unui certificat autosemnat” la pagina 522

Nu poate fi creată o CSR

Nume comun nu a fost introdus.

Trebuie introdus **Nume comun**.

S-au introdus caractere neacceptate în Nume comun, Organizație, Unitate organizatorică, Localitate și Stat/Provincie.

Introduceți caractere în format IPv4, IPv6, denumire gazdă sau FQDN în ASCII (0x20–0x7E).

Nume comun include un spațiu sau o virgulă.

Dacă este inclusă o virgulă, **Nume comun** este divizat în acest punct. Dacă numai un spațiu este introdus înainte sau după o virgulă, survine o eroare.

Informații conexe

➡ „Obținerea unui certificat CA-semnat” la pagina 519

Apare o avertizare privind un certificat digital

Mesaje	Cauză/Cum să procedați
Introduceți un Certificat de server.	**Cauză:** Nu ați selectat un fișier pentru a fi importat. **Cum să procedați:** Selectați un fișier și faceți clic pe **Import**.
Certificatul CA 1 nu a fost introdus.	**Cauză:** Certificatul CA 1 nu este introdus și este introdus numai certificatul CA 2. **Cum să procedați:** Importați mai întâi certificatul CA 1.
Valoare invalidă mai jos.	**Cauză:** Caractere incompatibile sunt incluse în calea fișierului și/sau parolă. **Cum să procedați:** Asigurați-vă că respectivele caractere sunt introduse corect pentru element.
Data și ora sunt nevalide.	**Cauză:** Data și ora imprimantei nu au fost setate. **Cum să procedați:** Setați data și ora folosind Web Config, EpsonNet Config sau panoul de control al imprimantei.
Parolă nevalidă.	**Cauză:** Parola setată pentru certificatul CA și parola introdusă nu corespund. **Cum să procedați:** Introduceți parola corectă.

Mesaje	Cauză/Cum să procedați
Fişier nevalid.	**Cauză:** Se pare că nu importați un fişier de certificat în format X509. **Cum să procedați:** Asigurați-vă că selectați certificatul corect trimis de o autoritate de certificare de încredere.
	Cauză: Dimensiunea fişierului pe care l-ați importat este prea mare. Dimensiunea maximă permisă pentru fişier este de 5 KB. **Cum să procedați:** Dacă selectați fişierul corect, certificatul ar putea fi deteriorat sau falsificat.
	Cauză: Lanțul inclus în certificat este invalid. **Cum să procedați:** Pentru mai multe informații privind certificatul, consultați site-ul autorității de certificare.
Nu se pot utiliza Certificate de server care includ mai mult de trei certificate CA.	**Cauză:** Fişierul certificatului în format PKCS#12 include mai mult de 3 certificate CA. **Cum să procedați:** Importați fiecare certificat transformat din format PKCS#12 în format PEM sau importați fişierul certificatului în format PKCS#12 care include maximum 2 certificate CA.
Certificatul a expirat. Verificați dacă certificatul este valid sau verificați data şi ora de pe imprimantă.	**Cauză:** Certificatul nu este actualizat. **Cum să procedați:** ❏ Dacă certificatul nu este actualizat, obțineți şi importați noul certificat. ❏ Dacă certificatul este actualizat, asigurați-vă că data şi ora imprimantei sunt setate corect.
Cheia privată este obligatorie.	**Cauză:** Nicio cheie privată nu se potriveşte cu certificatul. **Cum să procedați:** ❏ Dacă certificatul este în format PEM/DER şi este obținut de la o CSR folosind un computer, indicați fişierul pentru cheia privată. ❏ Dacă certificatul este în format PKCS#12 şi este obținut de la o CSR folosind un computer, creați un fişier care include cheia privată.
	Cauză: Ați importat din nou certificatul PEM/DER obținut de la o CSR folosind Web Config. **Cum să procedați:** Dacă certificatul este în format PEM/DER şi este obținut de la o CSR folosind Web Config, îl puteți importa o singură dată.

Mesaje	Cauză/Cum să procedați
Configurare eşuată.	**Cauză:** Configurarea nu poate fi finalizată pentru că comunicarea între imprimantă şi computer a eşuat sau fişierul nu poate fi citit din cauza unor erori. **Cum să procedați:** După ce verificați fişierul şi comunicația indicate, importați din nou fişierul.

Informații conexe

➡ „Despre certificarea digitală” la pagina 518

Ştergerea din greşeală a unui certificat CA-semnat

Nu există fişier de rezervă pentru certificatul semnat CA.

Dacă aveți fişierul copie de rezervă, importați din nou certificatul.

Dacă obțineți un certificat folosind o CSR creată din Web Config, nu mai puteți importa din nou un certificat şters. Creați o CSR şi obțineți un certificat nou.

Informații conexe

➡ „Import al unui certificat CA-semnat” la pagina 520
➡ „Ştergerea unui certificat CA-semnat” la pagina 522

Utilizarea caracteristicii Epson Open Platform

Prezentare generală Epson Open Platform

Epson Open Platform este o platformă de utilizare a imprimantelor Epson cu funcția furnizată de serverul sistemului de autentificare.

Puteți achiziționa jurnalele fiecărui dispozitiv şi utilizator în cooperare cu serverul şi configura restricții pe dispozitiv şi funcții care pot fi utilizate pentru fiecare utilizator şi grup. Se poate utiliza cu Epson Print Admin (Sistem de autentificare Epson) sau un sistem de autentificare terț.

În cazul în care conectați un dispozitiv de autentificare, puteți efectua, de asemenea, autentificarea utilizatorului utilizând cardul ID.

Configurarea Epson Open Platform

Activați Epson Open Platform pentru a putea folosi dispozitivul din sistemul de autentificare.

1. Accesați Web Config şi apoi selectați fila **Epson Open Platform** > **Cheia produsului sau Cheie de licență**.

2. Introduceți o valoare pentru fiecare element.

   ❏ Număr de serie

   Va fi afişat numărul de serie al dispozitivului.

❏ Versiune Epson Open Platform

Selectați versiunea de Epson Open Platform. Versiunea corespunzătoare variază în funcție de sistemul de autentificare.

❏ Cheia produsului sau Cheie de licență

Introduceți cheia de produs obținută de pe site-ul web dedicat. Consultați manualul Epson Open Platform pentru detalii precum modul de obținere al cheii de produs.

3. Faceți clic pe **Înainte**.

   Este afișat un mesaj de confirmare.

4. Faceți clic pe **OK**.

   Imprimanta este actualizată.

Informații conexe

➡ „Aplicație pentru configurarea operațiilor imprimantei (Web Config)" la pagina 358

Configurarea dispozitivului de autentificare

Puteți configura dispozitivul de autentificare utilizat în sistemul de autentificare din fila **Gestionare dispozitiv** > **Cititor de carduri**.

Pentru informații suplimentare, consultați manualul sistemului de autentificare.

Informații conexe

➡ „Aplicație pentru configurarea operațiilor imprimantei (Web Config)" la pagina 358

Informații Epson Remote Services

Epson Remote Services este un serviciu care colectează periodic informații despre imprimantă prin Internet. Acest lucru poate fi utilizat pentru a preconiza momentul în care consumabilele și piesele de schimb trebuie să fie înlocuite sau completate și pentru a rezolva rapid eventualele erori sau probleme.

Contactați reprezentantul de vânzări pentru mai multe informații despre Epson Remote Services.

Unde puteți obține ajutor

Site-ul web de asistență tehnică. 549

Contactarea serviciul de asistență clienți. 549

Site-ul web de asistență tehnică

Dacă aveți nevoie de ajutor suplimentare, vizitați site-ul erb de asistență al Epson de mai jos. Selectați țara sau regiunea dumneavoastră și accesați secțiunea de asistență a site-ului web Epson local. Pe acest site sunt disponibile și cele mai recente drivere, întrebări frecvente, manuale și alte materiale care pot fi descărcate.

http://support.epson.net/

http://www.epson.eu/Support (Europa)

Dacă produsul dumneavoastră Epson nu funcționează corect și nu puteți rezolva problema, contactați serviciul de asistență clienți de la Epson.

Contactarea serviciul de asistență clienți

Înainte de a contacta Epson

Dacă produsul dumneavoastră Epson nu funcționează corect și nu puteți rezolva problema folosind informațiile de depanare din manualele produsului, contactați serviciul de asistență clienți de la Epson. Dacă serviciul de asistență din regiunea dumneavoastră nu este precizat mai jos, contactați reprezentantul de la care ați achiziționat produsul.

Serviciul de asistență vă va putea ajuta mult mai rapid dacă le oferiți următoarele informații:

- ❏ Numărul de serie al produsului
  (Eticheta cu numărul de serie se află de obicei pe fața posterioară a produsului.)
- ❏ Modelul produsului
- ❏ Versiunea software a produsului
  (Faceți clic pe **Despre**, **Informații despre versiune**, sau pe un buton similar din software-ul produsului.)
- ❏ Marca și modelul computerului dumneavoastră
- ❏ Numele și versiunea sistemului de operare al computerului dumneavoastră
- ❏ Numele și versiunile aplicațiilor software pe care le utilizați în mod normal împreună cu produsul

Notă:
În funcție de produs, datele din lista de apelare pentru fax și/sau setările de rețea se pot stoca în memoria produsului. Din cauza defectării sau reparării produsului, datele și/sau setările se pot pierde. Epson nu își asumă responsabilitatea pentru pierderea datelor, pentru copierea de rezervă sau recuperarea datelor și/sau a setărilor, nici chiar în perioada de garanție. Vă recomandăm să creați propria copie de rezervă a datelor sau să le notați.

Ajutor pentru utilizatorii din Europa

Verificați Documentul de garanție pan-europeană pentru informații referitoare la modul în care puteți contacta serviciul de asistență Epson.

Ajutor pentru utilizatorii din Taiwan

Datele de contact pentru informații, asistență și servicii sunt:

World Wide Web

http://www.epson.com.tw

Sunt disponibile informații asupra specificațiilor produselor, drivere pentru descărcare și solicitări despre produse.

Serviciul de asistență Epson

Telefon: +886-2-2165-3138

Serviciul nostru de asistență vă poate ajuta în următoarele privințe la telefon:

- ❏ Solicitări cu privire la vânzări și informații despre produse
- ❏ Întrebări sau probleme legate de utilizarea produselor
- ❏ Solicitări privind activitățile de service și garanția

Centru de asistență pentru reparații:

http://www.tekcare.com.tw/branchMap.page

TekCare este un centru de service autorizat pentru Epson Taiwan Technology & Trading Ltd.

Ajutor pentru utilizatorii din Australia

Epson Australia dorește să vă ofere un nivel înalt de service pentru clienți. În plus față de manualele produsului dumneavoastră, noi vă oferim următoarele surse de informații:

Adresa URL

http://www.epson.com.au

Accesați paginile web ale Epson Australia. Merită să accesați ocazional site-ul! Acesta oferă o zonă de descărcare pentru drivere, puncte de contact Epson, informații asupra produselor noi și asistență tehnică (e-mail).

Serviciul de asistență Epson

Telefon: 1300-361-054

Serviciul de asistență Epson este furnizat ca un o soluție finală pentru a ne asigura că toți clienții noștri au acces la consultanță. Operatorii Serviciului de asistență vă pot ajuta la instalarea, configurarea și utilizarea produsului Epson. Personalul de asistență pre-vânzări vă poate pune la dispoziție documentație despre produsele Epson noi și vă poate oferi consultanță în privința adrese celui mai apropiat reprezentant sau agent de service. Multe tipuri de solicitări sunt rezolvate aici.

În momentul în care sunați, vă recomandăm să aveți la îndemână toate informațiile necesare. Cu cât puneți la dispoziție mai multe informații, cu atât vă putem ajuta mai rapid să rezolvați problema. Aceste informații includ manualele aferente produsului Epson, tipul de computer, sistemul de operare, aplicațiile instalate și orice informații pe care le considerați necesare.

Transportul produsului

Epson recomandă păstrarea ambalajului produsului în vederea transporturilor ulterioare.

Ajutor pentru utilizatorii din Noua Zeelandă

Epson Noua Zeelandă dorește să vă ofere servicii pentru clienți la nivel înalt. În plus față de documentația produsului dvs., vă oferim următoarele surse de informații:

Adresa URL

http://www.epson.co.nz

Accesați paginile web ale Epson Noua Zeelandă. Merită să accesați ocazional site-ul! Acesta oferă o zonă de descărcare pentru drivere, puncte de contact Epson, informații asupra produselor noi și asistență tehnică (e-mail).

Serviciul de asistență Epson

Telefon: 0800 237 766

Serviciul de asistență Epson este furnizat ca un mijloc final pentru a asigura accesul clienților noștri la consultanță. Operatorii Serviciului de asistență vă pot ajuta la instalarea, configurarea și utilizarea produsului Epson. Personalul de asistență pre-vânzări vă poate pune la dispoziție documentație despre produsele Epson noi și vă poate oferi consultanță în privința adrese celui mai apropiat reprezentant sau agent de service. Multe tipuri de solicitări sunt rezolvate aici.

Este recomandat să dispuneți de toate informațiile relevante când apelați. Cu cât puneți la dispoziție mai multe informații, cu atât vă putem ajuta mai rapid să rezolvați problema. Aceste informații includ documentația aferentă produsului Epson, tipul de computer, sistemul de operare, aplicațiile instalate și orice informații pe care le considerați necesare.

Transportul produsului

Epson recomandă păstrarea ambalajului produsului în vederea transporturilor ulterioare.

Ajutor pentru utilizatorii din Indonezia

Datele de contact pentru informații, asistență și servicii sunt:

World Wide Web

http://www.epson.co.id

- Informații asupra specificațiilor produselor, drivere pentru descărcare
- Întrebări adresate frecvent (FAQ), solicitări cu privire la vânzări, întrebări prin e-mail

Epson Hotline

Telefon: +62-1500-766

Fax: +62-21-808-66-799

Serviciul nostru de asistență telefonică vă stă la dispoziție, prin telefon sau prin fax pentru:

- Solicitări cu privire la vânzări și informații despre produse
- Asistență tehnică

Centrul de service Epson

Provincie	Nume companie	Adresa	Telefon E-mail
JAKARTA	Epson Sales and Service Jakarta (SUDIRMAN)	Wisma Keiai Lt. 1 Jl. Jenderal Sudirman Kav. 3 Jakarta Pusat - DKI JAKARTA 10220	021-5724335 ess@epson-indonesia.co.id; ess.support@epson-indonesia.co.id

Provincie	Nume companie	Adresa	Telefon E-mail
SERPONG	Epson Sales and Service Serpong	Ruko Melati Mas Square Blok A2 No.17 Serpong-Banten	082120090084 / 082120090085 esstag@epson-indonesia.co.id; esstag.support@epson-indonesia.co.id
SEMARANG	Epson Sales and Service Semarang	Komplek Ruko Metro Plaza Block C20 Jl. MT Haryono No. 970 Semarang -JAWA TENGAH	024 8313807 / 024 8417935 esssmg@epson-indonesia.co.id; esssmg.support@epson-indonesia.co.id
JAKARTA	Epson Sales and Service Jakarta (MANGGA DUA)	Ruko Mall Mangga Dua No. 48 Jl. Arteri Mangga Dua, Jakarta Utara - DKI JAKARTA	021 623 01104 jkt-technical1@epson-indonesia.co.id; jkt-admin@epson-indonesia.co.id
BANDUNG	Epson Sales and Service Bandung	Jl. Cihampelas No. 48 A Bandung Jawa Barat 40116	022 420 7033 bdg-technical@epson-indonesia.co.id; bdg-admin@epson-indonesia.co.id
MAKASSAR	Epson Sales and Service Makassar	Jl. Cendrawasih NO. 3A, kunjung mae, mariso, MAKASSAR - SULSEL 90125	0411- 8911071 mksr-technical@epson-indonesia.co.id; mksr-admin@epson-indonesia.co.id
MEDAN	Epson Service Center Medan	Jl. Bambu 2 Komplek Graha Niaga Nomor A-4, Medan - SUMUT	061- 42066090 / 42066091 mdn-technical@epson-indonesia.co.id; mdn-adm@epson-indonesia.co.id
PALEMBANG	Epson Service Center Palembang	Jl. H.M Rasyid Nawawi No. 249 Kelurahan 9 Ilir Palembang Sumatera Selatan	0711 311 330 escplg@epson-indonesia.co.id; escplg.support@epson-indonesia.co.id
PEKANBARU	Epson Service Center PekanBaru	Jl. Tuanku Tambusai No. 459 A Kel. Tangkerang barat Kec Marpoyan damai Pekanbaru - Riau 28282	0761- 8524695 pkb-technical@epson-indonesia.co.id; pkb-admin@epson-indonesia.co.id
PONTIANAK	Epson Service Center Pontianak	Komp. A yani Sentra Bisnis G33, Jl. Ahmad Yani - Pontianak Kalimantan Barat	0561- 735507 / 767049 pontianak-technical@epson-indonesia.co.id; pontianak-admin@epson-indonesia.co.id
SAMARINDA	Epson Service Center Samarinda	Jl. KH. Wahid Hasyim (M. Yamin) Kelurahan Sempaja Selatan Kecamatan Samarinda UTARA - SAMARINDA - KALTIM	0541 7272 904 escsmd@epson-indonesia.co.id; escsmd.support@epson-indonesia.co.id
SURABAYA	Epson Sales & Service Surabaya (barat)	Jl. Haji Abdul Wahab Saimin, Ruko Villa Bukit Mas RM-11, Kec. Dukuh Pakis, Surabaya - 60225	031- 5120994 sby-technical@epson-indonesia.co.id; sby-admin@epson-indonesia.co.id

Provincie	Nume companie	Adresa	Telefon E-mail
YOGYAKARTA	Epson Service Center Yogyakarta	YAP Square, Block A No. 6 Jl. C Simanjutak Yogyakarta - DIY	0274 581 065 ygy-technical@epson-indonesia.co.id; ygy-admin@epson-indonesia.co.id
JEMBER	Epson Service Center Jember	JL. Panglima Besar Sudirman Ruko no.1D Jember-Jawa Timur (Depan Balai Penelitian & Pengolahan Kakao)	0331- 488373 / 486468 jmr-admin@epson-indonesia.co.id; jmr-technical@epson-indonesia.co.id
MANADO	EPSON SALES AND SERVICE Manado	Jl. Piere Tendean Blok D No 4 Kawasan Mega Mas Boulevard - Manado 95111	0431- 8805896 MND-ADMIN@EPSON-INDONESIA.CO.ID; MND-TECHNICAL@EPSON-INDONESIA.CO.ID
CIREBON	EPSON SERVICE CENTER Cirebon	Jl. Tuparev No. 04 (Depan Hotel Apita) Cirebon, JAWA BARAT	0231– 8800846 cbn-technical@epson-indonesia.co.id
CIKARANG	EPSON SALES AND SERVICE CIKARANG	Ruko Metro Boulevard B1 Jababeka cikarang - Jawa Barat,	021- 89844301 / 29082424 ckg-admin@epson-indonesia.co.id; ckg-technical@epson-indonesia.co.id
MADIUN	EPSON SERVICE CENTER MADIUN	Jl. Diponegoro No.56, MADIUN - JAWA TIMUR	0351- 4770248 mun-admin@epson-indonesia.co.id ; mun-technical@epson-indonesia.co.id
PURWOKERTO	EPSON SALES AND SERVICE Purwokerto	Jl. Jendral Sudirman No. 4 Kranji Purwokerto - JAWA TENGAH	0281- 6512213 pwt-admin@epson-indonesia.co.id ; pwt-technical@epson-indonesia.co.id
BOGOR	EPSON SALES AND SERVICE Bogor	Jl.Pajajaran No 15B Kel Bantarjati Kec Bogor Utara - JAWA BARAT 16153	0251- 8310026 bgr-admin@epson-indonesia.co.id ; bgr-technical@epson-indonesia.co.id
SERANG	EPSON SERVICE CENTER Serang	Jl. Ahmad Yani No.45C, SERANG - BANTEN	0254- 7912503 srg-admin@epson-indonesia.co.id ; srg-technical@epson-indonesia.co.id
PALU	EPSON SALES AND SERVICE Palu	Jl. Juanda No. 58, Palu - Sulteng	0451- 4012 881 plw-admin@epson-indonesia.co.id; plw-technical@epson-indonesia.co.id

Provincie	Nume companie	Adresa	Telefon E-mail
BANJARMASIN	EPSON SERVICE CENTER BANJARMASIN	Jl. Gatot Soebroto NO. 153 BANJARMASIN - KALSEL 70235	0511- 6744135 (TEKNISI) / 3266321(ADMIN) bdj-admin@epson-indonesia.co.id; bdj-technical@epson-indonesia.co.id
DENPASAR	EPSON SALES AND SERVICE Denpasar	JL. MAHENDRADATA NO. 18, DENPASAR - BALI	0361- 3446699 / 9348428 dps-admin@epson-indonesia.co.id; dps-technical@epson-indonesia.co.id
JAKARTA	EPSON SALES AND SERVICE CILANDAK	CIBIS Business Park Tower 9 LT. MEZZANINE, Jalan TB Simatupang No.2, Jakarta Selatan - DKI JAKARTA 12560	021- 80866777 esscibis.support1@epson-indonesia.co.id; esscibis.support2@epson-indonesia.co.id; esscibis.admin@epson-indonesia.co.id; esscibis.sales@epson-indonesia.co.id
SURABAYA	EPSON SALES AND SERVICE SURABAYA (GUBENG)	JL. RAYA GUBENG NO. 62, SURABAYA - JAWA TIMUR	031- 99444940 / 99446299 / 99446377 esssby@epson-indonesia.co.id; esssby.support@epson-indonesia.co.id
AMBON	EPSON SERVICE CENTER AMBON	Jl. Diponegoro No.37 (Samping Bank Mandiri Syariah) Kel.Ahusen, Kec.Sirimau - Ambon 97127	-

Pentru orașele care nu apar în această listă, vă rugăm să sunați la linia de asistență: 08071137766.

Ajutor pentru utilizatorii din Malaezia

Datele de contact pentru informații, asistență și servicii sunt:

World Wide Web

http://www.epson.com.my

❏ Informații asupra specificațiilor produselor, drivere pentru descărcare

❏ Întrebări adresate frecvent (FAQ), solicitări cu privire la vânzări, întrebări prin e-mail

Centrul de apeluri Epson

Telefon: 1800-81-7349 (apel netaxabil)

Email: websupport@emsb.epson.com.my

❏ Solicitări cu privire la vânzări și informații despre produse

❏ Întrebări sau probleme legate de utilizarea produselor

❏ Solicitări privind serviciile de reparații și garanția

Sediul principal

Telefon: 603-56288288

Fax: 603-5628 8388/603-5621 2088

Ajutor pentru utilizatorii din Filipine

Pentru a primi asistență tehnică și alte servicii post-vânzare, utilizatorii sunt invitați să contacteze Epson Philippines Corporation la numerele de telefon și de fax și la adresa de e-mail de mai jos:

World Wide Web

http://www.epson.com.ph

Prin e-mail, sunt disponibile informați asupra specificațiilor produselor, drivere pentru descărcare, întrebări adresate frecvente (FAQ) și asistență prin e-mail.

Epson Philippines - Servicii pentru clienți

Număr gratuit: (PLDT) 1-800-1069-37766

Număr gratuit: (digital) 1-800-3-0037766

Metro Manila: (632) 8441 9030

Site web: https://www.epson.com.ph/contact

E-mail: customercare@epc.epson.com.ph

Program de lucru 9am - 6pm, de luni până sâmbătă (cu excepția sărbătorilor legale)

Departamentul nostru de Servicii pentru clienți vă poate ajuta să rezolvați prin telefon următoarele probleme:

- ❏ Solicitări cu privire la vânzări și informații despre produse
- ❏ Întrebări sau probleme legate de utilizarea produselor
- ❏ Solicitări privind activitățile de service și garanția

Epson Philippines Corporation

Linie principală: +632-706-2609

Fax: +632-706-2663

Ajutor pentru utilizatorii din Singapore

Sursele de informare, asistență și serviciile disponibile de la Epson Singapore sunt:

World Wide Web

http://www.epson.com.sg

Prin e-mail, sunt disponibile informați asupra specificațiilor produselor, drivere pentru descărcare, întrebări adresate frecvente (FAQ), solicitări asupra vânzărilor și asistență tehnică.

Serviciul de asistență Epson

Număr gratuit: 800-120-5564

Serviciul nostru de asistență prin telefon vă poate ajuta în următoarele privințe:

- ❏ Solicitări cu privire la vânzări și informații despre produse
- ❏ Întrebări despre modul de utilizare al produsului sau privind rezolvarea unor probleme
- ❏ Solicitări privind activitățile de service și garanția

Ajutor pentru utilizatorii din Tailanda

Datele de contact pentru informații, asistență și servicii sunt:

World Wide Web

http://www.epson.co.th

Prin e-mail, sunt disponibile informați asupra specificațiilor produselor, drivere pentru descărcare, întrebări adresate frecvente (FAQ) și asistență prin e-mail.

Centrul de apeluri Epson

Telefon: 66-2460-9699

E-mail: support@eth.epson.co.th

Departamentul nostru Centru de apeluri vă poate ajuta să rezolvați prin telefon următoarele probleme:

- ❏ Solicitări cu privire la vânzări și informații despre produse
- ❏ Întrebări sau probleme legate de utilizarea produselor
- ❏ Solicitări privind activitățile de service și garanția

Ajutor pentru utilizatorii din Vietnam

Datele de contact pentru informații, asistență și servicii sunt:

Centrul de service Epson

65 Truong Dinh Street, District 1, Ho Chi Minh City, Vietnam.

Telefon (Ho Chi Minh City): 84-8-3823-9239, 84-8-3825-6234

29 Tue Tinh, Quan Hai Ba Trung, Hanoi City, Vietnam

Telefon (Hanoi City):84-4-3978-4785, 84-4-3978-4775

Ajutor pentru utilizatorii din India

Datele de contact pentru informații, asistență și servicii sunt:

World Wide Web

http://www.epson.co.in

Sunt disponibile informații asupra specificațiilor produselor, drivere pentru descărcare și solicitări despre produse.

Linia de asistență

❏ Service, informații despre produs și comenzi de consumabile (linii BSNL)

Număr gratuit: 18004250011

Program de lucru 9am - 6pm, de luni până sâmbătă (cu excepția sărbătorilor legale)

❏ Service (pentru utilizatorii CDMA & servicii mobile)

Număr gratuit: 186030001600

Program de lucru 9am - 6pm, de luni până sâmbătă (cu excepția sărbătorilor legale)

Ajutor pentru utilizatorii din Hong Kong

Pentru a obține asistență tehnică și pentru servicii postvânzare, utilizatorii sunt rugați să contacteze Epson Hong Kong Limited.

Pagina web

http://www.epson.com.hk

Epson Hong Kong a creat o pagină locală atât în limba chineză cât și în engleză pentru a pune la dispoziția utilizatorilor următoarele informații:

❏ Informații despre produs

❏ Răspunsuri la întrebările frecvente (FAQ)

❏ Ultimele versiuni ale driverelor produselor Epson

Linia de asistență tehnică

De asemenea, puteți contacta echipa noastră tehnică la următoarele numere de telefon și fax:

Telefon: 852-2827-8911

Fax: 852-2827-4383