EPSON®

EB-810E
EB-815E
ELPMB75

Ръководство за инсталиране

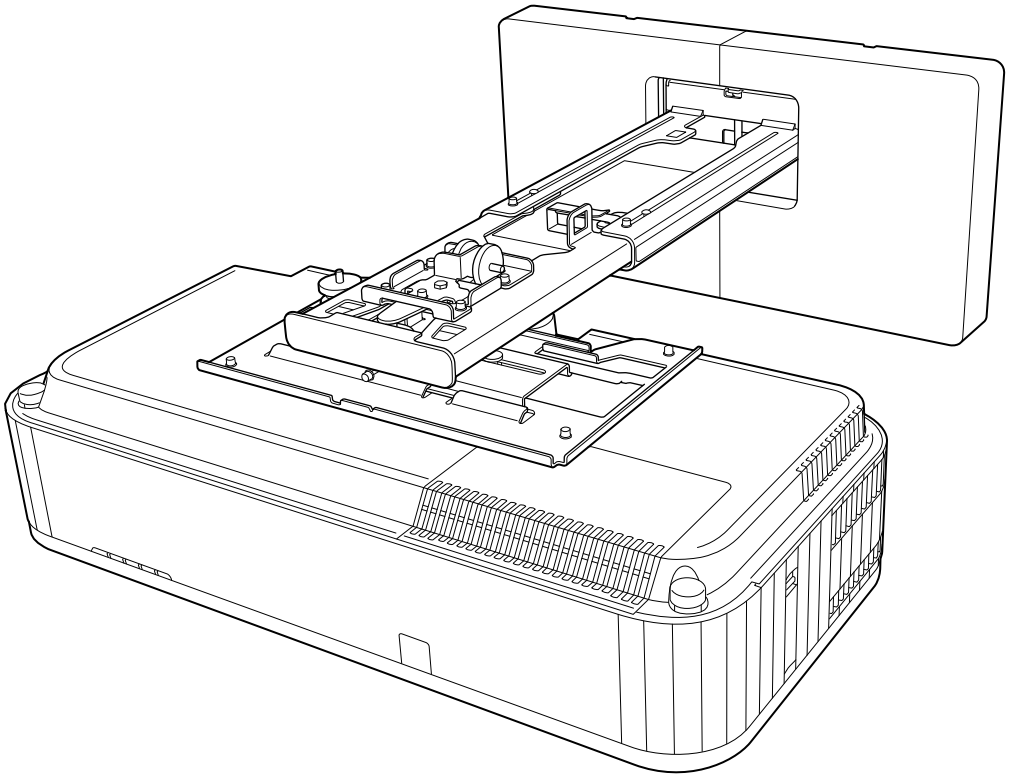

Съдържание на това ръководство

Това ръководство обяснява как да инсталирате проектор за ултракъси разстояния (EB-810E/EB-815E) с помощта на монтажната рамка (ELPMB75).

Моменти на затягане за винтове

По-долу са дадени моментите на затягане за всеки винт.

Размер на винта	Препоръчителен момент на затягане N/m
M4	1,1 ± 0,1
M5	2,2 ± 0,2
M6	3,8 ± 0,3
M8	9,3 ± 0,8
M10	18,4 ± 1,7

За това "Ръководство за инсталиране"

Съдържание на това ръководство 1

Моменти на затягане за винтове 1

Въведение

Безопасно използване на продукта 3

Инструкции за безопасност 3

Обяснение на символите 3

Съдържание на пакета 4

Рамка при монтиране 4

Основна стойка 4

Аксесоари 5

Необходими елементи 6

Фигури с инсталационни размери 7

Фигура за свързването 9

Свързване на множество проектори 9

Инсталиране на рамка при монтиране

Бележки относно инсталиране на рамка при монтиране 10

Внимание относно местоположението за инсталиране на рамката при монтиране 14

Технически характеристики на рамка при монтиране 16

Външни размери 17

Диапазон на регулиране 19

Плъзгане във вертикална равнина 19

Плъзгане в хоризонтална равнина 20

Плъзгане напред/назад 20

Планка за инсталиране на Mini PC 21

Инсталиране на рамка при монтиране 22

Прикрепване на стойката 23

Определяне на позицията за инсталиране (таблици с разстоянията за прожектиране) 23

Прикрепване на регулиращия механизъм към проектора 35

Инсталиране на стенната планка на стената 36

Инсталирайте модула на рамото на стенната планка 38

Прикрепете регулиращия механизъм към модула на рамото 43

Прикрепване на периферни устройства 44

Регулиране на позицията на прожектираното изображение 46

Подготовка преди регулиране 48

Механично регулиране с помощта на Справоч. за инстал. на рамка при монтиране 48

Регулиране с помощта на менютата на проектора 52

Прикрепване на капаците 57

Прикрепване на осигурителен кабел 59

Прикрепване на обезопасителен кабел 60

Настройка на проектора

Функция за серийна настройка 62

Настройка с помощта на USB флаш памет 62

Запис на настройки в USB флаш устройство 62

Копиране на записаните настройки за други проектори 63

Настройка чрез свързване на компютър и проектор с USB кабел 64

Запис на настройките на компютър 64

Копиране на записаните настройки за други проектори 65

При неуспешна настройка 66

Инсталиране на множество проектори един до друг 67

Задаване на ID на проектора 67

Настройки HDMI линк 69

Приложение

Списък със символи за безопасност 71

Обща информация 75

Безопасно използване на продукта

От съображения за безопасност прочете всички инструкции в това ръководство, преди да използвате продукта. Неправилната работа и пренебрегването на указанията може да повреди продукта или да причини нараняване или имуществени щети. Запазете това ръководство за инсталиране на удобно място за бъдещи справки.

Прочетете *Потребителско ръководство* и *Инструкции за безопасност* за проектора и следвайте инструкциите в тези документи.

Инструкции за безопасност

В документацията и продукта се използват графични символи, за да покажат безопасната експлоатация на продукта.

Указанията и тяхното значение са посочени по-долу. Трябва да сте сигурни, че ги разбирате правилно, преди да прочетете ръководството.

Символ	Обяснение
Преду-преждение	Този символ обозначава информация, чието пренебрегване може евентуално да доведе до телесни наранявания или дори смърт вследствие неправилна работа.
Внимание	Този символ обозначава информация, чието игнориране може евентуално да доведе до телесни наранявания или физически увреждания вследствие неправилна работа.

Обяснение на символите

Символи	Обяснение
	Символът обозначава действие, което не трябва да се извършва
	Символът обозначава действие, което трябва да се извърши
	Този символ показва свързана или полезна информация

Съдържание на пакета

Уверете се, че разполагате с всички необходими елементи, преди да започнете инсталацията.

Рамка при монтиране

Основна стойка

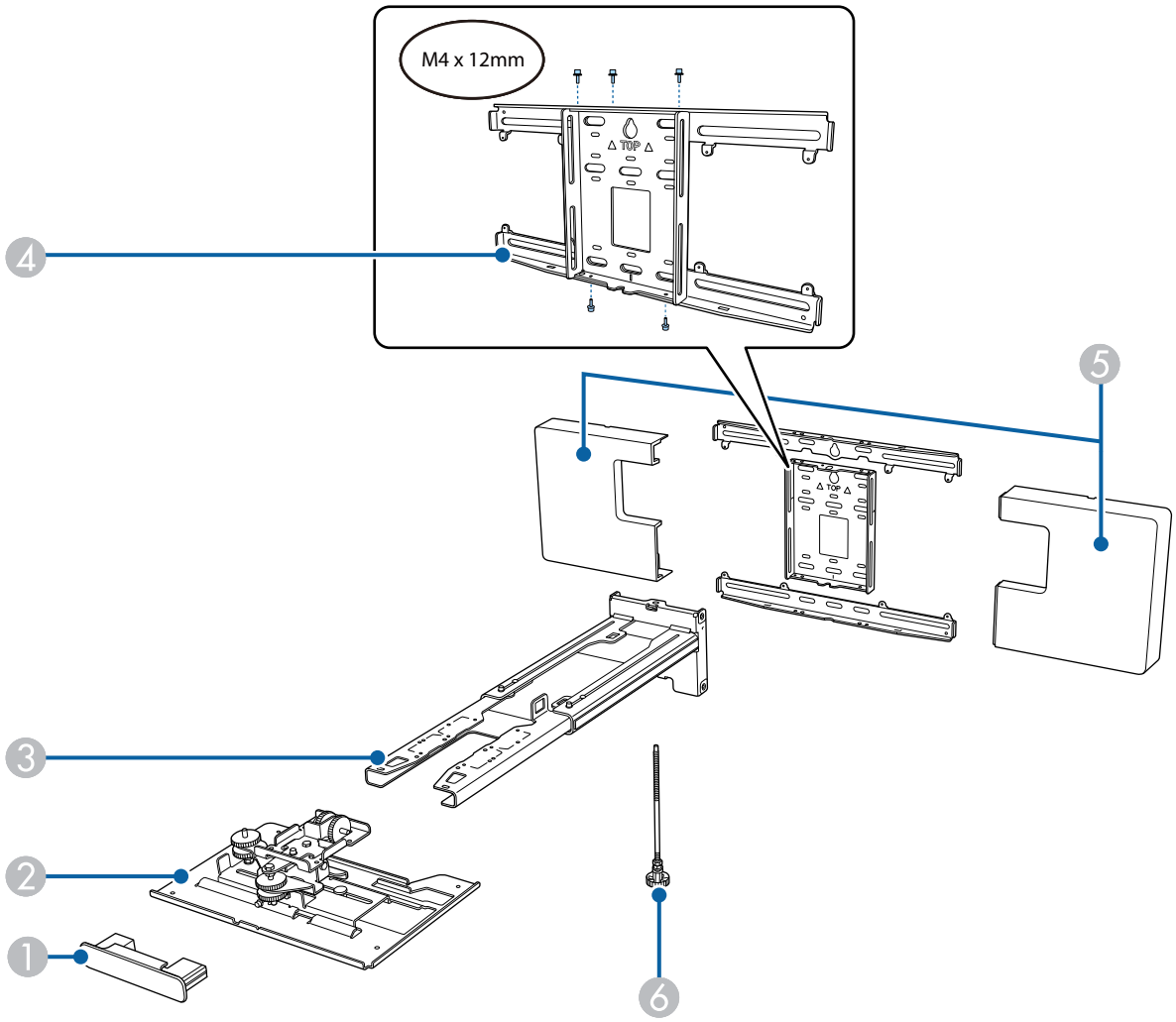

№	Име на частта
1	Накрайник
2	Регулиращ механизъм
3	Модул на рамото
4	Стенна планка
5	Капак на стенната планка
6	Шестоъгълна ос

Аксесоари

Част	Наименование	Приложение
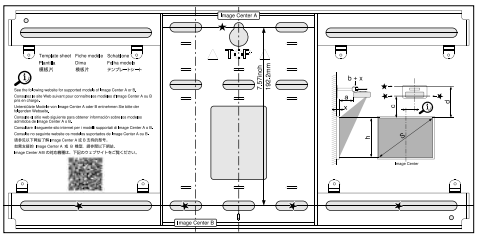	Шаблон	Прикрепете към стената, преди да прикрепите стенната планка. Използвайте бормашина, за да пробиете необходимите отвори.
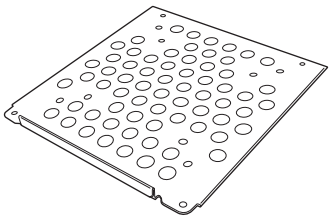	Планка за Mini PC	Прикрепете към стенната планка, когато инсталирате Mini PC или Stick PC.
	Ремък за Mini PC	Закрепете компютъра към планката, когато прикрепяте Mini PC или Stick PC, който не може да бъде прикрепен с помощта на болтове.
	Ремък за привързване на кабели	Закрепете излишните кабели, след като приключите с окабеляването.
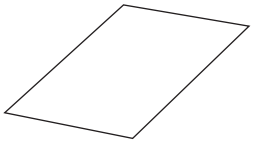	Маскиращ стикер	Залепете това над жлеба в модула на рамото, за да го покриете след инсталиране.
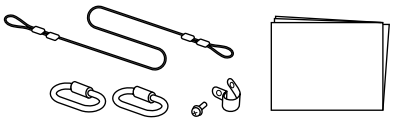	Комплект обезопасителни кабели	Свържете към рамката при монтиране и проектора, за да предотвратите падане на проектора. Вижте потребителското ръководство, предоставено заедно с комплекта обезопасителни кабели, за повече информация.
	Шестограмен ключ (за M4)	-
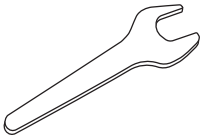	Гаечен ключ (№ 13 за M6)	-
	M4 x 12 mm винт с шестограмна глава с шайба/пружинна шайба (x13)	• Монтирайте стенната планка, както е показано на фигурата на стр.4 (x5) • Закрепете регулиращия механизъм към проектора (x4) • Закрепете регулиращия механизъм към модула на рамото (x4)
	Гумени капачета	Прикрепете конзолите към частта с крачето.

Част	Наименование	Приложение
	M6 x 20 mm гладък болт с шестостенна глава с шайба/пружинна шайба (x1)	Закрепете модула на рамото към стенната планка.
	M6 x 20 mm гладки винтове със скрита глава с кръстовиден шлиц с пластмасови шайби (x3)	
	M3 x 6 mm гладки винтове със скрита глава с кръстовиден шлиц (x4)	Закрепете планката за Mini PC към стенната планка.

Необходими елементи

Освен предоставените елементи, ще трябва да подготвите и следните винтове и инструменти.

Приложими части	Необходими елементи
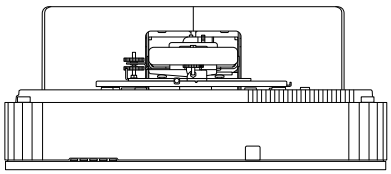	За рамката при монтиране • Анкерни болтове M10 или 3/8 in x 60 mm (за прикрепяне на стенната планка: най-малко x4) • Винт M10 (за временно закрепване на стенната планка: x1) • 17 mm тресчотка (за регулиране на оста на шестостена) • Кабели за свързване към проектора • Устройства като Mini PC

Фигури с инсталационни размери

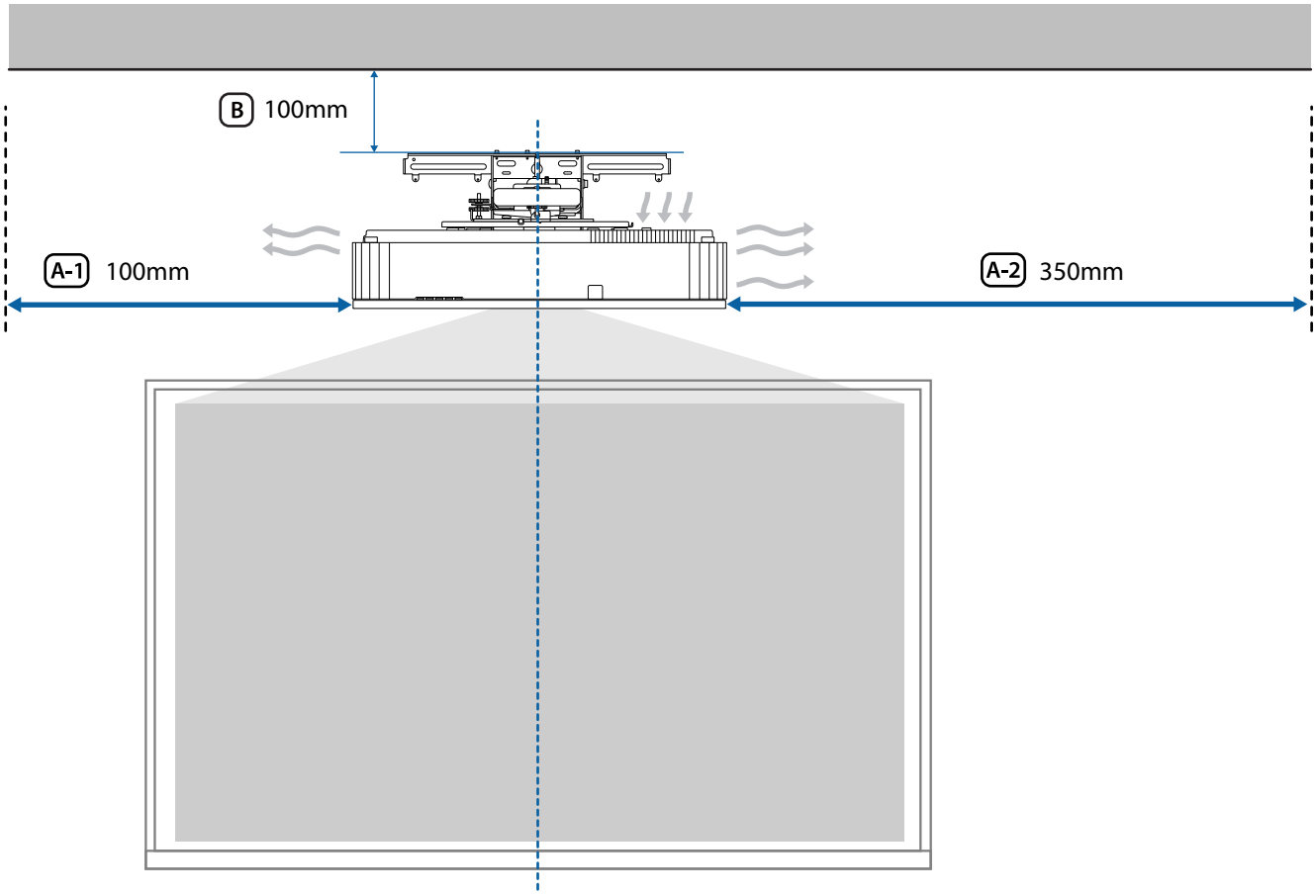

Внимание

При инсталиране на проектора се уверете, че има разстояние между стената и входните и изходните вентилационни отвори на проектора. (Вижте фигура A-1 и A-2 по-горе)

Оставянето на разстояние от приблизително 100 mm от тавана до горната част на стенната планка улеснява инсталирането и премахването на проектора. (Вижте фигура B по-горе)

При прожектиране на дълго, хоризонтално изображение, като поставите множество проектори един до друг, използвайте функцията Сливане на ръб, за да направите ръбовете на изображенията по-малко забележими. При прожектиране на екран с пропорции 3:1, задайте **Обхват на сливане** за **Сливане на ръб** на **600**.

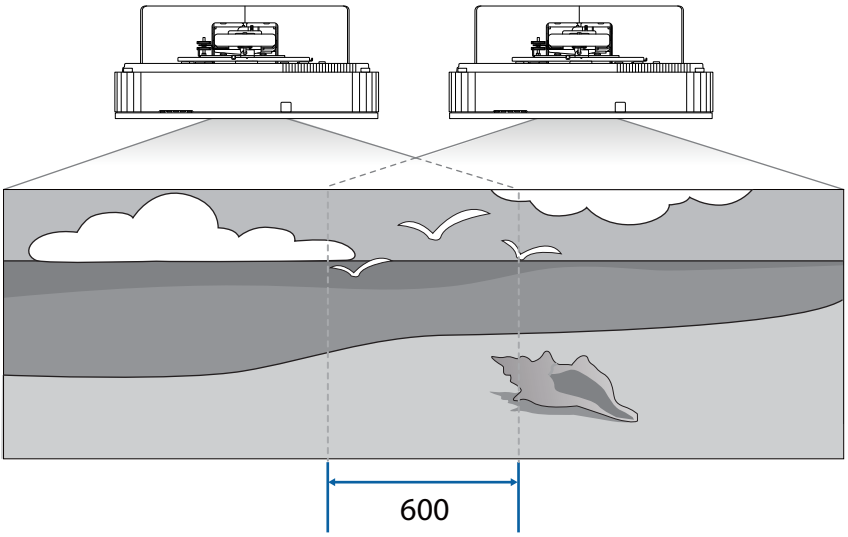

Ако не можете да зададете Обхват на сливане на 600, можете да зададете настройката на по-малко от 600.

Ако настройката е зададена на по-малко от 600, възможно е да се появят черни ленти вляво и вдясно на изображението.

Фигура за свързването

Свързване на множество проектори

Имате нужда от следните кабели при инсталиране на множество проектори.

Ако трябва да използвате други кабели, проверете *Потребителско ръководство*.

Може да инсталирате от два до четири проектори един до друг.

Следното изображение е пример за свързване на три проектора.

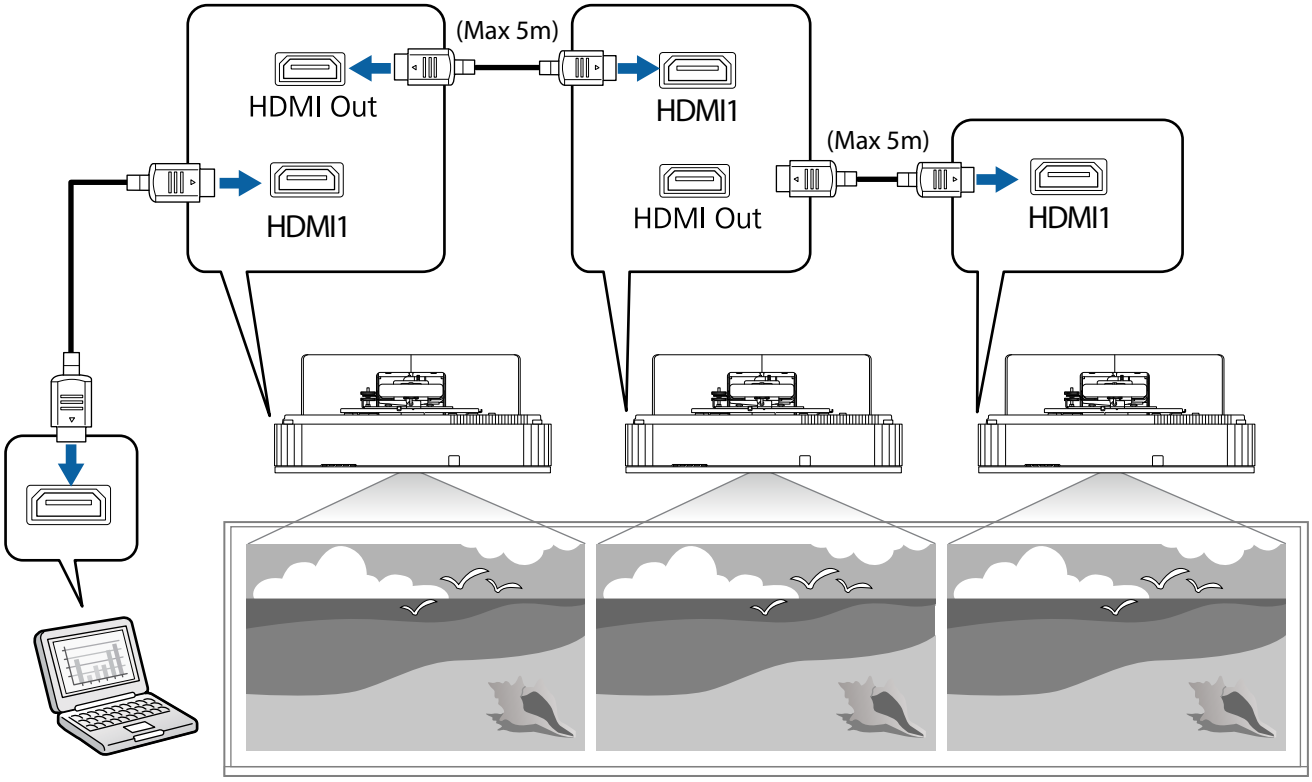

Бележки относно инсталиране на рамка при монтиране

Предупреждение	
Рамката при монтаж е предназначена само за стенен монтаж на проектора. Ако нещо друго бъде окачено, тежестта му може да доведе до повреди. Ако проекторът падне, може да причини смърт или нараняване.	
Работата по инсталацията (монтирането на стена) трябва да се извърши от специалист с технически познания и способности. Недовършеното или неправилното инсталиране може да доведе до падане на продукта и да причини телесни наранявания или имуществени щети.	
Следвайте стъпките в това ръководство, за да инсталирате стойката за стена. Трябва да използвате болтовете и винтовете, посочени в това ръководство. В противен случай продуктът може да падне, а това може да доведе до телесни наранявания или злополука.	
Работете внимателно със захранващия кабел. Неправилната работа може да причини пожар или токов удар. Спазвайте следните указания: • Не пипайте щепсела с мокри ръце. • Не използвайте повреден или модифициран захранващ кабел. • Не дърпайте прекалено силно захранващия кабел, когато го прекарвате през модула на рамото.	
Не инсталирайте рамката при монтиране на място, където може да бъде подложена на вибрации или удар. Това може да повреди проектора или повърхността за окачване. Ако проекторът падне, може да причини смърт или нараняване.	
При инсталиране на стена инсталирайте, така че да има достатъчно опора за масата на проектора и рамката при монтаж за устойчивост на евентуални хоризонтални вибрации. Използвайте гайки и болтове M10 или 3/8 in x 60 mm. Гайки и болтове, по-малки от M10 или 3/8 in x 60 mm, може да причинят падане на монтажната рамка. Epson не поема отговорност за щети или наранявания, причинени от недостатъчна якост на стената или неправилно инсталиране.	
Работата по инсталирането трябва да се извършва от поне двама квалифицирани служители. Ако се наложи да разхлабвате винтове по време на инсталацията, внимавайте да не изпуснете продукта. Ако проекторът падне, може да причини смърт или нараняване.	
Когато инсталирате този продукт на стена, тя трябва да е достатъчно здрава, за да издържи проектора и рамката при монтиране. Продуктът трябва да се инсталира на бетонна стена. Максималното общо тегло на проектора и рамката при монтиране е приблизително 22,0 kg (без кабелите). Уверете се, че стената е достатъчно здрава, преди да монтирате продукта на нея. Ако тя не е достатъчна, подсилете стената преди инсталацията.	

Предупреждение	
Проверявайте рамката при монтиране редовно, за да се уверите, че няма счупени части или хлабави винтове. Ако има повредени части, преустановете незабавно използването на рамката. Ако проекторът падне, може да причини смърт или нараняване.	
Не демонтирайте и не модифицирайте продукта. В продукта има много части с високо напрежение, които могат да причинят пожар, токов удар или злополука.	
Не висете на продукта. Не окачвайте тежки предмети върху този продукт. Ако проекторът падне, може да причини смърт или нараняване.	
Не използвайте лепила, лубриканти или масла, за да инсталирате или регулирате рамката при монтиране. Ако използвате лепила, за да предотвратите разхлабването на винтовете, или препарати, като масла и лубриканти на прикрепващата проектора плъзгаща пластина, кутията може да се пропука и да доведе до падане на проектора, причинявайки телесни наранявания или повреди на имуществото ви.	
Затегнете добре всички винтове след регулирането. В противен случай продуктът може да падне и да нанесе наранявания или имуществени щети.	
Никога не разхлабвайте винтовете и гайките след инсталацията. Редовно проверявайте да не се разхлабват винтовете. Ако откриете разхлабили се винтове, затегнете ги добре. В противен случай продуктът може да падне и да нанесе наранявания или имуществени щети.	
Прекарайте кабелите, така че да не са в контакт с гайки и болтове. Неправилното боравене с кабелите може да причини пожар или токов удар.	
Когато включвате проектора, не гледайте в прожекционната леща. Силната излъчена светлина може да повреди зрението Ви. Бъдете особено внимателни в присъствието на деца. Когато включвате проектора от разстояние с дистанционното управление, уверете се, че никой не гледа към прожекционната леща.	
Когато използвате проектора, не поставяйте предмети или ръката си близо до прожекционната леща. Тази област е опасна, тъй като се нагрява до висока температура поради концентрираното проектиране на светлина.	
Не използвайте проектора на пожароопасни или взривоопасни места. Високата температура в проектора може да причини възпламеняване и да доведе до пожар.	
Само специалист трябва да сваля или да инсталира отново проектора, включително за поддръжка и ремонт. Вижте в *Потребителско ръководство* на проектора указанията за поддръжка и поправка.	
В случай на смущения в работата му незабавно изключете кабелите, след което се свържете с центъра за обслужване на Epson. Ако продължите да използвате продукта след възникване на такива отклонения, има риск от пожар, токов удар или увреждане на зрението.	

Предупреждение

Етикети с предупреждения за лазер са прикрепени към вътрешната и външната страна на проектора.

Вътре

Отвън

Не гледайте в лазерния лъч, излъчван от прожекционната леща по време на прожектиране. (Въз основа на IEC/EN60825-1:2014)

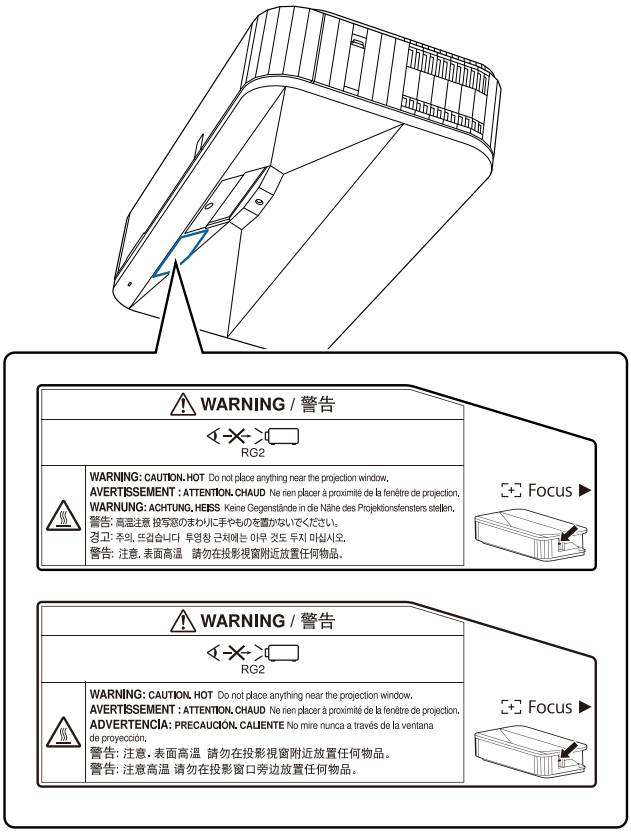

Предупреждение	
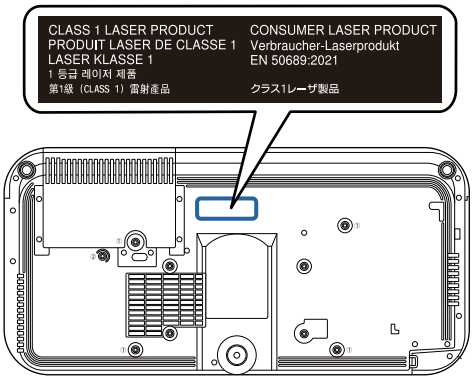	
Никога не отваряйте корпусите на проектора. Електрическото напрежение в проектора може да причини сериозно нараняване.	
Не гледайте директно в източника на светлина на проектора. От този продукт вероятно се излъчва опасно оптично лъчение. Възможно е увреждане на зрението.	

Внимание	
Не инсталирайте продукта на места, където температурата е по-висока от работната температура за Вашия модел. Такава среда може да повреди проектора ви.	
Инсталирайте продукта на места без запрашаване и влага, за да избегнете замърсяването на лещата и оптичните компоненти.	
Не използвайте прекалено усилие при регулирането на продукта. Може да го счупите и да причините нараняване.	
Този проектор е лазерен продукт от клас 1, който отговаря на международния стандарт за лазери IEC/EN60825-1: 2014.	
Не разглобявайте проектора, когато го изхвърляте. Да се изхвърли съгласно местните или националните закони и разпоредби.	

Внимание относно местоположението за инсталиране на рамката при монтиране

Предупреждение	
Не инсталирайте на място, което е изложено на маслен дим или изкуствен пушек. Ако мазнини и др. прилепнат върху плъзгащата се пластина, която фиксира проектора, корпусът може да се пропука, в резултат на което проекторът да падне и да причини нараняване или повреда на имущество.	

Внимание	
Извършете предварително окабеляването на мястото за инсталиране на проектора.	
Инсталирайте проектора на разстояние от други електрически уреди, като флуоресцентни лампи или климатизатори. Някои видове флуоресцентни лампи могат да възпрепятстват работата на дистанционното управление или перото.	
При инсталиране на проектора се уверете, че има разстояние между стената и входните и изходните вентилационни отвори на проектора, както е показано на следната илюстрация. 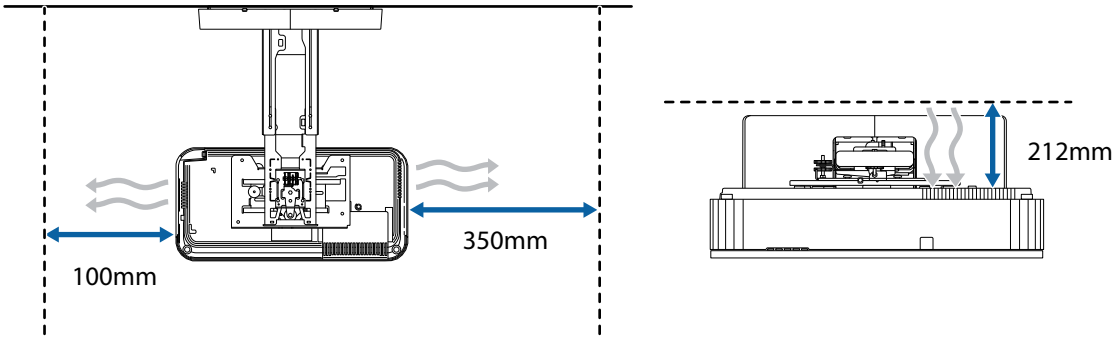 	
Когато инсталирате два или повече проектора успоредно, уверете се, че температурата на околната среда не надвишава 35°C. Ако околната среда е прекалено гореща, проекторът може да прегрее и да се изключи без предупреждение.	

Внимание	
При паралелно инсталиране на два или повече проектора оставете разстояние от най-малко 750mm между проекторите. 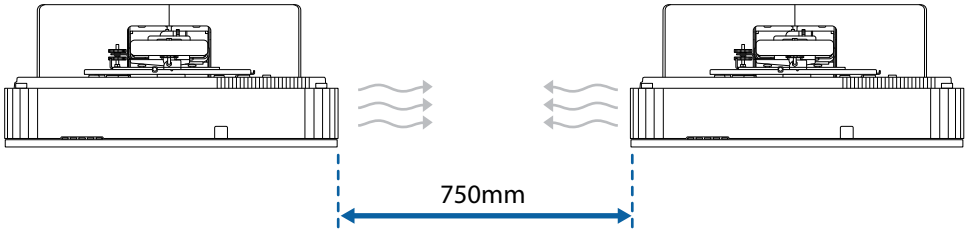 Ако не може да осигурите разстояние от прибл. 750mm, поставете преграда, за да блокирате топлината, идваща от изходния вентилационен отвор. Осигурете следното пространство при инсталиране на дяловете. 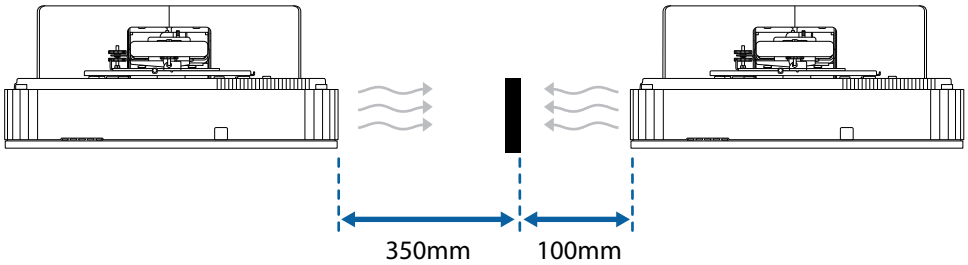 	
Инсталиране и регулиране на проектора на стайна температура, която е близка до реалната желана среда на употреба. Ако температурата се промени, позицията на изображението може също да се промени.	
Инсталирайте проектора, така че да е наклонен под ъгъл не повече от +3 или -3 градуса вертикално или хоризонтално спрямо екрана.	
Препоръчваме използването на залепващи се екрани или табла.	

Технически характеристики на рамка при монтиране

Елемент	Спецификация
Тегло на рамката при монтаж (модул на рамото, шестоъгълна ос, регулиращ механизъм, стенна планка, капак на стенната планка, накрайник)	Прибл. 9,5 kg
Максимална товароподемност	15,0 kg

Външни размери

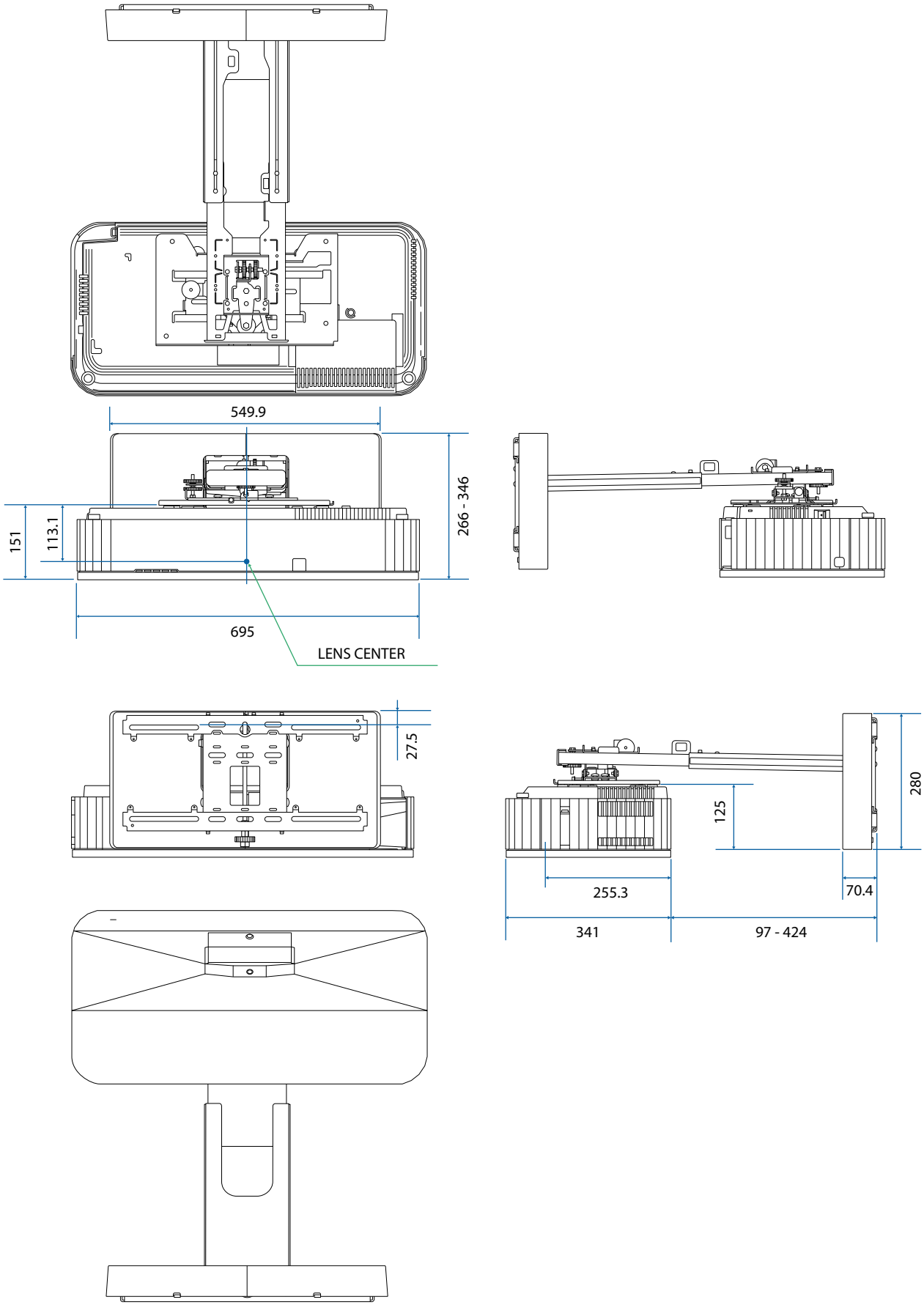

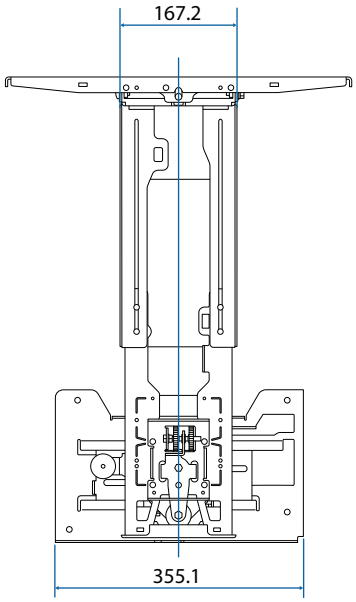
167.2
355.1

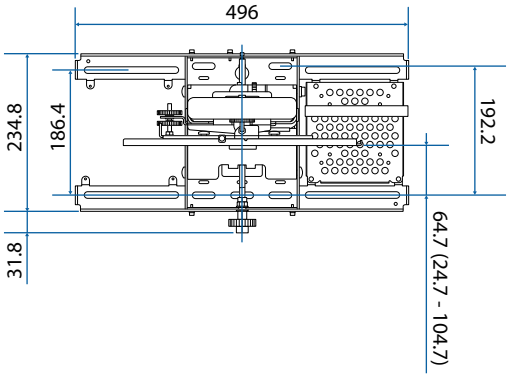
496
234.8
186.4
192.2
31.8
64.7 (24.7 - 104.7)

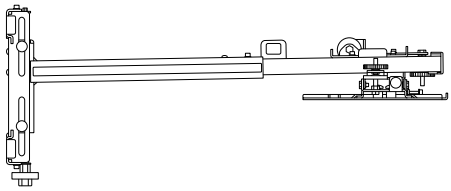

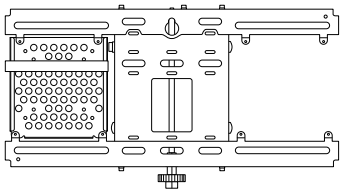

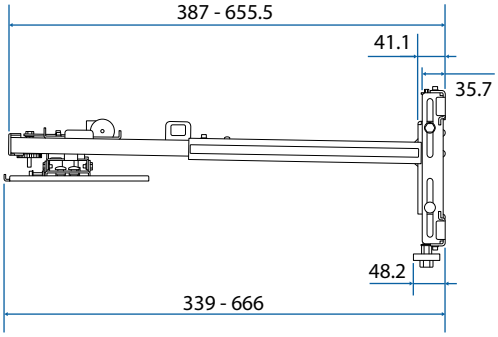
387 - 655.5
41.1
35.7
48.2
339 - 666

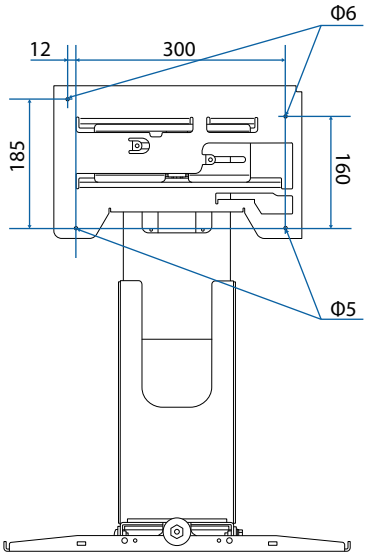
Φ6
12
300
185
160
Φ5

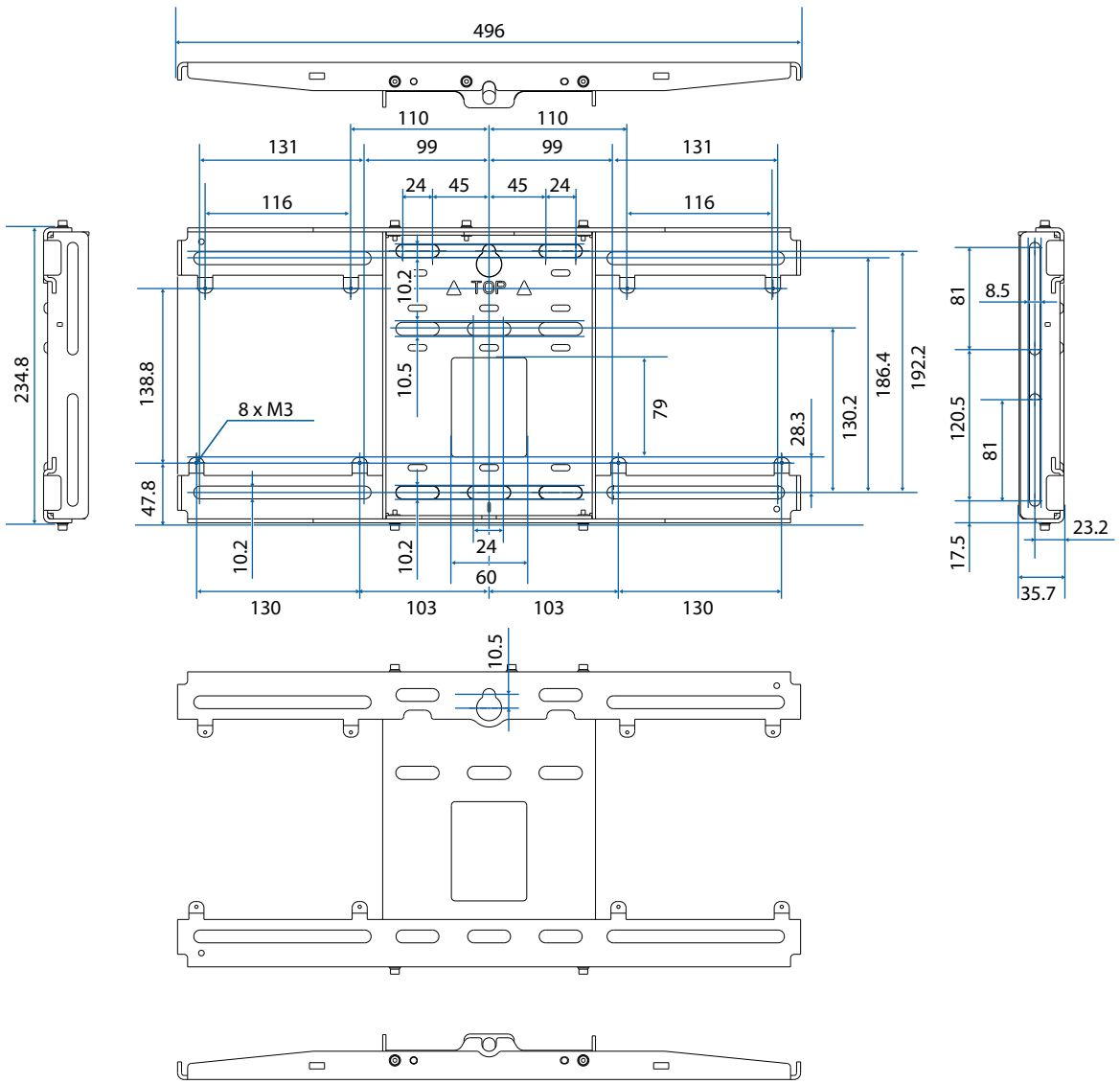

Диапазон на регулиране

Плъзгане във вертикална равнина

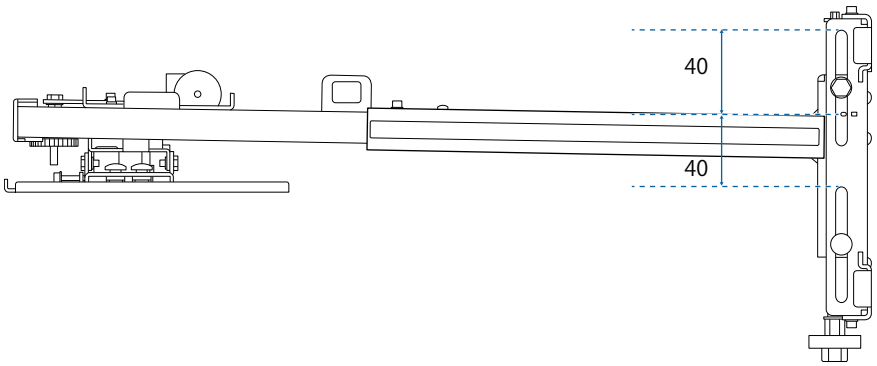

Плъзгане в хоризонтална равнина

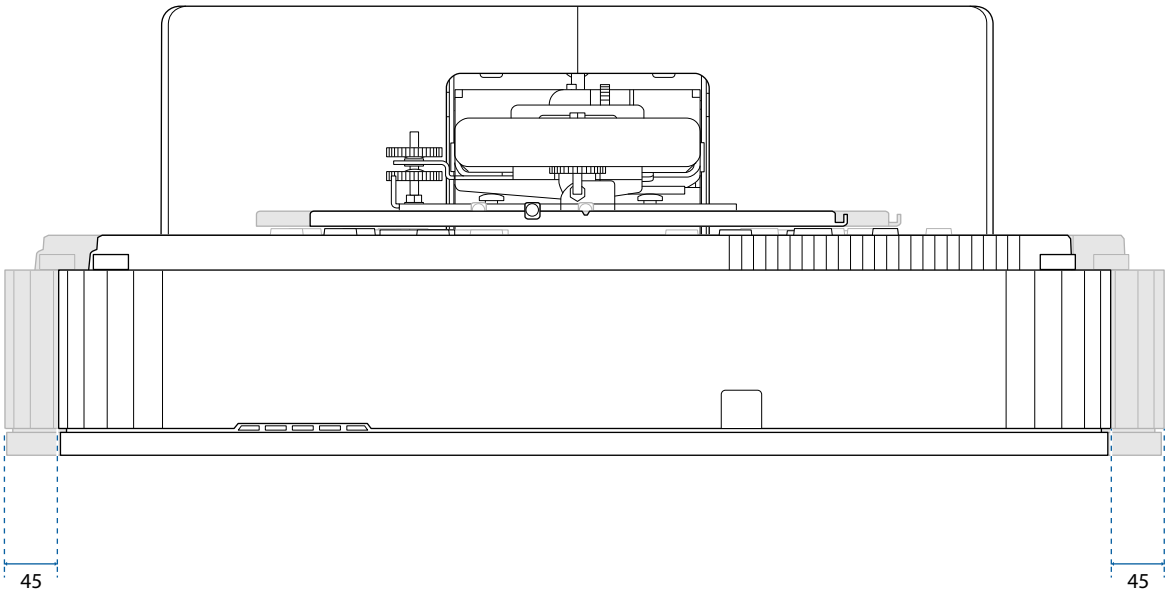

Плъзгане напред/назад

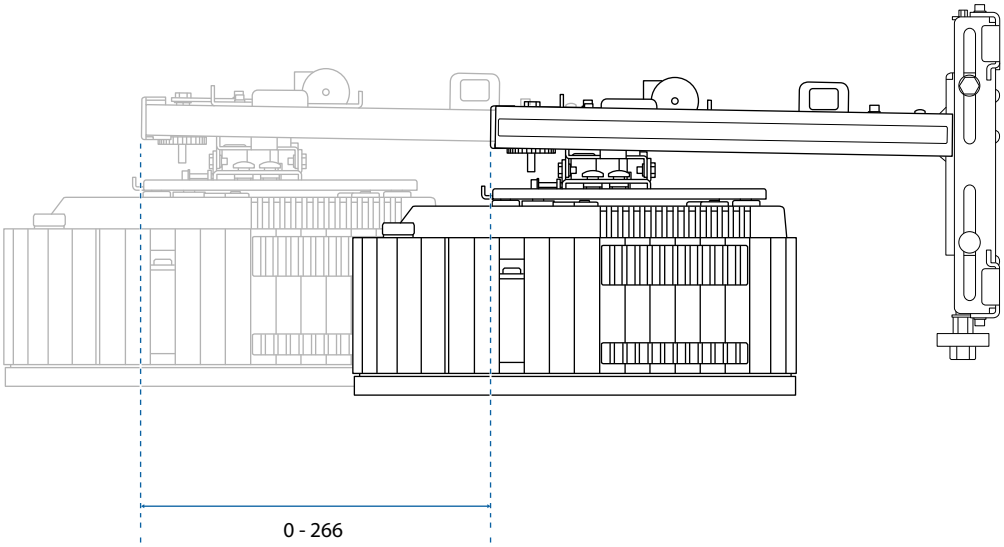

Планка за инсталиране на Mini PC

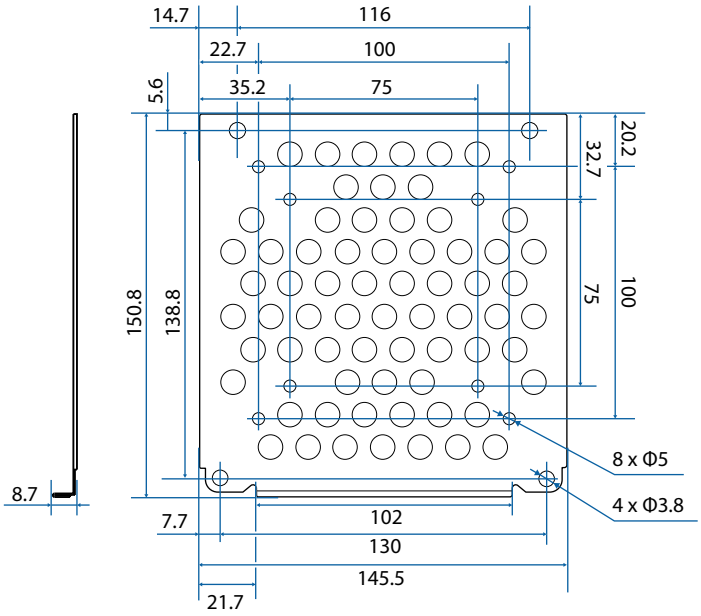

Елемент	Спецификация
Отвори за винтове за инсталиране на компютър (съвместими с VESA)	75 mm x 75 mm 100 mm x 100 mm
Поддържани размери компютри	В рамките на 150 mm x 150 mm x 44 mm
Поддържано тегло на компютър	0,7 kg или по-малко

Инсталиране на рамка при монтиране

Следвайте процедурата по-долу за инсталиране на рамката при монтаж.

Прекарайте кабелите преди инсталирането на поставката за стена в зависимост от средата на инсталирането.

1. Отстранете крачетата от проектора (на общо 3 места) и после прикрепете гумените капачета към предния дял на крачето.
2. Проверете таблиците с разстоянията за прожектиране, за да определите позицията за инсталиране (☛ стр.23)
3. Прикрепете регулиращия механизъм към проектора (☛ стр.35)
4. Инсталирайте стенната планка на стената (☛ стр.36)
5. Регулирайте дължината на рамото на модула на рамото, след което го прикрепете към стенната планка (☛ стр.38)
6. Прикачете регулиращия механизъм към модула на рамото, след което свържете кабелите и периферните устройства (☛ стр.43)
7. Регулирайте позицията на изображението (☛ стр.46)
8. Прикрепете капаците (☛ стр.57)

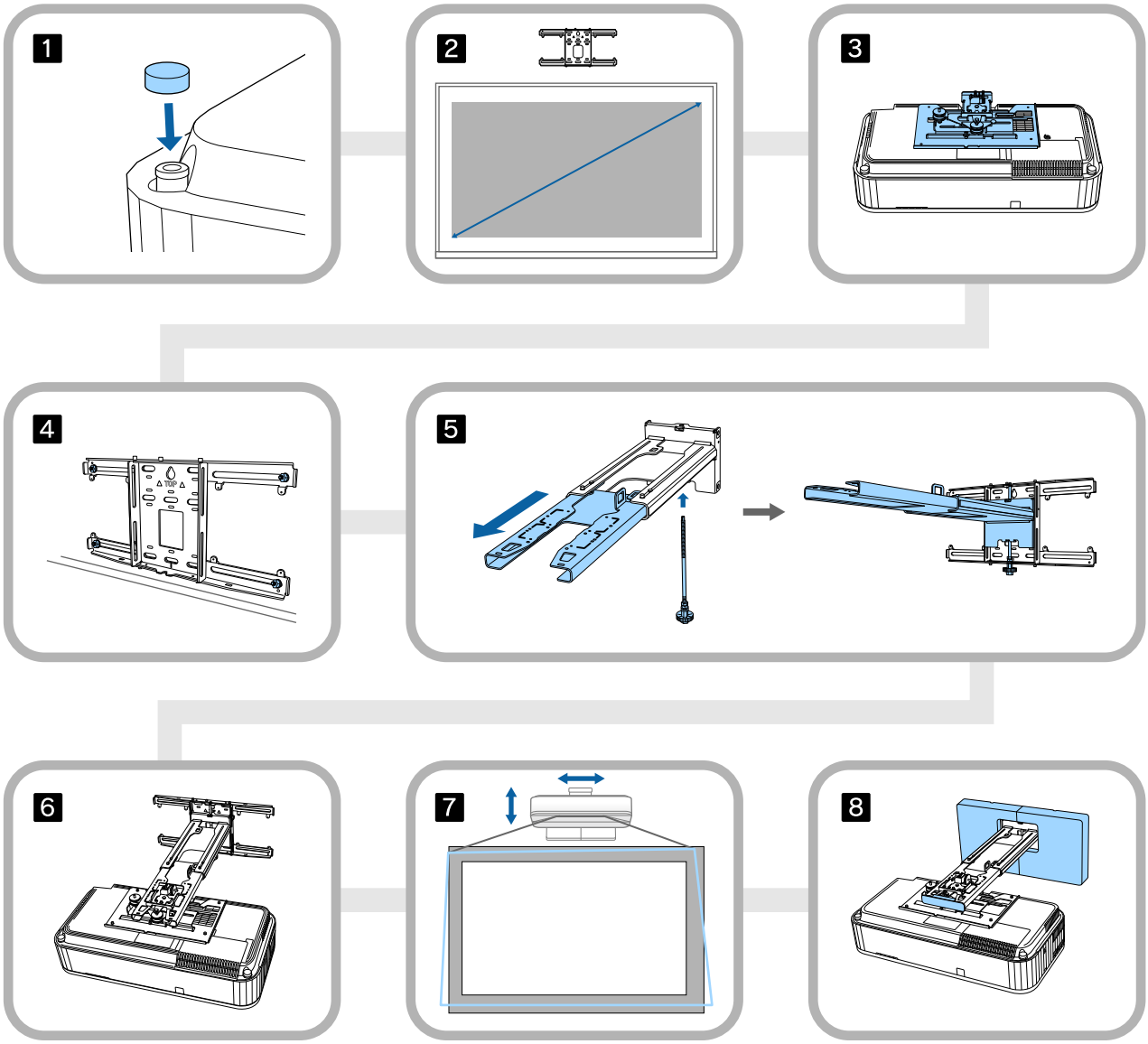

Прикрепване на стойката

Определяне на позицията за инсталиране (таблици с разстоянията за прожектиране)

Определете позицията за инсталиране на стенната планка според размера на екрана (S), на който искате да прожектирате. Вижте следващата фигура, за да проверите стойностите от a до d. Това е стойността, когато модулът на рамото е в средата на стенната планка (вижте ☆ на следващата илюстрация).

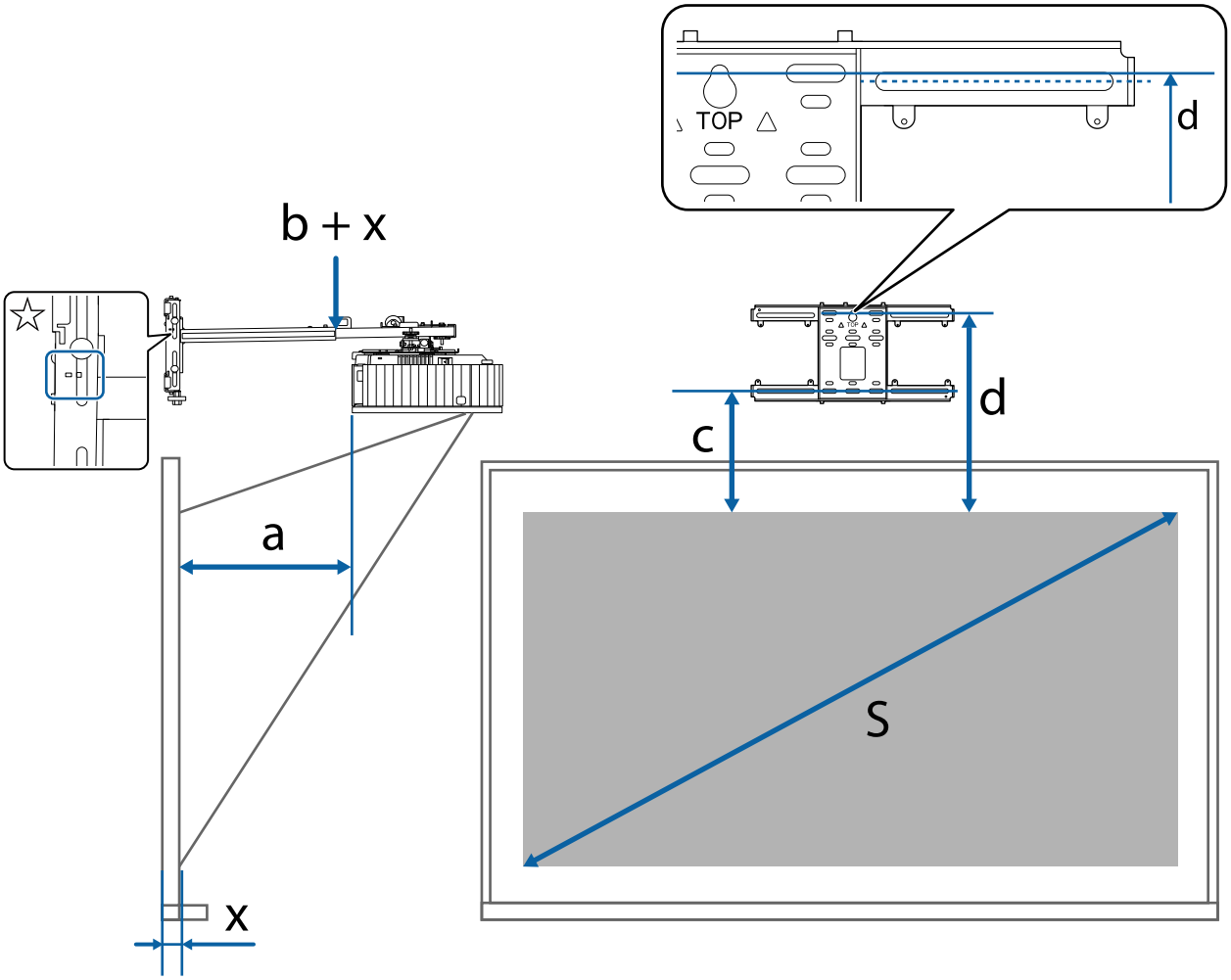

a:	Минимално разстояние за прожектиране (широко)	c:	Разстояние от горната част на изображението до инсталационния отвор за винтовете за стенната планка в долната част
b + x:	Число върху скалата на плъзгащото се рамо върху модула на рамото (максимум 266 mm)	d:	Разстояние от горната част на изображението до временния отвор за винтовете за стенната планка
x:	Разстояние от стената до прожекционната повърхност	S:	Размер на проектираното изображение

Вижте следното за стойностите c и d, при прожектиране с пропорции 16:6 или 21:9.

- c1/d1: Когато **Позиция на екран** е в центъра
- c2/d2: Когато **Позиция на екран** е горе

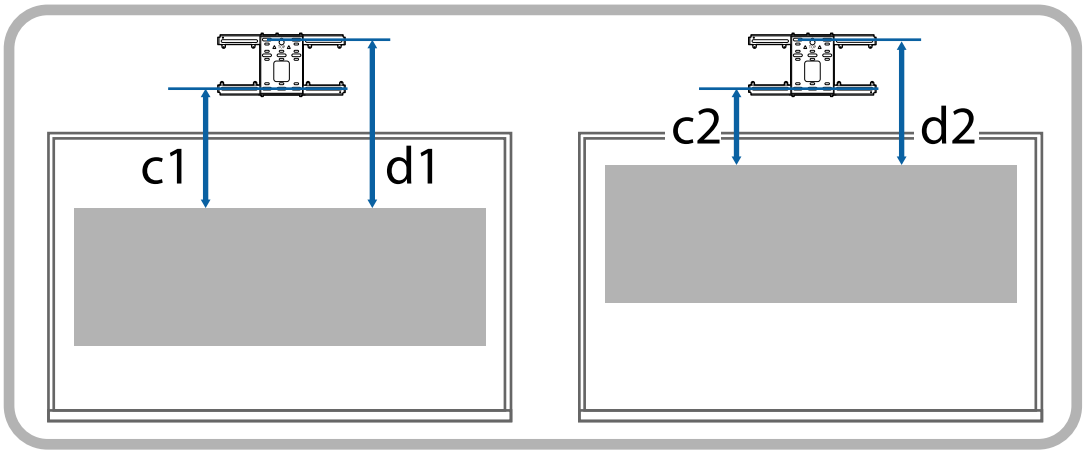

16:9 проектирано изображение

[Мерна единица: mm]

S		a	b	c	d
100 "	221 × 125	97	1	251	443
101 "	224 × 126	101	5	253	445
102 "	226 × 127	105	9	255	447
103 "	228 × 128	109	13	257	449
104 "	230 × 130	112	16	259	451
105 "	232 × 131	116	20	262	454
106 "	235 × 132	120	24	264	456
107 "	237 × 133	124	28	266	458
108 "	239 × 134	127	31	268	460
109 "	241 × 136	131	35	270	462
110 "	244 × 137	135	39	273	465
111 "	246 × 138	139	43	275	467
112 "	248 × 139	142	46	277	469
113 "	250 × 141	146	50	279	471
114 "	252 × 142	150	54	281	473
115 "	255 × 143	154	58	284	476
116 "	257 × 144	157	61	286	478
117 "	259 × 146	161	3	269	461
118 "	261 × 147	165	7	271	463
119 "	263 × 148	169	11	273	465
120 "	266 × 149	172	14	275	467
121 "	268 × 151	176	18	277	469
122 "	270 × 152	180	22	279	471
123 "	272 × 153	184	26	281	473
124 "	275 × 154	187	29	283	475
125 "	277 × 156	191	33	285	477
126 "	279 × 157	195	37	287	479
127 "	281 × 158	199	41	289	481
128 "	283 × 159	202	44	291	483
129 "	286 × 161	206	48	293	485
130 "	288 × 162	210	52	295	487

S		a	b	c	d
131 "	290 × 163	214	56	297	489
132 "	292 × 164	217	59	299	491
133 "	294 × 166	221	63	301	493
134 "	297 × 167	225	67	303	495
135 "	299 × 168	229	71	305	497
136 "	301 × 169	232	74	307	499
137 "	303 × 171	236	78	309	501
138 "	306 × 172	240	82	311	503
139 "	308 × 173	243	85	314	506
140 "	310 × 174	247	89	316	508
141 "	312 × 176	251	93	318	510
142 "	314 × 177	255	97	320	512
143 "	317 × 178	258	100	322	514
144 "	319 × 179	262	104	324	516
145 "	321 × 181	266	108	326	518
146 "	323 × 182	270	112	328	520
147 "	325 × 183	273	115	330	522
148 "	328 × 184	277	119	332	524
149 "	330 × 186	281	123	334	526
150 "	332 × 187	285	127	336	528
151 "	334 × 188	288	130	338	530
152 "	336 × 189	292	134	340	532
153 "	339 × 191	296	138	342	534
154 "	341 × 192	300	142	344	536
155 "	343 × 193	303	145	346	538
156 "	345 × 194	307	149	348	540
157 "	348 × 196	311	153	350	542
158 "	350 × 197	315	157	352	544
158 "	352 × 198	318	160	354	546
160 "	354 × 199	322	164	356	548

16:10 проектирано изображение

[Мерна единица: mm]

S		a	b	c	d
93 "	200 × 125	100	4	235	427
94 "	202 × 127	104	8	237	429
95 "	205 × 128	108	12	239	431
96 "	207 × 129	112	16	242	434
97 "	209 × 131	116	20	244	436
98 "	211 × 132	120	24	246	438
99 "	213 × 133	124	28	248	440
100 "	215 × 135	128	32	251	443
101 "	218 × 136	132	36	253	445
102 "	220 × 137	136	40	255	447
103 "	222 × 139	140	44	257	449
104 "	224 × 140	144	48	259	451
105 "	226 × 141	148	52	262	454
106 "	228 × 143	152	56	264	456
107 "	230 × 144	156	60	266	458
108 "	233 × 145	160	64	268	460
109 "	235 × 147	164	68	270	462
110 "	237 × 148	168	72	273	465
111 "	239 × 149	172	76	275	467
112 "	241 × 151	176	80	277	469
113 "	243 × 152	180	84	279	471
114 "	246 × 153	184	88	281	473
115 "	248 × 155	189	93	284	476
116 "	250 × 156	193	97	286	478
117 "	252 × 158	197	39	288	480
118 "	254 × 159	201	43	290	482
119 "	256 × 160	205	47	292	484
120 "	258 × 162	209	51	295	487
121 "	261 × 163	213	55	297	489
122 "	263 × 164	217	59	299	491

S		a	b	c	d
123 "	265 × 166	221	63	301	493
124 "	267 × 167	225	67	303	495
125 "	269 × 168	229	71	306	498
126 "	271 × 170	233	75	308	500
127 "	274 × 171	237	79	310	502
128 "	276 × 172	241	83	312	504
129 "	278 × 174	245	87	314	506
130 "	280 × 175	249	91	317	509
131 "	282 × 176	253	95	319	511
132 "	284 × 178	257	99	321	513
133 "	286 × 179	261	103	323	515
134 "	289 × 180	265	107	325	517
135 "	291 × 182	269	111	328	520
136 "	293 × 183	274	116	330	522
137 "	295 × 184	278	120	332	524
138 "	297 × 186	282	124	334	526
139 "	299 × 187	286	128	337	529
140 "	302 × 188	290	132	339	531
141 "	304 × 190	294	136	341	533
142 "	306 × 191	298	140	343	535
143 "	308 × 193	302	144	345	537
144 "	310 × 194	306	148	348	540
145 "	312 × 195	310	152	350	542
146 "	314 × 197	314	156	352	544
147 "	317 × 198	318	160	354	546
148 "	319 × 199	322	164	356	548

4:3 проектирано изображение

[Мерна единица: mm]

S		a	b	c	d
82 "	167 × 125	99	3	235	427
83 "	169 × 126	103	7	237	429
84 "	171 × 128	108	12	240	432
85 "	173 × 130	113	17	242	434
86 "	175 × 131	117	21	245	437
87 "	177 × 133	122	26	247	439
88 "	179 × 134	126	30	250	442
89 "	181 × 136	131	35	252	444
90 "	183 × 137	135	39	255	447
91 "	185 × 139	140	44	257	449
92 "	187 × 140	145	49	260	452
93 "	189 × 142	149	53	262	454
94 "	191 × 143	154	58	265	457
95 "	193 × 145	158	62	267	459
96 "	195 × 146	163	67	270	462
97 "	197 × 148	168	72	272	464
98 "	199 × 149	172	76	275	467
99 "	201 × 151	177	81	277	469
100 "	203 × 152	181	85	280	472
101 "	205 × 154	186	90	282	474
102 "	207 × 155	190	94	285	477
103 "	209 × 157	195	99	287	479
104 "	211 × 158	200	104	290	482
105 "	213 × 160	204	108	292	484
106 "	215 × 162	209	113	295	487
107 "	217 × 163	213	117	297	489
108 "	219 × 165	218	122	300	492
109 "	221 × 166	223	127	302	494
110 "	224 × 168	227	131	305	497
111 "	226 × 169	232	136	307	499

S		a	b	c	d
112 "	228 × 171	236	140	310	502
113 "	230 × 172	241	145	312	504
114 "	232 × 174	245	149	315	507
115 "	234 × 175	250	154	317	509
116 "	236 × 177	255	159	320	512
117 "	238 × 178	259	101	322	514
118 "	240 × 180	264	106	325	517
119 "	242 × 181	268	110	327	519
120 "	244 × 183	273	115	330	522
121 "	246 × 184	278	120	332	524
122 "	248 × 186	282	124	335	527
123 "	250 × 187	287	129	337	529
124 "	252 × 189	291	133	340	532
125 "	254 × 191	296	138	342	534
126 "	256 × 192	300	142	345	537
127 "	258 × 194	305	147	347	539
128 "	260 × 195	310	152	350	542
129 "	262 × 197	314	156	352	544
130 "	264 × 198	319	161	355	547

16:6 проектирано изображение

[Мерна единица: mm]

S		a	b	c1	d1	c2	d2
93 "	221 × 83	97	1	441	633	234	426
94 "	224 × 84	101	5	446	638	236	429
95 "	226 × 85	105	9	450	642	238	430
96 "	228 × 86	109	13	454	646	240	432
97 "	231 × 87	113	17	459	651	243	435
98 "	233 × 87	117	21	463	655	244	437
99 "	235 × 88	121	25	468	660	247	439
100 "	238 × 89	125	29	472	664	249	441
101 "	240 × 90	129	33	477	669	252	444
102 "	243 × 91	133	37	481	673	254	446
103 "	245 × 92	137	41	485	677	255	448
104 "	247 × 93	141	45	490	682	258	450
105 "	250 × 94	145	49	494	686	260	452
106 "	252 × 95	149	53	499	691	263	455
107 "	254 × 95	153	57	503	695	264	457
108 "	257 × 96	157	61	507	699	266	458
109 "	259 × 97	162	66	512	704	269	461
110 "	262 × 98	166	70	516	708	271	463
111 "	264 × 99	170	74	521	713	274	466
112 "	266 × 100	174	78	525	717	275	467
113 "	269 × 101	178	82	530	722	278	470
114 "	271 × 102	182	86	534	726	280	472
115 "	274 × 103	186	90	538	730	282	474
116 "	276 × 103	190	94	543	735	284	477
117 "	278 × 104	194	36	547	739	286	478
118 "	281 × 105	198	40	552	744	289	481
119 "	283 × 106	202	44	556	748	291	483
120 "	285 × 107	206	48	561	753	293	486
121 "	288 × 108	210	52	565	757	295	487
122 "	290 × 109	214	56	569	761	297	489

S		a	b	c1	d1	c2	d2
123 "	293 × 110	218	60	574	766	300	492
124 "	295 × 111	222	64	578	770	302	494
125 "	297 × 111	226	68	583	775	304	496
126 "	300 × 112	230	72	587	779	306	498
127 "	302 × 113	234	76	591	783	308	500
128 "	304 × 114	238	80	596	788	311	503
129 "	307 × 115	242	84	600	792	312	505
130 "	309 × 116	246	88	605	797	315	507
131 "	312 × 117	250	92	609	801	317	509
132 "	314 × 118	254	96	614	806	320	512
133 "	316 × 119	258	100	618	810	321	514
134 "	319 × 120	262	104	622	814	323	515
135 "	321 × 120	266	108	627	819	326	518
136 "	323 × 121	270	112	631	823	328	520
137 "	326 × 122	274	116	636	828	331	523
138 "	328 × 123	278	120	640	832	332	525
139 "	331 × 124	282	124	645	837	335	527
140 "	333 × 125	286	128	649	841	337	529
141 "	335 × 126	290	132	653	845	339	531
142 "	338 × 127	294	136	658	850	341	534
143 "	340 × 128	298	140	662	854	343	535
144 "	342 × 128	302	144	667	859	346	538
145 "	345 × 129	306	148	671	863	348	540
146 "	347 × 130	310	152	675	867	349	542
147 "	350 × 131	314	156	680	872	352	544
148 "	352 × 132	318	160	684	876	354	546

21:9 проектирано изображение

[Мерна единица: mm]

S		a	b	c1	d1	c2	d2
95 "	222 × 95	98	2	383	575	234	427
96 "	224 × 96	102	6	387	579	237	429
97 "	226 × 97	106	10	390	582	238	431
98 "	229 × 98	110	14	394	586	241	433
99 "	231 × 99	114	18	398	590	243	435
100 "	233 × 100	118	22	401	593	245	437
101 "	236 × 101	122	26	405	597	247	439
102 "	238 × 102	126	30	409	601	250	442
103 "	240 × 103	130	34	413	605	252	444
104 "	243 × 104	134	38	416	608	253	446
105 "	245 × 105	138	42	420	612	256	448
106 "	247 × 106	142	46	424	616	258	450
107 "	250 × 107	146	50	427	619	260	452
108 "	252 × 108	150	54	431	623	262	454
109 "	254 × 109	153	57	435	627	265	457
110 "	257 × 110	157	61	439	631	267	459
111 "	259 × 111	161	65	442	634	268	461
112 "	261 × 112	165	69	446	638	271	463
113 "	264 × 113	169	73	450	642	273	466
114 "	266 × 114	173	77	453	645	275	467
115 "	268 × 115	177	81	457	649	277	469
116 "	271 × 116	181	85	461	653	280	472
117 "	273 × 117	185	27	465	657	282	474
118 "	275 × 118	189	31	468	660	284	476
119 "	278 × 119	193	35	472	664	286	478
120 "	280 × 120	197	39	476	668	288	481
121 "	282 × 121	201	43	479	671	290	482
122 "	285 × 122	205	47	483	675	292	484
123 "	287 × 123	209	51	487	679	295	487
124 "	289 × 124	213	55	491	683	297	489

S		a	b	c1	d1	c2	d2
125 "	292 × 125	217	59	494	686	299	491
126 "	294 × 126	221	63	498	690	301	493
127 "	296 × 127	225	67	502	694	303	496
128 "	299 × 128	228	70	505	697	305	497
129 "	301 × 129	232	74	509	701	307	500
130 "	304 × 130	236	78	513	705	310	502
131 "	306 × 131	240	82	517	709	312	504
132 "	308 × 132	244	86	520	712	314	506
133 "	311 × 133	248	90	524	716	316	508
134 "	313 × 134	252	94	528	720	319	511
135 "	315 × 135	256	98	531	723	320	512
136 "	318 × 136	260	102	535	727	322	515
137 "	320 × 137	264	106	539	731	325	517
138 "	322 × 138	268	110	543	735	327	519
139 "	325 × 139	272	114	546	738	329	521
140 "	327 × 140	276	118	550	742	331	523
141 "	329 × 141	280	122	554	746	334	526
142 "	332 × 142	284	126	557	749	335	527
143 "	334 × 143	288	130	561	753	337	530
144 "	336 × 144	292	134	565	757	340	532
145 "	339 × 145	296	138	569	761	342	535
146 "	341 × 146	300	142	572	764	344	536
147 "	343 × 147	303	145	576	768	346	538
148 "	346 × 148	307	149	580	772	349	541
149 "	348 × 149	311	153	583	775	350	542
150 "	350 × 150	315	157	587	779	352	545
151 "	353 × 151	319	161	591	783	355	547

Прикрепване на регулиращия механизъм към проектора

1 Разхлабете болт M4 на регулиращия механизъм, след което подравнете маркировката за всяка част

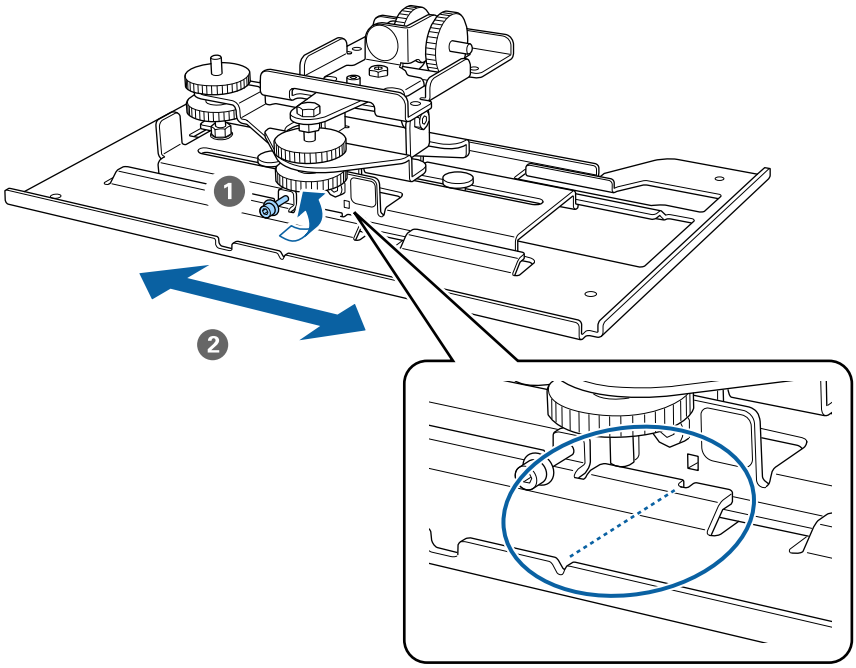

Когато позицията е правилна, затегнете болта M4.

2 Закрепете регулиращия механизъм към основата на проектора с предоставените болтове M4 x 12 mm (x4)

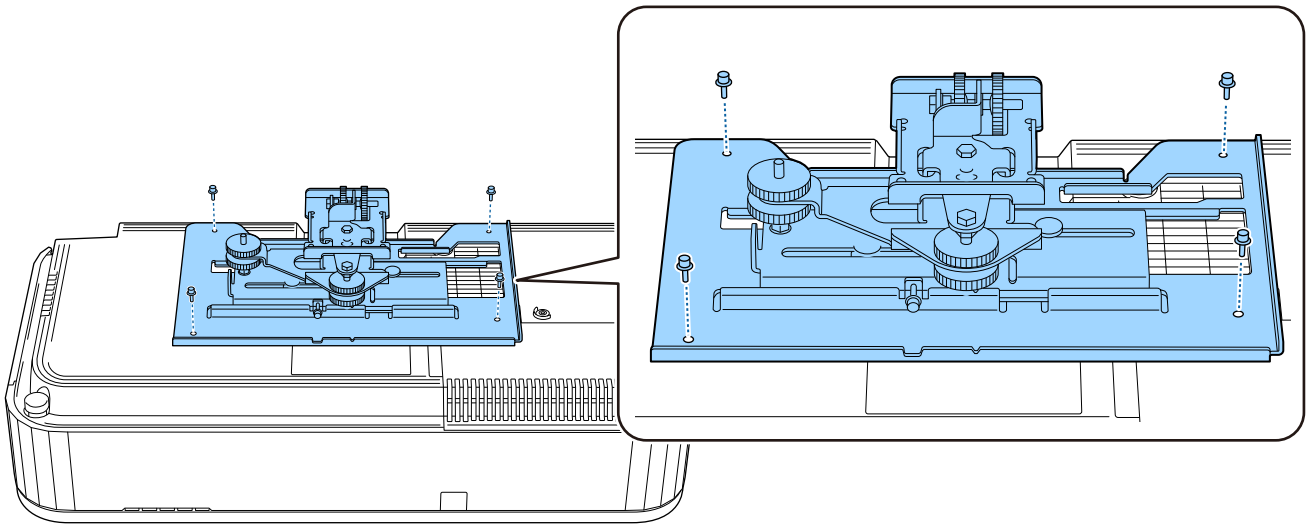

Инсталиране на стенната планка на стената

1 Прикрепете шаблона към стената

Прикрепете шаблона според позицията за инсталиране, която сте потвърдили с помощта на таблицата с разстоянията за прожектиране (стр.23).

Подравнете централната позиция на екрана, който се прожектира с Image Center A на шаблона.

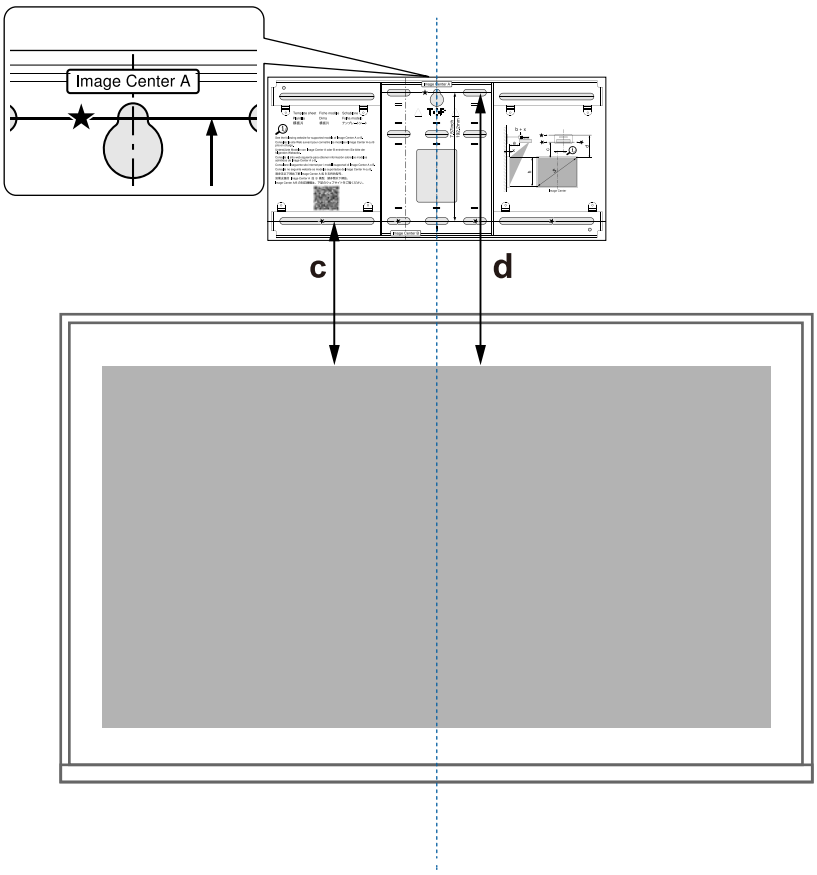

2 Вкарайте болт M10, наличен на пазара, във временния отвор за болт на стенната планка

Оставете разстояние от 6 mm или повече между стената и главата на болта.

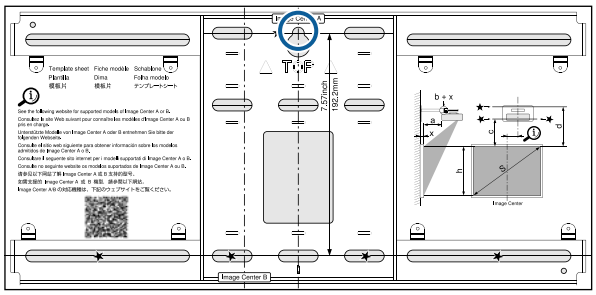

3 Определете позициите на отворите за монтаж на стенната планка

От отворите за болтове, показани на фигурата по-долу, закрепете най-малко четири точки отгоре, отдолу, вляво и вдясно за оптимален баланс.

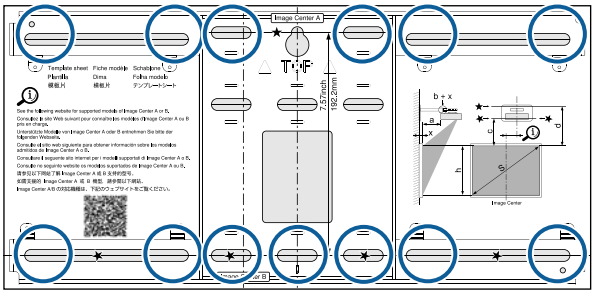

4 Пробийте отвори в стената

Диаметър на свредела: 10,5 mm (M10) или 10 mm (3/8 in)

Дълбочина на пилотния отвор: 45 mm

Дълбочина на отвора за анкерния болт: 40 mm

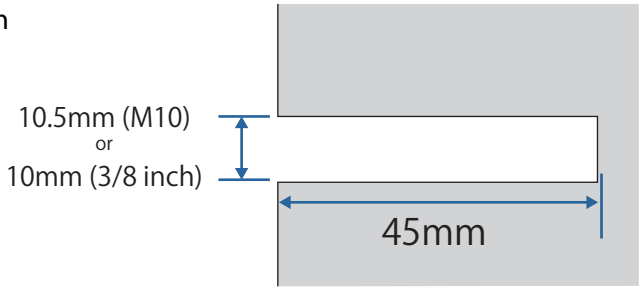

Когато маршрутизирате кабелите на проектира през стена, можете да пробиете отвори в областта, показана на фигурата по-долу и да ги използвате като отвори за маршрутизиране на кабели.

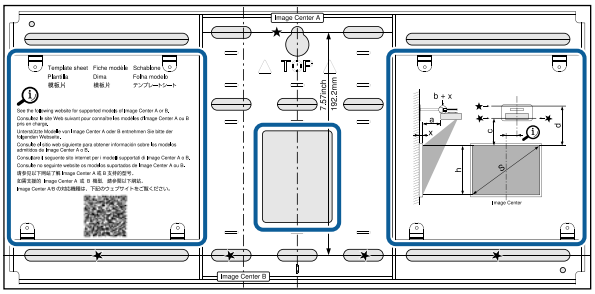

5 Отстранете шаблона

6 Поставете стенната планка върху временния винт M10, който монтирахте в стъпка 2

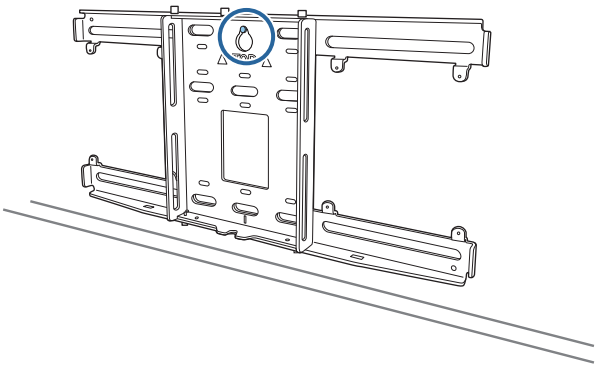

7 Използвайте налични в търговската мрежа анкерни болтове M10 или 3/8 in x 60 mm, за да закрепите стенната планка към отворите, които пробихте в стъпка 4

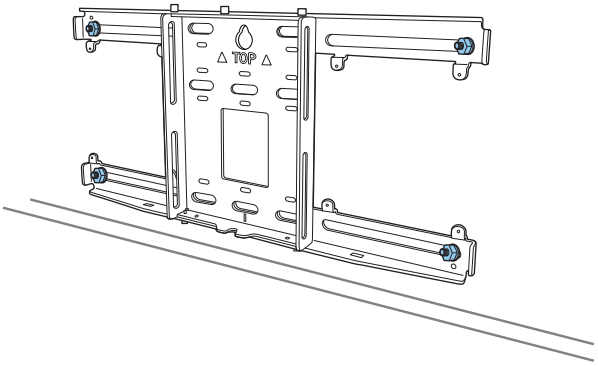

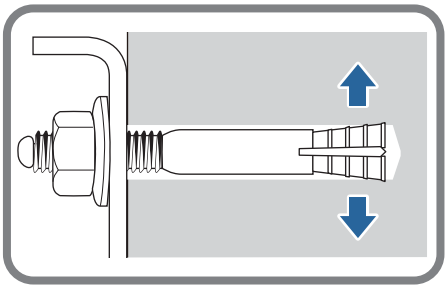

Инсталирайте модула на рамото на стенната планка

1 Разхлабете болтовете M4 x 12 mm (x2) и удължете плъзгащото се рамо на модула на рамото

Регулирайте мащаба на плъзгача до общото разстояние от стойността за (b), потвърдено в таблицата с разстояния за прожектиране (стр.23), и дебелината на прожекционната повърхност (x).

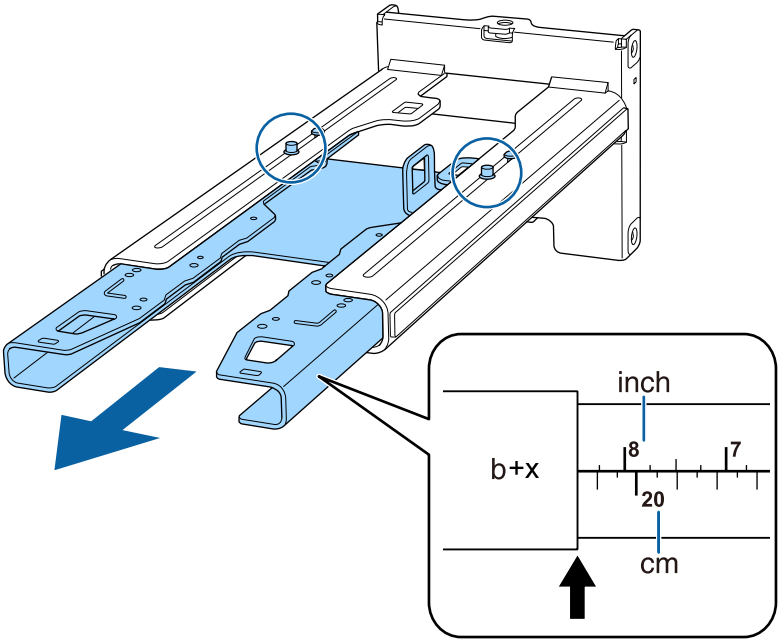

2 Вкарайте шестоъгълната ос в модула на рамото

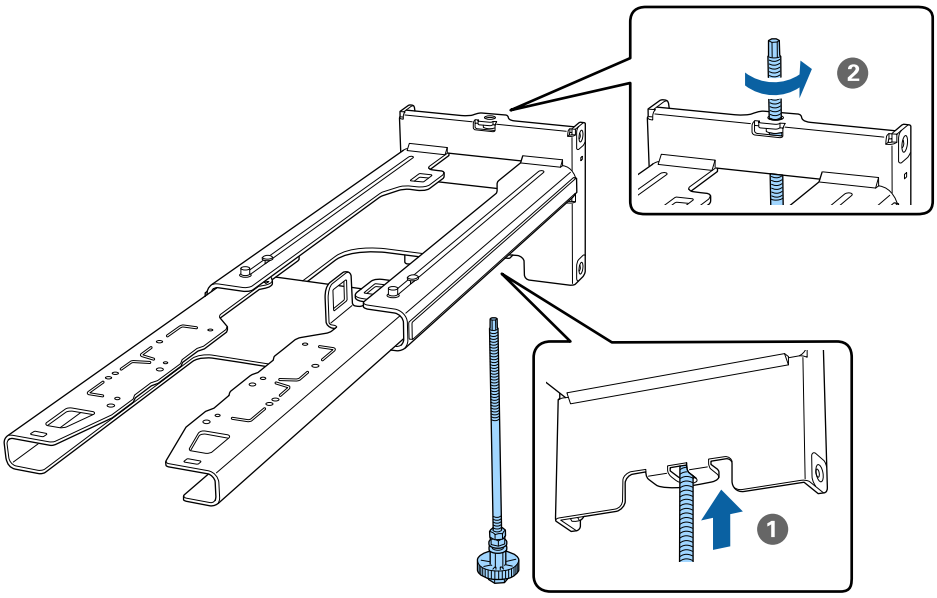

3 Прокарайте необходимите кабели през модула на рамото

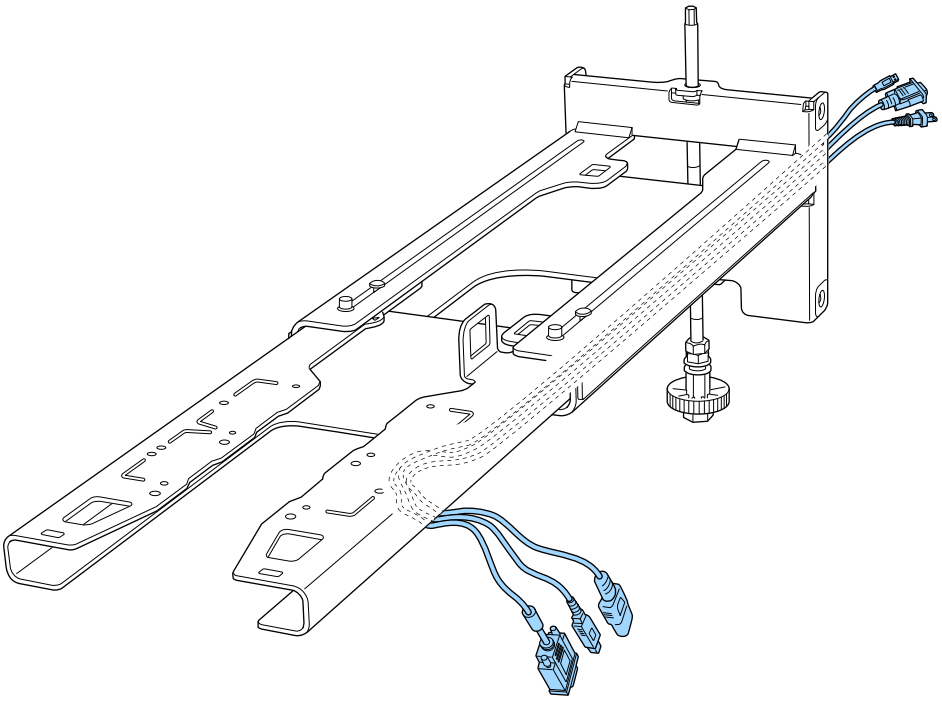

Предупреждение

Не увисвайте останалата част от кабела върху модула на рамото. Те могат да паднат и да причинят злополука.

Уверете се, че портовете за кабели за свързване на периферни устройства, като mini PC, са прокарани, така че да излизат от долната част на модула на рамото, а не през стените.

4 Прикрепете модула на рамото към стенната планка

Вкарайте шестоъгълната ос докато върха внимателно се покаже малко в горната част на стенната планка, а другият край се свърже с долната част на стенната планка.

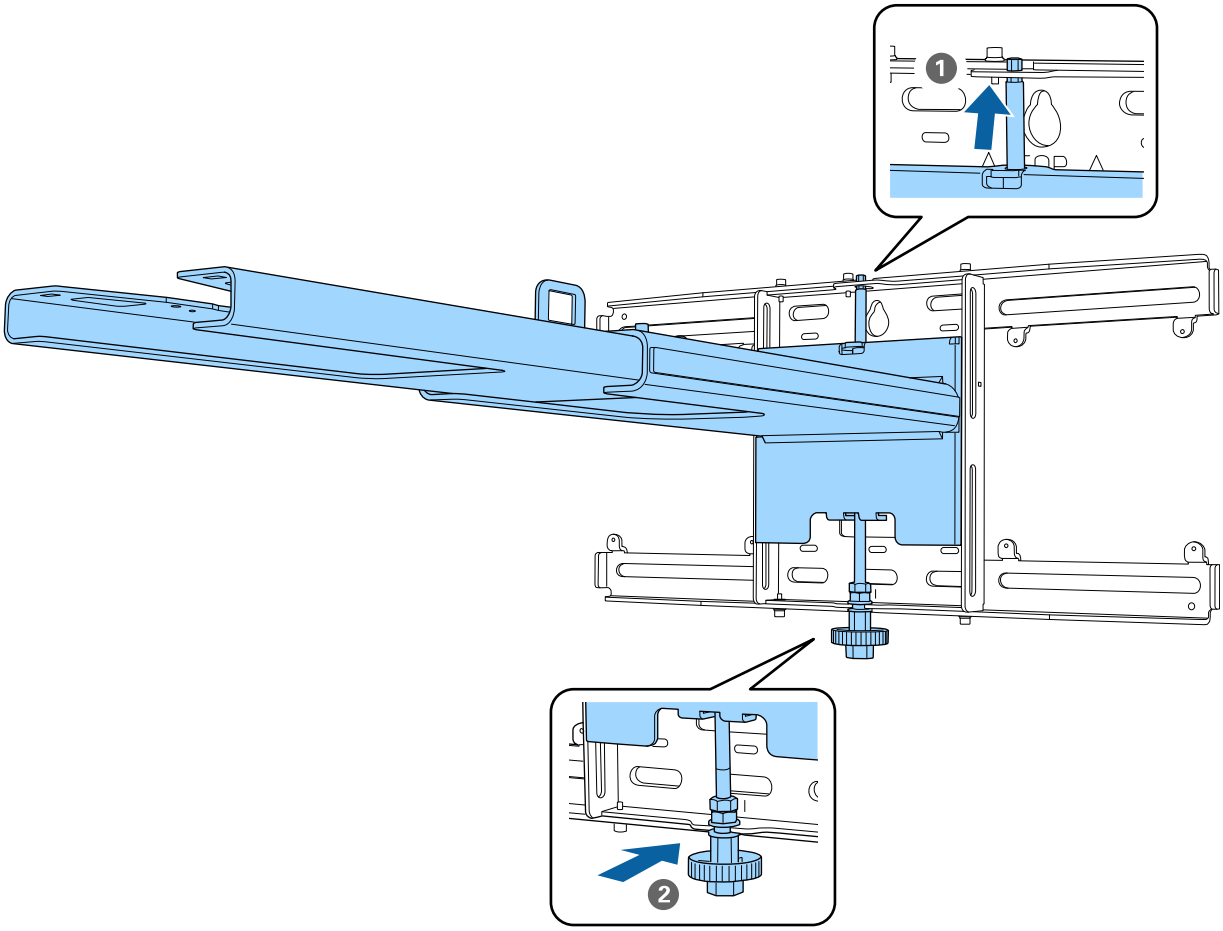

Внимание

Внимавайте да не ги притиснете между модула на рамото и стенната планка.

5 Временно прикрепете модула на рамото

Закрепете три точки с предоставените винтове M6 (x3).

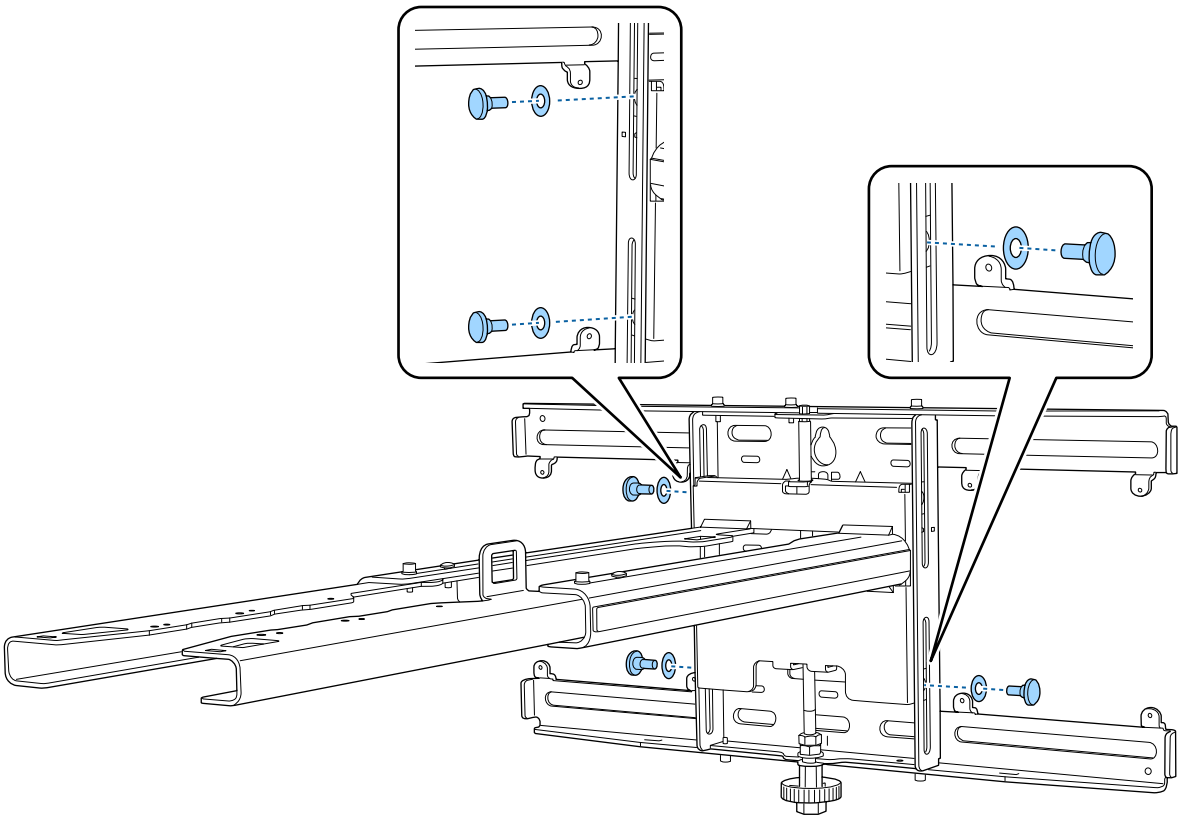

6 Регулирайте вертикалния плъзгач с винтовия ключ с отворен край, за да подравните маркерите на стенната планка и модула на рамото.

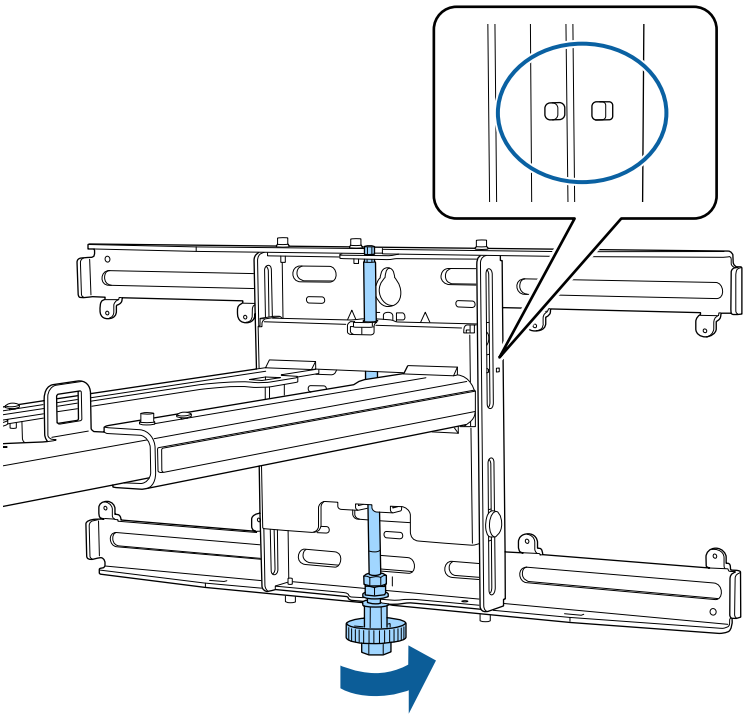

7 Затегнете M6 болта (x1), за да закрепите модула на рамото на място

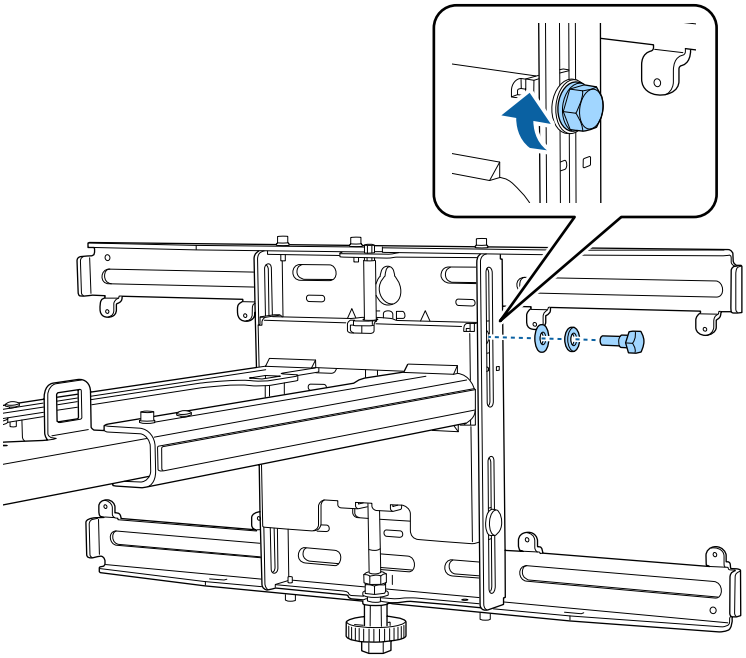

Прикрепете регулиращия механизъм към модула на рамото

1 Проверете позицията за инсталиране на регулиращия механизъм

Позицията за инсталиране е отбелязана върху модула на рамото. Инсталирайте в подходящо положение според размера на екрана, върху който искате да прожектирате.

- Когато прожектираното изображение е по-малко от 117 инча: монтирайте устройството при маркировката ◯ .

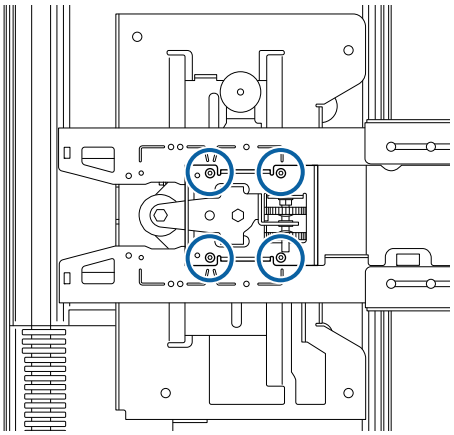

- Когато прожектираното изображение е по-малко от 117 инча или повече: монтирайте устройството при маркировката ◯ ◯ .

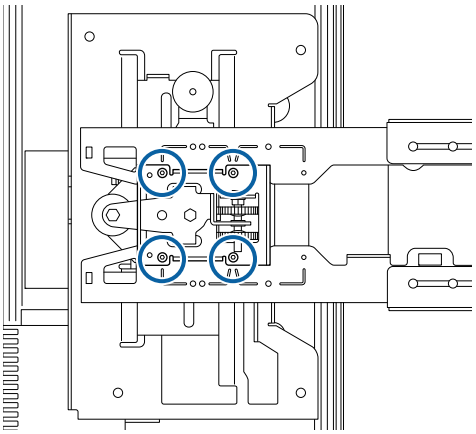

2 Прикрепете регулиращия механизъм към модула на рамото с помощта на предоставените болтове M4 x 12 mm (x4)

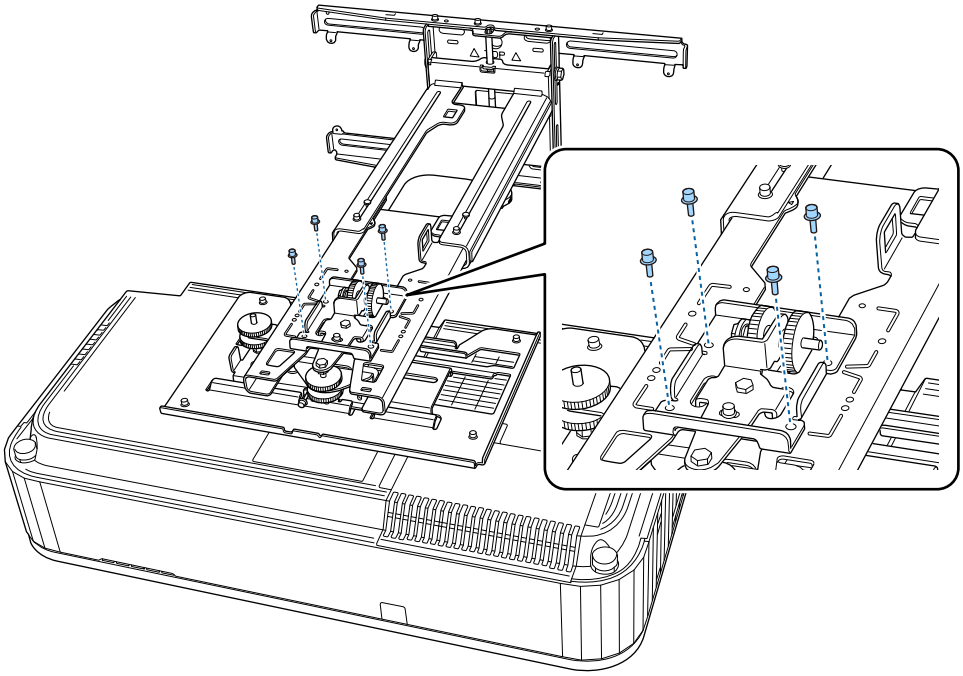

3 Свържете кабелите към проектора

Свържете захранващия кабел последен.

Прикрепване на периферни устройства

Прикрепете Mini PC или Stick PC към планката за Mini PC и я закрепете към лявата или дясната част на стенната планка.

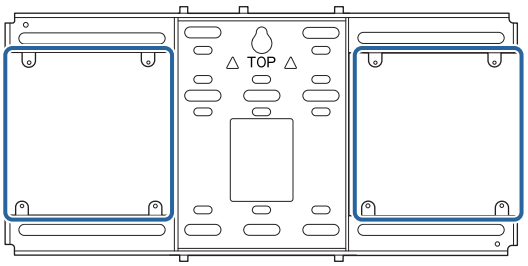

Прикрепете я така, че изходните вентилационни отвори на компютъра да не са блокирани.

Препоръчваме инсталирането на компютъра така, че изходните вентилационни отвори да са в горната част, а входните вентилационни отвори да са в долната част.

При закрепване с ремък за Mini PC

1 Увийте ремъка около планката за Mini PC

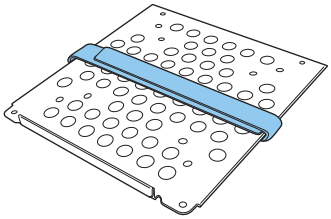

2 Закрепете планката за Mini PC към стенната планка с помощта на предоставените винтове M3 x 6 mm (x4).

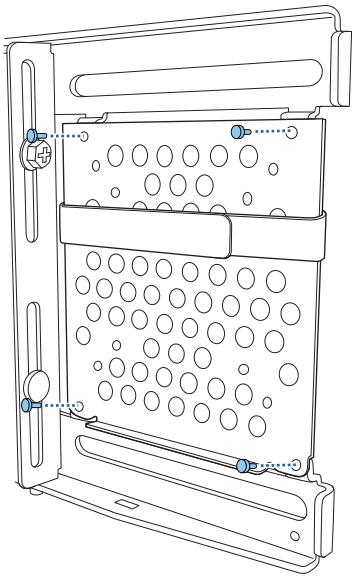

3 Поставете компютъра върху долния ръб на планката за Mini PC и закрепете с ремъка

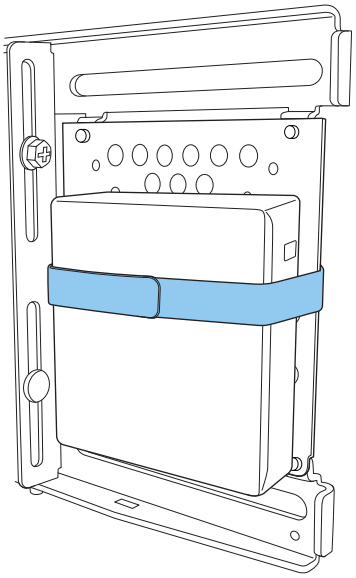

При закрепване с винтове

В зависимост от формата на Mini PC и ориентацията на отворите за винтове последователността за инсталиране на компонентите се различава. Трябва предварително да проверите инструкциите за инсталиране.

Примери за инсталиране

- Закрепете планката за Mini PC с компютъра, инсталиран на стенната планка, с помощта на предоставените винтове M3 x 6 mm (x4).

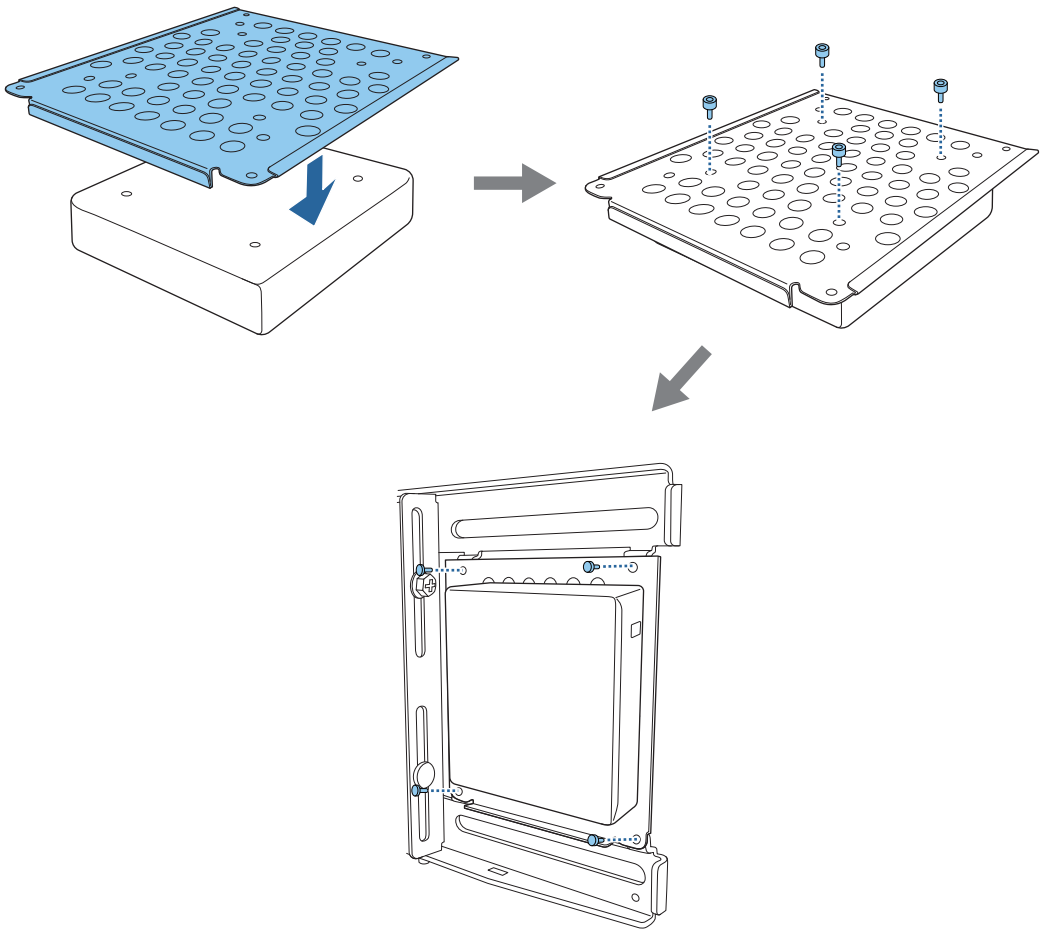

- Закрепете планката за Mini PC към стенната планка с помощта на предоставените винтове M3 x 6 mm (x4), след което инсталирайте компютъра.

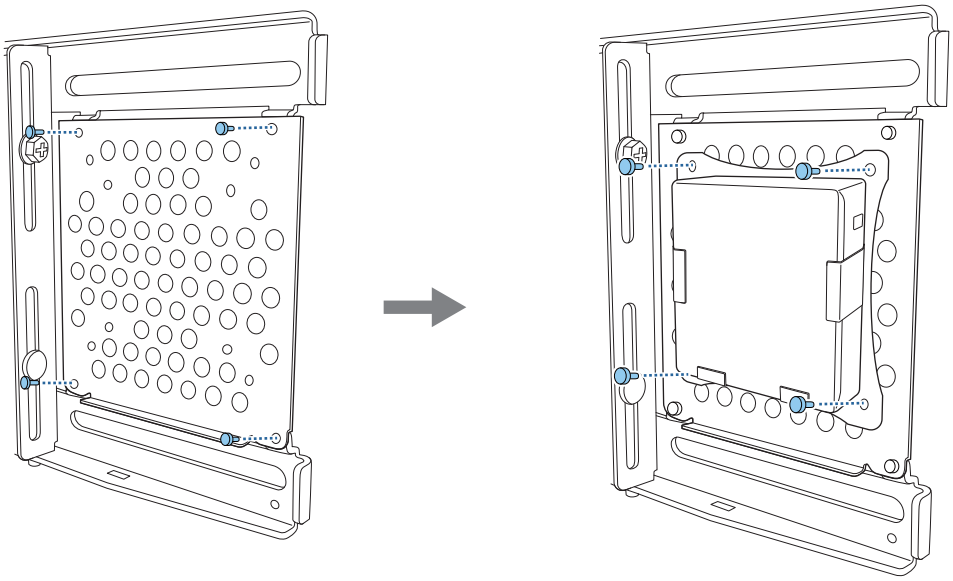

Регулиране на позицията на прожектираното изображение

Може да използвате някой от следните методи, за да регулирате позицията на прожектираното изображение.

Когато са инсталирани множество проектори в една и съща стая, препоръчваме да зададете ID на проекторите, за да предотвратите интерференция при дистанционно управление.

Включете проектора и задайте ID номер за проектора в **Инсталация** > **ID на проектор**. Когато искате да управлявате определен проектор, натиснете бутона [ID] на дистанционното управление и натиснете бутона със същия номер като ID на проектора.

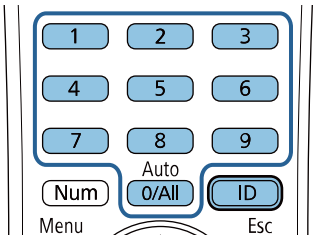

- Регулиране с помощта на Справоч. за инстал. на рамка при монтиране (стр.48)

  Ръчно регулирайте позицията на монтажната рамка съгласно показания екран на справочника. Това е полезно, когато искате да извършите фини настройки на позицията за прожектиране и едновременно с това да запазите качеството на изображението.

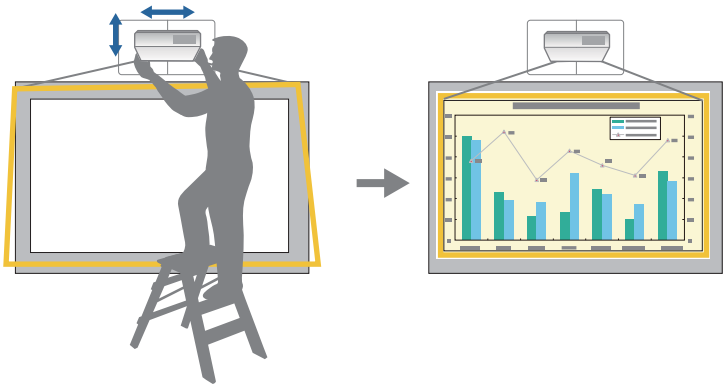

- Регулиране на използването на съветника за първоначална настройка

  Регулирайте позицията за прожектиране, като използвате съветника за първоначална настройка, който се показва, когато включите проектора за пръв път.
- Регулиране с помощта на менютата на проектора (стр.52)

  Изберете зоната, която искате да регулирате, и ръчно коригирайте изображението. Това е полезно, когато искате да правите фини настройки на позицията за прожектиране след извършване на механични настройки с помощта на екрана на справочника.

Quick Corner

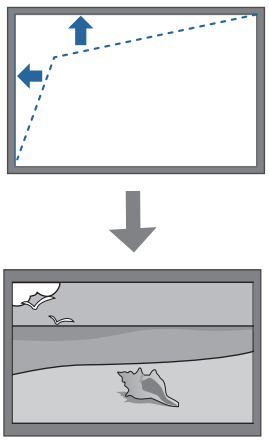

Корекция на дъга

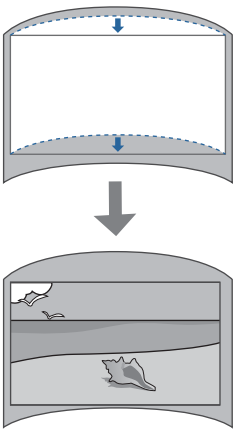

Точкова корекция

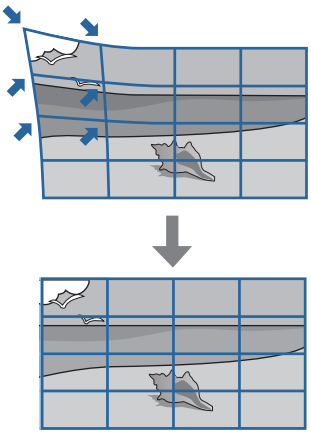

- Изображенията не са стабилни веднага след включване на проектора. След като започнете прожектиране, изчакайте най-малко 30 минути преди регулиране на изображението.
- Инсталиране и регулиране на проектора на стайна температура, която е близка до реалната желана среда на употреба. Ако температурата се промени, позицията на изображението може също да се промени.
- Когато настройвате множество проектори с помощта на функцията за серийна настройка, извършете серийната настройка преди да настроите прожектираното изображение.
- Препоръчваме механично регулиране на позицията на монтажната рамка за регулиране на изображението, когато искате да запазите качеството му.

Подготовка преди регулиране

Съветникът за първоначална настройка се показва, когато включите проектора за пръв път.

Използвайте бутоните нагоре, надолу, наляво, надясно и [Enter], за да зададете **Проектиране**, **Език** и **Дата&Час**. Продължете с регулиране на формата и позицията на прожектираното изображение, както е необходимо. Ако е необходимо, можете след това да разрешите **Бързо стартиране**, за да ускорите стартирането на проектора. Разрешаването на тази настройка увеличава енергията, консумирана в режим на готовност.

Механично регулиране с помощта на Справоч. за инстал. на рамка при монтиране

Използвайте справочния екран за регулиране на позицията на изображението.

1 Натиснете бутон [Menu]

Посредством дистанционното управление

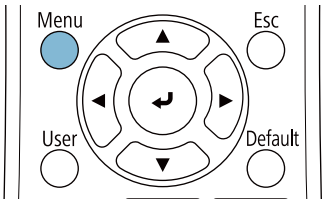

Посредством контролния панел

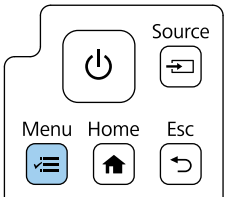

2 Изберете **Справоч. за инстал. на рамка при монтиране** от менюто **Инсталация**

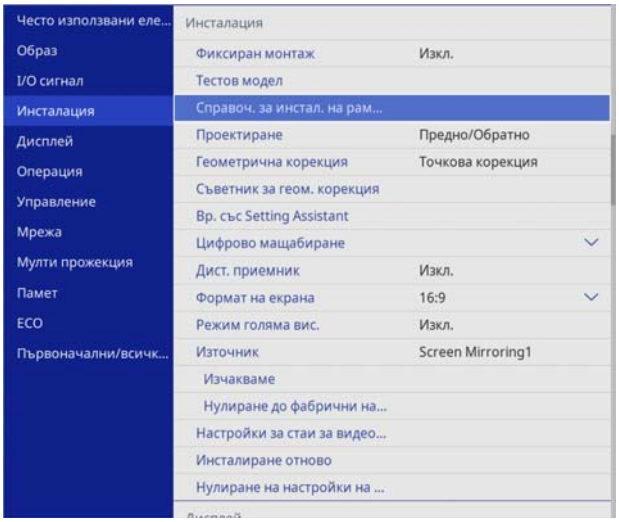

Виждате справочния екран.

3 Завъртете ръкохватката ① в ръководството за инсталиране за регулиране на завъртането около хоризонталната ос

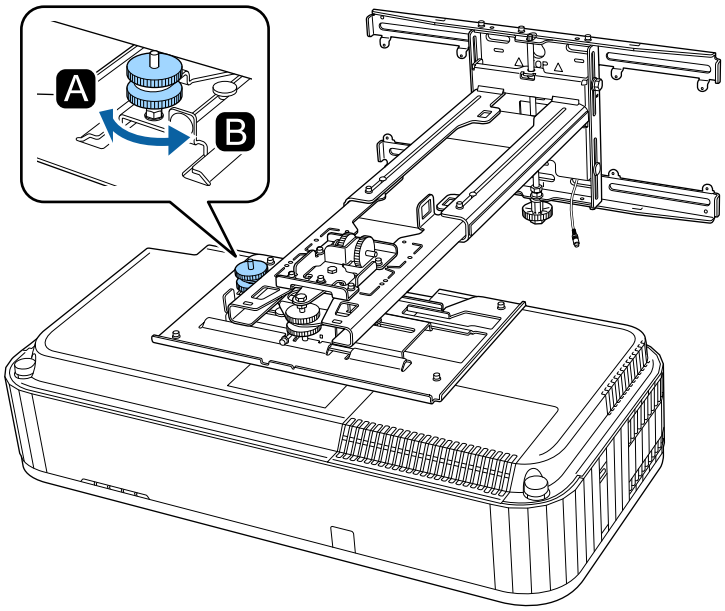

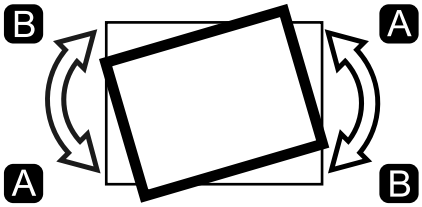

4 Разхлабете винта M4, след което завъртете ръкохватката ② в ръководството за инсталиране, за да регулирате хоризонталното завъртане

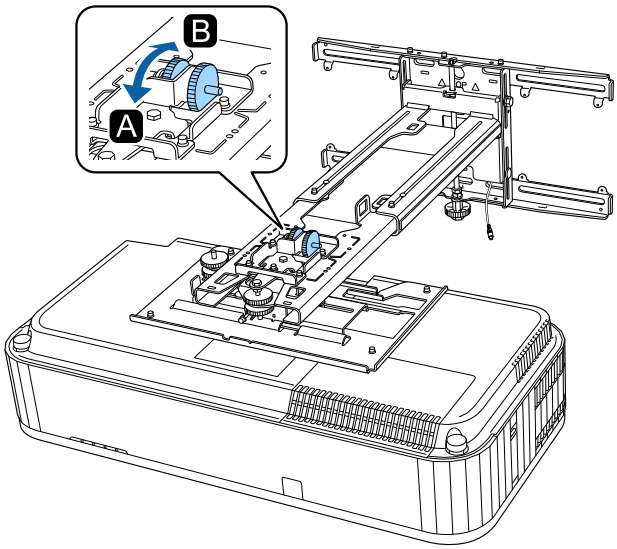

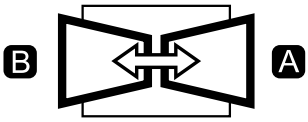

5 Завъртете ръкохватката 3 в ръководството за инсталиране за регулиране на вертикален наклон

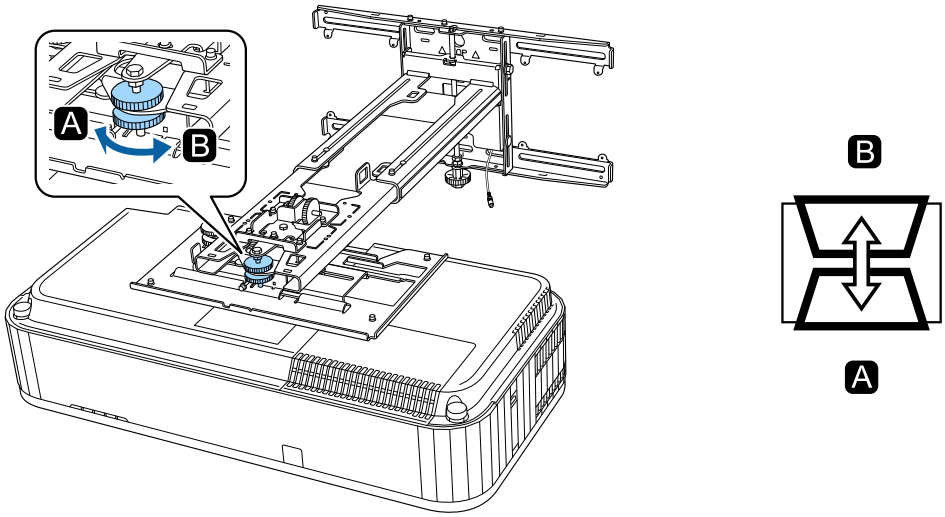

6 Разхлабете болта M4, след което регулирайте хоризонталния плъзгач

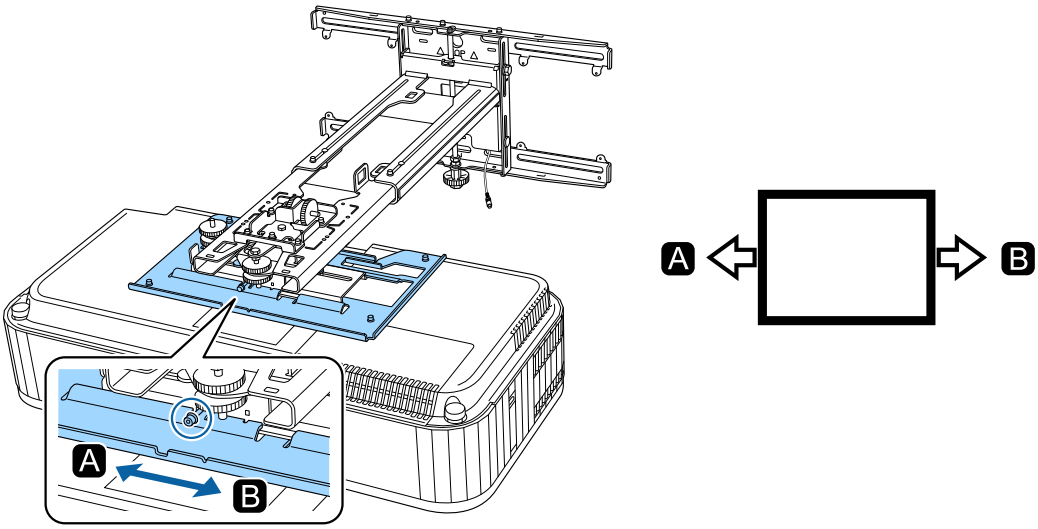

7 Разхлабете болтовете M4 (x2) и регулирайте плъзгача напред/назад

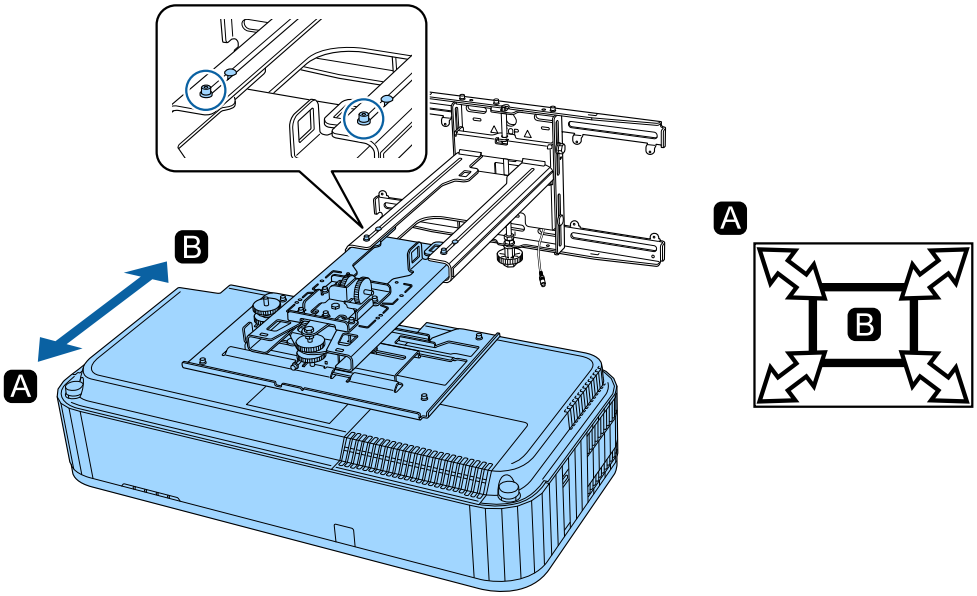

8 Разхлабете болта M6, след което регулирайте вертикалния плъзгач

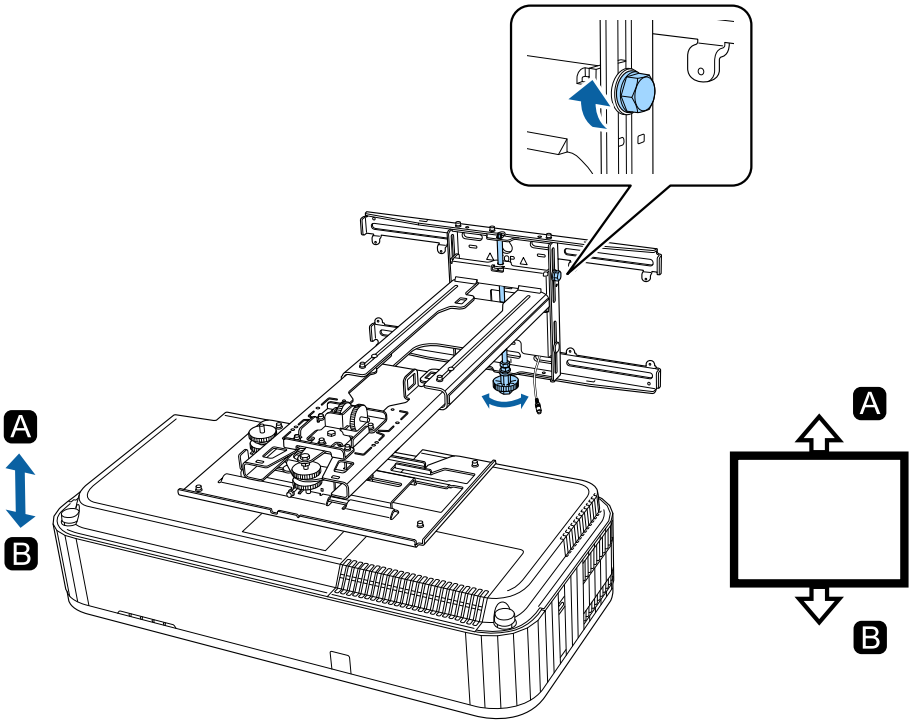

9 Затегнете отново винтовете и болтовете, които разхлабихте в стъпки от 3 до 8

Предупреждение

Затегнете добре всички болтове и винтове. В противен случай продуктът може да падне и да нанесе наранявания или имуществени щети.

10 Регулирайте фокуса на позиция A в следната фигура

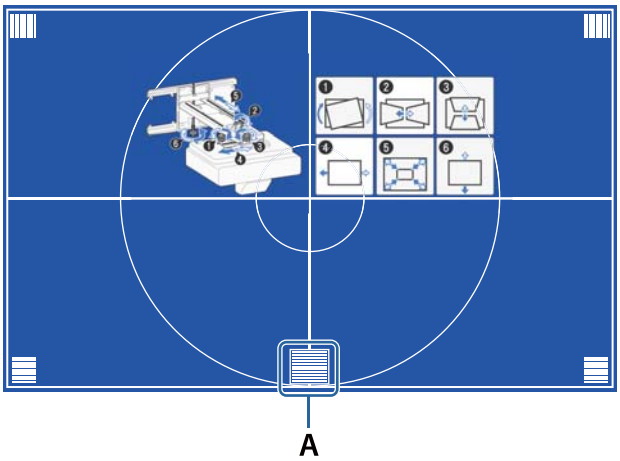

11 Когато приключите с регулирането, натиснете бутона [Esc] на дистанционното управление или на контролния панел, за да излезете от справочния екран

Регулиране с помощта на менютата на проектора

- Приблизителни стойности може да бъдат изпратени в **Памет** от меню **Геометрична корекция**.
- Преди извършване на регулиране първо задайте Формат на екран и Позиция на екрана. Ако промените Формат на екрана или Позиция на екрана, след като са били направени корекции, корекциите ще се нулират.

Корекция на дъга

1 Натиснете бутон [Menu]

Посредством дистанционното управление

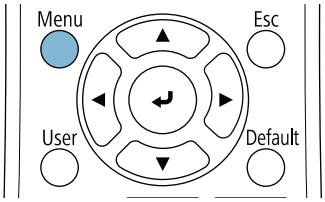

Посредством контролния панел

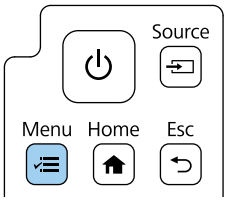

2 Изберете **Геометрична корекция** от менюто **Инсталация**

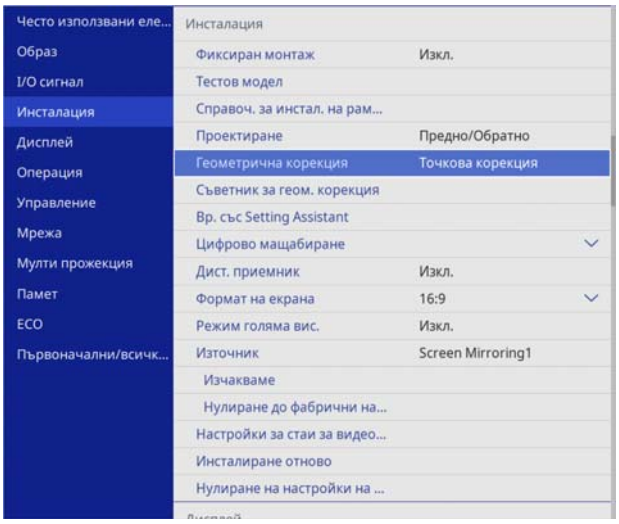

3 Изберете **Корекция на дъга**

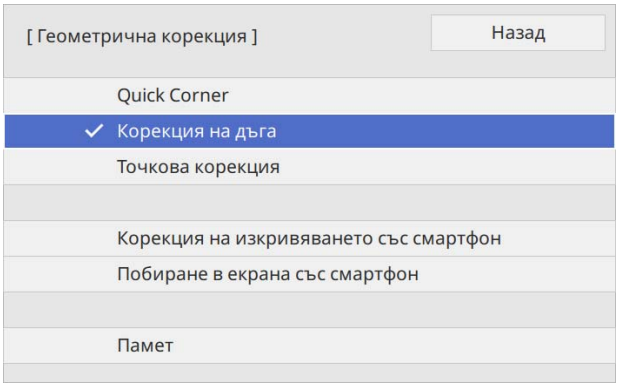

4 Изберете страната, която искате да коригирате, и регулирайте

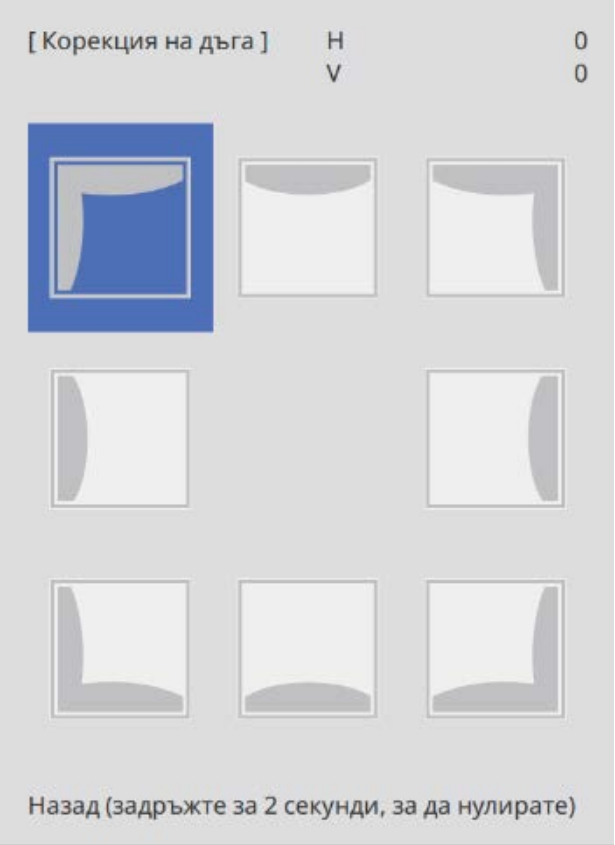

Когато достигнете диапазон, който не може да се регулира, ще видите съобщението **Допълн. регулиране невъзможно.**

5 Когато приключите с регулирането, натиснете бутона [Esc] на дистанционното управление или на контролния панел, за да завършите регулирането

Quick Corner

1 Натиснете бутон [Menu]

Посредством дистанционното управление

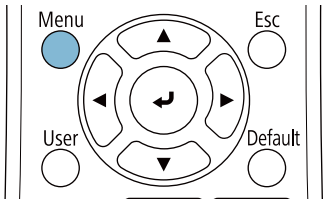

Посредством контролния панел

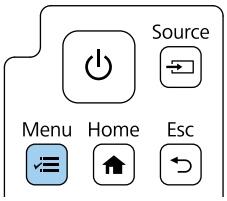

2 Изберете **Геометрична корекция** от менюто **Инсталация**

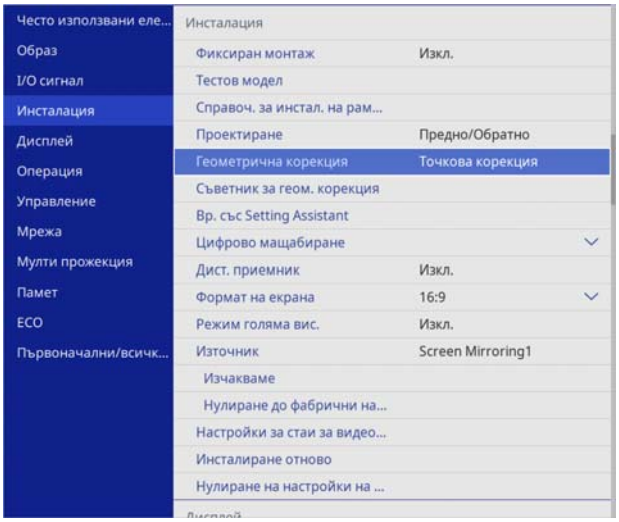

3 Изберете **Quick Corner**

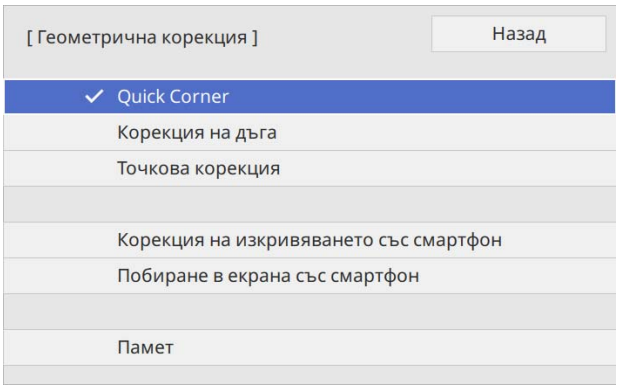

4 Изберете страната, която искате да коригирате, и регулирайте

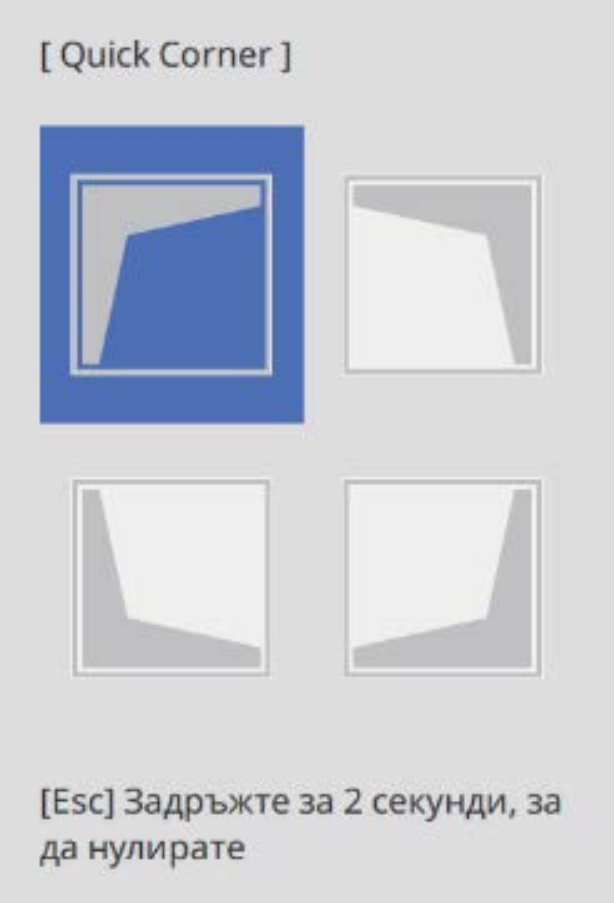

Когато достигнете диапазон, който не може да се регулира, ще видите съобщението **Допълн. регулиране невъзможно.**

Докато настройвате страните, натиснете бутоните [1], [3], [7] и [9] на дистанционното управление, за да изберете страната, която искате да настроите.

5 Когато приключите с регулирането, натиснете бутона [Esc] на дистанционното управление или на контролния панел, за да завършите регулирането

Точкова корекция

1 Натиснете бутон [Menu]

Посредством дистанционното управление

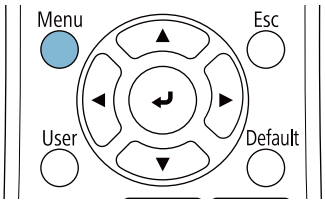

Посредством контролния панел

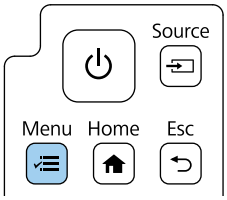

2 Изберете **Геометрична корекция** от менюто **Инсталация**

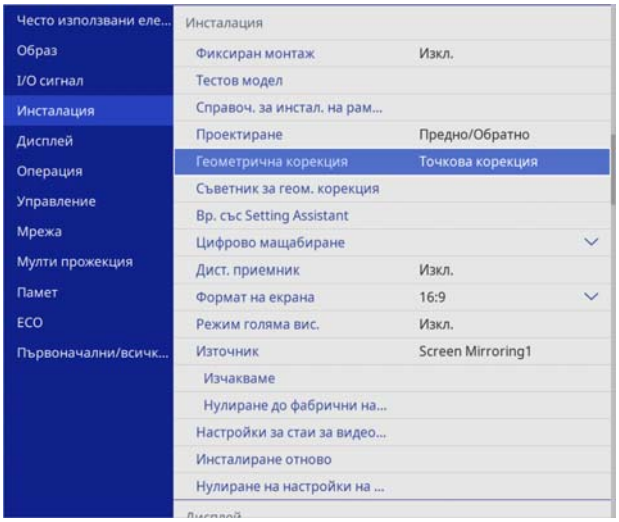

3 Изберете **Точкова корекция**

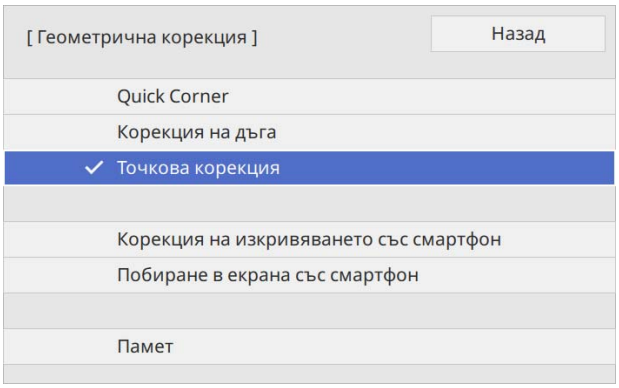

4 Изберете **Точки (Верт.)** и **Точки (Хориз.)**, след което изберете броя мрежи

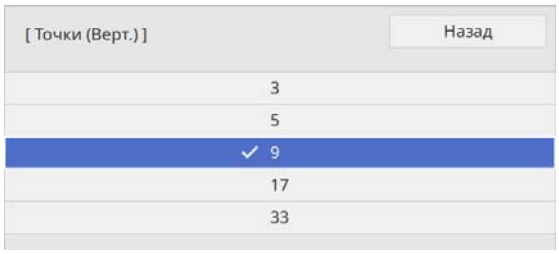

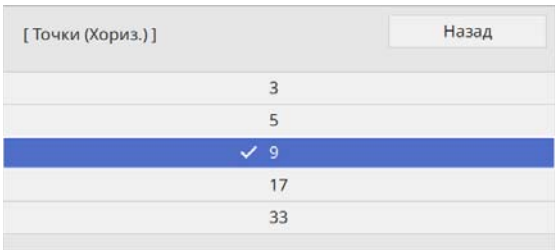

5 Изберете точките, които искате да коригирате, и регулирайте

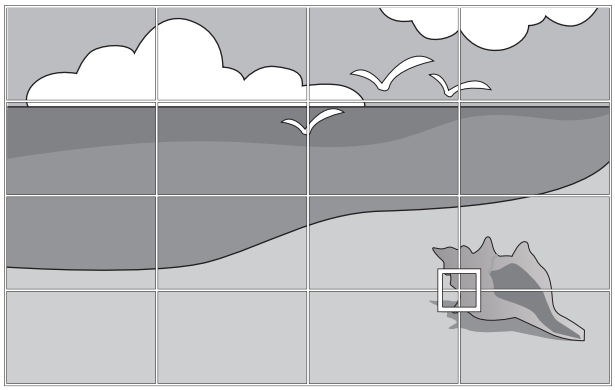

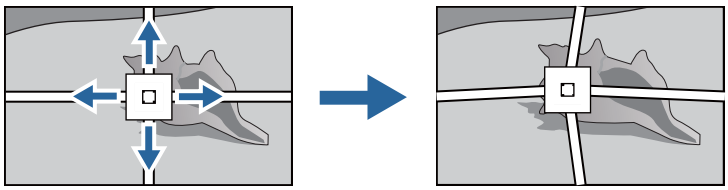

Ако решетката се вижда трудно, използвайте **Цвят на палитра**, за да се промени цвета ѝ.

6 Когато приключите с регулирането, натиснете бутона [Esc] на дистанционното управление или на контролния панел, за да завършите регулирането

Прикрепване на капаците

1 Прикрепете левия капак на стенната планка

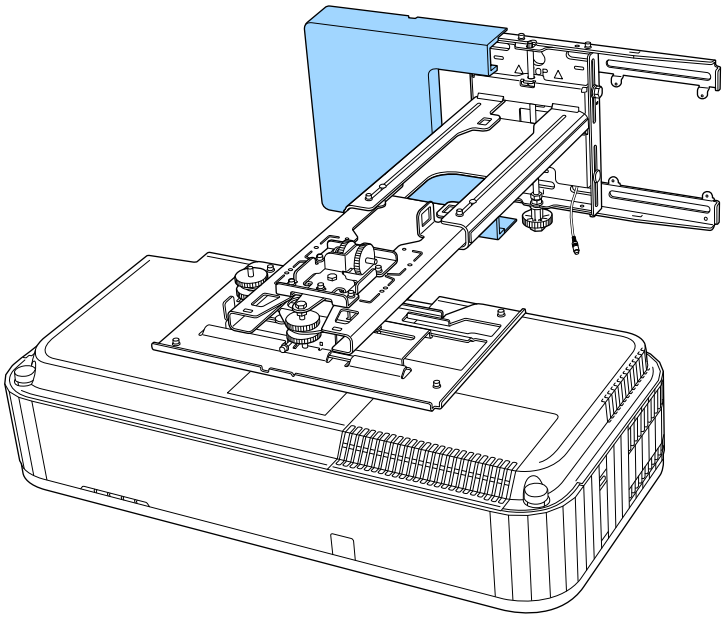

2 Прикрепете десния капак на стенната планка

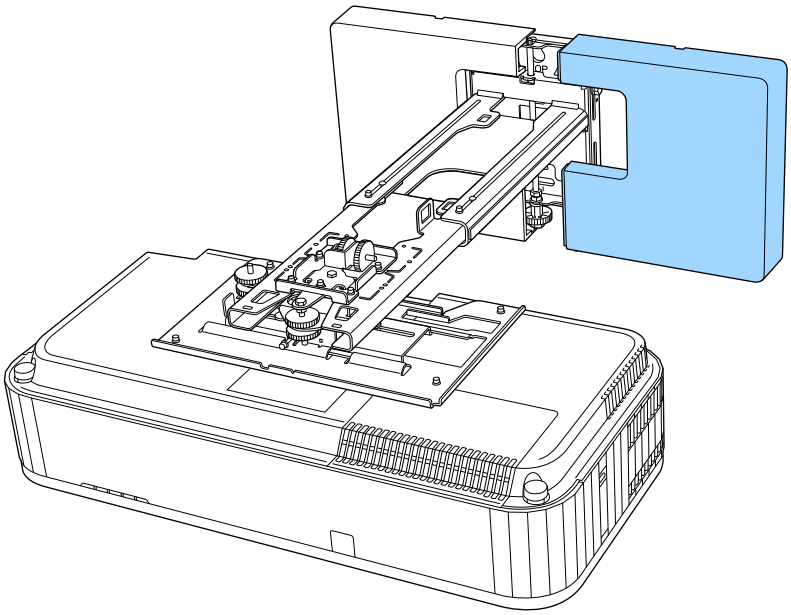

3 Поставете накрайника на модула на рамото

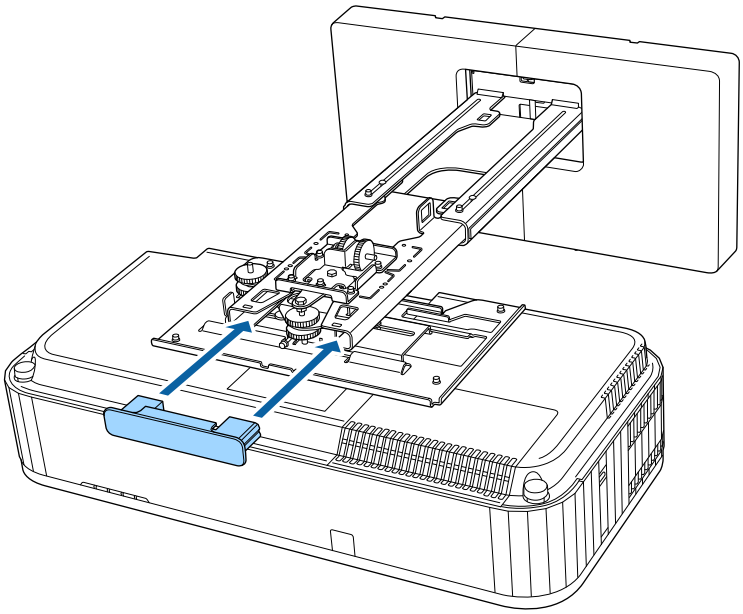

Ако се притеснявате за жлеба в рамото, поставете предоставения маскиращ стикер.

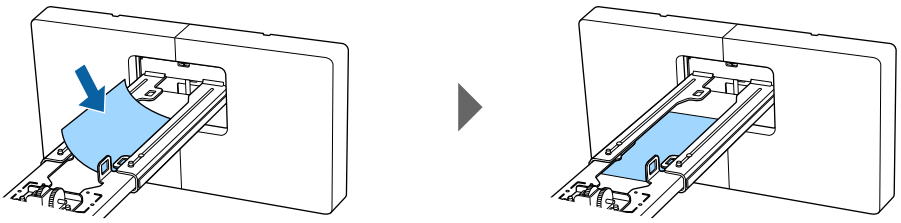

4 Прикрепете страничния капак към проектора

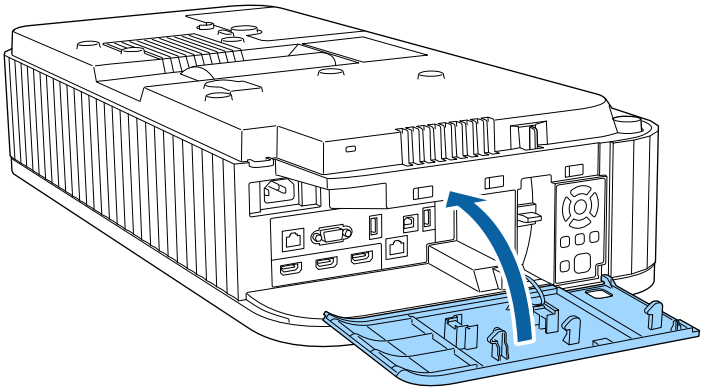

Прикрепване на осигурителен кабел

Ако е необходимо, прикрепете осигурителен кабел, като мярка за безопасност.

- Прикрепете кабела към точката за инсталиране на осигурителен кабел

  Отстранете капака на точката за инсталиране на осигурителен кабел, след което прикрепете кабела към точката за инсталиране на осигурителен кабел към проектора.

  Можете да прикрепите капака на точката за инсталиране на осигурителен кабел към гърба на страничния капак, така че да не се изгуби.

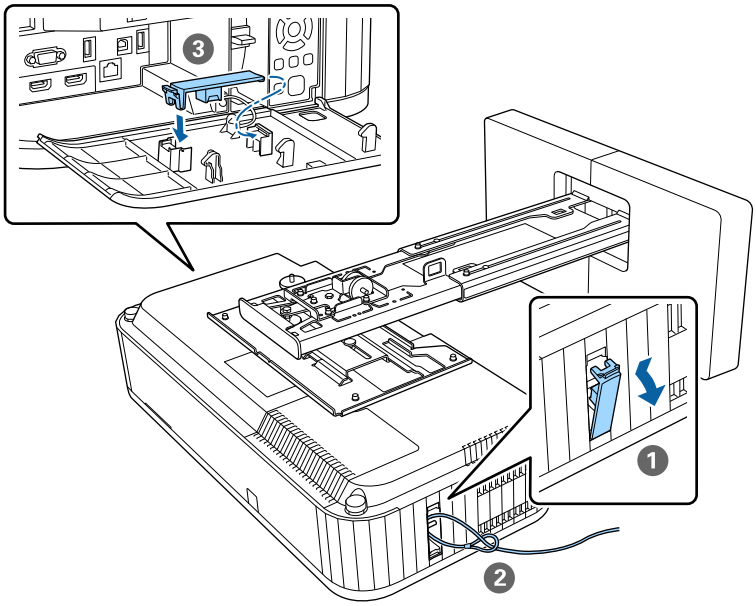

- Инсталиране на кабел за защита от Kensington

  Осигурителното гнездо на продукта е съвместимо с Microsaver Security System, произведена от Kensington. Вижте данните по-долу за повече информация относно Microsaver Security System.

  http://www.kensington.com/

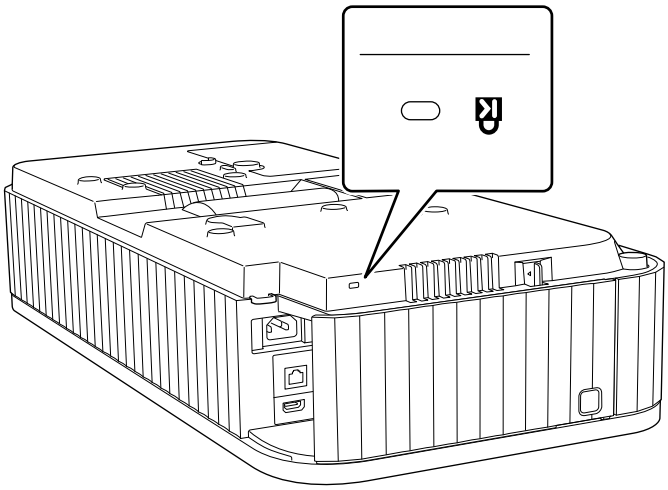

Прикрепване на обезопасителен кабел

1 Прикрепете карабинера и обезопасителния кабел към долната част на проектора с помощта на щипка

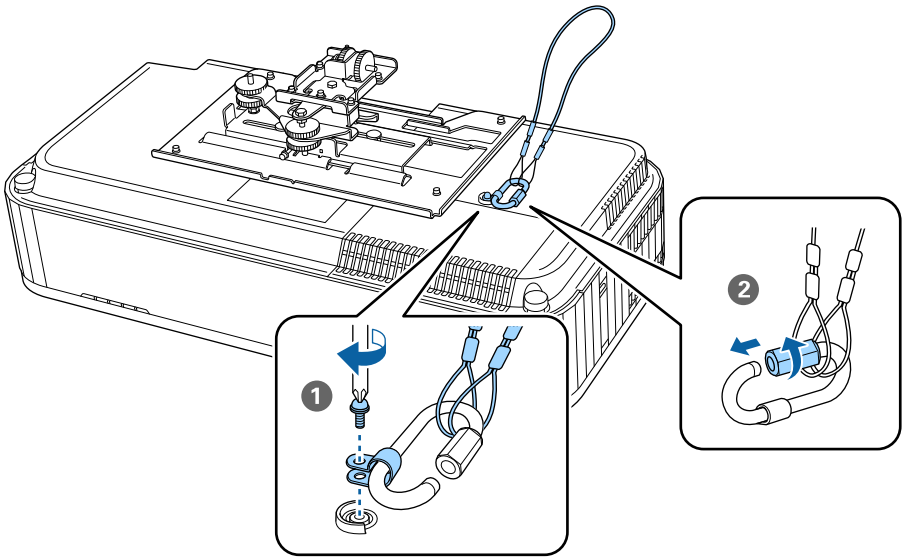

2 Поставете проектора в модула на рамото и затегнете винтовете.

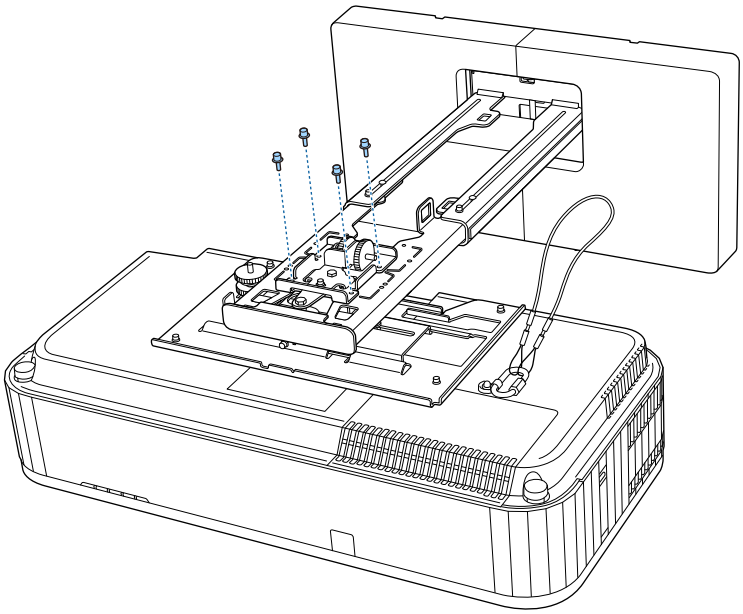

3 Прикрепете карабинер към отвора в дяла на рамото на модула на рамото и прокарайте обезопасителния кабел през него.

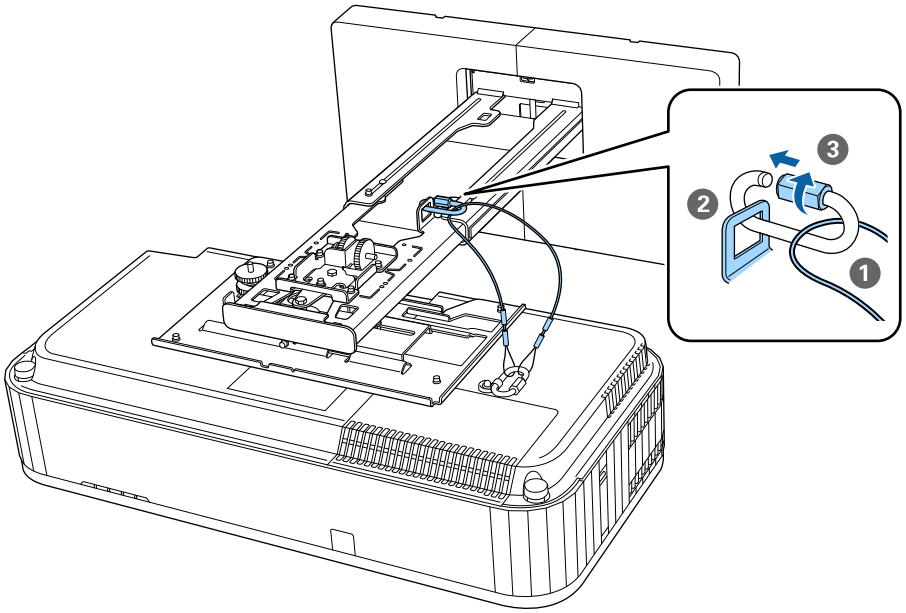

Функция за серийна настройка

След конфигуриране на настройките в менюто на проектора, можете да копирате настройките на други проектори (функция за серийна настройка). Функцията за серийна настройка е предназначена само за проектори от един и същ модел.

Използвайте един от следните методи.

- Настройка с помощта на USB флаш памет.
- Настройка чрез свързване на компютър и проектор с USB кабел.
- Конфигурирайте, като използвате Epson Projector Management.

В това ръководство са обяснени методите, при които се използва USB флаш памет и USB кабел.

За подробна информация относно конфигурирането на настройки чрез Epson Projector Management вижте *Ръководство за работа с Epson Projector Management*.

- Ако не искате да копирате следните настройки, задайте **Диап. настр. парт.** на **Ограничен**.
  - **Защита с парола**
  - **EDID** от менюто **I/O сигнал**
  - Меню **Мрежа**
- Извършете серийната настройка преди да настроите позицията на проекторите. Функцията за серийна настройка копира стойностите за настройка за прожектираното изображение, като например Геометрична корекция. Ако серийната настройка се извърши след настройка на позицията на прожекторите, направените настройки могат да се променят.
- При използване на функцията за серийна настройка регистрираното потребителско лого ще бъде копирано за другите проектори. Не регистрирайте поверителна информация като потребителско лого.

Внимание

При извършване на серийна настройка клиентът поема цялата отговорност. Ако серийната настройка е неуспешна поради злополука, като например проблем в захранването, комуникационна грешка и т.н., клиентът заплаща разходите за ремонт.

Настройка с помощта на USB флаш памет

В този раздел се обяснява как се извършва серийна настройка с помощта на USB флаш памет.

- Използвайте USB флаш памет с FAT формат.
- Функцията за серийна настройка не може да се използва от USB флаш устройства, които имат функции за защита. Използвайте USB флаш памет без функции за защита.
- Функцията за серийна настройка не може да се използва с четци на USB карти и USB твърди дискове.

Запис на настройки в USB флаш устройство

1. Изключете захранващия кабел от проектора и проверете дали всички индикатори на проектора са изключени

2 Свържете USB флаш устройството към USB-A порта на проектора

- Свържете USB флаш устройството директно към проектора. Ако USB флаш устройството е свързано към проектора чрез USB концентратор (хъб), настройките могат да не бъдат записани правилно.
- Свържете празно USB флаш устройство. Ако USB флаш устройството съдържа данни, различни от файла за серийна настройка, може настройките да не се запишат правилно.
- Името на файла за серийна настройка е PJCONFDATA.bin. Ако трябва да смените името на файла, добавете текст след PJCONFDATA. Ако промените раздел PJCONFDATA в името на файла, проекторът може да не успее да разпознае файла правилно.
- Можете да използвате само еднобайтови символи за името на файла.

3 Задръжте натиснат бутона [Esc] на дистанционното управление или на командния панел и свържете захранващия кабел на проектора

Индикаторът Power и индикаторът Status стават сини, а индикаторът Laser и индикаторът Temp стават оранжеви.

Когато всички индикатори на проектора се включат, освободете бутона [Esc].

Когато всички индикатори започнат да мигат, се записва файлът за серийна настройка.

Внимание

- Не изключвайте захранващия кабел от проектора по време на записване на файла. Ако захранващият кабел бъде изключен, проекторът може да не стартира правилно.
- Не изключвайте USB флаш устройството от проектора по време на запис на файла. Ако USB флаш устройството бъде изключено, проекторът може да не стартира правилно.

Когато записът приключи нормално, проекторът се изключва и само индикаторът Power продължава да свети в синьо.

Когато захранването се изключи, извадете USB флаш устройството.

Копиране на записаните настройки за други проектори

1 Изключете захранващия кабел от проектора и проверете дали всички индикатори на проектора са изключени

2 Свържете USB флаш устройството със записания файл за серийна настройка в USB-A порта на проектора

На USB флаш устройството съхранявайте единствено файла за серийна настройка. Ако USB флаш устройството съдържа данни, различни от файла за серийна настройка, настройките може да не се копират правилно.

3 Докато държите натиснат бутона [Menu] на дистанционното управление или на командния панел, свържете захранващия кабел към проектора

Индикаторът Power и индикаторът Status стават сини, а индикаторът Laser и индикаторът Temp стават оранжеви.

Когато всички индикатори на проектора се включат, освободете бутона [Menu]. Индикаторите се включват за около 75 секунди.

Настройките се записват, когато всички индикатори започнат да мигат.

Внимание

- Не изключвайте захранващия кабел от проектора по време на запис на настройките. Ако захранващият кабел бъде изключен, проекторът може да не стартира правилно.
- Не изключвайте USB флаш устройството от проектора по време на запис на настройките. Ако USB флаш устройството бъде изключено, проекторът може да не стартира правилно.

Когато записът приключи нормално, проекторът се изключва и само индикаторът Power продължава да свети в синьо.

Когато захранването се изключи, извадете USB флаш устройството.

Настройка чрез свързване на компютър и проектор с USB кабел

Следните операционни системи поддържат функцията за серийна настройка.

- Windows10 и по-нови версии
- macOS 10.13.x и по-нови версии

Запис на настройките на компютър

1 Изключете захранващия кабел от проектора и проверете дали всички индикатори на проектора са изключени

2 Свържете USB порта на компютъра към USB-B порта на проектора чрез USB кабел

3 Задръжте натиснат бутона [Esc] на дистанционното управление или на командния панел и свържете захранващия кабел на проектора

Индикаторът Power и индикаторът Status стават сини, а индикаторът Laser и индикаторът Temp стават оранжеви.

Когато всички индикатори на проектора се включат, освободете бутона [Esc].

Компютърът разпознава проектора като външен сменяем диск.

4 Отворете външния сменяем диск и запишете файла за серийна настройка (PJCONFDATA.bin) на компютъра

> Ако трябва да смените името на файла за серийна настройка, добавете текст след PJCONFDATA. Ако промените раздел PJCONFDATA в името на файла, проекторът може да не успее да разпознае файла правилно. Можете да използвате само еднобайтови символи за името на файла.

5 Задайте "Remove USB device" на компютъра, след което изключете USB кабела

> Ако използвате Mac, извършете "Remove EPSON_PJ".

Проекторът се изключва и само индикаторът Power остава да свети в синьо.

Копиране на записаните настройки за други проектори

1 Изключете захранващия кабел от проектора и проверете дали всички индикатори на проектора са изключени

2 Свържете USB порта на компютъра към USB-B порта на проектора чрез USB кабел

3 Докато държите натиснат бутона [Menu] на дистанционното управление или на командния панел, свържете захранващия кабел към проектора

Индикаторът Power и индикаторът Status стават сини, а индикаторът Laser и индикаторът Temp стават оранжеви.

Когато всички индикатори на проектора се включат, освободете бутона [Menu].

Компютърът разпознава проектора като външен сменяем диск.

4 Копирайте файла за серийна настройка (PJCONFDATA.bin), записан на компютъра в папка на горно ниво на сменяемия диск

> Не копирайте файлове или папки, различни от файла за серийна настройка, на сменяемия диск.

5 Задайте "Remove USB device" на компютъра, след което изключете USB кабела

> Ако използвате Mac, извършете "Remove EPSON_PJ".

Настройките се записват, когато всички индикатори започнат да мигат.

> **Внимание**
>
> Не изключвайте захранващия кабел от проектора по време на запис на настройките. Ако захранващият кабел бъде изключен, проекторът може да не стартира правилно.

Когато записът приключи нормално, проекторът се изключва и само индикаторът Power продължава да свети в синьо.

При неуспешна настройка

Проверка	Решение
Индикаторите Laser и Temp мигат ли бързо в оранжево? 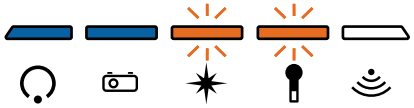	Файлът за серийна настройка може да е повреден или USB флаш устройството, или USB кабелът да не са свързани както трябва. Изключете USB флаш устройството или USB кабела, изключете захранването, след което включете захранващия кабел на проектора и опитайте отново.
Стават ли индикаторите Power и Status сини и индикаторите Laser и Temp мигат ли бързо? 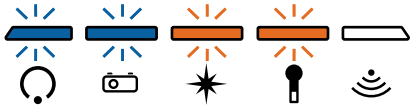	Записът на настройките може да е неуспешен, възможно е да има грешка във фърмуера на настройките. Изключете проектора, извадете щепсела от електрическия контакт и се свържете с Epson за помощ.

Инсталиране на множество проектори един до друг

Можете да прожектирате едно и също изображение от множество проектори.

Има два начина за свързване на множество проектори: като гирлянда или като се използва разпределител за свързване. Можете да свържете до четири проектора във формация гирлянда.

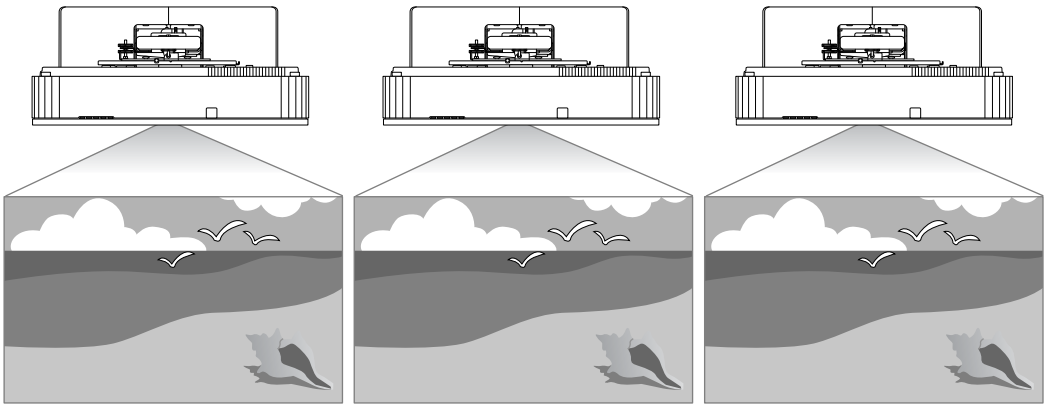

Установете връзки и направете необходимите настройки в следната последователност.

1. Свързване на кабели (☛ стр.9)
2. Задаване на ID на проектора (☛ стр.67)
3. Настройки HDMI линк (☛ стр.69)

Задаване на ID на проектора

1 Включете проектора и натиснете бутона [Menu]

Посредством дистанционното управление

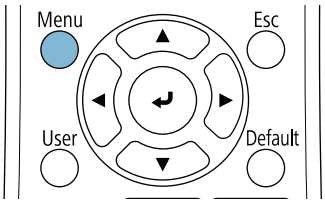

Посредством контролния панел

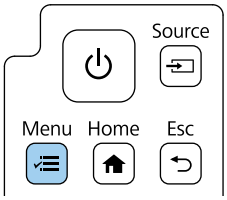

2 Изберете **ID на проектор** от менюто **Мулти прожекция**

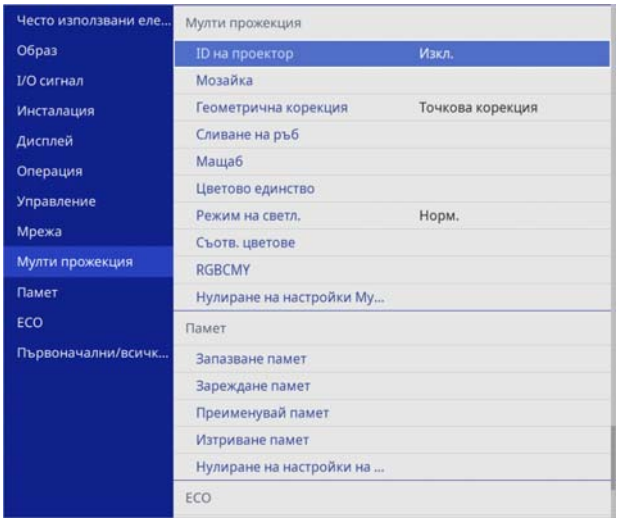

3 Изберете ID номера за проектора

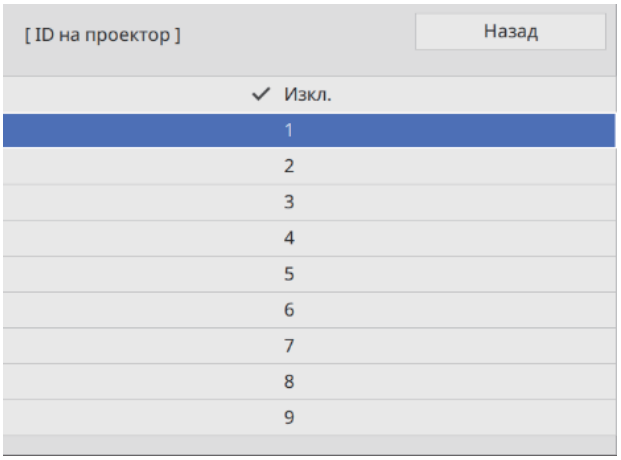

4 Натиснете бутона [Esc], за да затворите менюто

Повторете стъпки от 1 до 4 за останалите проектори.

5 Насочете дистанционното управление към проектора, който искате да използвате, след което натиснете бутона [ID]

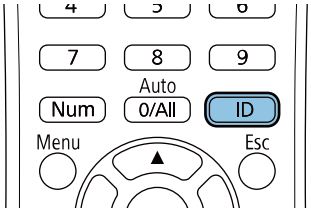

Текущият ID номер е показан на прожекционния екран.

6 Докато държите натиснат бутона [ID], натиснете бутона със същия номер като ID на проектор на проектора, който искате да използвате

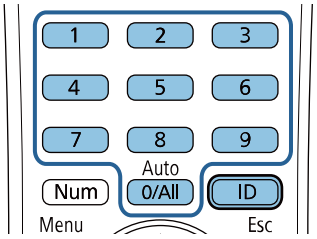

Операциите на дистанционното управление за проектора с избрания ID са разрешени.

- Когато **ID на проектор** е **Изкл.**, можете да използвате проектора с помощта на дистанционното управление, независимо от ID настройката, избрана с дистанционното управление.
- Когато ID на дистанционното управление е 0, можете да използвате всички проектори, независимо от ID настройката на проектора.
- Използването на множество дистанционни управления едновременно може да доведе до случайни операции поради интерференция на инфрачервените лъчи.

Настройки HDMI линк

Използвайте HDMI линк, за да свържете функцията за включване/изключване на няколко проектора.

1 Натиснете бутон [Menu]

Посредством дистанционното управление

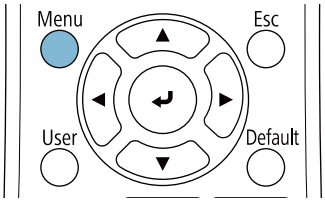

Посредством контролния панел

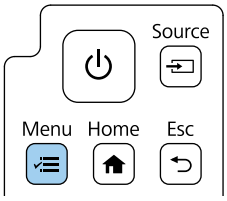

2 Изберете **HDMI линк** от **I/O сигнал**

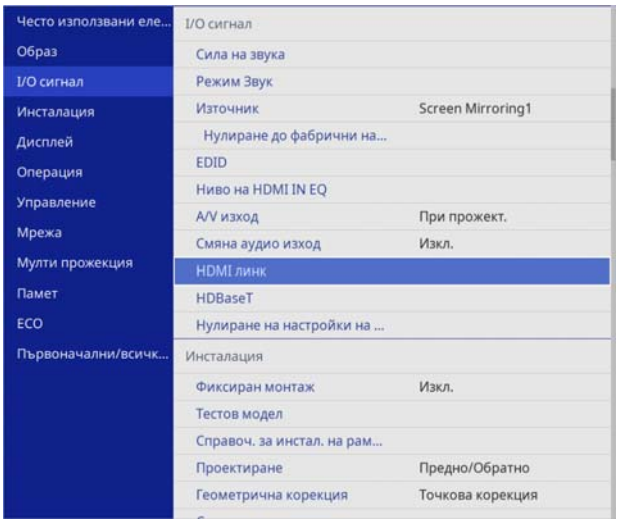

3 Задайте **HDMI линк**, както е показано по-долу.

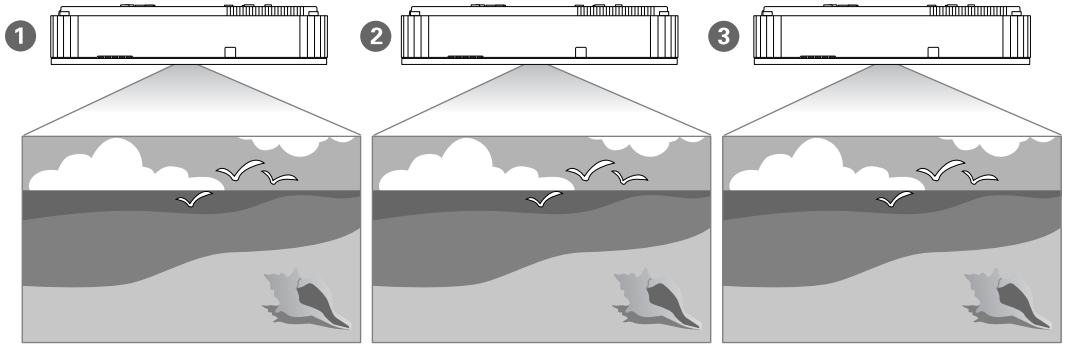

Настройка	1	2	3
	Първи проектор за свързване с устройство	Среден проектор	Краен проектор
HDMI изход Power Link	Включено	Включено	Включено
Край с HDMI изход	Изключено	Изключено	Включено

Това може да не функционира както трябва, ако има пет или повече проектора в гирлянда или ако настройките са неправилни.

Списък със символи за безопасност

Следната таблица съдържа списък със значенията на символите за безопасност върху оборудването.

Маркировка на символ	Одобрени стандарти	Значение
	IEC60417 № 5007	Вкл. Означава връзка с електрическата мрежа.
	IEC60417 № 5008	Изкл. Означава прекъсване на връзката с електрическата мрежа.
	IEC60417 № 5009	В готовност За откриване на ключа или позицията на ключа чрез това коя част от оборудването е включена с цел да се превключи в състояние на готовност.
	ISO7000 № 0434B IEC3864-B3.1	Внимание За общо предупреждение при използване на продукта.
	IEC60417 № 5041	Внимание, гореща повърхност За обозначаване, че маркираният елемент може да е горещ и не трябва да се докосва, без да са предприети мерки.
	IEC60417 № 6042 ISO3864-B3.6	Внимание, риск от токов удар За обозначаване на оборудване, при което има риск от токов удар.
	IEC60417 № 5957	За употреба само на закрито За обозначаване на електрическо оборудване, предназначено за употреба само на закрито.
	IEC60417 № 5926	Полярност на захранващ конектор за прав ток За обозначаване на плюса и минуса (полярността) на оборудване, към което може да се включи захранване с прав ток.

	IEC60417 № 5001B	Батерия, обща информация Върху оборудване, захранвано с батерия. За обозначаване на устройство, например на капак на отделение за батерии или терминали за свързване.
	IEC60417 № 5002	Позициониране на батерията За обозначаване на самия държач на батерията и позицията на батериите вътре в държача за батерии.

	IEC60417 № 5019	Защитно заземяване За идентифициране на всеки терминал, проектиран за свързване с външен проводник за защита срещу токов удар в случай на повреда или терминал за електрод със защитно заземяване.

Маркировка на символ	Одобрени стандарти	Значение
	IEC60417 № 5017	Заземяване За да идентифицирате заземяваща клема в случаи, в които ⏚ не се изисква изрично.
	IEC60417 № 5032	Променлив ток За обозначаване, че оборудването е подходящо само за променлив ток; за обозначаване на съответните терминали.
	IEC60417 № 5031	Прав ток За обозначаване, че оборудването е подходящо само за прав ток; за обозначаване на съответните терминали.
	IEC60417 № 5172	Оборудване от клас II За обозначаване, че оборудването отговаря на изискванията за безопасност, посочени за оборудване от клас II според IEC 61140.
	ISO 3864	Обща забрана За обозначаване на действия или операции, които са забранени.
	ISO 3864	Забрана за контакт За обозначаване на нараняване, което възниква поради докосване на определена част от оборудването.
	---	Никога не гледайте в прожекционната леща, когато проекторът е включен.
	---	За да посочи, че никога не трябва да поставяте предмети върху проектора.
	ISO3864 IEC60825-1	Внимание, лазерно лъчение За обозначаване, че оборудването има част, която генерира лазерно лъчение.
	ISO 3864	Забрана за демонтиране За обозначаване на риск от нараняване, като токов удар, ако оборудването е демонтирано.
	IEC60417 № 5266	В готовност, частична готовност За обозначаване, че част от оборудването е в състояние на готовност.
	ISO3864 IEC60417 № 5057	Внимание, движещи се части За обозначаване, че трябва да се пазите от движещите се части съгласно стандартите за защита.
	IEC 60417-6056	Внимание, движещи се перки на вентилатор За обозначаване, че трябва да се пазите от перките на движещ се вентилатор съгласно стандартите за защита.
	IEC 60417-6043	Внимание, остри ъгли За обозначаване, че не трябва да докосвате острите ъгли на продукта съгласно стандартите за защита.
	--	Никога не гледайте в прожекционната леща, когато проекторът е включен.

Маркировка на символ	Одобрени стандарти	Значение
	ISO7010 № W027 ISO 3864	Предупреждение, излъчване на светлина (UV, видима светлина, IR и др.) За обозначаване, че трябва да сте внимателни да не нараните очите или кожата си, когато сте в близост до компоненти, излъчващи светлина.
	IEC60417 № 5109	Да не се използва в жилищни райони За обозначаване, че електрическото оборудване/устройството не е подходящо за употреба в жилищни райони.

Indication of the manufacturer and the importer in accordance with requirements of directive 2011/65/EU (RoHS)

Manufacturer: SEIKO EPSON CORPORATION Address: 3-5, Owa 3-chome, Suwa-shi, Nagano-ken 392-8502 Japan Telephone: 81-266-52-3131 http://www.epson.com/

Importer: SEIKO EUROPE B.V. Address: Azië building, Atlas ArenA, Hoogoorddreef 5, 1101 BA Amsterdam Zuidoost The Netherlands Telephone: 31-20-314-5000 http://www.epson.eu/

Обща информация

Mac и OS X са търговски марки на Apple Inc.

Microsoft и Windows са търговски марки или регистрирани търговски марки на Microsoft Corporation в САЩ и/или други страни.

HDMI, логото на HDMI и High-Definition Multimedia Interface са търговски марки или регистрирани търговски марки на HDMI Licensing Administrator, Inc.

© 2023 Seiko Epson Corporation