EPSON®

EB-810E
EB-815E
ELPMB75

Instalační příručka

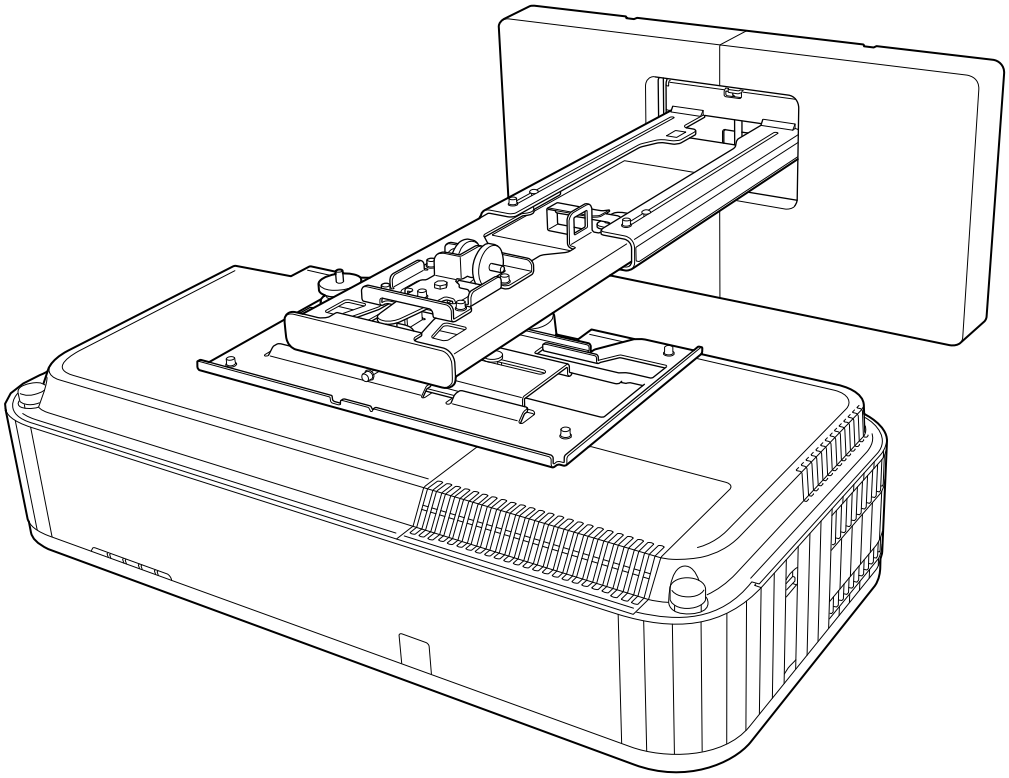

Obsah této příručky

Tato příručka obsahuje pokyny pro instalaci projektoru s ultrakrátkou projekční vzdáleností (EB-810E/ EB-815E) pomocí upevňovací desky (ELPMB75).

Utahovací momenty pro šrouby

Níže jsou uvedeny utahovací momenty pro jednotlivé šrouby.

Velikost šroubu	Doporučený utahovací moment N/m
M4	1,1 ± 0,1
M5	2,2 ± 0,2
M6	3,8 ± 0,3
M8	9,3 ± 0,8
M10	18,4 ± 1,7

Informace o této Instalační příručce

Obsah této příručky 1
Utahovací momenty pro šrouby 1

Úvod

Používáme bezpečnost výrobků 3
Bezpečnostní označení 3
Vysvětlení symbolů 3
Obsah balení 4
Upevňovací deska 4
Hlavní upevnění 4
Příslušenství 5
Nutné položky 6
Velikosti instalačních rozměrů 7
Obrázek připojení 9
Připojování většího počtu projektů 9

Instalace upevňovací desky

Poznámky k instalaci upevňovací desky 10
Upozornění k místu instalace upevňovací desky 14
Technické údaje upevňovací desky 16
Vnější rozměry 17
Rozmezí nastavení 19
Vertikální posun 19
Horizontální posun 20
Posun zpět/vpřed 20
Instalační deska mini PC 21
Instalace upevňovací desky 22
Připevnění držáku 23
Určení polohy instalace (tabulky vzdáleností projektoru) 23
Připojení nastavovací jednotky k projektoru 35
Připevněte nástěnnou desku ke zdi 36
Nainstalujte rameno na nástěnnou desku 38
Připevněte nastavovací jednotku k ramenu 43
Připojování periferních zařízení 44
Seřízení pozice promítaného obrazu 46
Přípravy před zahájením úprav 48
Mechanické úpravy pomocí Průvodce instalací desky nastavení 48
Úprava pomocí nabídek projektoru 52
Připevnění krytů 57
Připevnění bezpečnostního lanka 59
Připevnění zajišťovacího lanka 60

Nastavení projektoru

Funkce dávkového nastavení 62
Nastavení pomocí USB flash disku 62
Uložení nastavení na USB flash disk 62
Kopírování uložených nastavení do dalších projektorů 63
Nastavení pomocí připojení počítače a projektoru kabelem USB 64
Uložení nastavení do počítače 64
Kopírování uložených nastavení do dalších projektorů 65
Když nastavení selže 66
Instalace více projektorů vedle sebe 67
Nastavení ID projektoru 67
Nastavení Spojení HDMI 69

Dodatek

Seznam bezpečnostních symbolů 71
Všeobecné oznámení 75

Používáme bezpečnost výrobků

Pro vaši bezpečnosti si přečtěte veškeré pokyny v této příručce před tím, než začnete tento výrobek používat. Nesprávnou manipulací, která je v rozporu s pokyny této příručky, může dojít k poškození výrobku, ke zranění osob nebo poškození majetku. Instalační příručku uchovejte pro další použití.

Přečtěte si *Uživatelská příručka* a *Bezpečnostní pokyny* pro projektor a řiďte se pokyny, uvedenými v těchto dokumentech.

Bezpečnostní označení

Dokumentace a tento výrobek používají grafické symboly k zobrazení jak používat bezpečnost výrobku.

Označení a jejich významy jsou následující. Ujistěte se, že jim rozumíte, před přečtením této příručky.

Symbol	Vysvětlení
Varování	Pokud nebudete věnovat pozornost informacím, na které tento symbol poukazuje, může díky nesprávné manipulaci dojít ke zranění osob nebo dokonce smrti.
Výstraha	Pokud nebudete věnovat pozornost informacím, na které tento symbol poukazuje, může díky nesprávné manipulaci dojít ke zranění osob nebo hmotné škodě.

Vysvětlení symbolů

Symboly	Vysvětlení
	Symbol indikující činnost, kterou není povoleno provádět
	Symbol indikující činnost, kterou je nutné provést
	Symbol poukazuje na související nebo užitečné informace.

Obsah balení

Před zahájením instalace zkontrolujte, zda máte všechny potřebné položky.

Upevňovací deska

Hlavní upevnění

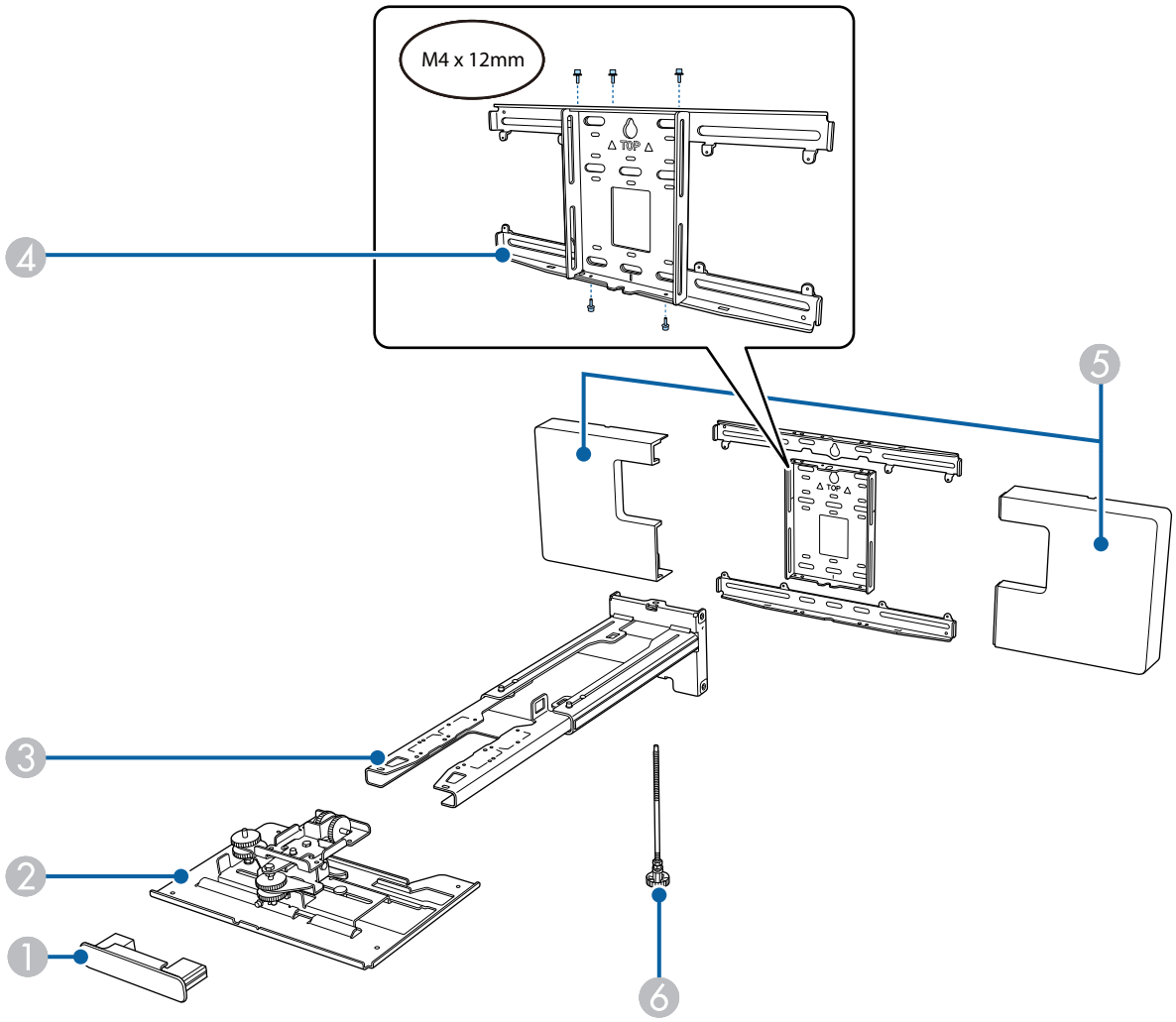

Č.	Název dílu
1	Koncová krytka
2	Nastavovací jednotka
3	Rameno
4	Nástěnná deska
5	Kryt nástěnné desky
6	Šestihranná osa

Příslušenství

Díl	Název	Použití
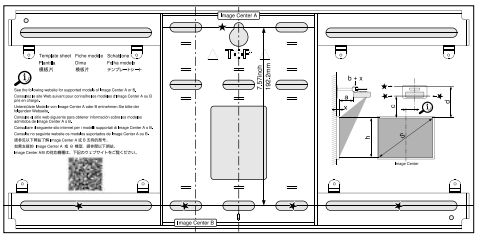	Šablona	Připojte na stěnu ještě před připojením nástěnné desky a použijte pro vyvrtání nezbytných otvorů.
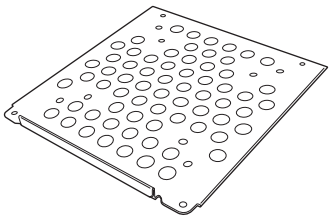	Deska k mini PC	Připojte ke stěně při instalaci mini PC nebo nalepovacího PC.
	Popruh k mini PC	Upevněte počítač k desce při připojování mini PC nebo nalepovacího PC, který nelze upevnit pomocí šroubů.
	Popruh k propojení kabelů	Přebytečné kabely po zapojení zabezpečte.
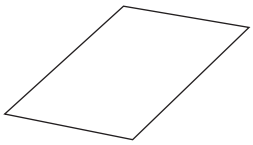	Maskovací nálepka	Po nainstalování nalepte přes drážku v ramenu pro zakrytí.
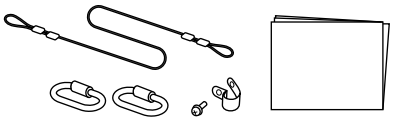	Sada bezpečnostních lanek	Připojte k upevňovací desce a projektoru, aby se zabránilo pádu projektoru. Více podrobností nadejte v uživatelské příručce k sadě bezpečnostních lanek.
	Klíč na šestihranné matice (pro M4)	-
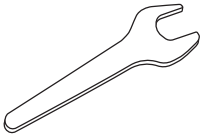	Klíč (č. 13 na M6)	-
	Šroub M4 × 12 mm s hlavou s vnitřním šestihranem s podložkou a pružnou podložkou (13×)	• Sestavte nástěnnou desku tak, jak je uvedeno na obrázku s.4 (5×) • Připevněte nastavovací jednotku k projektoru (4×) • Připevněte nastavovací jednotku k ramenu (4×)
	Gumové krytky	Připevněte k držákům nožiček.

Díl	Název	Použití
	Osazený šroub se šestihrannou hlavou M6 × 20 mm s podložkou a pružnou podložkou (1×)	Připevněte rameno k nástěnné desce.
	Osazené šrouby s křížovou hlavou M6 × 20 mm s plastovými podložkami (3×)	
	Osazené šrouby s křížovou hlavou M3 × 6 mm (4×)	Zajistěte desku mini PC k nástěnné desce.

Nutné položky

Vedle dodaných položek si musíte připravit i následující šrouby a nástroje.

Příslušné díly	Nutné položky
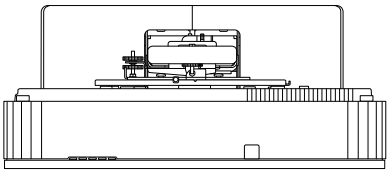	Pro upevňovací desku • Ukotvovací šrouby M10 nebo 3/8 palců × 60 mm (pro zabezpečení nástěnné desky: alespoň 4×) • Šroub M10 (pro dočasné zajištění nástěnné desky: 1×) • 17mm ráčna (pro nastavení šestihranné osy) • Kabely pro připojení k projektoru • Zařízení jako mini PC

Velikosti instalačních rozměrů

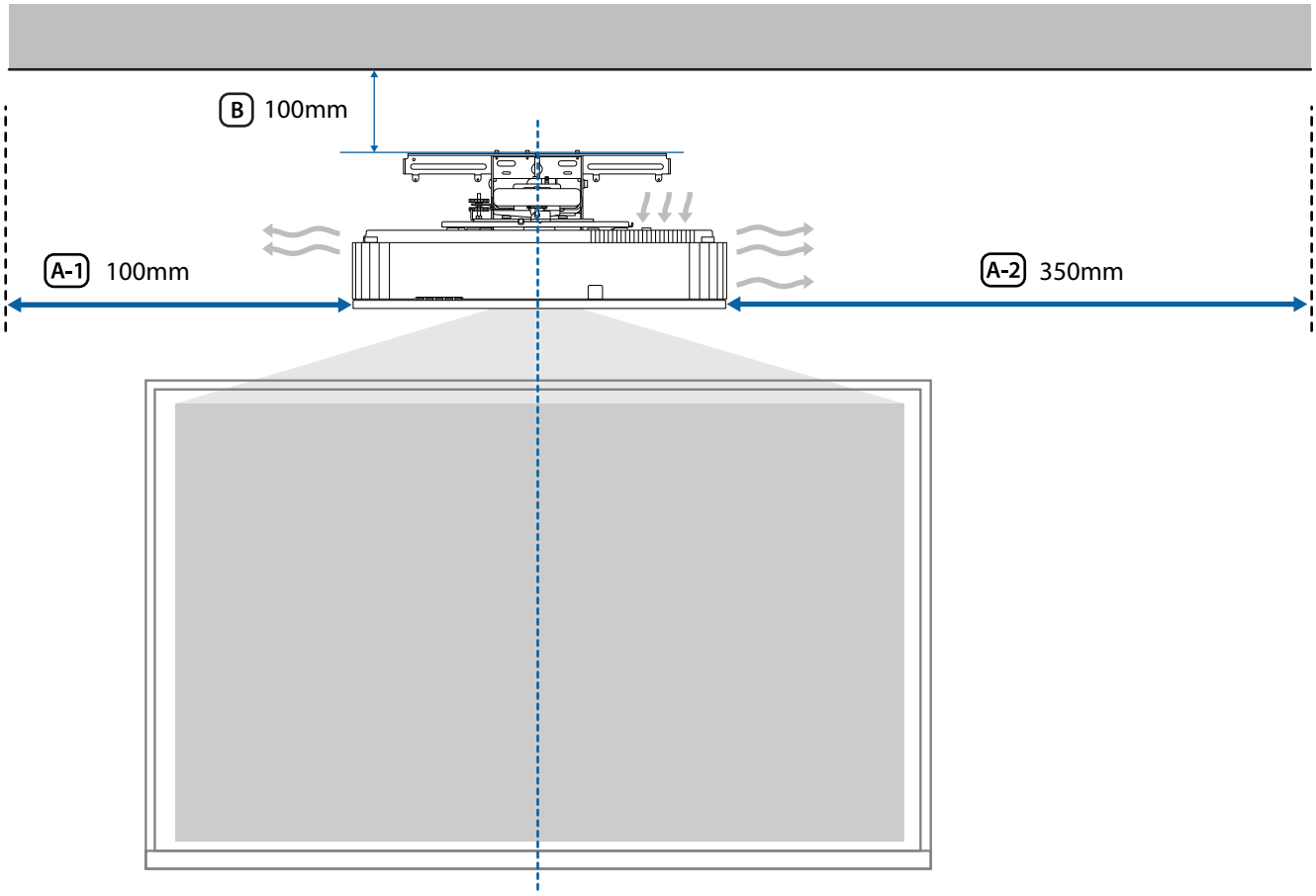

Výstraha

Při instalaci projektoru zajistěte, aby mezi stěnou a ventilačními otvory projektoru byla mezera. (Viz obrázek A-1 a A-2 výše)

Pro usnadnění instalace a demontáže projektoru ponechte mezi stropem a horní stranou nástěnné desky mezeru přibližně 100 mm. (Viz obrázek B výše)

Při promítání dlouhého vodorovného obrazu tak, že je vedle sebe umístěno více projektorů, použijte funkci Spojování okrajů, se kterou budou okraje obrazů méně znatelné. Při promítání obrazu s poměrem stran 3:1 nastavte **Rozsah spojení** pro **Spojování okrajů** na **600**.

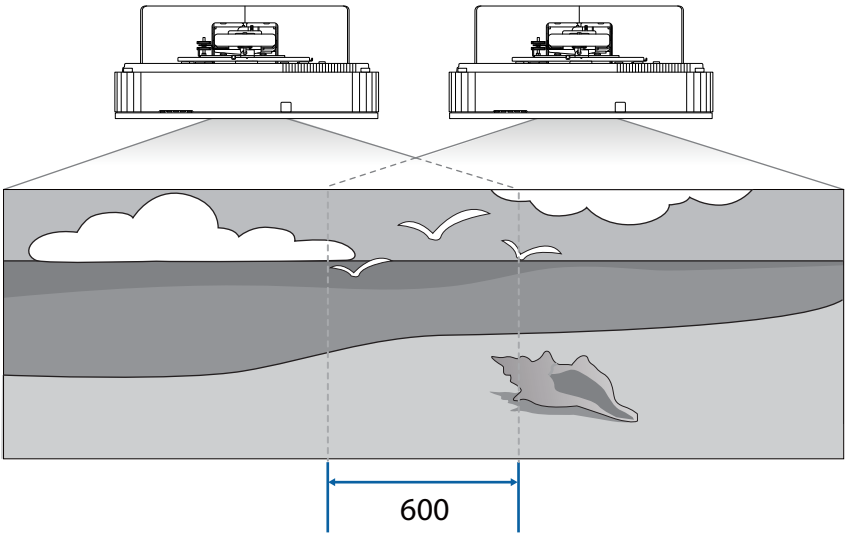

Pokud Rozsah spojení nelze nastavit na 600, můžete jej nastavit na hodnotu nižší než 600.

Pokud je nastavena nižší hodnota než 600, mohou se na levé a pravé straně obrazu objevit černé pruhy.

Obrázek připojení

Připojování většího počtu projektů

Pro instalaci většího počtu projektorů potřebujete následující kabely.
Pokud potřebujete použít jiné kabely, konzultujte *uživatelskou příručku*.
Vedle sebe lze nainstalovat dva až čtyři projektory.
Následující obrázek je příkladem připojení tří projektoru.

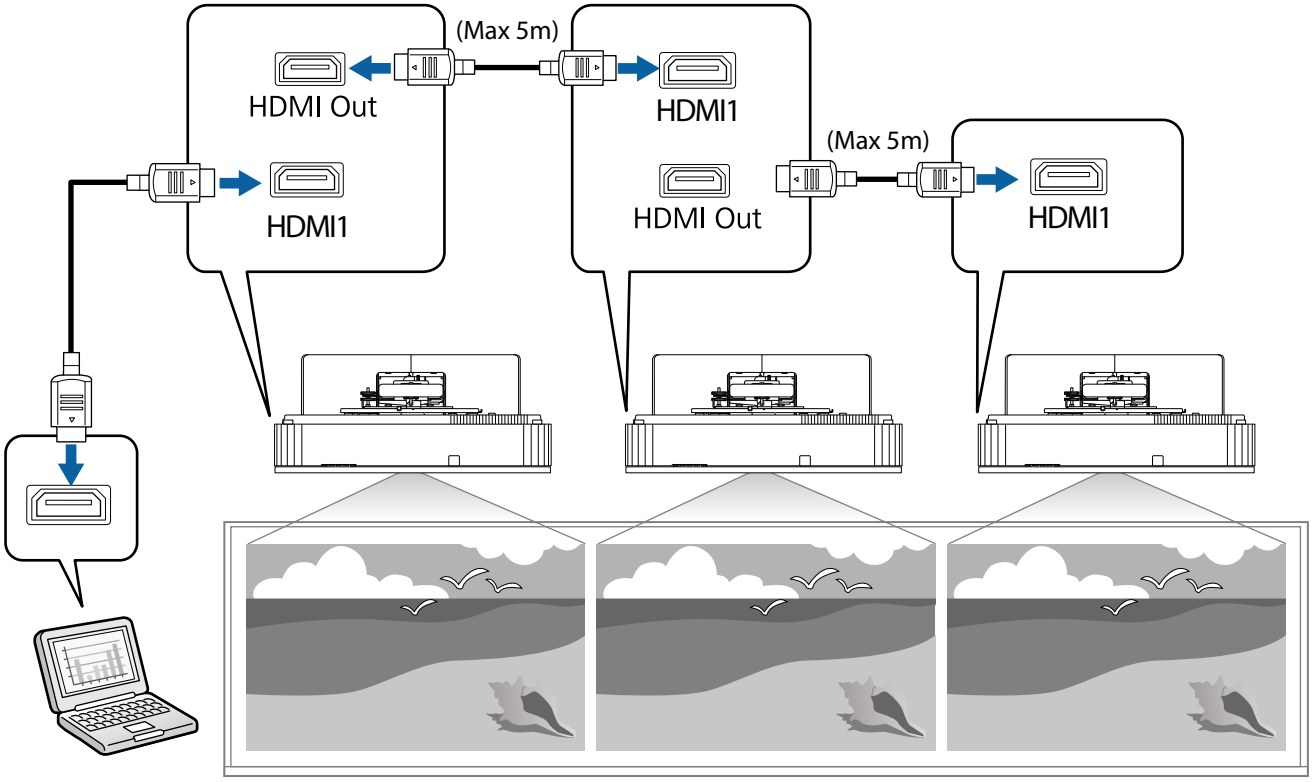

Poznámky k instalaci upevňovací desky

Varování	
Upevňovací deska slouží výhradně k instalaci projektoru na zeď. Pokud se na konzolu připevní cokoli jiného, zatížením může dojít k poškození. Pokud výrobek spadne, může způsobit smrt nebo zranění osoby.	
Instalační práci (montáž na zeď) by měli provádět odborníci s technickými znalostmi a schopnostmi. Pokud se montáž provede neúplně nebo nesprávně, může dojít ke spadnutí produktu a následnému zranění osob nebo poškození majetku.	
Podle postupu v této příručce nainstalujete držák na stěnu; nezapomeňte použít šrouby uvedené v této příručce. Pokud se těmito pokyny nebudete řídit, výrobek může spadnout a může zapříčinit zranění osob nebo nehodu.	
S napájecím kabelem zacházejte opatrně. Nevhodným zacházením hrozí nebezpečí vzniku požáru nebo úrazu elektrickým proudem. Při manipulaci se řiďte následujícími bezpečnostními opatřeními: • Na elektrickou zásuvku nesahejte mokrýma rukama. • Nepoužívejte takový napájecí kabel, který je poškozený nebo jinak upravený. • Při protahování napájecího kabelu ramenem netahejte za kabel příliš velkou silou.	
Upevňovací desku neinstalujte do míst, která jsou vystavena vibracím nebo nárazům. To může zapříčinit poškození projektoru nebo montážní plochy. Pokud výrobek spadne, může způsobit smrt nebo zranění osoby.	
Při instalaci na zeď postupujte tak, aby byla zajištěna dostatečná nosnost pro hmotnost projektoru a upevňovací desky a také odolnost proti vodorovným vibracím. Použijte šrouby M10 nebo 3/8 palce × 60 mm. Matice a šrouby menší než M10 nebo 3/8 palce × 60 mm mohou zapříčinit pád upevňovací desky. Společnost Epson nepřebírá žádnou zodpovědnost za poškození nebo zranění způsobené nedostatečnou pevností stěny nebo nesprávnou montáží.	
Instalační práce by měly provádět minimálně dvě kvalifikované servisní osoby. Jestliže potřebujete při instalaci povolit nějaké šrouby, počínejte si opatrně, abyste výrobek neupustili. Pokud výrobek spadne, může způsobit smrt nebo zranění osoby.	
Při instalaci tohoto výrobku na zeď je nutné, aby zeď byla dostatečně pevná pro udržení projektoru a upevňovací desky. Výrobek je nutné připevňovat na betonovou zeď. Maximální celková hmotnost projektoru a upevňovací desky je přibližně 22,0 kg (bez kabelů). Zjistěte sílu zdi před uchycením tohoto výrobku na zeď. Jestliže není zeď dostatečně silná, před instalací proveďte její posílení.	
Upevňovací desku pravidelně kontrolujte, aby bylo zaručeno, že nejsou poškozené nějaké součásti nebo povolené šrouby. Pokud jsou nějaké součásti poškozeny, neprodleně přestaňte výrobek používat. Pokud výrobek spadne, může způsobit smrt nebo zranění osoby.	

Varování	
Tento výrobek nepřetvářejte ani nerozebírejte. Uvnitř výrobku je množství částí pod vysokým napětím, které mohou způsobit požár, elektrický šok nebo nehodu.	
Tento výrobek nezavěšujte. Na tento výrobek nezavěšujte žádné těžké předměty. Pokud výrobek spadne, může způsobit smrt nebo zranění osoby.	
Pro instalaci nebo seřizování upevňovací desky nepoužívejte lepidla, maziva ani oleje. Jestliže použijete lepidla pro zajištění šroubů proti povolení nebo prostředky, jako jsou maziva nebo oleje na upevňovací část kluzné desky projektoru, kostra může prasknout a zapříčinit pád projektoru s následkem zranění osob nebo poškození majetku.	
Po seřízení pevně dotáhněte všechny šrouby. V opačném případě může výrobek spadnout a způsobit zranění osob nebo poškození majetku.	
Po instalaci nikdy nepovolujte šrouby a matice. Pravidelně kontrolujte, zda se šrouby nepovolily. Pokud naleznete nějaké povolené šrouby, pevně je dotáhněte. V opačném případě může výrobek spadnout a způsobit zranění osob nebo poškození majetku.	
Veďte kabely tak, aby nepřekážely maticím ani šroubům. Nevhodným zacházením s kabely hrozí nebezpečí vzniku požáru nebo úrazu elektrickým proudem.	
Při zapínání projektoru se nedívejte do objektivu. V důsledku vyzařovaného světla může dojít k poškození zraku. V přítomnosti dětí dbejte zvláštní opatrnosti. Při zapínání projektoru z dálky pomocí dálkového ovladače se zajistěte, aby se nikdo do objektivu nedíval.	
Při používání projektoru neumisťujte do blízkosti objektivu žádné objekty ani před něj nedávejte ruce. Tato oblast je nebezpečná, protože dosahuje vysokých teplot v důsledku koncentrovaného vyzařovaného světla.	
Projektor nepoužívejte v prostorách vystavených zápalným nebo výbušným plynům. Vysoké teploty uvnitř projektoru mohou způsobit zapálení a následně mohou vést k požáru.	
Demontáž, opětovnou instalaci, údržbu i opravy může provádět jen odborník. Instrukce ohledně údržby a opravy najdete v *Uživatelská příručka*.	
Pokud se v souvislosti s tímto výrobkem vyskytnou jakékoliv nenormálnosti, okamžitě od něj odpojte kabely a kontaktuje vašeho místního obchodníka nebo nejbližší servisní centrum. Používání výrobku při abnormálních podmínkách může způsobit požár, úraz elektrický proudem nebo poškodit zrak.	

Varování

Na vnější a vnitřní straně projektoru jsou umístěny výstražné štítky laseru.

Vnitřní strana

Vnější strana

Při promítání se nedívejte do laserového paprsku vyzařovaného z objektivu. (Podle směrnice IEC/EN60825-1:2014)

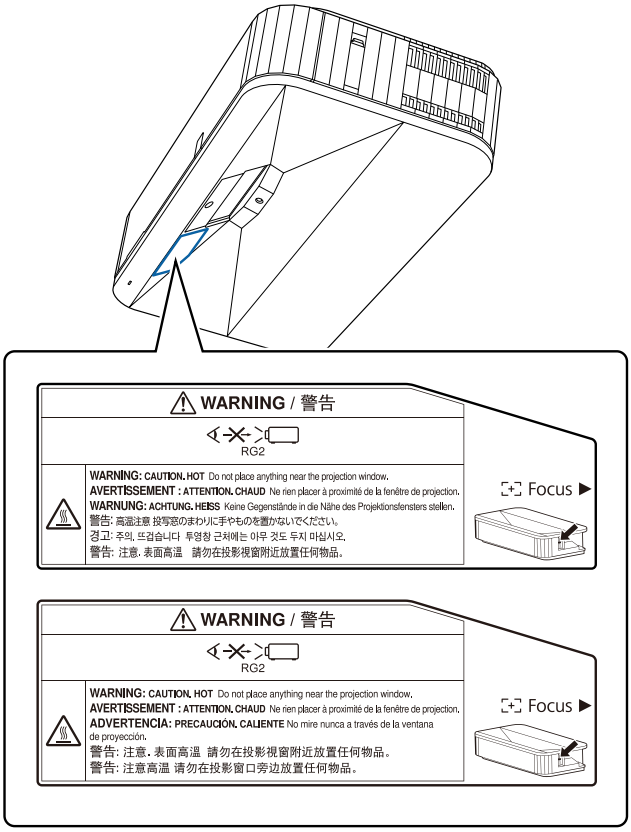

Varování	
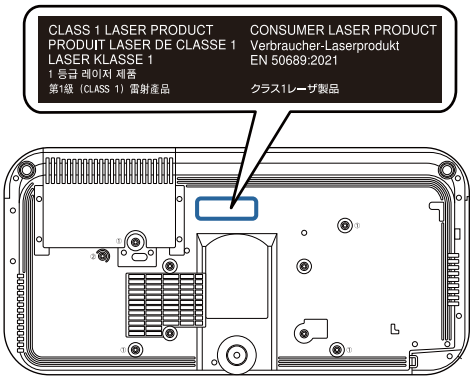	
V žádném případě neotevírejte žádné kryty na projektoru. Elektrické napětí uvnitř projektoru může způsobit vážné zranění.	
Nedívejte se přímo do světelého zdroje objektivu. Tento produkt vyzařuje potenciálně nebezpečné optické záření. Hrozí poranění zraku.	

Výstraha	
Tento výrobek neinstalujte do míst, kde může dojít k přesažení provozní teploty vašeho projektoru. Takové prostředí může projektor poškodit.	
Tento výrobek instalujte do místa s nízkou prašností a vlhkostí, aby nedocházelo ke znečišťování čoček a optických komponentů.	
Při seřizování výrobku nepoužívejte nadměrnou sílu. Tento výrobek se může zlomit a zapříčinit zranění osob.	
Tento projektor je laserový výrobek 1. třídy, který je v souladu s mezinárodním standardem IEC/EN60825-1: 2014 pro laserová zařízení.	
Při likvidaci projektor nerozebírejte. Zlikvidujte podle místních nebo státních zákonů a předpisů.	

Upozornění k místu instalace upevňovací desky

Varování	
Neinstalujte v místě s rizikem oleje nebo kouře. Pokud se k upevňovací části kluzné desky projektoru dostanou oleje nebo obdobné látky, může dojít k prasknutí kostry a pádu projektoru s následkem zranění osob nebo poškození majetku.	

Výstraha	
Nejdříve proveďte elektroinstalační práce na napájení místa instalace projektoru.	
Projektor instaluje mimo jiná elektrická zařízení, jako jsou například zářivková světla nebo klimatizace. Některé druhy zářivkových světel mohou rušit dálkový ovladač pera.	
Při instalaci projektoru zajistěte, aby mezi stěnou a ventilačními otvory projektoru byla mezera podle obrázku. 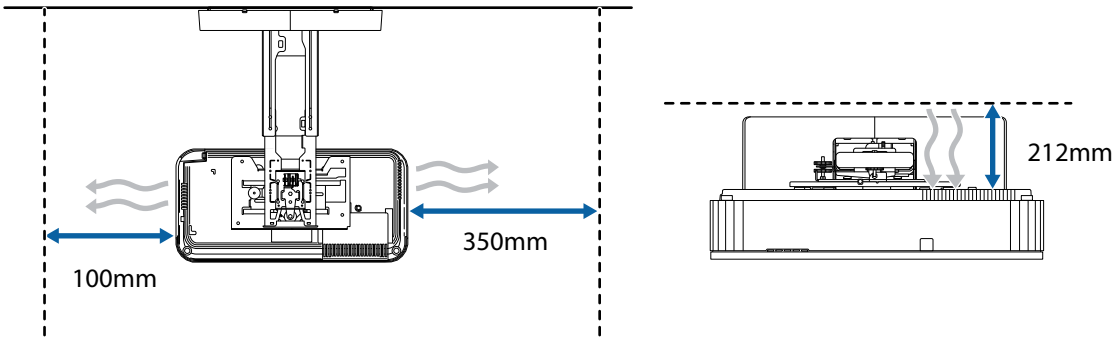 	
Při paralelní instalaci dvou nebo více projektorů zajistěte, aby okolní teplota nepřesáhla 35°C. V příliš horkém prostředí se projektor může přehřát a napájení se může bez varování vypnout.	

Výstraha	
Při paralelní instalaci dvou nebo více projektorů ponechte mezi projektory mezeru alespoň 750mm. 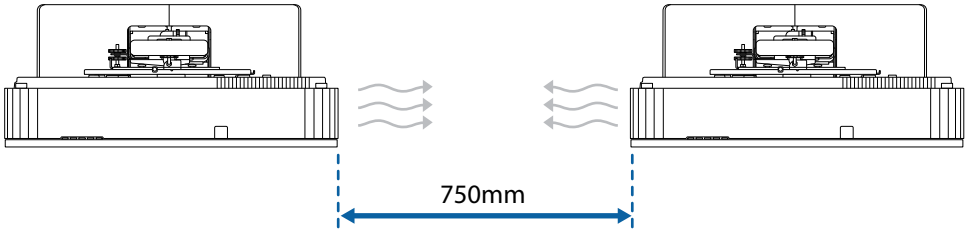 Pokud nelze zajistit mezeru přibližně 750 mm, nainstalujte přepážku, která bude blokovat teplo odváděné z ventilačního otvoru projektoru. Při instalaci přepážek zajistěte následující prostor. 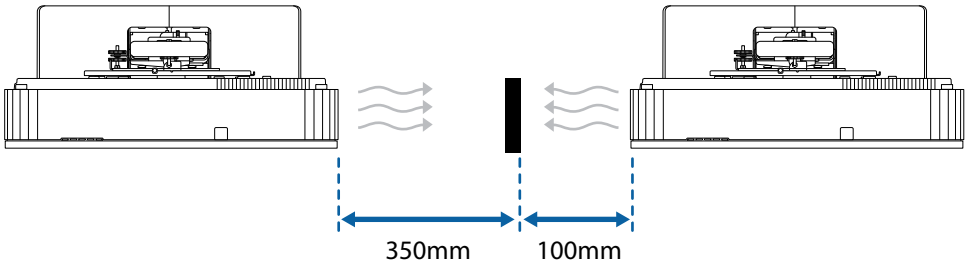 	
Nainstalujte a nastavte projektor při okolní teplotě, která odpovídá podmínkám, za kterých bude projektor používán. Pokud se teplota změní, obraz se může posunout.	
Nainstalujte projektor tak, aby nebyl vychýlený o více než +3 stupně nebo -3 stupně vertikálně a horizontálně s ohledem na obraz.	
Doporučujeme použít nalepovací nebo deskové projekční plochy.	

Technické údaje upevňovací desky

Položka	Specifikace
Hmotnost upevňovací desky (rameno, šestihranná osa, nastavovací jednotka, nástěnná deska, kryt nástěnné desky, koncová krytka)	přibližně 9,5 kg
Maximální nosnost	15,0 kg

Vnější rozměry

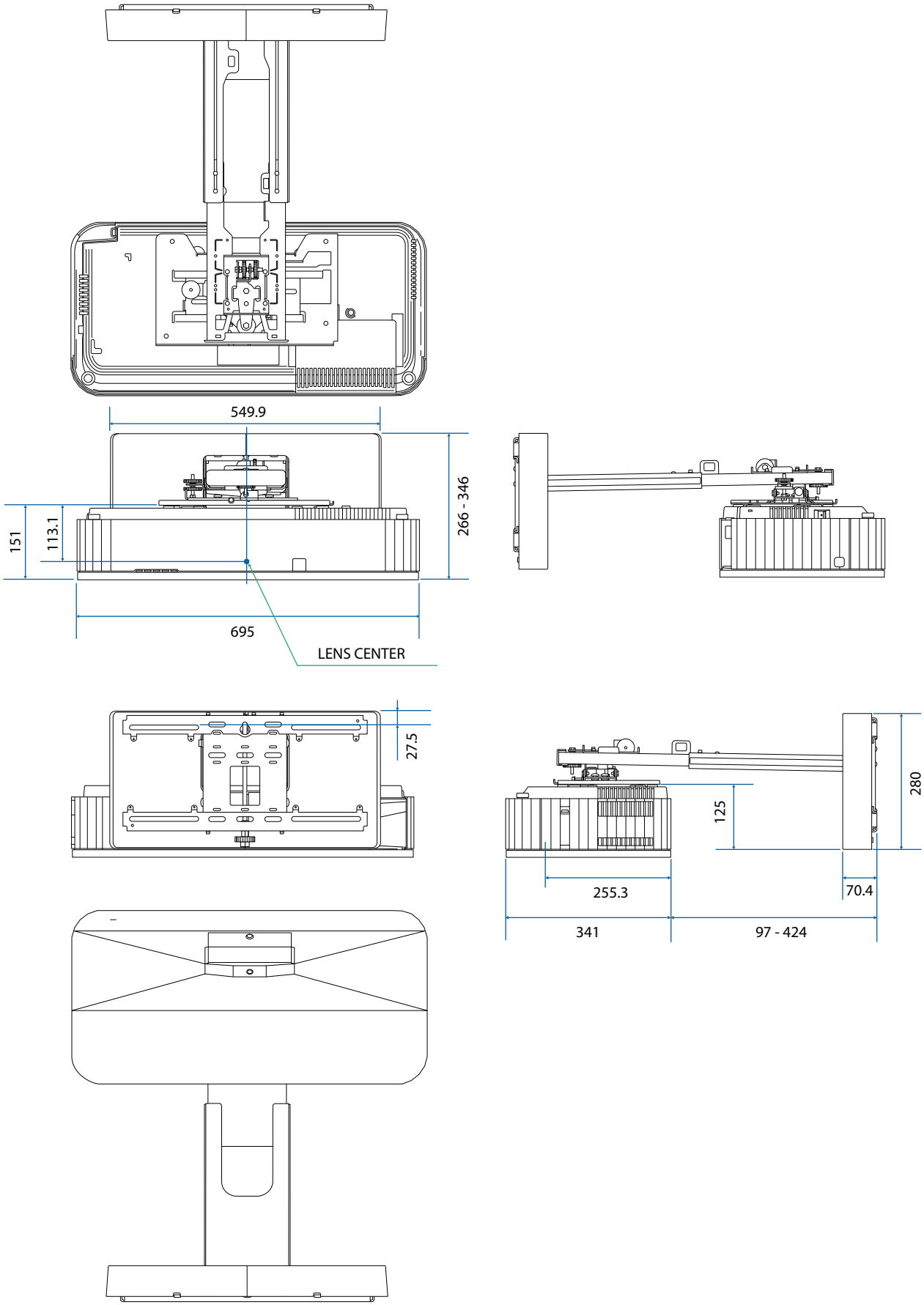

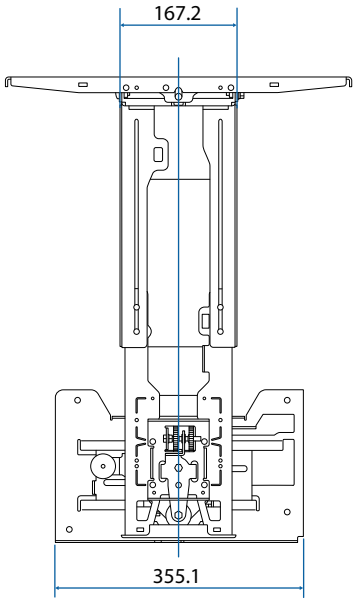
167.2
355.1

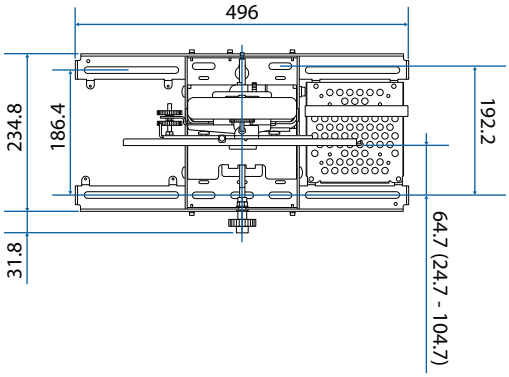
496
234.8
186.4
192.2
31.8
64.7 (24.7 - 104.7)

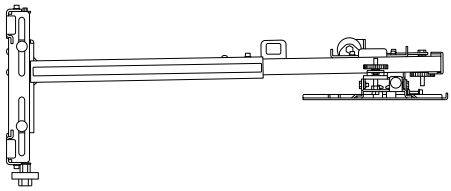

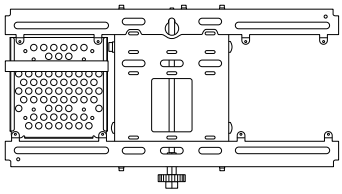

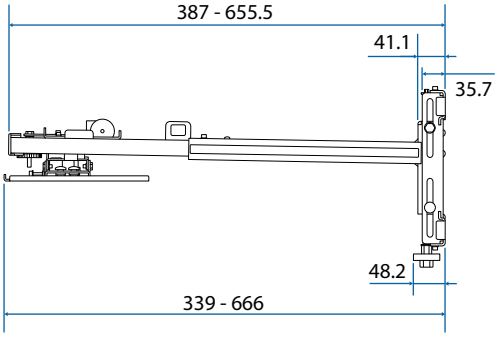
387 - 655.5
41.1
35.7
48.2
339 - 666

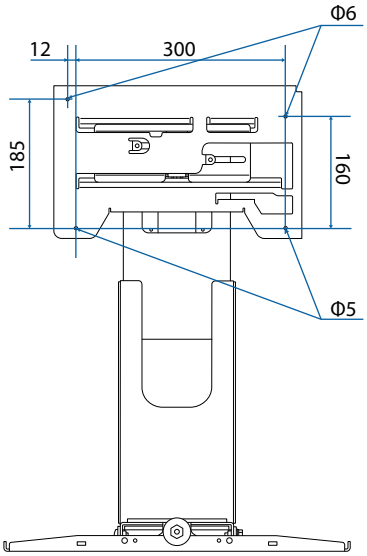
Φ6
12
300
185
160
Φ5

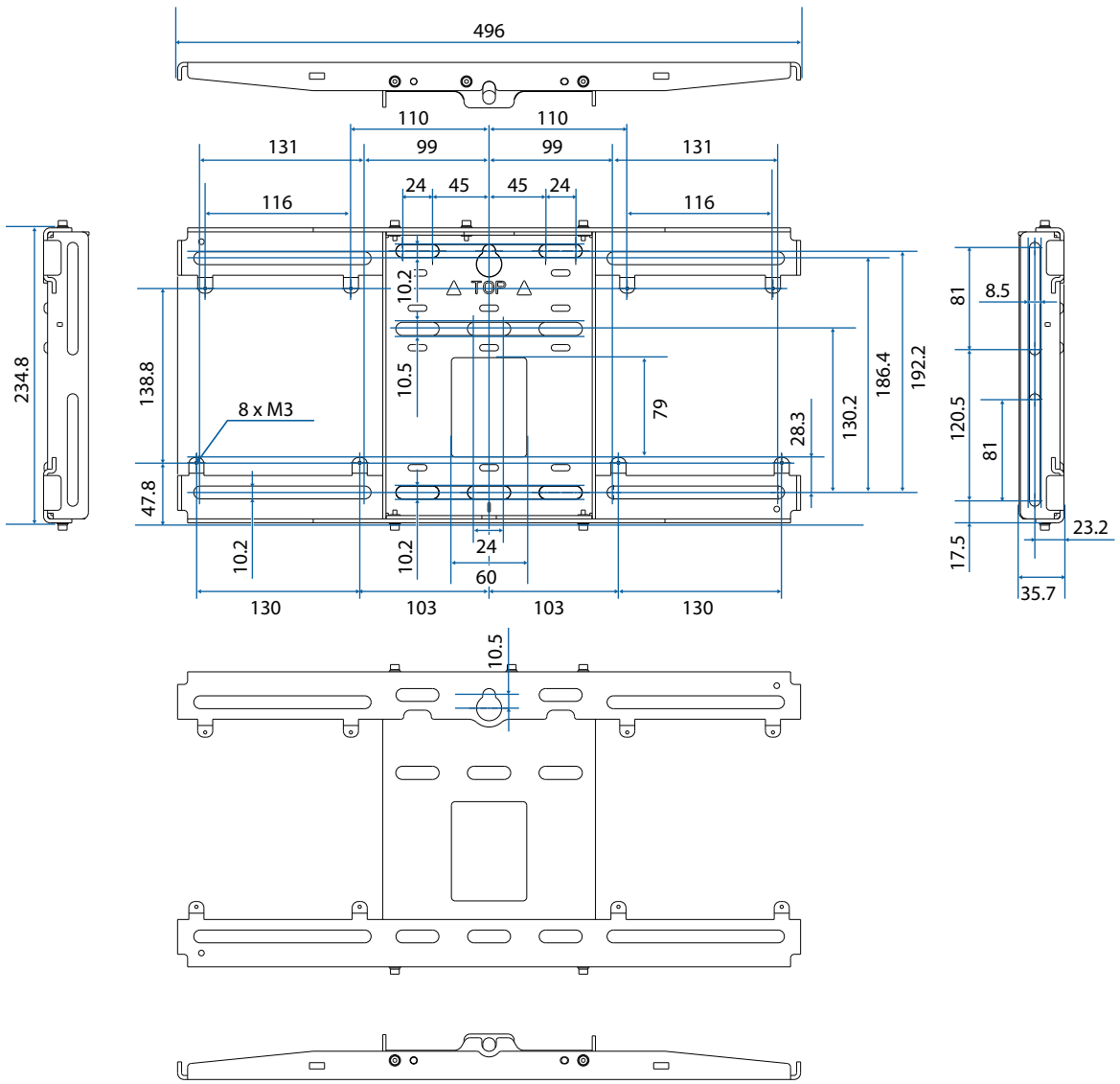

Rozmezí nastavení

Vertikální posun

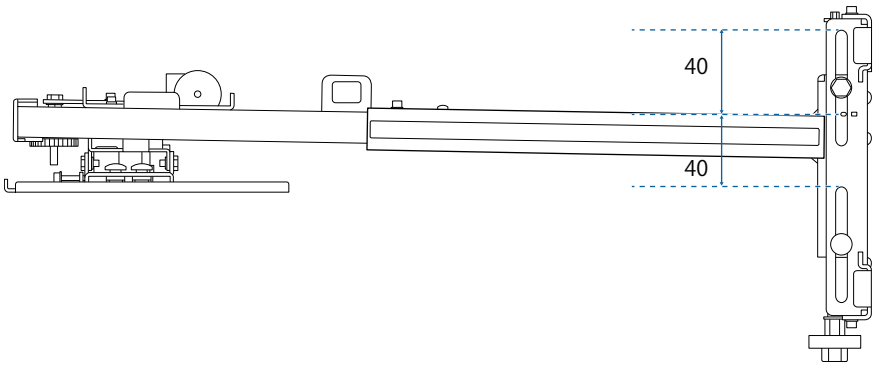

Horizontální posun

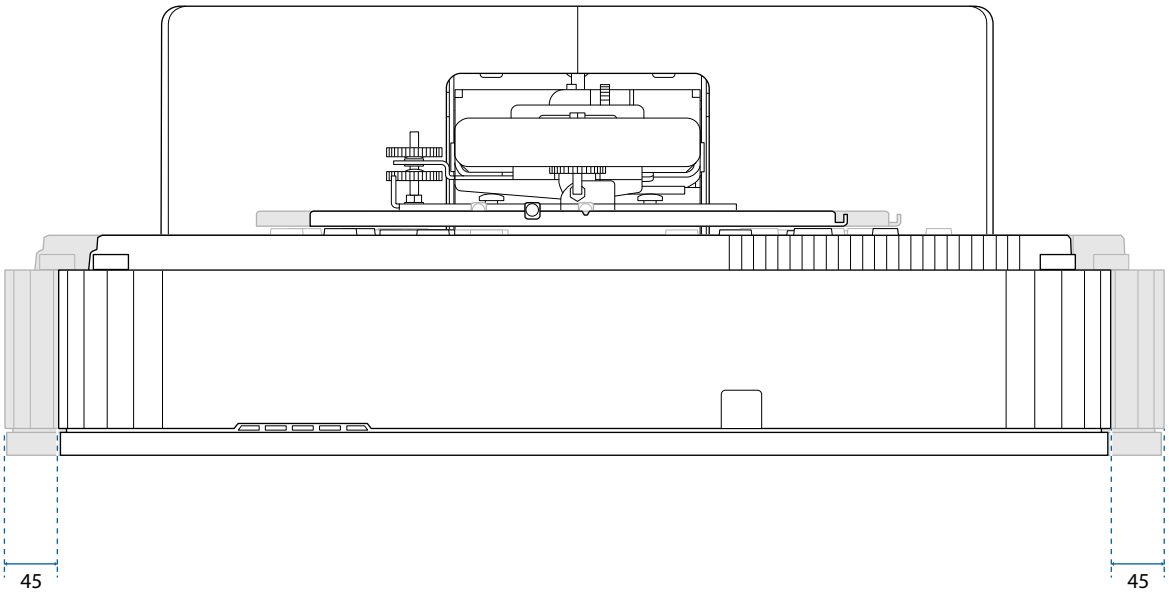

Posun zpět/vpřed

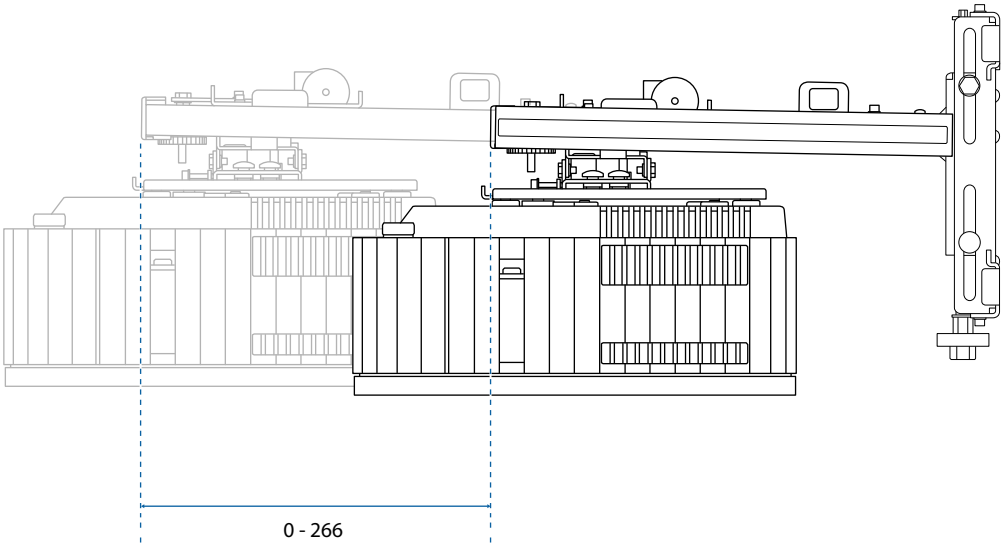

Instalační deska mini PC

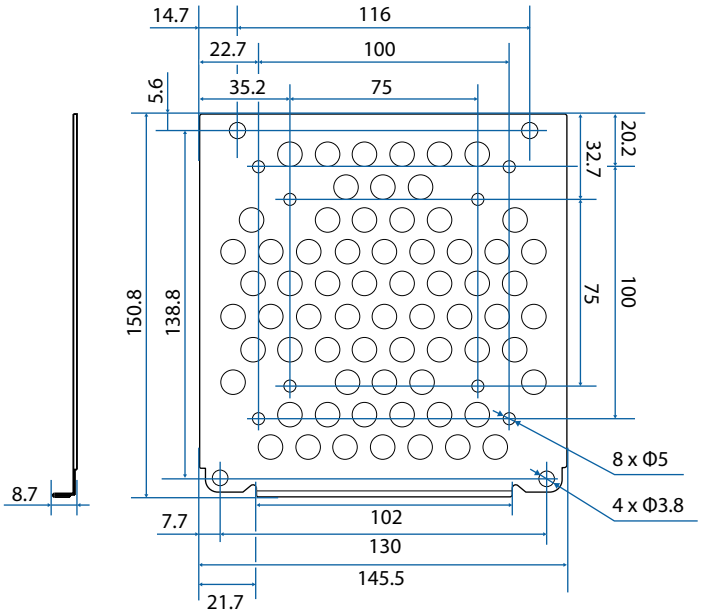

Položka	Specifikace
Otvory pro šrouby k instalaci PC (podle VESA)	75 mm × 75 mm 100 mm × 100 mm
Podporované velikosti PC	V rozmezí 150 mm × 150 mm × 44 mm
Podporovaná hmotnost PC	0,7 kg nebo méně

Instalace upevňovací desky

Upevňovací desku instalujte následujícím způsobem.

Před instalací nástěnného držáku uložte kabely podle vašeho prostředí instalace.

1. Sundejte nožičky z projektoru (celkem 3 místa) a potom v prostoru předních nožiček nasaďte gumové krytky.
2. Určete polohu instalace pomocí tabulek vzdálenosti projektoru (☛ s.23)
3. Připevněte k projektoru nastavovací jednotku (☛ s.35)
4. Nainstalujte nástěnnou desku na stěnu (☛ s.36)
5. Seřiďte délku ramena a poté jej připevněte k nástěnné desce (☛ s.38)
6. Připevněte nastavovací jednotku k ramenu a potom připojte kabely a periferní zařízení (☛ s.43)
7. Upravte polohu obrazu (☛ s.46)
8. Nasaďte kryty (☛ s.57)

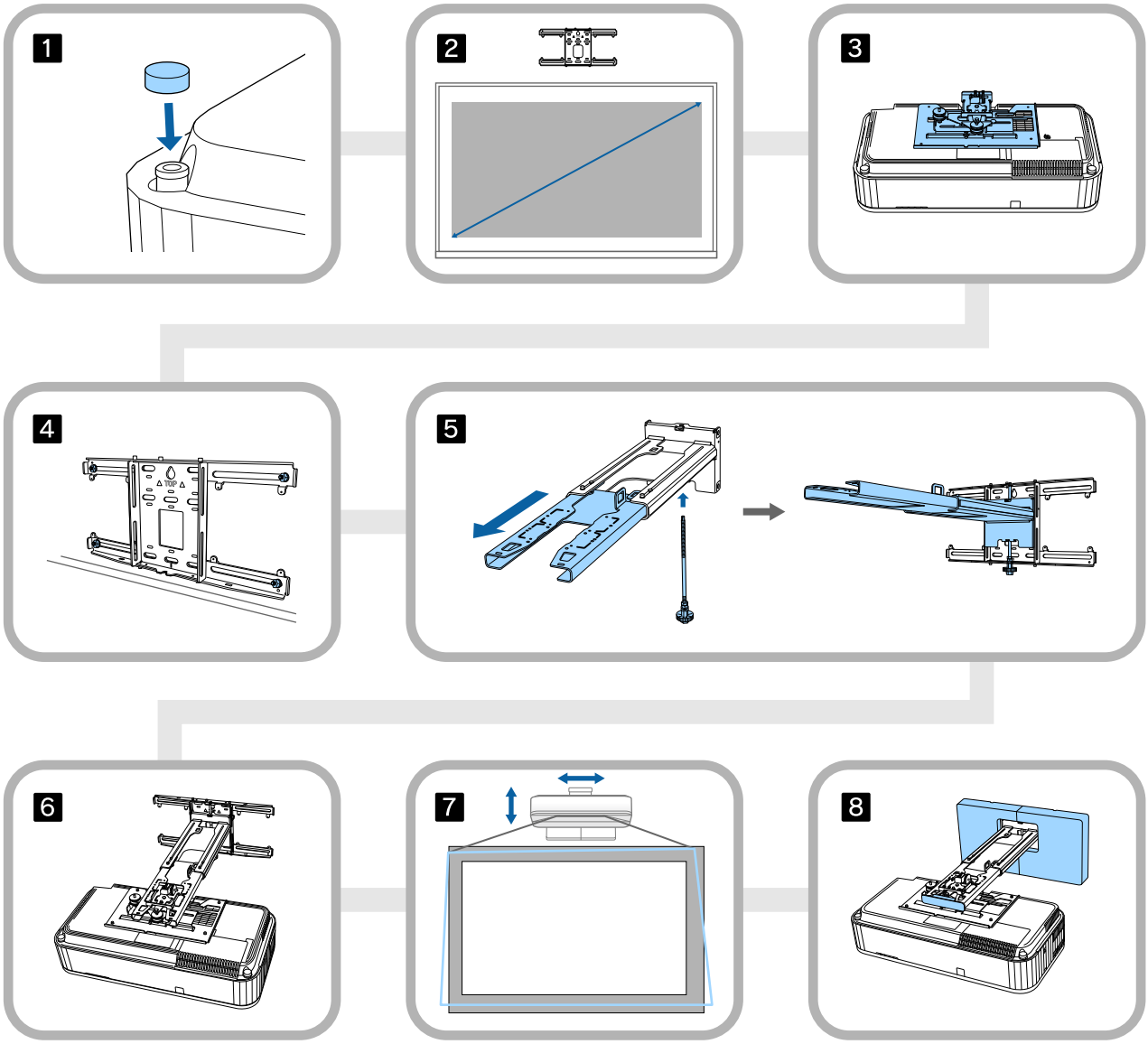

Připevnění držáku

Určení polohy instalace (tabulky vzdáleností projektoru)

Určete polohu instalace nástěnné desky podle velikosti obrazovky (S), na kterou chcete promítat. Na následujícím obrázku zkontrolujte hodnoty od a do d. Tato hodnota platí, když je rameno uprostřed nástěnné desky (viz ☆ v následující ilustraci).

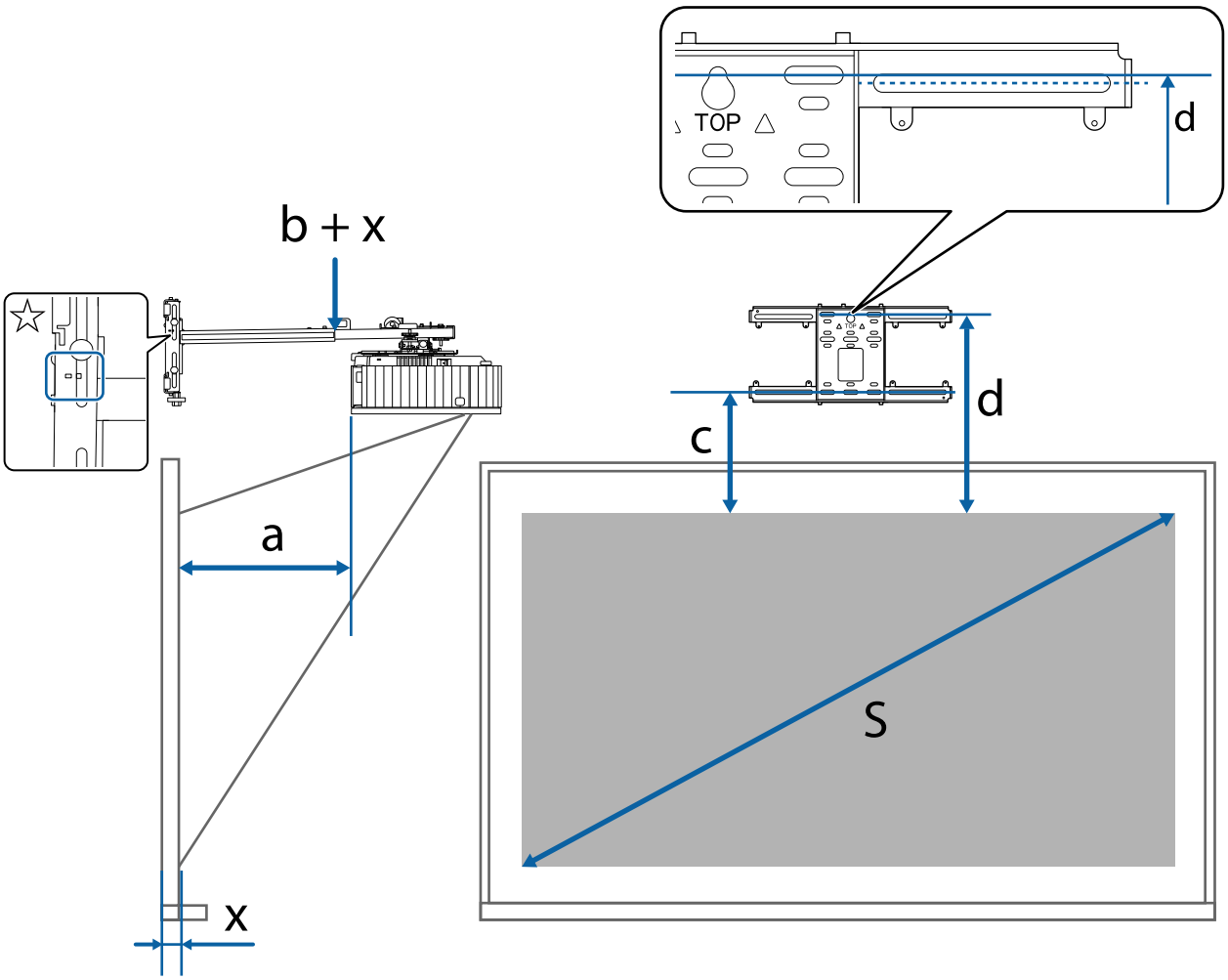

a:	Minimální promítací vzdálenost (široká)	c:	Vzdálenost od horního okraje obrazu k instalačnímu otvoru šroubu pro nástěnnou desku v dolní části
b + x:	Číslo na stupnici posunutí na ramenu (maximálně 266 mm)	d:	Vzdálenost od horního okraje obrazu k dočasnému otvoru šroubu pro nástěnnou desku
x:	Vzdálenost od stěny k promítací ploše	S:	Velikost promítaného obrazu

Hodnoty c a d při promítání s poměrem stran 16:6 nebo 21:9 naleznete níže.

- c1/d1: Když je **Pozice obrazovky** uprostřed
- c2/d2: Když je **Pozice obrazovky** nahoře

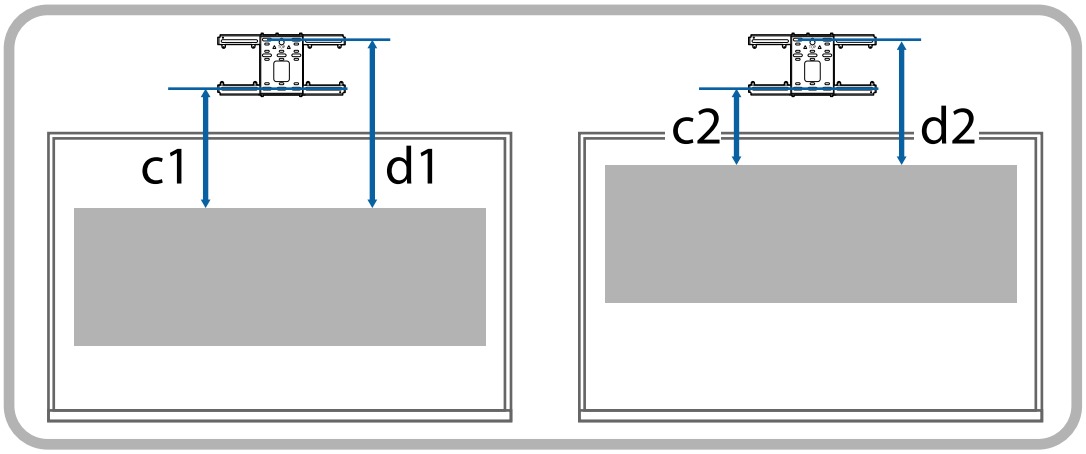

Promítaný obraz 16:9

[jednotky: mm]

S		a	b	c	d
100 "	221 × 125	97	1	251	443
101 "	224 × 126	101	5	253	445
102 "	226 × 127	105	9	255	447
103 "	228 × 128	109	13	257	449
104 "	230 × 130	112	16	259	451
105 "	232 × 131	116	20	262	454
106 "	235 × 132	120	24	264	456
107 "	237 × 133	124	28	266	458
108 "	239 × 134	127	31	268	460
109 "	241 × 136	131	35	270	462
110 "	244 × 137	135	39	273	465
111 "	246 × 138	139	43	275	467
112 "	248 × 139	142	46	277	469
113 "	250 × 141	146	50	279	471
114 "	252 × 142	150	54	281	473
115 "	255 × 143	154	58	284	476
116 "	257 × 144	157	61	286	478
117 "	259 × 146	161	3	269	461
118 "	261 × 147	165	7	271	463
119 "	263 × 148	169	11	273	465
120 "	266 × 149	172	14	275	467
121 "	268 × 151	176	18	277	469
122 "	270 × 152	180	22	279	471
123 "	272 × 153	184	26	281	473
124 "	275 × 154	187	29	283	475
125 "	277 × 156	191	33	285	477
126 "	279 × 157	195	37	287	479
127 "	281 × 158	199	41	289	481
128 "	283 × 159	202	44	291	483
129 "	286 × 161	206	48	293	485
130 "	288 × 162	210	52	295	487

S		a	b	c	d
131 "	290 × 163	214	56	297	489
132 "	292 × 164	217	59	299	491
133 "	294 × 166	221	63	301	493
134 "	297 × 167	225	67	303	495
135 "	299 × 168	229	71	305	497
136 "	301 × 169	232	74	307	499
137 "	303 × 171	236	78	309	501
138 "	306 × 172	240	82	311	503
139 "	308 × 173	243	85	314	506
140 "	310 × 174	247	89	316	508
141 "	312 × 176	251	93	318	510
142 "	314 × 177	255	97	320	512
143 "	317 × 178	258	100	322	514
144 "	319 × 179	262	104	324	516
145 "	321 × 181	266	108	326	518
146 "	323 × 182	270	112	328	520
147 "	325 × 183	273	115	330	522
148 "	328 × 184	277	119	332	524
149 "	330 × 186	281	123	334	526
150 "	332 × 187	285	127	336	528
151 "	334 × 188	288	130	338	530
152 "	336 × 189	292	134	340	532
153 "	339 × 191	296	138	342	534
154 "	341 × 192	300	142	344	536
155 "	343 × 193	303	145	346	538
156 "	345 × 194	307	149	348	540
157 "	348 × 196	311	153	350	542
158 "	350 × 197	315	157	352	544
158 "	352 × 198	318	160	354	546
160 "	354 × 199	322	164	356	548

Promítaný obraz 16:10

[jednotky: mm]

S		a	b	c	d
93 "	200 × 125	100	4	235	427
94 "	202 × 127	104	8	237	429
95 "	205 × 128	108	12	239	431
96 "	207 × 129	112	16	242	434
97 "	209 × 131	116	20	244	436
98 "	211 × 132	120	24	246	438
99 "	213 × 133	124	28	248	440
100 "	215 × 135	128	32	251	443
101 "	218 × 136	132	36	253	445
102 "	220 × 137	136	40	255	447
103 "	222 × 139	140	44	257	449
104 "	224 × 140	144	48	259	451
105 "	226 × 141	148	52	262	454
106 "	228 × 143	152	56	264	456
107 "	230 × 144	156	60	266	458
108 "	233 × 145	160	64	268	460
109 "	235 × 147	164	68	270	462
110 "	237 × 148	168	72	273	465
111 "	239 × 149	172	76	275	467
112 "	241 × 151	176	80	277	469
113 "	243 × 152	180	84	279	471
114 "	246 × 153	184	88	281	473
115 "	248 × 155	189	93	284	476
116 "	250 × 156	193	97	286	478
117 "	252 × 158	197	39	288	480
118 "	254 × 159	201	43	290	482
119 "	256 × 160	205	47	292	484
120 "	258 × 162	209	51	295	487
121 "	261 × 163	213	55	297	489
122 "	263 × 164	217	59	299	491

S		a	b	c	d
123 "	265 × 166	221	63	301	493
124 "	267 × 167	225	67	303	495
125 "	269 × 168	229	71	306	498
126 "	271 × 170	233	75	308	500
127 "	274 × 171	237	79	310	502
128 "	276 × 172	241	83	312	504
129 "	278 × 174	245	87	314	506
130 "	280 × 175	249	91	317	509
131 "	282 × 176	253	95	319	511
132 "	284 × 178	257	99	321	513
133 "	286 × 179	261	103	323	515
134 "	289 × 180	265	107	325	517
135 "	291 × 182	269	111	328	520
136 "	293 × 183	274	116	330	522
137 "	295 × 184	278	120	332	524
138 "	297 × 186	282	124	334	526
139 "	299 × 187	286	128	337	529
140 "	302 × 188	290	132	339	531
141 "	304 × 190	294	136	341	533
142 "	306 × 191	298	140	343	535
143 "	308 × 193	302	144	345	537
144 "	310 × 194	306	148	348	540
145 "	312 × 195	310	152	350	542
146 "	314 × 197	314	156	352	544
147 "	317 × 198	318	160	354	546
148 "	319 × 199	322	164	356	548

Promítaný obraz 4:3

[jednotky: mm]

S		a	b	c	d
82 "	167 × 125	99	3	235	427
83 "	169 × 126	103	7	237	429
84 "	171 × 128	108	12	240	432
85 "	173 × 130	113	17	242	434
86 "	175 × 131	117	21	245	437
87 "	177 × 133	122	26	247	439
88 "	179 × 134	126	30	250	442
89 "	181 × 136	131	35	252	444
90 "	183 × 137	135	39	255	447
91 "	185 × 139	140	44	257	449
92 "	187 × 140	145	49	260	452
93 "	189 × 142	149	53	262	454
94 "	191 × 143	154	58	265	457
95 "	193 × 145	158	62	267	459
96 "	195 × 146	163	67	270	462
97 "	197 × 148	168	72	272	464
98 "	199 × 149	172	76	275	467
99 "	201 × 151	177	81	277	469
100 "	203 × 152	181	85	280	472
101 "	205 × 154	186	90	282	474
102 "	207 × 155	190	94	285	477
103 "	209 × 157	195	99	287	479
104 "	211 × 158	200	104	290	482
105 "	213 × 160	204	108	292	484
106 "	215 × 162	209	113	295	487
107 "	217 × 163	213	117	297	489
108 "	219 × 165	218	122	300	492
109 "	221 × 166	223	127	302	494
110 "	224 × 168	227	131	305	497
111 "	226 × 169	232	136	307	499

S		a	b	c	d
112 "	228 × 171	236	140	310	502
113 "	230 × 172	241	145	312	504
114 "	232 × 174	245	149	315	507
115 "	234 × 175	250	154	317	509
116 "	236 × 177	255	159	320	512
117 "	238 × 178	259	101	322	514
118 "	240 × 180	264	106	325	517
119 "	242 × 181	268	110	327	519
120 "	244 × 183	273	115	330	522
121 "	246 × 184	278	120	332	524
122 "	248 × 186	282	124	335	527
123 "	250 × 187	287	129	337	529
124 "	252 × 189	291	133	340	532
125 "	254 × 191	296	138	342	534
126 "	256 × 192	300	142	345	537
127 "	258 × 194	305	147	347	539
128 "	260 × 195	310	152	350	542
129 "	262 × 197	314	156	352	544
130 "	264 × 198	319	161	355	547

Promítaný obraz 16:6

[jednotky: mm]

S		a	b	c1	d1	c2	d2
93 "	221 × 83	97	1	441	633	234	426
94 "	224 × 84	101	5	446	638	236	429
95 "	226 × 85	105	9	450	642	238	430
96 "	228 × 86	109	13	454	646	240	432
97 "	231 × 87	113	17	459	651	243	435
98 "	233 × 87	117	21	463	655	244	437
99 "	235 × 88	121	25	468	660	247	439
100 "	238 × 89	125	29	472	664	249	441
101 "	240 × 90	129	33	477	669	252	444
102 "	243 × 91	133	37	481	673	254	446
103 "	245 × 92	137	41	485	677	255	448
104 "	247 × 93	141	45	490	682	258	450
105 "	250 × 94	145	49	494	686	260	452
106 "	252 × 95	149	53	499	691	263	455
107 "	254 × 95	153	57	503	695	264	457
108 "	257 × 96	157	61	507	699	266	458
109 "	259 × 97	162	66	512	704	269	461
110 "	262 × 98	166	70	516	708	271	463
111 "	264 × 99	170	74	521	713	274	466
112 "	266 × 100	174	78	525	717	275	467
113 "	269 × 101	178	82	530	722	278	470
114 "	271 × 102	182	86	534	726	280	472
115 "	274 × 103	186	90	538	730	282	474
116 "	276 × 103	190	94	543	735	284	477
117 "	278 × 104	194	36	547	739	286	478
118 "	281 × 105	198	40	552	744	289	481
119 "	283 × 106	202	44	556	748	291	483
120 "	285 × 107	206	48	561	753	293	486
121 "	288 × 108	210	52	565	757	295	487
122 "	290 × 109	214	56	569	761	297	489

S		a	b	c1	d1	c2	d2
123 "	293 × 110	218	60	574	766	300	492
124 "	295 × 111	222	64	578	770	302	494
125 "	297 × 111	226	68	583	775	304	496
126 "	300 × 112	230	72	587	779	306	498
127 "	302 × 113	234	76	591	783	308	500
128 "	304 × 114	238	80	596	788	311	503
129 "	307 × 115	242	84	600	792	312	505
130 "	309 × 116	246	88	605	797	315	507
131 "	312 × 117	250	92	609	801	317	509
132 "	314 × 118	254	96	614	806	320	512
133 "	316 × 119	258	100	618	810	321	514
134 "	319 × 120	262	104	622	814	323	515
135 "	321 × 120	266	108	627	819	326	518
136 "	323 × 121	270	112	631	823	328	520
137 "	326 × 122	274	116	636	828	331	523
138 "	328 × 123	278	120	640	832	332	525
139 "	331 × 124	282	124	645	837	335	527
140 "	333 × 125	286	128	649	841	337	529
141 "	335 × 126	290	132	653	845	339	531
142 "	338 × 127	294	136	658	850	341	534
143 "	340 × 128	298	140	662	854	343	535
144 "	342 × 128	302	144	667	859	346	538
145 "	345 × 129	306	148	671	863	348	540
146 "	347 × 130	310	152	675	867	349	542
147 "	350 × 131	314	156	680	872	352	544
148 "	352 × 132	318	160	684	876	354	546

Promítaný obraz 21:9

[jednotky: mm]

S		a	b	c1	d1	c2	d2
95 "	222 × 95	98	2	383	575	234	427
96 "	224 × 96	102	6	387	579	237	429
97 "	226 × 97	106	10	390	582	238	431
98 "	229 × 98	110	14	394	586	241	433
99 "	231 × 99	114	18	398	590	243	435
100 "	233 × 100	118	22	401	593	245	437
101 "	236 × 101	122	26	405	597	247	439
102 "	238 × 102	126	30	409	601	250	442
103 "	240 × 103	130	34	413	605	252	444
104 "	243 × 104	134	38	416	608	253	446
105 "	245 × 105	138	42	420	612	256	448
106 "	247 × 106	142	46	424	616	258	450
107 "	250 × 107	146	50	427	619	260	452
108 "	252 × 108	150	54	431	623	262	454
109 "	254 × 109	153	57	435	627	265	457
110 "	257 × 110	157	61	439	631	267	459
111 "	259 × 111	161	65	442	634	268	461
112 "	261 × 112	165	69	446	638	271	463
113 "	264 × 113	169	73	450	642	273	466
114 "	266 × 114	173	77	453	645	275	467
115 "	268 × 115	177	81	457	649	277	469
116 "	271 × 116	181	85	461	653	280	472
117 "	273 × 117	185	27	465	657	282	474
118 "	275 × 118	189	31	468	660	284	476
119 "	278 × 119	193	35	472	664	286	478
120 "	280 × 120	197	39	476	668	288	481
121 "	282 × 121	201	43	479	671	290	482
122 "	285 × 122	205	47	483	675	292	484
123 "	287 × 123	209	51	487	679	295	487
124 "	289 × 124	213	55	491	683	297	489

S		a	b	c1	d1	c2	d2
125 "	292 × 125	217	59	494	686	299	491
126 "	294 × 126	221	63	498	690	301	493
127 "	296 × 127	225	67	502	694	303	496
128 "	299 × 128	228	70	505	697	305	497
129 "	301 × 129	232	74	509	701	307	500
130 "	304 × 130	236	78	513	705	310	502
131 "	306 × 131	240	82	517	709	312	504
132 "	308 × 132	244	86	520	712	314	506
133 "	311 × 133	248	90	524	716	316	508
134 "	313 × 134	252	94	528	720	319	511
135 "	315 × 135	256	98	531	723	320	512
136 "	318 × 136	260	102	535	727	322	515
137 "	320 × 137	264	106	539	731	325	517
138 "	322 × 138	268	110	543	735	327	519
139 "	325 × 139	272	114	546	738	329	521
140 "	327 × 140	276	118	550	742	331	523
141 "	329 × 141	280	122	554	746	334	526
142 "	332 × 142	284	126	557	749	335	527
143 "	334 × 143	288	130	561	753	337	530
144 "	336 × 144	292	134	565	757	340	532
145 "	339 × 145	296	138	569	761	342	535
146 "	341 × 146	300	142	572	764	344	536
147 "	343 × 147	303	145	576	768	346	538
148 "	346 × 148	307	149	580	772	349	541
149 "	348 × 149	311	153	583	775	350	542
150 "	350 × 150	315	157	587	779	352	545
151 "	353 × 151	319	161	591	783	355	547

Připojení nastavovací jednotky k projektoru

1 Povolte šroub M4 na nastavovací jednotce a poté zarovnejte značky každé části

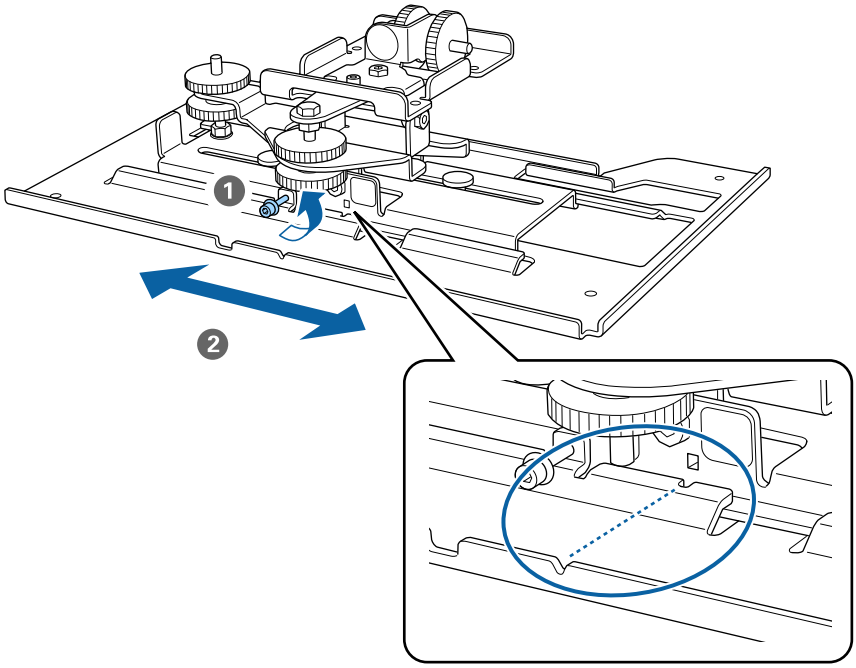

Pokud je poloha správná, šroub M4 utáhněte.

2 Zajistěte nastavovací jednotku k základně projektoru dodanými šrouby M4 × 12 mm (4×)

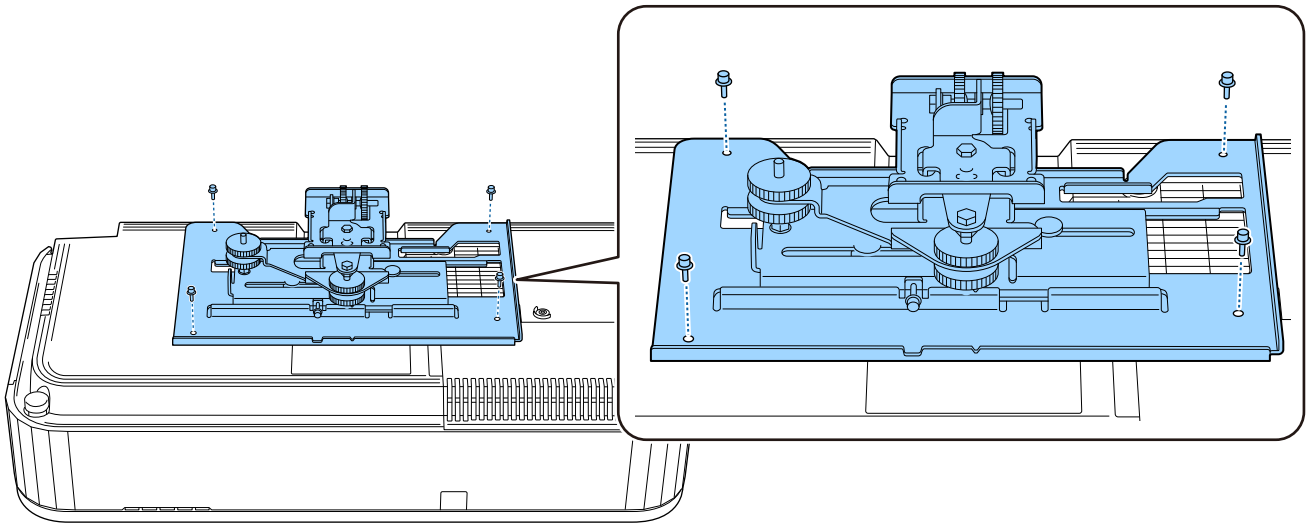

Připevněte nástěnnou desku ke zdi

1 Připevněte šablonu ke zdi

Připojte šablonu podle polohy instalace, kterou jste potvrdili pomocí tabulky vzdáleností projektoru (s.23).

Zarovnejte střední pozici promítaného obrazu se značkou Image Center A (Střed obrazu A) na šabloně.

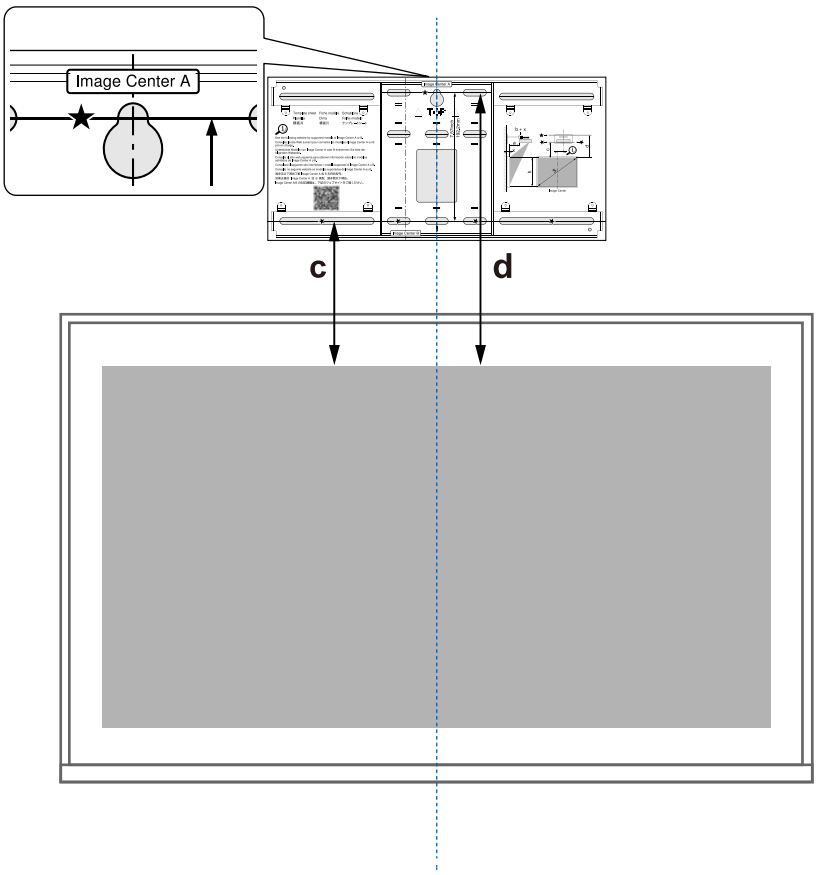

2 Zašroubujte běžně dostupný šroub M10 do otvoru pro dočasný šroub pro nástěnnou desku

Mezi stěnou a hlavou šroubu ponechte mezeru 6 mm nebo více.

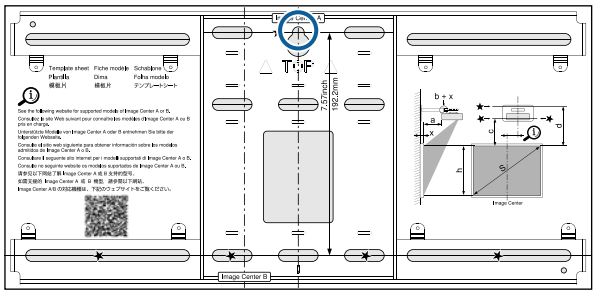

3 Určete polohy montážních otvorů pro nástěnnou desku

Z otvorů pro šrouby na obrázku níže zajistěte alespoň čtyři body nahoře, dole, vlevo a vpravo pro optimální rovnováhu.

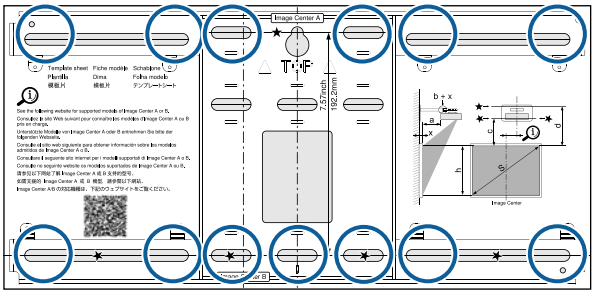

4 Do zdi vyvrtejte díry

Průměr vrtáku: 10,5 mm (M10) nebo 10 mm (3/8 palce)

Hloubka vodícího otvoru: 45 mm

Hloubka otvoru pro kotvu: 40 mm

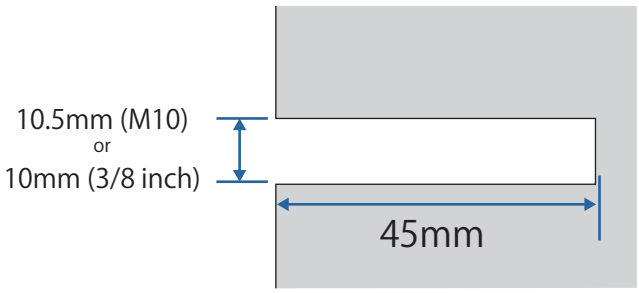

Při vedení kabelů k projektoru přes zeď můžete vyvrtat otvory v oblasti znázorněné na obrázku níže a použít je jako otvory pro vedení kabelů.

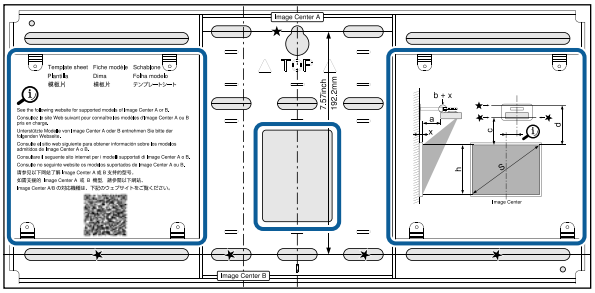

5 Odstraňte šablonu

6 Umístěte nástěnnou desku na dočasný šroub M10, který jste nainstalovali v rámci kroku č. 2

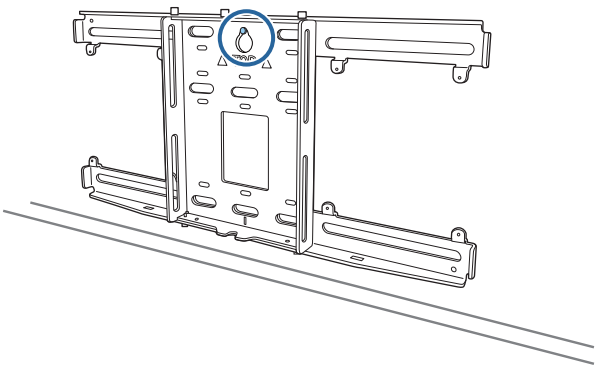

7 Pro zajištění nástěnné desky k otvorům vyvrtaným v kroku č. 4 použijte běžně prodávané ukotvovací šrouby M10 nebo 3/8 palce × 60 mm

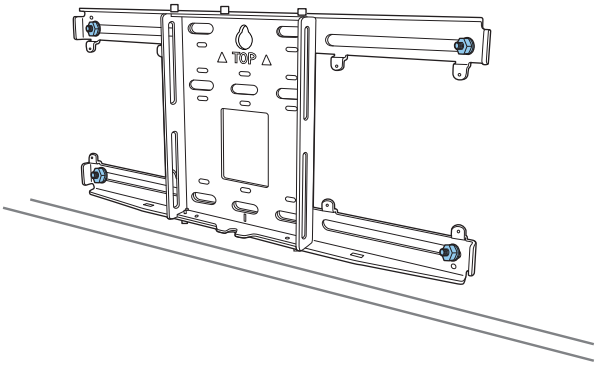

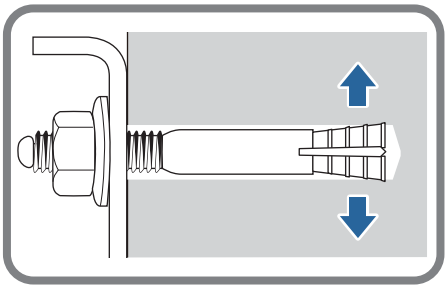

Nainstalujte rameno na nástěnnou desku

1 Povolte šrouby M4 x 12 mm (2 ks) a vysuňte rameno

Upravte měřítko na posuvníku na kombinovanou vzdálenost hodnoty pro (b) potvrzenou v tabulce vzdáleností (s.23) a tloušťku promítací plochy (x).

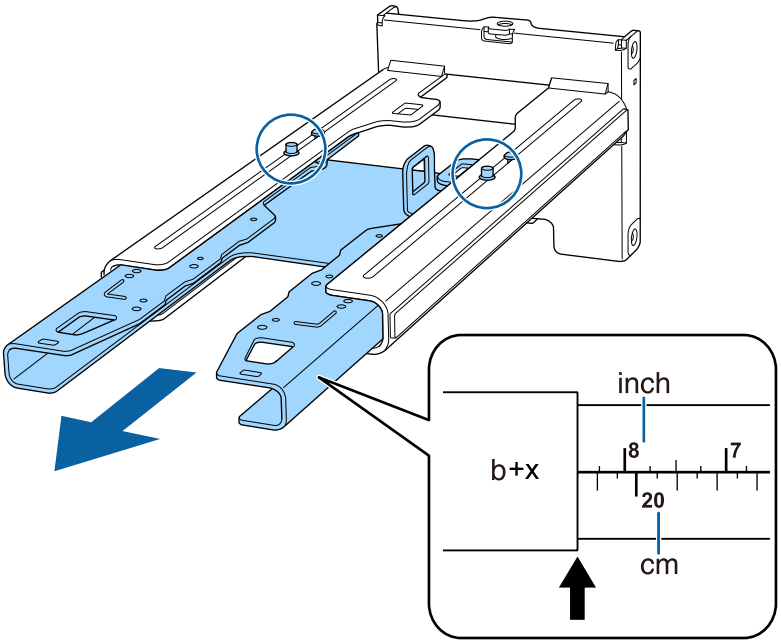

2 Vložte šestihrannou osu do ramena

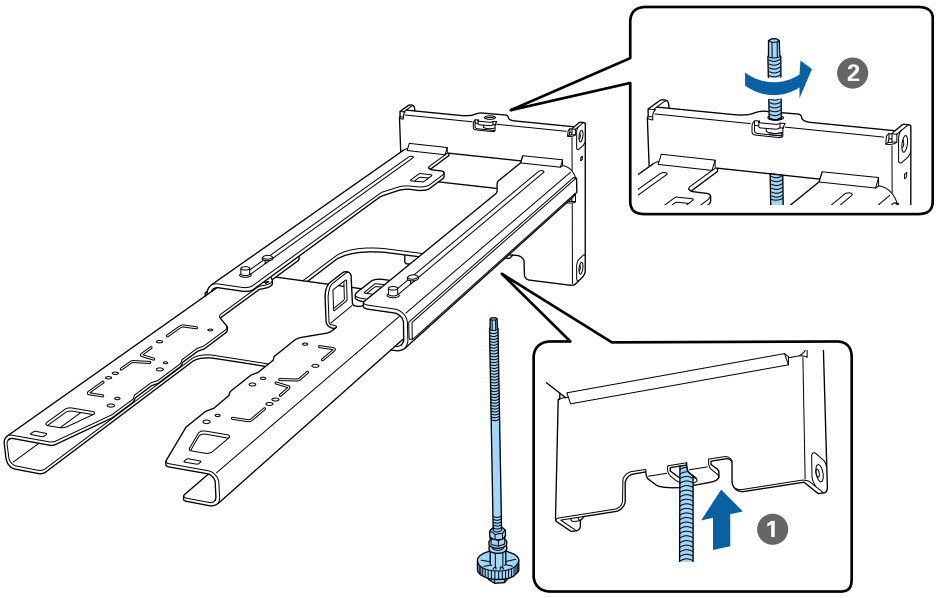

3 Protáhněte ramenem potřebné kabely

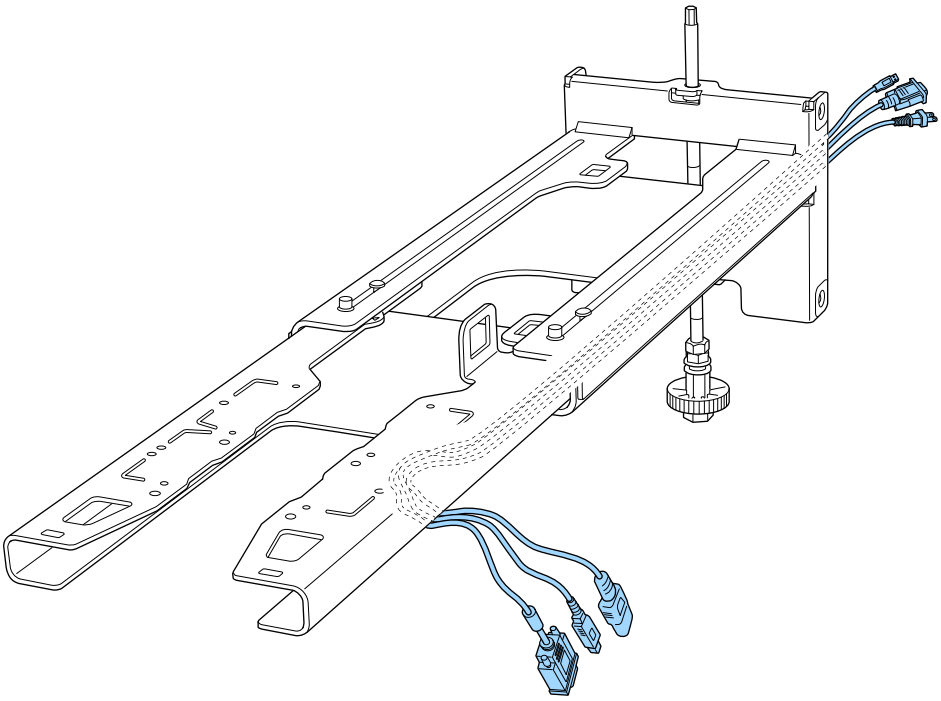

Varování

Nezavěšujte zbývající kabely na rameno. Mohly by spadnout a způsobit nehodu.

Zajistěte, aby porty pro připojení periferních zařízení, například mini PC, směřovaly tak, aby vycházely ze spodní části ramena, nikoli skrze stěny.

4 Připevněte rameno k nástěnné desce

Vložte šestihrannou osu, dokud se špička mírně nevysune z horní části nástěnné desky a další konec se nepropojí se spodní částí nástěnné desky.

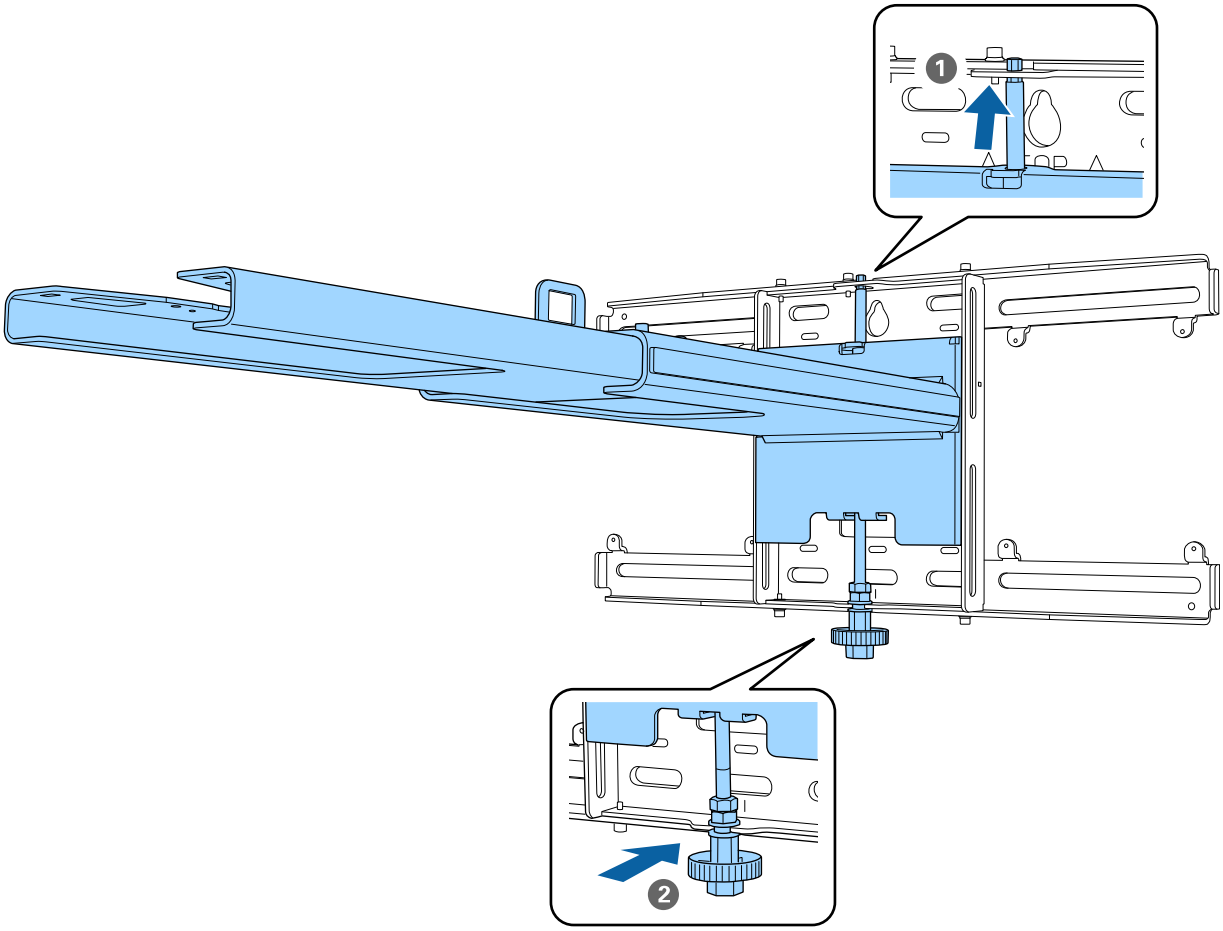

Výstraha

Dávejte pozor, abyste nepřivřeli kabely mezi rameno a nástěnnou desku.

5 Rameno dočasně zajistěte

Zajistěte tři body dodávanými šrouby M6 (3×).

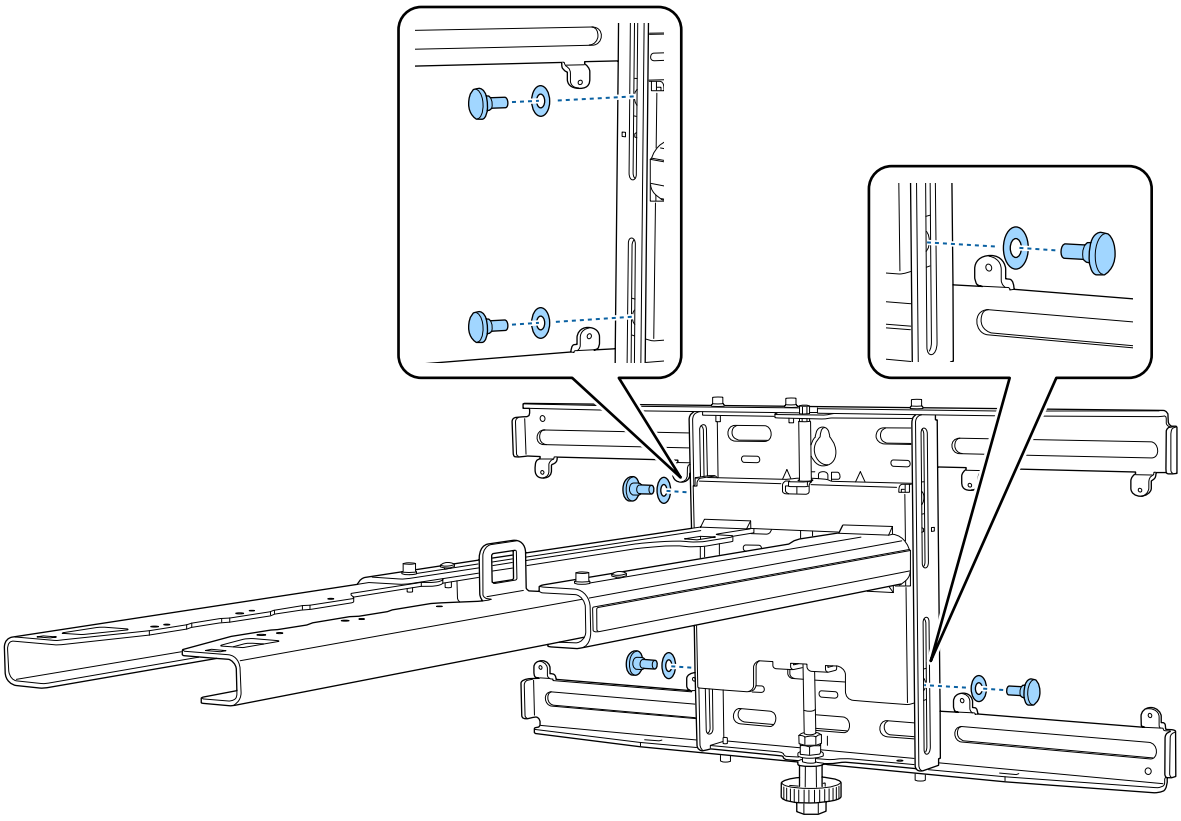

6 Seřízením vertikálního posunu otevřeným klíčem zarovnejte značky na nástěnné desce a ramenu.

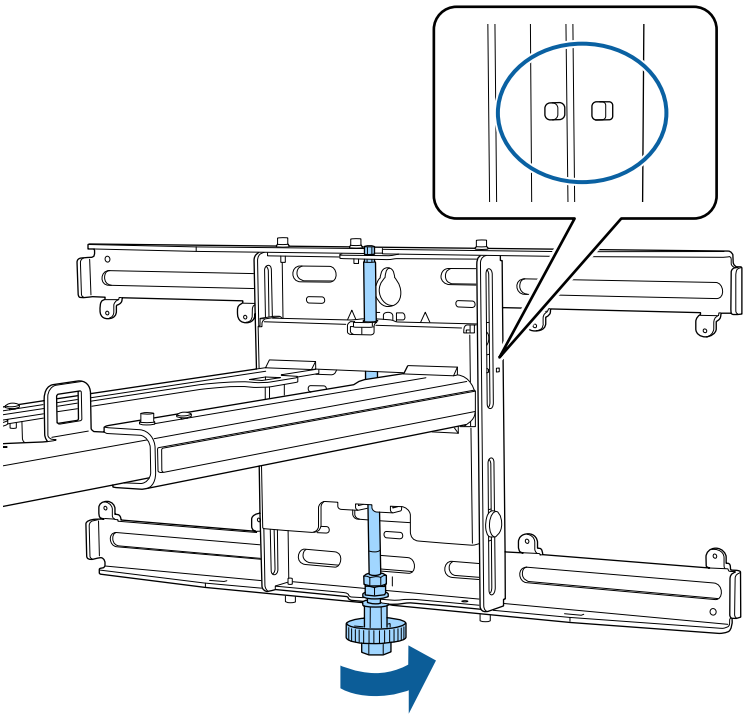

7 Utažením šroubu M6 (1×) zajistěte rameno ve správné poloze

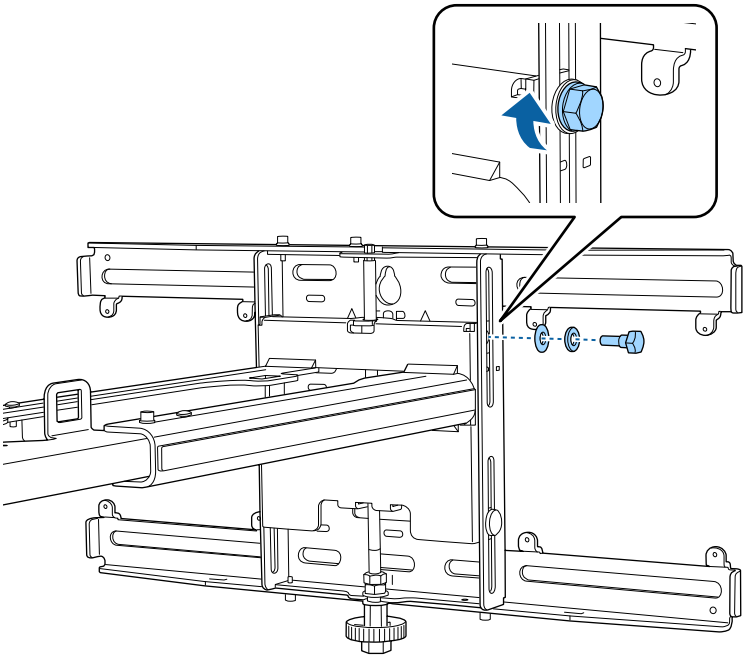

Připevněte nastavovací jednotku k ramenu

1 Ověřte polohu instalace nastavovaní jednotky

Poloha instalace je vyznačena na ramenu. Nainstalujte ve vhodné poloze podle velikosti obrazovky, na kterou chcete promítat.

- Je-li promítaný obraz menší než 117 palců: Nainstalujte jednotku v místě značky ◯ .

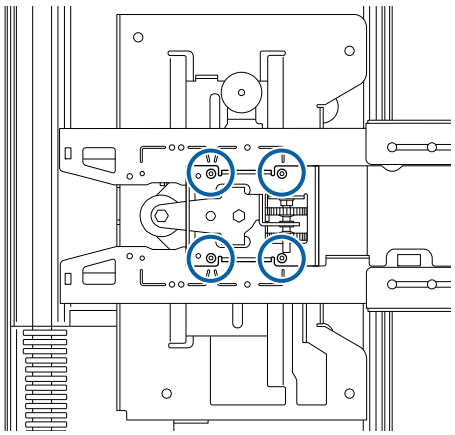

- Má-li promítaný obraz velikost 117 palců a více: Nainstalujte jednotku v místě značky ◯ ◯ .

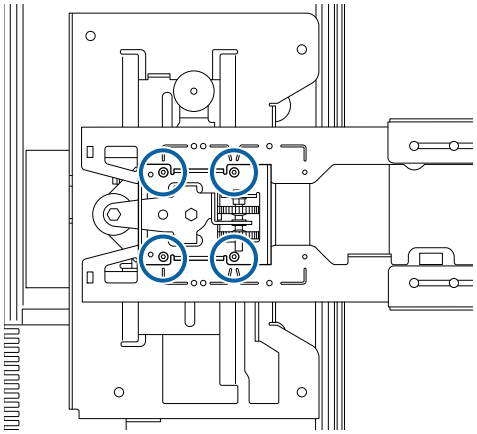

2 Připevněte nastavovací jednotku k ramenu pomocí dodaných šroubů M4 × 12 mm (4×)

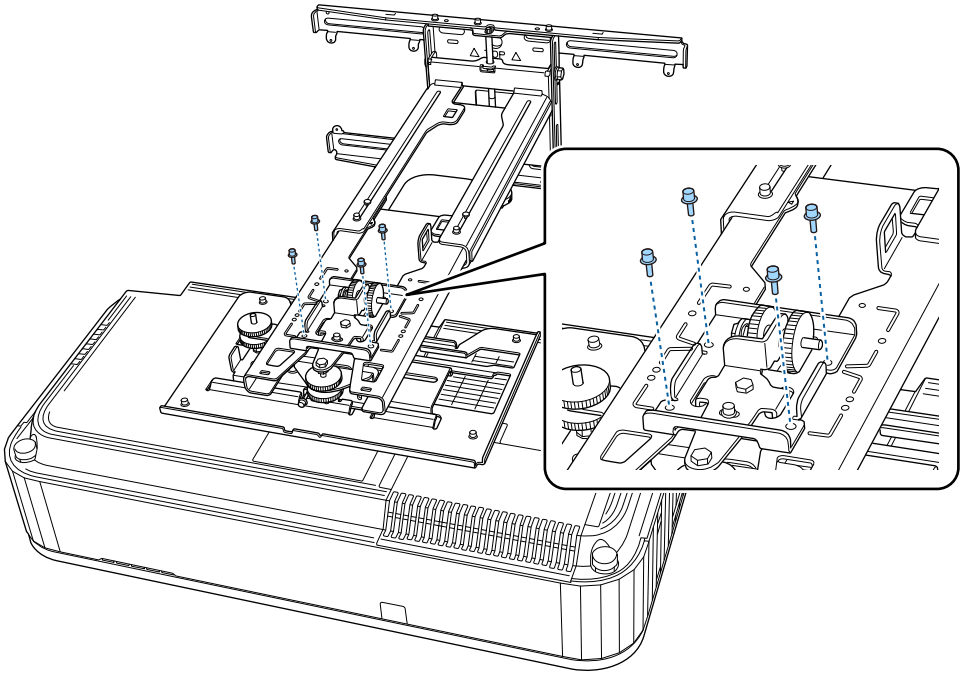

3 Připojte kabely k projektoru

Napájecí kabel připojte jako poslední.

Připojování periferních zařízení

Připojte mini PC nebo nalepovací PC k desce mini PC a zajistěte jej k levé nebo pravé straně nástěnné desky.

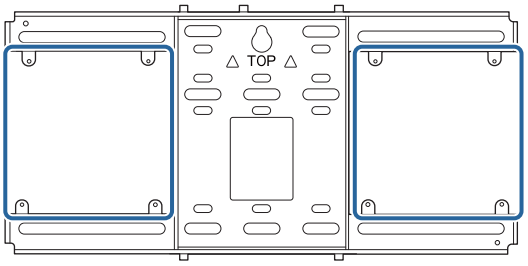

Připojte jej tak, aby výstupní ventilační otvory nebyly zakryté.

Doporučujeme instalovat PC tak, aby výstupní ventilační otvory byly nahoře a vstupní ventilační otvory dole.

Při zajišťování popruhu mini PC

1 Omotejte popruh okolo desky mini PC

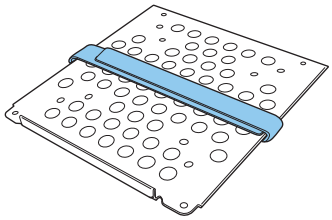

2 Zajistěte desku mini PC k nástěnné desce pomocí dodaných šroubů M3 × 6 mm (4×).

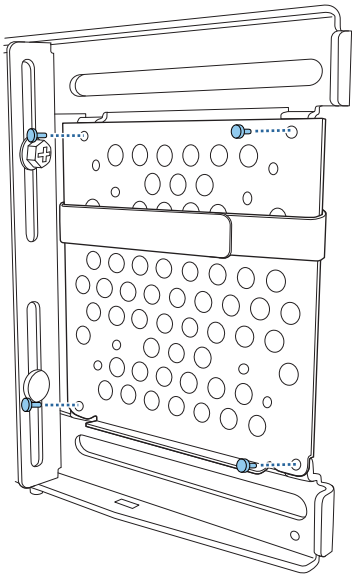

3 Umístěte PC na dolní okraj desky mini PC a zajistěte popruhem

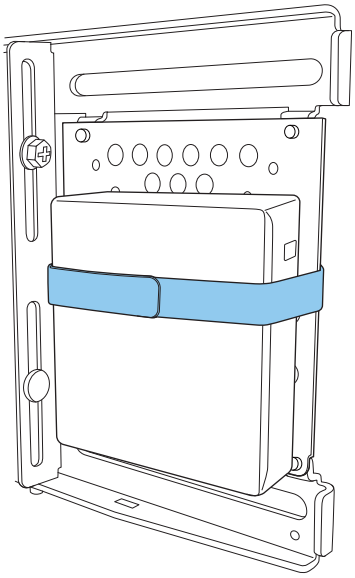

Při utahování šrouby

V závislosti na tvaru mini PC a orientaci otvorů pro šrouby se pořadí, ve kterém se díly instalují, liší. Nezapomeňte si nejdříve pročíst pokyny k instalaci.

Příklad instalace

- Zajistěte desku mini PC s PC k nástěnné desce pomocí dodaných šroubů M3 × 6 mm (4×).

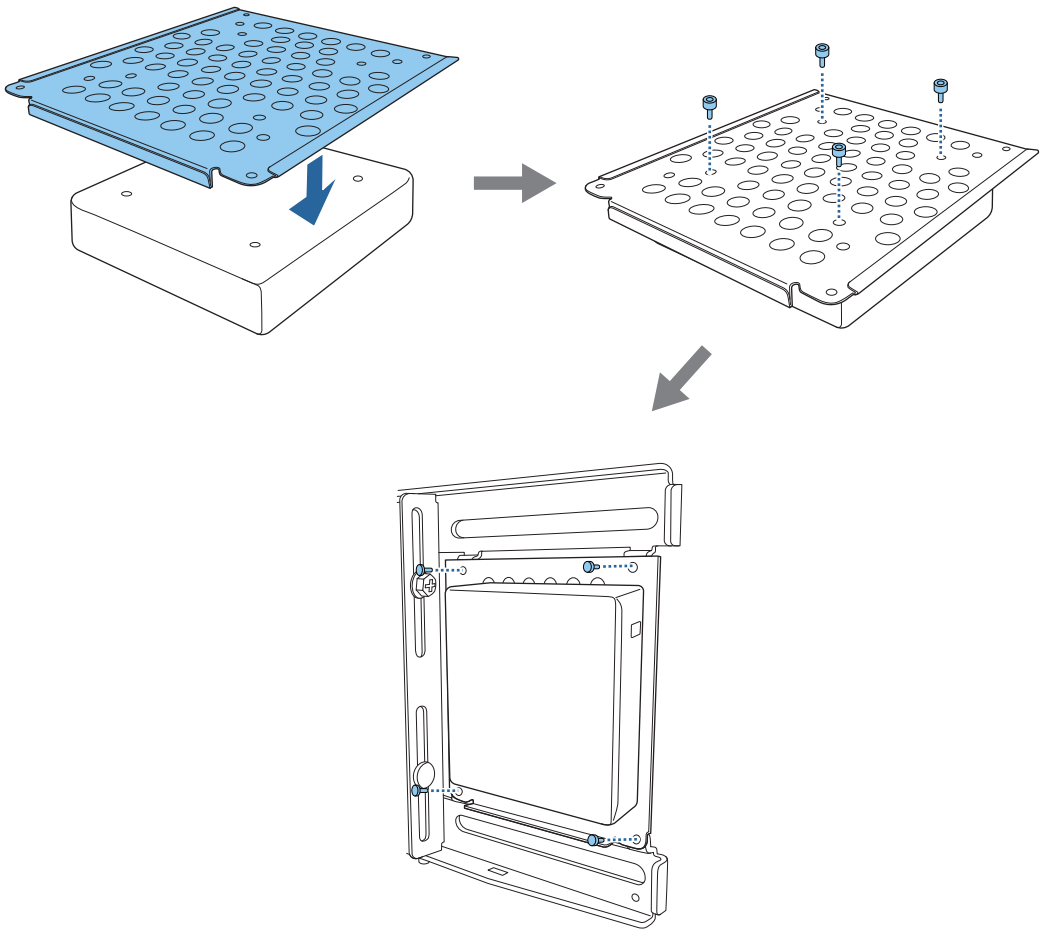

- Zajistěte desku mini PC k nástěnné desce pomocí dodaných šroubů M3 × 6 mm (4×) a poté namontujte PC.

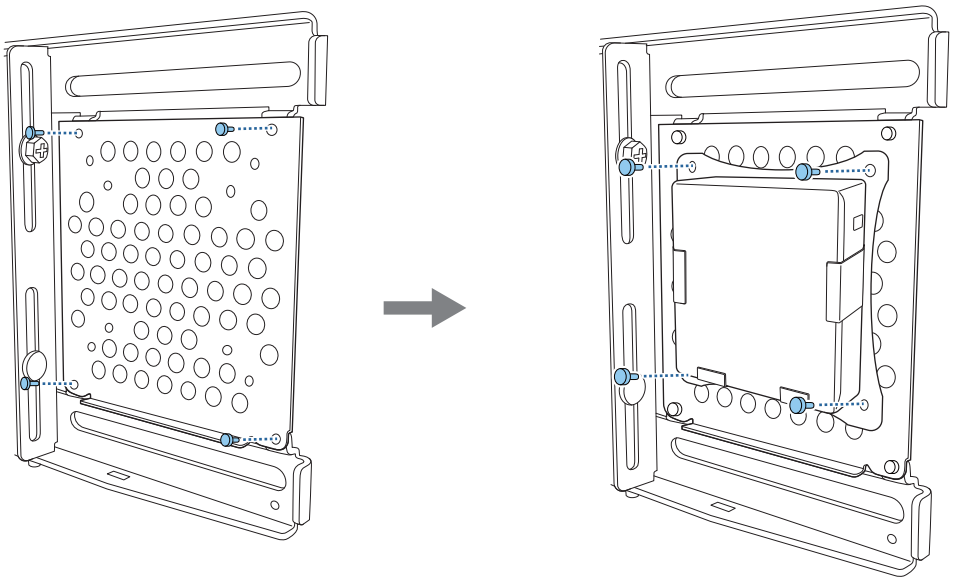

Seřízení pozice promítaného obrazu

Umístění promítaného obrazu můžete upravit jakýmkoli z následujících způsobů.

Pokud je ve stejné místnosti nainstalován větší počet projektorů, doporučujeme nastavit identifikaci projektoru, aby nedocházelo k interferencím při dálkovém ovládání.

Zapněte projektor a poté nastavte identifikační číslo projektoru v nabídce **Instalace** > **ID projektoru**. Pokud chcete používat konkrétní projektor, podržte na dálkovém ovladači tlačítko [ID] a stiskněte tlačítko se stejným číslem jako ID projektoru.

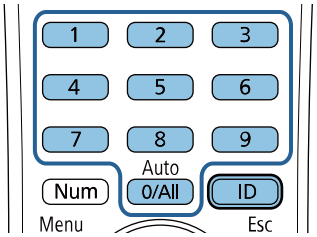

- Úprava pomocí Průvodce instalací desky nastavení (s.48)

  Ručně upravte polohu upevňovací desky podle uvedené obrazovky s návodem. Tato možnost je užitečná, pokud chcete provádět finální úpravy umístění obrazu při zachování jeho kvality.

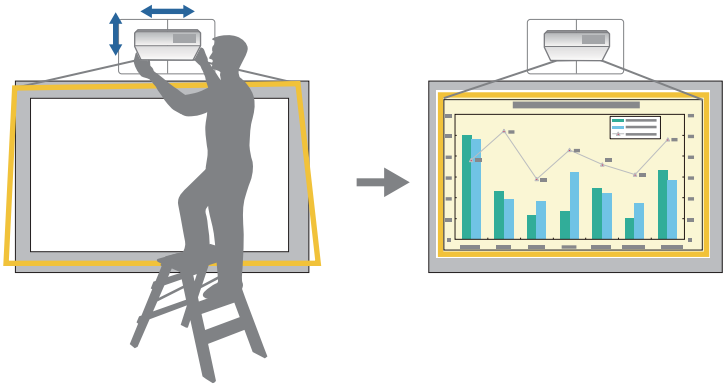

- Nastavení pomocí průvodce úvodním nastavením

  Nastavte polohu promítaného obrazu pomocí průvodce úvodním nastavením, který se zobrazí při prvním zapnutí projektoru.
- Úprava pomocí nabídek projektoru (s.52)

  Vyberte oblast, kterou chcete upravit, a ručně obraz upravte. Tato možnost je užitečná, pokud chcete provádět finální úpravy obrazu po mechanických úpravách na základě obrazovky s návodem.

Quick Corner

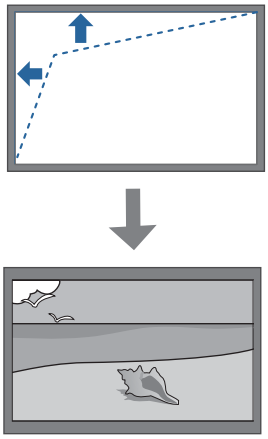

Oblouková korekce

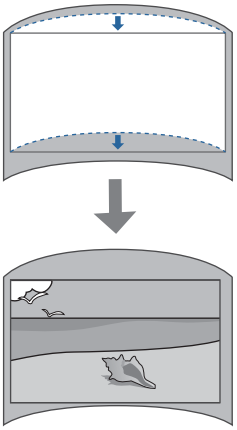

Bodová korekce

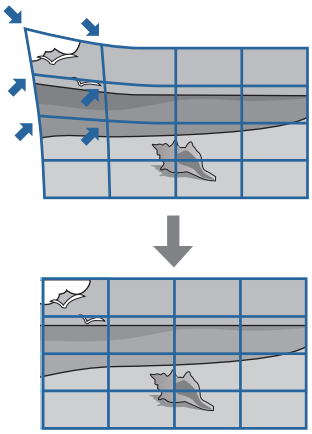

- Bezprostředně po zapnutí projektoru je obraz nestabilní. Po zahájení promítání vyčkejte s úpravou obrazu alespoň 30 minut.
- Nainstalujte a nastavte projektor při okolní teplotě, která odpovídá podmínkám, za kterých bude projektor používán. Pokud se teplota změní, obraz se může posunout.
- Při nastavení více projektorů pomocí funkce dávkového nastavení proveďte dávkový postup před úpravou promítaného obrazu.
- Doporučujeme úpravu mechanické polohy upevňovací desky, abyste mohli upravit obraz, pokud chcete zachovat kvalitu obrazu.

Přípravy před zahájením úprav

Při prvním zapnutí projektoru se zobrazí průvodce úvodním nastavením.

Pomocí tlačítek nahoru, dolů, doleva, doprava a [Enter] nastavte položky **Projekce**, **Jazyk** a **Datum a čas**. Dále podle potřeby upravte tvar a pozici promítaného obrazu. V případě potřeby můžete zrychlit spouštění projektoru zapnutím funkce **Rychlé spuštění**. Když je toto nastavení aktivní, zvyšuje se spotřeba elektřiny v pohotovostním režimu.

Mechanické úpravy pomocí Průvodce instalací desky nastavení

Pomocí obrazovky s návodem upravíte polohu obrazu.

1 Stiskněte tlačítko [Menu]

Použití dálkového ovladače

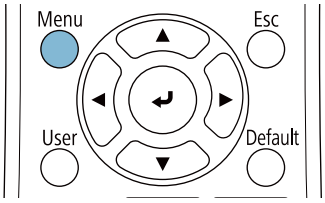

Použití ovládacího panelu

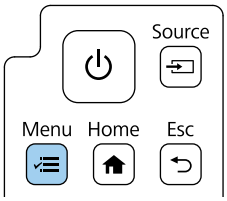

2 Vyberte možnost **Průvodce instalací desky nastavení** z nabídky **Instalace**

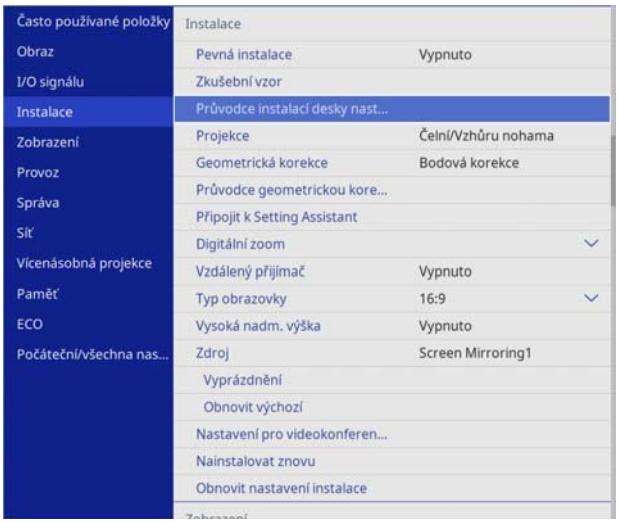

Zobrazí se obrazovka s návodem.

3 Otáčením seřizovacího kolečka ① upravte vodorovné naklopení

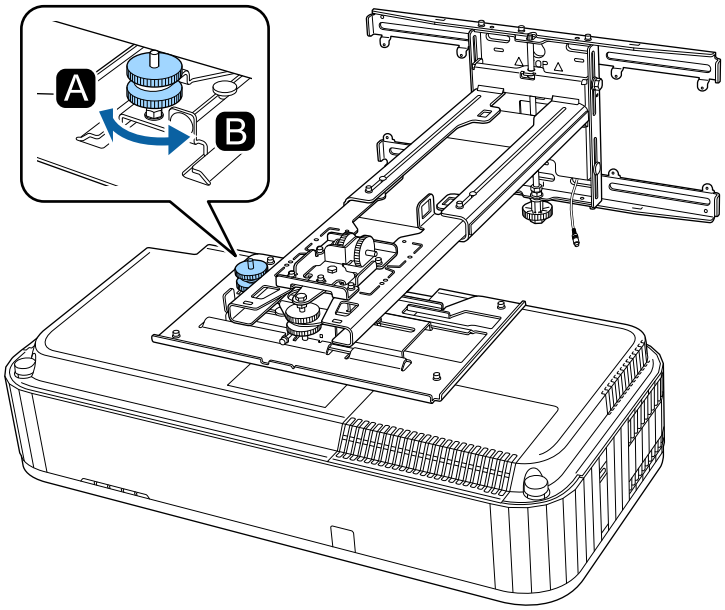

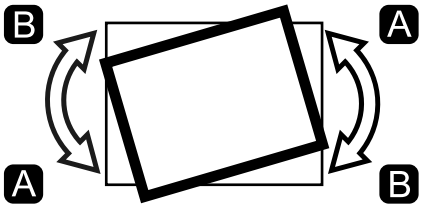

4 Uvolněte šroub M4 a poté otáčením seřizovacího kolečka ② upravte vodorovné natočení

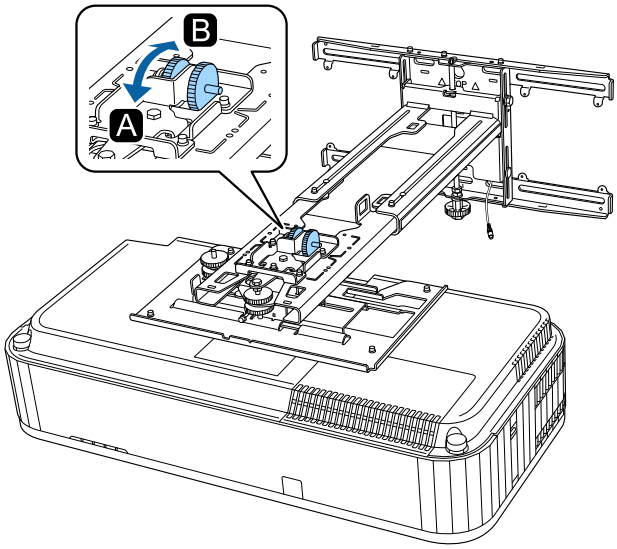

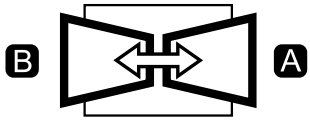

5 Otáčením seřizovacího kolečka ③ upravte svislý náklon

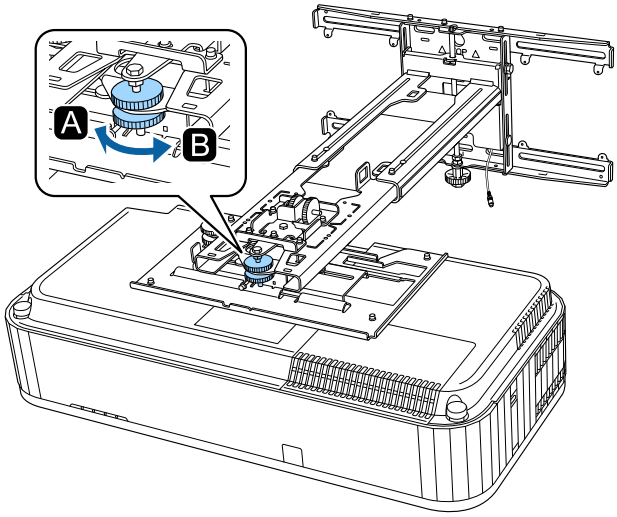

6 Povolte šroub M4 a poté upravte horizontální posun

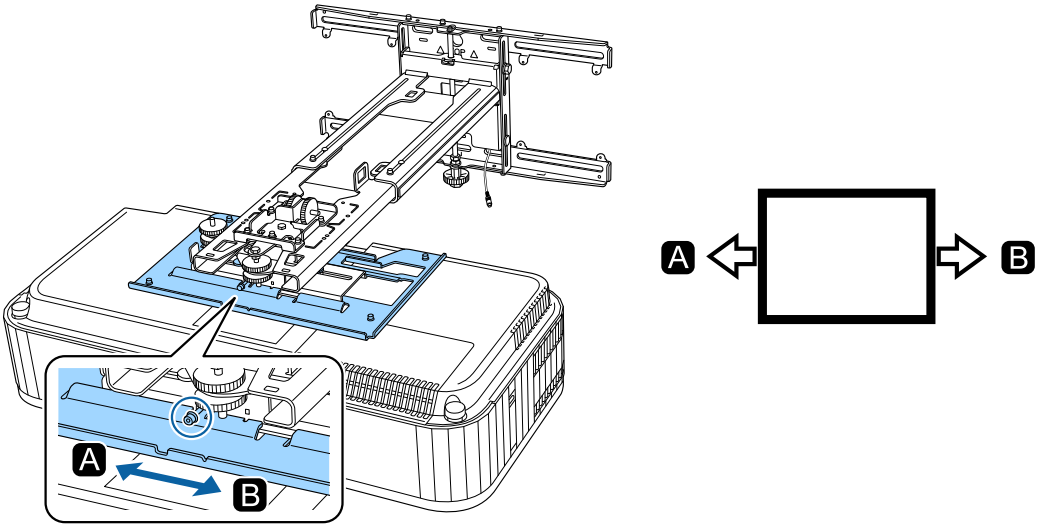

7 Povolte šrouby M4 (2×) a poté upravte posun vpřed/vzad

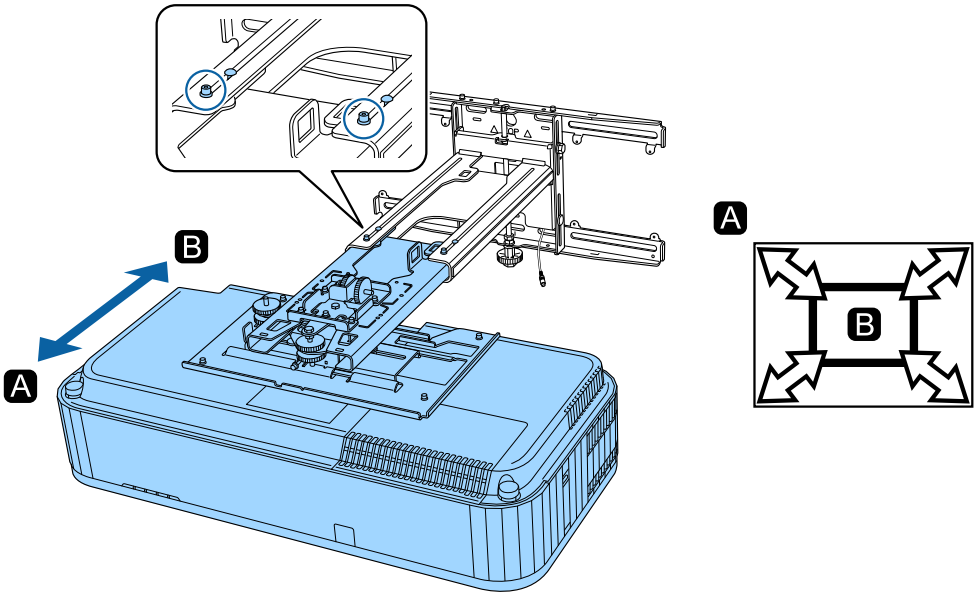

8 Povolte šroub M6 a poté upravte vertikální posun

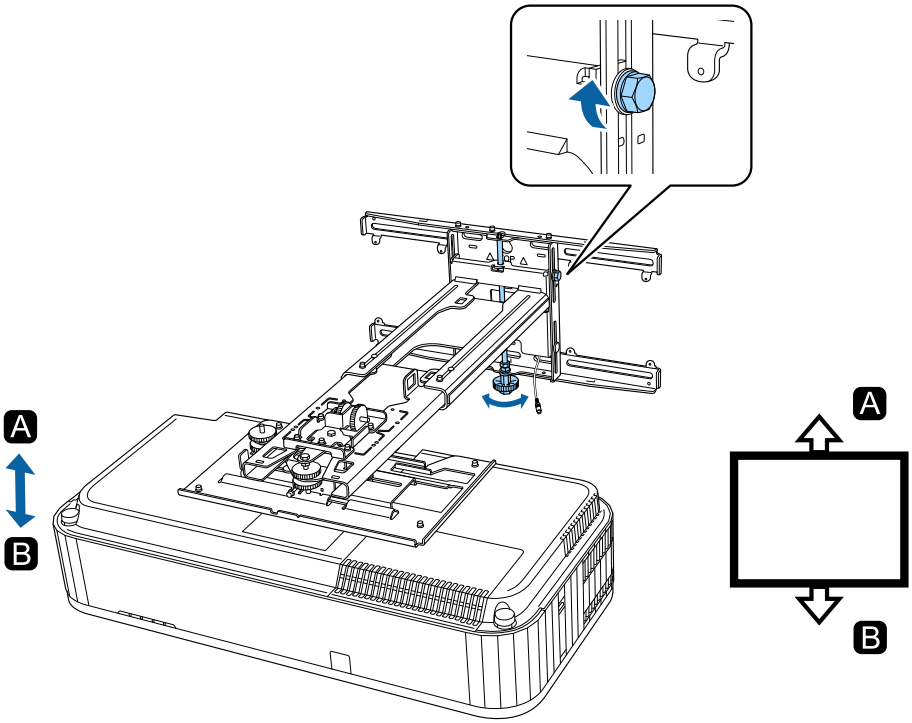

9 Znovu utáhněte šrouby, které jste povolili v kroku 3 až 8

Varování

Pevně dotáhněte všechny šrouby. V opačném případě může výrobek spadnout a způsobit zranění osob nebo poškození majetku.

10 Upravte zaostření polohy A podle následujícího obrázku

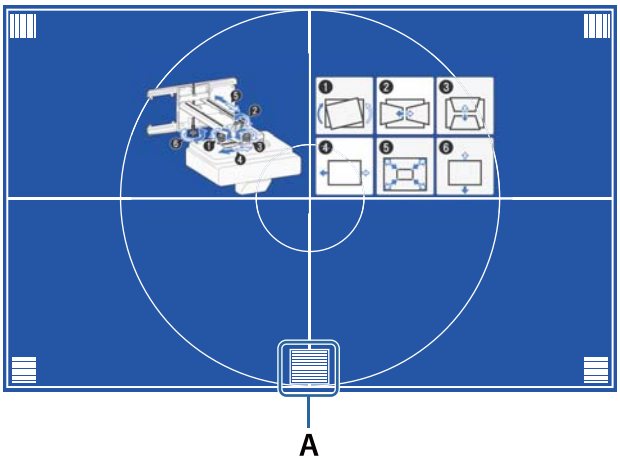

11 Po dokončení úprav ukazatelů můžete stisknutím tlačítka [Esc] na dálkovém ovladači nebo ovládacím panelu ukončit obrazovku s návodem

Úprava pomocí nabídek projektoru

- Upravené hodnoty můžete uložit v nabídce **Paměť** a **Geometrická korekce**.
- Před úpravou nejdříve nastavte položky Typ obrazovky a Pozice obrazovky. Pokud položku Typ obrazovky nebo Pozice obrazovky změníte po provedení korekce, úpravy v rámci korekce se resetují.

Oblouková korekce

1 Stiskněte tlačítko [Menu]

Použití dálkového ovladače

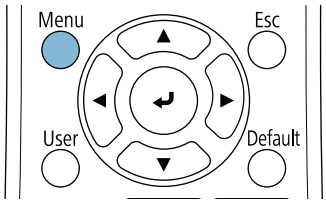

Použití ovládacího panelu

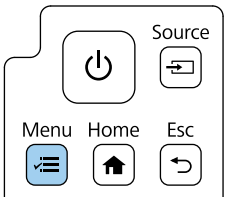

2 Vyberte položku **Geometrická korekce** z nabídky **Instalace**

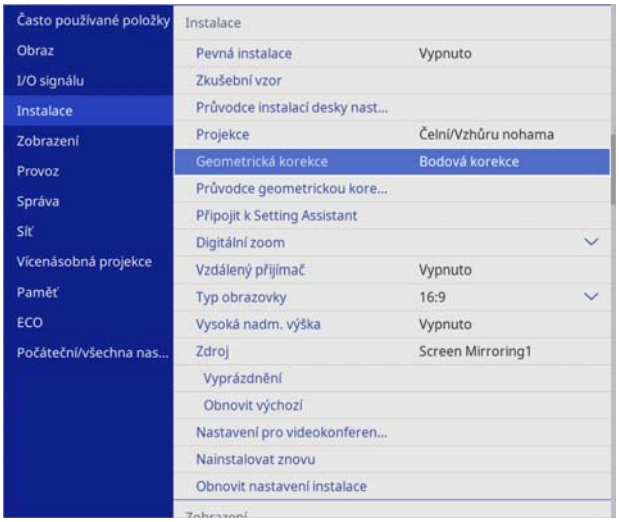

3 Vyberte položku **Oblouková korekce**

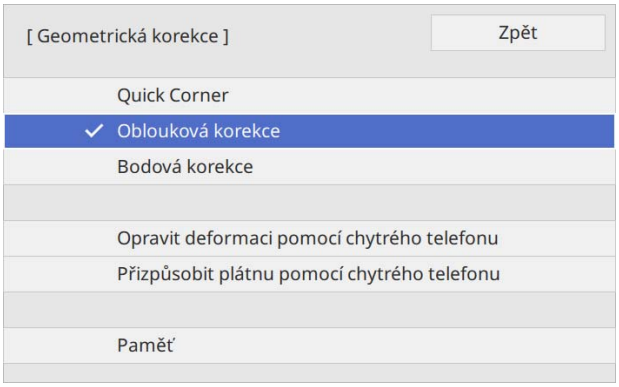

4 Vyberte stranu, kterou chcete opravit, a proveďte úpravy

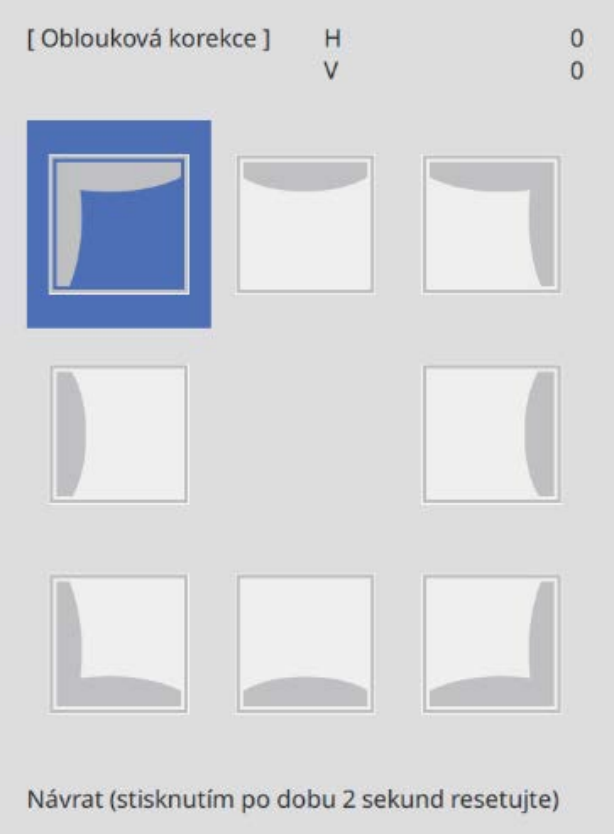

Pokud dosáhnete rozmezí, které nelze upravit, zobrazí se zpráva **Již nelze posunout.**

5 Po dokončení úprav ukazatelů můžete stisknutím tlačítka [Esc] na dálkovém ovladači nebo ovládacím panelu ukončit úpravy

Quick Corner

1 Stiskněte tlačítko [Menu]

Použití dálkového ovladače

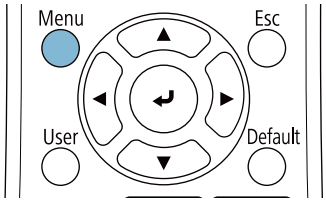

Použití ovládacího panelu

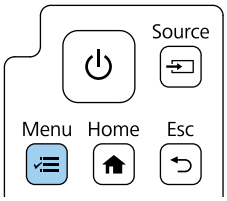

2 Vyberte položku **Geometrická korekce** z nabídky **Instalace**

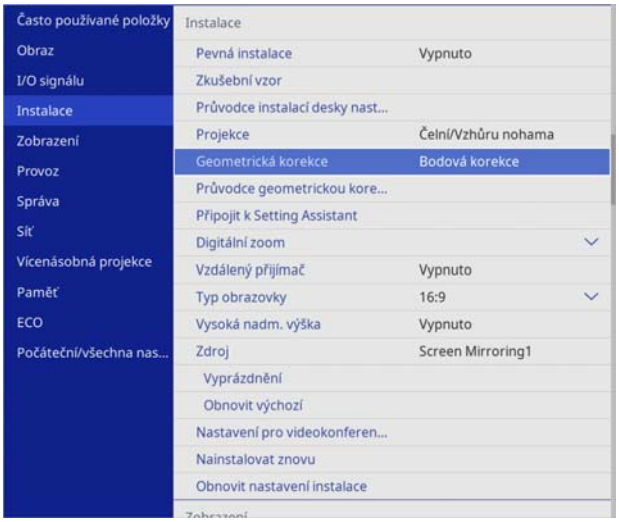

3 Vyberte **Quick Corner**

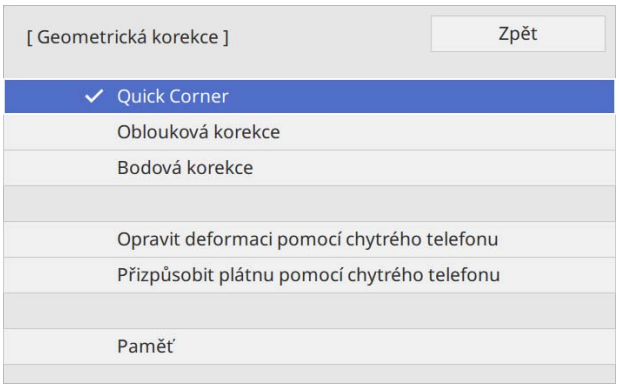

4 Vyberte stranu, kterou chcete opravit, a proveďte úpravy

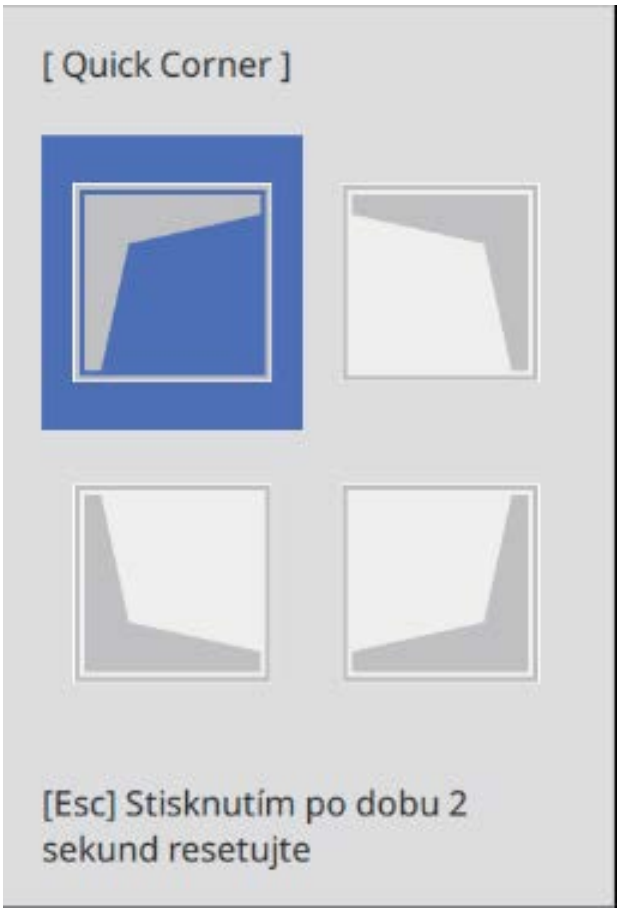

Pokud dosáhnete rozmezí, které nelze upravit, zobrazí se zpráva **Již nelze posunout.**

Vyberte stranu, kterou chcete upravit, stisknutím tlačítka [1], [3], [7] a [9] na dálkovém ovladači.

5 Po dokončení úprav ukazatelů můžete stisknutím tlačítka [Esc] na dálkovém ovladači nebo ovládacím panelu ukončit úpravy

Bodová korekce

1 Stiskněte tlačítko [Menu]

Použití dálkového ovladače

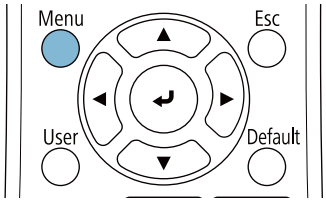

Použití ovládacího panelu

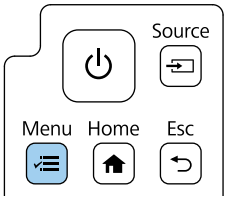

2 Vyberte položku **Geometrická korekce** z nabídky **Instalace**

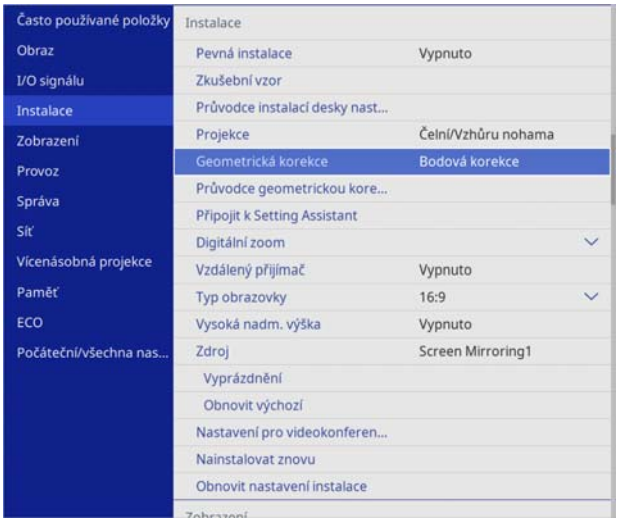

3 Vyberte **Bodová korekce**

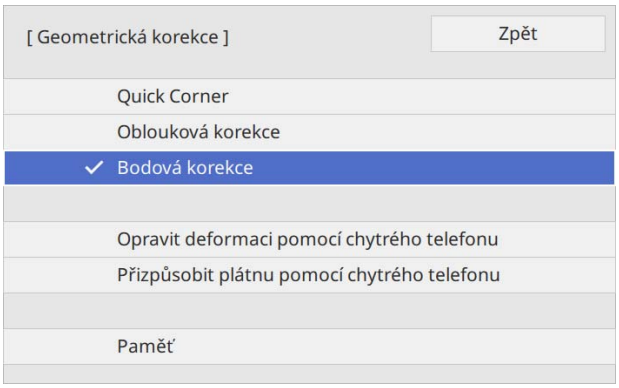

4 Vyberte **Body (svisl.)** a **Body (vodor.)** a poté nastavte počet mřížek

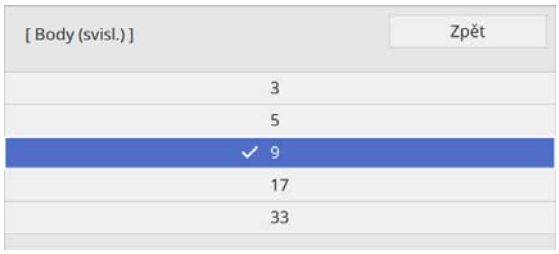

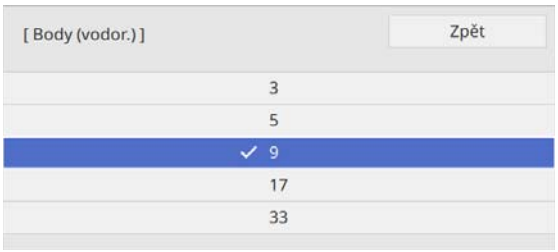

5 Vyberte body, které chcete opravit, a zadejte úpravy

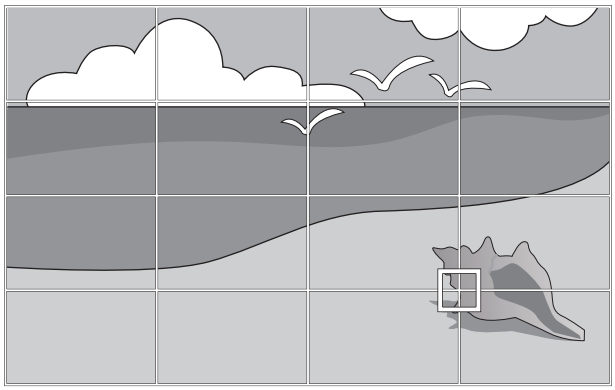

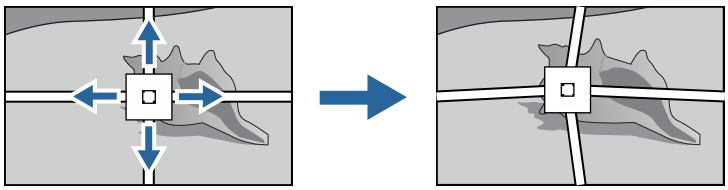

Pokud se mřížka hůř zobrazuje, můžete pomocí možnosti **Barva vzoru** změnit barvu vzoru.

6 Po dokončení úprav ukazatelů můžete stisknutím tlačítka [Esc] na dálkovém ovladači nebo ovládacím panelu ukončit úpravy

Připevnění krytů

1 Nasaďte levý kryt nástěnné desky

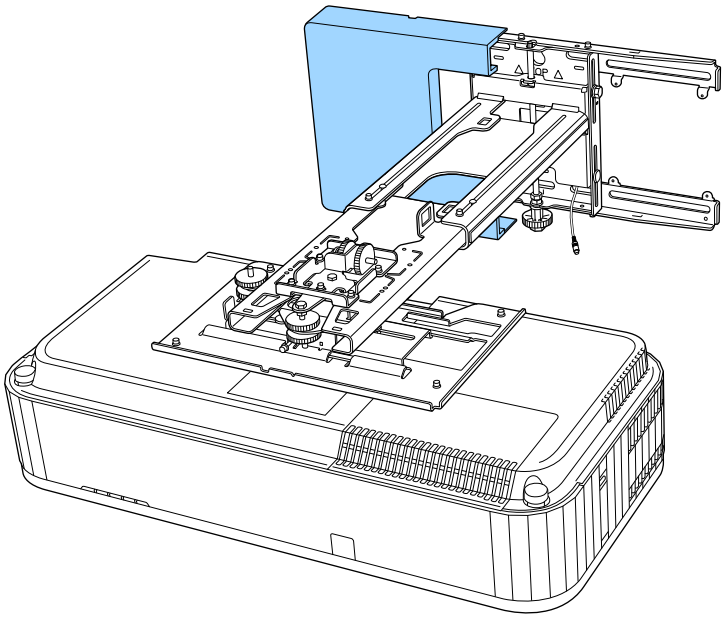

2 Nasaďte pravý kryt nástěnné desky

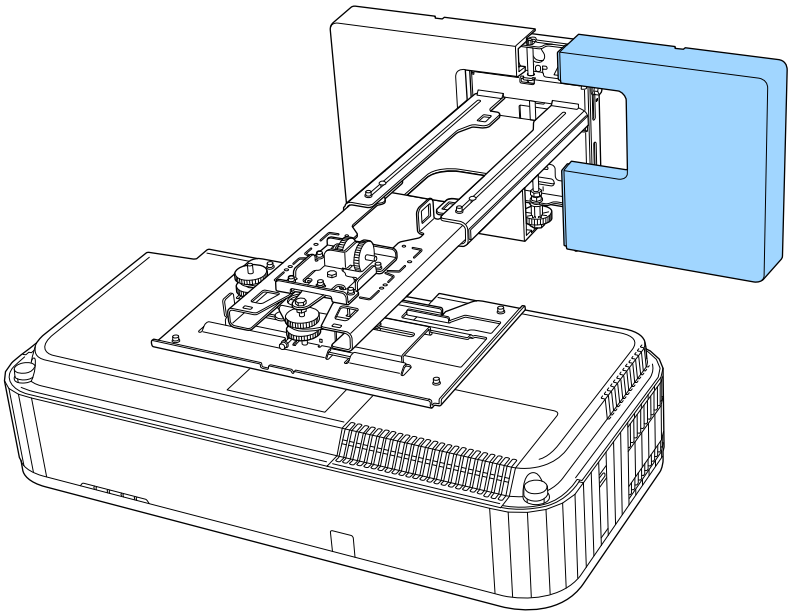

3 Nasaďte koncovou krytku na rameno

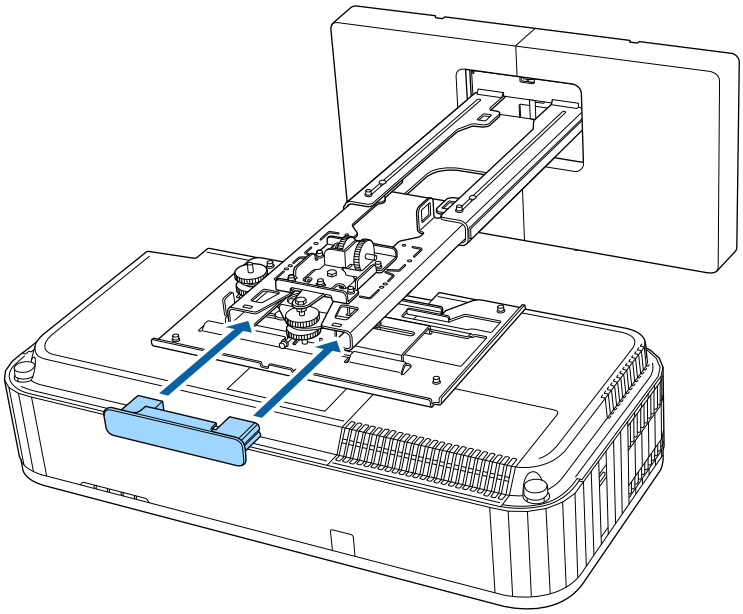

Pokud chcete zakrýt drážku v ramenu, nalepte přes ni dodanou maskovací nálepku.

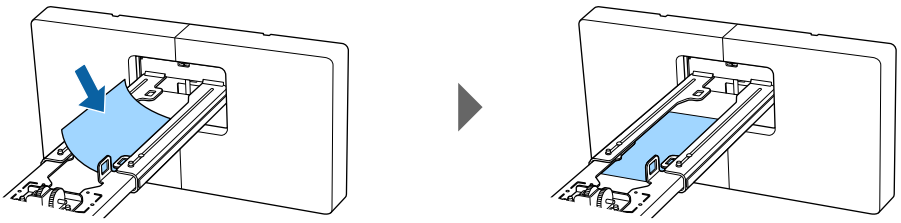

4 Nasaďte boční kryt na projektor

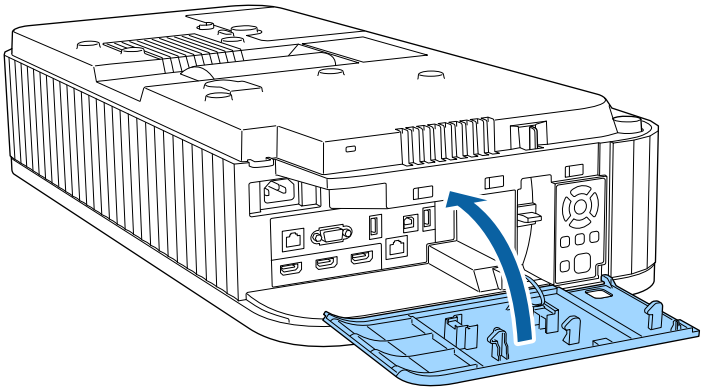

Připevnění bezpečnostního lanka

V případě potřeby můžete výrobek zabezpečit připevněním bezpečnostního lanka.

- Připevněte lanko k místu pro instalaci bezpečnostního lanka

  Nejdříve sejměte krytku místa pro instalaci bezpečnostního lanka a potom k tomuto místu na projektoru připevněte bezpečnostní lanko.

  Krytku místa pro instalaci bezpečnostního lanka můžete připevnit na zadní část bočního krytu, aby se neztratila.

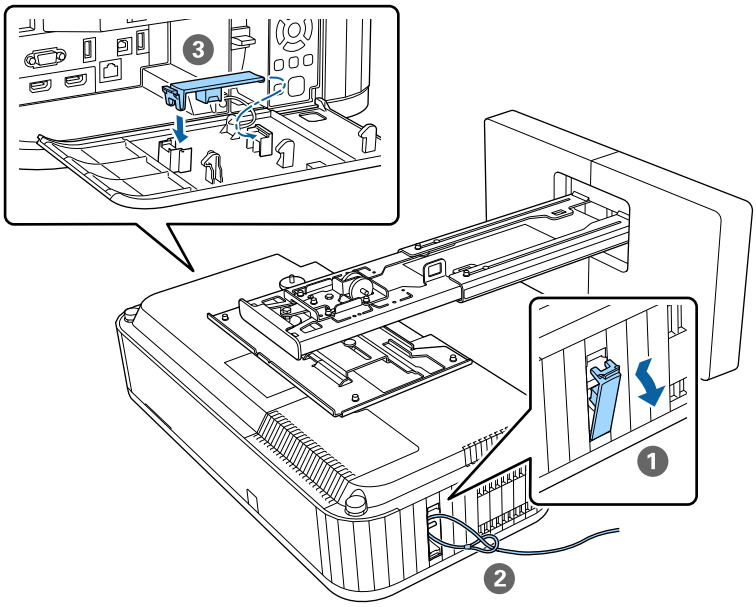

- Nainstalujte si bezpečnostní kabel od společnosti Kensington

  Bezpečnostní pozice na tomto výrobku je kompatibilní se systémem Microsaver Security System od společnosti Kensington. Více detailů ohledně systému Microsaver Security System se dozvíte dále.

  http://www.kensington.com/

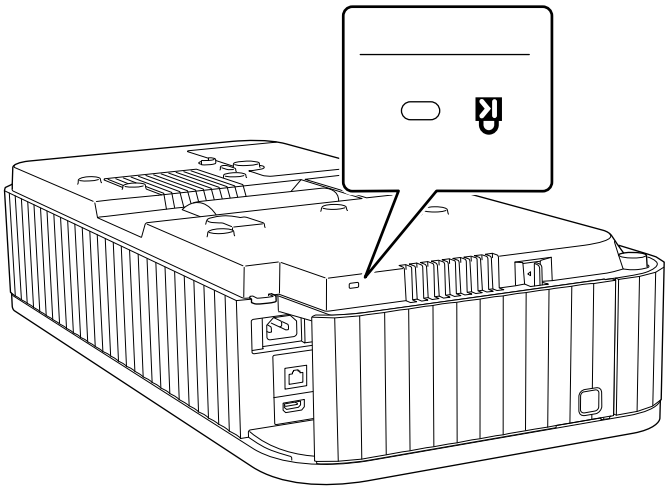

Připevnění zajišťovacího lanka

1 Připevněte karabinu a zajišťovací lanko ke spodní části projektoru pomocí svorky.

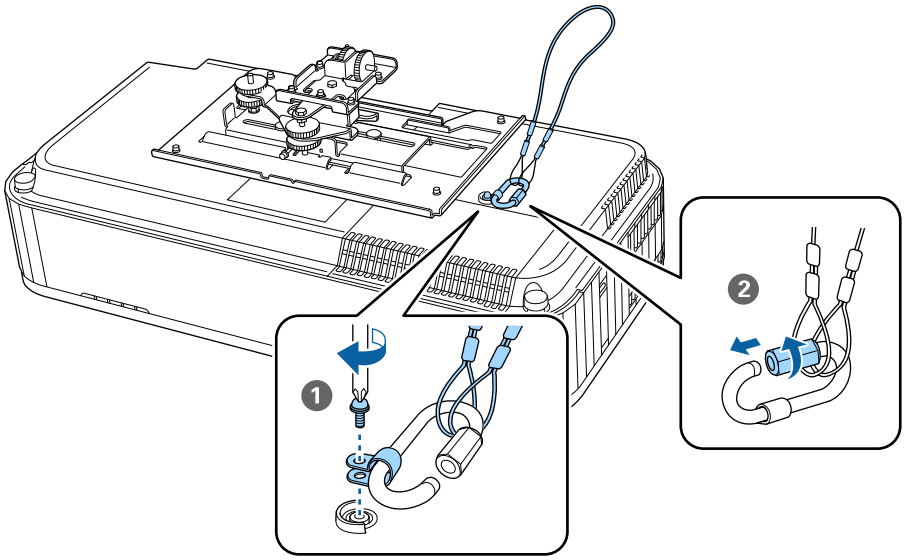

2 Umístěte projektor do ramena a utáhněte šrouby.

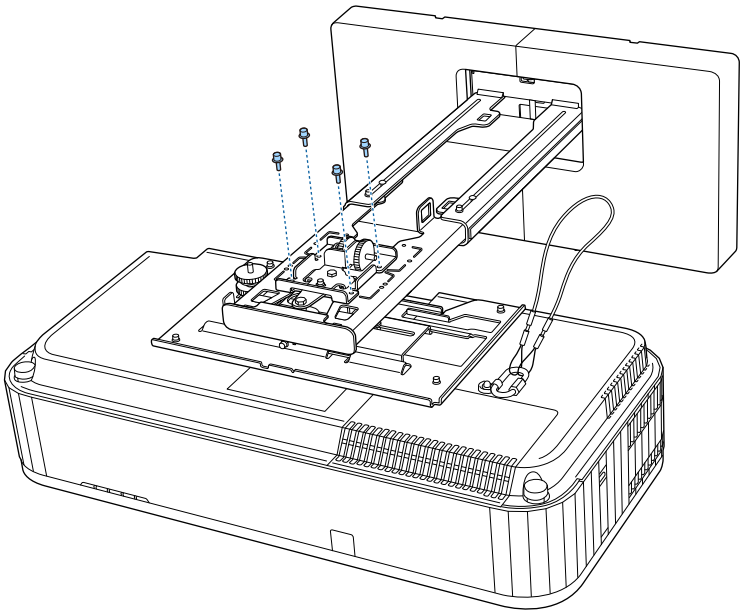

3 Připevněte karabinu k otvoru v ramenu a protáhněte přes ni zajišťovací lanko.

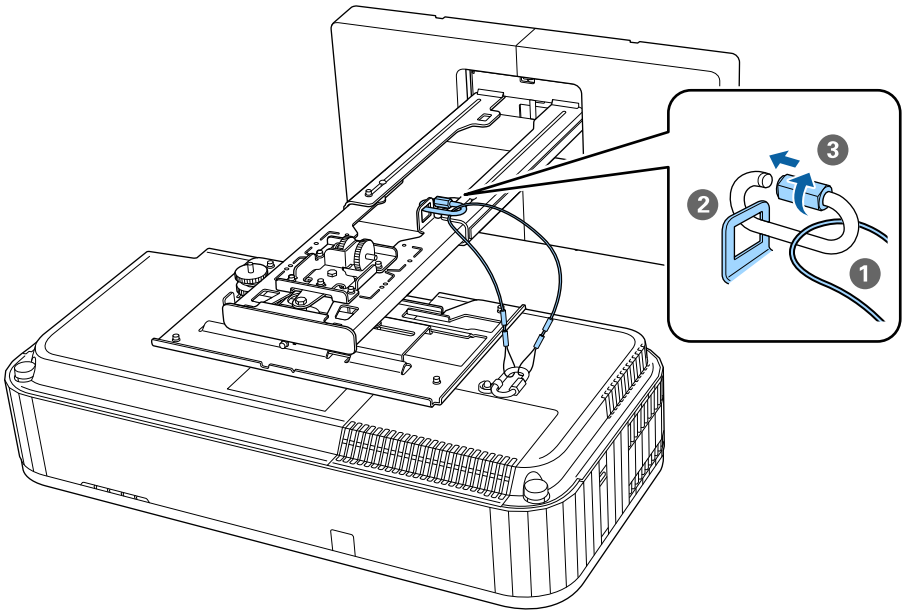

Funkce dávkového nastavení

Po provedení nastavení v nabídce jednoho projektoru můžete kopírovat tato nastavení do dalších projektorů (dávkový přenos nastavení). Funkce dávkového nastavení je pouze pro projektory se stejným číslem modelu.

Použijte jedná z následujících metod.

- Nastavení pomocí USB flash disku.
- Nastavení pomocí přípojení počítače a projektoru kabelem USB.
- Nastavení zadáte pomocí nástroje Epson Projector Management.

Tento průvodce vysvětluje metody USB flash disku a propojení kabelem USB.

Podrobnosti o nastavení pomocí nástroje Epson Projector Management najdete *Epson Projector Management - Návod na použití*.

- Pokud nechcete zkopírovat následující nastavení, nastavte položku **Rozsah dávk. nast.** na hodnotu **Omezeno**.
  - **Zabezpečení heslem**
  - **EDID** z nabídky **I/O signálu**
  - Nabídka **Síť**
- Proveďte dávkové nastavení souboru před úpravou polohy projektorů. Funkce dávkového nastavení zkopíruje hodnoty úprav pro promítaný obraz, například Geometrická korekce. Je-li dávkové nastavení provedeno po úpravě umístění projektorů, provedené úpravy se mohou změnit.
- Za použití funkce dávkového nastavení je registrované Logo uživatele zkopírováno do ostatních projektorů. Neregistrujte důvěrné informace, jako je logo uživatele.

Výstraha

Provedení dávkového nastavení je zodpovědností uživatele. Pokud se dávkové nastavení nezdaří z důvodu přerušení dodávky proudu nebo chyby komunikace, jsou veškeré náklady na opravu odpovědností zákazníka.

Nastavení pomocí USB flash disku

Tato část vysvětluje jak provést dávkové nastavení pomocí flash disku USB.

- Použijte USB flash disk s formátem FAT.
- Funkci dávkového nastavení není možné použít s flash diskem USB, který obsahuje bezpečnostní funkce. Použijte USB flash disk, který neobsahuje žádné bezpečnostní funkce.
- Funkci dávkového nastavení není možné použít s USB čtečkou karet nebo pevnými USB disky.

Uložení nastavení na USB flash disk

1. Odpojte napájecí kabel od projektoru a zkontrolujte, že všechny kontrolky projektoru jsou vypnuty

2 Připojte USB flash disk k portu projektoru USB-A

- Připojte USB flash disk přímo k projektoru. Je-li USB flash disk připojen k projektoru přes USB rozbočovač, nastaveni nemusí být uloženo správně.
- Připojte prázdný USB flash disk. Pokud USB flash disk obsahuje jiná data než soubor dávkového nastavení, nastavení nemusí být uloženo správně.
- Název souboru pro soubor dávkového nastavení je PJCONFDATA.bin. Chcete-li změnit název souboru, přidejte text po PJCONFDATA. Pokud změníte část PJCONFDATA v názvu souboru, projektor nemusí být schopen správně rozpoznat soubor.
- Pro název souboru můžete použít pouze jednobytové znaky.

3 Při držení klávesy [Esc] na dálkovém ovládání nebo ovládacím panelu připojte napájecí kabel k projektoru

Kontrolky Power a Status začnou svítit modře a kontrolky Laser a Temp začnou svítit oranžově.

Když se rozsvítí všechny kontrolky projektoru, uvolněte tlačítko [Esc].

Když začnou blikat všechny kontrolky, soubor dávkového nastavení se zapisuje.

Výstraha

- Během zapisování souboru neodpojujte napájecí kabel od projektoru. Je-li napájecí kabel odpojen, projektor se nemusí spustit správně.
- Během zapisování souboru neodpojujte napájecí kabel od USB flash disku. Je-li USB flash disk odpojen, projektor se nemusí spustit správně.

Po úspěšném dokončení zápisu se projektor vypne a bude svítit modře pouze kontrolka Power.

Když se vypne napájení, odstraňte USB flash disk.

Kopírování uložených nastavení do dalších projektorů

1 Odpojte napájecí kabel od projektoru a zkontrolujte, že všechny kontrolky projektoru jsou vypnuty

2 Připojte USB flash disk s uloženým souborem dávkového nastavení do portu projektoru USB-A

Na USB flash disk neukládejte žádná data kromě souborů dávkového natavení. Pokud USB flash disk obsahuje jiná data než soubor dávkového nastavení, nastavení nemusí se zkopírovat správně.

3 Při držení klávesy [Menu] na dálkovém ovládání nebo ovládacím panelu připojte napájecí kabel k projektoru

Kontrolky Power a Status začnou svítit modře a kontrolky Laser a Temp začnou svítit oranžově.

Když se zapnou všechny kontrolky projektoru, uvolněte tlačítko [Menu]. Kontrolka se zapne zhruba na 75 sekund.

Když začnou blikat všechny kontrolky, nastavení se zapisují.

Výstraha

- Během zapisování nastavení neodpojujte napájecí kabel od projektoru. Je-li napájecí kabel odpojen, projektor se nemusí spustit správně.
- Během zapisování nastavení neodpojujte napájecí kabel od USB flash disku. Je-li USB flash disk odpojen, projektor se nemusí spustit správně.

Po úspěšném dokončení zápisu se projektor vypne a bude svítit modře pouze kontrolka Power.

Když se vypne napájení, odstraňte USB flash disk.

Nastavení pomocí přípojení počítače a projektoru kabelem USB

Následující operační systém podporuje funkci dávkového nastavení.

- Windows10 a novější
- macOS 10.13.x a novější

Uložení nastavení do počítače

1 Odpojte napájecí kabel od projektoru a zkontrolujte, že všechny kontrolky projektoru jsou vypnuty

2 Spojte port USB v počítači k portu USB-B kabelem USB

3 Při držení klávesy [Esc] na dálkovém ovládání nebo ovládacím panelu připojte napájecí kabel k projektoru

Kontrolky Power a Status začnou svítit modře a kontrolky Laser a Temp začnou svítit oranžově.

Když se rozsvítí všechny kontrolky projektoru, uvolněte tlačítko [Esc].

Počítač rozpozná projektor jako vyměnitelný disk.

4 Otevřete vyměnitelný disk a uložte soubor dávkového natavení (PJCONFDATA.bin) do počítače

> Potřebujete-li změnit název dávkového souboru, přidejte text po PJCONFDATA. Pokud změníte část PJCONFDATA v názvu souboru, projektor nemusí být schopen správně rozpoznat soubor. Pro název souboru můžete použít pouze jednobytové znaky.

5 Na vašem počítači proveďte akci "Odebrat USB zařízení" a poté odpojte kabel USB

> V operačním systému Mac využijte funkci "Odebrat EPSON_PJ".

Projektor se vypne a zůstane svítit modře pouze kontrolka Power.

Kopírování uložených nastavení do dalších projektorů

1 Odpojte napájecí kabel od projektoru a zkontrolujte, že všechny kontrolky projektoru jsou vypnuty

2 Spojte port USB v počítači k portu USB-B kabelem USB

3 Při držení klávesy [Menu] na dálkovém ovládání nebo ovládacím panelu připojte napájecí kabel k projektoru

Kontrolky Power a Status začnou svítit modře a kontrolky Laser a Temp začnou svítit oranžově.

Když se zapnou všechny kontrolky projektoru, uvolněte tlačítko [Menu].

Počítač rozpozná projektor jako vyměnitelný disk.

4 Zkopírujte soubor dávkového nastavení (PJCONFDATA.bin), který jste uložili do vašeho počítače do složky nejvyšší úrovně na vyměnitelném disku

> Na vyměnitelný disk nekopírujte žádné soubory ani složky kromě souborů dávkového nastavení

5 Na vašem počítači proveďte akci "Odebrat USB zařízení" a poté odpojte kabel USB

V operačním systému Mac využijte funkci "Odebrat EPSON_PJ".

Když začnou blikat všechny kontrolky, nastavení se zapisují.

Výstraha

Během zapisování nastavení neodpojujte napájecí kabel od projektoru. Je-li napájecí kabel odpojen, projektor se nemusí spustit správně.

Po úspěšném dokončení zápisu se projektor vypne a bude svítit modře pouze kontrolka Power.

Když nastavení selže

Kontrola	Náprava
Kontrolky Laser a Temp rychle oranžově blikají? 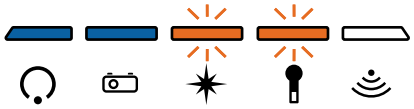	Soubor dávkového nastavení může být poškozen nebo USB flash disk nebo USB kabel nemusí být připojen správně. Odpojte USB flash disk nebo USB kabel, odpojte a připojte napájecí kabel a poté to zkuste to znovu.
Kontrolky Power a Status svítí modře a kontroly Laser a Temp blikají rychle oranžově? 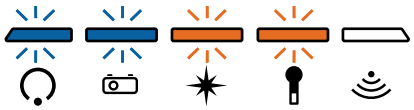	Zápis nastavení může selhat a může se objevit chyba ve firmwaru projektoru. Přestaňte projektor používat, odpojte zástrčku napájecího kabelu z elektrické zásuvky a požádejte společnost Epson o pomoc.

Instalace více projektorů vedle sebe

Jeden obraz lze promítat z více projektorů.

Více projektorů lze propojit dvěma způsoby: zřetězením nebo prostřednictvím distribučního připojení. V řetězci lze propojit až čtyři projektory.

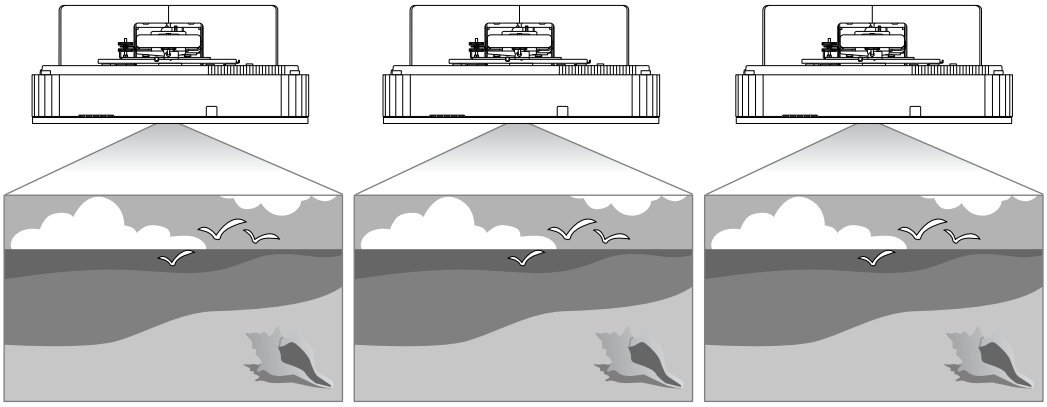

Připojení a potřebná nastavení proveďte v následujícím pořadí.

1. Připojení kabelů (☛ s.9)
2. Nastavení ID projektoru (☛ s.67)
3. Nastavení Spojení HDMI (☛ s.69)

Nastavení ID projektoru

1 Zapněte projektor a poté stiskněte tlačítko [Menu]

Použití dálkového ovladače

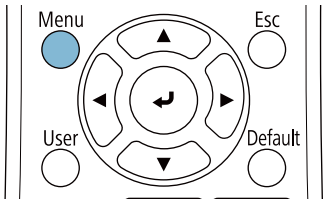

Použití ovládacího panelu

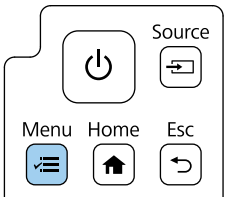

2 Z nabídky **Vícenásobná projekce** vyberete položku **ID projektoru**

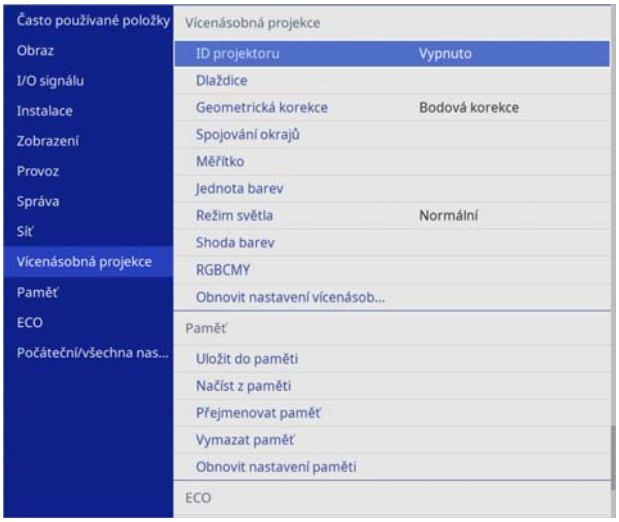

3 Vyberte číslo ID pro projektor

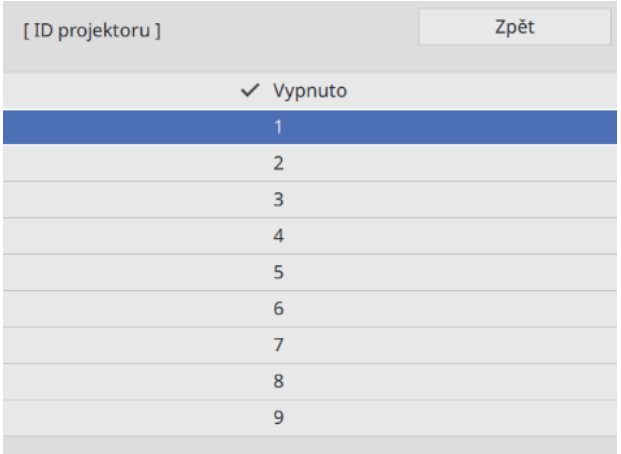

4 Stisknutím tlačítka [Esc] nabídku zavřete

Pro zbývající projektory zopakujte kroky 1 až 4.

5 Namiřte dálkový ovladač na projektor, který chcete ovládat, a potom stiskněte tlačítko [ID]

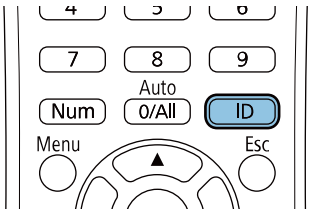

Aktuální číslo ID se zobrazeno na promítací obrazovce.

6 Stiskněte a podržte tlačítko [ID] a stiskněte tlačítko se stejným číslem, jako je ID projektoru, který chcete ovládat

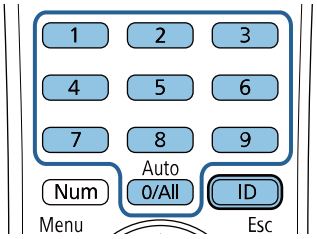

Nyní je možné dálkově ovládat projektor s vybraným číslem ID.

- Když je položka **ID projektoru** nastavena na **Vypnuto**, můžete ovládat projektor dálkovým ovladačem bez ohledu na nastavení ID vybrané dálkovým ovladačem.
- Když je ID dálkového ovladače nastaveno na 0, můžete ovládat všechny projektory bez ohledu na nastavení ID.
- Obsluha prvků dálkového ovládání může zároveň způsobit náhodné spuštění z důvodu interference infračerveného záření.

Nastavení Spojení HDMI

Chcete-li používat funkci zapnutí/vypnutí napájení u více projektorů, použijte Spojení HDMI.

1 Stiskněte tlačítko [Menu]

Použití dálkového ovladače

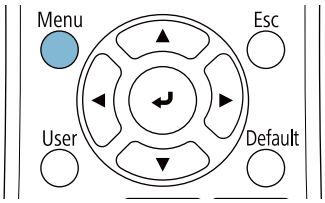

Použití ovládacího panelu

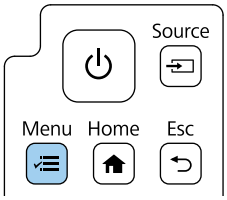

2 Vyberte **Spojení HDMI** z nabídky **I/O signálu**

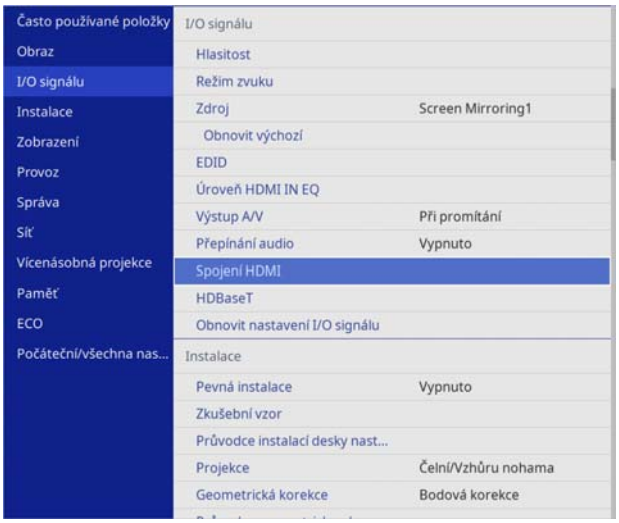

3 Nastavte **Spojení HDMI**, jak je uvedeno níže.

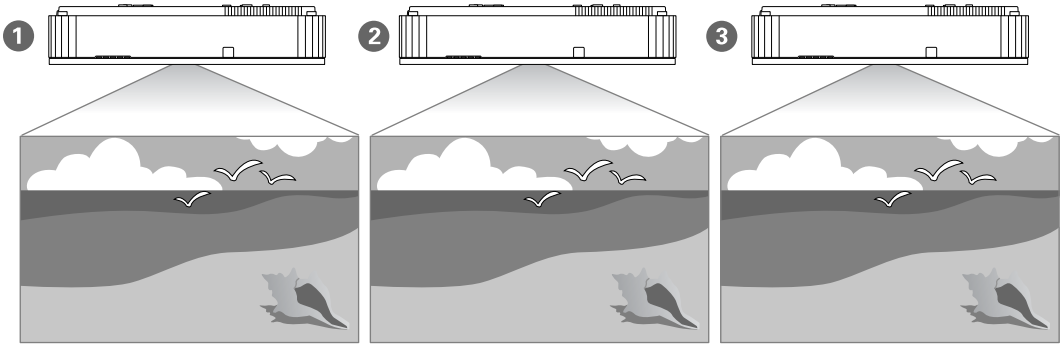

Nastavení	1	2	3
	První projektor připojený k zařízení	Prostřední projektor	Koncový projektor
Propojení napájení výstupu HDMI	Zapnuto	Zapnuto	Zapnuto
Zakončení výstupu HDMI	Vypnuto	Vypnuto	Zapnuto

Toto nemusí fungovat, když je zřetězeno pět nebo více projektorů nebo když nastavení nejsou správná.

Seznam bezpečnostních symbolů

V následující tabulce jsou uvedeny významy bezpečnostních symbolů umístěných na vybavení.

Značka symbolu	Schválené standardy	Význam
	IEC60417 No.5007	Zapnutí Označuje připojení k elektrické síti.
	IEC60417 No.5008	Vypnutí Označuje odpojení od elektrické sítě.
	IEC60417 No.5009	Pohotovostní režim Označuje vypínač nebo polohu vypínače, kterým lze příslušnou část vybavení uvést do pohotovostního režimu.
	ISO7000 No.0434B IEC3864-B3.1	Výstraha Označuje obecné upozornění při používání produktu.
	IEC60417 No.5041	Upozornění, horký povrch Upozorňuje, že označená položka může být horká a není záhodno se jí neopatrně dotýkat.
	IEC60417 No.6042 ISO3864-B3.6	Upozornění, nebezpečí úrazu elektrickým proudem Označuje zařízení, které představuje nebezpečí úrazu elektřinou.
	IEC60417 No.5957	Pro použití pouze ve vnitřních prostorech Označuje elektrické vybavení, které je určeno primárně pro použití ve vnitřních prostorech.
	IEC60417 No.5926	Polarita připojení stejnosměrného napájení Označuje kladná a záporná připojení (polaritu) části vybavení, ke které lze připojit zdroj stejnosměrného napájení.

	IEC60417 No.5001B	Baterie, obecné Na vybavení napájeném bateriemi. Označuje zařízení, například kryt přihrádky na baterie, nebo konektorové výstupy.
	IEC60417 No.5002	Poloha baterie Označuje samotný držák baterií a polohu baterií v držáku.

	IEC60417 No.5019	Ochranné uzemnění Označuje výstup, který je určen k připojení k vnějšímu vodiči na ochranu před zásahem elektrickým proudem v případě závady nebo výstup ochranné uzemňovací elektrody.
	IEC60417 No.5017	Uzemnění Označuje uzemňovací výstup v případech, kdy není výslovně vyžadováno ⏚ .

Značka symbolu	Schválené standardy	Význam
	IEC60417 No.5032	Střídavý proud Toto označení vyjadřuje, že zařízení je vhodné pouze pro napájení střídavým proudem; označení příslušných konektorů.
	IEC60417 No.5031	Stejnosměrný proud Toto označení vyjadřuje, že zařízení je vhodné pouze pro napájení stejnosměrným proudem; označení příslušných konektorů.
	IEC60417 No.5172	Vybavení třídy II Označuje vybavení, které splňuje bezpečnostní požadavky určené pro vybavení třídy II v souladu se standardem IEC 61140.
	ISO 3864	Obecný zákaz Označuje zakázané úkony a postupy.
	ISO 3864	Zákaz kontaktu Označuje zranění, ke kterému může dojít v případě kontaktu s konkrétní částí vybavení.
	---	Zásadně se nedívejte do projekčního objektivu, když je projektor zapnutý.
	---	Označuje, že je zásadně zakázáno umísťovat cokoli na projektor.
	ISO3864 IEC60825-1	Upozornění, laserové záření Ukazuje, že tento projektor je vybaven laserovým zářičem.
	ISO 3864	Zákaz demontáže Označuje nebezpečí zranění, například zásahu elektrickým proudem, v případě demontování vybavení.
	IEC60417 No.5266	Pohotovost, částečná pohotovost Označuje, že část vybavení je v připraveném stavu.
	ISO3864 IEC60417 No.5057	Pozor, pohyblivé části Označuje, že musíte udržovat bezpečnou vzdálenost od pohyblivých částí podle bezpečnostních zásad.
	IEC 60417-6056	Upozornění, pohybující se lopatky ventilátoru Označuje, že musíte udržovat bezpečnou vzdálenost od pohybujících se lopatek ventilátoru podle bezpečnostních zásad.
	IEC 60417-6043	Upozornění, ostré rohy Označuje, že se nesmíte dotýkat ostrých rohů produktu podle bezpečnostních zásad.
	--	Zásadně se nedívejte do projekčního objektivu, když je projektor zapnutý.
	ISO7010 Č. W027 ISO 3864	Varování, emise světla (UV, viditelné světlo, IR atd.) Signalizuje, že musíte být opatrní, abyste si nepoškodili zrak nebo pokožku v blízkosti částí vyzařujících světlo.

Značka symbolu	Schválené standardy	Význam
	IEC60417 Č. 5109	Není určeno k používání v obydlených oblastech Signalizuje, že elektrické vybavení/zařízení není vhodné pro používání v obydlených oblastech.

Indication of the manufacturer and the importer in accordance with requirements of directive 2011/65/EU (RoHS)

Manufacturer: SEIKO EPSON CORPORATION Address: 3-5, Owa 3-chome, Suwa-shi, Nagano-ken 392-8502 Japan Telephone: 81-266-52-3131 http://www.epson.com/

Importer: SEIKO EUROPE B.V. Address: Azië building, Atlas ArenA, Hoogoorddreef 5, 1101 BA Amsterdam Zuidoost The Netherlands Telephone: 31-20-314-5000 http://www.epson.eu/

Všeobecné oznámení

Mac a OS X jsou ochranné známky společnosti Apple Inc.

Microsoft a Windows jsou ochranné známky nebo registrované ochranné známky společnosti Microsoft Corporation ve Spojených Státech a/nebo dalších zemích.

HDMI, logo HDMI a High-Definition Multimedia Interface jsou ochranné známky nebo registrované ochranné známky společnosti HDMI Licensing Administrator, Inc.

© 2023 Seiko Epson Corporation