EPSON®

EB-810E
EB-815E
ELPMB75

Installasjonsveiledning

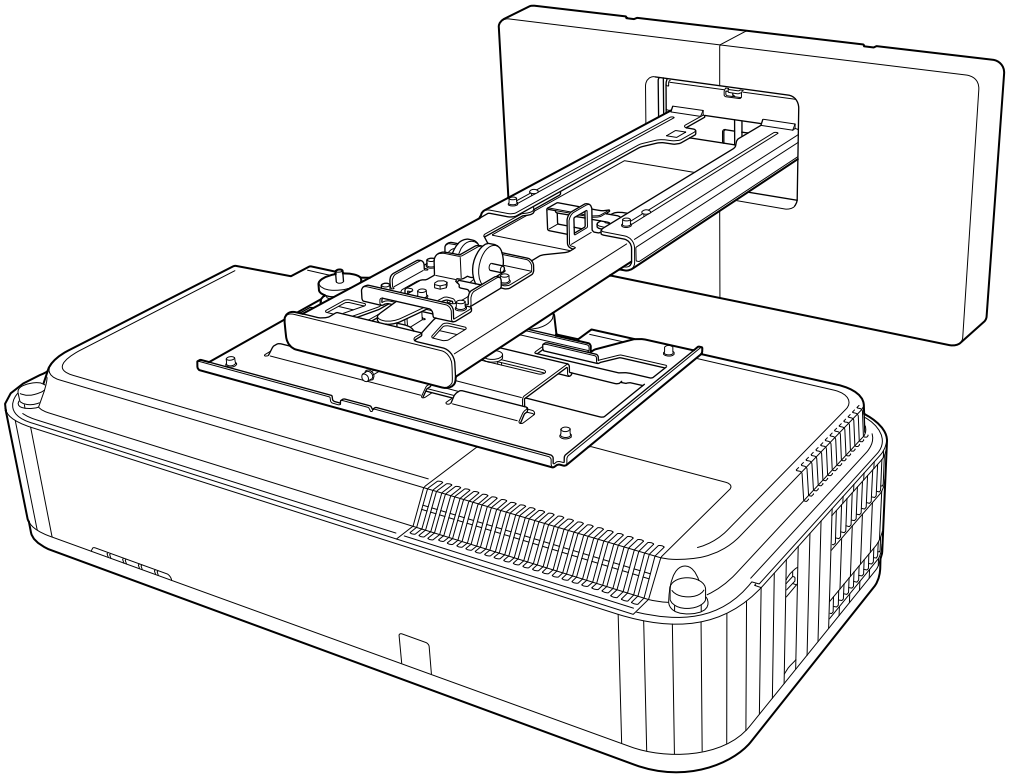

Innholdet i denne veiledningen

Denne veiledningen forklarer hvordan du installerer en ultrakort projektor (EB-810E/EB-815E) ved hjelp av festeplaten (ELPMB75).

Tiltrekkingsmomenter for skruer

Følgende viser tiltrekkingsmomentet for hver skrue.

Skruestørrelse	Anbefalt tiltrekkingsmoment N/m
M4	1,1 ± 0,1
M5	2,2 ± 0,2
M6	3,8 ± 0,3
M8	9,3 ± 0,8
M10	18,4 ± 1,7

Mer om denne Installasjonsveiledningen

Innholdet i denne veiledningen 1
Tiltrekkingsmomenter for skruer 1

Innledning

Trykk bruk av produktet 3
Sikkerhetsindikasjoner 3
Forklaring av symboler 3
Pakkens innhold 4
Festeplate 4
Hovedmontering 4
Tilbehør 5
Nødvendige elementer 6
Illustrasjoner for monteringsmål 7
Figur for tilkobling 9
Koble til flere projektorer 9

Montere festeplaten

Merknader om montering av festeplaten 10
Vær obs på følgende angående installeringssted for festeplaten 14
Spesifikasjoner for festeplate 16
Utvendige mål 17
Justeringsområde 19
Loddrett gliding 19
Vannrett gliding 20
Gliding fremover/bakover 20
Mini-PC-installasjonsplate 21
Montere festeplaten 22
Feste monteringen 23
Fastsette posisjon for å installere (projeksjonsavstandstabeller) 23
Feste justeringsenheten på projektoren 35
Monter veggplaten på veggen 36
Monter armenheten på veggplaten 38
Fest justeringsenheten på armenheten 43
Feste eksterne enheter 44
Justere posisjonen til det projiserte bildet 46
Forberedelser før justering 48
Utføre mekanisk justering ved hjelp av Installasjonsveiledning for festeplaten 48
Justere ved hjelp av projektormenyene 52
Feste dekslene 57
Feste en sikkerhetskabel 59
Feste sikkerhetsvaier 60

Stille inn projektoren

Gruppeoppsettfunksjon 62
Sett opp med en USB-minnepinne 62
Lagre innstillinger til USB-minnepinnen 62
Kopiere lagrede innstillinger til andre projektorer 63
Sett opp ved å koble datamaskinen og projektoren sammen med en USB-kabel 64
Lagre innstillinger til en datamaskin 64
Kopiere lagrede innstillinger til andre projektorer 65
Når oppsett mislykkes 66
Installere flere projektorer side ved side 67
Stille inn projektor-ID 67
Innstillinger for HDMI-kobling 69

Vedlegg

Liste over sikkerhetssymboler 71
Generell merknad 74

Trykk bruk av produktet

For din egen sikkerhet bør du lese alle instruksjonene i denne veiledningen før du bruker produktet. Feil håndtering som ikke er i henhold til instruksjonene i denne veiledningen, kan skade produktet eller føre til personskader eller skader på eiendom. Oppbevar denne installasjonsveiledningen lett tilgjengelig for framtidig referanse.

Les *Brukerhåndbok* og *Sikkerhetsinstruksjoner* for projektoren og følg instruksjonene i disse dokumentene.

Sikkerhetsindikasjoner

Dokumentasjonen og dette produktet bruker grafiske symboler for å vise hvordan du bruker dette produktet trygt.

Merkingen og dens betydning er som følger. Gjør deg forstått med disse før du leser håndboken.

Symbol	Forklaring
Advarsel	Dette symbolet signaliserer informasjon som, dersom den overses, potensielt kan føre til personskader eller til og med dødsfall grunnet feil håndtering.
Forsiktig	Dette symbolet signaliserer informasjon som, dersom den overses, potensielt kan føre til personskader eller materielle skader grunnet feil håndtering.

Forklaring av symboler

Symboler	Forklaring
	Dette symbolet signaliserer en handling som ikke må utføres
	Dette symbolet signaliserer en handling som må utføres
	Symbol som indikerer relatert eller nyttig informasjon

Pakkens innhold

Kontroller at du har alle de nødvendige elementene før du begynner å installere.

Festeplate

Hovedmontering

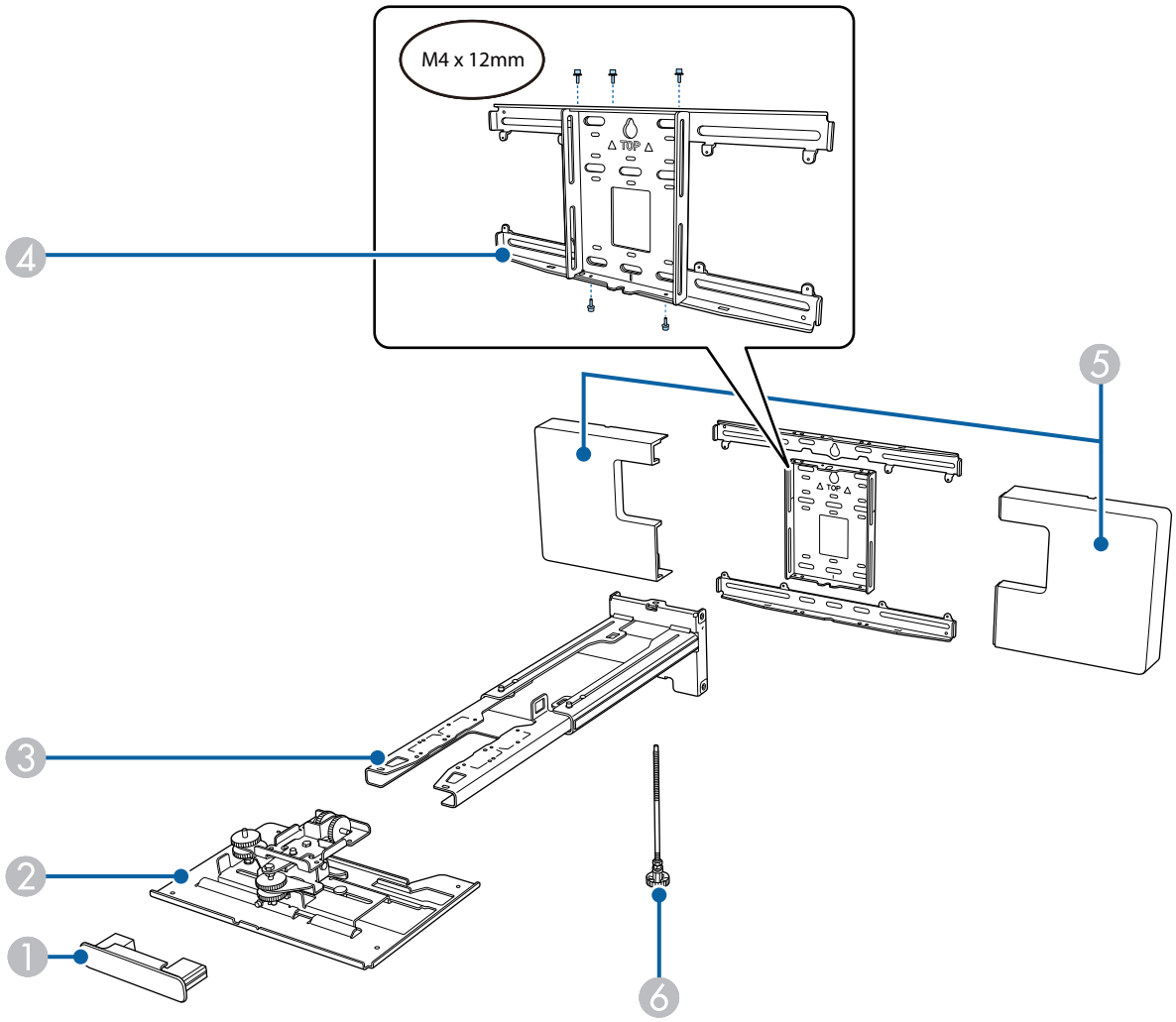

Nr.	Delenavn
1	Endehette
2	Justeringsenhet
3	Armenhet
4	Veggplate
5	Veggplatedeksel
6	Sekskantet akse

Tilbehør

Del	Navn	Bruksområde
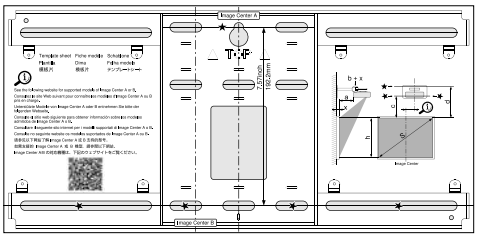	Mønsterark	Fest dette til veggen før du monterer veggplaten, og bruk den til å bore nødvendige hull.
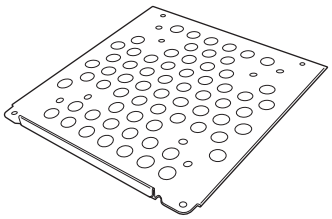	Mini-PC-plate	Fest dette til veggplaten når du installerer en mini-PC eller en pinne-PC.
	Mini-PC-belte	Fest PC-en til platen når du fester en mini-PC eller en pinne-PC som ikke kan festes med skruer.
	Kabelbindingsbelte	Fest ekstra kabellengde etter at ledninger er lagt.
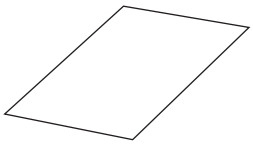	Maskeklistremerke	Fest dette over sporet i armenheten for å dekke den til etter installasjon.
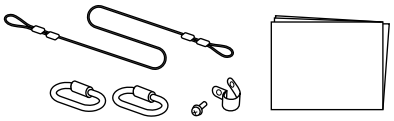	Sikkerhetsvaiersett	Koble til festeplaten og projektoren for å hindre at projektoren faller. Se brukerhåndboken som følger med sikkerhetsvaiersettet for mer informasjon.
	Unbrakonøkkel (for M4)	-
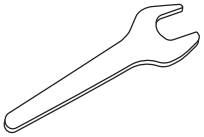	Skiftenøkkel (nr. 13 for M6)	-
	M4 x 12 mm hodeskrue med innvendig sekskant, med skive/sprengskive (x13)	• Monter veggplaten som vist på figuren på s.4 (x5) • Fest justeringsenheten på projektoren (x4) • Fest justeringsenheten på armenheten (x4)
	Gummihetter	Festes til brakettene i fotdelen.

Del	Navn	Bruksområde
	M6 x 20 mm ansats-sekskantbolt med skive/ sprengskive (x1)	Fest armenheten til veggplaten.
	M6 x 20 mm ansats-stjerneskruer med plastskiver (x3)	
	M3 x 6 mm ansats-stjerneskruer (x4)	Fest mini-PC-platen til veggplaten.

Nødvendige elementer

I tillegg til elementene som følger med, må du også ha klart følgende skruer og verktøy.

Gjeldende deler	Nødvendige elementer
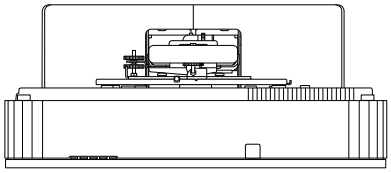	For festeplaten • M10- eller 3/8 tommers x 60 mm-ankerbolter (for å feste veggplaten: minst x4) • M10-skrue (for å feste veggplaten midlertidig: x1) • 17 mm skrallenøkkel (for justering av sekskantakse) • Kabler for å koble til projektoren • Enheter som mini-PC-er

Illustrasjoner for monteringsmål

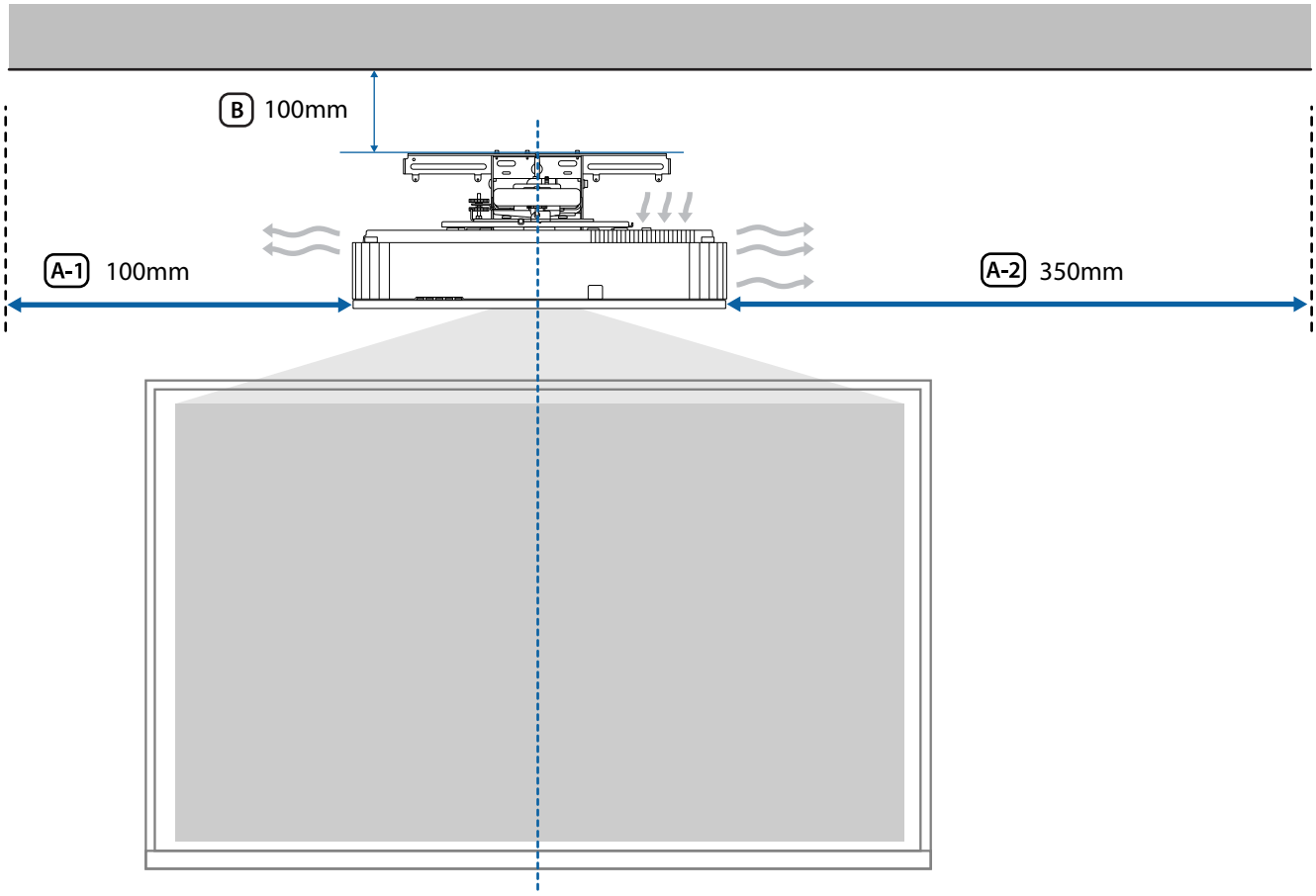

Forsiktig

Når du installerer projektoren, må du sørge for at det er et gap mellom veggen og avtrekks- og inntaksåpningene. (Se figur A-1 og A-2 ovenfor)

Lar man det være et gap på ca. 100 mm fra taket til toppen av veggplaten, blir det enklere å installere og fjerne projektoren. (Se figur B over)

Når du projiserer et langt, horisontalt bilde ved å plassere flere projektorer side ved side, kan du bruke Kantoverlapping-funksjonen for å gjøre kantene på bildene mindre merkbare. Når du projiserer en skjerm med et sideforhold på 3:1, setter du **Overlappingsområde** for **Kantoverlapping** til **600**.

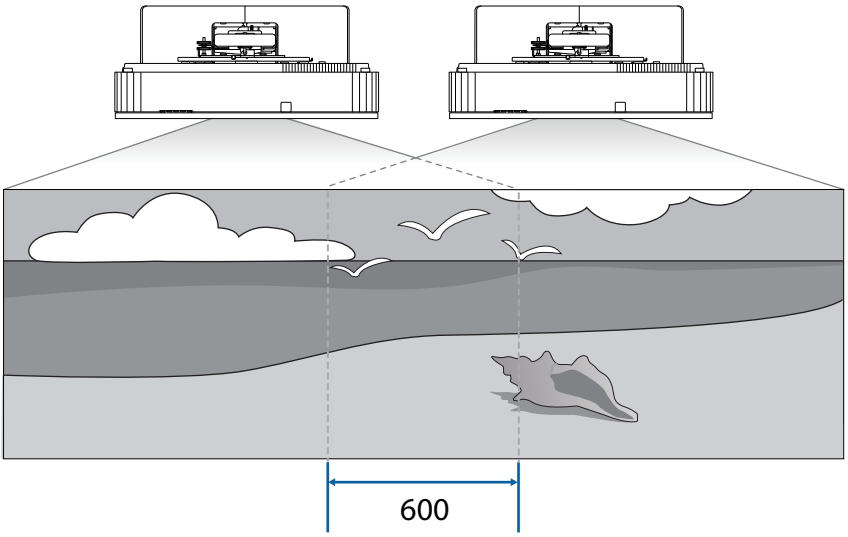

Hvis du ikke kan stille inn Overlappingsområde til 600, kan du sette den til mindre enn 600.
Hvis den er satt til mindre enn 600, kan svarte streker vises på venstre og høyre side av bildet.

Figur for tilkobling

Koble til flere projektorer

Du trenger følgende kabler når du installerer flere projektorer.

Hvis du trenger å bruke andre kabler, sjekker du *Brukerhåndboken*.

Du kan installere to til fire projektorer side ved side.

Følgende bilde viser et eksempel på tilkobling av tre projektorer.

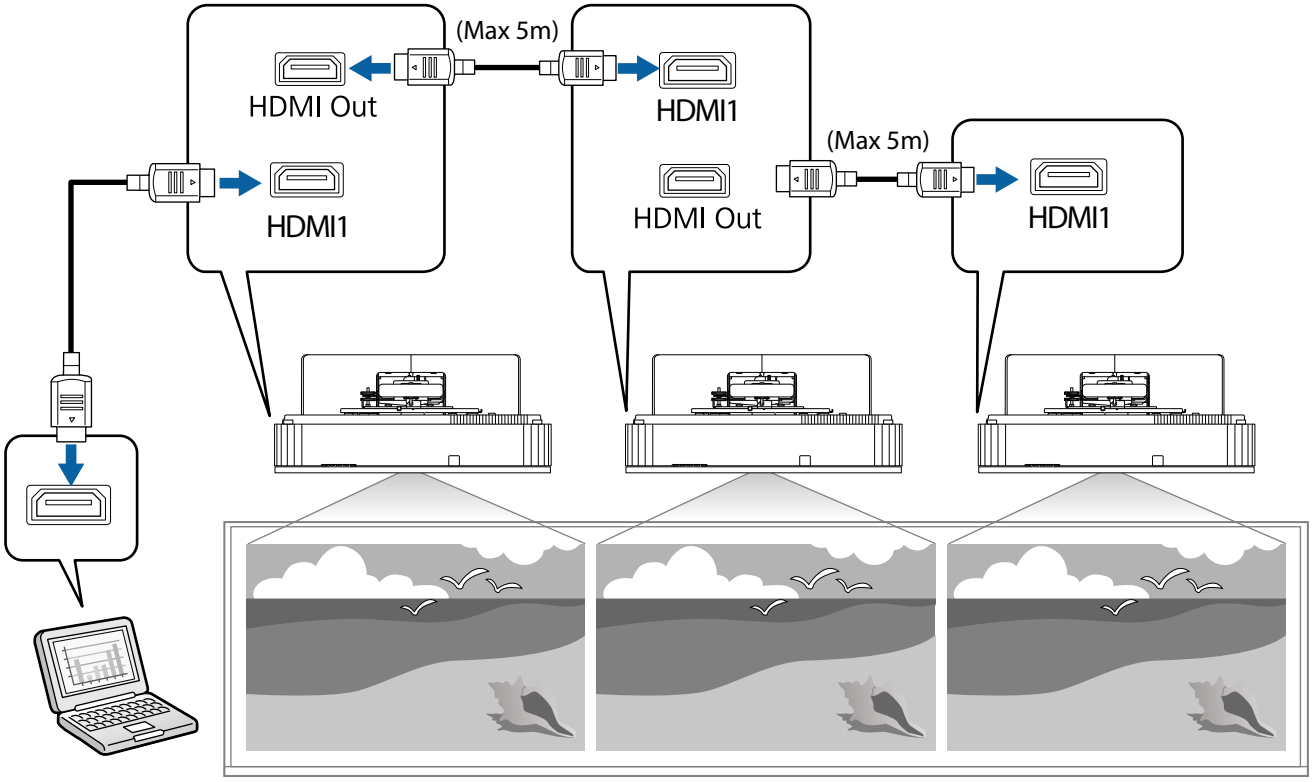

Merknader om montering av festeplaten

Advarsel	
Festeplaten er kun for montering av projektoren på en vegg. Hvis noe annet enn en projektor monteres, kan vekten medføre skader. Hvis dette produktet faller ned, kan det føre til dødsfall eller personskade.	
Installasjonsarbeidet (veggmonteringen) skal utføres av spesialister som har tekniske kunnskaper og ferdigheter. Ufullstendig eller feil montering kan føre til at monteringsbraketten faller ned, noe som kan føre til personskader eller skader på eiendom.	
Følg trinnene i denne håndboken når du skal installere veggmonteringen, og sørg for at du bruker boltene og skruene som står angitt i denne håndboken. Hvis instruksjonene ikke følges, kan produktet falle ned og føre til personskader eller en ulykke.	
Håndter strømledningen med forsiktighet. Feil håndtering kan føre til brann eller elektrisk støt. Følg disse forholdsreglene ved håndtering: • Ikke ta i strømledningen med våte hender. • Ikke bruk en strømledning som er skadet eller modifisert. • Ikke dra for hardt i strømledningen når du fører ledningen gjennom armenheten.	
Ikke installer festeplaten på et sted der den kan utsettes for vibrasjoner eller støt. Dette kan føre til skade på projektoren eller monteringsflaten. Hvis dette produktet faller ned, kan det føre til dødsfall eller personskade.	
Når du installerer på vegg, må du installere slik at vekten til projektoren og festeplaten støttes, og at installasjonen tåler vannrette vibrasjoner. Bruk M10- eller 3/8 tommer x 60 mm-muttere og -bolter. Muttere og bolter som er mindre enn M10 eller 3/8 tommer x 60 mm, kan føre til at festeplaten faller ned. Epson påtar seg ikke ansvar for materielle skader eller personskader som måtte oppstå på grunn av at veggen er for svak eller at installasjonen ikke er tilfredsstillende.	
Installasjonsarbeidet skal utføres av minst to kvalifiserte servicepersoner. Hvis du må løsne på skruer under installasjonen, må du passe på å ikke slippe produktet. Hvis dette produktet faller ned, kan det føre til dødsfall eller personskade.	
Når du monterer produktet på veggen, må veggen være sterk nok til å holde projektoren og festeplaten. Dette produktet bør monteres på en betongvegg. Den maksimale samlede vekten til projektoren og festeplaten er ca. 22,0 kg (ikke inkludert kabler). Kontroller styrken til veggen før du monter dette produkt på veggen. Hvis veggen ikke er sterk nok, må den forsterkes før installasjonen.	
Inspiser festeplaten med jevne mellomrom for å sikre at det ikke finnes brukne deler eller løse skruer. Hvis det finnes brukne deler, må du slutte å bruke festeplaten umiddelbart. Hvis dette produktet faller ned, kan det føre til dødsfall eller personskade.	
Dette produktet må ikke demonteres eller modifiseres. Det er mange høyspente deler inne i produktet som kan føre til brann, elektrisk støt, eller en ulykke.	

Advarsel	
Ikke heng på dette produktet. Ikke heng tunge gjenstander på dette produktet. Hvis dette produktet faller ned, kan det føre til dødsfall eller personskade.	
Ikke bruk klebestoff, smøremiddel eller olje for å installere eller justere festeplaten. Hvis du bruker klebestoff for å hindre skruene i å løsne, eller smøremiddel, olje eller lignende på projektorens glideplate, kan det oppstå sprekker i hylsteret slik at projektoren faller ned og påfører personskader eller skader på eiendom.	
Trekk alle skruene stramt til etter justering. Ellers kan produktet falle ned, og dermed forårsake personskade eller skade på eiendom.	
Du må aldri løsne boltene og mutterne etter installasjon. Kontroller med jevne mellomrom at skruene ikke har løsnet. Hvis du finner løse skruer, må du trekke dem stramt til. Ellers kan produktet falle ned, og dermed forårsake personskade eller skade på eiendom.	
Legg kablene slik at de ikke kommer i veien for muttere og bolter. Feil håndtering av kablene kan føre til brann eller elektrisk støt.	
Når du slår på projektoren, må du ikke se inn i projiseringslinsen. Dette kan føre til øyeskader på grunn av det kraftige lyset som sendes ut. Vær spesielt forsiktig når det er barn til stede. Når du slår på projektoren fra en avstand med fjernkontrollen, må du passe på at ikke er noen som ser inn i projiseringslinsen.	
Når du bruker projektoren må du ikke plassere gjenstander eller hånden i nærheten av projiseringslinsen. Dette området er farlig, da det når en høy temperatur på grunn av det konsentrerte projeksjons-lyset.	
Ikke bruk projektoren på et sted der det kan forekomme brennbar eller eksplosiv gass. Høye temperaturer i projektoren kan forårsake antennelse og brann.	
Kun en spesialist kan fjerne eller gjeninstallere projektoren, også ved vedlikehold og re-parasjoner. Se projektorens *Brukerhåndbok* for instruksjoner om vedlikehold og reparasjoner.	
Hvis noe unormalt skjer med dette produktet, må du koble kablene fra produktet, og der-etter kontakte den lokale forhandleren eller nærmeste Epson-telefonsenter. Fortsetter du å bruke produktet i en unormal tilstand kan det føre til brann, elektrisk støt eller synshemming.	

Advarsel

Laseradvarsler er festet på innsiden og utsiden av projektoren.

Intern

Ekstern

Ikke se rett inn i laserstrålen som sendes ut fra projiseringslinsen under projisering. (basert på IEC/EN60825-1:2014)

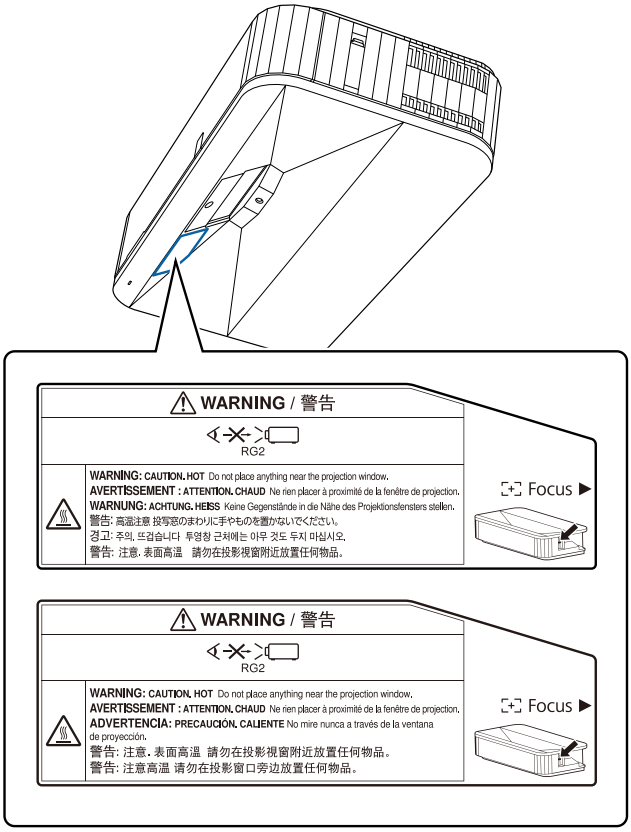

Advarsel	
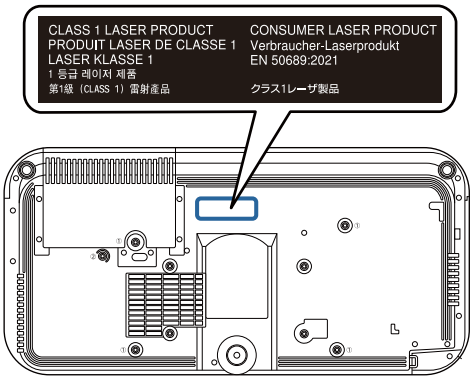	
Ikke åpne noen kabinetter på projektoren. Elektriske spenninger inne i projektoren kan føre til alvorlig personskade.	
Ikke se direkte inn i projektorens lyskilde. Potensielt farlig optisk stråling sendes fra dette produktet. Øyeskader kan oppstå.	

Forsiktig	
Ikke monter produktet på et sted der det er fare for at driftstemperaturen for projektor-modellen din kan overstiges. Et slikt miljø kan skade projektoren.	
Monter produktet på et sted der det ikke er for mye støv og fuktighet for å hindre at linsen eller de optiske komponentene blir skitne.	
Ikke bruk overdreven makt når du justerer produktet. Produktet kan knekke, noe som kan føre til personskade.	
Denne projektoren er et klasse 1 laserprodukt som samsvarer med internasjonal stan-dard IEC/EN60825-1:2014 for lasere.	
Ikke ta projektoren fra hverandre når du kaster den. Kast den i samsvar med lokale eller nasjonale lover og forskrifter.	

Vær obs på følgende angående installeringssted for festeplaten

Advarsel	
Ikke installer på et sted som er utsatt for oljete røyk eller røyk fra arrangementer. Hvis olje eller lignende setter seg fast på projektorens glideplate, kan det oppstå sprekker i hylsteret slik at projektoren faller ned og påfører personskader eller skader på eiendom.	

Forsiktig	
Legg inn strømledningsnett på installeringsstedet før du henger opp projektoren.	
Installer projektoren på avstand fra andre elektriske apparater slik som fluorescerende lys eller klimaanlegg. Enkelte typer fluorescerende lys kan forstyrre fjernkontrollen eller pennen.	
Når du installerer projektoren, må du sørge for at det er et gap mellom veggen og avtrekks- og inntaksåpningene på projektoren som vist på følgende bilde. 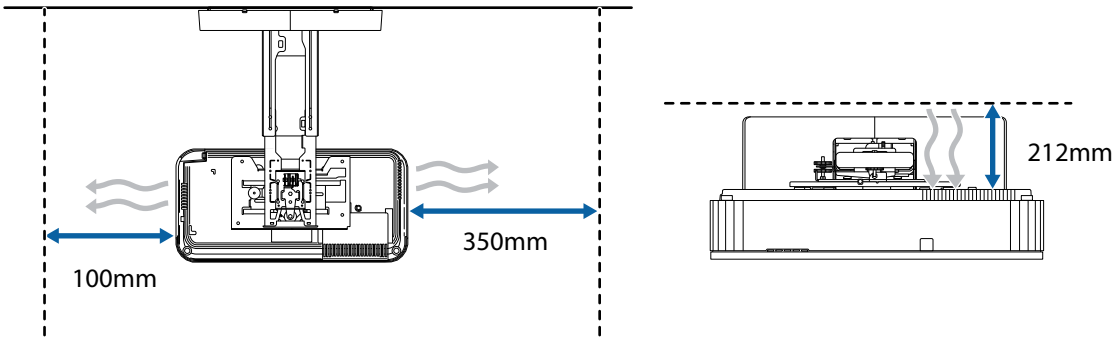 	
Når du monterer to eller flere projektorer parallelt, må du passe på at temperaturen i omgivelsene er mindre enn 35 °C. Hvis det er for varmt, kan projektoren overopphetes og strømmen kan slås av uten forvarsel.	

Forsiktig	
Når du installerer to eller flere projektorer parallelt, må du la det være et gap på minst 750mm mellom projektorene. 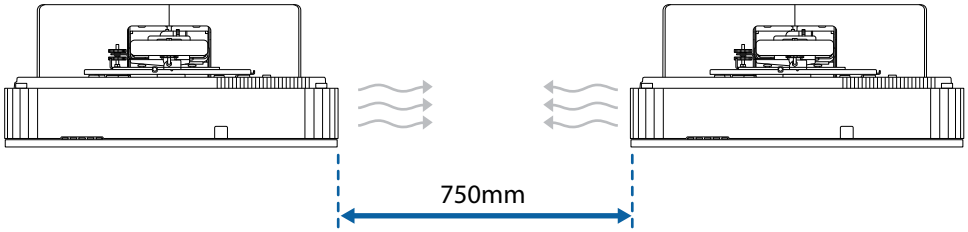 Hvis du ikke klarer å sørge for et gap på 750mm, bør du lage en skillevegg for å hindre at varmen luftes fra projektorens avtrekksåpning. Sørg for følgende mengde plass når du installerer partisjoner. 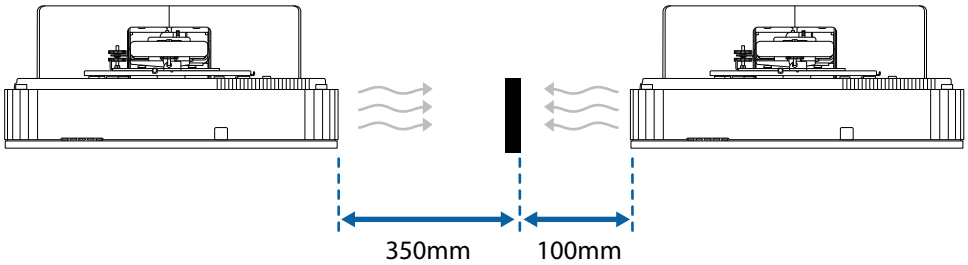 	
Installer og juster projektoren ved en romtemperatur som er i nærheten av det faktisk tiltenkte bruksmiljøet. Hvis temperaturen endres, kan posisjonen til bildet endre seg.	
Installer projektoren slik at den er vippet i en vinkel på ikke mer enn +3 eller -3 grader loddrett eller vannrett i forhold til skjermen.	
Vi anbefaler bruk av klebelerret eller tavler.	

Spesifikasjoner for festeplate

Artikkel	Spesifikasjon
Festeplatens vekt (armenhet, sekskantet akse, justeringsenhet, veggplate, veggplatedeksel, endehette)	Ca. 9,5 kg
Maksimal belastningskapasitet	15,0 kg

Utvendige mål

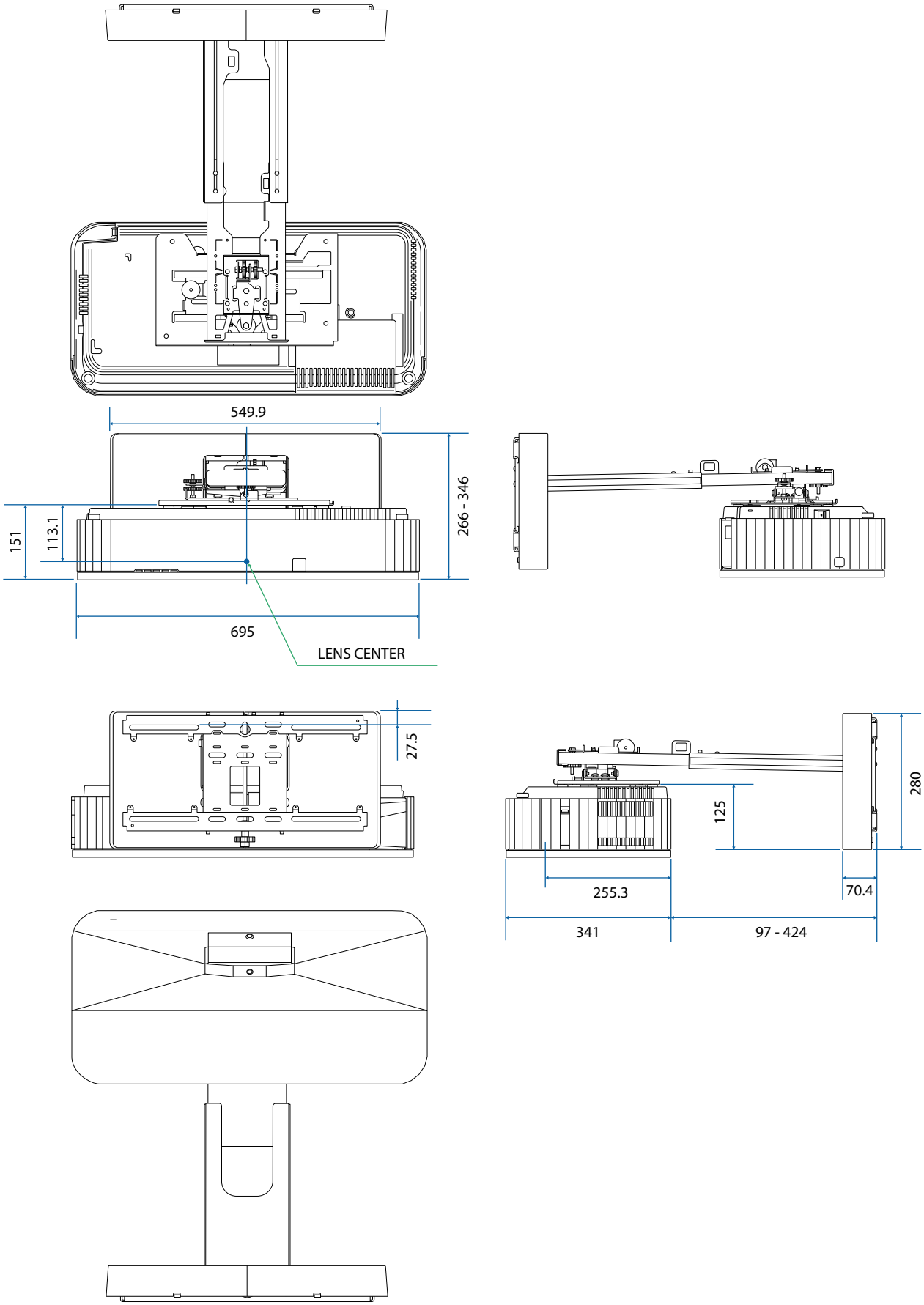

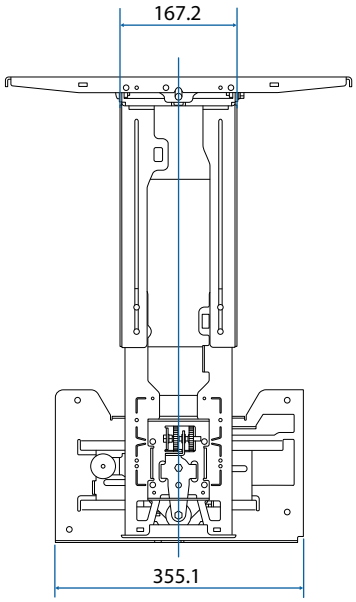
167.2
355.1

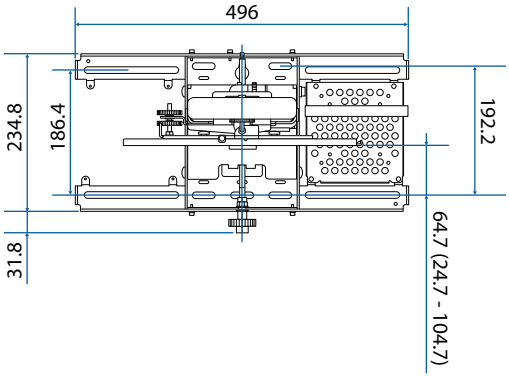
496
234.8
186.4
192.2
31.8
64.7 (24.7 - 104.7)

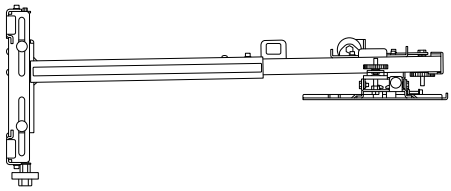

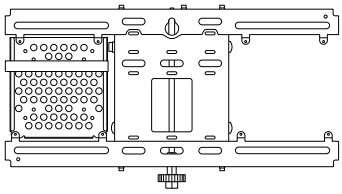

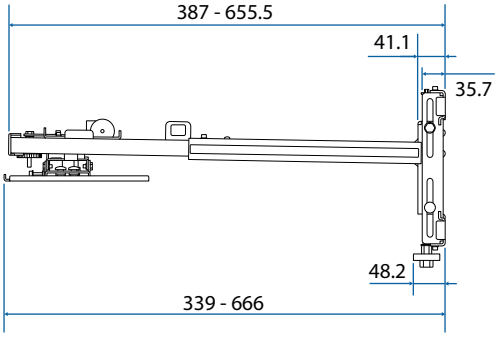
387 - 655.5
41.1
35.7
48.2
339 - 666

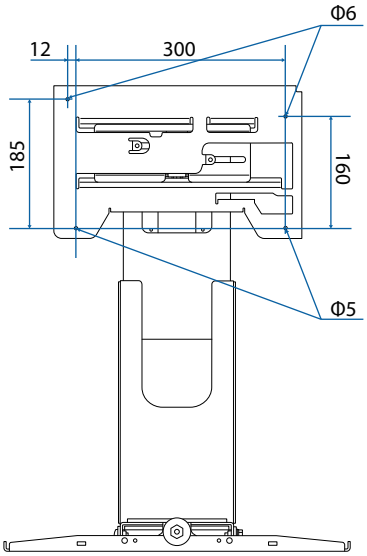
Φ6
12
300
185
160
Φ5

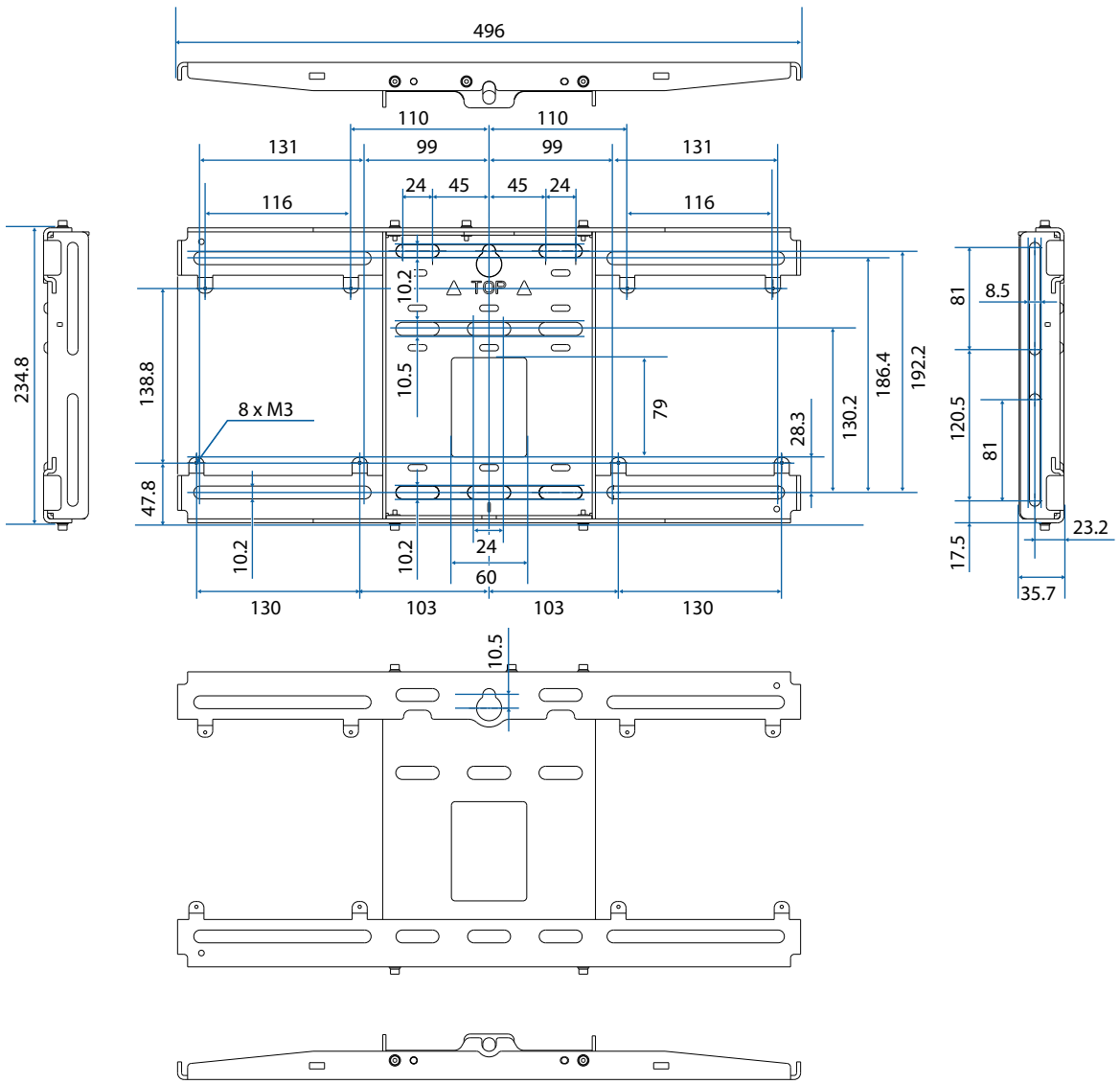

Justeringsområde

Loddrett gliding

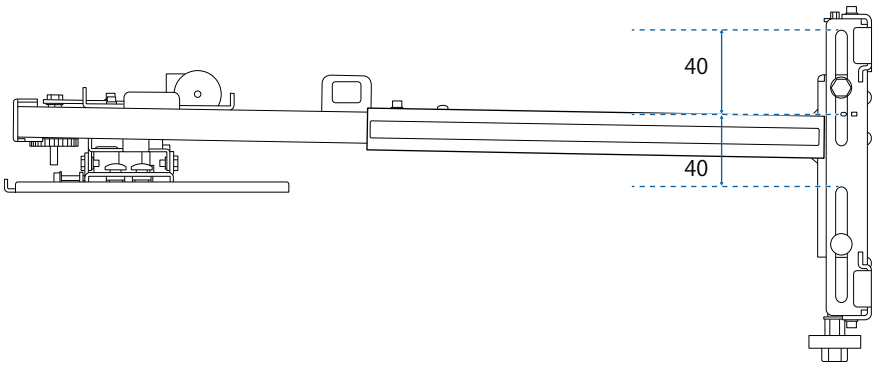

Vannrett gliding

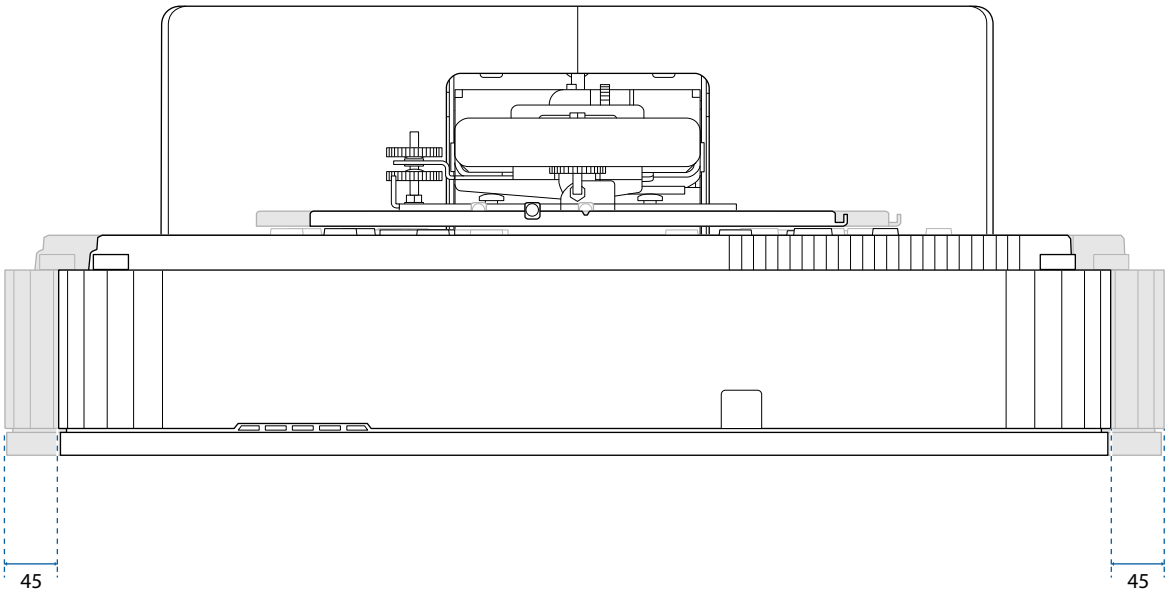

Gliding fremover/bakover

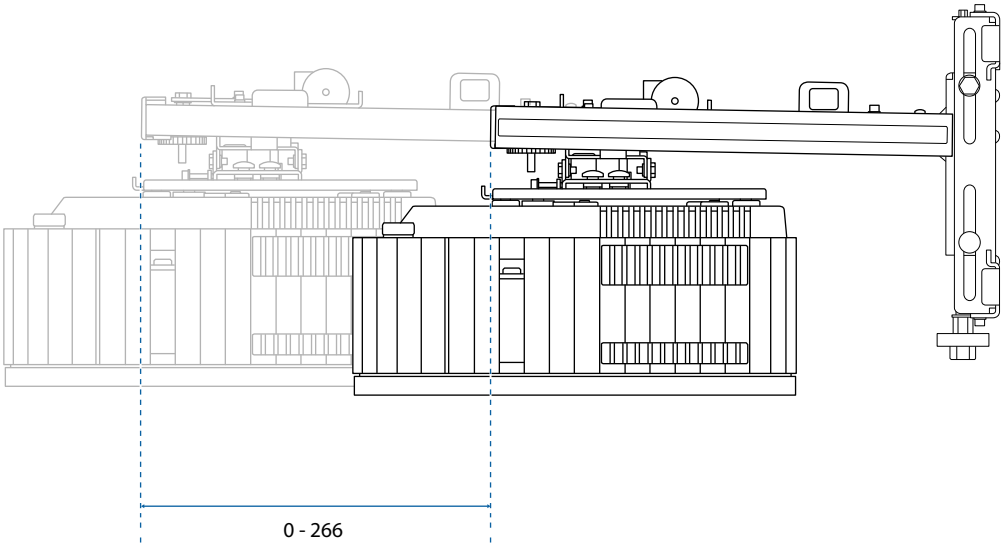

Mini-PC-installasjonsplate

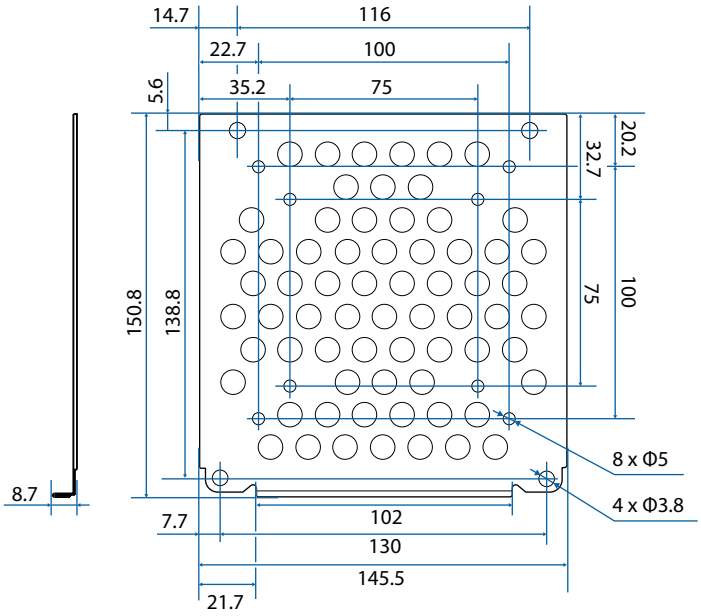

Artikkel	Spesifikasjon
Skruehull for installering av PC (VESA-kompatibel)	75 mm x 75 mm 100 mm x 100 mm
Støttet PC-størrelse	Innen 150 mm x 150 mm x 44 mm
Støttet PC-vekt	0,7 kg eller mindre

Montere festeplaten

Følg arbeidsflyten nedenfor for å installere festeplaten.

Legg kablene før du installerer veggmonteringen i henhold til installasjonsmiljøet.

1. Fjern føttene fra projektoren (totalt 3 plasser), og fest deretter gummihettene til den fremre fotdelen.
2. Se i projeksjonsavstandstabellene for å fastsette posisjon for å installere (☛ s.23)
3. Fest justeringsenheten på projektoren (☛ s.35)
4. Monter veggplaten på veggen (☛ s.36)
5. Juster armlengden på armenheten, og fest den deretter til veggplaten (☛ s.38)
6. Fest justeringsenheten til armenheten, og koble deretter kablene til utstyrsenhetene (☛ s.43)
7. Juster posisjonen til bildet (☛ s.46)
8. Fest dekslene (☛ s.57)

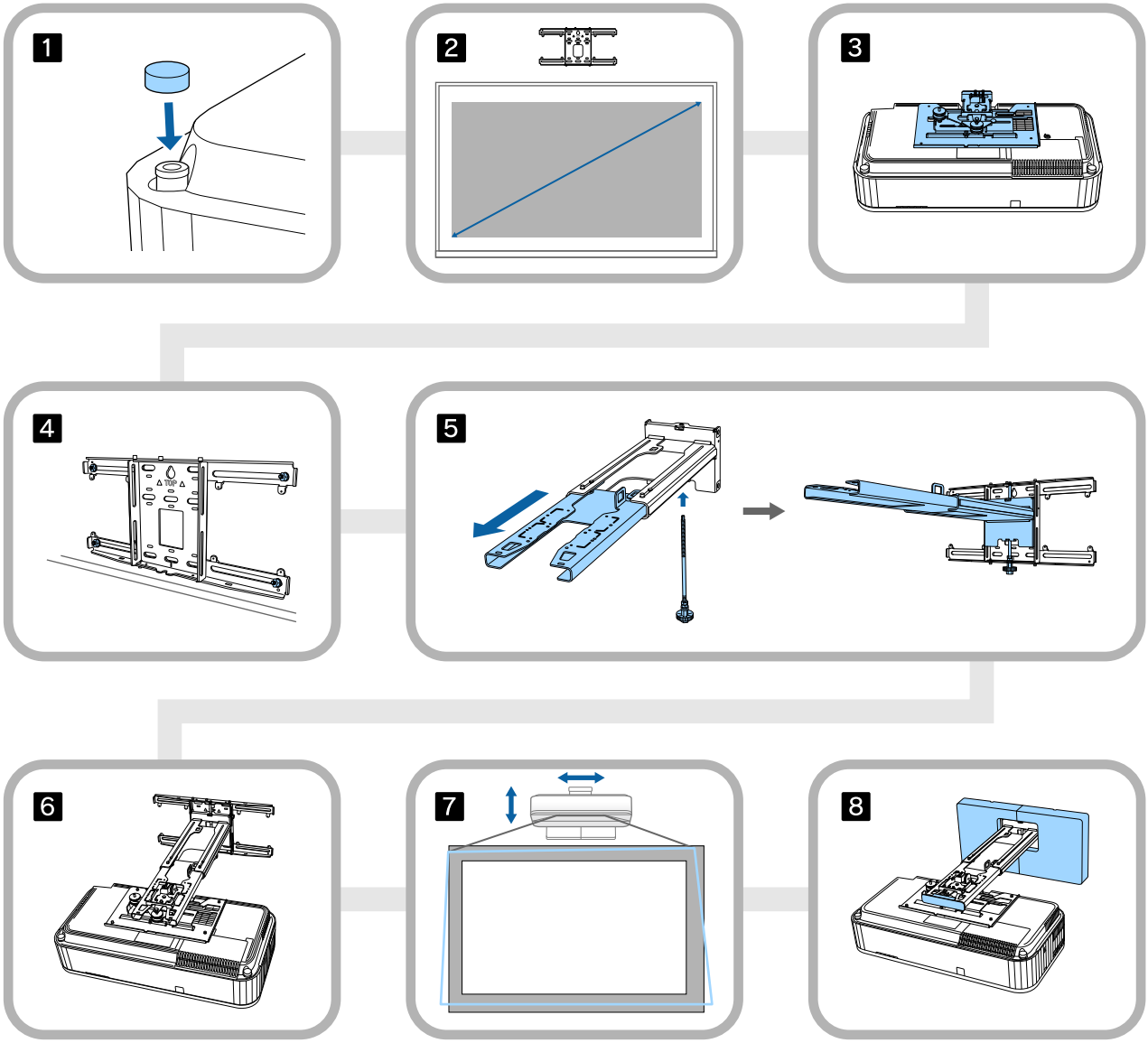

Feste monteringen

Fastsette posisjon for å installere (projeksjonsavstandstabeller)

Fastsette posisjon for å installere veggplaten i henhold til skjermstørrelsen (S) du vil projisere på. Se følgende figur for å sjekke verdiene fra a til d. Dette er verdien når armenheten er midt på veggplaten (Se ☆ i følgende illustrasjon).

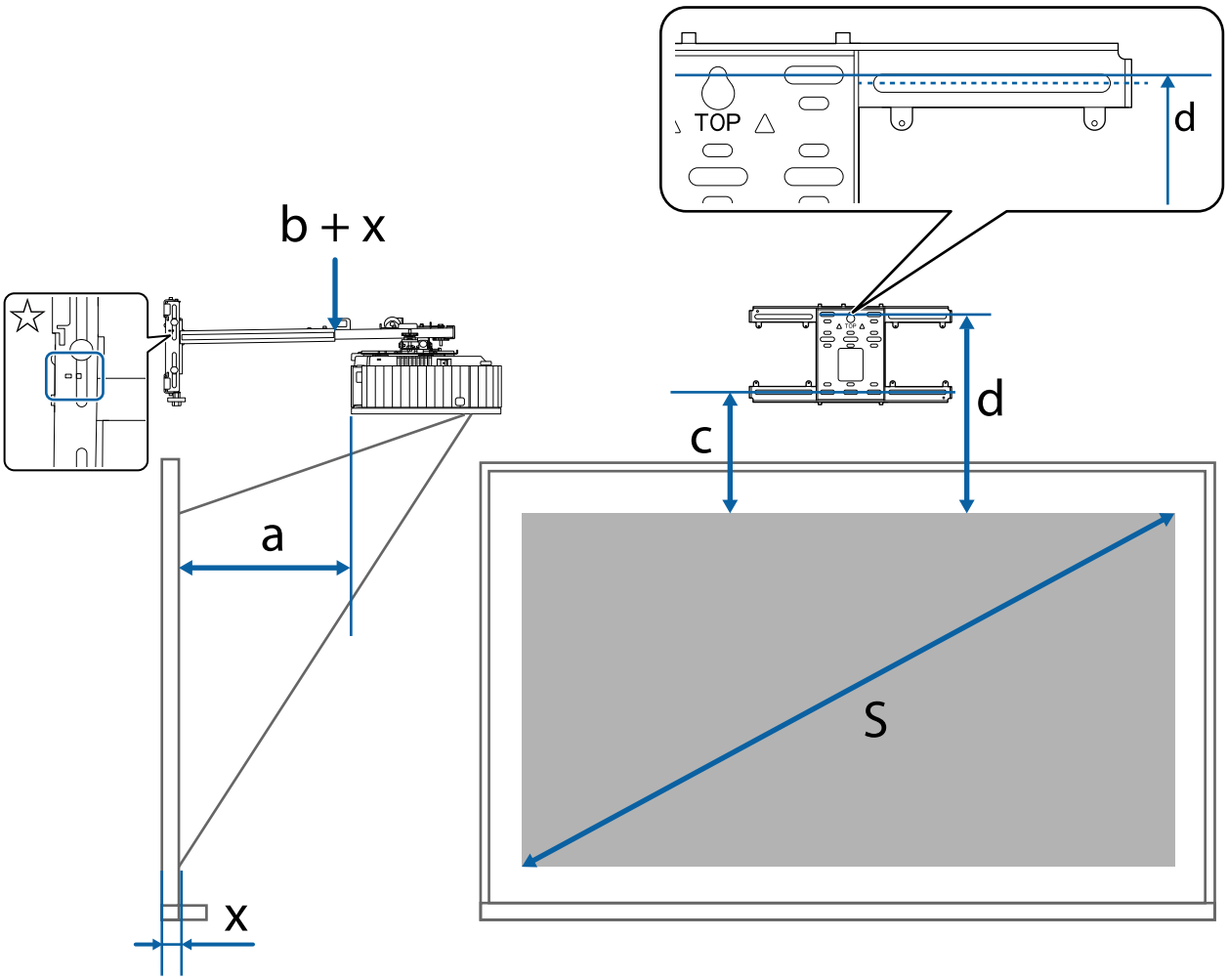

a:	Minimum projeksjonsavstand (bred)	c:	Avstand fra toppkanten å bildet til skruehullet for installasjon av veggplaten på bunnen
b + x:	Tallene på skyvearmmålestokken på armenheten (maksimum 266 mm)	d:	Avstand fra toppkanten på bildet til det midlertidige skruehullet for veggplaten
x:	Avstand fra veggen til projeksjonsflaten	S:	Projisert bildestørrelse

Se følgende for verdiene for c og d når du projiserer med et sideforhold på 16:6 eller 21:9.

- c1/d1: Når **Skjermposisjon** er i sentrum
- c2/d2: Når **Skjermposisjon** er på toppen

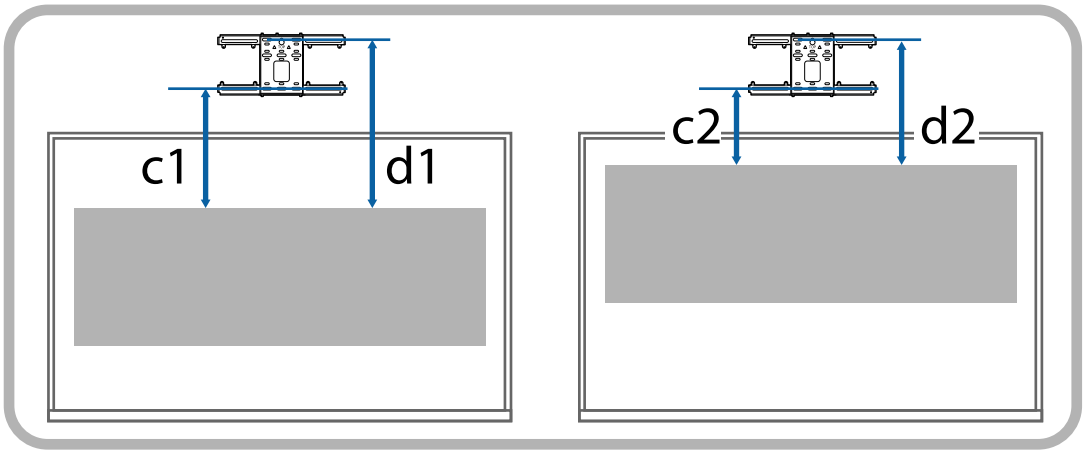

16:9 projisert bilde

[Enhet: mm]

S		a	b	c	d
100 "	221 × 125	97	1	251	443
101 "	224 × 126	101	5	253	445
102 "	226 × 127	105	9	255	447
103 "	228 × 128	109	13	257	449
104 "	230 × 130	112	16	259	451
105 "	232 × 131	116	20	262	454
106 "	235 × 132	120	24	264	456
107 "	237 × 133	124	28	266	458
108 "	239 × 134	127	31	268	460
109 "	241 × 136	131	35	270	462
110 "	244 × 137	135	39	273	465
111 "	246 × 138	139	43	275	467
112 "	248 × 139	142	46	277	469
113 "	250 × 141	146	50	279	471
114 "	252 × 142	150	54	281	473
115 "	255 × 143	154	58	284	476
116 "	257 × 144	157	61	286	478
117 "	259 × 146	161	3	269	461
118 "	261 × 147	165	7	271	463
119 "	263 × 148	169	11	273	465
120 "	266 × 149	172	14	275	467
121 "	268 × 151	176	18	277	469
122 "	270 × 152	180	22	279	471
123 "	272 × 153	184	26	281	473
124 "	275 × 154	187	29	283	475
125 "	277 × 156	191	33	285	477
126 "	279 × 157	195	37	287	479
127 "	281 × 158	199	41	289	481
128 "	283 × 159	202	44	291	483
129 "	286 × 161	206	48	293	485
130 "	288 × 162	210	52	295	487

S		a	b	c	d
131 "	290 × 163	214	56	297	489
132 "	292 × 164	217	59	299	491
133 "	294 × 166	221	63	301	493
134 "	297 × 167	225	67	303	495
135 "	299 × 168	229	71	305	497
136 "	301 × 169	232	74	307	499
137 "	303 × 171	236	78	309	501
138 "	306 × 172	240	82	311	503
139 "	308 × 173	243	85	314	506
140 "	310 × 174	247	89	316	508
141 "	312 × 176	251	93	318	510
142 "	314 × 177	255	97	320	512
143 "	317 × 178	258	100	322	514
144 "	319 × 179	262	104	324	516
145 "	321 × 181	266	108	326	518
146 "	323 × 182	270	112	328	520
147 "	325 × 183	273	115	330	522
148 "	328 × 184	277	119	332	524
149 "	330 × 186	281	123	334	526
150 "	332 × 187	285	127	336	528
151 "	334 × 188	288	130	338	530
152 "	336 × 189	292	134	340	532
153 "	339 × 191	296	138	342	534
154 "	341 × 192	300	142	344	536
155 "	343 × 193	303	145	346	538
156 "	345 × 194	307	149	348	540
157 "	348 × 196	311	153	350	542
158 "	350 × 197	315	157	352	544
158 "	352 × 198	318	160	354	546
160 "	354 × 199	322	164	356	548

16:10 projisert bilde

[Enhet: mm]

S		a	b	c	d
93 "	200 × 125	100	4	235	427
94 "	202 × 127	104	8	237	429
95 "	205 × 128	108	12	239	431
96 "	207 × 129	112	16	242	434
97 "	209 × 131	116	20	244	436
98 "	211 × 132	120	24	246	438
99 "	213 × 133	124	28	248	440
100 "	215 × 135	128	32	251	443
101 "	218 × 136	132	36	253	445
102 "	220 × 137	136	40	255	447
103 "	222 × 139	140	44	257	449
104 "	224 × 140	144	48	259	451
105 "	226 × 141	148	52	262	454
106 "	228 × 143	152	56	264	456
107 "	230 × 144	156	60	266	458
108 "	233 × 145	160	64	268	460
109 "	235 × 147	164	68	270	462
110 "	237 × 148	168	72	273	465
111 "	239 × 149	172	76	275	467
112 "	241 × 151	176	80	277	469
113 "	243 × 152	180	84	279	471
114 "	246 × 153	184	88	281	473
115 "	248 × 155	189	93	284	476
116 "	250 × 156	193	97	286	478
117 "	252 × 158	197	39	288	480
118 "	254 × 159	201	43	290	482
119 "	256 × 160	205	47	292	484
120 "	258 × 162	209	51	295	487
121 "	261 × 163	213	55	297	489
122 "	263 × 164	217	59	299	491

S		a	b	c	d
123 "	265 × 166	221	63	301	493
124 "	267 × 167	225	67	303	495
125 "	269 × 168	229	71	306	498
126 "	271 × 170	233	75	308	500
127 "	274 × 171	237	79	310	502
128 "	276 × 172	241	83	312	504
129 "	278 × 174	245	87	314	506
130 "	280 × 175	249	91	317	509
131 "	282 × 176	253	95	319	511
132 "	284 × 178	257	99	321	513
133 "	286 × 179	261	103	323	515
134 "	289 × 180	265	107	325	517
135 "	291 × 182	269	111	328	520
136 "	293 × 183	274	116	330	522
137 "	295 × 184	278	120	332	524
138 "	297 × 186	282	124	334	526
139 "	299 × 187	286	128	337	529
140 "	302 × 188	290	132	339	531
141 "	304 × 190	294	136	341	533
142 "	306 × 191	298	140	343	535
143 "	308 × 193	302	144	345	537
144 "	310 × 194	306	148	348	540
145 "	312 × 195	310	152	350	542
146 "	314 × 197	314	156	352	544
147 "	317 × 198	318	160	354	546
148 "	319 × 199	322	164	356	548

4:3 projisert bilde

[Enhet: mm]

S		a	b	c	d
82 "	167 × 125	99	3	235	427
83 "	169 × 126	103	7	237	429
84 "	171 × 128	108	12	240	432
85 "	173 × 130	113	17	242	434
86 "	175 × 131	117	21	245	437
87 "	177 × 133	122	26	247	439
88 "	179 × 134	126	30	250	442
89 "	181 × 136	131	35	252	444
90 "	183 × 137	135	39	255	447
91 "	185 × 139	140	44	257	449
92 "	187 × 140	145	49	260	452
93 "	189 × 142	149	53	262	454
94 "	191 × 143	154	58	265	457
95 "	193 × 145	158	62	267	459
96 "	195 × 146	163	67	270	462
97 "	197 × 148	168	72	272	464
98 "	199 × 149	172	76	275	467
99 "	201 × 151	177	81	277	469
100 "	203 × 152	181	85	280	472
101 "	205 × 154	186	90	282	474
102 "	207 × 155	190	94	285	477
103 "	209 × 157	195	99	287	479
104 "	211 × 158	200	104	290	482
105 "	213 × 160	204	108	292	484
106 "	215 × 162	209	113	295	487
107 "	217 × 163	213	117	297	489
108 "	219 × 165	218	122	300	492
109 "	221 × 166	223	127	302	494
110 "	224 × 168	227	131	305	497
111 "	226 × 169	232	136	307	499

S		a	b	c	d
112 "	228 × 171	236	140	310	502
113 "	230 × 172	241	145	312	504
114 "	232 × 174	245	149	315	507
115 "	234 × 175	250	154	317	509
116 "	236 × 177	255	159	320	512
117 "	238 × 178	259	101	322	514
118 "	240 × 180	264	106	325	517
119 "	242 × 181	268	110	327	519
120 "	244 × 183	273	115	330	522
121 "	246 × 184	278	120	332	524
122 "	248 × 186	282	124	335	527
123 "	250 × 187	287	129	337	529
124 "	252 × 189	291	133	340	532
125 "	254 × 191	296	138	342	534
126 "	256 × 192	300	142	345	537
127 "	258 × 194	305	147	347	539
128 "	260 × 195	310	152	350	542
129 "	262 × 197	314	156	352	544
130 "	264 × 198	319	161	355	547

16:6 projisert bilde

[Enhet: mm]

S		a	b	c1	d1	c2	d2
93 "	221 × 83	97	1	441	633	234	426
94 "	224 × 84	101	5	446	638	236	429
95 "	226 × 85	105	9	450	642	238	430
96 "	228 × 86	109	13	454	646	240	432
97 "	231 × 87	113	17	459	651	243	435
98 "	233 × 87	117	21	463	655	244	437
99 "	235 × 88	121	25	468	660	247	439
100 "	238 × 89	125	29	472	664	249	441
101 "	240 × 90	129	33	477	669	252	444
102 "	243 × 91	133	37	481	673	254	446
103 "	245 × 92	137	41	485	677	255	448
104 "	247 × 93	141	45	490	682	258	450
105 "	250 × 94	145	49	494	686	260	452
106 "	252 × 95	149	53	499	691	263	455
107 "	254 × 95	153	57	503	695	264	457
108 "	257 × 96	157	61	507	699	266	458
109 "	259 × 97	162	66	512	704	269	461
110 "	262 × 98	166	70	516	708	271	463
111 "	264 × 99	170	74	521	713	274	466
112 "	266 × 100	174	78	525	717	275	467
113 "	269 × 101	178	82	530	722	278	470
114 "	271 × 102	182	86	534	726	280	472
115 "	274 × 103	186	90	538	730	282	474
116 "	276 × 103	190	94	543	735	284	477
117 "	278 × 104	194	36	547	739	286	478
118 "	281 × 105	198	40	552	744	289	481
119 "	283 × 106	202	44	556	748	291	483
120 "	285 × 107	206	48	561	753	293	486
121 "	288 × 108	210	52	565	757	295	487
122 "	290 × 109	214	56	569	761	297	489

S		a	b	c1	d1	c2	d2
123 "	293 × 110	218	60	574	766	300	492
124 "	295 × 111	222	64	578	770	302	494
125 "	297 × 111	226	68	583	775	304	496
126 "	300 × 112	230	72	587	779	306	498
127 "	302 × 113	234	76	591	783	308	500
128 "	304 × 114	238	80	596	788	311	503
129 "	307 × 115	242	84	600	792	312	505
130 "	309 × 116	246	88	605	797	315	507
131 "	312 × 117	250	92	609	801	317	509
132 "	314 × 118	254	96	614	806	320	512
133 "	316 × 119	258	100	618	810	321	514
134 "	319 × 120	262	104	622	814	323	515
135 "	321 × 120	266	108	627	819	326	518
136 "	323 × 121	270	112	631	823	328	520
137 "	326 × 122	274	116	636	828	331	523
138 "	328 × 123	278	120	640	832	332	525
139 "	331 × 124	282	124	645	837	335	527
140 "	333 × 125	286	128	649	841	337	529
141 "	335 × 126	290	132	653	845	339	531
142 "	338 × 127	294	136	658	850	341	534
143 "	340 × 128	298	140	662	854	343	535
144 "	342 × 128	302	144	667	859	346	538
145 "	345 × 129	306	148	671	863	348	540
146 "	347 × 130	310	152	675	867	349	542
147 "	350 × 131	314	156	680	872	352	544
148 "	352 × 132	318	160	684	876	354	546

21:9 projisert bilde

[Enhet: mm]

S		a	b	c1	d1	c2	d2
95 "	222 × 95	98	2	383	575	234	427
96 "	224 × 96	102	6	387	579	237	429
97 "	226 × 97	106	10	390	582	238	431
98 "	229 × 98	110	14	394	586	241	433
99 "	231 × 99	114	18	398	590	243	435
100 "	233 × 100	118	22	401	593	245	437
101 "	236 × 101	122	26	405	597	247	439
102 "	238 × 102	126	30	409	601	250	442
103 "	240 × 103	130	34	413	605	252	444
104 "	243 × 104	134	38	416	608	253	446
105 "	245 × 105	138	42	420	612	256	448
106 "	247 × 106	142	46	424	616	258	450
107 "	250 × 107	146	50	427	619	260	452
108 "	252 × 108	150	54	431	623	262	454
109 "	254 × 109	153	57	435	627	265	457
110 "	257 × 110	157	61	439	631	267	459
111 "	259 × 111	161	65	442	634	268	461
112 "	261 × 112	165	69	446	638	271	463
113 "	264 × 113	169	73	450	642	273	466
114 "	266 × 114	173	77	453	645	275	467
115 "	268 × 115	177	81	457	649	277	469
116 "	271 × 116	181	85	461	653	280	472
117 "	273 × 117	185	27	465	657	282	474
118 "	275 × 118	189	31	468	660	284	476
119 "	278 × 119	193	35	472	664	286	478
120 "	280 × 120	197	39	476	668	288	481
121 "	282 × 121	201	43	479	671	290	482
122 "	285 × 122	205	47	483	675	292	484
123 "	287 × 123	209	51	487	679	295	487
124 "	289 × 124	213	55	491	683	297	489

S		a	b	c1	d1	c2	d2
125 "	292 × 125	217	59	494	686	299	491
126 "	294 × 126	221	63	498	690	301	493
127 "	296 × 127	225	67	502	694	303	496
128 "	299 × 128	228	70	505	697	305	497
129 "	301 × 129	232	74	509	701	307	500
130 "	304 × 130	236	78	513	705	310	502
131 "	306 × 131	240	82	517	709	312	504
132 "	308 × 132	244	86	520	712	314	506
133 "	311 × 133	248	90	524	716	316	508
134 "	313 × 134	252	94	528	720	319	511
135 "	315 × 135	256	98	531	723	320	512
136 "	318 × 136	260	102	535	727	322	515
137 "	320 × 137	264	106	539	731	325	517
138 "	322 × 138	268	110	543	735	327	519
139 "	325 × 139	272	114	546	738	329	521
140 "	327 × 140	276	118	550	742	331	523
141 "	329 × 141	280	122	554	746	334	526
142 "	332 × 142	284	126	557	749	335	527
143 "	334 × 143	288	130	561	753	337	530
144 "	336 × 144	292	134	565	757	340	532
145 "	339 × 145	296	138	569	761	342	535
146 "	341 × 146	300	142	572	764	344	536
147 "	343 × 147	303	145	576	768	346	538
148 "	346 × 148	307	149	580	772	349	541
149 "	348 × 149	311	153	583	775	350	542
150 "	350 × 150	315	157	587	779	352	545
151 "	353 × 151	319	161	591	783	355	547

Feste justeringsenheten på projektoren

1 Løsne M4-bolten på justeringsenheten, og sett deretter merkene for hver del på linje

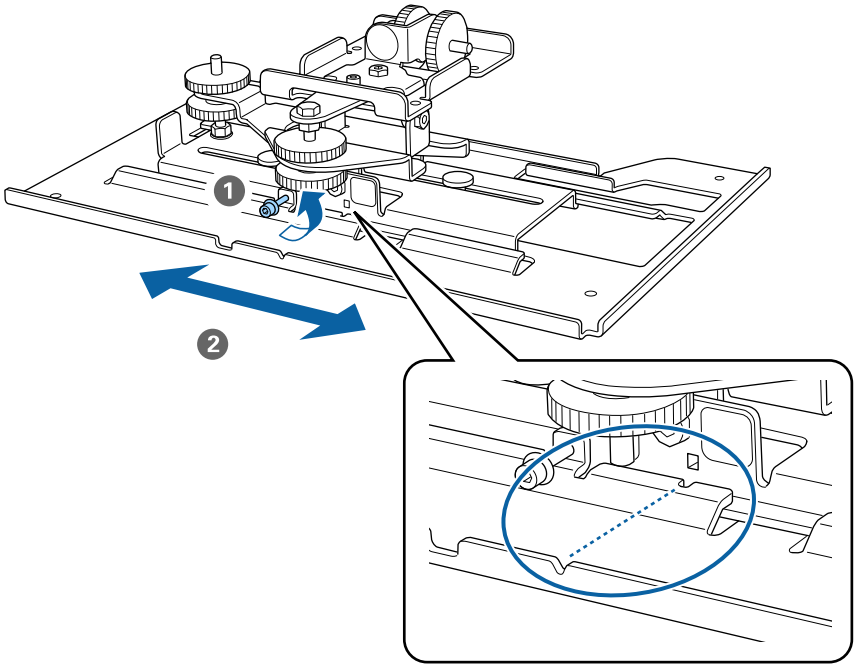

Når posisjonen er riktig, strammer du M4-bolten.

2 Fest justeringsenheten på bunnen av projektoren med M4 x 12 mm-boltene (x4) som følger med

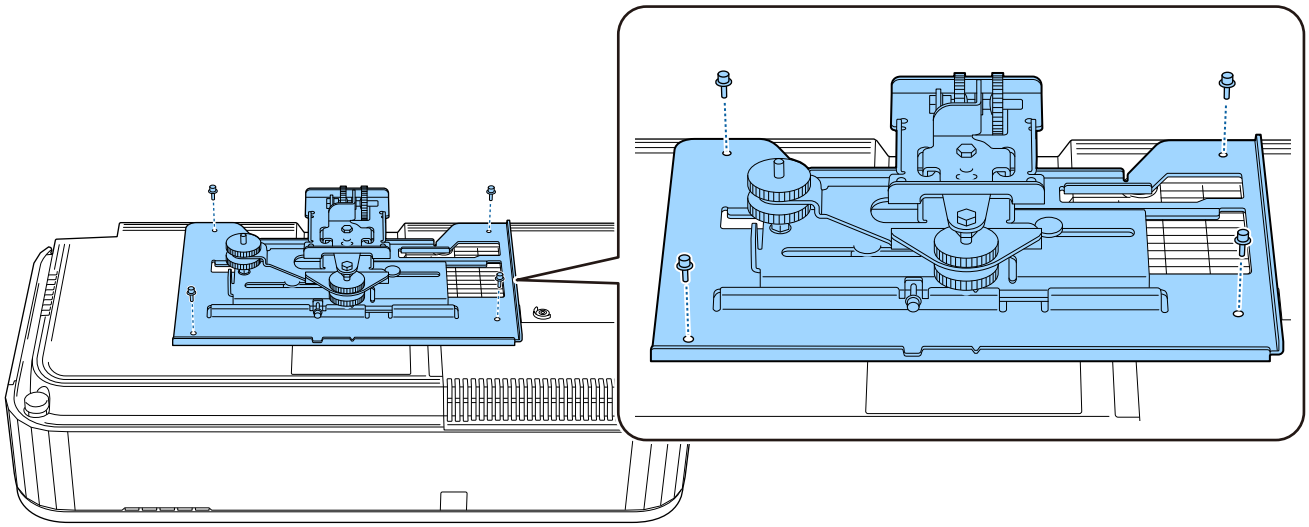

Monter veggplaten på veggen

1 Fest mønsterarket på veggen

Fest malarket i henhold til installeringsposisjonen du fastsatte med projeksjonsavstandstabellen (s.23).

Juster midtposisjonen til skjermen som projiseres med Image Center A på malarket.

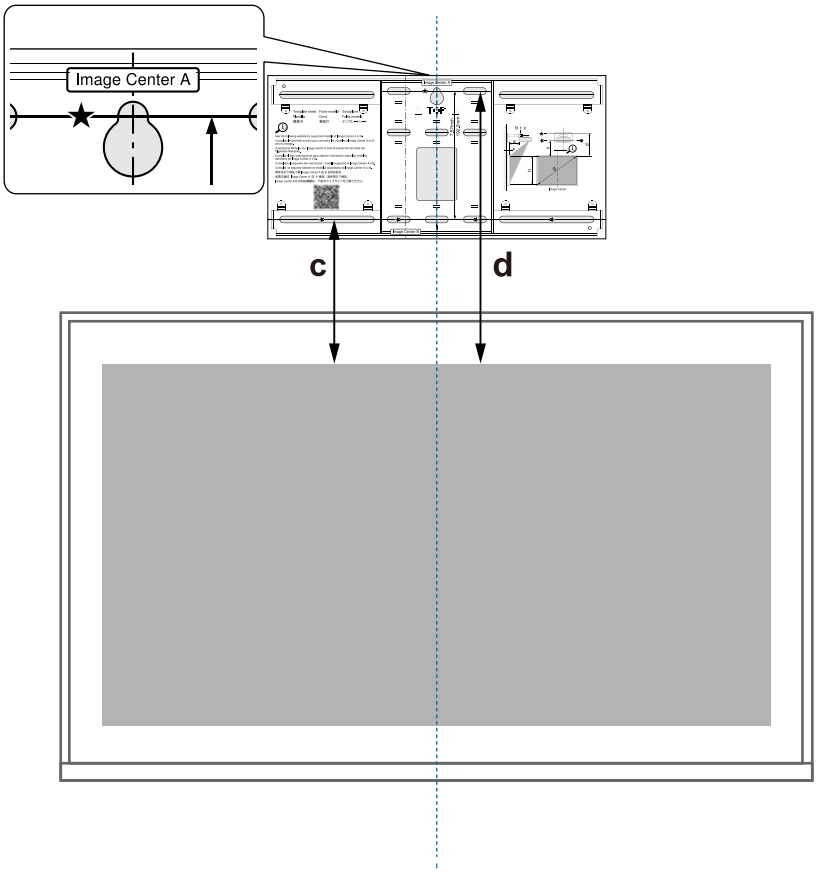

2 Skru en vanlig M10-skrue inn i posisjonen til den midlertidige skruehullet for veggplaten

La det være 6 mm eller mer mellom veggen og skruehodet.

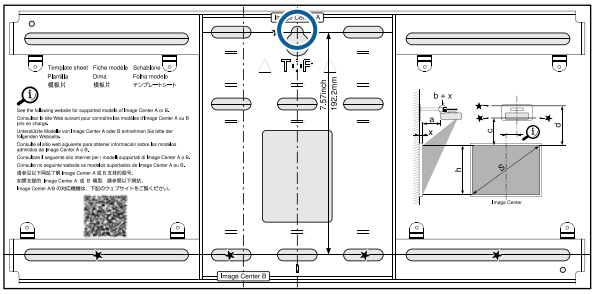

3 Fastsett posisjonene til festehullene for veggplaten

Fra skruehullene vist i figuren nedenfor fester du minst fire punkter på topp, bunn, venstre og høyre for optimal balanse.

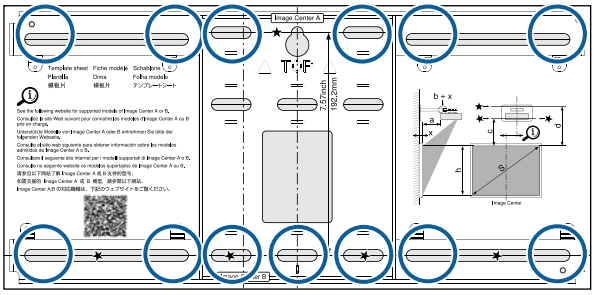

4 Bor hull i veggen

Borediameter: 10,5 mm (M10) eller 10 mm (3/8 tomme)

Pilothulldybde: 45 mm

Ankerhulldybde: 40 mm

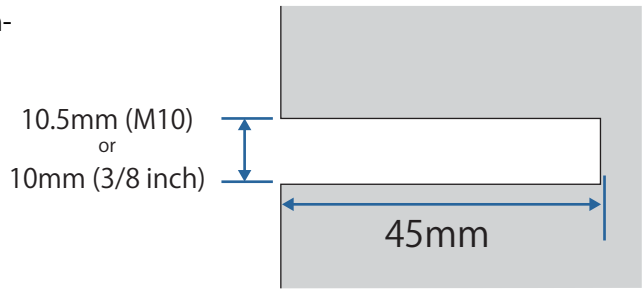

Når du fører kabler til projektoren gjennom en vegg, kan du bore hull innen området på figuren nedenfor og bruke dem som kabelføringshull.

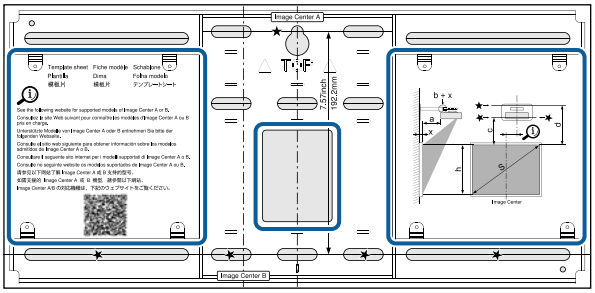

5 Fjern malarket

6 Plasser veggplaten på den midlertidige M10-skruen du installerte i trinn 2

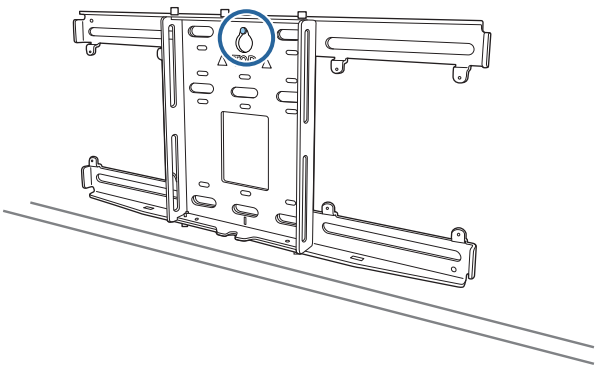

7 Bruk vanlige M10- eller 3/8 tommer x 60 mm-ankerbolter for å feste veggplaten på hullene du boret i trinn 4

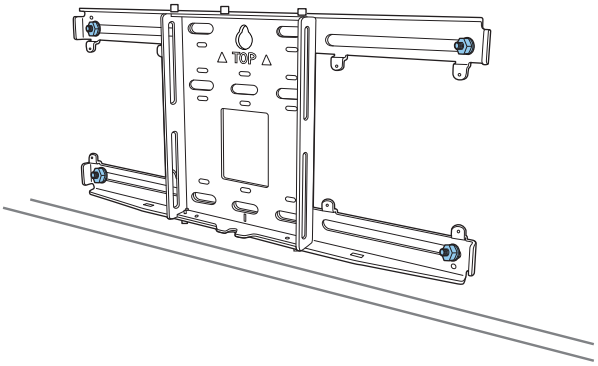

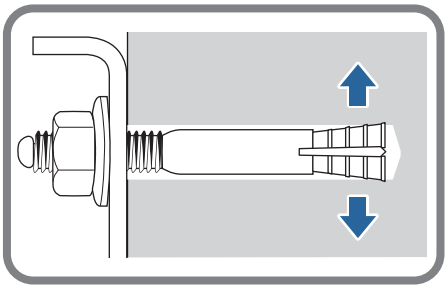

Monter armenheten på veggplaten

1 Løsne M4 x 12 mm-boltene (2 stk.) og forleng skyvearmen på armenheten

Juster skalaen på glidebryteren til summen av avstanden for verdien for (b) fastsatt i projeksjonsavstandstabellen (s.23) og tykkelsen på projeksjonsflaten (x).

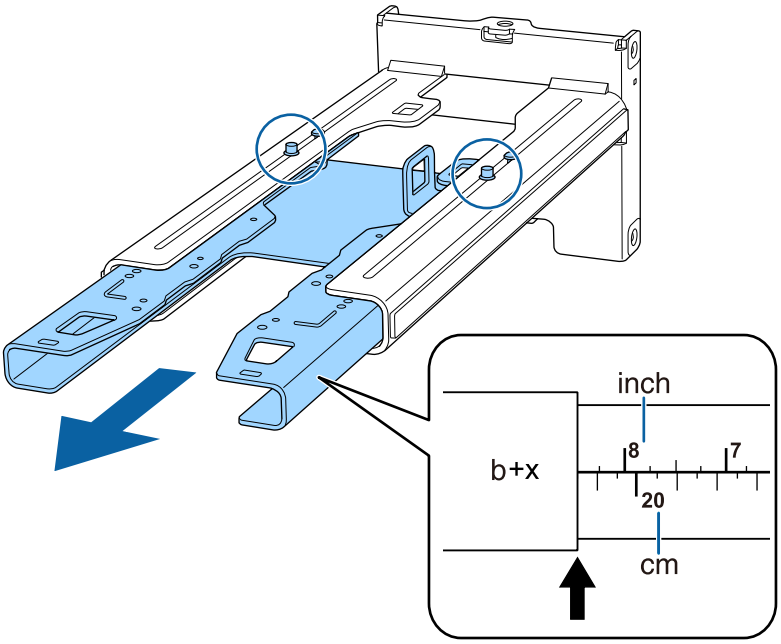

2 Sett den sekskantede aksen inn i armenheten

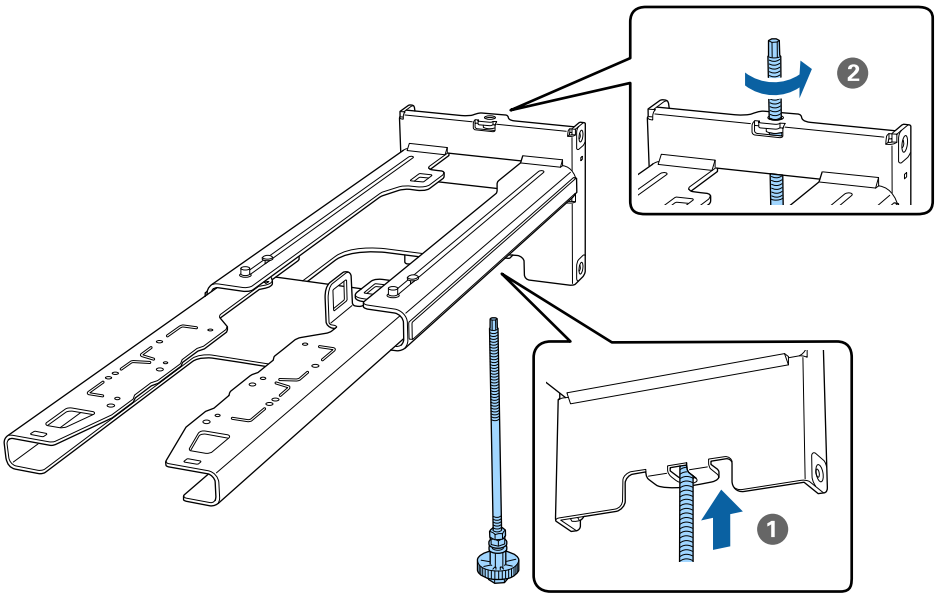

3 Før de nødvendige kablene gjennom armenheten

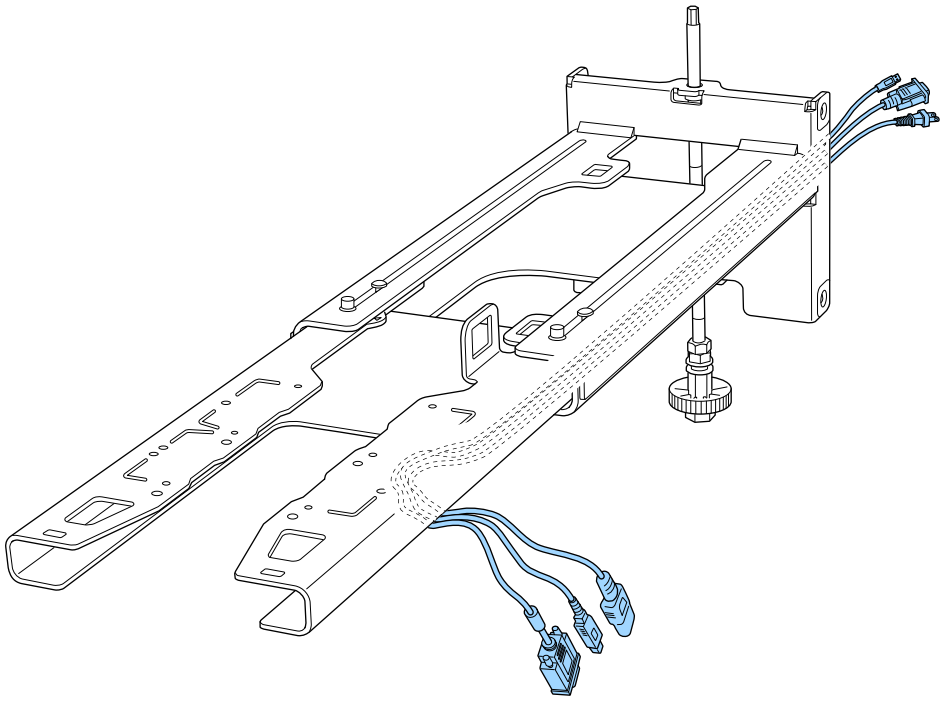

Advarsel

Ikke heng resten av ledningen over armenheten. De kan falle ned og forårsake en ulykke.

Sørg for at kabelportene for tilkobling til eksterne enheter som mini-PC-er er lagt slik at de kommer ut av den nedre delen av armenheten og ikke gjennom vegger.

4 Fest armenheten til veggplaten

Sett inn den sekskantede aksen til spissen strekker seg litt ut av toppen av veggplaten og den andre enden kobles til bunnen av veggplaten.

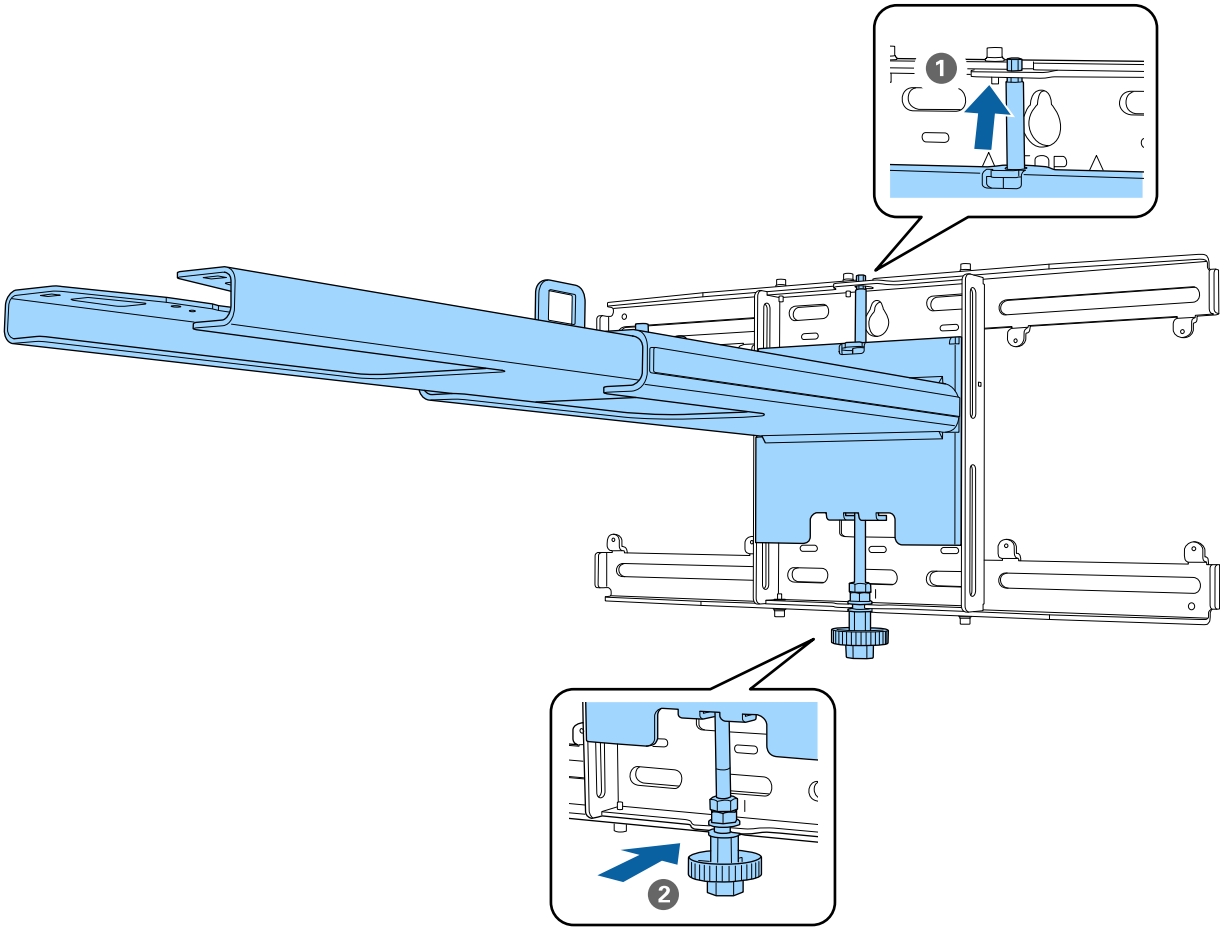

Forsiktig

Pass på at kablene ikke setter seg fast mellom armenheten og veggplaten.

5 Fest armenheten midlertidig

Fest tre punkter med M6-skruene som følger med (x3).

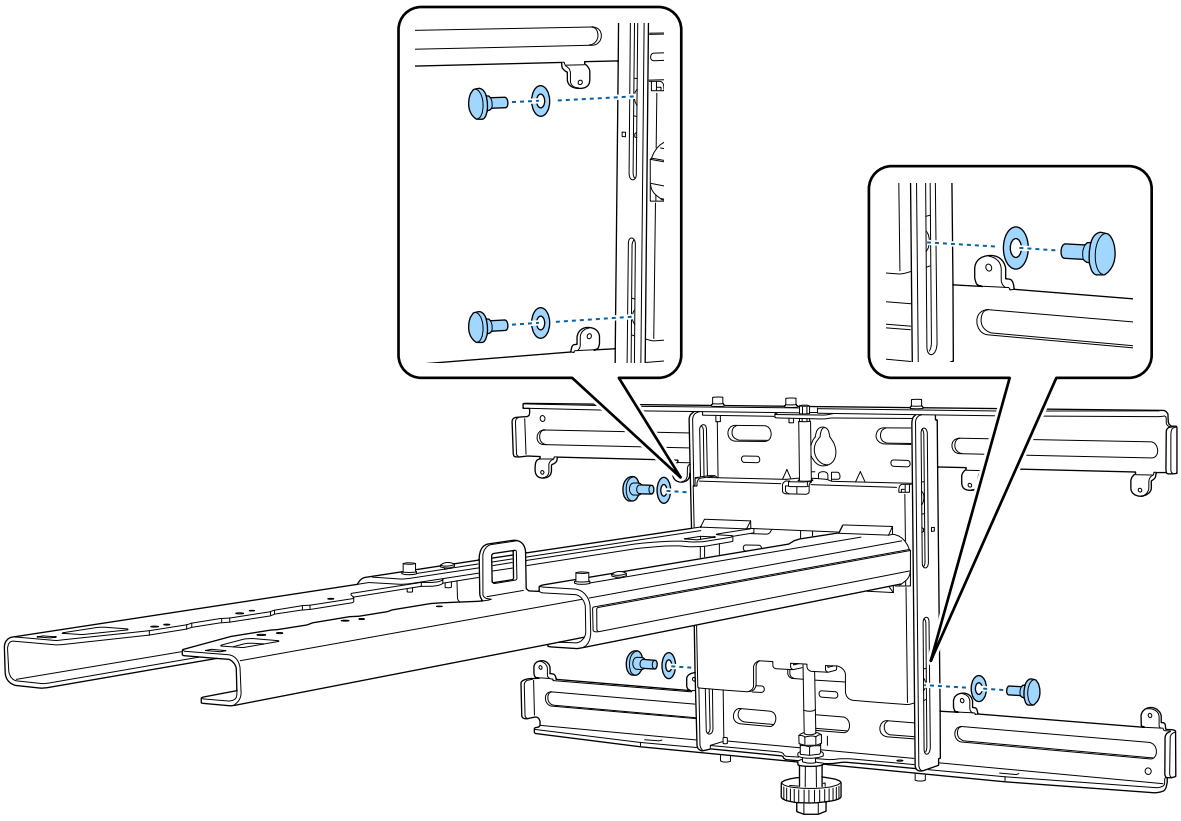

6 Sett den vertikale glideren på linje med fastnøkkelen for å justere merkene på veggplaten og armenheten.

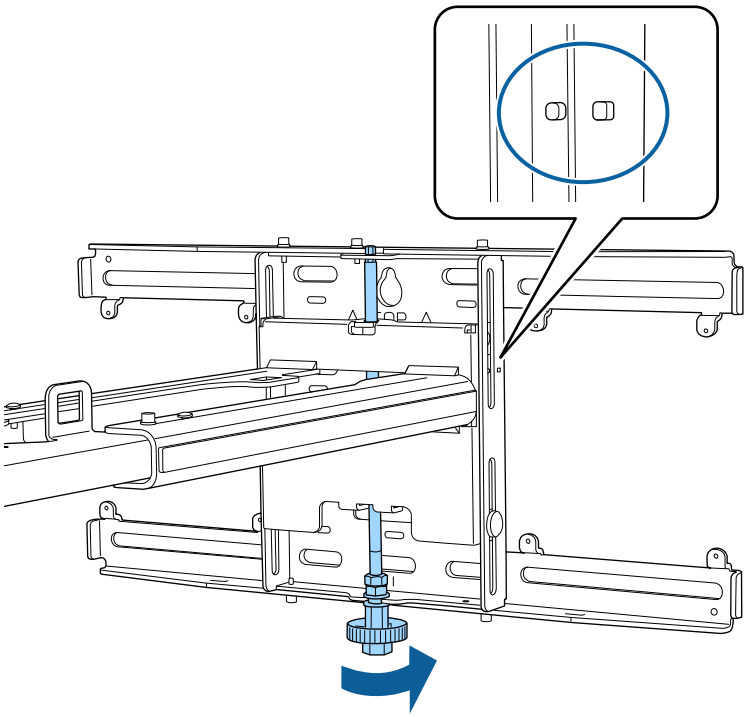

7 Fest M6-bolten (x1) for å feste armenheten på plass

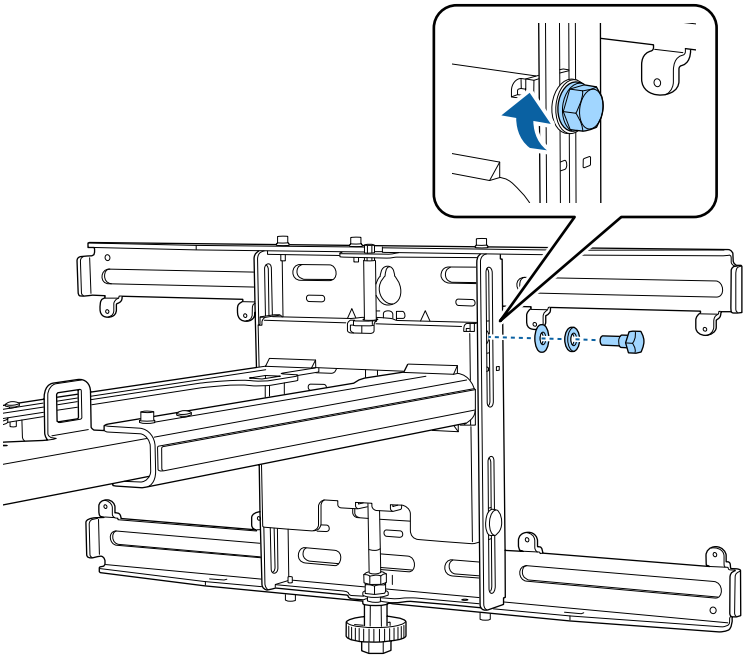

Fest justeringsenheten på armenheten

1 Sjekk installasjonsposisjonen for berøringsenheten

Installasjonsposisjonen står merket på armenheten. Installer på en passende plass i henhold til størrelsen på skjermen du vil projisere på.

- Når det projiserte bildet er mindre enn 117 tommer: Installer enheten ved ◯ -merket.

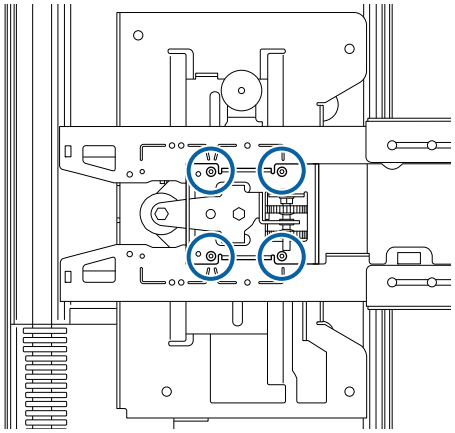

- Når det projiserte bildet er 117 tommer eller større: Installer enheten ved ◯ ◯ -merket.

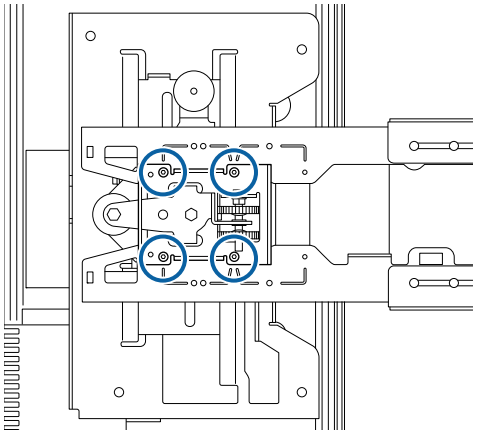

2 Fest justeringsenheten til armenheten med M4 x 12 mm-boltene (x4) som følger med

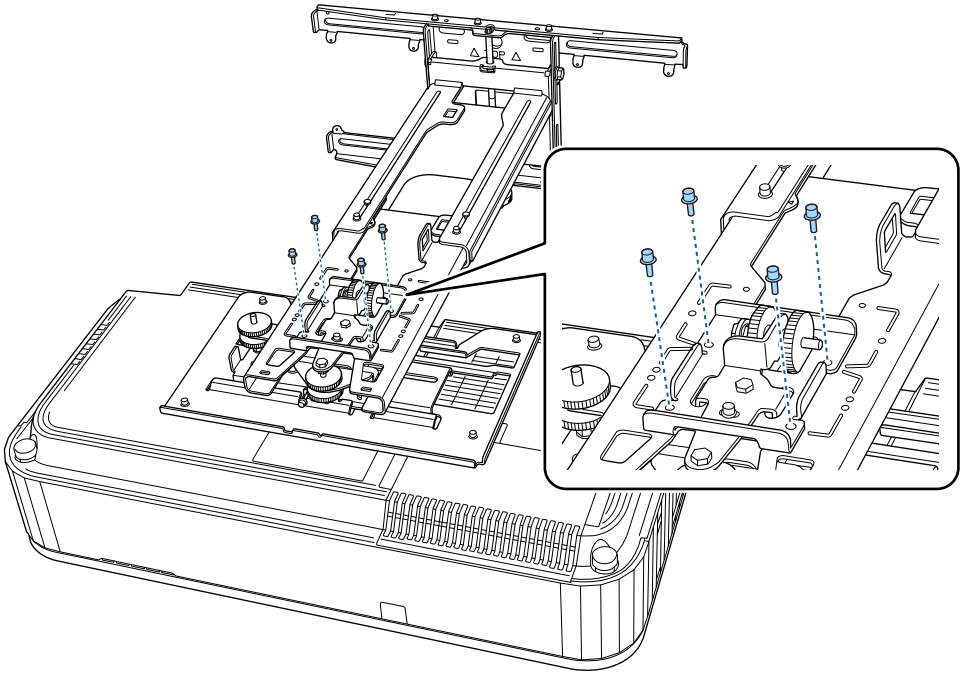

3 Koble kablene til projektoren

Koble til strømledningen sist.

Feste eksterne enheter

Fest mini-PC-en eller pinne-PC-en til mini-PC-platen, og fest den å venstre eller høyre side av veggplaten.

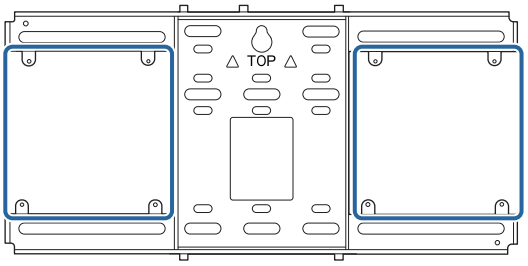

Fest slik at avtrekksåpningene på PC-en ikke blokkeres.

Vi anbefaler at du installerer PC-en slik at avtrekksåpningene er øverst og inntaksåpningene er nederst.

Ved festing med mini-PC-belte

1 Pakk beltet rundt mini-PC-platen

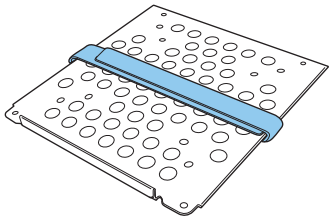

2 Fest mini-PC-platen å veggplaten ved hjelp av M3 x 6 mm-skruene (x4) som følger med.

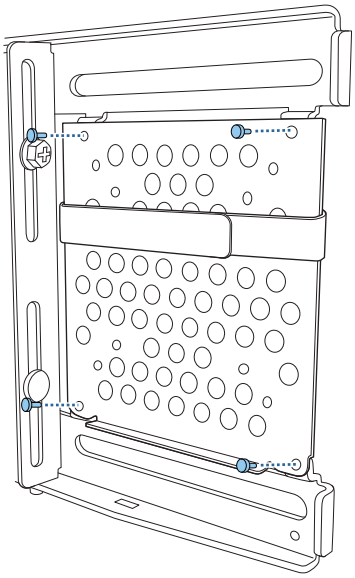

3 Plasser PC-en på den nedre kanten av mini-PC-platen, og fest den med beltet

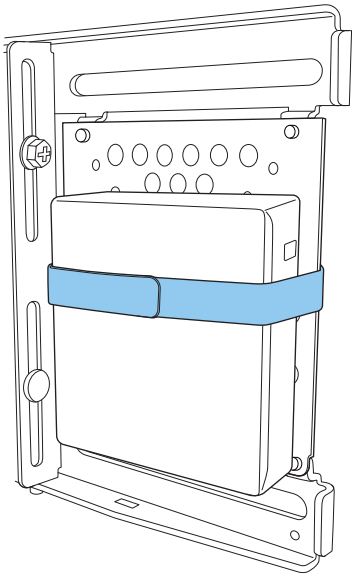

Ved festing med skruer

Avhengig av fasongen til mini-PC-en og retningen til skruehullene vil rekkefølgen som delene som installeres i avvike. Pass på at du sjekker installasjoninstruksjonene på forhånd.

Installasjonseksempel

- Fest mini-PC-platen med påsatt PC på veggplaten ved hjelp av M3 x 6 mm-skruene (x4) som følger med.

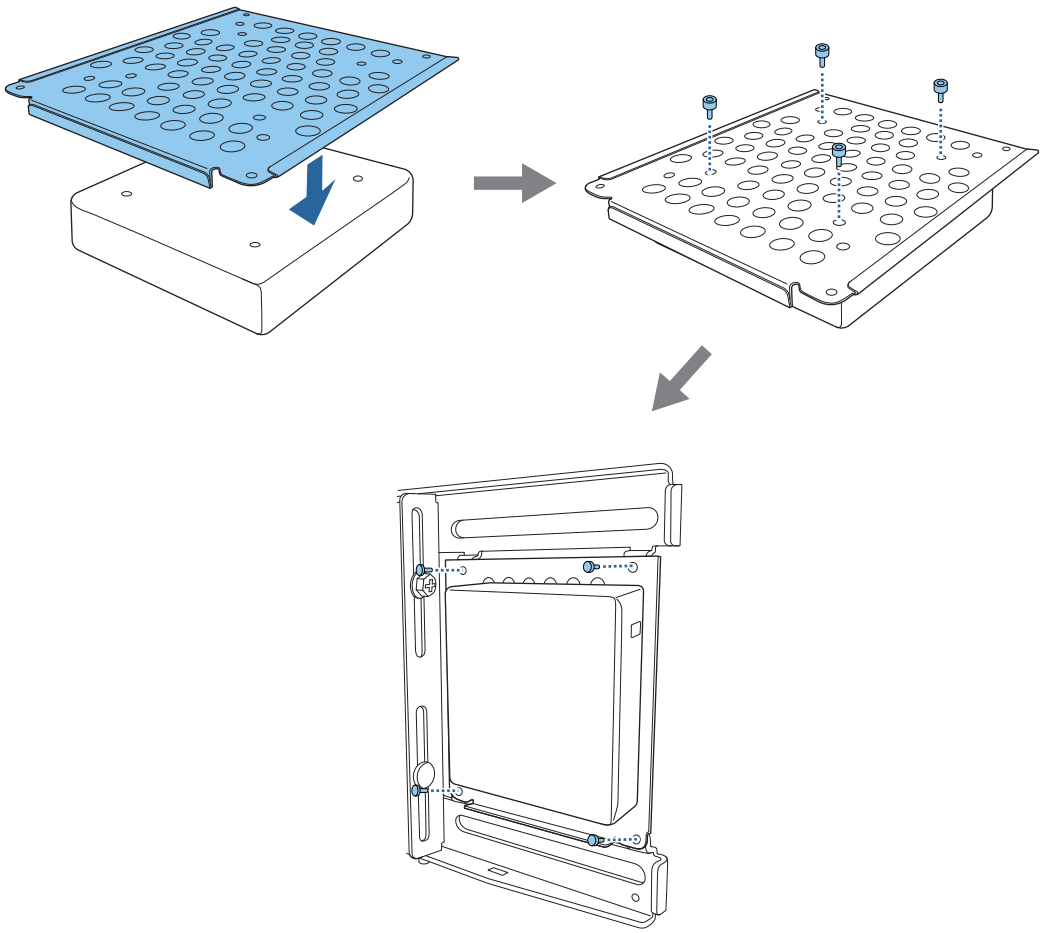

- Fest mini-PC-platen på veggplaten ved hjelp av M3 x 6 mm-skruene (x4) som følger med, og installer PC-en.

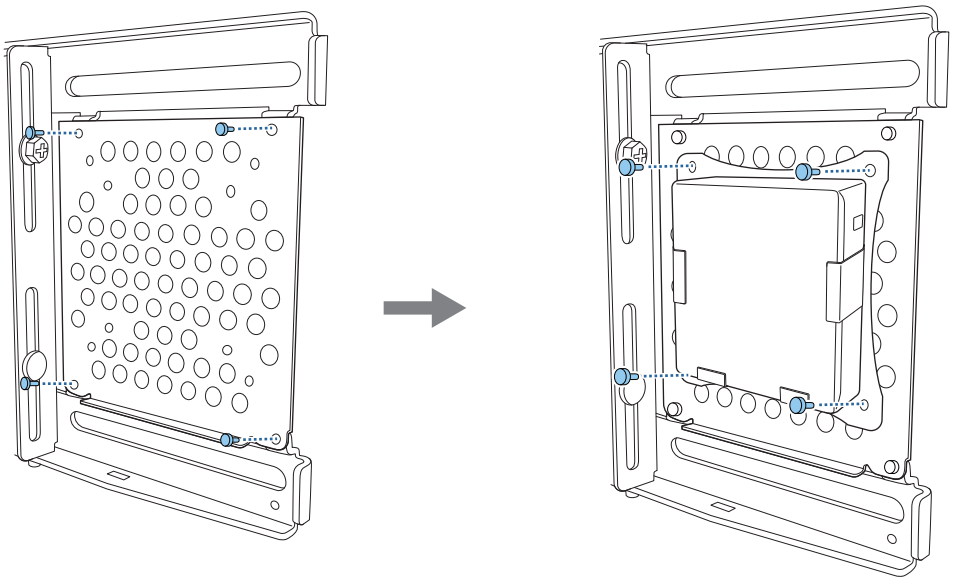

Justere posisjonen til det projiserte bildet

Du kan bruke en av følgende metoder til å justere posisjonen til det projiserte bildet.

Når flere projektorer er installert i samme rom, anbefaler vi at du stiller inn projektor-ID-er for å hindre fjernkontrollforstyrrelse.

Slå på en projektor og still inn ID-nummeret for projektoren **Installasjon** > **Projektor-ID**. Når du vil bruke en bestemt projektor, holder du nede [ID]-knappen på fjernkontrollen og trykker knappen med tilsvarende nummer som projektor-ID-en.

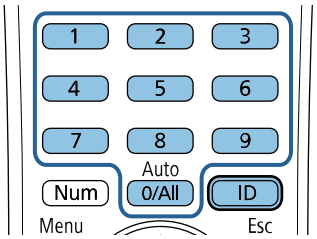

- Justere ved hjelp av Installasjonsveiledning for festeplaten (s.48)

  Juster stillingen på festeplaten manuelt i henhold til veiledningsskjermen som vises. Dette er nyttig når du vil finjustere projeksjonsposisjonen og opprettholde bildekvaliteten.

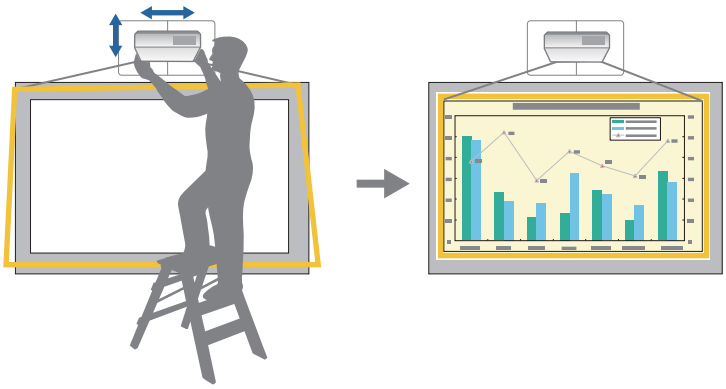

- Juster ved hjelp av veiviseren for innledende oppsett

  Juster projeksjonsposisjonen ved å bruke veiviseren for innledende oppsett som vises når du slår på projektoren for første gang.
- Justere ved hjelp av projektormenyene (s.52)

  Velg området du vil justere, og korriger bildet manuelt. Dette er nyttig når du vil finjustere projeksjonsposisjonen etter at du har gjort mekaniske justeringer med veiledningsskjermen.

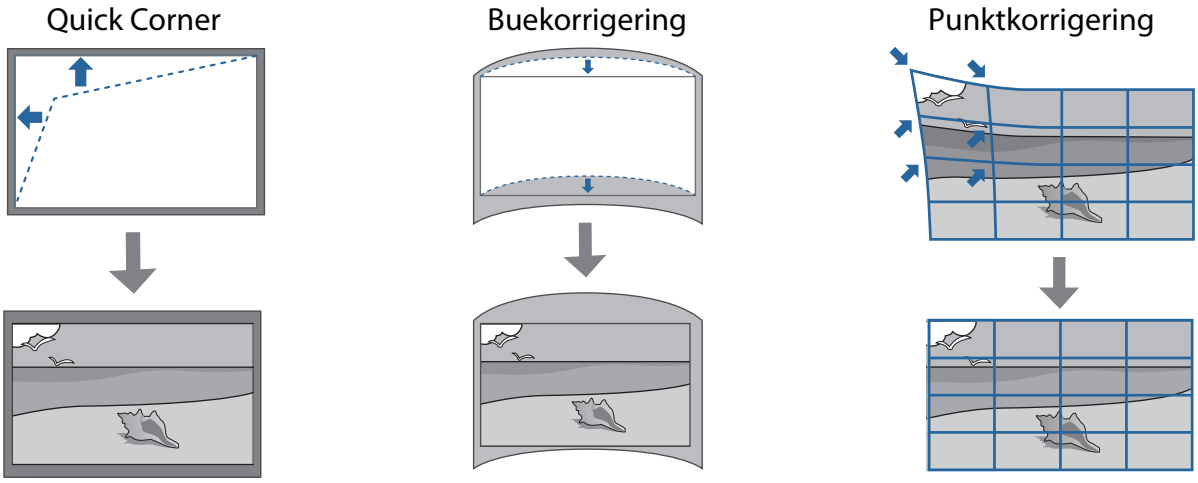

- Bildene er ikke stabile umiddelbart etter at projektoren slås på. Vent i minst 30 minutter etter at projektoren er startet før du justerer bildet.
- Installer og juster projektoren ved en romtemperatur som er i nærheten av det faktisk tiltenkte bruksmiljøet. Hvis temperaturen endres, kan posisjonen til bildet endre seg.
- Når du setter opp flere projektorer via gruppeoppsett, utfører du gruppeoppsett før du justerer det projiserte bildet.
- Vi anbefaler at posisjonen til festeplaten justeres mekanisk for å justere bildet når du vil opprettholde bildekvaliteten.

Forberedelser før justering

Veiviseren for første oppsett vises når du slår på projektoren for første gang.

Bruk knappene opp, ned, venstre, høyre og [Enter] for å stille inn **Projisering**, **Språk** og **Dato & klokkeslett**. Fortsett å justere formen og posisjonen til det projiserte bildet etter behov. Om nødvendig kan du deretter aktivere **Hurtigoppstart** for å gjøre at projektoren starter raskere. Hvis denne innstillingen aktiveres, øker det strømforbruket i ventemodus.

Utføre mekanisk justering ved hjelp av Installasjonsveiledning for festeplaten

Bruk veiledningsskjermen til å justere plasseringen til bildet.

1 Trykk [Menu]-knappen

Bruke fjernkontrollen

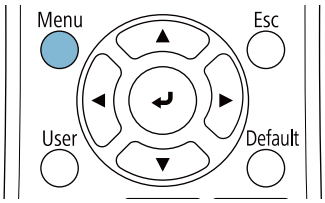

Bruke kontrollpanelet

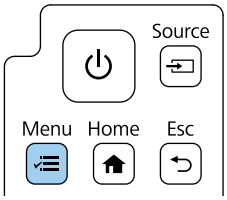

2 Velg **Installasjonsveiledning for festeplaten** fra **Installasjon**-menyen

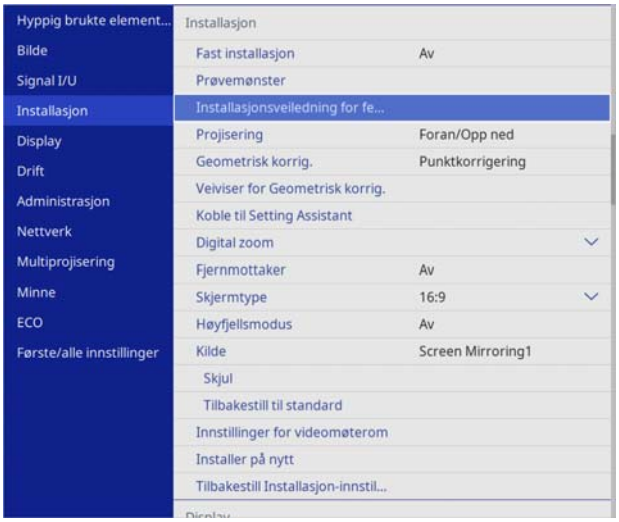

Du ser veiledningsskjermen.

3 Drei justeringshjulet ① i installasjonsveiledningen for å justere vannrett rulling

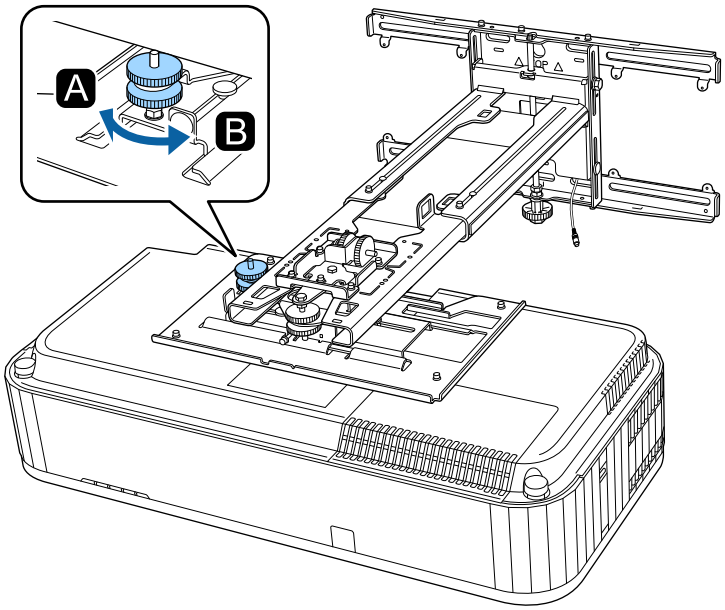

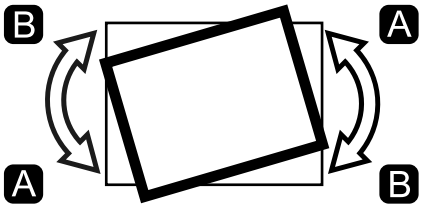

4 Løsne M4-skruen og drei justeringshjulet ② i installasjonsveiledningen for å justere vannrett rotering

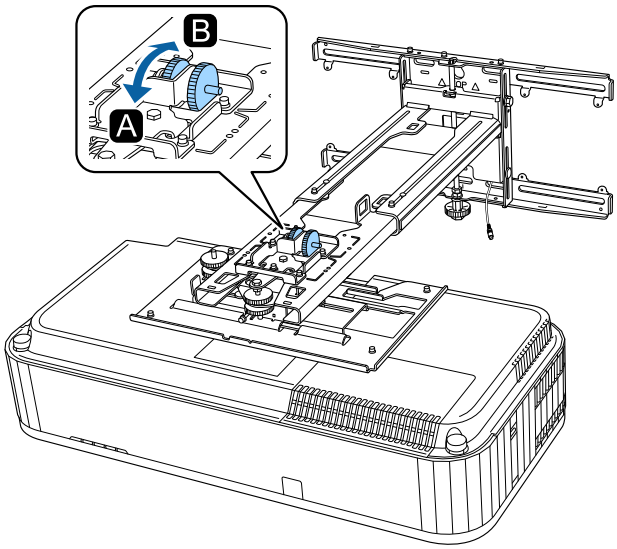

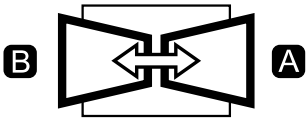

5 Drei justeringshjulet ③ i installasjonsveiledningen for å justere loddrett helling

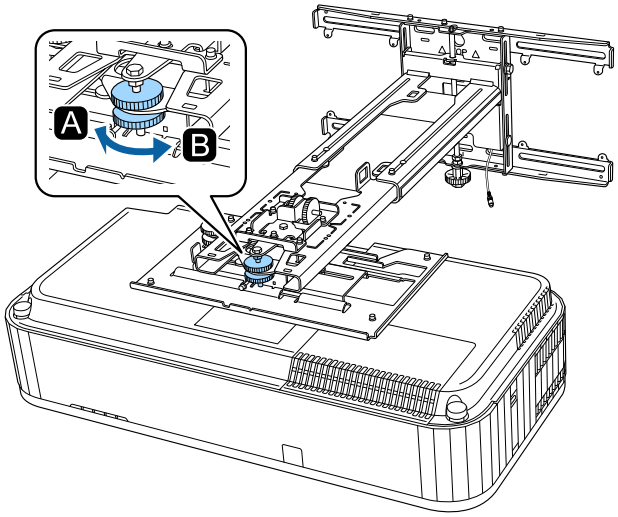

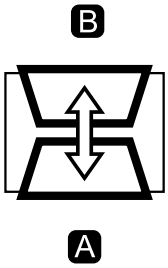

6 Løsne M4-bolten, og juster vannrett skyvelengde

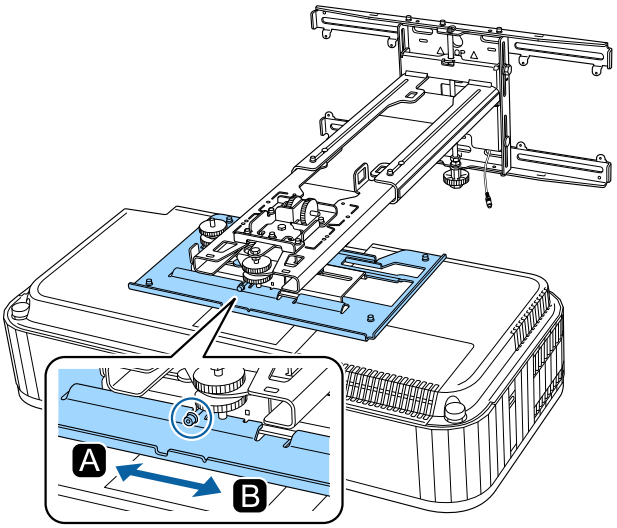

7 Løsne M4-boltene (x2), og juster skyvelengde forover/bakover

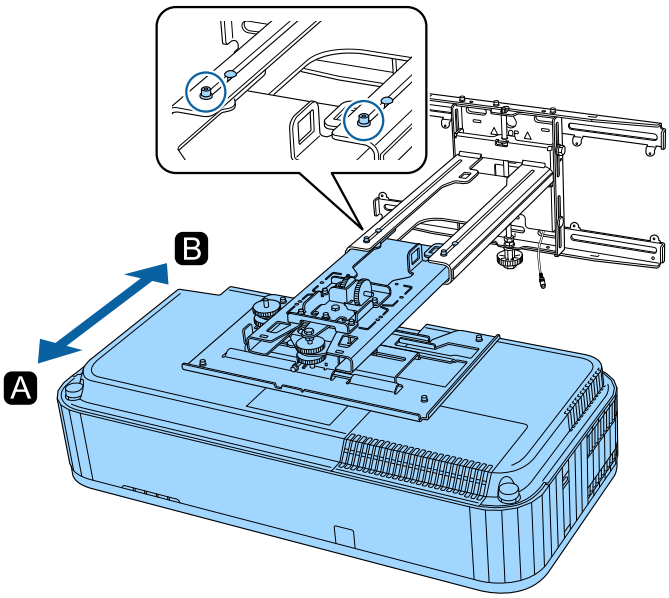

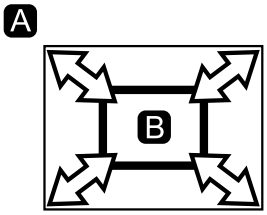

8 Løsne M6-bolten, og juster loddrett skyvelengde

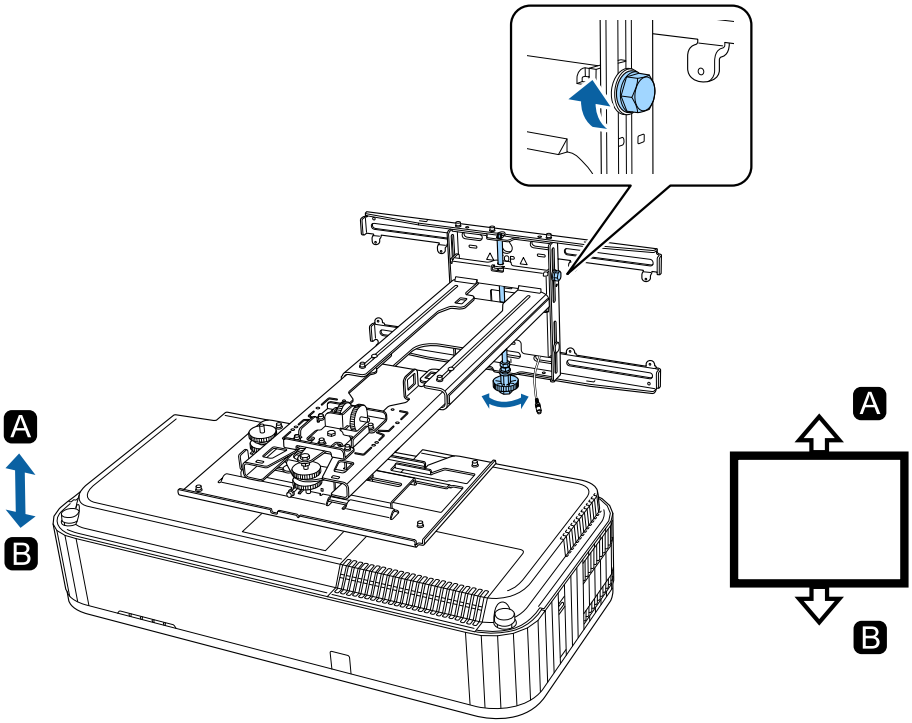

9 Trekk til skruene og boltene som du løsnet i trinn 3 til 8

> ⚠ **Advarsel**
>
> Stram alle bolter og skruer godt. Ellers kan produktet falle ned, og dermed forårsake personskade eller skade på eiendom.

10 Juster fokus for posisjon A i følgende figur

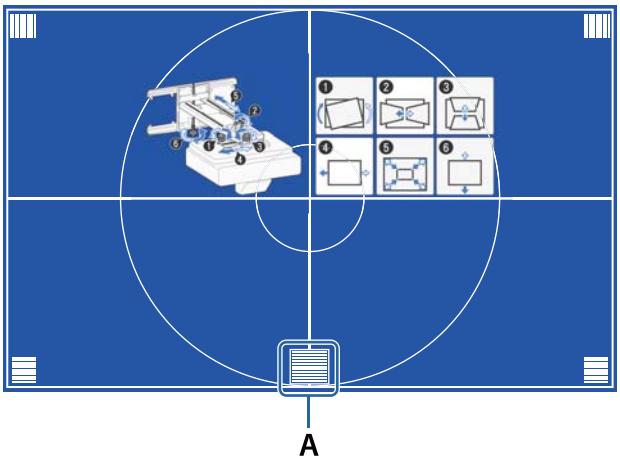

11 Når du er ferdig med å justere, trykker du [Esc]-knappen på fjernkontrollen eller kontrollpanelet for å lukke veiledningsskjermen

Justere ved hjelp av projektormenyene

- Du kan lagre justerte verdier i **Minne** fra **Geometrisk korrig.**-menyen.
- Før du justerer noe, må du først stille inn Skjermtype og Skjermposisjon. Hvis du endrer Skjermtype eller Skjermposisjon etter at du har korrigert, blir korrigeringene tilbakestilt.

Buekorrigering

1 Trykk [Menu]-knappen

Bruke fjernkontrollen

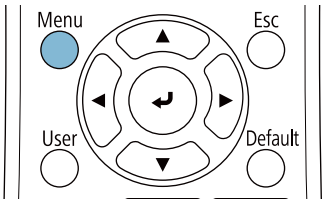

Bruke kontrollpanelet

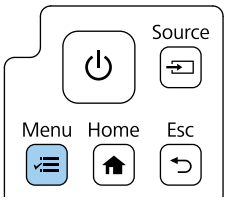

2 Velg **Geometrisk korrig.** fra **Installasjon**-menyen

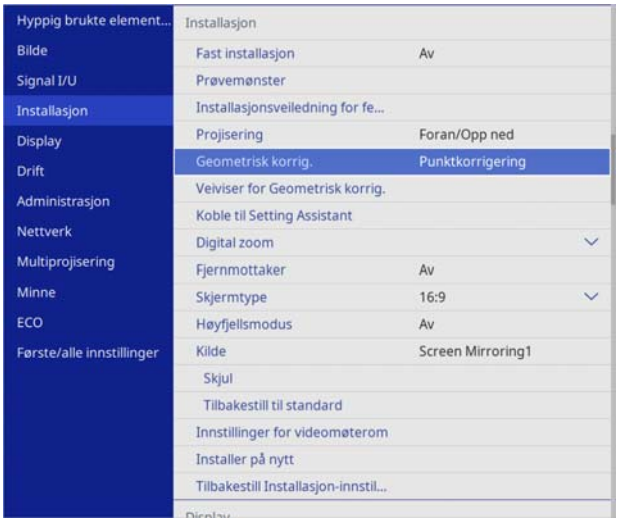

3 Velg **Buekorrigering**

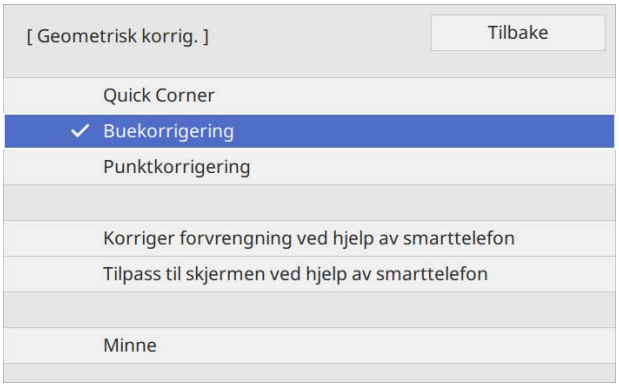

4 Velg siden du vil korrigere, og juster

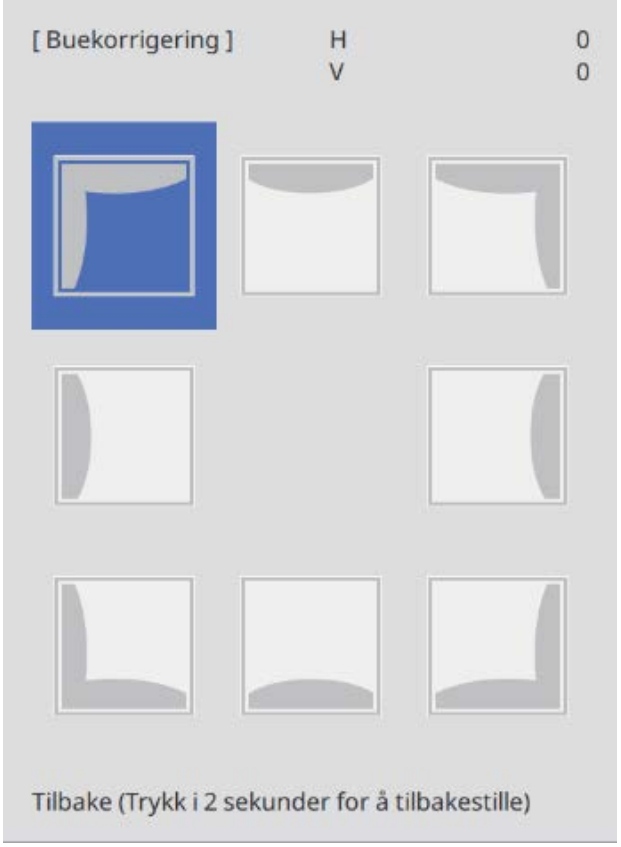

Når du kommer frem et område som ikke kan justeres, vises meldingen **Kan ikke bevege mer.**

5 Når du er ferdig med å justere, trykker du [Esc]-knappen på fjernkontrollen eller kontrollpanelet for å fullføre justering

Quick Corner

1 Trykk [Menu]-knappen

Bruke fjernkontrollen

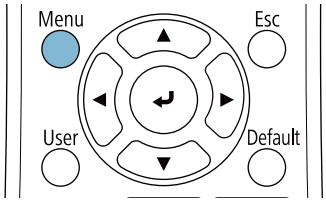

Bruke kontrollpanelet

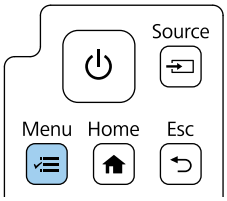

2 Velg **Geometrisk korrig.** fra **Installasjon**-menyen

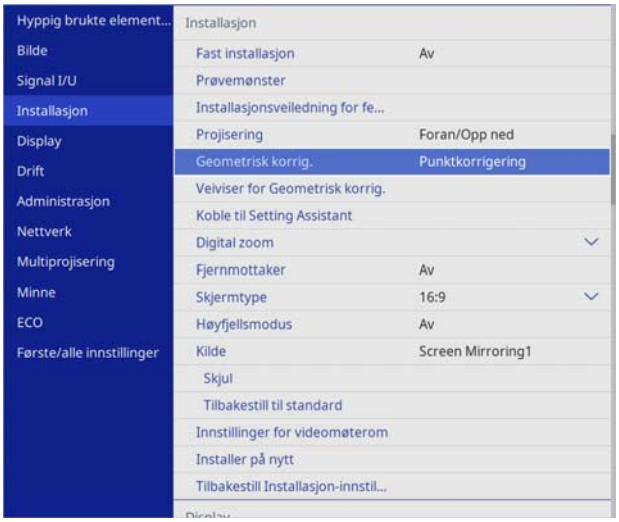

3 Velg **Quick Corner**

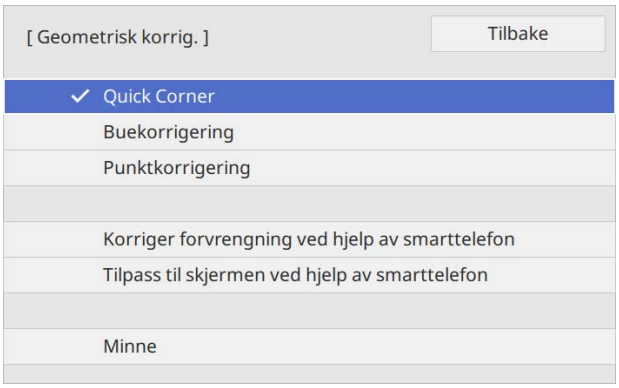

4 Velg siden du vil korrigere, og juster

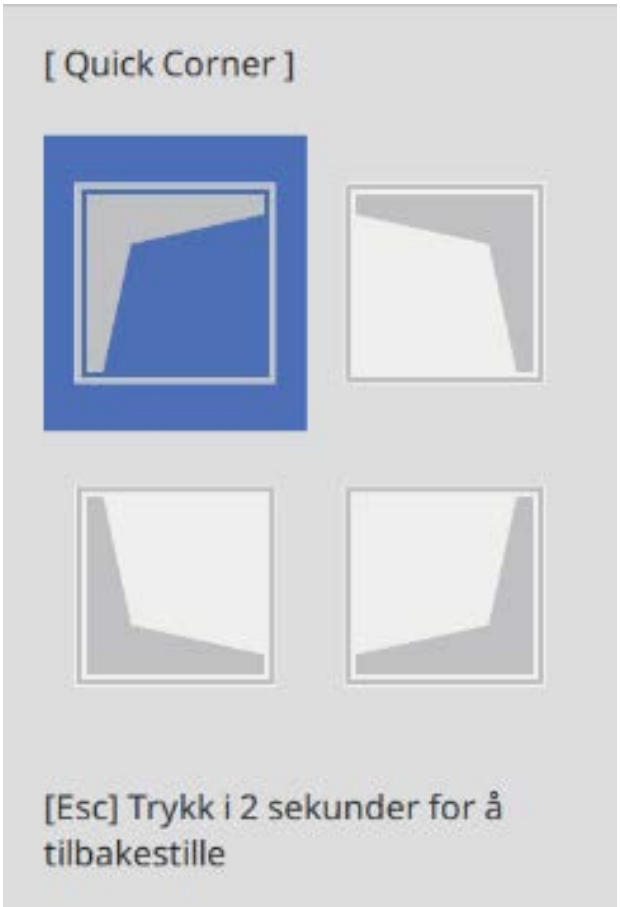

Når du kommer frem et område som ikke kan justeres, vises meldingen **Kan ikke bevege mer.**

> Når du justerer sidene, trykker du knappene [1], [3], [7] og [9] på fjernkontrollen for å velge siden du vil korrigere, og juster.

5 Når du er ferdig med å justere, trykker du [Esc]-knappen på fjernkontrollen eller kontrollpanelet for å fullføre justering

Punktkorrigering

1 Trykk [Menu]-knappen

Bruke fjernkontrollen

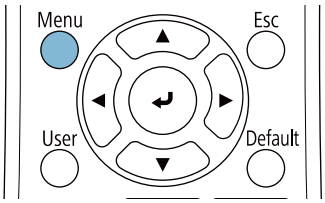

Bruke kontrollpanelet

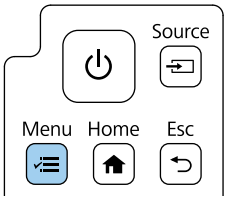

2 Velg **Geometrisk korrig.** fra **Installasjon**-menyen

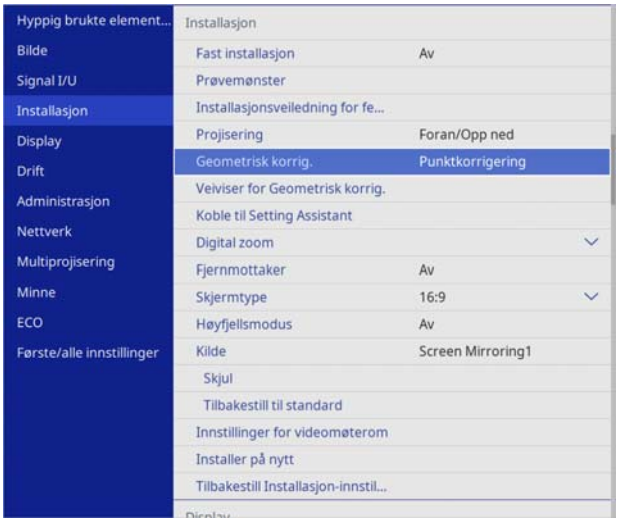

3 Velg **Punktkorrigering**

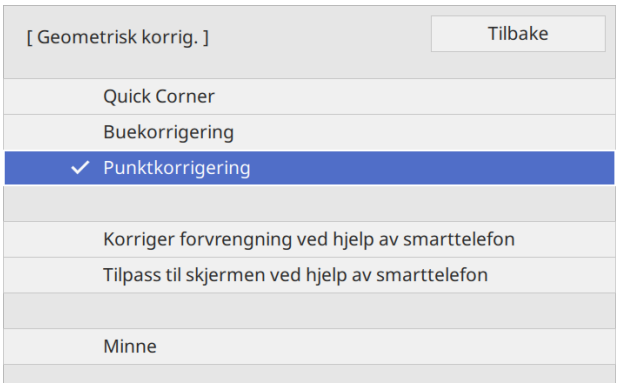

4 Velg **Punkter (vert.)** og **Punkter (horis.)**, og angi deretter antall rutenett

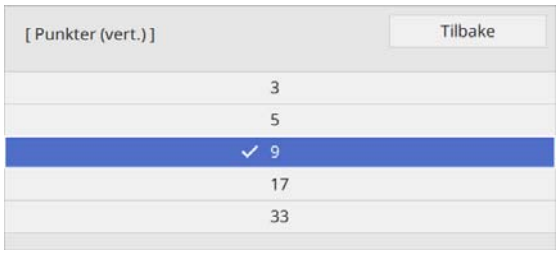

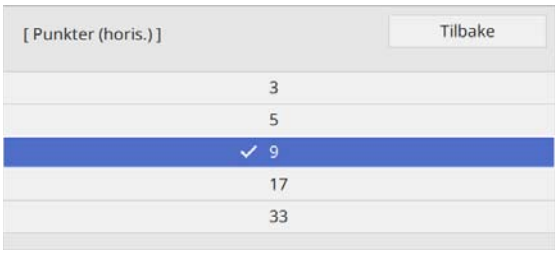

5 Velg punktene du vil korrigere, og juster

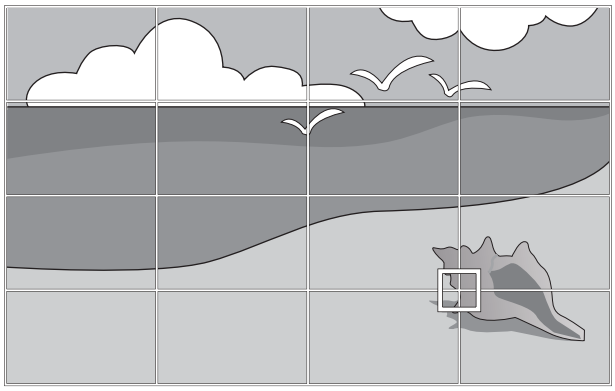

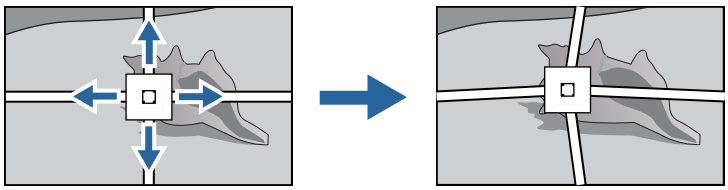

Hvis det er vanskelig å se rutenettet, bruker du **Mønsterfarge** til å endre fargen på rutenettet.

6 Når du er ferdig med å justere, trykker du [Esc]-knappen på fjernkontrollen eller kontrollpanelet for å fullføre justering

Feste dekslene

1 Fest venstre veggplatedeksel

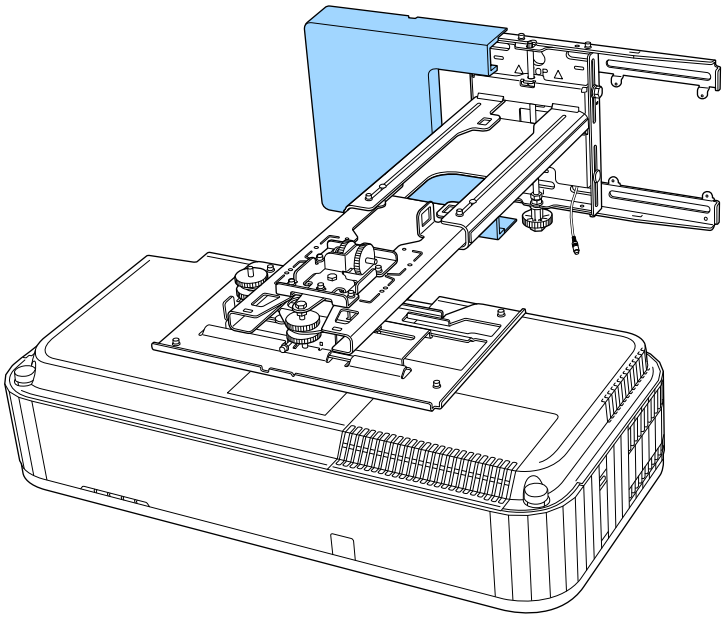

2 Fest høyre veggplatedeksel

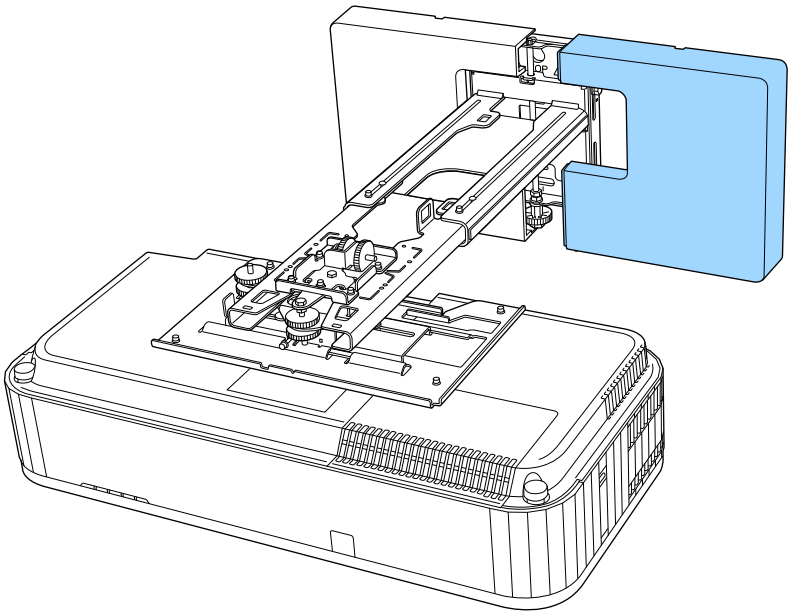

3 Monter endestykket på armenheten

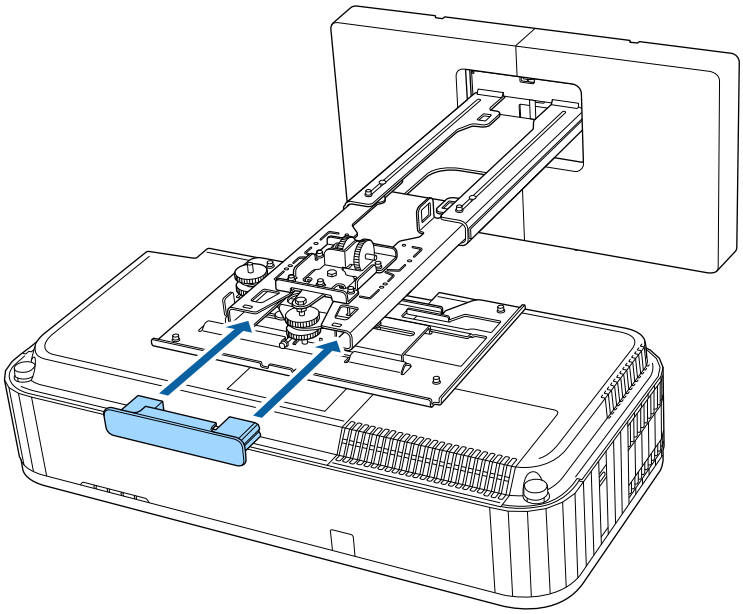

Du kan også feste det medfølgende klistremerket i sporet i armen.

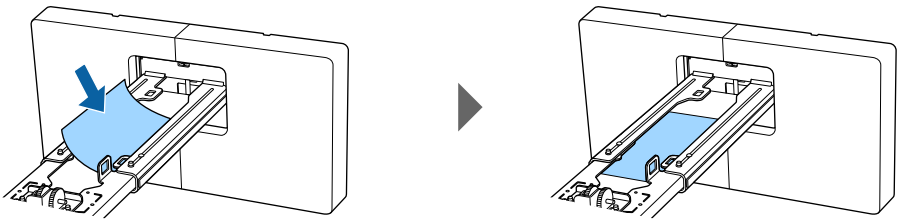

4 Fest sidedekselet på projektoren

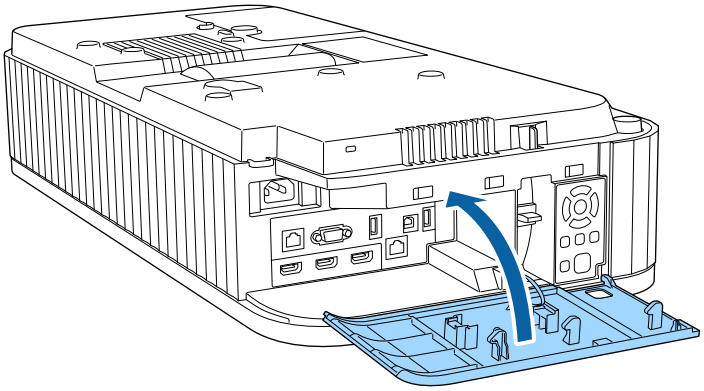

Feste en sikkerhetskabel

Fest om nødvendig en sikkerhetskabel som sikkerhetstiltak.

- Fest vaieren til installasjonspunktet for sikkerhetskabelen

  Fjern dekselet på installasjonspunktet for sikkerhetskabelen, og fest deretter vaierkabelen til installasjonspunktet på projektoren.

  Du kan feste dekselet på baksiden av sidedekselet slik at det ikke blir borte.

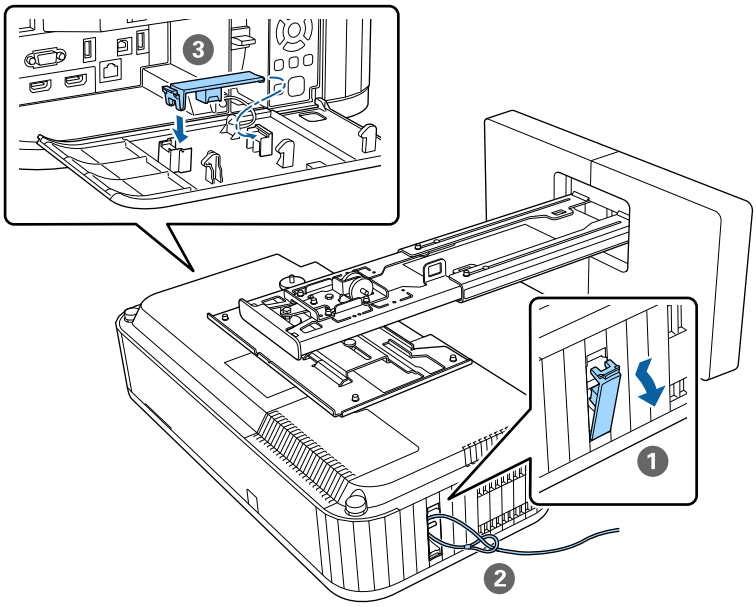

- Installer en sikkerhetsvaier fra Kensington

  Sikkerhetsåpningen på dette produktet er kompatibel med Microsaver Security System fra Kensington. Se følgende for mer informasjon om Microsaver Security System.

  http://www.kensington.com/

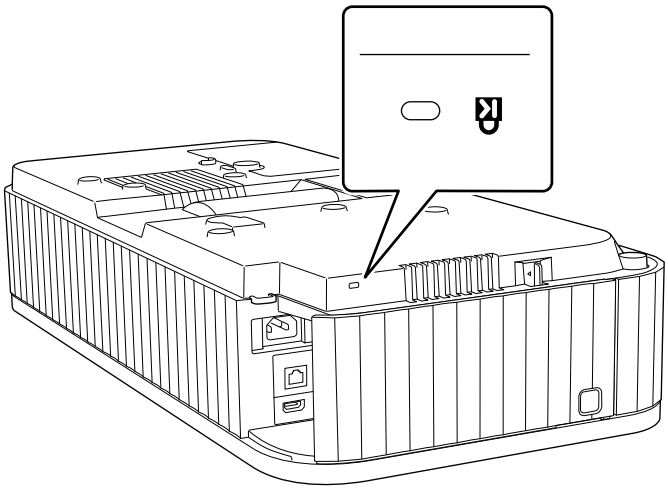

Feste sikkerhetsvaier

1 Fest karabinkroken og sikkerhetsvaieren til bunnen av projektoren ved hjelp av klemmen

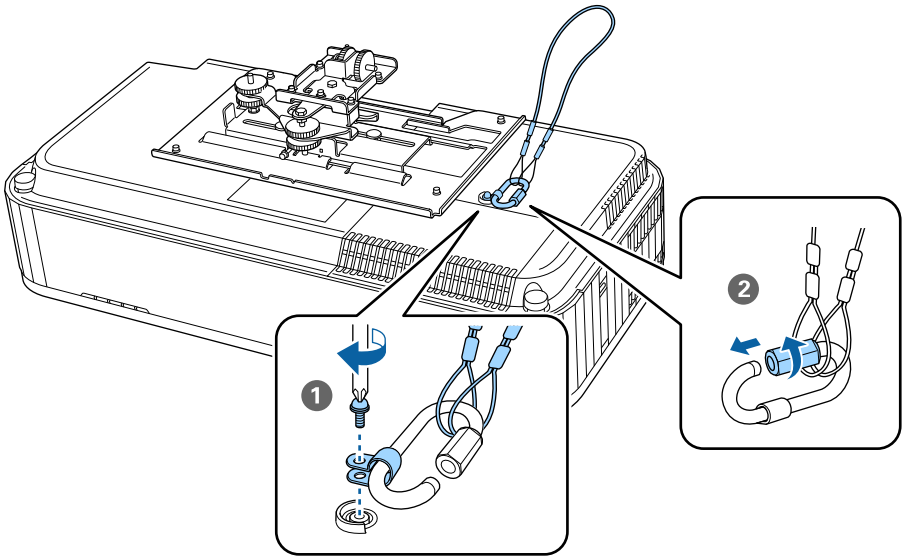

2 Plasser projektoren i armenheten, og stram til skruene.

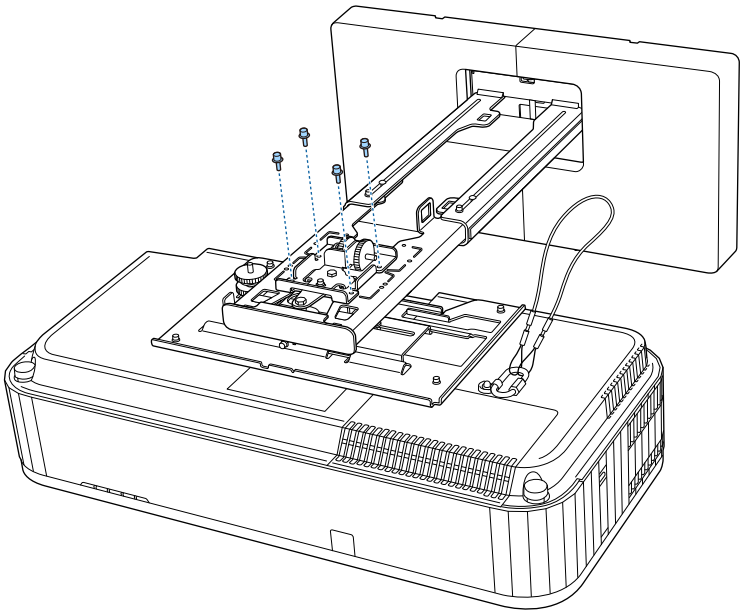

3 Fest en karabinkrok i hullet i armdelen av armenheten, og før sikkerhetsvaieren gjennom den.

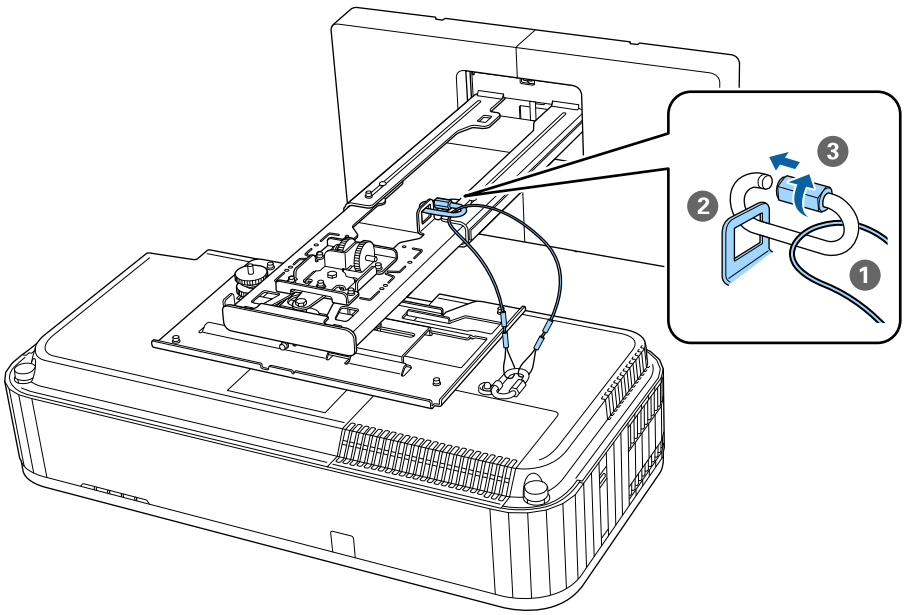

Gruppeoppsettfunksjon

Når du kar stilt inn menyinnstillingene for én projektoren, kan du kopiere innstillingene til andre projektorer (gruppeoppsettfunksjonen). Gruppeoppsettfunksjonen er kun for projektorer med samme modellnummer.

Bruk én av følgende metoder.

- Sett opp med en USB-minnepinne.
- Sett opp ved å koble datamaskinen og projektoren sammen med en USB-kabel.
- Stille inn ved hjelp av Epson Projector Management.

Denne veiledningen forklarer metodene med USB-minnepinne og USB-kabel.

Du finner detaljer om innstilling ved hjelp av Epson Projector Management i *Driftshåndbok for Epson Projector Management*.

- Hvis du ikke vil kopiere følgende innstillinger, stiller du **Gruppeoppsettområde** til **Begrenset**.
  - **Passordbeskyttelse**
  - **EDID** på **Signal I/U**-menyen
  - **Nettverk**-meny
- Utfør gruppeoppsett før du justerer posisjonen til projektorene. Gruppeoppsettfunksjonen kopierer justeringsverdier for det projiserte bildet, for eksempel Geometrisk korrig. Hvis gruppeoppsett utføres etter at projektorenes plassering er justert, kan justeringene du har gjort endres.
- Når gruppeoppsettfunksjonen brukes, blir den registrerte brukerens logo kopiert til de andre projektorene. Ikke registrer konfidensiell informasjon som brukerlogo.

Forsiktig

Gruppeoppsett gjøres på kundens ansvar. Hvis gruppeoppsett mislykkes på grunn av en feil som strømbrudd, kommunikasjonsfeil eller lignende, er kunden ansvarlig for eventuelle reparasjonskostnader.

Sett opp med en USB-minnepinne

Dette avsnittet forklarer hvordan du utfører gruppeoppsett ved hjelp av en USB-minnepinne.

- Bruk en FAT-formatert USB-minnepinne.
- Gruppeoppsettfunksjonen kan ikke brukes med USB-minnepinner som inkluderer sikkerhetsfunksjoner. Bruk en USB-minnepinne som ikke innlemme sikkerhetsfunksjoner.
- Gruppeoppsettfunksjonruppeoppsettfunksjonen kan ikke brukes med USB-kortlesere eller USB-harddisker.

Lagre innstillinger til USB-minnepinnen

1. Koble strømledningen fra projektoren, og sjekk at alle projektorens indikatorlamper er slått av

2 Koble USB-minnepinnen til projektorens USB-A-port

- Koble USB-minnepinnen direkte til projektoren. Hvis USB-minnepinnen er koblet til projektoren via en USB-hub, kan ikke innstillingene bli lagret riktig.
- Koble til en tom USB-minnepinne. Hvis USB-minnepinnen inneholder annet enn gruppeoppsettfilen, kan ikke innstillingene bli lagret riktig.
- Filnavnet til gruppeoppsettfilen er PJCONFDATA.bin. Hvis du må endre filnavnet, legger du til tekst etter PJCONFDATA. Hvis du endrer PJCONFDATA-delen av filnavnet, kan projektoren ikke gjenkjenne filen på riktig måte.
- Du kan bare bruke enkeltbytetegn for filnavnet.

3 Mens du holder nede [Esc]-knappen på fjernkontrollen eller kontrollpanelet, kobler du strømledningen til projektoren

Power-indikatoren og Status-indikatoren blir blå, og Laser-indikatoren og Temp -indikatoren blir oransje.

Når alle indikatorlampene på projektoren slår seg på, slipper du [Esc]-knappen.

Når alle indikatorlampene begynner å blinke, blir gruppeoppsettfilen skrevet.

Forsiktig

- Ikke koble strømledningen fra projektoren mens filen blir skrevet. Hvis strømledningen frakobles, kan projektoren ikke starte riktig.
- Ikke koble USB-minnepinnen fra projektoren mens filen blir skrevet. Hvis USB-minnepinnen blir frakoblet, kan projektoren ikke starte riktig.

Når skriving er fullført, slår projektoren seg av, og bare Power-indikatoren lyser blått.

Når strømmen er slått av, tar du ut USB-minnepinnen.

Kopiere lagrede innstillinger til andre projektorer

1 Koble strømledningen fra projektoren, og sjekk at alle projektorens indikatorlamper er slått av

2 Koble USB-minnepinnen som inneholder den lagrede gruppeoppsettfilen til projektorens USB-A-port

Ikke oppbevar andre data enn gruppeoppsettfilen på USB-minnepinnen. Hvis USB-minnepinnen inneholder annet enn gruppeoppsettfilen, kan ikke innstillingene bli kopiert riktig.

3 Mens du holder nede [Menu]-knappen på fjernkontrollen eller kontrollpanelet, kobler du strømledningen til projektoren

Power-indikatoren og Status-indikatoren blir blå, og Laser-indikatoren og Temp -indikatoren blir oransje.

Når alle indikatorlampene på projektoren slår seg på, slipper du [Menu]-knappen. Indikatorlampene slås på i ca. 75 sekunder.

Når alle indikatorlampene begynner å blinke, blir innstillingene skrevet.

Forsiktig

- Ikke koble strømledningen fra projektoren mens innstillingene blir skrevet. Hvis strømledningen frakobles, kan projektoren ikke starte riktig.
- Ikke koble USB-minnepinnen fra projektoren mens innstillingene blir skrevet. Hvis USB-minnepinnen blir frakoblet, kan projektoren ikke starte riktig.

Når skriving er fullført, slår projektoren seg av, og bare Power-indikatoren lyser blått.

Når strømmen er slått av, tar du ut USB-minnepinnen.

Sett opp ved å koble datamaskinen og projektoren sammen med en USB-kabel

Følgende operativsystemer støtter gruppeoppsettfunksjonen.

- Windows10 og nyere
- macOS 10.13.x og nyere

Lagre innstillinger til en datamaskin

1 Koble strømledningen fra projektoren, og sjekk at alle projektorens indikatorlamper er slått av

2 Koble datamaskinens USB-port til projektorens USB-B-port med en USB-kabel

3 Mens du holder nede [Esc]-knappen på fjernkontrollen eller kontrollpanelet, kobler du strømledningen til projektoren

Power-indikatoren og Status-indikatoren blir blå, og Laser-indikatoren og Temp -indikatoren blir oransje.

Når alle indikatorlampene på projektoren slår seg på, slipper du [Esc]-knappen.

Projektoren blir gjenkjent som en ekstern disk av datamaskinen.

4 Åpne den flyttbare disken, og gruppeoppsettfilen (PJCONFDATA.bin) på datamaskinen

> Hvis du må endre navnet på gruppeoppsettfilen, legger du til tekst etter PJCONFDATA. Hvis du endrer PJCONFDATA-delen av filnavnet, kan projektoren ikke gjenkjenne filen på riktig måte. Du kan bare bruke enkeltbytetegn for filnavnet.

5 Utfør "Fjern USB-enhet" på datamaskinen, og koble fra USB-kabelen

> Hvis du bruker en Mac, må du utføre «Fjern EPSON_PJ».

Projektoren slår seg av, og bare Power-indikatoren lyser blått.

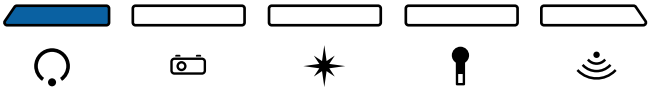

Kopiere lagrede innstillinger til andre projektorer

1 Koble strømledningen fra projektoren, og sjekk at alle projektorens indikatorlamper er slått av

2 Koble datamaskinens USB-port til projektorens USB-B-port med en USB-kabel

3 Mens du holder nede [Menu]-knappen på fjernkontrollen eller kontrollpanelet, kobler du strømledningen til projektoren

Power-indikatoren og Status-indikatoren blir blå, og Laser-indikatoren og Temp -indikatoren blir oransje.

Når alle indikatorlampene på projektoren slår seg på, slipper du [Menu]-knappen.

Projektoren blir gjenkjent som en ekstern disk av datamaskinen.

4 Kopier gruppeoppsettfilen (PJCONFDATA.bin) som du lagret på datamaskinen til den øverste mappen på den eksterne disken

> Ikke kopier filer eller mapper andre enn gruppeoppsettfilen til den eksterne disken.

5 Utfør "Fjern USB-enhet" på datamaskinen, og koble fra USB-kabelen

> Hvis du bruker en Mac, må du utføre «Fjern EPSON_PJ».

Når alle indikatorlampene begynner å blinke, blir innstillingene skrevet.

> **Forsiktig**
>
> Ikke koble strømledningen fra projektoren mens innstillingene blir skrevet. Hvis strømledningen frakobles, kan projektoren ikke starte riktig.

Når skriving er fullført, slår projektoren seg av, og bare Power-indikatoren lyser blått.

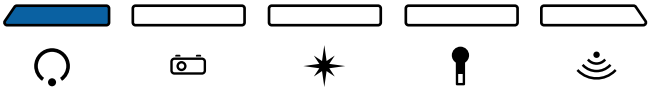

Når oppsett mislykkes

Kontroller	Løsning
Blinker Laser- og Temp-indikatorene oransje raskt? 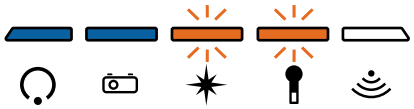	Gruppeoppsettfilen kan være ødelagt, eller USB-minnepinnen eller USB-kabelen er kanskje ikke riktig tilkoblet. Koble fra USB-minnepinnen eller USB-kabelen, koble projektorens strømledning ut og inn igjen, og prøv på nytt.
Blinker Power- og Status-indikatorene blått og Laser- og Temp-indikatorene oransje raskt? 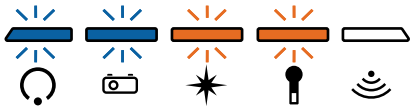	Skriving av innstillingene kan ha sviktet, og en feil kan ha oppstått i projektorens fastvare. Slutt å bruke projektoren, trekk støpselet ut fra stikkontakten, og kontakt Epson for å få hjelp.

Installere flere projektorer side ved side

Du kan projisere det samme bildet fra flere projektorer.

Det er to måter å koble flere projektorer sammen på: med kjedekobling eller ved å bruke en distributørtilkobling. Opptil fire projektorer kan kobles til i kjedekobling.

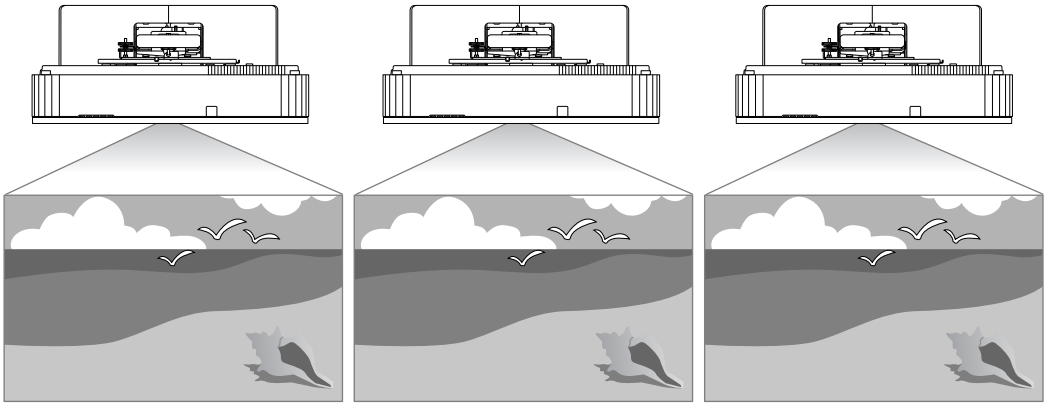

Koble til og still inn nødvendige innstillinger i følgende rekkefølge.

1. Koble til kabler (☛ s.9)
2. Stille inn projektor-ID (☛ s.67)
3. Innstillinger for HDMI-kobling (☛ s.69)

Stille inn projektor-ID

1 Slå på projektoren, og trykk på [Menu]-knappen

Bruke fjernkontrollen

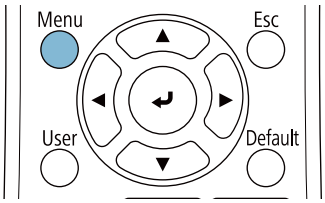

Bruke kontrollpanelet

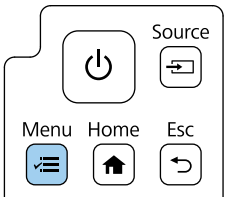

2 Velg **Projektor-ID** fra **Multiprojisering**-menyen

3 Velg ID-nummer for projektoren

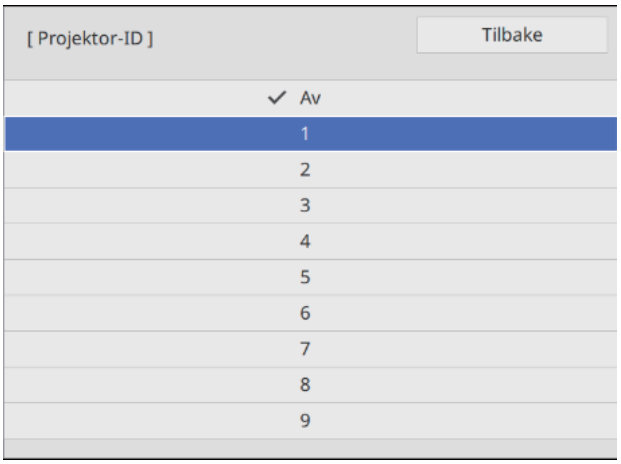

4 Trykk [Esc]-knappen for å lukke menyen

Gjenta trinn 1 til 4 for de gjenværende projektorene.

5 Pek fjernkontrollen mot projektoren du vil styre, og trykk deretter [ID]-knappen

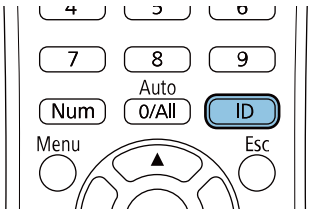

Gjeldende ID-nummer vises på projeksjonsskjermen.

6 Hold nede [ID]-knappen, og trykk knappen med samme nummer som projektor-ID for projektoren du vil styre

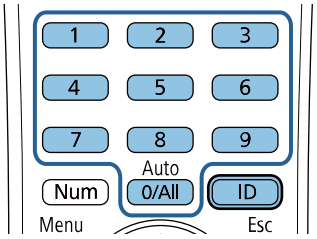

Fjernkontrolloperasjoner for projektoren med den valgte ID-en er aktivert.

- Når **Projektor-ID** er stilt til **Av**, kan du styre projektoren med fjernkontrollen uavhengig av ID-innstillingen som er valgt med fjernkontrollen.
- Når fjernkontroll-ID er satt til 0, kan du styre alle projektorene uavhengig av projektorens ID-innstilling.
- Hvis du bruker flere projektorer samtidig, kan det føre til utilsiktet operasjon på grunn av infrarød forstyrrelse.

Innstillinger for HDMI-kobling

Bruk HDMI-kobling til å koble sammen på-/avslåing på tvers av flere projektorer.

1 Trykk [Menu]-knappen

Bruke fjernkontrollen

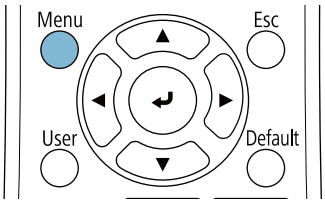

Bruke kontrollpanelet

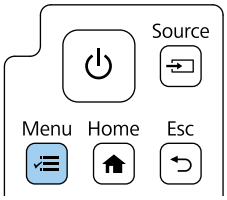

2 Velg **HDMI-kobling** fra **Signal I/U**

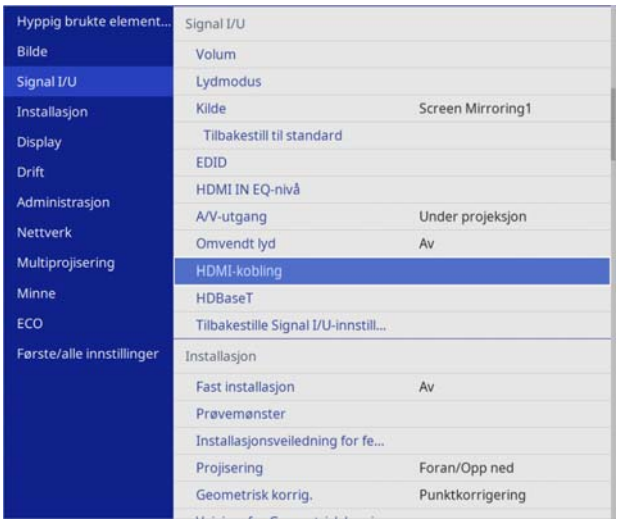

3 Still inn **HDMI-kobling** som vist under.

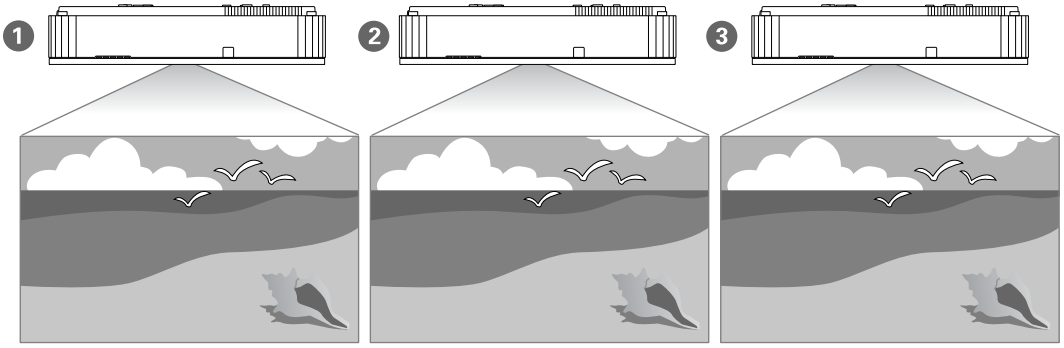

Innstilling	1	2	3
	Første projektor som kobles til enheten	Mellomprojektor	Endeprojektor
HDMI Out-strømkob-ling	På	På	På
HDMI Out-ende	Av	Av	På

Dette fungerer kanskje ikke riktig hvis det er fem projektorer eller flere i kjedekoblingen eller hvis innstillingene er feil.

Liste over sikkerhetssymboler

Tabellen nedenfor viser betydningen til sikkerhetssymbolene på utstyret.

Symbol	Godkjente standarder	Betydning
	IEC60417 Nr. 5007	Strøm på Indikerer at stikkontakten er tilkoblet.
	IEC60417 Nr. 5008	Strøm av Indikerer at stikkontakten er frakoblet.
	IEC60417 Nr. 5009	Ventemodus Identifiserer bryteren eller posisjonen som gjør at utstyret er slått på for å ta det i ventemodus.
	ISO7000 Nr. 0434B IEC3864-B3.1	Forsiktig Generelle sikkerhetsforholdsregler for bruk av produktet.
	IEC60417 Nr. 5041	Fare, varm overflate Indikerer at det merkede elementet kan være varmt og ikke skal røres uten å ta hensyn til dette.
	IEC60417 Nr. 6042 ISO3864-B3.6	Advarsel, fare for elektrisk støt Identifiserer utstyr som utgjør en risiko for elektrisk støt.
	IEC60417 Nr. 5957	Kun for innendørs bruk Identifiserer elektrisk utstyr som er hovedsakelig tiltenkt innendørs bruk.
	IEC60417 Nr. 5926	Polaritet til likestrømkontakten Identifiserer de positive og negative tilkoblingene (polariteten) på en del av utstyret som en likestrømforsyning kan tilkobles.

	IEC60417 Nr. 5001B	Batteri, generelt På batteridrevet utstyr. Identifiserer for eksempel et batterirom-deksel eller kontaktpunkter.
	IEC60417 Nr. 5002	Plassering av batteri For å identifisere selve batteriholderen og finne batteriene inne i batteriholderen.

	IEC60417 Nr. 5019	Beskyttende jording Identifiserer en terminal som er beregnet for tilkobling til en ekstern leder for beskyttelse mot elektrisk støt ved en feil eller terminalen til en beskyttende jordelektrode.
	IEC60417 Nr. 5017	Jording Identifiserer en jordingsterminal i tilfeller der ⏚ ikke er direkte påkrevd.

Symbol	Godkjente standarder	Betydning
	IEC60417 Nr. 5032	Vekselstrøm Indikerer at utstyret kun er egnet for vekselstrøm; identifiserer relevante kontakter.
	IEC60417 Nr. 5031	Likestrøm Indikerer at utstyret kun er egnet for likestrøm; identifiserer relevante kontakter.
	IEC60417 Nr. 5172	Klasse II-utstyr Identifiserer utstyr som møter sikkerhetskravene for klasse II-utstyr i henhold til IEC 61140.
	ISO 3864	Generelt forbud Identifiserer handlinger eller operasjoner som er forbudt.
	ISO 3864	Berøring forbudt Indikerer at det kan oppstå skade dersom en bestemt del av utstyret berøres.
	---	Se aldri inn i projiseringslinsen mens projektoren er på.
	---	Indikerer at du aldri skal legge noe på projektoren.
	ISO3864 IEC60825-1	Forsiktighet, laserstråling Indikerer at utstyret har en laserstrålende del.
	ISO 3864	Demontering forbudt Indikerer at det er risiko for skade, for eksempel elektrisk støt, dersom utstyret blir demontert.
	IEC60417 Nr. 5266	Ventemodus, delvis ventemodus For å angi at en del av utstyret er i klar status.
	ISO3864 IEC60417 Nr. 5057	Forsiktig, bevegelige deler Indikerer at du må holde deg borte fra bevegelige deler i henhold til beskyttelsesstandarder.
	IEC 60417-6056	Forsiktig, bevegelige vifteblader Indikerer at du må holde deg borte fra bladene i viften som er i gang i henhold til standarder for beskyttelse.
	IEC 60417-6043	Forsiktig, skarpe hjørner Indikerer at du må holde deg borte fra de skarpe hjørnene på produktet i henhold til standarder for beskyttelse.
	--	Se aldri inn i projiseringslinsen mens projektoren er på.
	ISO7010 Nr. W027 ISO 3864	Advarsel, lysstråling (UV, synlig lys, IR og så videre) Indikerer at du må være forsiktig så du ikke skader øynene eller huden når du er i nærheten av lysstrålende deler.
	IEC60417 No.5109	Skal ikke brukes i boligområder Indikerer at det elektriske utstyret/enheten ikke er egnet til bruk i et boligområde.

Indication of the manufacturer and the importer in accordance with requirements of directive 2011/65/EU (RoHS)

Manufacturer: SEIKO EPSON CORPORATION

Address: 3-5, Owa 3-chome, Suwa-shi, Nagano-ken 392-8502 Japan

Telephone: 81-266-52-3131

http://www.epson.com/

Importer: SEIKO EUROPE B.V.

Address: Azië building, Atlas ArenA, Hoogoorddreef 5, 1101 BA Amsterdam Zuidoost The Netherlands

Telephone: 31-20-314-5000

http://www.epson.eu/

Generell merknad

Mac og OS X er varemerker for Apple Inc.

Microsoft og Windows er varemerker eller registrerte varemerker for Microsoft Corporation i USA og/eller andre land.

HDMI, HDMI-logoen og High-Definition Multimedia Interface er varemerker eller registrerte varemerker for HDMI Licensing Administrator, Inc.

© 2023 Seiko Epson Corporation