EPSON®

EB-810E
EB-815E
ELPMB75

Guía de instalación

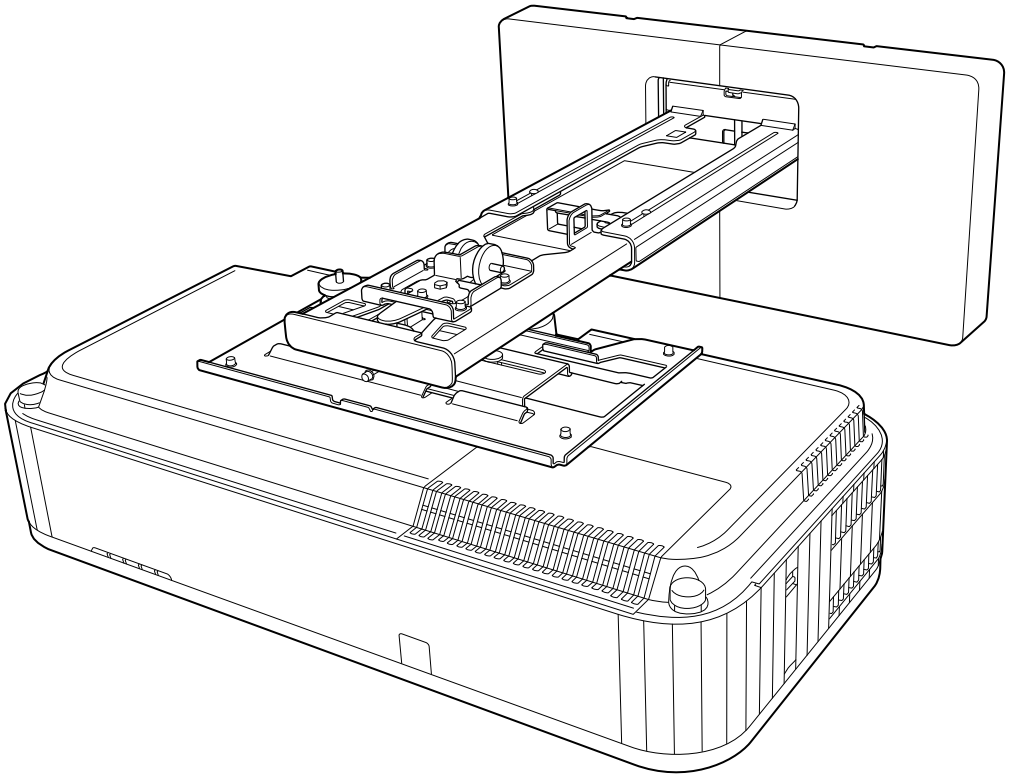

Contenido de esta guía

En esta guía se explica cómo instalar un proyector de alcance ultracorto (EB-810E/EB-815E) mediante la placa de fijación (ELPMB75).

Pares de apriete para los tornillos

A continuación se proporciona el par de apriete para cada tornillo.

Tamaño de tornillo	Par de apriete recomendado N/m
M4	1,1 ± 0,1
M5	2,2 ± 0,2
M6	3,8 ± 0,3
M8	9,3 ± 0,8
M10	18,4 ± 1,7

Acerca de esta Guía de instalación

Contenido de esta guía 1

Pares de apriete para los tornillos 1

Introducción

Utilizar el producto de forma segura 3

Indicaciones de seguridad 3

Explicación de los símbolos 3

Contenidos del paquete 4

Placa de fijación 4

Soporte principal 4

Accesorios 5

Artículos necesarios 6

Cifras de dimensiones de instalación 7

Figura de conexiones 9

Conectar varios proyectores 9

Instalación de la placa de fijación

Notas sobre la instalación de la placa de fijación 10

Precauciones relacionadas con la ubicación de instalación de la placa de fijación 14

Establecimiento de las especificaciones de la placa de fijación 16

Dimensiones externas 17

Intervalo de ajuste 19

Deslizamiento vertical 19

Deslizamiento horizontal 20

Deslizamiento hacia adelante y hacia atrás 20

Placa de instalación para mini-PC 21

Instalación de la placa de fijación 22

Acoplamiento del soporte 23

Determinar la posición de instalación (tabla de distancia de proyección) 23

Colocar la unidad de ajuste al proyector 35

Instale la placa de la pared en la pared. 36

Instalar la unidad del brazo en la placa de pared 38

Acoplar la unidad de ajuste a la unidad del brazo 43

Acoplar dispositivos periféricos 44

Ajuste de la posición de la imagen proyectada 46

Preparativos antes de realizar el ajuste 48

Realizar el ajuste mecánico utilizando la Guía de instalación de la placa de fijación 48

Ajustar mediante los menús del proyector 52

Acoplamiento de las cubiertas 57

Acople del cable de seguridad 59

Acoplamiento del cable de seguridad 60

Configurar el proyector

Función de configuración por lotes 62

Configuración mediante una unidad flash USB 62

Guardar la configuración en la unidad flash USB 62

Copiar la configuración guardada en otros proyectores 63

Configuración mediante la conexión del ordenador y el proyector con un cable USB 64

Guardar la configuración en un ordenador 64

Copiar la configuración guardada en otros proyectores 65

Cuando la configuración falla 66

Instalación de varios proyectores uno junto a otro 67

Establecer el ID del proyector 67

Configuración de Enlace HDMI 69

Apéndice

Lista de símbolos de seguridad 71

Aviso general 75

Utilizar el producto de forma segura

Para su seguridad, lea todas las instrucciones de esta guía antes de usar este producto. Un manejo incorrecto sin seguir las instrucciones de esta guía podría dañar este producto o causar daños personales o materiales. Guarde a mano esta guía de instalación para futuras consultas.

Lea el *Manual de usuario* y las *Instrucciones de seguridad* del proyector y siga las instrucciones de estos documentos.

Indicaciones de seguridad

La documentación y este producto utilizan símbolos gráficos para mostrar cómo utilizar este producto de forma segura.

A continuación se muestran las indicaciones y su significado. Asegúrese de comprenderlas correctamente antes de leer el manual.

Explicación de	los símbolos
Advertencia	Este símbolo hace referencia a información que, si se ignora, podría causar daños personales e incluso la muerte debido a un manejo incorrecto.
Precaución	Este símbolo hace referencia a información que, si se ignora, podría causar daños personales y materiales debido a un manejo incorrecto.

Explicación de los símbolos

Explicación de	los símbolos
	Este símbolo indica una acción que no se debe realizar
	Este símbolo indica una acción que sí se debe realizar
	Este símbolo indica información relacionada o útil

Contenidos del paquete

Asegúrese de que dispone de todos los elementos necesarios antes de iniciar la instalación.

Placa de fijación

Soporte principal

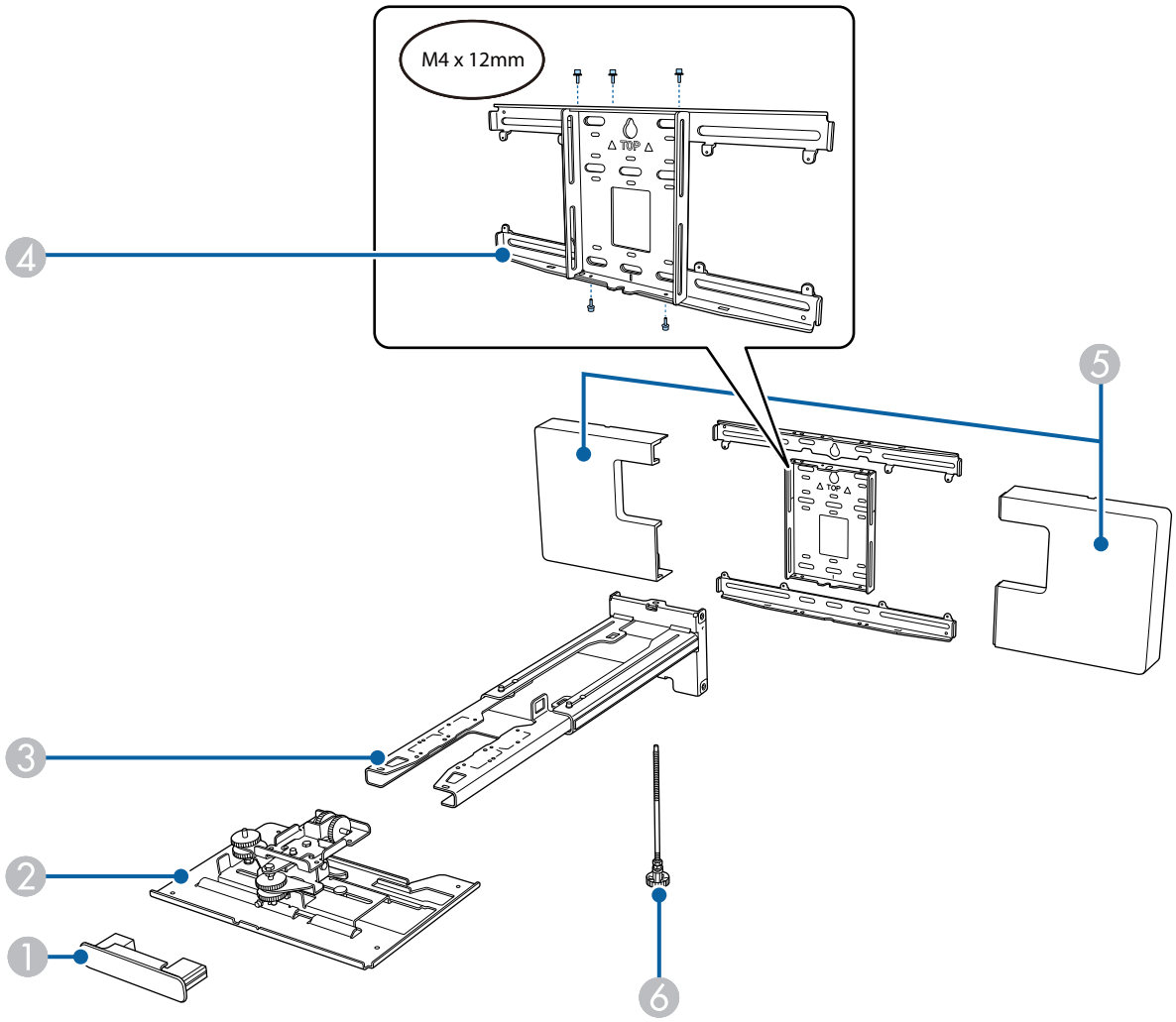

Nº	Nombre de la pieza
1	Tapa
2	Unidad de ajuste
3	Unidad de brazo
4	Placa de la pared
5	Cubierta de la placa de la pared
6	Eje hexagonal

Accesorios

Pieza	Nombre	Uso
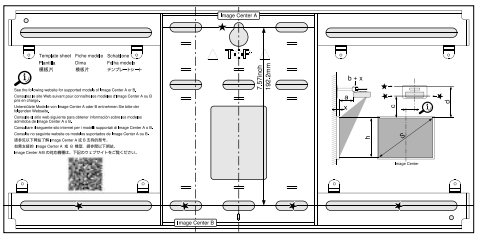	Plantilla	Acople esta pieza a la pared antes de colocar la placa de pared y úsela para taladrar los orificios necesarios.
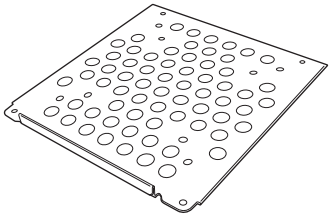	Placa para mini-PC	Acople esta pieza la placa de pared cuando instale un mini-PC o PC de tipo llave.
	Cinta de mini-PC	Asegure su PC a la placa cuando acople un mini-PC o un PC de tipo llave que no pueda fijarse con tornillos.
	Cinta para atar los cables	Fije los cables sobrantes después de realizar el cableado.
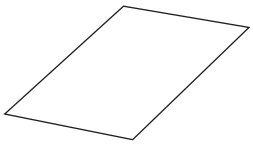	Pegatina de ocultación	Péguela sobre la ranura en la unidad del brazo para cubrirla después de la instalación.
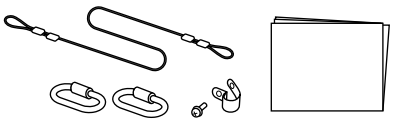	Juego de cables de seguridad	Únalos a la placa de fijación y al proyector para evitar que este se caiga. Consulte la guía del usuario suministrada con el juego de cables de seguridad para obtener más detalles.
	Llave allen hexagonal (para M4)	-
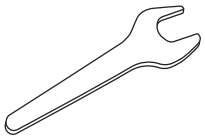	Llave (n.º 13 para M6)	-
	Tornillo de cabeza allen M4 x 12 mm con arandela/arandela de presión (x13)	• Montar la placa de pared como se muestra en la figura p.4 (x5) • Fijar la unidad de ajuste al proyector (x4) • Fijar la unidad de ajuste a la unidad del brazo (x4)
	Tapas de goma	Acóplelas a los soportes en la sección de los pies.

Pieza	Nombre	Uso
	Tornillo de cabeza hexagonal con cuello M6 x 20 mm con arandela/arandela de presión (x1)	Fije la unidad del brazo a la placa de la pared.
	Tornillos con cuello de cabeza en estrella Phillips M6 x 20 mm con arandelas de plástico (x3)	
	Tornillos con cuello de cabeza en estrella Phillips M3 x 6 (x4)	Fije la placa de mini-PC a la placa de la pared.

Artículos necesarios

Además de los artículos suministrados, también necesita preparar los siguientes tornillos y herramientas.

Piezas aplicables	Artículos necesarios
	Para la placa de fijación • Pernos de anclaje M10 o 3/8 pulgada x 60 mm (para fijar la placa de pared: al menos 4) • Tornillo M10 (para fijar la placa de pared temporalmente: x1) • Llave de carraca de 17 mm (para ajustar el eje hexagonal) • Cables para conectar al proyector • Dispositivos como mini-PC

Cifras de dimensiones de instalación

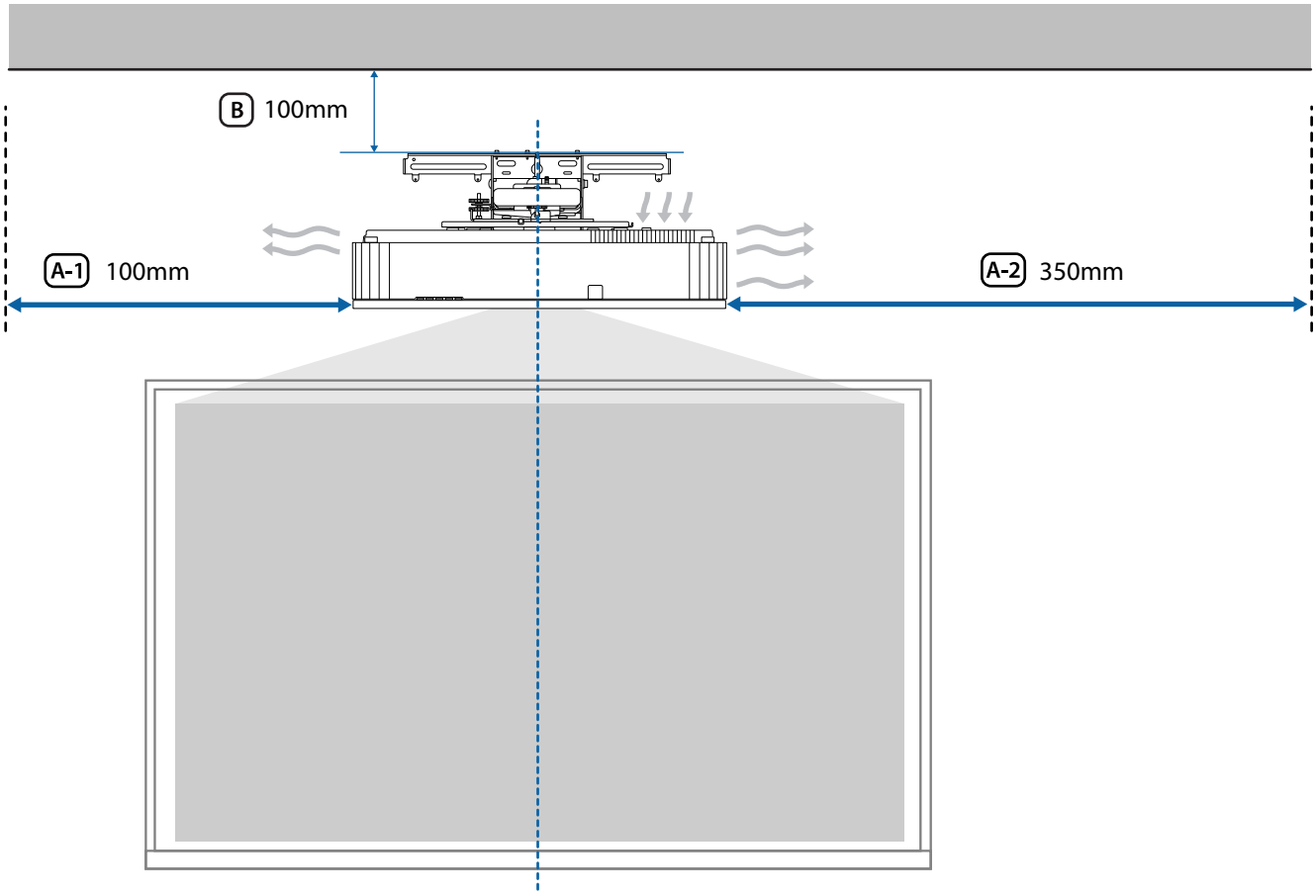

Precaución

Cuando instale el proyector, asegúrese de que haya una separación entre la pared y las ventilaciones de salida y entrada de aire del proyector. (Consulte las figuras A-1 y A-2 anteriores)

Dejar un espacio de aproximadamente 100 mm desde el techo hasta la parte superior de la placa de pared facilita la instalación y retirada del proyector. (Consulte la figura B anterior)

Cuando proyecte una imagen horizontal larga colocando varios proyectores uno junto a otro, use la función Mezcla de bordes para que los bordes de las imágenes sean menos perceptibles. Cuando proyecte una pantalla con una relación de aspecto de 3:1, establezca la opción **Intervalo de mezcla** para **Mezcla de bordes** en **600**.

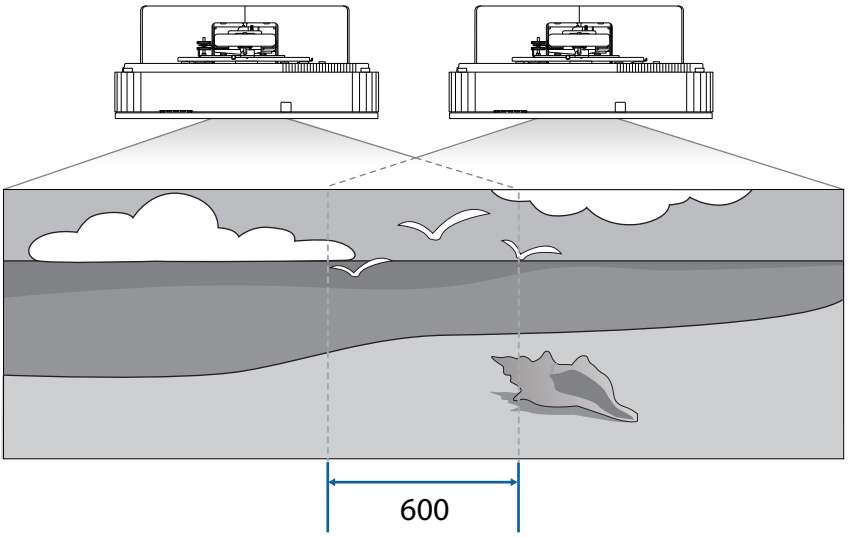

Si no puede establecer la opción Intervalo de mezcla en 600, puede establecerla en un valor inferior a 600.

Si se establece en un valor inferior a 600, pueden aparecer barras negras en los lados izquierdo y derecho de la imagen.

Figura de conexiones

Conectar varios proyectores

Necesita los cables siguientes cuando instale varios proyectores.

Si necesita utilizar otros cables, consulte el *Manual de usuario*.

Puede instalar de dos a cuatro proyectores uno al lado del otro.

La siguiente imagen es un ejemplo de conexión de tres proyectores.

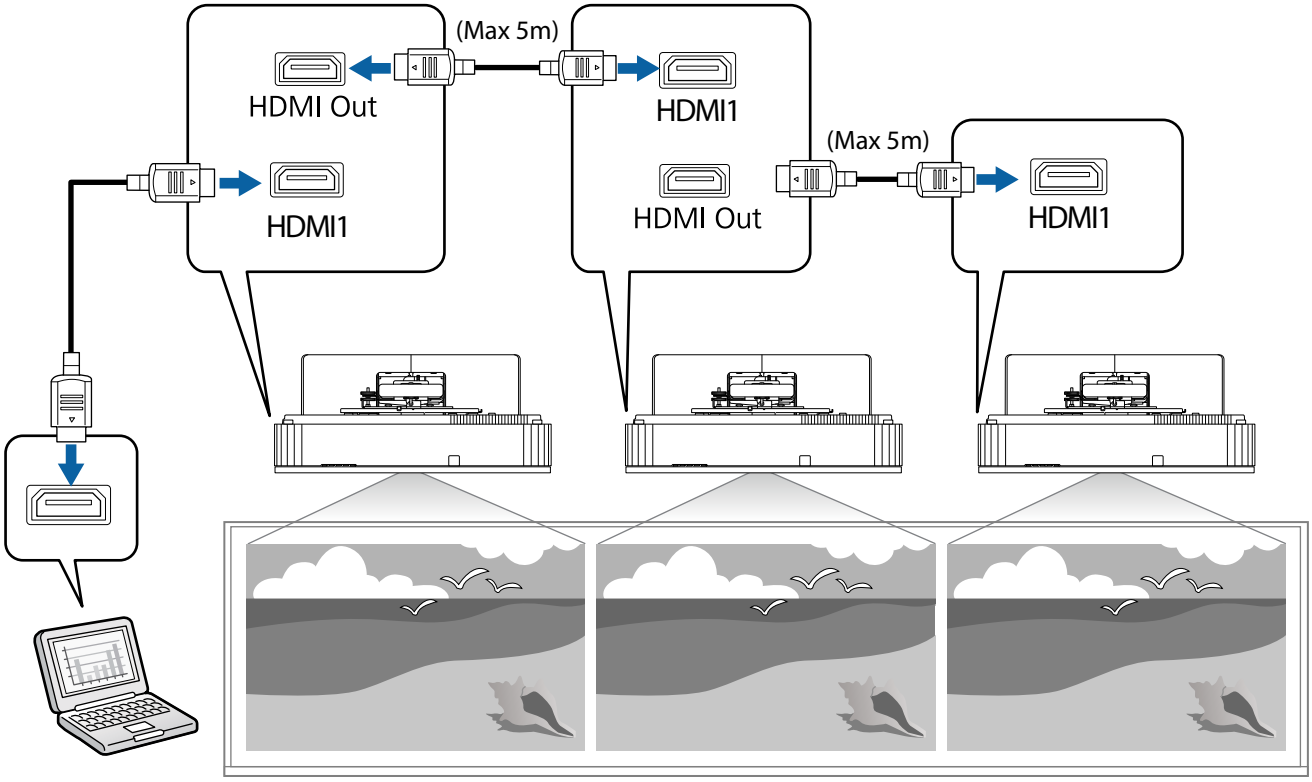

Notas sobre la instalación de la placa de fijación

Advertencia	
La placa de fijación es únicamente para instalar el proyector en una pared. Si se monta cualquier otro objeto que no sea un proyector, la diferencia de peso podría provocar daños. Si el producto se cae, podría causar la muerte o lesiones personales.	
La instalación (en la pared) la deben realizar personas especializadas con conocimientos y destrezas técnicas. Una instalación incompleta o incorrecta podría hacer que el producto se caiga, causando daños personales o materiales.	
Siga los pasos de este manual para instalar el soporte para pared y asegúrese de utilizar los pernos y tornillos especificados en este manual. Si no sigue las instrucciones, este producto puede caerse y provocar daños personales o accidentes.	
Maneje el cable de alimentación con cuidado. Un uso indebido puede provocar un incendio o una descarga eléctrica. Al manejarlo, tome las siguientes precauciones: • No maneje el enchufe con las manos mojadas. • No use un cable de alimentación dañado o modificado. • No tire demasiado fuerte del cable de alimentación cuando lo dirija a través de la unidad del brazo.	
No instale la placa de fijación en un lugar donde pueda sufrir vibraciones o golpes. Esto podría dañar el proyector o la superficie de montaje. Si el producto se cae, podría causar la muerte o lesiones personales.	
Cuando realice la instalación en una pared, hágalo de tal forma que pueda aguantar sobradamente el peso del proyector y de la placa de fijación y resista cualquier vibración horizontal. Utilice tuercas y tornillos M10 o 3/8 pulgadas x 60 mm. Las tuercas y los tornillos más pequeños que M10 o 3/8 pulgadas x 60 mm podrían provocar la caída de la placa de fijación. Epson no se hace responsable de cualquier daño o lesión derivante de una pared poco resistente o una instalación inadecuada.	
La instalación la deberían llevar a cabo al menos dos técnicos cualificados. Si tiene que aflojar los tornillos durante la instalación, tenga cuidado de que este producto no se caiga. Si el producto se cae, podría causar la muerte o lesiones personales.	
Si instala este producto en la pared, esta debe ser lo suficientemente resistente como para sostener el proyector y la placa de fijación. Este producto deberá instalarse en una pared de cemento. El peso máximo conjunto del proyector y la placa de fijación es de aproximadamente 22,0 kg (cables no incluidos). Compruebe la resistencia de la pared antes de instalar este producto en la misma. Si la pared no fuese lo suficientemente resistente, refuércela antes de la instalación.	
Compruebe regularmente la placa de fijación para garantizar que no haya piezas rotas o tornillos flojos. Si hay piezas dañadas, deje de utilizar la placa de fijación de manera inmediata. Si el producto se cae, podría causar la muerte o lesiones personales.	

Advertencia	
No desmonte o remodele este producto. En el interior del mismo hay numerosas partes con alto voltaje que podrían provocar un incendio, descargas eléctricas o un accidente.	
No se cuelgue en este producto. No cuelgue objetos pesados en este producto. Si el producto se cae, podría causar la muerte o lesiones personales.	
No use adhesivos, lubricantes o aceites para instalar o ajustar la placa de fijación. Si usa adhesivos para evitar que los tornillos se aflojen, o lubricantes o aceites en la placa deslizante de la parte de fijación del proyector, la caja se podría romper, haciendo que caiga el proyector y causando daños personales o materiales.	
Apriete firmemente todos los tornillos. De lo contrario, el producto podría caerse, provocando daños personales o materiales.	
No afloje nunca las tuercas y tornillos después de la instalación. Compruebe regularmente que los tornillos no se han aflojado. Si encuentra algún tornillo flojo, apriételo firmemente. De lo contrario, el producto podría caerse, provocando daños personales o materiales.	
Coloque los cables de forma que no interfieran con las tuercas y tornillos. Un uso indebido de los cables puede provocar un incendio o descargas eléctricas.	
Cuando encienda el proyector, no mire a la lente de proyección. Si no sigue esta recomendación, se podrían producir daños a la vista debido a la potente emisión de luz. Extreme las precauciones cuando haya niños presentes. Cuando encienda el proyector en remoto mediante el mando a distancia, asegúrese de que nadie mire a la lente de proyección.	
Cuando utilice el proyector, no coloque ningún objeto ni ponga las manos cerca de la lente de proyección. Esta área es peligrosa, ya que alcanza altas temperaturas debido a la luz de proyección concentrada.	
No utilice el proyector en una ubicación en la que haya combustible o gas explosivo. Las altas temperaturas dentro del proyector pueden provocar la ignición y un incendio.	
Sólo un especialista debería quitar o reinstalar el proyector, también para labores de mantenimiento y reparación. Consulte el *Manual de usuario* para obtener instrucciones sobre el mantenimiento y las reparaciones.	
Si observa anomalías en este producto, desconecte inmediatamente los cables del producto y, a continuación, póngase en contacto con su distribuidor local o con el centro de atención al cliente de Epson. Si continúa utilizando el producto en condiciones anómalas, se puede producir un incendio, descargas eléctricas o problemas visuales.	

Advertencia

En el interior y exterior del proyector se han colocado etiquetas de advertencia sobre el láser.

Interna

Externa

No mire al rayo láser emitido desde la lente de proyección mientras proyecta. (Según la norma IEC/EN60825-1:2014)

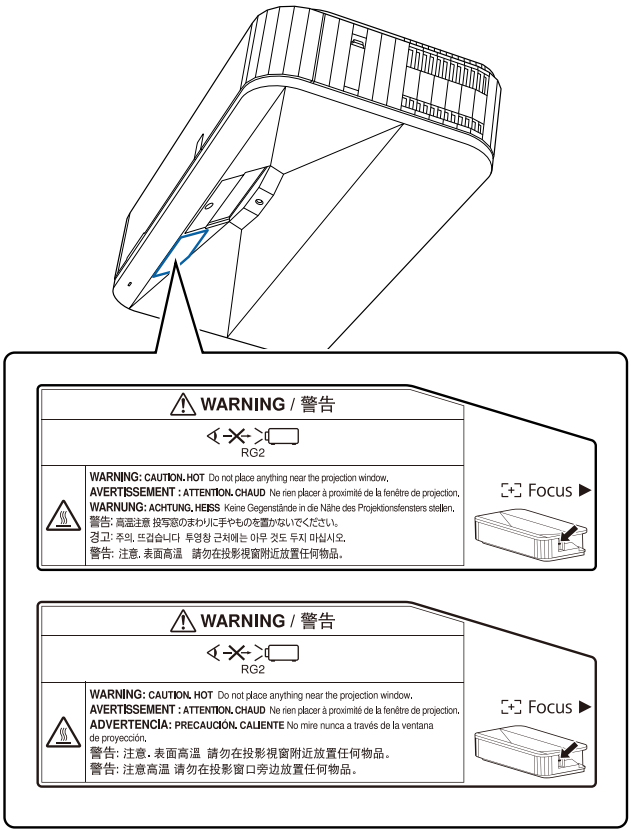

Advertencia	
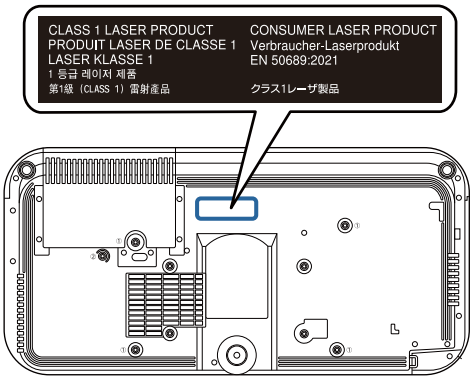	
Nunca abra ninguna carcasa del proyector. Los voltajes eléctricos existentes dentro del proyector pueden provocar lesiones graves.	
No mire directamente a la fuente de luz del proyector. Este producto emite radiación óptica posiblemente peligrosa. Se pueden producir lesiones oculares.	

Precaución	
No instale este producto en un lugar donde la temperatura de funcionamiento del proyector pueda ser excesiva. El proyector podría dañarse en tal situación.	
Instale este producto en un lugar sin demasiado polvo y humedad, para evitar que la lente y los componentes ópticos se ensucien.	
No aplique una fuerza excesiva al ajustar este producto. Este producto puede romperse, causando daños personales.	
Este proyector es un producto láser de Clase 1 que cumple el estándar internacional IEC/EN60825-1: 2014 para láseres.	
No desmonte el proyector cuando se deshaga de él. Deshágase del producto conforme a las leyes y regulaciones locales o nacionales.	

Precauciones relacionadas con la ubicación de instalación de la placa de fijación

Advertencia	
No instale el proyector en un lugar donde haya humo aceitoso o humo para eventos. Si aceites o productos similares se adhieren a la placa deslizante que fija la parte del proyector, la carcasa puede agrietarse y hacer que el proyector se caiga, lo que puede provocar lesiones personales o daños materiales.	

Precaución	
Realice previamente los trabajos de cableado de alimentación en la ubicación de instalación del proyector.	
Instale el proyector en un sitio lejos de dispositivos eléctricos como luces fluorescentes o sistemas de aire acondicionado. Algunos tipos de fluorescente pueden interferir con el mando a distancia del lápiz.	
Cuando instale el proyector, asegúrese de que haya una separación entre la pared y las ventilaciones de salida y entrada de aire del proyector, tal y como se muestra en la siguiente imagen. 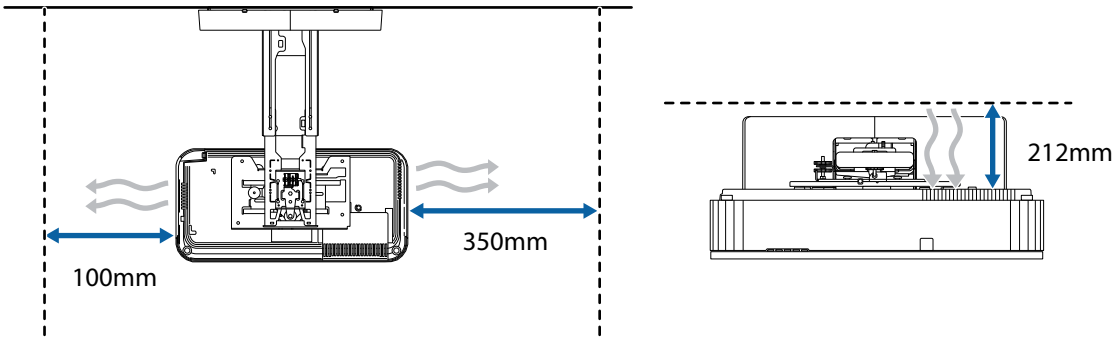 	
Cuando instale dos o más proyectores en paralelo, asegúrese de que la temperatura del entorno circundante es inferior a 35 °C. Si la temperatura del entorno es demasiado alta, el proyector puede sobrecalentarse y la alimentación puede desactivarse sin previo aviso.	

Precaución	
Cuando instale dos o más proyectores en paralelo, deje una separación de al menos 750mm entre los proyectores. 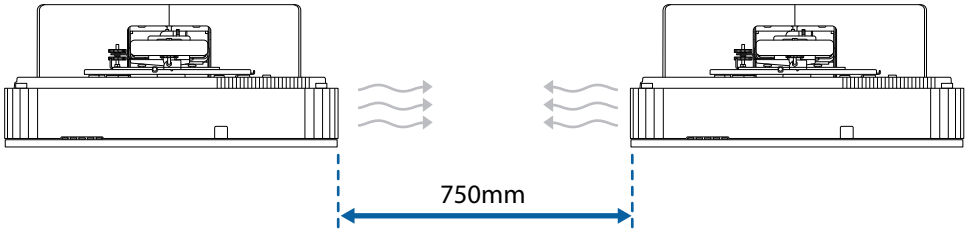 Si no puede dejar una separación de aproximadamente 750mm, instale un tabique para bloquear el calor ventilado desde la ventilación de salida de aire del proyector. Asegúrese de que hay el siguiente espacio al instalar particiones. 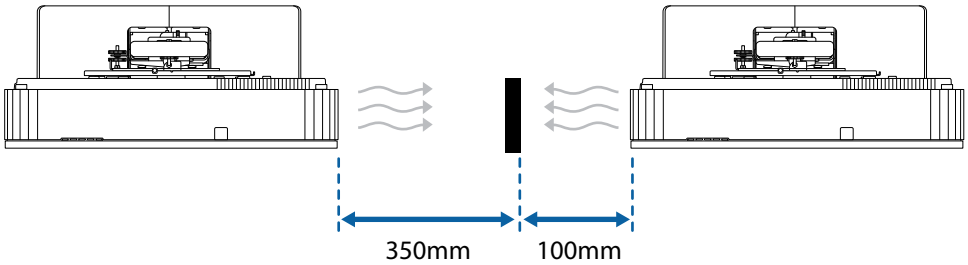 	
Instale y ajuste el proyector a una temperatura ambiente cercana al entorno de uso real previsto. Si la temperatura cambia, la posición de la imagen puede cambiar.	
Instale el proyector de forma que esté inclinado con un ángulo no superior a +3 o -3 grados en vertical y horizontal con respecto a la pantalla.	
Le recomendamos que utilice pantallas adhesivas o pizarras.	

Establecimiento de las especificaciones de la placa de fijación

Elemento	Especificación
Peso de la placa de fijación (unidad del brazo, eje hexagonal, unidad de ajuste, placa de pared, cubierta de la placa de pared, tapa)	Aprox. 9,5 kg
Capacidad máxima de carga	15,0 kg

Dimensiones externas

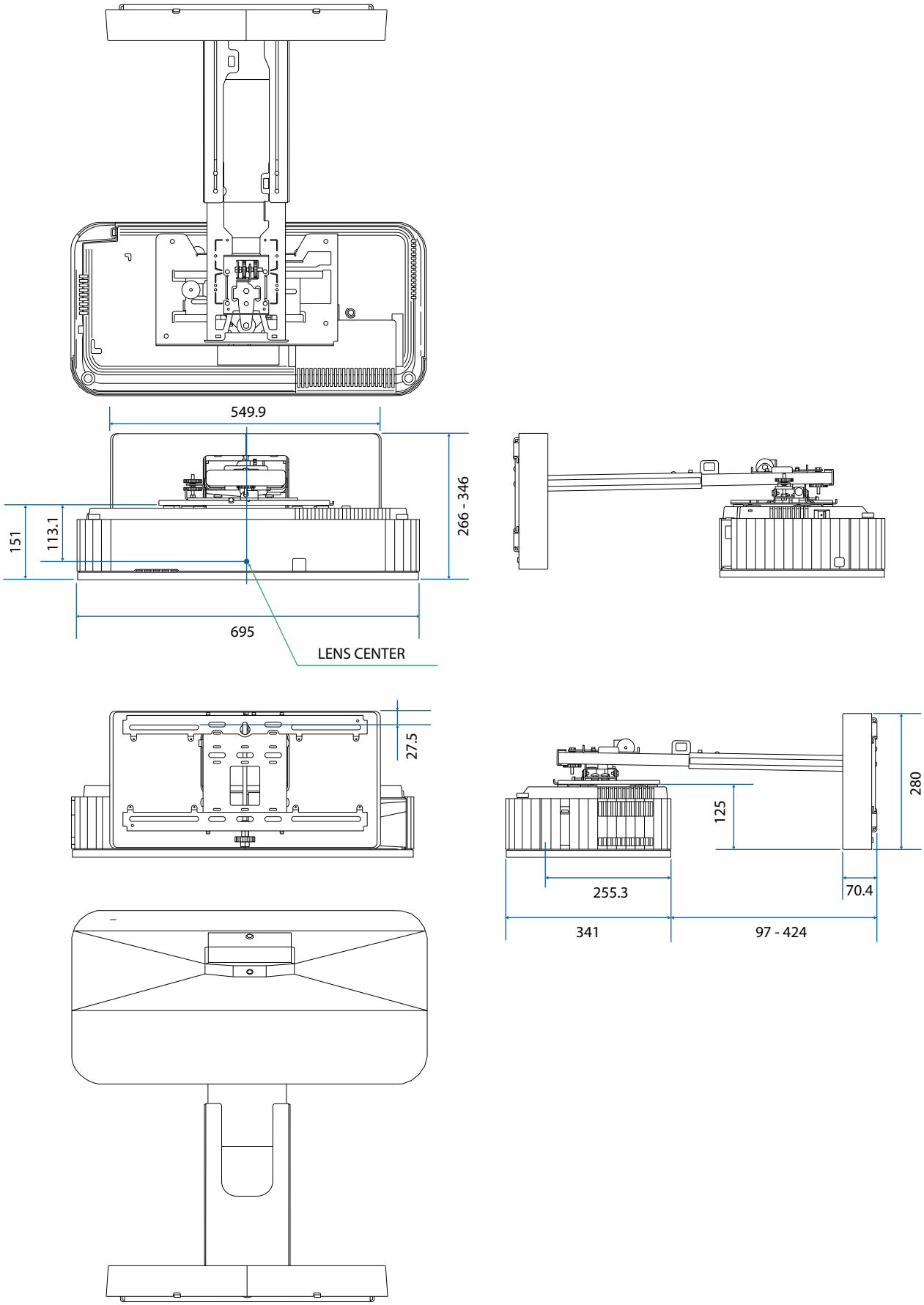

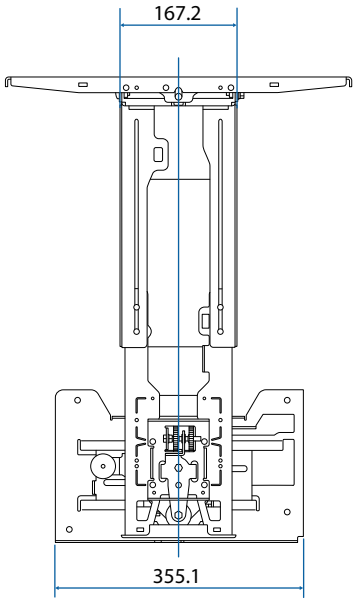
167.2
355.1

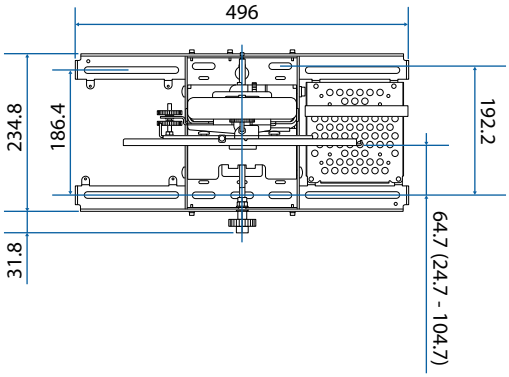
496
234.8
186.4
192.2
31.8
64.7 (24.7 - 104.7)

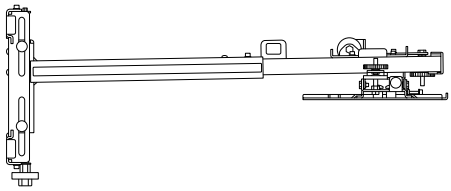

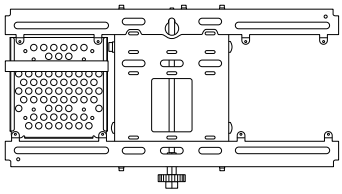

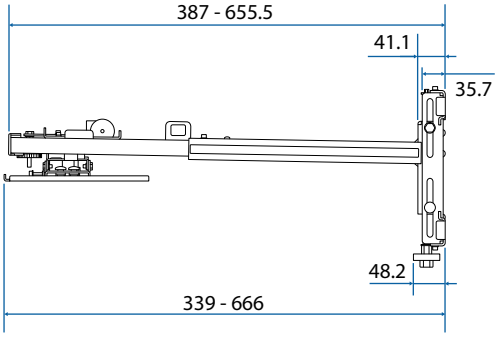
387 - 655.5
41.1
35.7
48.2
339 - 666

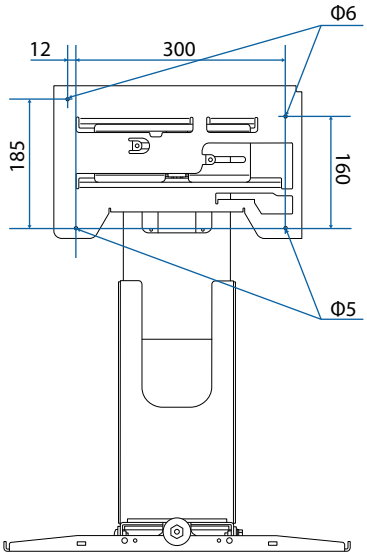
Φ6
12
300
185
160
Φ5

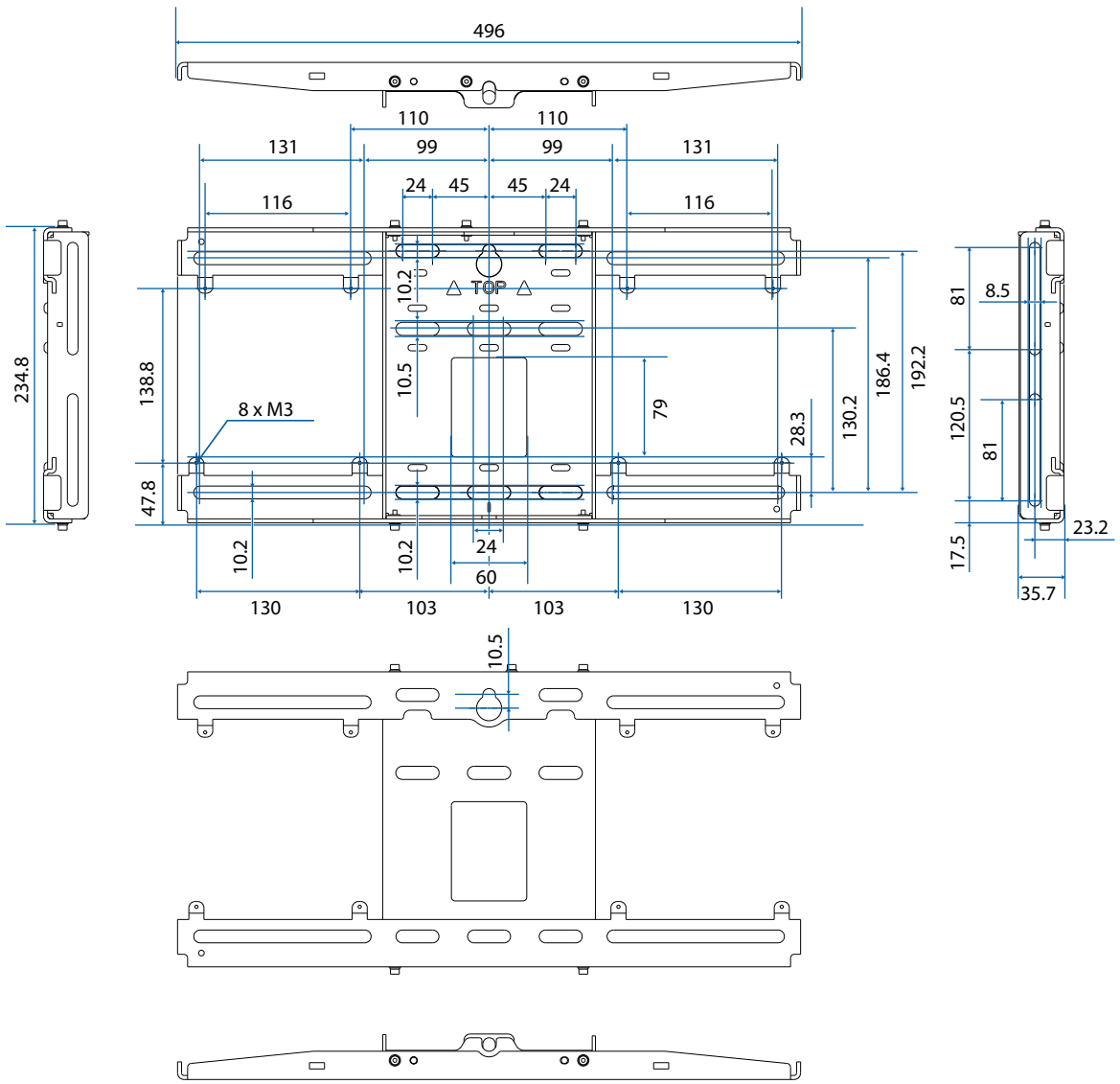

Intervalo de ajuste

Deslizamiento vertical

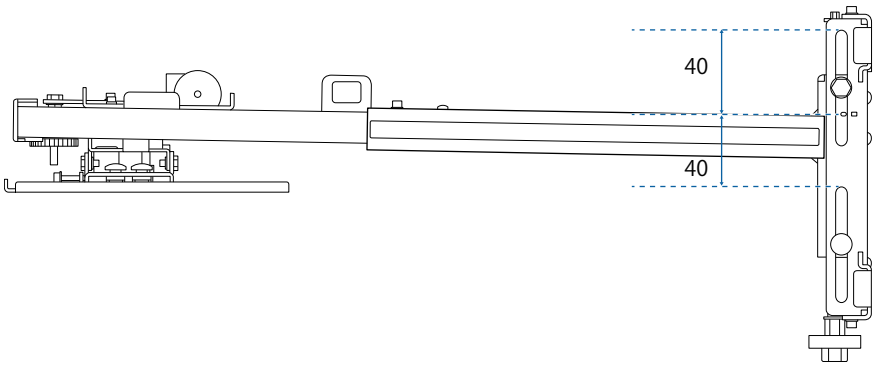

Deslizamiento horizontal

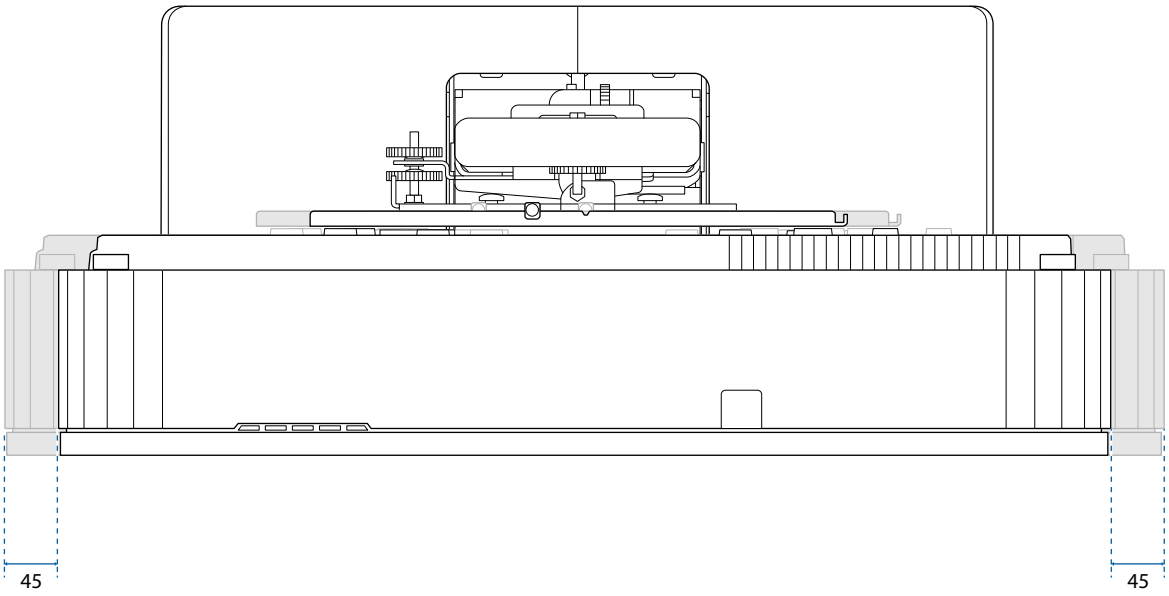

Deslizamiento hacia adelante y hacia atrás

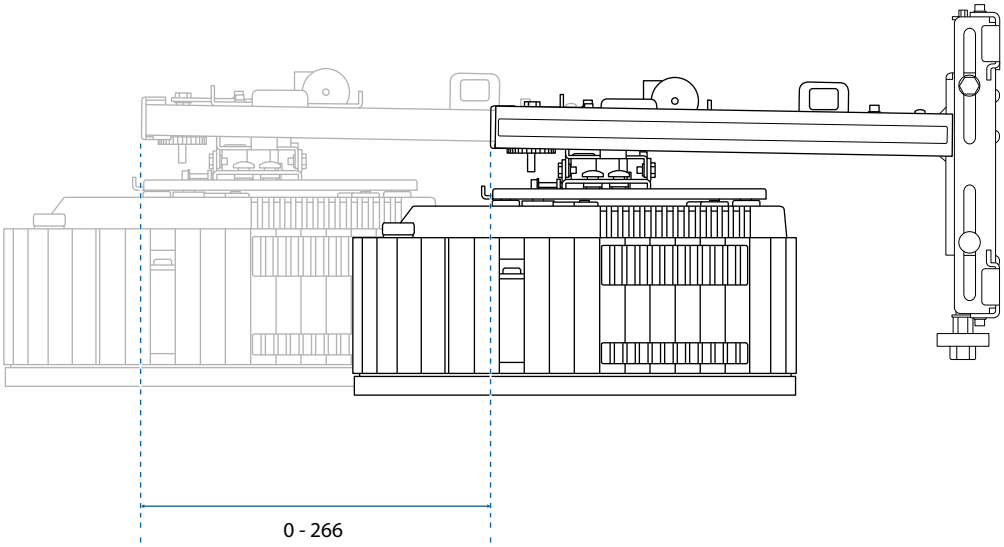

Placa de instalación para mini-PC

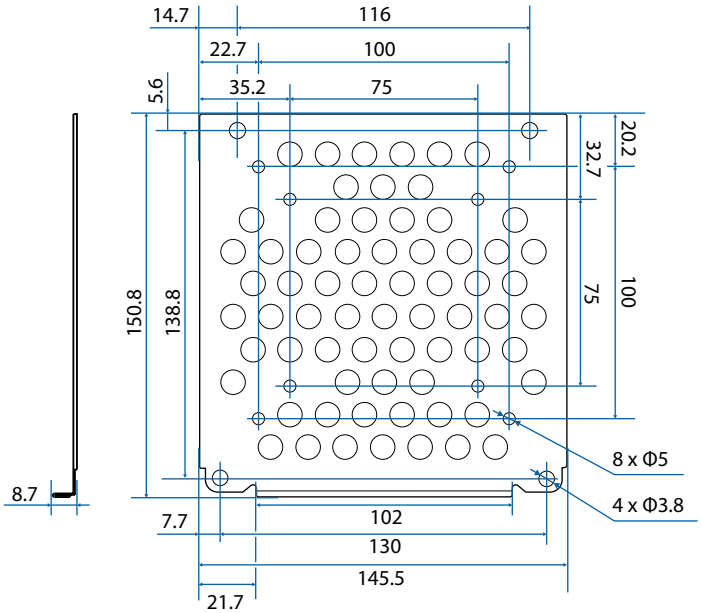

Elemento	Especificación
Orificios de tornillo para instalar su PC (compatible con VESA)	75 mm x 75 mm 100 mm x 100 mm
Tamaños de PC admitidos	No más de 150 mm x 150 mm x 44 mm
Peso de PC admitido	0,7 kg o menos

Instalación de la placa de fijación

Siga el flujo de trabajo que se indica a continuación para instalar la placa de fijación.

Coloque los cables antes de instalar el soporte de pared conforme según el entorno de instalación.

1. Retirar los pies del proyector (3 lugares en total) y, a continuación, acople las tapas de goma en la sección delantera de los pies.
2. Comprobar las tabla de distancia de protección para determinar la posición de instalación (☛ p.23)
3. Colocar la unidad de ajuste al proyector (☛ p.35)
4. Instalar la placa de la pared en la pared (☛ p.36)
5. Ajustar la longitud del brazo de la placa de fijación y luego acoplarla a la placa de pared (☛ p.38)
6. Acoplar la unidad de ajuste a la unidad del brazo y, a continuación, conectar los cables y dispositivos periféricos (☛ p.43)
7. Ajustar la posición de la imagen (☛ p.46)
8. Colocar las cubiertas (☛ p.57)

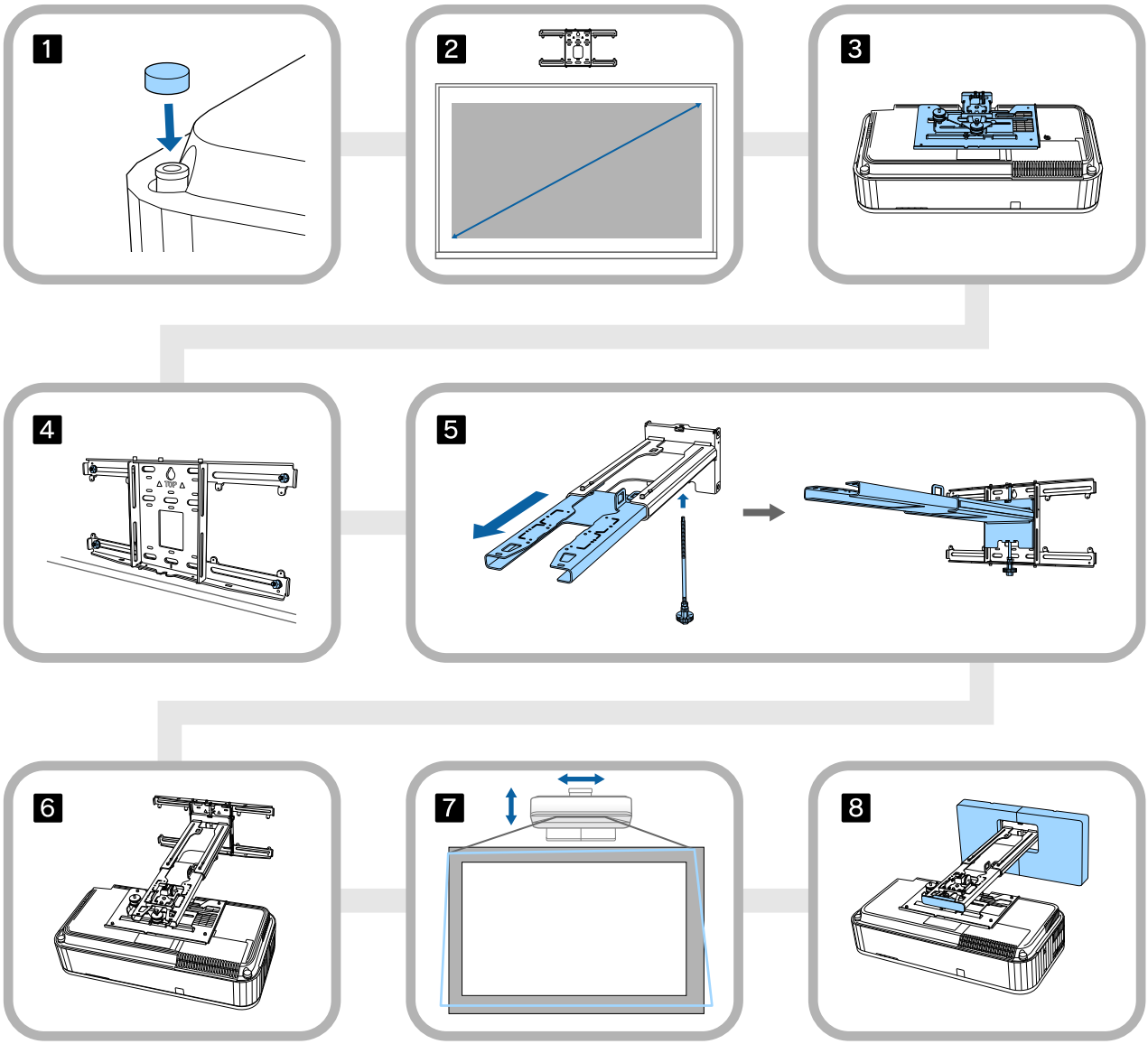

Acoplamiento del soporte

Determinar la posición de instalación (tabla de distancia de proyección)

Determine la posición de instalación de la placa de pared conforme al tamaño de la pantalla (S) sobre la que desea proyectar. Consulte la figura siguiente para comprobar los valores desde a hasta d. Este es el valor cuando la unidad del brazo está en el medio de la placa para pared (consulte ☆ en la siguiente ilustración).

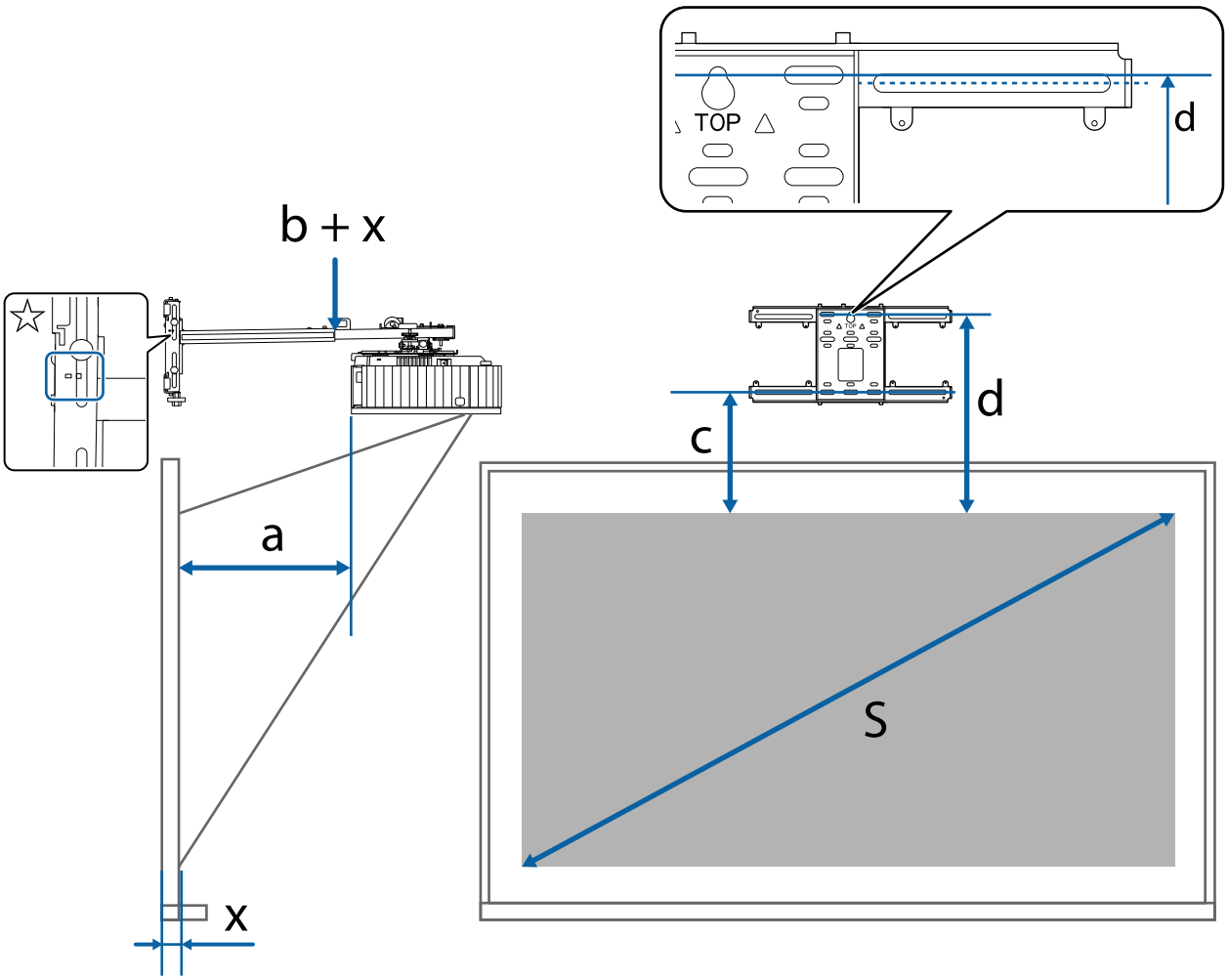

a:	Distancia de proyección mínima (gran angular)	c:	Distancia desde el borde superior de la imagen hasta el orificio del tornillo de instalación para la placa de pared en la parte inferior
b + x:	Número en la escala de deslizamiento del brazo en la unidad del brazo (266 mm máximo)	d:	Distancia desde el borde superior de la imagen hasta el orificio del tornillo temporal para la placa de pared
x:	Distancia desde la pared a la superficie de proyección	S:	Tamaño de la imagen proyectada

Consulte lo siguiente para conocer los valores de c y d cuando se proyecta con una relación de aspecto de 16:6 o 21:9.

- c1/d1: cuando la opción **Posición pantalla** está definida en el centro
- c2/d2: cuando la opción **Posición pantalla** está definida en la parte superior

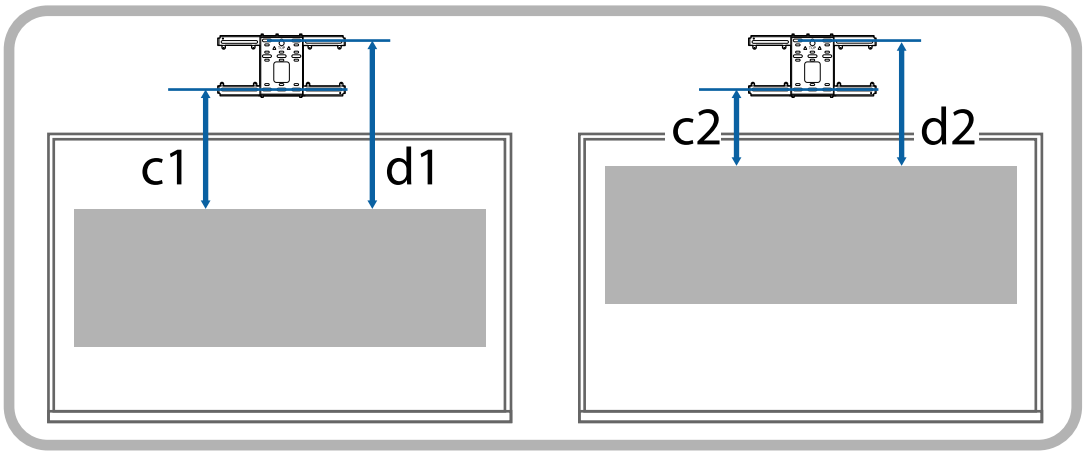

Imagen proyectada de 16:9

[Unidad: mm]

S		a	b	c	d
100 "	221 × 125	97	1	251	443
101 "	224 × 126	101	5	253	445
102 "	226 × 127	105	9	255	447
103 "	228 × 128	109	13	257	449
104 "	230 × 130	112	16	259	451
105 "	232 × 131	116	20	262	454
106 "	235 × 132	120	24	264	456
107 "	237 × 133	124	28	266	458
108 "	239 × 134	127	31	268	460
109 "	241 × 136	131	35	270	462
110 "	244 × 137	135	39	273	465
111 "	246 × 138	139	43	275	467
112 "	248 × 139	142	46	277	469
113 "	250 × 141	146	50	279	471
114 "	252 × 142	150	54	281	473
115 "	255 × 143	154	58	284	476
116 "	257 × 144	157	61	286	478
117 "	259 × 146	161	3	269	461
118 "	261 × 147	165	7	271	463
119 "	263 × 148	169	11	273	465
120 "	266 × 149	172	14	275	467
121 "	268 × 151	176	18	277	469
122 "	270 × 152	180	22	279	471
123 "	272 × 153	184	26	281	473
124 "	275 × 154	187	29	283	475
125 "	277 × 156	191	33	285	477
126 "	279 × 157	195	37	287	479
127 "	281 × 158	199	41	289	481
128 "	283 × 159	202	44	291	483
129 "	286 × 161	206	48	293	485
130 "	288 × 162	210	52	295	487

S		a	b	c	d
131 "	290 × 163	214	56	297	489
132 "	292 × 164	217	59	299	491
133 "	294 × 166	221	63	301	493
134 "	297 × 167	225	67	303	495
135 "	299 × 168	229	71	305	497
136 "	301 × 169	232	74	307	499
137 "	303 × 171	236	78	309	501
138 "	306 × 172	240	82	311	503
139 "	308 × 173	243	85	314	506
140 "	310 × 174	247	89	316	508
141 "	312 × 176	251	93	318	510
142 "	314 × 177	255	97	320	512
143 "	317 × 178	258	100	322	514
144 "	319 × 179	262	104	324	516
145 "	321 × 181	266	108	326	518
146 "	323 × 182	270	112	328	520
147 "	325 × 183	273	115	330	522
148 "	328 × 184	277	119	332	524
149 "	330 × 186	281	123	334	526
150 "	332 × 187	285	127	336	528
151 "	334 × 188	288	130	338	530
152 "	336 × 189	292	134	340	532
153 "	339 × 191	296	138	342	534
154 "	341 × 192	300	142	344	536
155 "	343 × 193	303	145	346	538
156 "	345 × 194	307	149	348	540
157 "	348 × 196	311	153	350	542
158 "	350 × 197	315	157	352	544
158 "	352 × 198	318	160	354	546
160 "	354 × 199	322	164	356	548

Imagen proyectada de 16:10

[Unidad: mm]

S		a	b	c	d
93 "	200 × 125	100	4	235	427
94 "	202 × 127	104	8	237	429
95 "	205 × 128	108	12	239	431
96 "	207 × 129	112	16	242	434
97 "	209 × 131	116	20	244	436
98 "	211 × 132	120	24	246	438
99 "	213 × 133	124	28	248	440
100 "	215 × 135	128	32	251	443
101 "	218 × 136	132	36	253	445
102 "	220 × 137	136	40	255	447
103 "	222 × 139	140	44	257	449
104 "	224 × 140	144	48	259	451
105 "	226 × 141	148	52	262	454
106 "	228 × 143	152	56	264	456
107 "	230 × 144	156	60	266	458
108 "	233 × 145	160	64	268	460
109 "	235 × 147	164	68	270	462
110 "	237 × 148	168	72	273	465
111 "	239 × 149	172	76	275	467
112 "	241 × 151	176	80	277	469
113 "	243 × 152	180	84	279	471
114 "	246 × 153	184	88	281	473
115 "	248 × 155	189	93	284	476
116 "	250 × 156	193	97	286	478
117 "	252 × 158	197	39	288	480
118 "	254 × 159	201	43	290	482
119 "	256 × 160	205	47	292	484
120 "	258 × 162	209	51	295	487
121 "	261 × 163	213	55	297	489
122 "	263 × 164	217	59	299	491

S		a	b	c	d
123 "	265 × 166	221	63	301	493
124 "	267 × 167	225	67	303	495
125 "	269 × 168	229	71	306	498
126 "	271 × 170	233	75	308	500
127 "	274 × 171	237	79	310	502
128 "	276 × 172	241	83	312	504
129 "	278 × 174	245	87	314	506
130 "	280 × 175	249	91	317	509
131 "	282 × 176	253	95	319	511
132 "	284 × 178	257	99	321	513
133 "	286 × 179	261	103	323	515
134 "	289 × 180	265	107	325	517
135 "	291 × 182	269	111	328	520
136 "	293 × 183	274	116	330	522
137 "	295 × 184	278	120	332	524
138 "	297 × 186	282	124	334	526
139 "	299 × 187	286	128	337	529
140 "	302 × 188	290	132	339	531
141 "	304 × 190	294	136	341	533
142 "	306 × 191	298	140	343	535
143 "	308 × 193	302	144	345	537
144 "	310 × 194	306	148	348	540
145 "	312 × 195	310	152	350	542
146 "	314 × 197	314	156	352	544
147 "	317 × 198	318	160	354	546
148 "	319 × 199	322	164	356	548

Imagen proyectada de 4:3

[Unidad: mm]

S		a	b	c	d
82 "	167 × 125	99	3	235	427
83 "	169 × 126	103	7	237	429
84 "	171 × 128	108	12	240	432
85 "	173 × 130	113	17	242	434
86 "	175 × 131	117	21	245	437
87 "	177 × 133	122	26	247	439
88 "	179 × 134	126	30	250	442
89 "	181 × 136	131	35	252	444
90 "	183 × 137	135	39	255	447
91 "	185 × 139	140	44	257	449
92 "	187 × 140	145	49	260	452
93 "	189 × 142	149	53	262	454
94 "	191 × 143	154	58	265	457
95 "	193 × 145	158	62	267	459
96 "	195 × 146	163	67	270	462
97 "	197 × 148	168	72	272	464
98 "	199 × 149	172	76	275	467
99 "	201 × 151	177	81	277	469
100 "	203 × 152	181	85	280	472
101 "	205 × 154	186	90	282	474
102 "	207 × 155	190	94	285	477
103 "	209 × 157	195	99	287	479
104 "	211 × 158	200	104	290	482
105 "	213 × 160	204	108	292	484
106 "	215 × 162	209	113	295	487
107 "	217 × 163	213	117	297	489
108 "	219 × 165	218	122	300	492
109 "	221 × 166	223	127	302	494
110 "	224 × 168	227	131	305	497
111 "	226 × 169	232	136	307	499

S		a	b	c	d
112 "	228 × 171	236	140	310	502
113 "	230 × 172	241	145	312	504
114 "	232 × 174	245	149	315	507
115 "	234 × 175	250	154	317	509
116 "	236 × 177	255	159	320	512
117 "	238 × 178	259	101	322	514
118 "	240 × 180	264	106	325	517
119 "	242 × 181	268	110	327	519
120 "	244 × 183	273	115	330	522
121 "	246 × 184	278	120	332	524
122 "	248 × 186	282	124	335	527
123 "	250 × 187	287	129	337	529
124 "	252 × 189	291	133	340	532
125 "	254 × 191	296	138	342	534
126 "	256 × 192	300	142	345	537
127 "	258 × 194	305	147	347	539
128 "	260 × 195	310	152	350	542
129 "	262 × 197	314	156	352	544
130 "	264 × 198	319	161	355	547

Imagen proyectada de 16:6

[Unidad: mm]

S		a	b	c1	d1	c2	d2
93 "	221 × 83	97	1	441	633	234	426
94 "	224 × 84	101	5	446	638	236	429
95 "	226 × 85	105	9	450	642	238	430
96 "	228 × 86	109	13	454	646	240	432
97 "	231 × 87	113	17	459	651	243	435
98 "	233 × 87	117	21	463	655	244	437
99 "	235 × 88	121	25	468	660	247	439
100 "	238 × 89	125	29	472	664	249	441
101 "	240 × 90	129	33	477	669	252	444
102 "	243 × 91	133	37	481	673	254	446
103 "	245 × 92	137	41	485	677	255	448
104 "	247 × 93	141	45	490	682	258	450
105 "	250 × 94	145	49	494	686	260	452
106 "	252 × 95	149	53	499	691	263	455
107 "	254 × 95	153	57	503	695	264	457
108 "	257 × 96	157	61	507	699	266	458
109 "	259 × 97	162	66	512	704	269	461
110 "	262 × 98	166	70	516	708	271	463
111 "	264 × 99	170	74	521	713	274	466
112 "	266 × 100	174	78	525	717	275	467
113 "	269 × 101	178	82	530	722	278	470
114 "	271 × 102	182	86	534	726	280	472
115 "	274 × 103	186	90	538	730	282	474
116 "	276 × 103	190	94	543	735	284	477
117 "	278 × 104	194	36	547	739	286	478
118 "	281 × 105	198	40	552	744	289	481
119 "	283 × 106	202	44	556	748	291	483
120 "	285 × 107	206	48	561	753	293	486
121 "	288 × 108	210	52	565	757	295	487
122 "	290 × 109	214	56	569	761	297	489

S		a	b	c1	d1	c2	d2
123 "	293 × 110	218	60	574	766	300	492
124 "	295 × 111	222	64	578	770	302	494
125 "	297 × 111	226	68	583	775	304	496
126 "	300 × 112	230	72	587	779	306	498
127 "	302 × 113	234	76	591	783	308	500
128 "	304 × 114	238	80	596	788	311	503
129 "	307 × 115	242	84	600	792	312	505
130 "	309 × 116	246	88	605	797	315	507
131 "	312 × 117	250	92	609	801	317	509
132 "	314 × 118	254	96	614	806	320	512
133 "	316 × 119	258	100	618	810	321	514
134 "	319 × 120	262	104	622	814	323	515
135 "	321 × 120	266	108	627	819	326	518
136 "	323 × 121	270	112	631	823	328	520
137 "	326 × 122	274	116	636	828	331	523
138 "	328 × 123	278	120	640	832	332	525
139 "	331 × 124	282	124	645	837	335	527
140 "	333 × 125	286	128	649	841	337	529
141 "	335 × 126	290	132	653	845	339	531
142 "	338 × 127	294	136	658	850	341	534
143 "	340 × 128	298	140	662	854	343	535
144 "	342 × 128	302	144	667	859	346	538
145 "	345 × 129	306	148	671	863	348	540
146 "	347 × 130	310	152	675	867	349	542
147 "	350 × 131	314	156	680	872	352	544
148 "	352 × 132	318	160	684	876	354	546

Imagen proyectada de 21:9

[Unidad: mm]

S		a	b	c1	d1	c2	d2
95 "	222 × 95	98	2	383	575	234	427
96 "	224 × 96	102	6	387	579	237	429
97 "	226 × 97	106	10	390	582	238	431
98 "	229 × 98	110	14	394	586	241	433
99 "	231 × 99	114	18	398	590	243	435
100 "	233 × 100	118	22	401	593	245	437
101 "	236 × 101	122	26	405	597	247	439
102 "	238 × 102	126	30	409	601	250	442
103 "	240 × 103	130	34	413	605	252	444
104 "	243 × 104	134	38	416	608	253	446
105 "	245 × 105	138	42	420	612	256	448
106 "	247 × 106	142	46	424	616	258	450
107 "	250 × 107	146	50	427	619	260	452
108 "	252 × 108	150	54	431	623	262	454
109 "	254 × 109	153	57	435	627	265	457
110 "	257 × 110	157	61	439	631	267	459
111 "	259 × 111	161	65	442	634	268	461
112 "	261 × 112	165	69	446	638	271	463
113 "	264 × 113	169	73	450	642	273	466
114 "	266 × 114	173	77	453	645	275	467
115 "	268 × 115	177	81	457	649	277	469
116 "	271 × 116	181	85	461	653	280	472
117 "	273 × 117	185	27	465	657	282	474
118 "	275 × 118	189	31	468	660	284	476
119 "	278 × 119	193	35	472	664	286	478
120 "	280 × 120	197	39	476	668	288	481
121 "	282 × 121	201	43	479	671	290	482
122 "	285 × 122	205	47	483	675	292	484
123 "	287 × 123	209	51	487	679	295	487
124 "	289 × 124	213	55	491	683	297	489

S		a	b	c1	d1	c2	d2
125 "	292 × 125	217	59	494	686	299	491
126 "	294 × 126	221	63	498	690	301	493
127 "	296 × 127	225	67	502	694	303	496
128 "	299 × 128	228	70	505	697	305	497
129 "	301 × 129	232	74	509	701	307	500
130 "	304 × 130	236	78	513	705	310	502
131 "	306 × 131	240	82	517	709	312	504
132 "	308 × 132	244	86	520	712	314	506
133 "	311 × 133	248	90	524	716	316	508
134 "	313 × 134	252	94	528	720	319	511
135 "	315 × 135	256	98	531	723	320	512
136 "	318 × 136	260	102	535	727	322	515
137 "	320 × 137	264	106	539	731	325	517
138 "	322 × 138	268	110	543	735	327	519
139 "	325 × 139	272	114	546	738	329	521
140 "	327 × 140	276	118	550	742	331	523
141 "	329 × 141	280	122	554	746	334	526
142 "	332 × 142	284	126	557	749	335	527
143 "	334 × 143	288	130	561	753	337	530
144 "	336 × 144	292	134	565	757	340	532
145 "	339 × 145	296	138	569	761	342	535
146 "	341 × 146	300	142	572	764	344	536
147 "	343 × 147	303	145	576	768	346	538
148 "	346 × 148	307	149	580	772	349	541
149 "	348 × 149	311	153	583	775	350	542
150 "	350 × 150	315	157	587	779	352	545
151 "	353 × 151	319	161	591	783	355	547

Colocar la unidad de ajuste al proyector

1 Aflojar el tornillo M4 de la unidad de ajuste y, a continuación, alinear las marcas para cada pieza

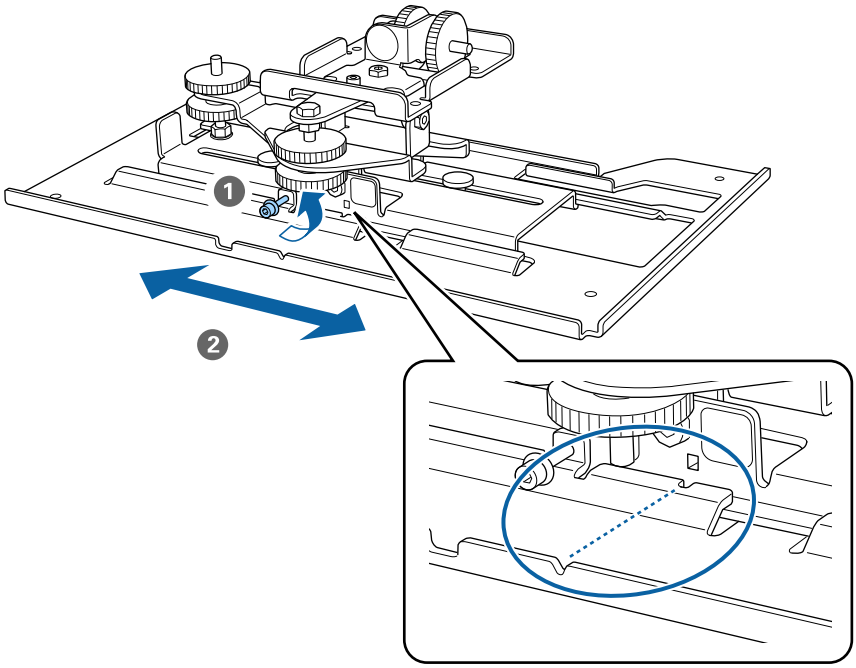

Cuando la posición sea correcta, apriete el tornillo M4.

2 Fijar la unidad de ajuste a la base del proyector con los tornillos M4 x 12 mm (x4) suministrados

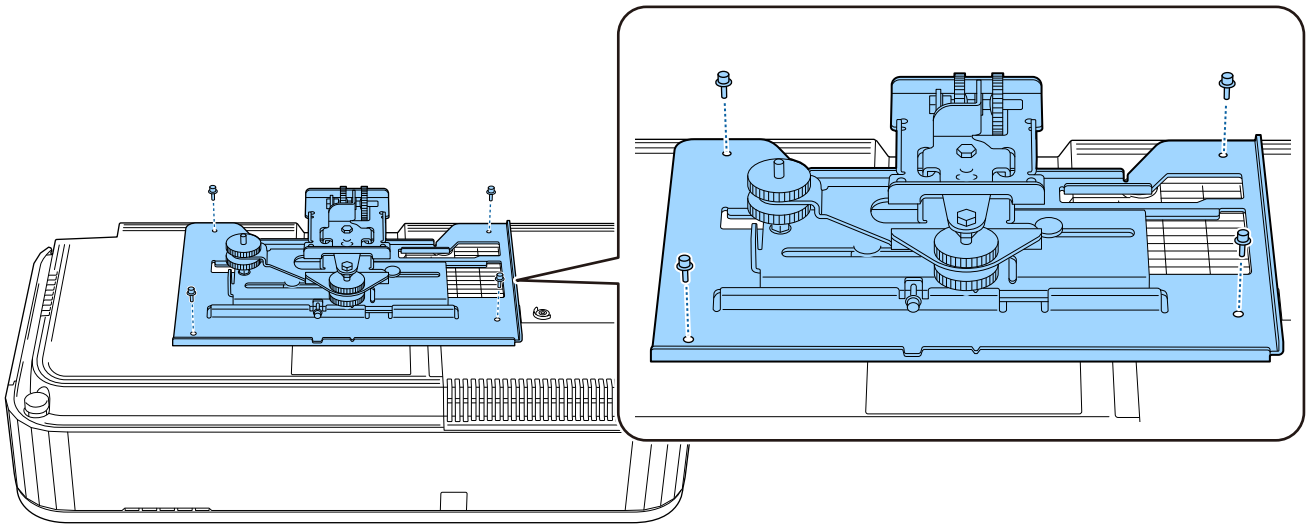

Instale la placa de la pared en la pared.

1 Acoplar la plantilla a la pared

Colocar la plantilla conforme a la posición de instalación que confirmó utilizando la tabla de distancia de proyección (p.23).

Alinee la posición central de la pantalla que se proyecta con Image Center A en la plantilla.

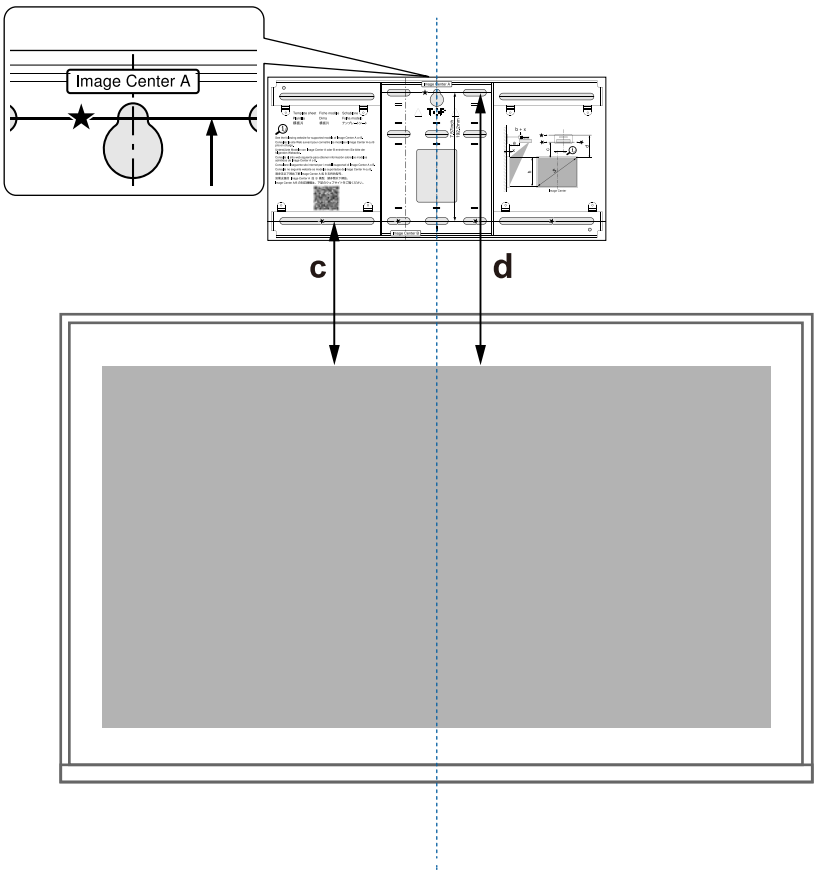

2 Coloque un tornillo M10 (disponible en el mercado) en la posición del orificio del tornillo temporal para la placa de pared

Deje una separación de 6 mm o más entre la pared y la cabeza del tornillo.

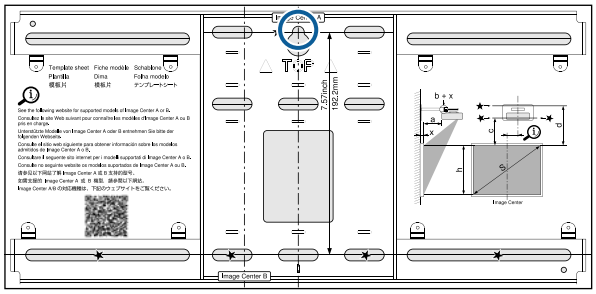

3 Determinar las posiciones para los agujeros de montaje para la placa de la pared

Desde los orificios de tornillo mostrados en la siguiente figura, fije al menos cuatro puntos en la parte superior, inferior, izquierda y derecha para conseguir un equilibrio óptimo.

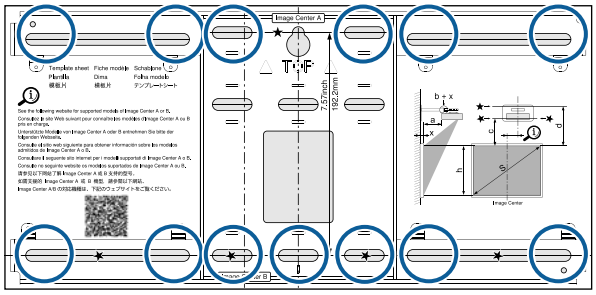

4 Taladrar los agujeros en la pared

Diámetro del taladro: 10,5 mm (M10) o 10 mm (3/8 pulgadas)

Profundidad del agujero guía: 45 mm

Profundidad del agujero del taco: 40 mm

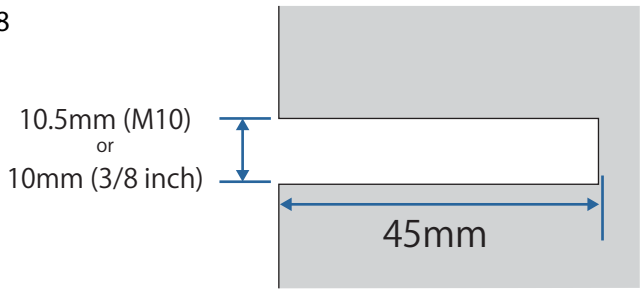

Cuando dirija los cables al proyector a través de una pared, puede perforar orificios dentro del área que se muestra en la figura siguiente y utilizarlos como orificios por los que llevar los cables.

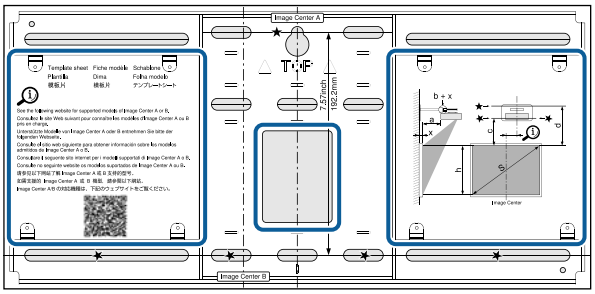

5 Quitar la plantilla

6 Colocar la placa de pared en el tornillo M10 temporal que instaló en el paso 2

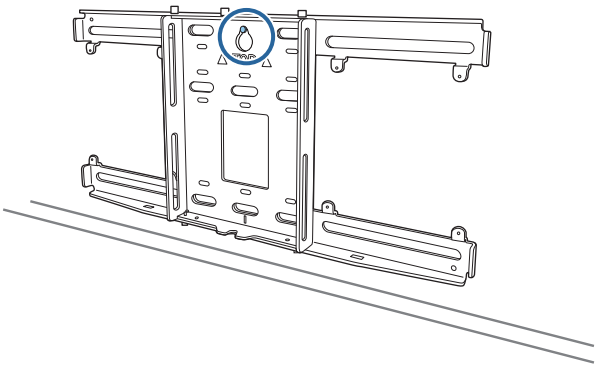

7 Utilizar los pernos de anclaje M10 o 3/8 pulgada x 60 mm, que puede encontrar en cualquier tienda especializada, para fijar la placa de pared a los orificios que taladró en el paso 4

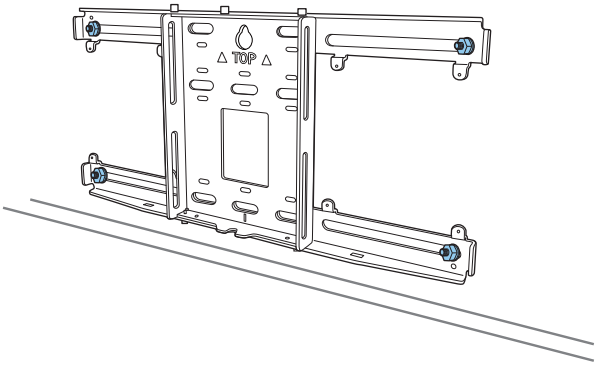

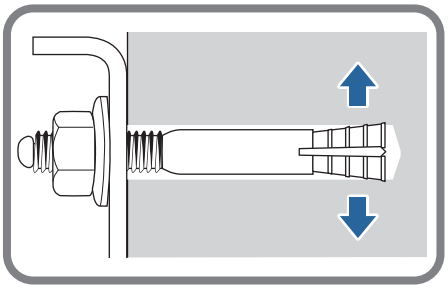

Instalar la unidad del brazo en la placa de pared

1 Afloje los tornillos M4 x 12 mm (x2) y extienda el deslizamiento del brazo en la unidad del brazo

Ajuste la regla del elemento deslizante a la distancia combinada del valor de (b) confirmado en la tabla de distancia de proyección (p.23) y al grosor de la superficie de proyección (x).

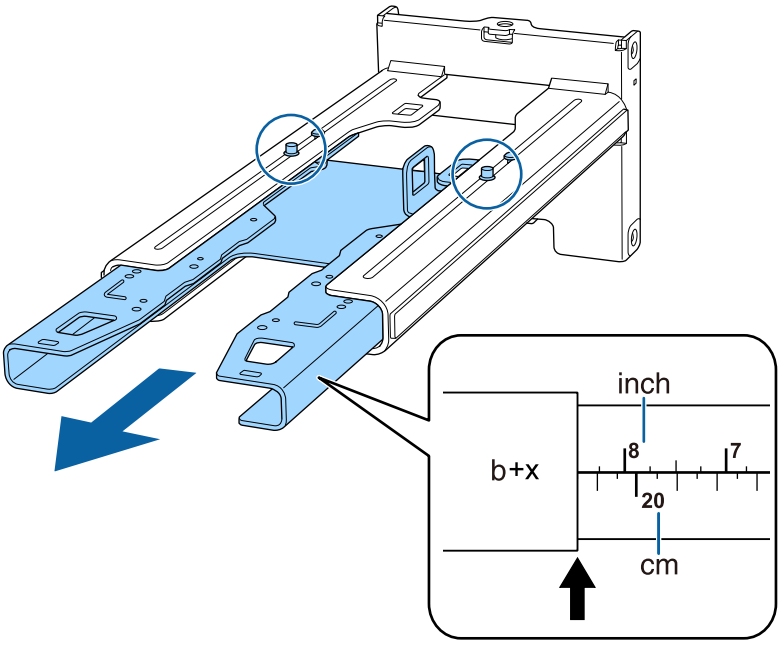

2 Insertar el eje hexagonal en la unidad del brazo

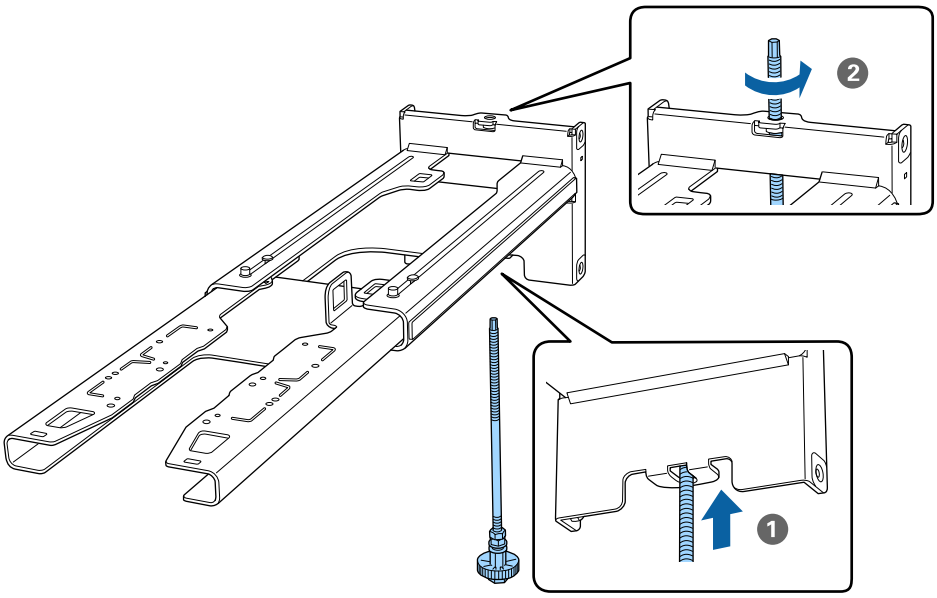

3 Dirigir los cables necesarios a través de la unidad del brazo

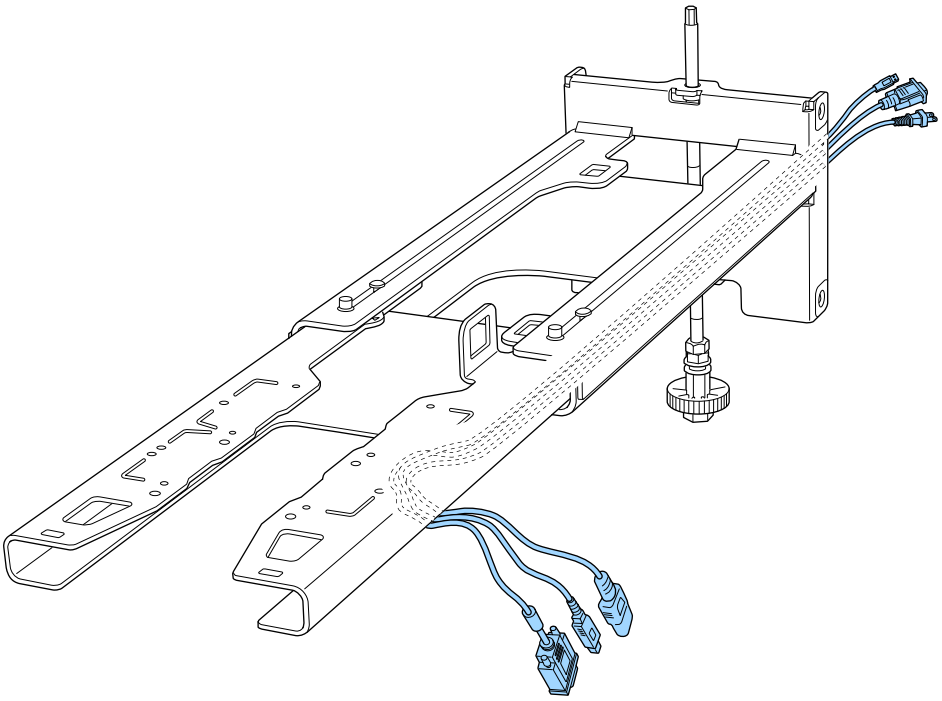

Advertencia

No cuelgue el resto de los cables en la unidad del brazo. Se podrían caer y provocar un accidente.

Asegúrese de que los puertos de los cables para la conexión con los dispositivos periféricos, como mini-PC, estén colocados para que salgan de la parte inferior de la unidad del brazo y no a través de las paredes.

4 Acoplar la unidad del brazo a la placa de pared

Inserte el eje hexagonal hasta que la punta se extienda ligeramente fuera de la parte superior de la placa de pared y el otro extremo se conecte a la parte inferior de dicha placa.

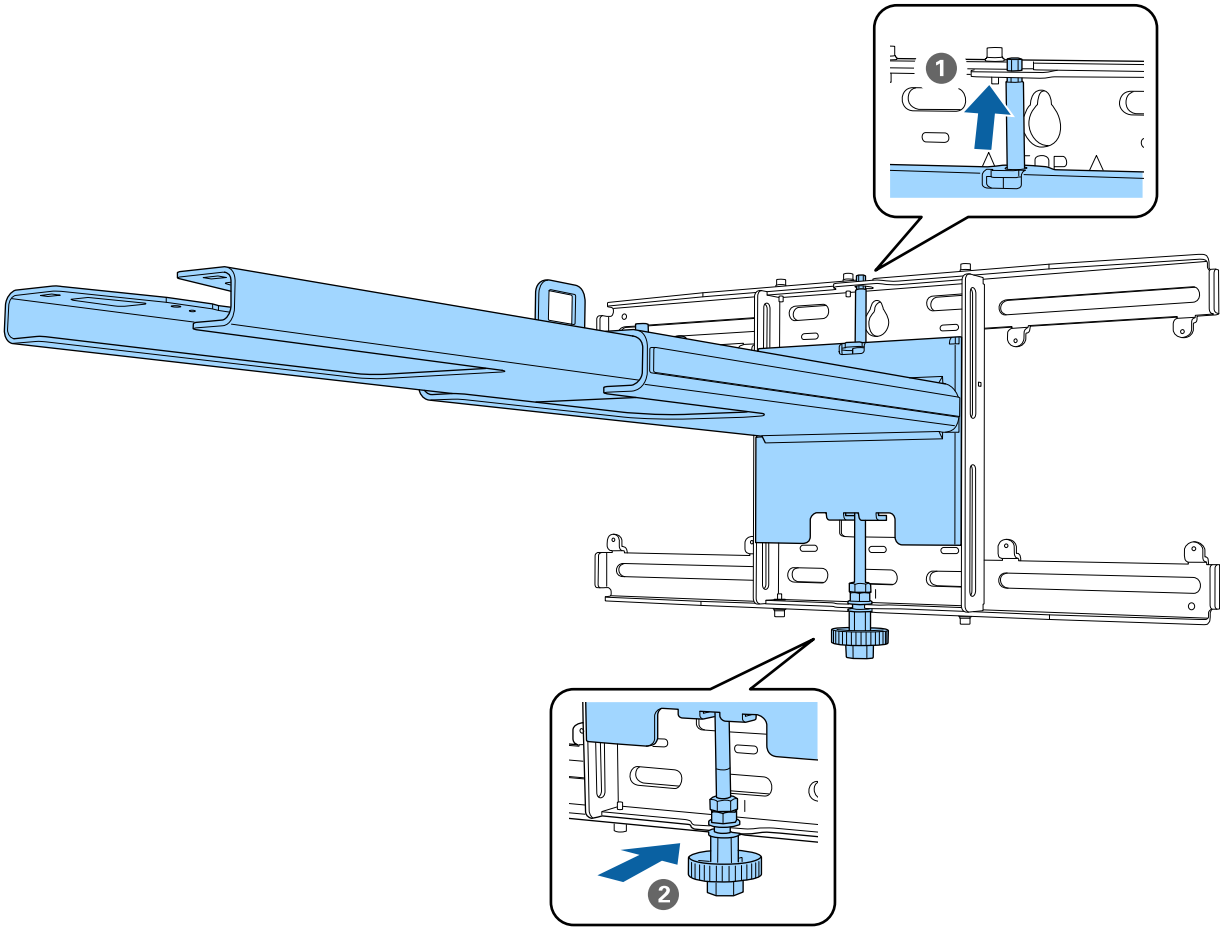

Precaución

Tenga cuidado de no atrapar los cables entre la unidad del brazo y la placa de pared.

5 Asegurar temporalmente la unidad de brazo

Fije tres puntos con los tornillos M6 suministrados (x3).

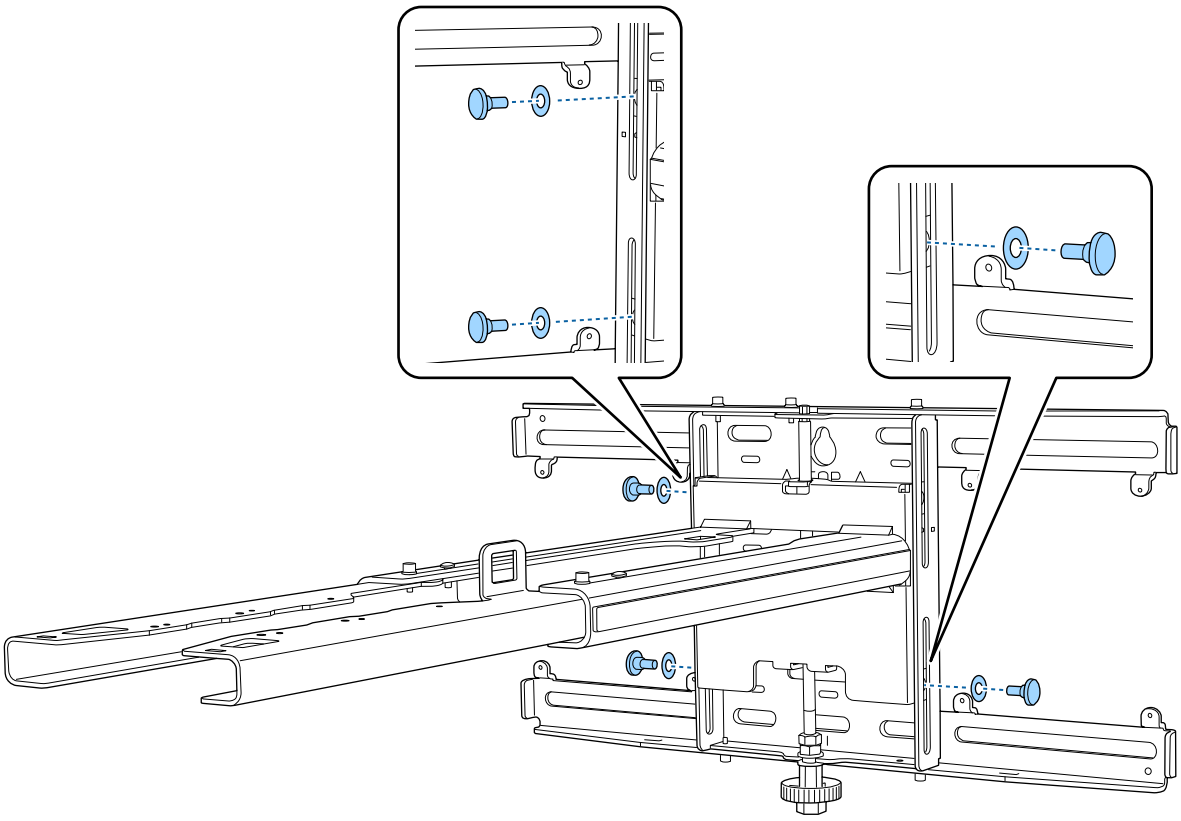

6 Ajustar el deslizamiento vertical con la llave fija para alinear las marcas de la placa de pared y de la unidad del brazo.

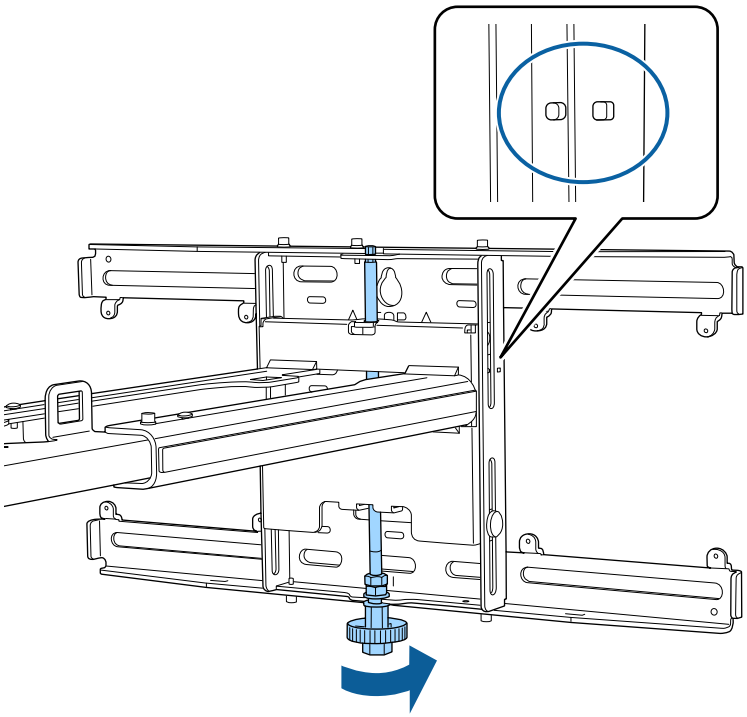

7 Apretar el tornillo M6 (x1) para sujetar la unidad del brazo en su lugar

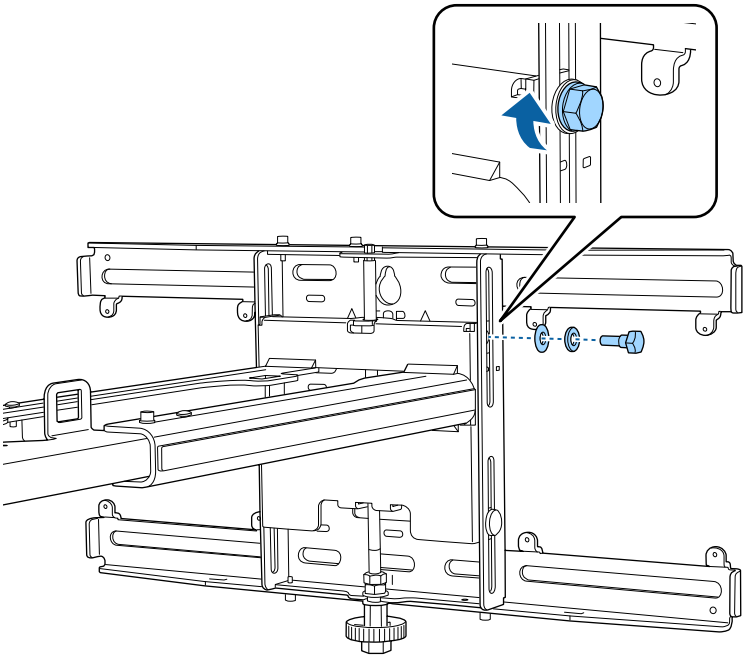

Acoplar la unidad de ajuste a la unidad del brazo

1 Comprobar la posición de instalación de la unidad de ajuste

La posición de instalación está marcada en la unidad del brazo. Realice la instalación en una posición apropiada conforme al tamaño de la pantalla sobre la que desea proyectar.

- Cuando una imagen proyectada sea inferior a 117 pulgadas: instale la unidad en la marca ◯ .

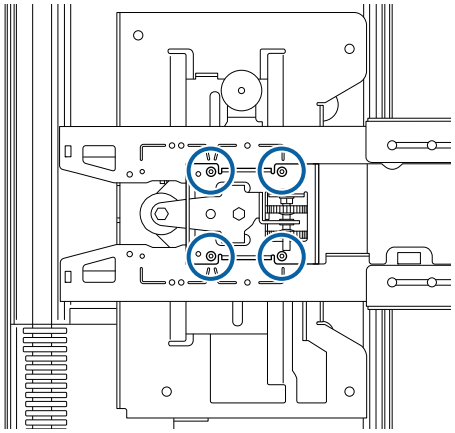

- Cuando una imagen proyectada sea superior a 117 pulgadas: instale la unidad en la marca ◯ ◯ .

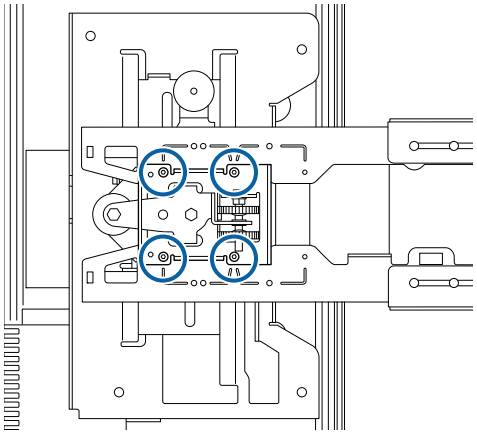

2 Fijar la unidad de ajuste a la unidad del brazo con los tornillos M4 x 12 mm (x4) suministrados

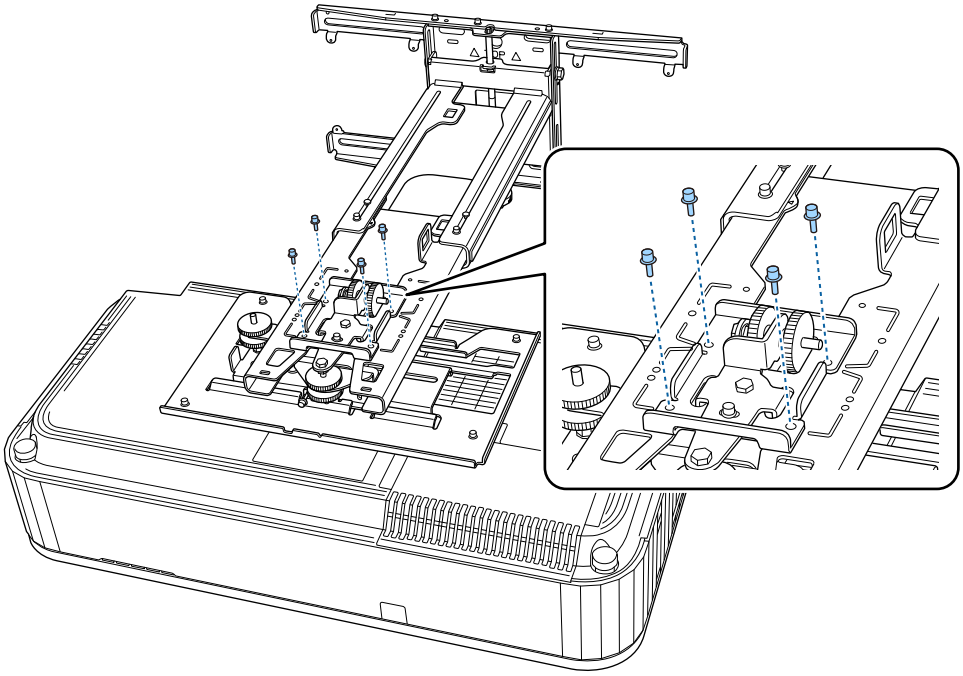

3 Conectar los cables al proyector

Conecte el cable de alimentación en último lugar.

Acoplar dispositivos periféricos

Acople el mini-PC o PC de tipo llave a la placa de mini-PC y fíjela en el lado izquierdo o derecho de la placa de pared.

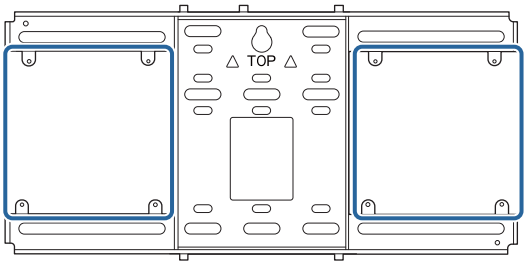

> Acóplela de forma que las ventilaciones de salida de aire de su PC no se bloqueen.
>
> Es recomendable instalar el PC de forma que las ventilaciones de salida de aire se encuentren en la parte superior y las ventilaciones de entrada de aire en la parte inferior.

Cuando realice la fijación con la cinta de mini-PC

1 Envolver la cinta alrededor de la placa de mini-PC

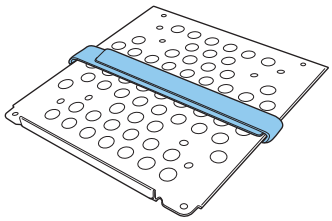

2 Fijar la placa de mini-PC a la pared utilizando los tornillos M3 x 6 mm (x4) suministrados

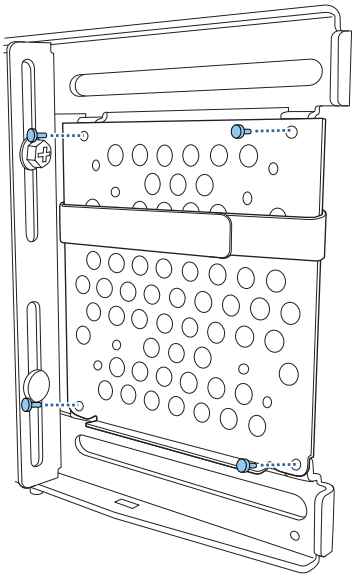

3 Colocar su PC en el borde inferior de la placa de mini-PC y fíjela con la cinta

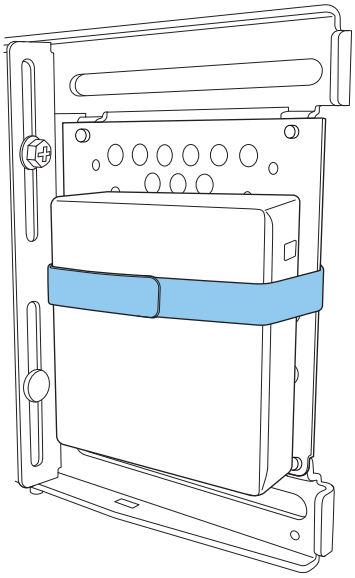

Cuando realice la fijación con tornillos

El orden en el cual se instalan las piezas difiere dependiendo de la forma de su mini-PC y de la orientación de los edificios de los tornillos. Asegúrese de comprobar las instrucciones de instalación por adelantado.

Ejemplo de instalación

- Fije la placa de mini-PC con el PC instalado a la pared utilizando los tornillos M3 x 6 mm (x4) suministrados.

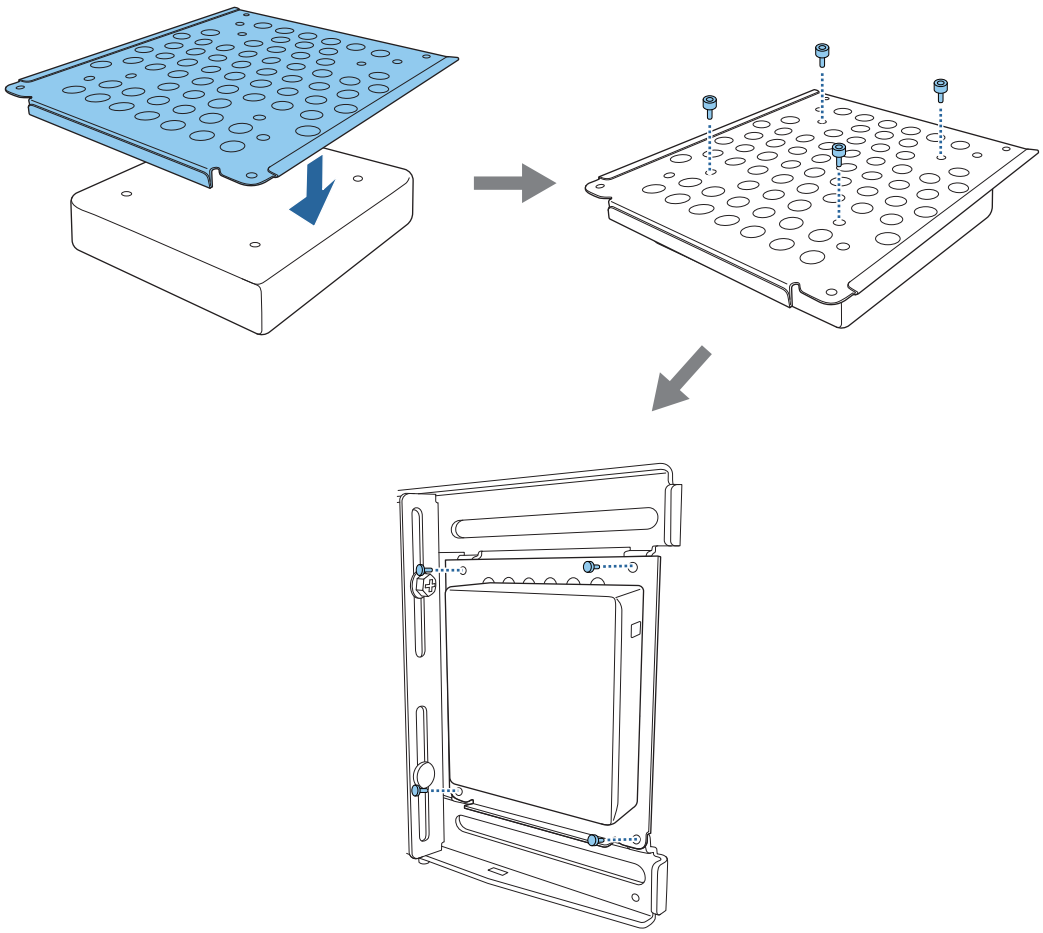

- Fije la placa de mini-PC a la pared utilizando los tornillos M3 x 6 mm (x4) suministrados y, a continuación, instale el PC.

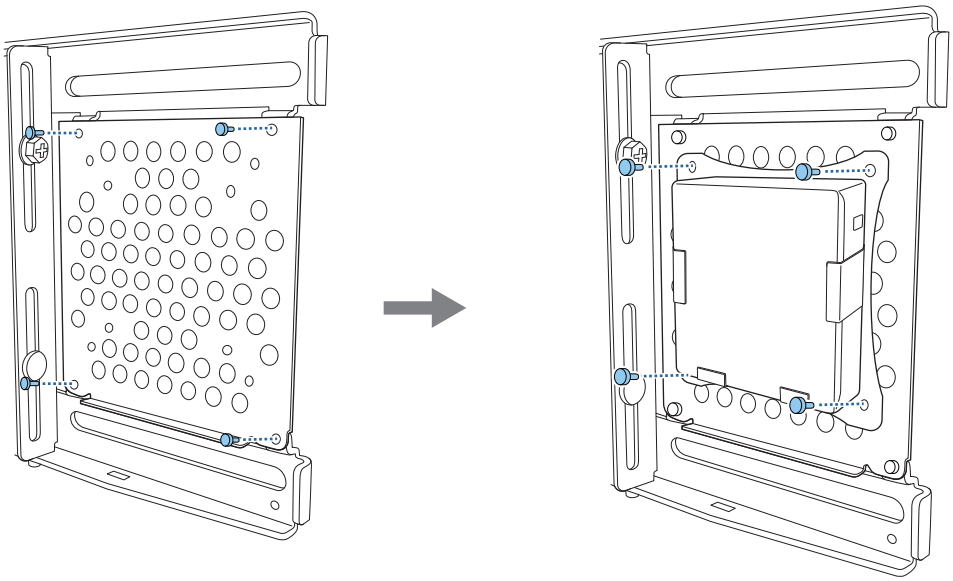

Ajuste de la posición de la imagen proyectada

Puede utilizar cualquiera de los métodos siguientes para ajustar la posición de la imagen proyectada.

Cuando instale varios proyectores en la misma sala, es recomendable establecer los ID de los mismos para evitar interferencias del mando a distancia.

Encienda un proyector y establezca el número de ID del mismo en **Instalación** > **ID del proyector**. Cuando desee utilizar un proyector determinado, mantenga presionado el botón [ID] del mando a distancia y, a continuación, presione el botón con el mismo número que el ID del proyector.

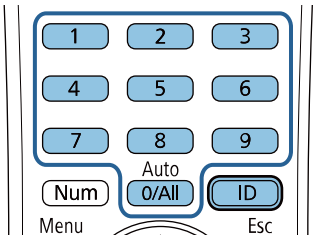

- Realizar el ajuste utilizando la Guía de instalación de la placa de fijación (p.48)

  Ajuste manualmente la posición de la placa de fijación conforme a la pantalla guía mostrada. Esto resulta de gran utilidad cuando desea realizar ajustes precisos en la posición de proyección manteniendo al mismo tiempo la calidad de la imagen.

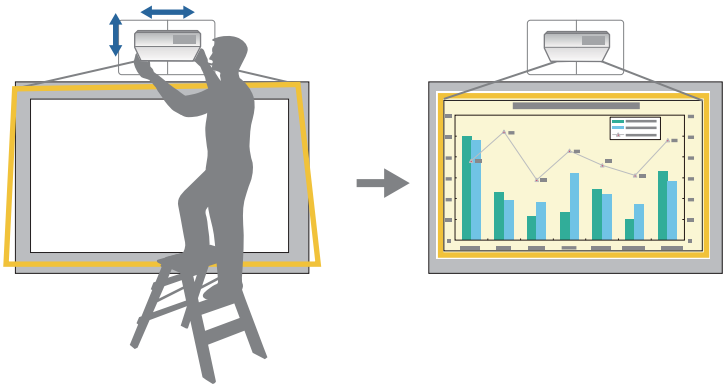

- Ajustar utilizando el asistente para configuración inicial

  Ajuste la posición de proyección mediante el asistente para configuración inicial que se muestra cuando enciende el proyector por primera vez.
- Ajustar mediante los menús del proyector (p.52)

  Seleccione el área que desee ajustar y corrija la imagen manualmente. Esto resulta de gran utilidad cuando desea realizar ajustes precisos en la posición de proyección después de llevar a cabo los ajustes mecánicos mediante la pantalla de guía.

Quick Corner

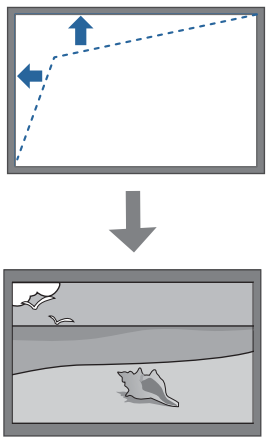

Corrección arco

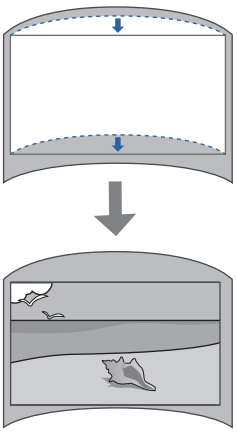

Corrección punto

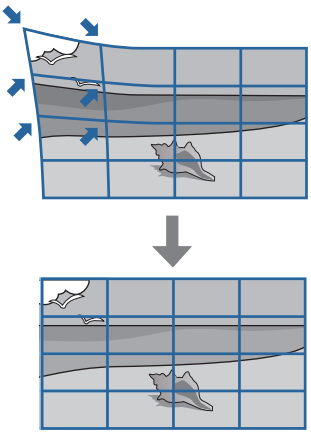

- Las imágenes no son estables inmediatamente después de encender el proyector. Después de iniciar la proyección, espere al menos 30 minutos antes de ajustar la imagen.
- Instale y ajuste el proyector a una temperatura ambiente cercana al entorno de uso real previsto. Si la temperatura cambia, la posición de la imagen puede cambiar.
- Cuando configure varios proyectores utilizando la función de configuración por lotes, realice la configuración agrupada antes de ajustar la imagen proyectada.
- Recomendamos el ajuste mecánico de la posición de la placa de fijación para ajustar la imagen cuando desee mantener la calidad de la imagen.

Preparativos antes de realizar el ajuste

El asistente de configuración inicial se muestra cuando enciende el proyector por primera vez.

Utilice los botones arriba, abajo, izquierda, derecha [Enter] para establecerlas opciones **Proyección**, **Idioma** y **Fecha y Hora**. Continúe ajustando la forma y la posición de la imagen proyectada según sea necesario. Si es necesario, puede habilitar la opción **Inicio rápido** para acelerar el inicio del proyector. Al habilitar esta configuración se aumenta la energía consumida durante el modo de espera.

Realizar el ajuste mecánico utilizando la Guía de instalación de la placa de fijación

Utilice la pantalla de guía para ajustar la posición de la imagen.

1 Presione el botón [Menu]

Con el mando a distancia

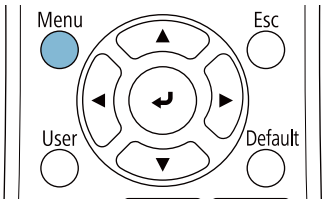

Con el panel de control

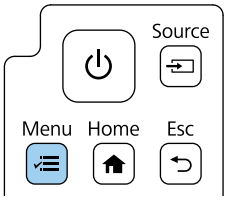

2 Seleccionar **Guía de instalación de la placa de fijación** en el menú **Instalación**

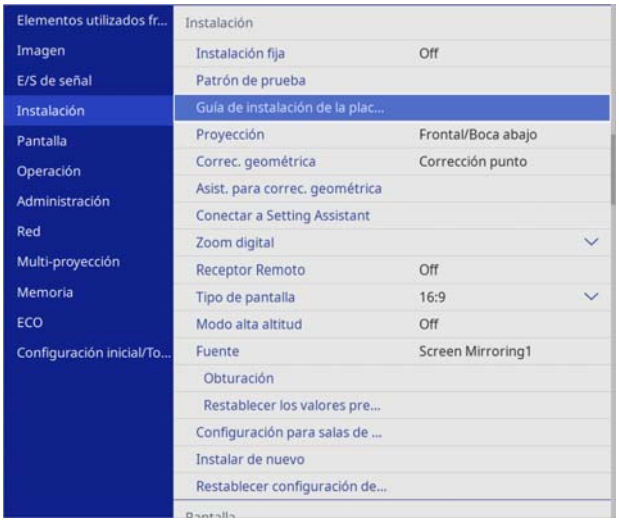

Aparecerá la pantalla de guía.

3 Girar el dial de ajuste ① de la guía de instalación para ajustar el giro horizontal

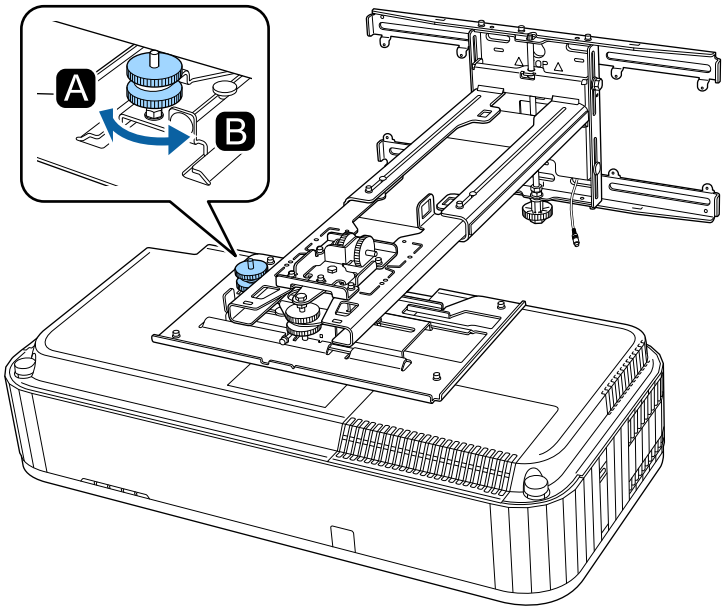

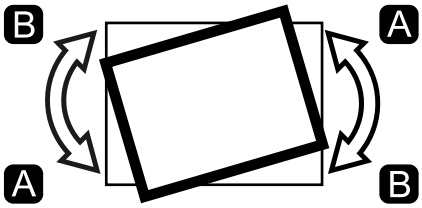

4 Aflojar el tornillo M4 y, a continuación, girar el dial de ajuste ② de la guía de instalación para ajustar la rotación horizontal

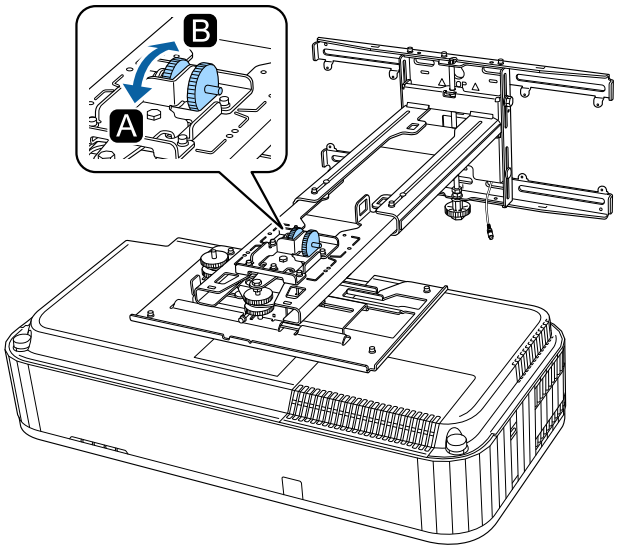

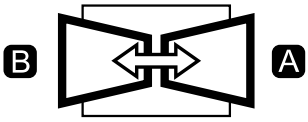

5 Girar el dial de ajuste ③ de la guía de instalación para ajustar la inclinación vertical

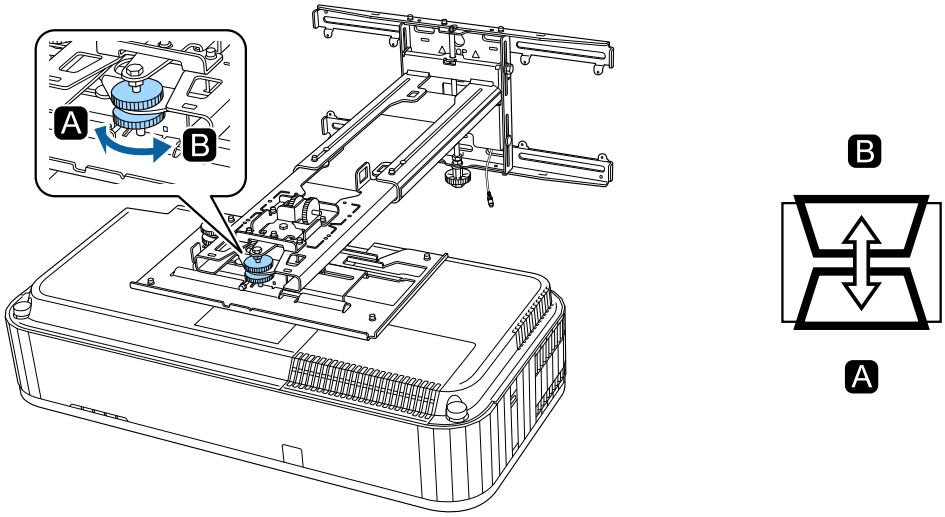

6 Aflojar el tornillo M4 y, a continuación, ajustar el deslizamiento horizontal

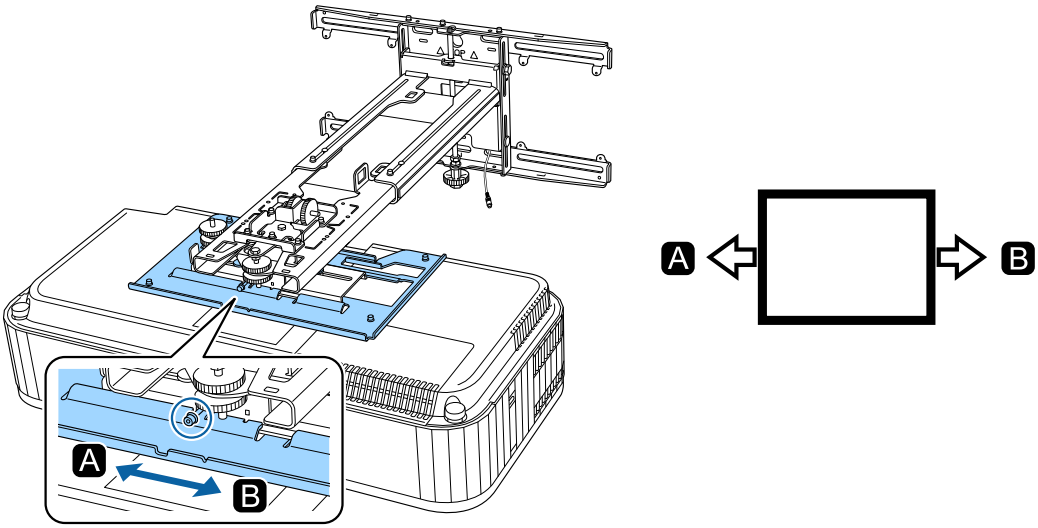

7 Aflojar los tornillos M4 (x2) y, a continuación, ajustar el deslizamiento hacia adelante y hacia atrás

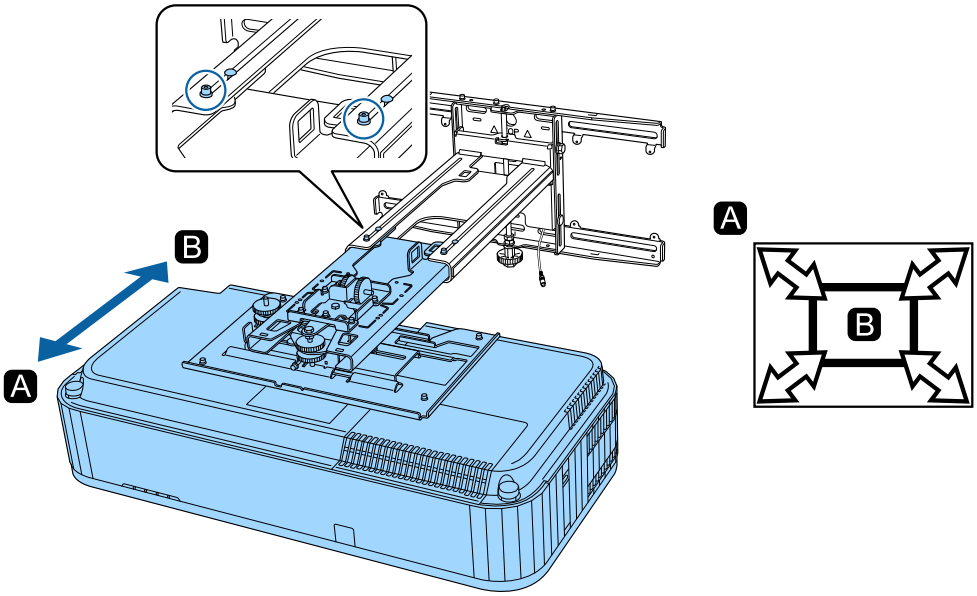

8 Aflojar el tornillo M6 y, a continuación, ajustar el deslizamiento vertical

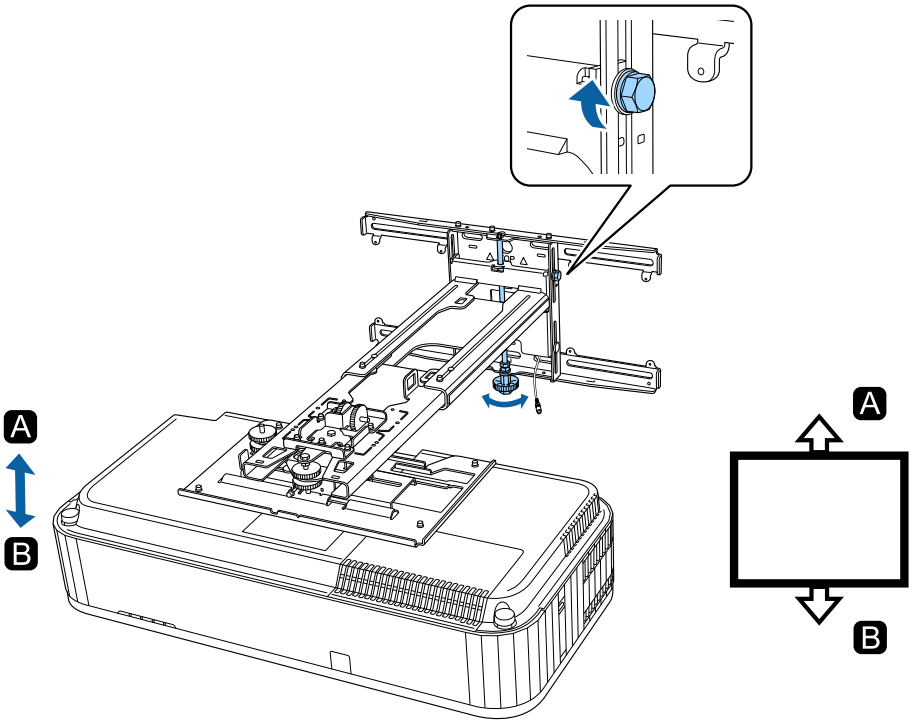

9 Volver a apretar los tornillos y pernos que aflojó en los pasos 3 a 8

> ⚠ **Advertencia**
>
> Apriete firmemente todos los tornillos. De lo contrario, el producto podría caerse, provocando daños personales o materiales.

10 Ajustar el enfoque de la posición A en la siguiente figura

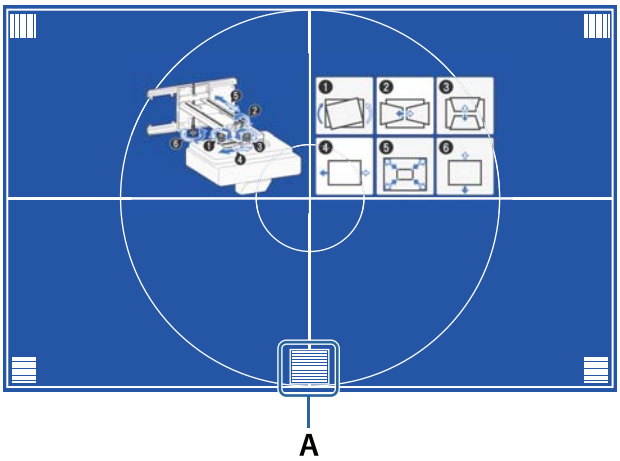

11 Cuando se terminen de realizar los ajustes, presionar el botón [Esc] del mando a distancia o del panel de control para salir de la pantalla de guía

Ajustar mediante los menús del proyector

- Puede guardar los valores ajustados en **Memoria** en el menú **Correc. geométrica**.
- Antes de realizar el ajuste, establezca primero las opciones Tipo de pantalla y Posición pantalla. Si cambia la opción Tipo de pantalla o Posición pantalla después de realizar correcciones, estas se restablecerán.

Corrección arco

1 Presione el botón [Menu]

Con el mando a distancia

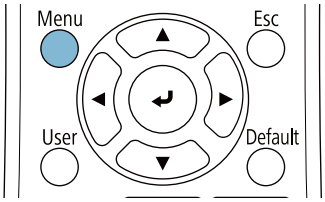

Con el panel de control

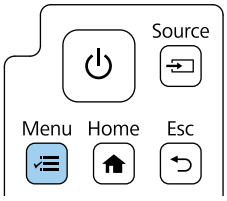

2 Seleccionar **Correc. geométrica** en el menú **Instalación**

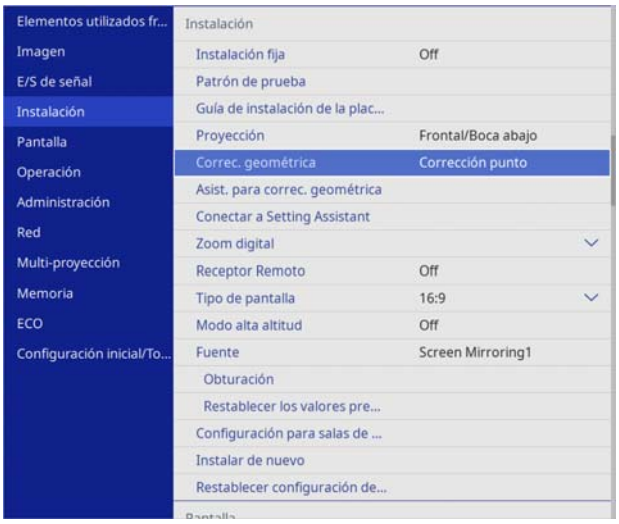

3 Seleccione **Corrección arco**

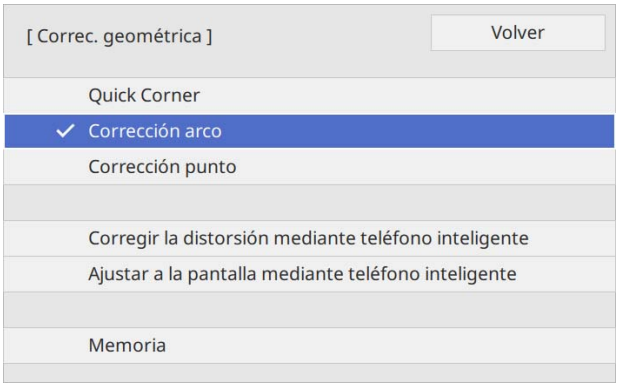

4 Seleccione el lado que se desea corregir y realice los ajustes.

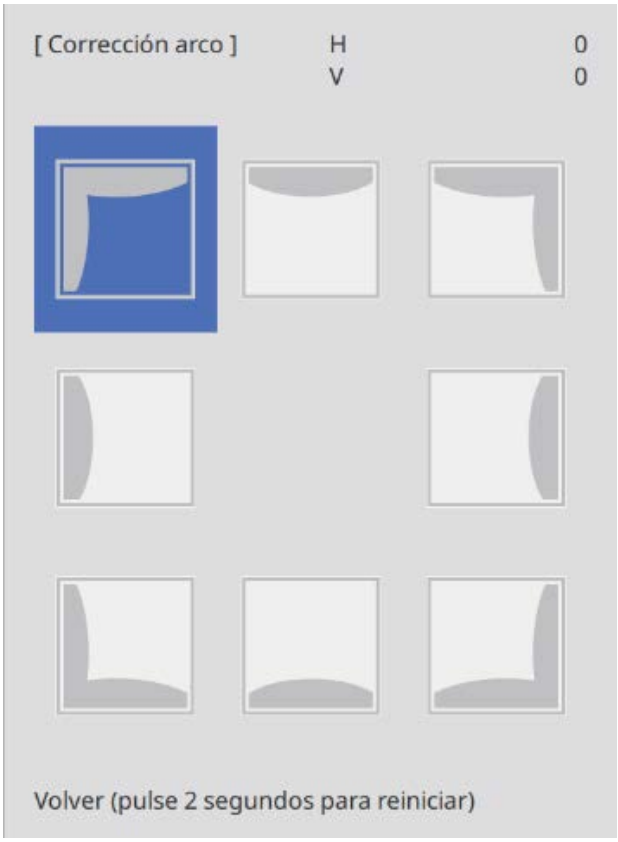

Cuando alcance un intervalo que no se pueda ajustar, se mostrará el mensaje **No se puede mover más.**

5 Cuando se terminen de realizar los ajustes, presionar el botón [Esc] del mando a distancia o del panel de control para finalizar el ajuste

Quick Corner

1 Presione el botón [Menu]

Con el mando a distancia

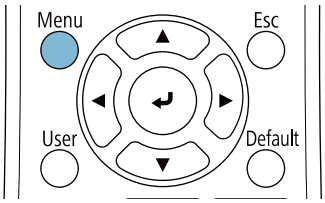

Con el panel de control

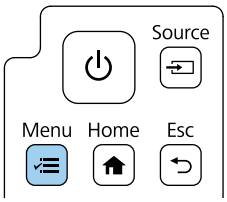

2 Seleccionar **Correc. geométrica** en el menú **Instalación**

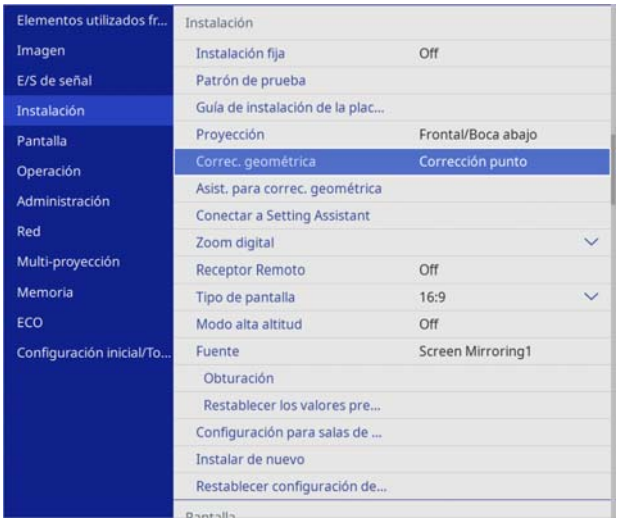

3 Seleccionar **Quick Corner**

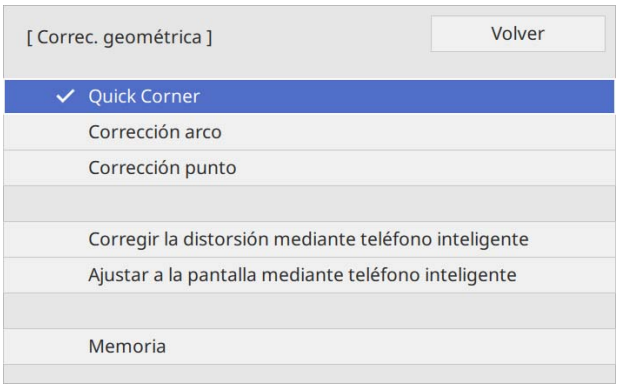

4 Seleccione el lado que se desea corregir y realice los ajustes.

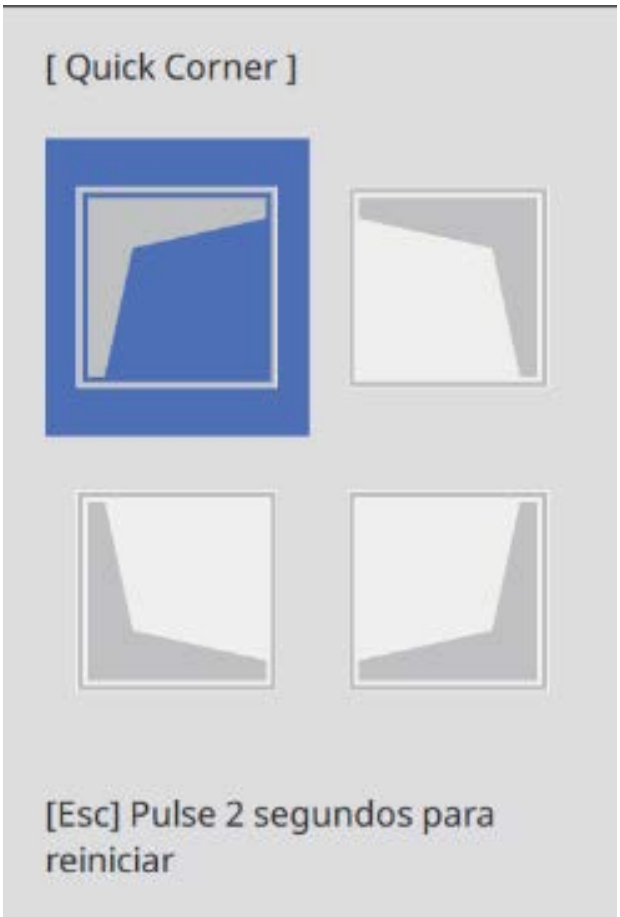

Cuando alcance un intervalo que no se pueda ajustar, se mostrará el mensaje **No se puede mover más.**

> Mientras ajusta los lados, presione los botones [1], [3], [7] y [9] del mando a distancia para seleccionar el lado que desea ajustar.

5 Cuando se terminen de realizar los ajustes, presionar el botón [Esc] del mando a distancia o del panel de control para finalizar el ajuste

Corrección punto

1 Presione el botón [Menu]

Con el mando a distancia

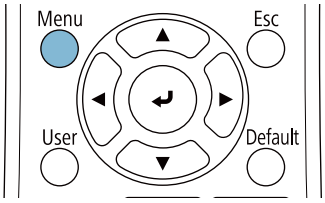

Con el panel de control

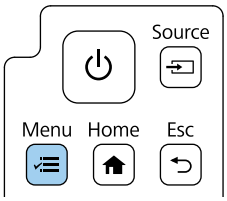

2 Seleccionar **Correc. geométrica** en el menú **Instalación**

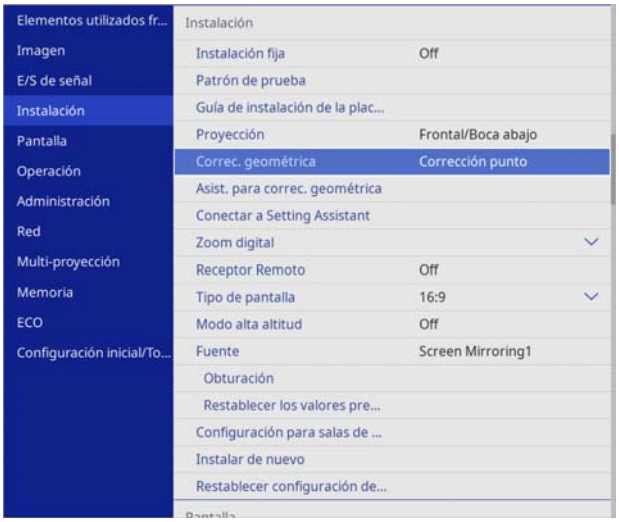

3 Seleccionar **Corrección punto**

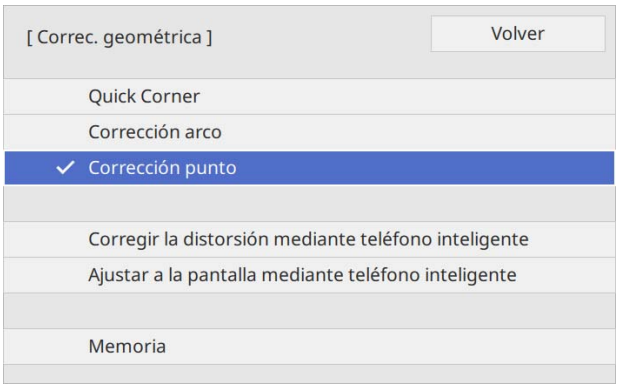

4 Seleccionar **Puntos (Vert.)** y **Puntos (Horiz.)** y, a continuación, establecer el número de cuadrículas

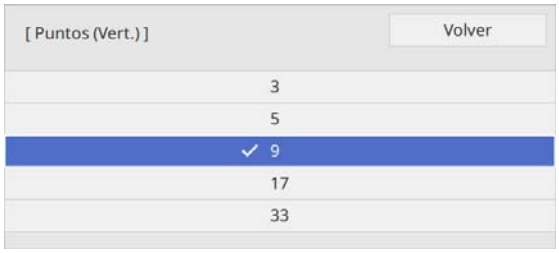

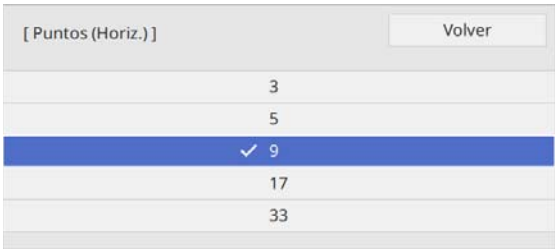

5 Seleccionar los puntos que se desea corregir y realizar ajustes

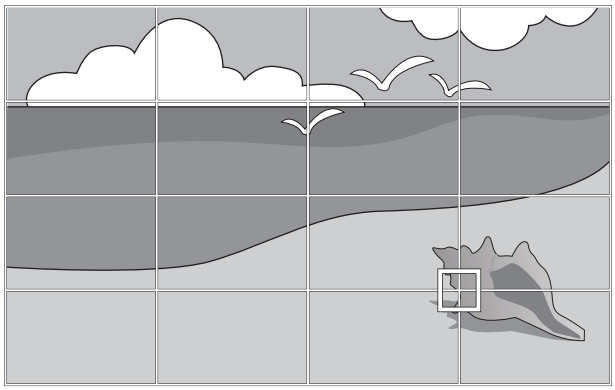

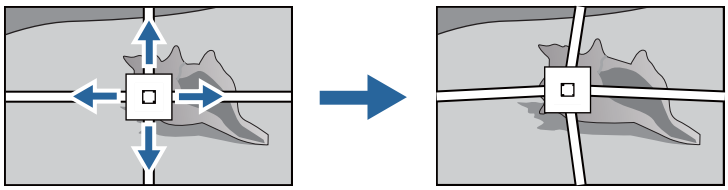

Si resulta complicado ver la cuadrícula, utilice **Color patrón** para cambiar el color de dicha cuadrícula.

6 Cuando se terminen de realizar los ajustes, presionar el botón [Esc] del mando a distancia o del panel de control para finalizar el ajuste

Acoplamiento de las cubiertas

1 Colocar la cubierta de la placa de pared izquierda

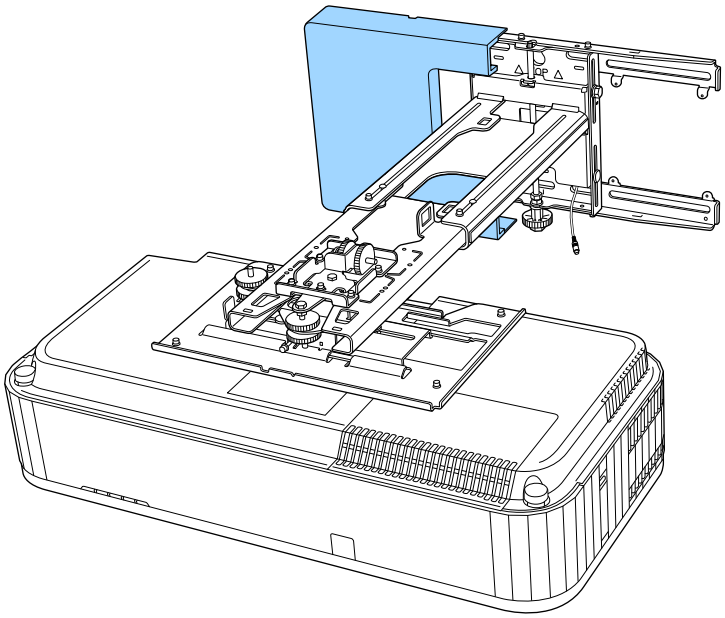

2 Colocar la cubierta de la placa de pared derecha

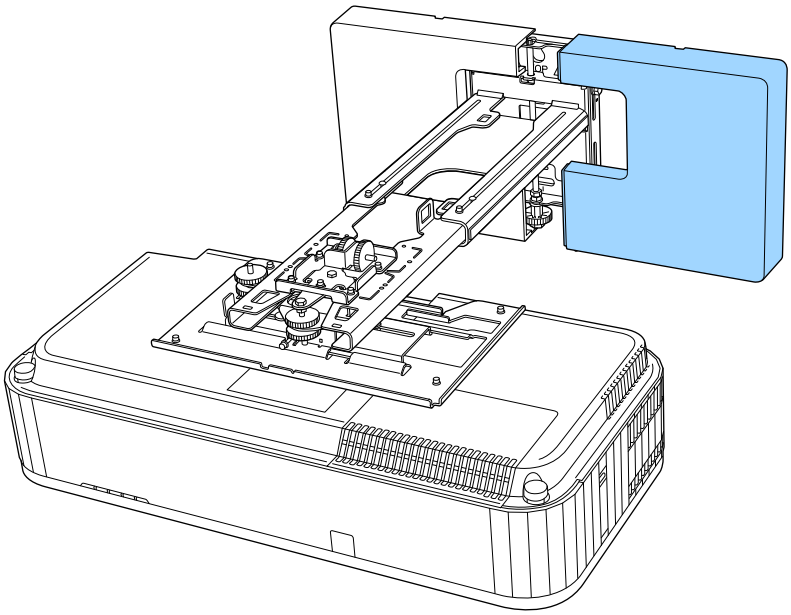

3 Ajustar la tapa a la unidad del brazo

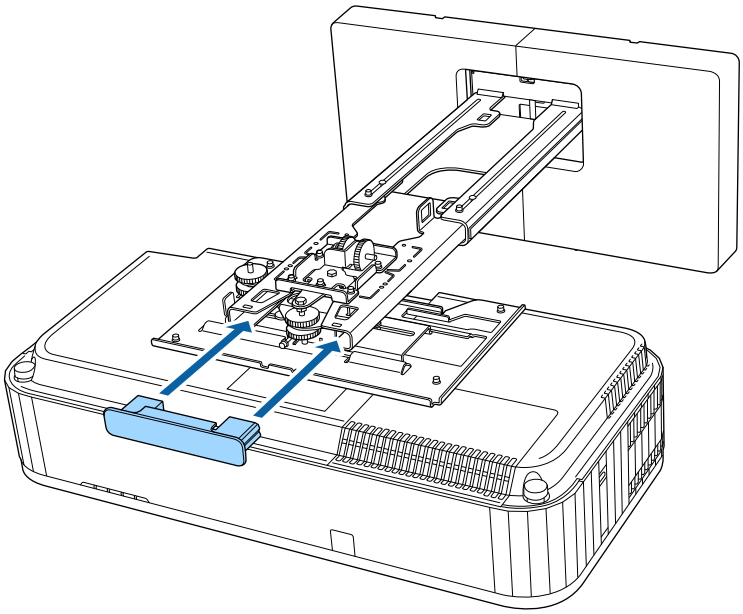

Si le molesta la ranura del brazo, pegue la pegatina de ocultación suministrada.

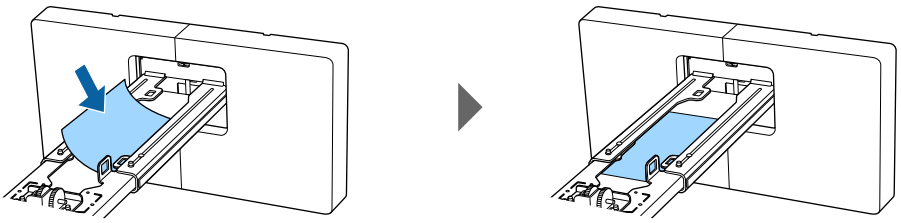

4 Acoplar la tapa lateral al proyector

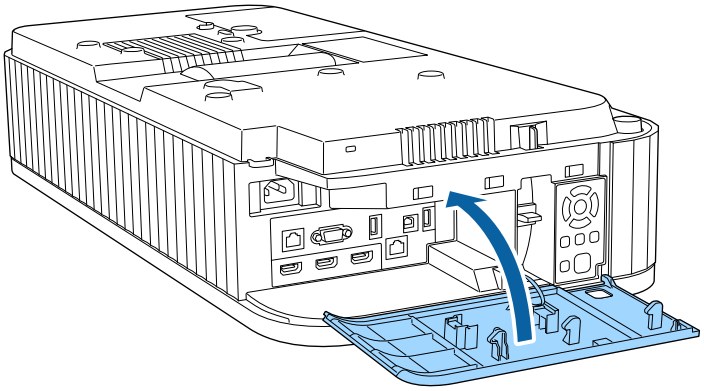

Acople del cable de seguridad

Si es necesario, acople un cable de seguridad como medida de seguridad.

- Acoplar el cable al punto de instalación del cable de seguridad

  Retire la cubierta del punto de instalación del cable de seguridad y, a continuación, acople el cable de alambre al punto de instalación del cable de seguridad del proyector.

  Puede acoplar la cubierta del punto de instalación del cable de seguridad en la parte posterior de la cubierta lateral para que no se pierda.

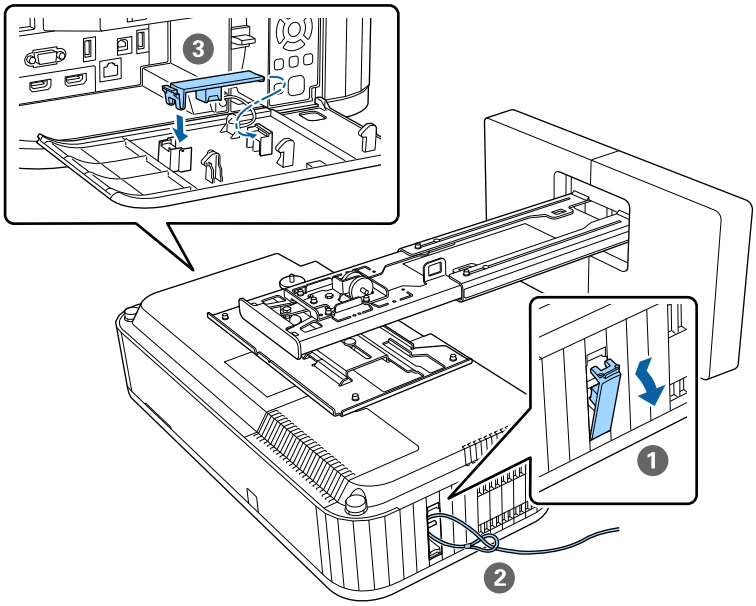

- Instalar un cable de seguridad de Kensington

  La ranura de seguridad de este producto es compatible con el sistema de seguridad Microsaver fabricado por Kensington. Consulte la siguiente información para obtener más detalles sobre el sistema de seguridad Microsaver.

  http://www.kensington.com/

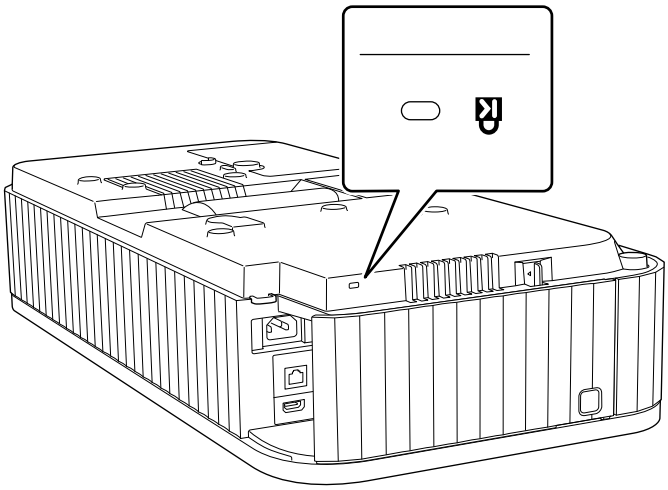

Acoplamiento del cable de seguridad

1 Acople el mosquetón y el cable de seguridad a la parte inferior del proyector mediante la abrazadera

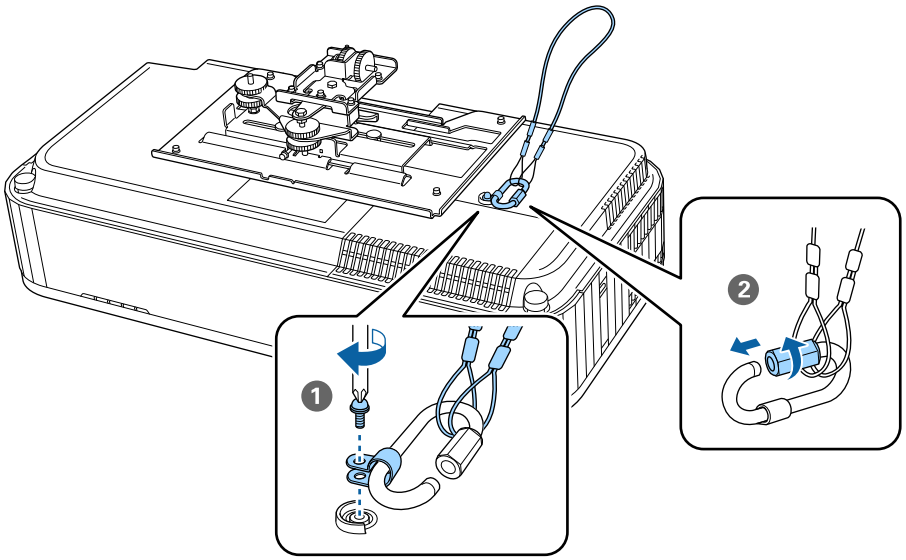

2 Coloque el proyector en la unidad del brazo y apriete los tornillos.

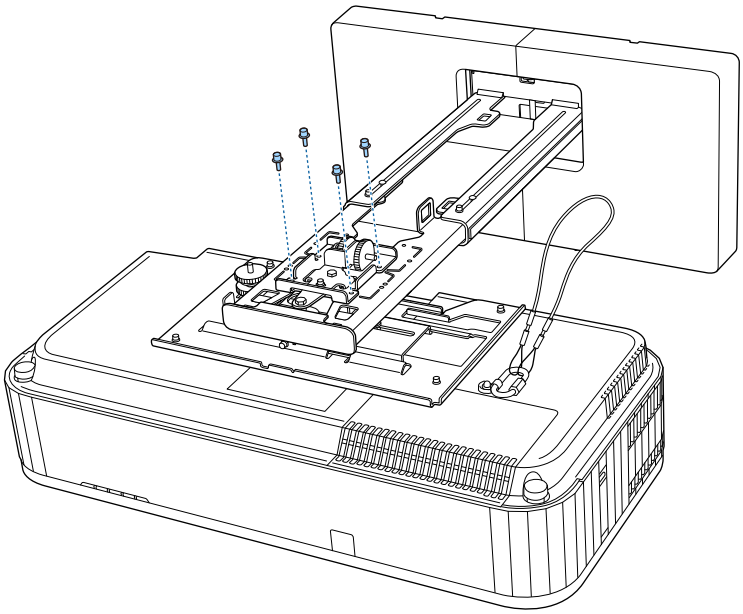

3 Acople un mosquetón en el orificio de la sección del brazo de la unidad del brazo y pase el cable de seguridad a través de él.

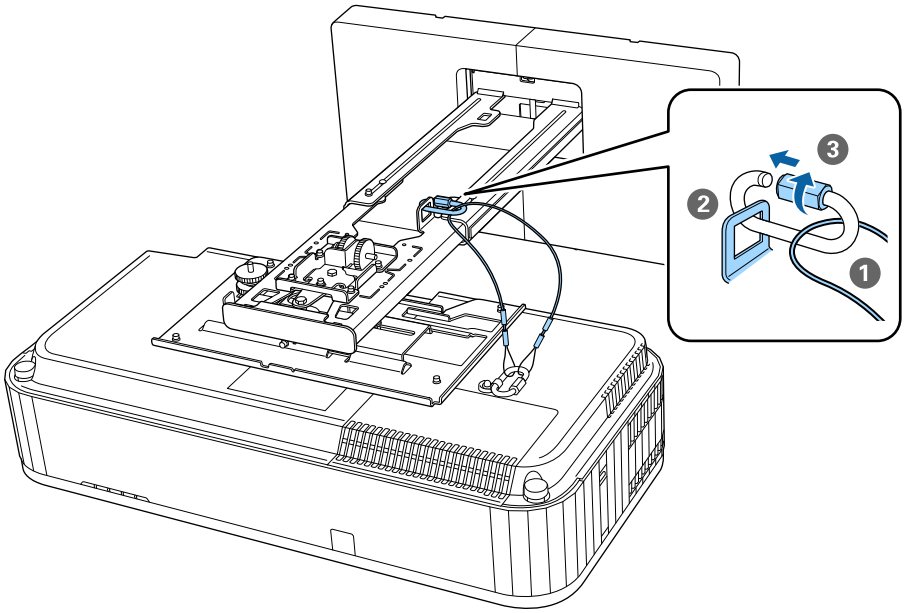

Función de configuración por lotes

Después de realizar la configuración del menú del proyector para un proyector, puede copiar la configuración en otros proyectores (función de configuración por lotes). La función de configuración por lotes solamente se aplica a proyectores con el mismo número de modelo.

Utilice uno de los siguientes métodos.

- Configuración mediante una unidad flash USB.
- Configuración mediante la conexión del ordenador y el proyector con un cable USB.
- Realice los ajustes mediante Epson Projector Management.

En esta guía se explican los métodos de la unidad flash USB y del cable USB.

Para obtener detalles sobre cómo realizar la configuración mediante Epson Projector Management, consulte la *Guía de funcionamiento de Epson Projector Management*.

- Si no desea copiar la siguiente configuración, establezca **Rango ajustes lote** en **Limitado**.
  - **Contraseña protegida**
  - **EDID** en el menú **E/S de señal**
  - Menú **Red**
- Realice la configuración por lotes antes de ajustar la posición de los proyectores. La función de configuración por lotes copia los valores de ajuste para la imagen proyectada, como Correc. geométrica. Si la configuración por lotes se realiza después de ajustar la posición de los proyectores, los ajustes realizados pueden cambiar.
- Mediante la función de configuración por lotes, el logotipo del usuario registrado se copia en otros proyectores. No registre información confidencial como el logotipo del usuario.

Precaución

La ejecución de la configuración por lotes es responsabilidad de los clientes. Si la configuración por lotes no se puede realizar debido a un accidente como un error de alimentación o un error de comunicación, el cliente asumirá los costes de reparación.

Configuración mediante una unidad flash USB

En esta sección se explica cómo realizar la configuración por lotes mediante una unidad flash USB.

- Utilice una unidad flash USB con formato FAT.
- La función de configuración por lotes no puede ser utilizada por unidades USB que incorporen funciones de seguridad. Utilice una unidad flash USB que no incorpore funciones de seguridad.
- La función de configuración por lotes no puede ser utilizada por lectores de tarjetas USB ni por unidades de disco duro USB.

Guardar la configuración en la unidad flash USB

1. Desconectar el cable de alimentación del proyector y comprobar que todos los indicadores del proyector se han apagado

2 Conectar la unidad flash USB al puerto USB-A del proyector

- Conecte la unidad flash USB directamente al proyector. Si la unidad flash USB se conecta al proyector a través de un concentrador USB, es posible que la configuración no se guarde correctamente.
- Conecte una unidad flash USB vacía. Si la unidad flash USB contiene otros datos que no sea el archivo de configuración por lotes, es posible que la configuración no se guarde correctamente.
- El nombre del archivo de la configuración por lotes es PJCONFDATA.bin. Si necesita cambiar el nombre de archivo, agregue texto después de PJCONFDATA. Si cambia la sección PJCONFDATA del nombre de archivo, es posible que el proyector no sea capaz de reconocer el archivo correctamente.
- Solamente puede utilizar caracteres de un solo byte para el nombre de archivo.

3 Mientras se mantiene presionado el botón [Esc] del mando a distancia o del panel de control, conecte el cable de alimentación al proyector

El color de los indicadores Power y Status cambia a azul, y el color de los indicadoresLaser y Temp a naranja.

Cuando todos los indicadores del proyector estén encendidos, suelte el botón [Esc].

Cuando todos los indicadores comiencen a parpadear, significa que el archivo de configuración por lotes se está escribiendo.

Precaución

- No conecte el cable de alimentación desde el proyector mientras el archivo se esté escribiendo. Si el cable de alimentación se desconecta, es posible que el proyector no se inicie correctamente.
- No desconecte la unidad flash USB del proyector mientras el archivo se está escribiendo. Si la unidad flash USB se desconecta, es posible que el proyector no se inicie correctamente.

Cuando la escritura se complete con normalidad, el proyector se apagará y solamente el indicador Power se iluminará en azul.

Cuando la alimentación se desconecte, quite la unidad flash USB.

Copiar la configuración guardada en otros proyectores

1 Desconectar el cable de alimentación del proyector y comprobar que todos los indicadores del proyector se han apagado

2 Conectar la unidad flash USB que contiene el archivo de configuración por lotes guardado al puerto USB-A del proyector

> No almacene ningún dato excepto el archivo de configuración por lotes en la unidad flash USB. Si la unidad flash USB contiene otros datos que no sea el archivo de configuración por lotes, es posible que la configuración no se copie correctamente.

3 Mientras se mantiene presionado el botón [Menu] del mando a distancia o del panel de control, conecte el cable de alimentación al proyector

El color de los indicadores Power y Status cambia a azul, y el color de los indicadoresLaser y Temp a naranja.

Cuando todos los indicadores del proyector estén encendidos, suelte el botón [Menu]. El indicador se iluminará durante, aproximadamente, 75 segundos.

Cuando todos los indicadores comiencen a parpadear, significa que la configuración se está escribiendo.

> **Precaución**
>
> - No conecte el cable de alimentación desde el proyector mientras la configuración se está escribiendo. Si el cable de alimentación se desconecta, es posible que el proyector no se inicie correctamente.
> - No desconecte la unidad flash USB del proyector mientras la configuración se está escribiendo. Si la unidad flash USB se desconecta, es posible que el proyector no se inicie correctamente.

Cuando la escritura se complete con normalidad, el proyector se apagará y solamente el indicador Power se iluminará en azul.

Cuando la alimentación se desconecte, quite la unidad flash USB.

Configuración mediante la conexión del ordenador y el proyector con un cable USB

> Los siguientes sistemas operativos admiten la función de configuración por lotes.
> - Windows10 y posterior
> - macOS 10.13.x y posterior

Guardar la configuración en un ordenador

1 Desconectar el cable de alimentación del proyector y comprobar que todos los indicadores del proyector se han apagado

2 Conectar el puerto USB del ordenador al puerto USB-B del proyector mediante un cable USB

3 Mientras se mantiene presionado el botón [Esc] del mando a distancia o del panel de control, conecte el cable de alimentación al proyector

El color de los indicadores Power y Status cambia a azul, y el color de los indicadoresLaser y Temp a naranja.

Cuando todos los indicadores del proyector estén encendidos, suelte el botón [Esc].

El ordenador reconocerá el proyector como un disco extraíble.

4 Abrir el disco extraíble y guardar el archivo de configuración por lotes (PJCONFDATA.bin) en el ordenador

> Si necesita cambiar el nombre del archivo de configuración por lotes, agregue texto después de PJCONFDATA. Si cambia la sección PJCONFDATA del nombre de archivo, es posible que el proyector no sea capaz de reconocer el archivo correctamente. Solamente puede utilizar caracteres de un solo byte para el nombre de archivo.

5 Ejecutar la operación "Quitar dispositivo USB" en el ordenador y, a continuación, desconectar el cable USB

> Cuando utilice un equipo Mac, ejecute la operación "Quitar EPSON_PJ".

El proyector se apagará y solamente el indicador Power se iluminará en azul.

Copiar la configuración guardada en otros proyectores

1 Desconectar el cable de alimentación del proyector y comprobar que todos los indicadores del proyector se han apagado

2 Conectar el puerto USB del ordenador al puerto USB-B del proyector mediante un cable USB

3 Mientras se mantiene presionado el botón [Menu] del mando a distancia o del panel de control, conecte el cable de alimentación al proyector

El color de los indicadores Power y Status cambia a azul, y el color de los indicadoresLaser y Temp a naranja.

Cuando todos los indicadores del proyector estén encendidos, suelte el botón [Menu].

El ordenador reconocerá el proyector como un disco extraíble.

4 Copiar el archivo de configuración por lotes (PJCONFDATA.bin) que se guardó en el ordenador en la carpeta de primer nivel del disco extraíble

> No copie ningún archivo o carpeta que no sea el archivo de configuración por lotes en el disco extraíble.

5 Ejecutar la operación "Quitar dispositivo USB" en el ordenador y, a continuación, desconectar el cable USB

> Cuando utilice un equipo Mac, ejecute la operación "Quitar EPSON_PJ".

Cuando todos los indicadores comiencen a parpadear, significa que la configuración se está escribiendo.

> **Precaución**
>
> No conecte el cable de alimentación desde el proyector mientras la configuración se está escribiendo. Si el cable de alimentación se desconecta, es posible que el proyector no se inicie correctamente.

Cuando la escritura se complete con normalidad, el proyector se apagará y solamente el indicador Power se iluminará en azul.

Cuando la configuración falla

Comprobación	Remedio
¿Parpadean los indicadores Laser y Temp en naranja rápidamente? 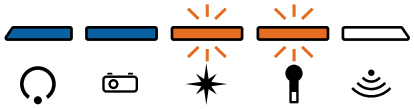	El archivo de configuración por lotes puede estar dañado o la unidad flash USB o el cable USB puede que no esté correctamente conectado. Desconecte la unidad flash USB o el cable USB, desenchufe el cable de alimentación del proyector y, a continuación, vuelva a enchufarlo y, por último, inténtelo de nuevo.
¿Cambia el color de los indicadores Power y Status a azul, y el de los indicadores Laser y Temp parpadea en naranja rápidamente? 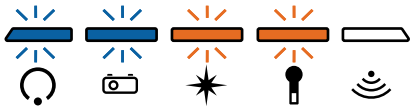	La escritura de la configuración puede haber fallado y un error puede haber ocurrido en el firmware del proyector. Deje de utilizar el proyector, quite el cable de alimentación de la toma de corriente eléctrica y póngase en contacto con Epson para obtener ayuda.

Instalación de varios proyectores uno junto a otro

Puede proyectar la misma imagen desde varios proyectores.

Hay dos formas de vincular varios proyectores entre sí; como una conexión en cadena o mediante una conexión de distribuidor. Puede conectar hasta cuatro proyectores en una formación en cadena.

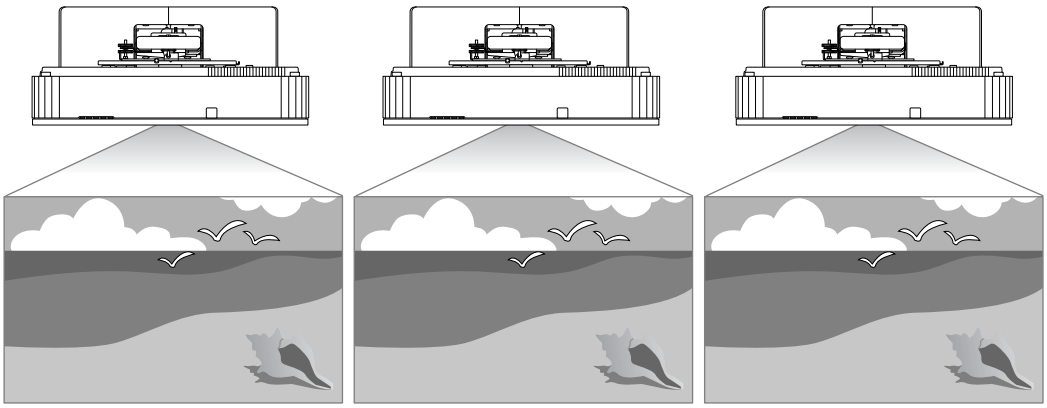

Realice las conexiones y la configuración necesaria en el siguiente orden.

1. Conexión de los cables (☛ p.9)
2. Establecimiento del ID del proyector (☛ p.67)
3. Configuración de Enlace HDMI (☛ p.69)

Establecer el ID del proyector

1 Encender el proyector y, a continuación, presionar el botón [Menu]

Con el mando a distancia

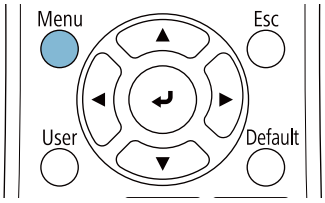

Con el panel de control

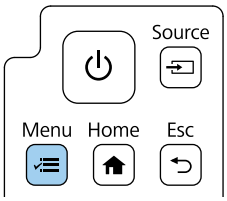

2 Seleccione **ID del proyector** en el menú **Multi-proyección**

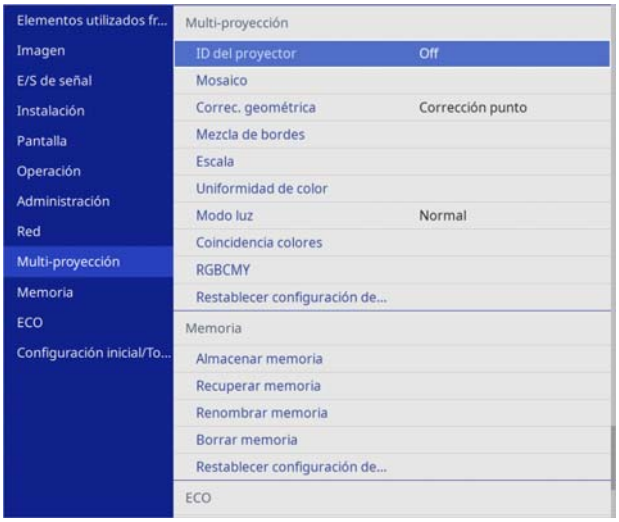

3 Seleccionar el número de ID para el proyector

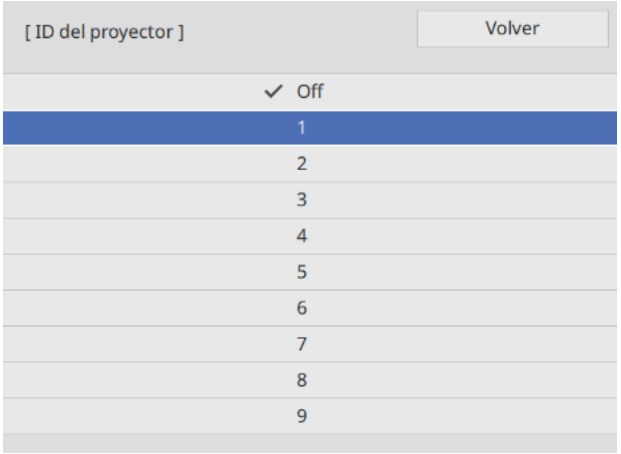

4 Presione el botón [Esc] para cerrar el menú

Repita los pasos 1 a 4 para los proyectores restantes.

5 Apunte con el mando a distancia al proyector que desea utilizar y, a continuación, presione el botón [ID]

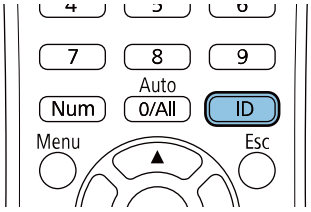

El número de ID actual se muestra en la pantalla de proyección.

6 Mientras mantiene presionado el botón [ID], presione el botón con el mismo número que el ID del proyector para el proyector que desea utilizar

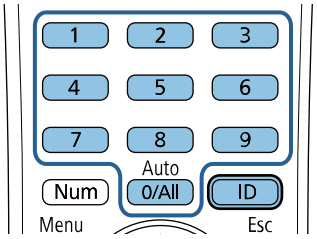

Las operaciones del mando a distancia para el proyector con el ID seleccionado se habilitarán.

- Cuando **ID del proyector** se establece en **Off**, puede utilizar el proyector mediante el mando a distancia independientemente de la configuración de ID seleccionada utilizando dicho mando.
- Cuando el ID del mando a distancia se establece en 0, puede utilizar todos los proyectores independientemente de la configuración de ID del proyector.
- El uso de varios controles remotos al mismo tiempo puede provocar operaciones accidentales debido a la interferencia infrarroja.

Configuración de Enlace HDMI

Utilice Enlace HDMI para vincular la función de encendido y apagado a través de varios proyectores.

1 Presione el botón [Menu]

Con el mando a distancia

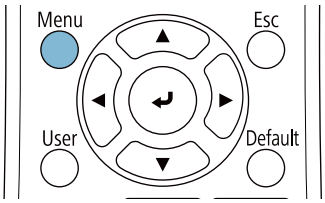

Con el panel de control

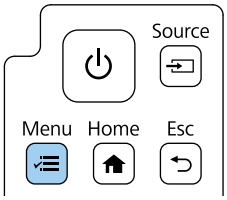

2 Seleccionar **Enlace HDMI** en **E/S de señal**

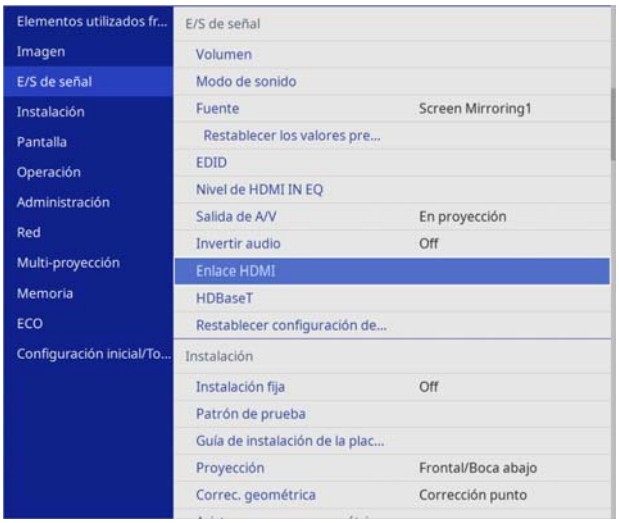

3 Establezca la opción **Enlace HDMI** como se muestra a continuación.

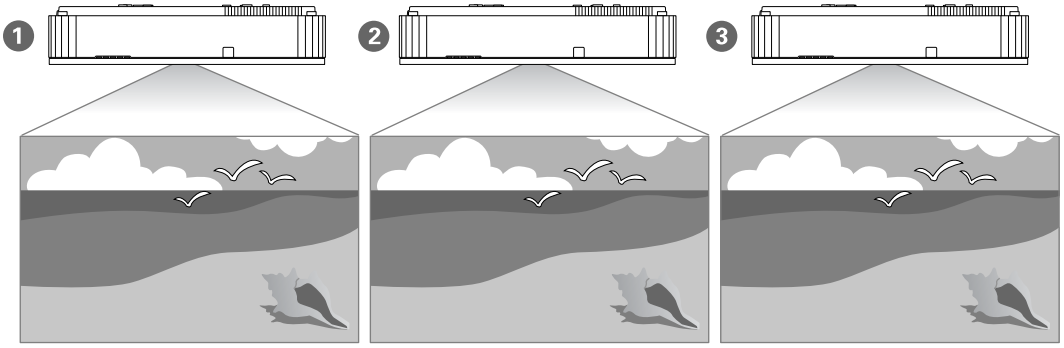

Configuración	1	2	3
	Primer proyector para conectar al dispositivo	Proyector central	Proyector final
Enlace de alimentación de salida HDMI	Activar	Activar	Activar
Extremo de salida HDMI	Desactivar	Desactivar	Activar

Es posible que esto no funcione correctamente si hay cinco proyectores o más en la cadena o si la configuración es incorrecta.

Lista de símbolos de seguridad

La siguiente tabla incluye el significado de las etiquetas de símbolos de seguridad presentes en el equipo.

Símbolo	Estándares aprobados	Significado
	IEC60417 Nº 5007	Encender Para indicar que está conectado a la corriente.
	IEC60417 Nº 5008	Apagar Para indicar que está desconectado de la corriente.
	IEC60417 Nº 5009	Espera Para identificar el interruptor o la posición del interruptor mediante la parte del equipo que está encendida para dejarla en modo en espera.
	ISO7000 Nº 0434B IEC3864-B3.1	Precaución Para indicar que se deben tomar precauciones generales cuando utilice el producto.
	IEC60417 Nº 5041	Precaución, superficie caliente Para indicar que el elemento marcado puede estar caliente y no debería tocarse sin tener cuidado para no quemarse.
	IEC60417 Nº 6042 ISO3864-B3.6	Precaución, riesgo de descarga eléctrica Para identificar un equipo que presenta un riesgo de descarga eléctrica.
	IEC60417 Nº 5957	Únicamente para uso en interiores Para identificar un equipo diseñado principalmente para uso en interiores.
	IEC60417 Nº 5926	Polaridad del conector de alimentación de CC Para indicar las conexiones positiva y negativa (la polaridad) en una pieza del equipo a la que deberá conectarse una fuente de alimentación de CC.

	IEC60417 Nº 5001B	Pilas, general En equipos alimentados por pilas. Para identificar un dispositivo, por ejemplo, en la tapa del compartimento de las pilas o los terminales del conector.
	IEC60417 Nº 5002	Posicionamiento de la pila Para identificar el propio soporte de pilas e indicar la colocación de las pilas en el interior del soporte de las pilas.

	IEC60417 Nº 5019	Toma de tierra protectora Para identificar cualquier terminal que esté diseñado para conectarse a un conductor externo para la protección contra descargas eléctricas en caso de que se produzca algún fallo, o el terminal de un electrodo de toma de tierra protectora.

Símbolo	Estándares aprobados	Significado
	IEC60417 Nº 5017	Toma de tierra Para identificar un terminal de toma de tierra en los casos en los que no se requiere explícitamente el símbolo ⏚ .
	IEC60417 Nº 5032	Corriente alterna Para indicar que el equipo es adecuado solo para corriente alterna, y para identificar los terminales pertinentes.
	IEC60417 Nº 5031	Corriente continua Para indicar que el equipo es adecuado solo para corriente continua, y para identificar los terminales pertinentes.
	IEC60417 Nº 5172	Equipo de clase II Para identificar un equipo que cumple los requisitos de seguridad especificados para ser un equipo de clase II conforme a IEC 61140.
	ISO 3864	Prohibición general Para indicar acciones u operaciones que están prohibidas.
	ISO 3864	Prohibición de contacto Para indicar que se podrían producir daños personales si se toca una parte específica del equipo.
	---	Nunca mire directamente a la lente de proyección cuando el proyector esté encendido.
	---	Para indicar que nunca debe colocar nada en el proyector.
	ISO3864 IEC60825-1	Precaución, radiación láser Para indicar que el equipo tiene una pieza que emite radiación láser.
	ISO 3864	Prohibición de desmontaje Para indicar que existe el riesgo de sufrir daños personales, como descargas eléctricas, si se desmonta el equipo.
	IEC60417 Nº 5266	Espera, espera parcial Para indicar que esa parte del equipo se encuentra en estado de espera.
	ISO3864 IEC60417 Nº 5057	Precaución, piezas móviles Para indicar que debe mantenerse alejado de piezas móviles conforme a los estándares de protección.
	IEC 60417-6056	Precaución, aspas del ventilador móviles Para indicar que debe mantenerse alejado de las aspas del ventilador móvil conforme a los estándares de protección.
	IEC 60417-6043	Precaución, esquinas afiladas Para indicar que no debe tocar las esquinas afiladas del producto de acuerdo con los estándares de protección.
	--	Nunca mire directamente a la lente de proyección cuando el proyector esté encendido.

Símbolo	Estándares aprobados	Significado
	ISO7010 Nº W027 ISO 3864	Advertencia, emisión de luz (UV, luz visible, IR, etc.) Para indicar que debe tener cuidado para no lesionarse los ojos o la piel cuando esté cerca de secciones que emiten luz.
	IEC60417 Nº 5109	No utilizar en zonas residenciales Para indicar que el equipo o dispositivo eléctrico no es adecuado para su uso en áreas residenciales.

Indication of the manufacturer and the importer in accordance with requirements of directive 2011/65/EU (RoHS)

Manufacturer: SEIKO EPSON CORPORATION

Address: 3-5, Owa 3-chome, Suwa-shi, Nagano-ken 392-8502 Japan

Telephone: 81-266-52-3131

http://www.epson.com/

Importer: SEIKO EUROPE B.V.

Address: Azië building, Atlas ArenA, Hoogoorddreef 5, 1101 BA Amsterdam Zuidoost The Netherlands

Telephone: 31-20-314-5000

http://www.epson.eu/

Aviso general

Mac y OS X son marcas comerciales de Apple Inc.

Microsoft y Windows son marcas comerciales o marcas registradas de Microsoft Corporation en Estados Unidos y/u otros países.

HDMI, el logotipo de HDMI logo y High-Definition Multimedia Interface son marca comerciales o marcas comerciales registradas de HDMI Licensing Administrator, Inc.

© 2023 Seiko Epson Corporation