EPSON®

EB-810E
EB-815E
ELPMB75

Installationshandbok

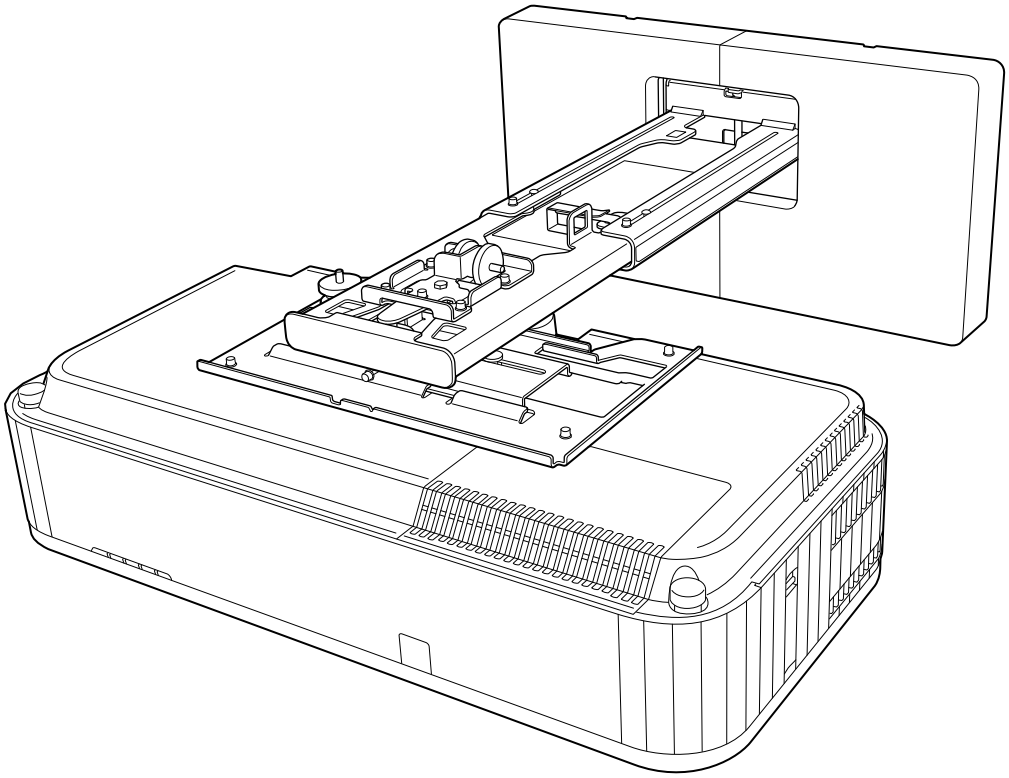

Innehållet i denna handbok

Den här guiden förklarar hur du installerar en projektor med ultrakort projektionsavstånd (EB-810E/ EB-815E) med hjälp av fästplattan (ELPMB75).

Åtdragningsmoment för skruvar

Nedan anges åtdragningsmomentet för varje skruv.

Skruvstorlek	Rekommenderat åtdragnings-moment N/m
M4	1,1 ± 0,1
M5	2,2 ± 0,2
M6	3,8 ± 0,3
M8	9,3 ± 0,8
M10	18,4 ± 1,7

Om denna Installationshandbok

Innehållet i denna handbok 1
Åtdragningsmoment för skruvar 1

Introduktion

Använda produkten på ett säkert sätt 3
Säkerhetsinformation 3
Förklaring av symboler 3
Förpackningens innehåll 4
Fästplatta 4
Huvudfäste 4
Tillbehör 5
Nödvändiga artiklar 6
Figurer som visar installationsdimensioner 7
Anslutningsfigur 9
Ansluta flera projektorer 9

Montering av inställningsskivan

Anmärkningar gällande installation av fästplattan 10
Försiktighet gällande installationsplatsen för fästplattan 14
Specifikationer för fästplattan 16
Externa dimensioner 17
Justeringsintervall 19
Vertikal glidning 19
Horisontell glidning 20
Glidning framåt/bakåt 20
Installationsplatta för mini-dator 21
Montering av inställningsskivan 22
Montera fästet 23
Fastställa installationsläge (tabeller med projektionsavstånd) 23
Sätta fast justeringsenheten på projektorn 35
Montera väggplattan på väggen 36
Montera armenheten på väggplattan 38
Fäst justeringsenheten på armenheten 43
Ansluta kringutrustning 44
Justera den projicerade bildens position 46
Förberedelser före justering 48
Utför mekanisk justering med hjälp av Fästplattan Installationsguide 48
Justera med projektorns menyer 52
Ditsättning av kåpor 57
Fästa en säkerhetskabel 59
Montera säkerhetskabeln 60

Ställa in projektorn

Funktionen Batchinställning 62
Ställa in med ett USB-minne 62
Spara inställningarna på ett USB-minne 62
Kopiera sparade inställningar till andra projektorer 63
Ställ in genom att ansluta datorn och projektorn med en USB-kabel 64
Spara inställningarna på en dator 64
Kopiera sparade inställningar till andra projektorer 65
När Installationen Misslyckas 66
Installera flera projektorer sida vid sida 67
Ställa in Projektor-ID 67
HDMI-länk-inställningar 69

Bilaga

Lista med säkerhetssymboler 71
Allmänt Meddelande 74

Använda produkten på ett säkert sätt

Läs för din egen säkerhets skull alla instruktioner i denna handbok innan du använder produkten. Felaktig hantering som inte följer instruktionerna i denna handbok kan skada produkten eller orsaka person- eller egendomsskador. Förvara denna installationshandbok lätt tillgänglig för framtida användning.

Läs *Bruksanvisning* och *Säkerhetsinstruktioner* för projektorn och följ instruktionerna i dessa dokument.

Säkerhetsinformation

Dokumentation och den här produkten använder grafiska symboler för att visa hur du använder den här produkten på ett säkert sätt.

Beteckningarna och deras betydelse är följande. Se till att du förstår dem innan du läser handboken.

Symbol	Förklaring
Varning	Denna symbol finns vid information som om den ignoreras kan orsaka personskador eller till och med dödsfall på grund av felaktig hantering.
Obs	Denna symbol finns vid information som om den ignoreras kan orsaka personskador eller skador på egendom på grund av felaktig hantering.

Förklaring av symboler

Symboler	Förklaring
	Denna symbol indikerar en åtgärd som ej får utföras
	Denna symbol indikerar en åtgärd som måste utföras
	Symbol som indikerar relaterad eller användbar information

Förpackningens innehåll

Kontrollera att du har alla föremål som behövs innan du börjar installera.

Fästplatta

Huvudfäste

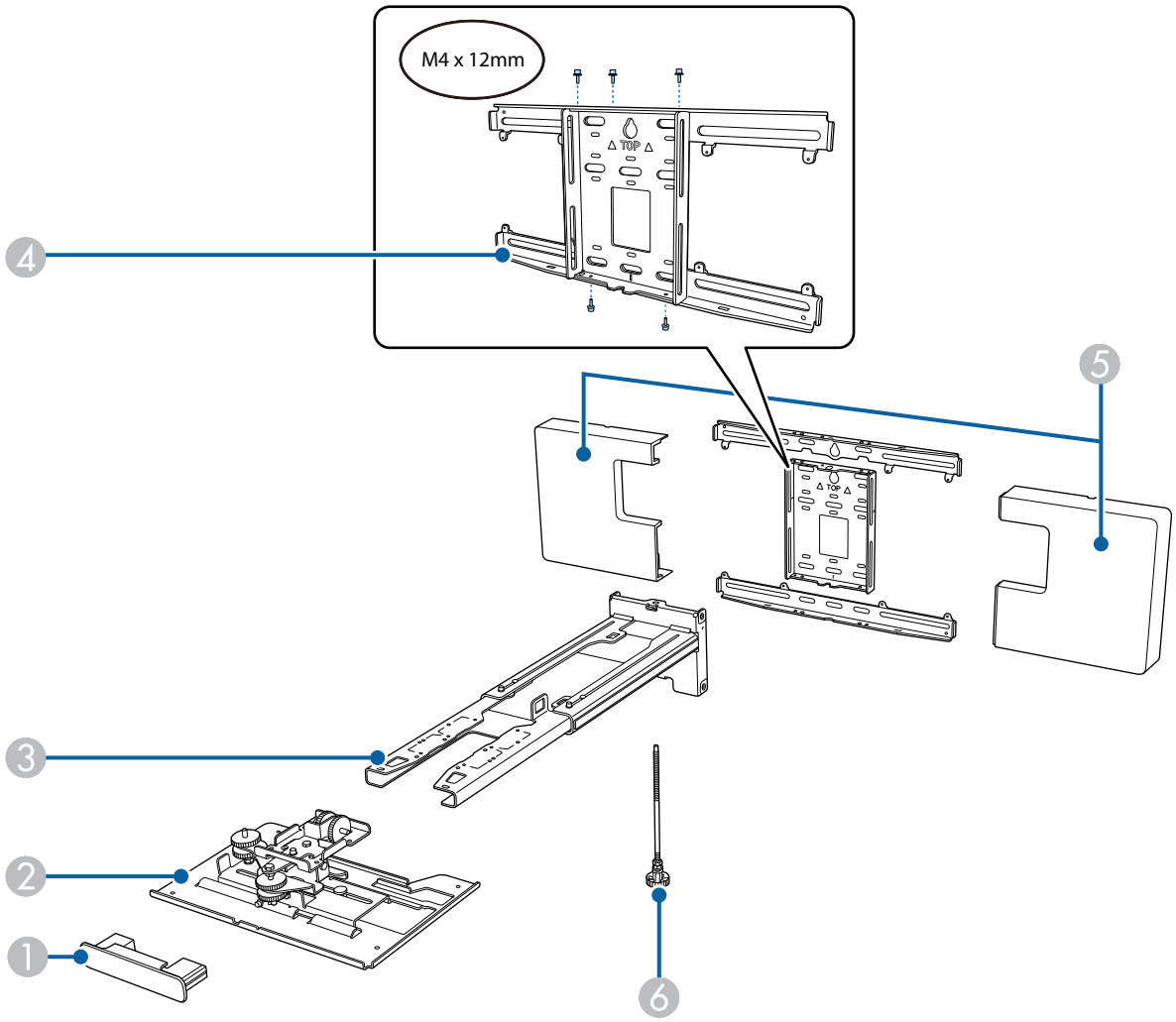

Nr.	Delnamn
1	Ändstycke
2	Justeringsenhet
3	Armenhet
4	Väggplatta
5	Väggplattans kåpa
6	Sexkantig axel

Tillbehör

Del	Benämning	Användning
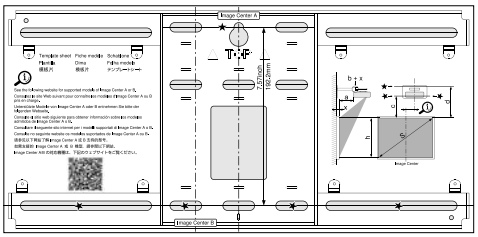	Mallark	Sätt fast den här på väggen innan du monterar väggplattan och använd den för att borra de hål som behövs.
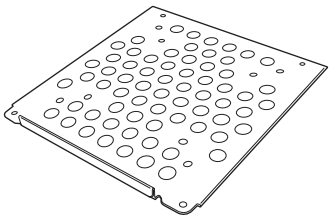	Platta för mini-dator	Sätt fast den här på väggplattan när du installerar en mini-dator eller en datorsticka.
	Bälte för mini-dator	Säkra datorn till plattan när du monterar en mini-dator eller en datorsticka som inte kan fästas med skruvar.
	Bälte för att binda kablar	Säkra överflödiga kablar efter anslutning.
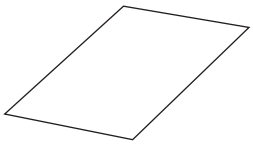	Maskeringsetikett	Fäst den här över spåret på armenheten för att täcka den efter installationen.
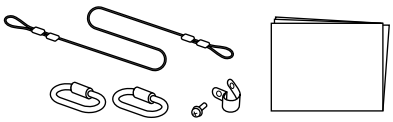	Uppsättning säkerhetskablar	Anslut till monteringsplattan och projektorn för att förhindra att projektorn faller ner. För mer information, se bruksanvisningen som levererades med uppsättningen säkerhetskablar.
	Sexkantnyckel (för M4)	-
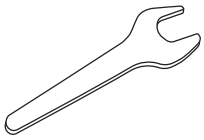	Nyckel (nr 13 för M6)	-
	M4 x 12 mm skruv med invändig sexkant med bricka/fjäderbricka (x13)	• Montera väggplattan enligt bilden i figur sid.4 (x5) • Säkra justeringsenheten på projektorn (x4) • Fäst justeringsenheten på armenheten (x4)
	Gummihättor	Sätt fast på fästena i fotdelen.

Del	Benämning	Användning
	M6 x 20 mm sexkantig skruv med bricka/fjäderbricka (x1)	Fäst armenheten på väggplattan.
	M6 x 20 mm-ansatsskruvar med krysspår och försänkt huvud med plastbrickor (x3)	
	M3 x 6 mm-ansatsskruvar med krysspår och försänkt huvud (x4)	Säkra plattan för mini-datorn mot väggplattan.

Nödvändiga artiklar

Förutom de medföljande artiklarna måste du också förbereda följande skruvar och verktyg.

Tillämpliga delar	Nödvändiga artiklar
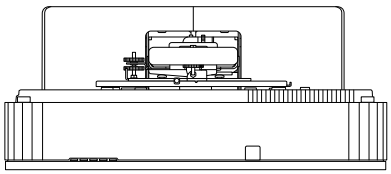	För fästplattan • M10 eller 3/8 tum x 60 mm ankarbultar (för att fästa väggplattan: minst x4) • M10 skruv (för att säkra väggplattan tillfälligt: x1) • 17 mm spärrnyckel (för justering av hexagonal axel) • Kablar att ansluta till projektorn • Enheter som mini-datorer

Figurer som visar installationsdimensioner

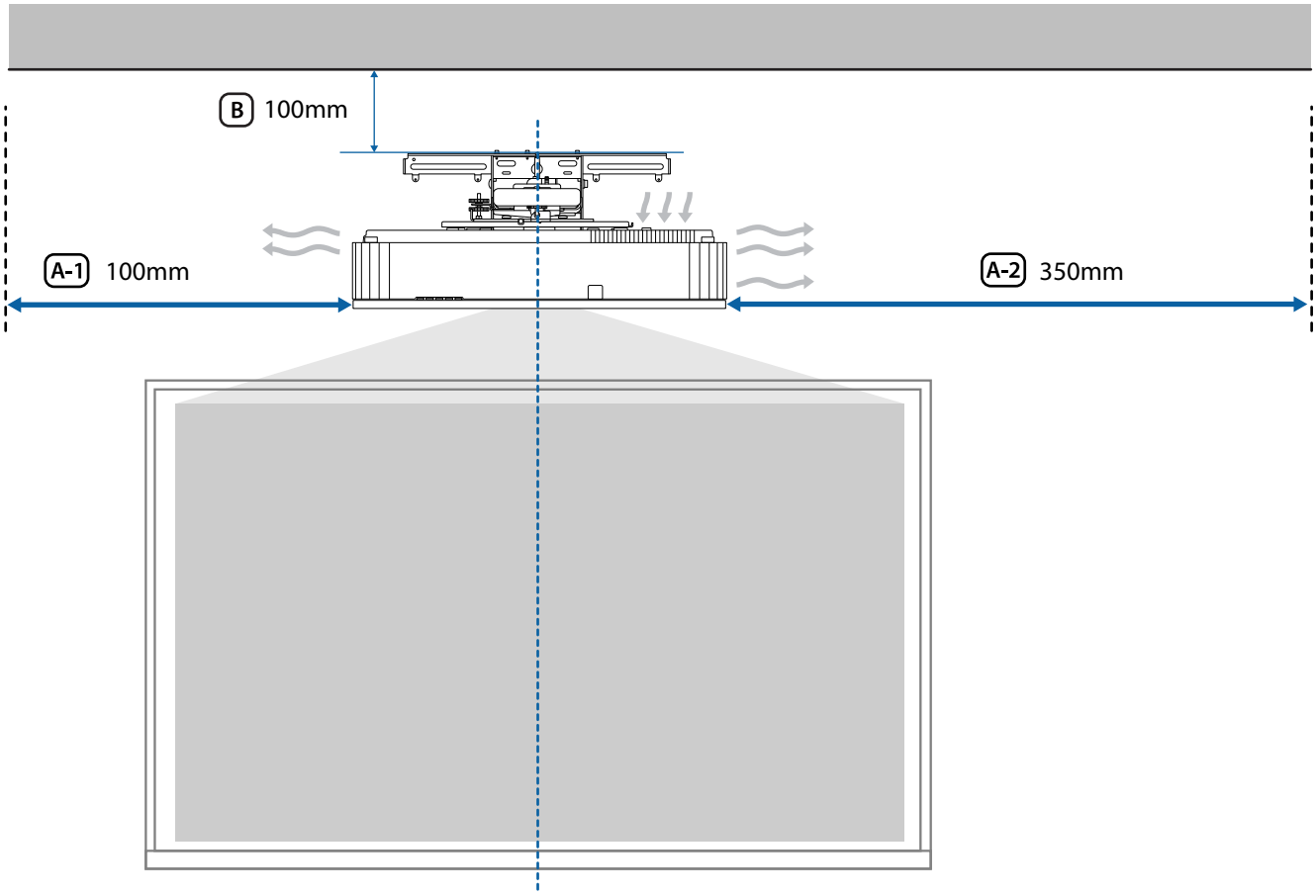

Obs

När du installerar projektorn, se till att det finns ett mellanrum mellan väggen och projektorns utlopps- och inloppsventile. (Se figur A-1 och A-2 ovan)

Lämna ett mellanrum på ca 100 mm från taket till övre delen av väggplattan för att underlätta installation och borttagning av projektorn. (Se bilden ovan B)

När du projicerar en lång, horisontell bild genom att placera flera projektorer sida vid sida kan du använda funktionen Edge blending för att göra bildernas kanter mindre märkbara. När du projicerar en skärm med ett bildförhållande på 3:1 ställer du in **Överlappningsområde** för **Edge blending** till **600**.

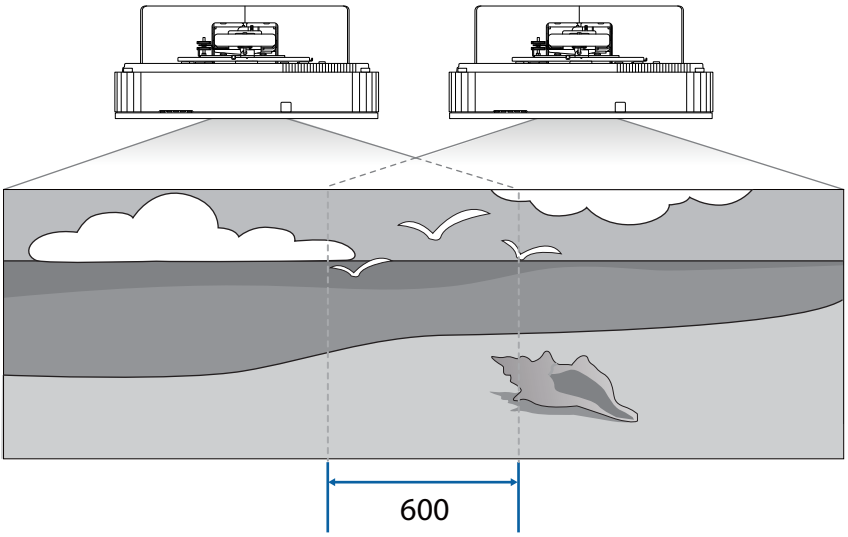

Om du inte kan ställa in Överlappningsområde till 600kan du ställa in det till mindre än 600.

Om den är inställd på mindre än 600kan det förekomma svarta streck på bildens vänster och höger sida.

Anslutningsfigur

Ansluta flera projektorer

Du behöver följande kablar när du installerar flera projektorer.

Om du behöver använda andra kablar, se *Bruksanvisning*.

Du kan installera två till fyra projektorer sida vid sida.

Följande bild är ett exempel på en anslutning av tre projektorer.

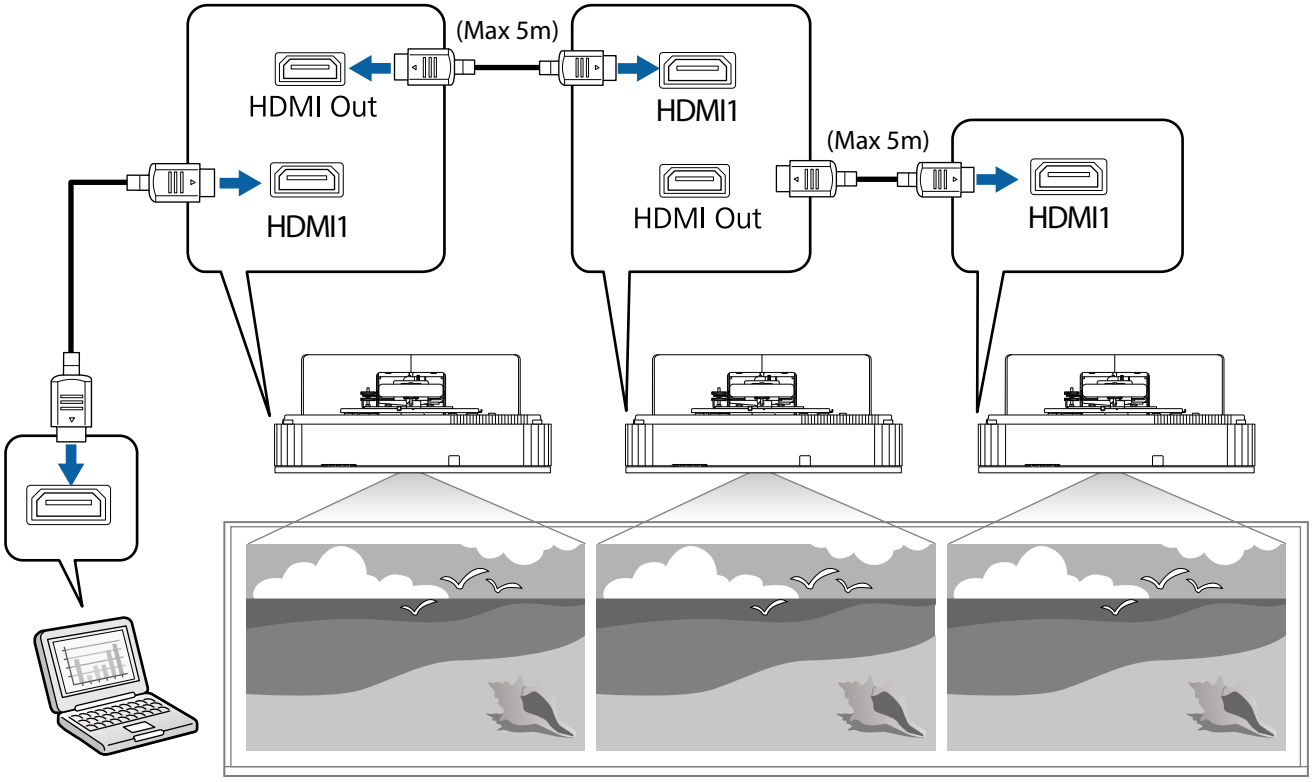

Anmärkningar gällande installation av fästplattan

Varning	
Fästplattan är uteslutande avsedd för montering av projektorn på en vägg. Om något annat än en projektor monteras kan vikten orsaka skador. Om produkten faller ner kan den orsaka dödsfall eller personskador.	
Installationsarbetet (väggmonteringen) ska utföras av specialister som har teknisk kunskap och förmåga. En ofullständig eller felaktig installation kan orsaka att produkten faller ned och orsakar person- eller egendomsskador.	
Följ stegen i den här guiden för att installera väggfästet och var noga med att använda de bultar och skruvar som anges i den här handboken. Om inte instruktionerna följs kan det orsaka att produkten faller ned, vilket kan orsaka personskador eller olyckor.	
Hantera strömsladden försiktigt. Felaktig hantering kan orsaka eldsvåda eller elstötar. Iaktta följande försiktighetsåtgärder vid hanteringen: • Hantera inte väggkontakten med våta händer. • Använd inte en strömsladd som är skadad eller modifierad. • Dra inte i nätkabeln med för stor kraft när du för kabeln genom armenheten.	
Installera inte fästplattan på en plats där den kan utsättas för vibrationer eller slag. Detta kan skada projektorn eller monteringsytan. Om produkten faller ner kan den orsaka dödsfall eller personskador.	
När du installerar på en vägg, installera så att den kan stödja projektorns och fästplattans massa tillräckligt och motstå all horisontell vibration. Använd M10 eller 3/8 tum x 60 mm muttrar och bultar. Muttrar och bultar mindre än M10 eller 3/8 tum x 60 mm kan orsaka att fästplattan faller ner. Epson har inget ansvar för person- eller egendomsskador som orsakats av en bristande väggstyrka eller oriktig installation.	
Installationsarbetet ska utföras av minst två kvalificerade servicetekniker. Om du måste lossa på några skruvar under installationen ska du vara försiktig så att inte produkten ramlar ned. Om produkten faller ner kan den orsaka dödsfall eller personskador.	
När du installerar den här produkten på en vägg måste väggen vara tillräckligt stark för att hålla projektorn och fästplattan. Produkten bör installeras på en betongvägg. Den maximala sammanlagda vikten för projektorn och fästplattan är cirka 22,0 kg (exklusive kablar). Kontrollera väggens styrka innan du monterar denna produkt på väggen. Om väggen inte är tillräckligt stark måste den förstärkas innan installationen.	
Undersök fästplattan regelbundet och kontrollera så att det inte finns trasiga delar eller lösa skruvar. Om det finns trasiga delar måste du genast sluta använda fästplattan. Om produkten faller ner kan den orsaka dödsfall eller personskador.	

Varning	
Ta inte isär eller modifiera denna produkt. Det finns många högspänningsdelar inuti produkten som kan orsaka brand, elektriska stötar eller en olycka.	
Häng inte på den här produkten. Häng inte tunga föremål på den här produkten. Om produkten faller ner kan den orsaka dödsfall eller personskador.	
Använd inte lim, smörjmedel eller oljor för att installera eller justera fästplattan. Om du använder lim för att hindra skruvarna från att lossna eller material som smörjmedel eller olja på glidplattans fästdel på projektorn, kan höljet spricka och orsaka att projektorn faller ned, vilket kan orsaka person- eller egendomsskador.	
Dra åt alla skruvar ordentligt efter justeringen. Annars kan produkten falla ned och orsaka person- eller egendomsskador.	
Lossa aldrig skruvar och muttrar efter installationen. Kontrollera regelbundet att skruvarna inte lossnat. Om någon skruv skulle ha lossnat måste du dra åt den ordentligt. Annars kan produkten falla ned och orsaka person- eller egendomsskador.	
Dra kablarna så att de inte är i vägen för muttrar och skruvar. Felaktig hantering av kablar kan orsaka eldsvåda eller elstötar.	
Titta inte in i projektionsfönstret när du slår på projektorlinsen. Detta kan orsaka skador på ögonen på grund av det kraftfulla ljuset. Var särskilt försiktig när det finns barn i närheten. Se till att ingen tittar in i projektorlinsen när du slår på projektorn på avstånd med hjälp av fjärrkontrollen.	
Vid användning av projektorn, placera inte några föremål eller din hand nära projektor-linsen. Detta område är farligt eftersom det når en hög temperatur på grund av koncentrerat projektions-ljus.	
Använd inte projektorn i en miljö med brännbara eller explosiva gaser. Höga temperaturer i projektorn kan orsaka antändning och brand.	
Endast en specialist ska ta bort eller återinstallera projektorn, detta gäller även underhåll och reparationer. Se projektorns *Bruksanvisning* för anvisningar om underhåll och reparationer.	
Om något onormalt inträffar med den här produkten måste du genast koppla bort kablarna från produkten och sedan kontakta din lokala återförsäljare eller närmaste Epson kund-tjänstcenter. Fortsatt användning av produkten i ett onormalt tillstånd kan orsaka brand, elektriska stötar eller synskador.	

Varning

Varningsetiketter för lasern sitter fast på projektorns in- och utsida.

Insida

Utsida

Titta inte in i laserstrålen som skickas ut från projektorlinsen när du projicerar. (Baserat på IEC/EN60825-1:2014)

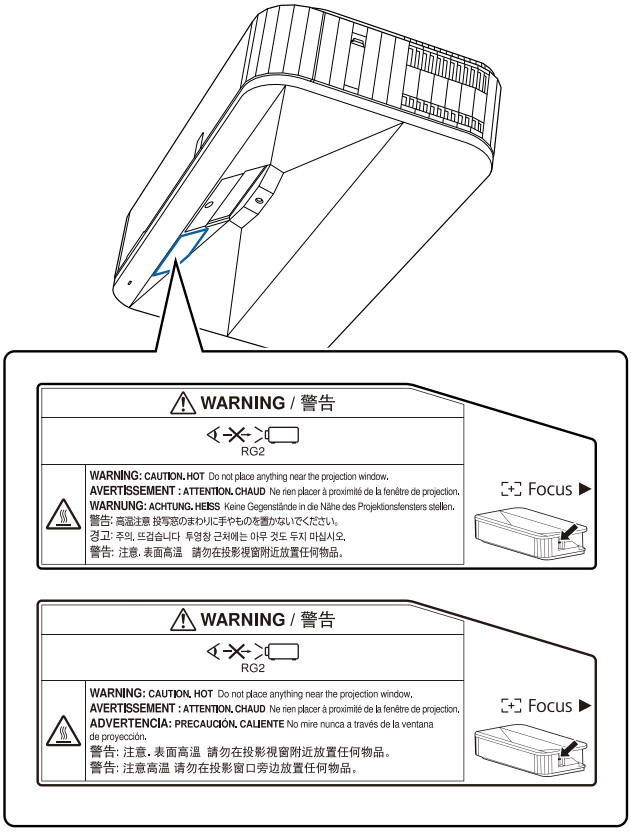

Varning	
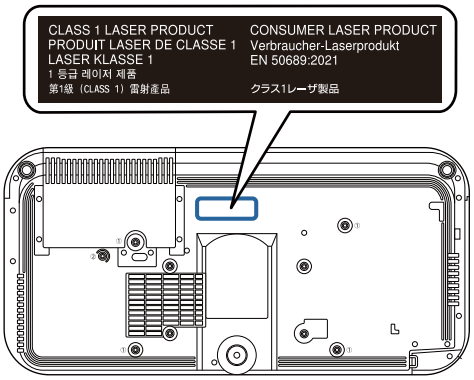	
Öppna aldrig något hölje på projektorn. Den elektriska spänningen inuti projektorn kan orsaka allvarliga personskador.	
Titta inte direkt in i projektorns ljuskälla. Eventuellt farlig optisk strålning kan alstras från denna produkt. Den kan resultera i ögonskador.	

Obs	
Montera inte produkten på en plats där den tillåtna drifttemperaturen för din projektor-modell kan överskridas. En sådan miljö kan skada projektorn.	
Montera produkten på en plats utan för mycket damm och fuktighet så att inte linsen eller de optiska komponenterna blir smutsiga.	
Använd inte för mycket kraft när du justerar produkten. Produkten kan gå sönder och orsaka personskador.	
Den här projektorn är en klass 1 laser produkt som uppfyller den internationalla stan-darden IEC/EN60825-1: 2014 för lasrar.	
Ta inte isär projektorn vid kassering. Kassera pekpunkten enligt dina lokala eller nationella lagar och förordningar.	

Försiktighet gällande installationsplatsen för fästplattan

Varning	
Installera inte på en plats som är föremål för oljig rök eller rök för evenemang. Om olja och så vidare fastnar på projektorns glidplatta kan höljet spricka och orsaka att projektorn faller ner, vilket leder till personskada eller egendomsskada.	

Obs	
Utför ledningsdragning av strömförsörjningen för projektorns installationsplats i förväg.	
Installera projektorn på avstånd från andra elektriska apparater som t.ex. lysrör eller luftkonditioneringsapparater. Vissa typer av lysrör kan påverka projektorns fjärrkontroll eller penna.	
När du installerar projektorn, se till att det finns ett mellanrum mellan väggen och projektorns utlopps- och inloppsventiler som visas i följande bild. 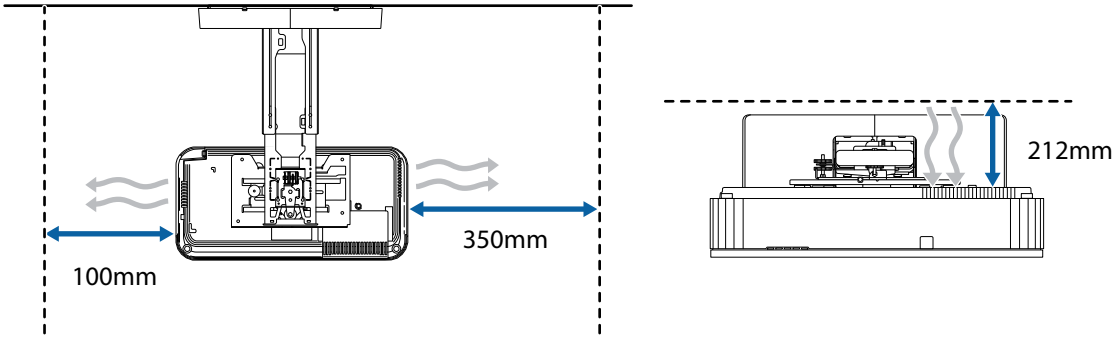 	
Vid installation av två eller fler projektorer parallellt, se till att temperaturen i den omgivande miljön är under 35°C. Om omgivningen är för varm kan projektorn överhettas och strömmen stängas av utan förvarning.	

Obs	
När du installerar två eller flera projektorer parallellt, lämna ett mellanrum på minst 750mm mellan projektorerna. 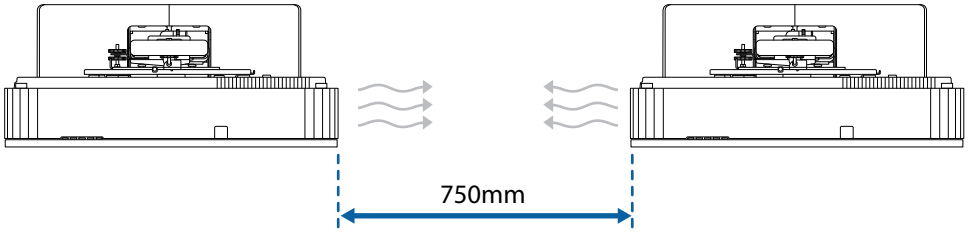 Om du inte kan säkra ett mellanrum på ca. 750mm, installera en skiljevägg för att blockera värmen från projektorns luftutloppsventil. Se till att det finns följande utrymme när du installerar partitioner. 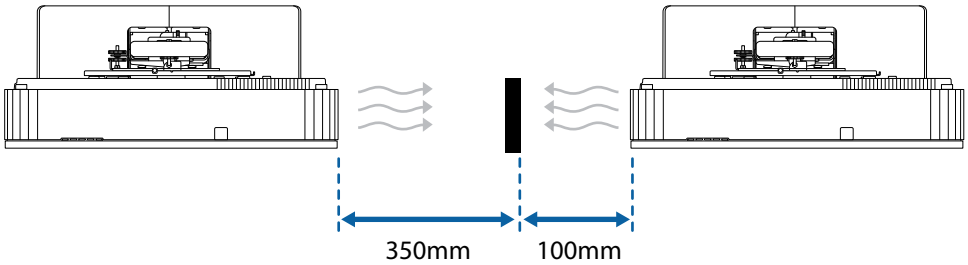 	
Installera och justera projektorn vid en rumstemperatur som ligger nära den avsedda användningsmiljön. Om temperaturen ändras kan bildens position förändras.	
Installera projektorn så att den lutas i en vinkel på högst +3 grader eller -3 grader vertikalt och horisontellt i förhållande till skärmen.	
Vi rekommenderar att du använder skärmar som sätts fast eller tavelskärmar.	

Specifikationer för fästplattan

Artikel	Specifikation
Massan på fästplatta (armenhet, sexkantig axel, justeringsenhet, väggplatta, väggplattans skydd, ändstycke)	Cirka 9,5 kg
Maximal lastkapacitet	15,0 kg

Externa dimensioner

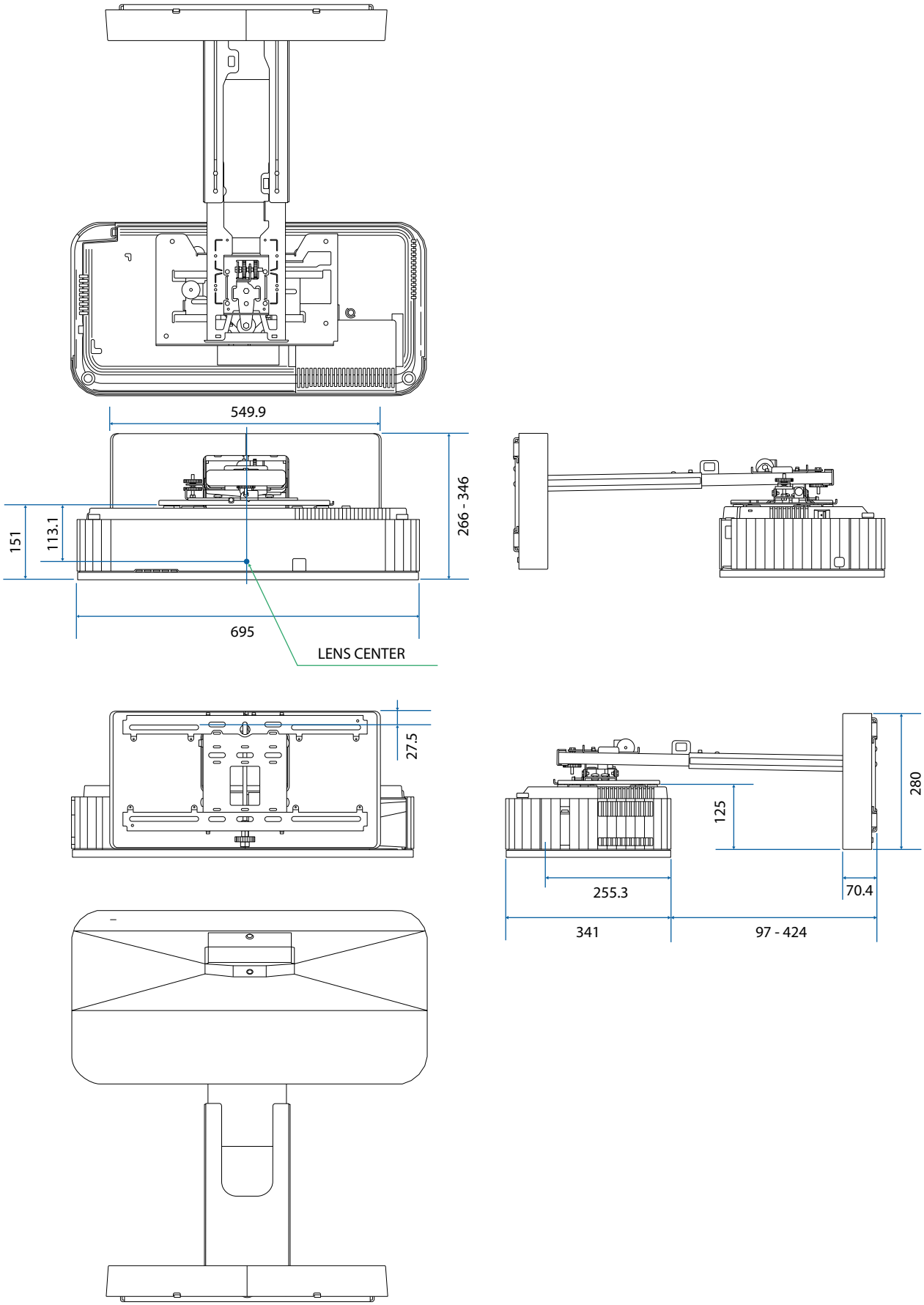

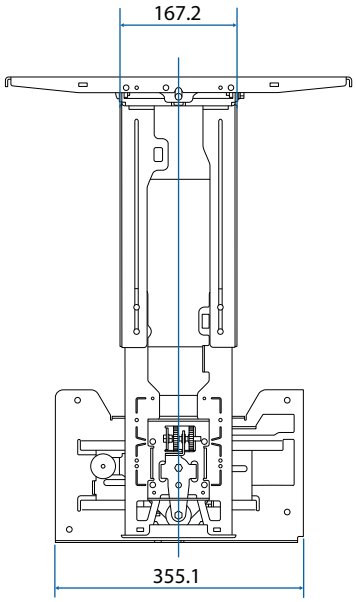
167.2
355.1

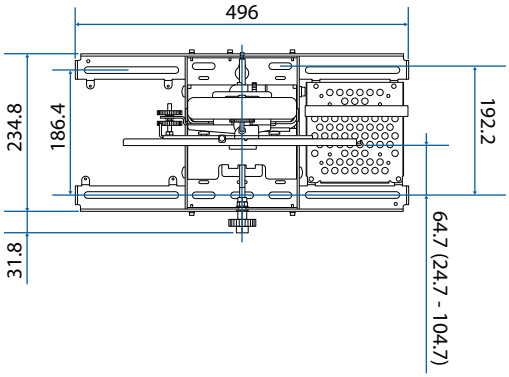
496
234.8
186.4
192.2
31.8
64.7 (24.7 - 104.7)

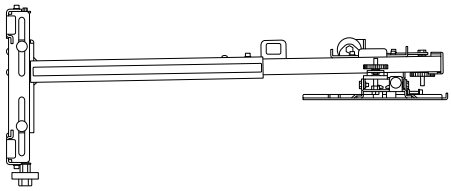

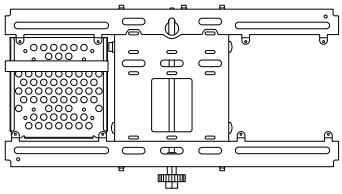

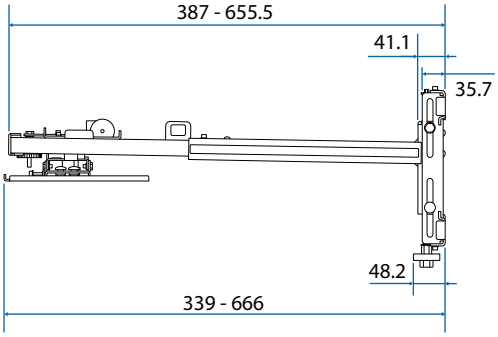
387 - 655.5
41.1
35.7
48.2
339 - 666

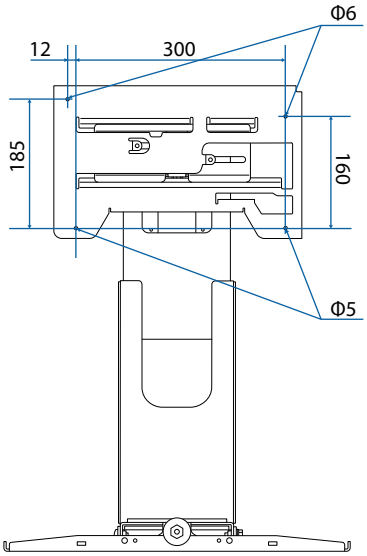
Φ6
12
300
185
160
Φ5

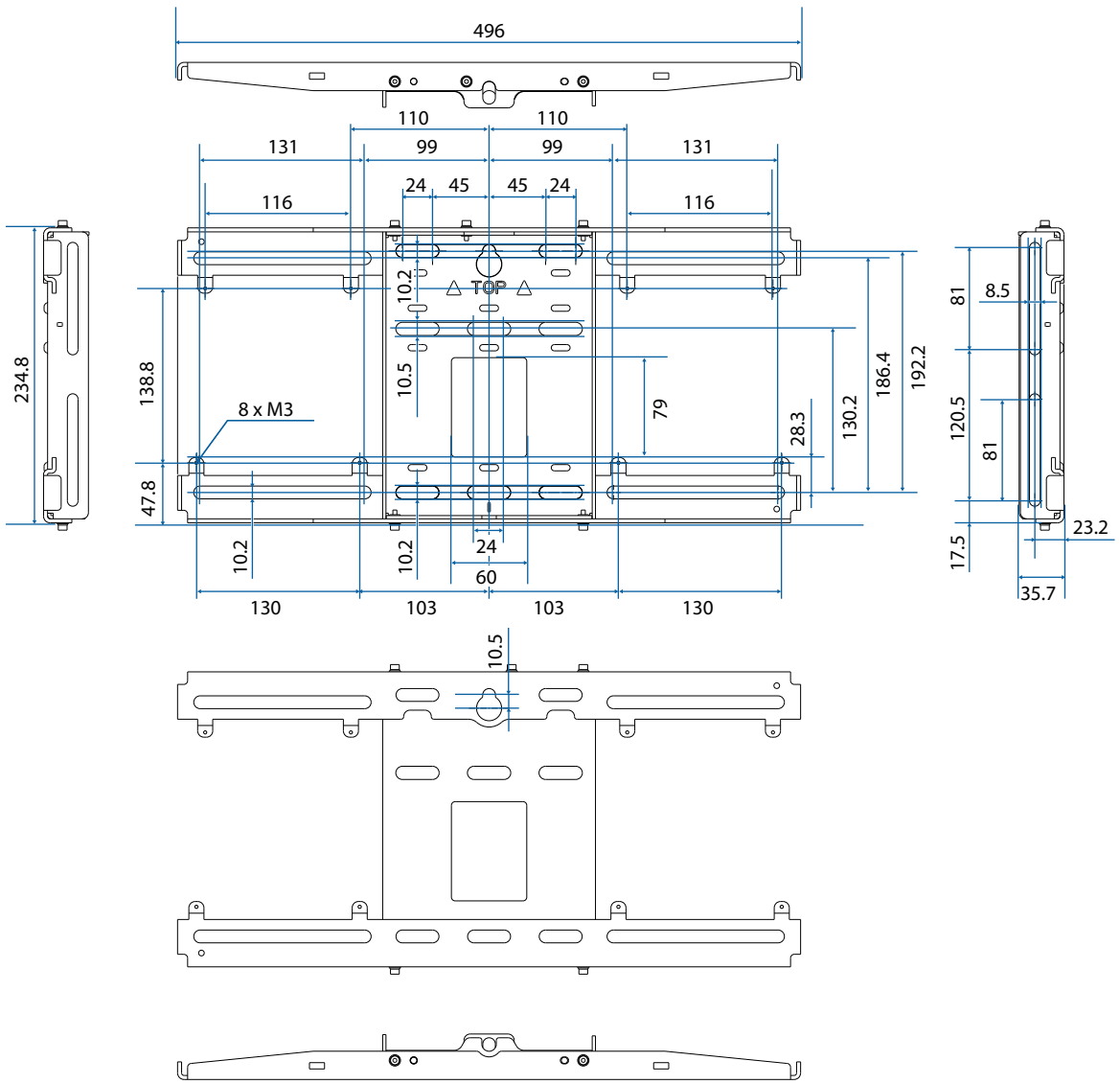

Justeringsintervall

Vertikal glidning

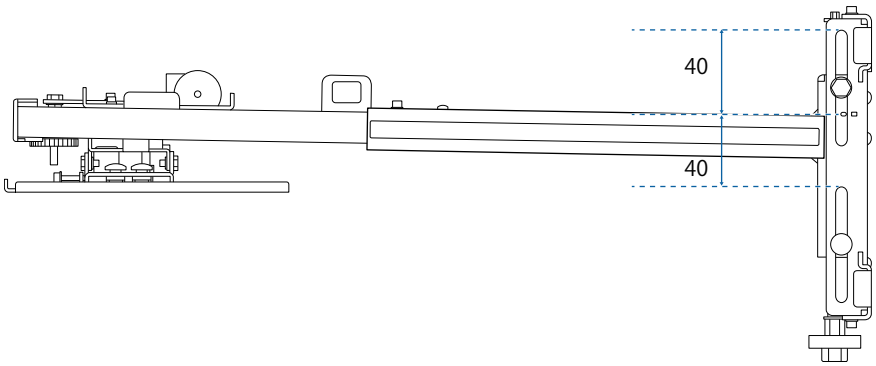

Horisontell glidning

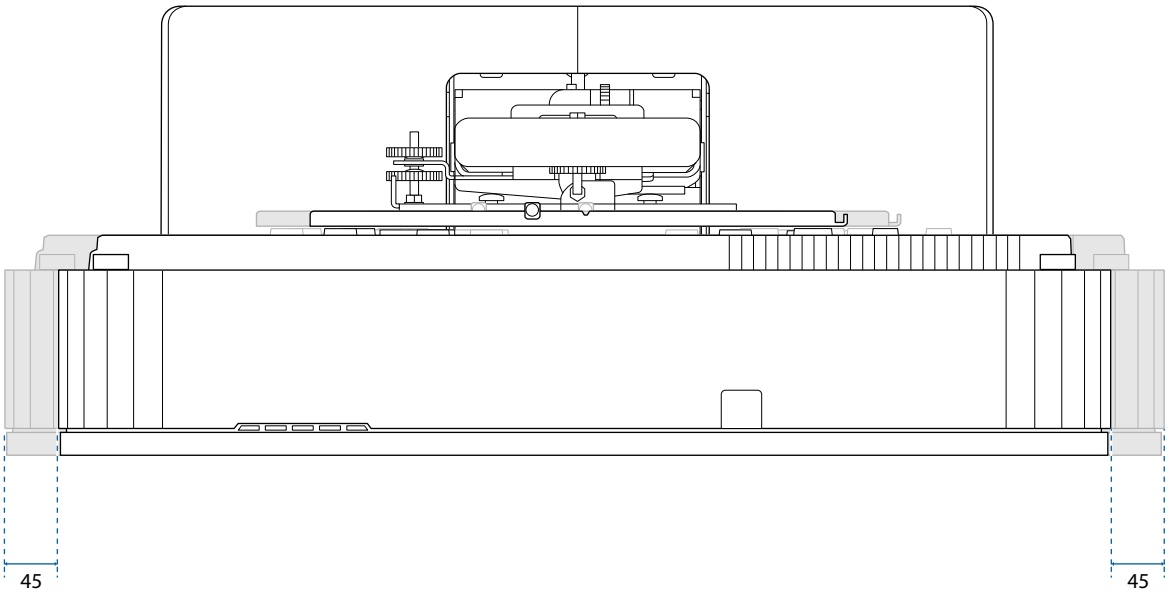

Glidning framåt/bakåt

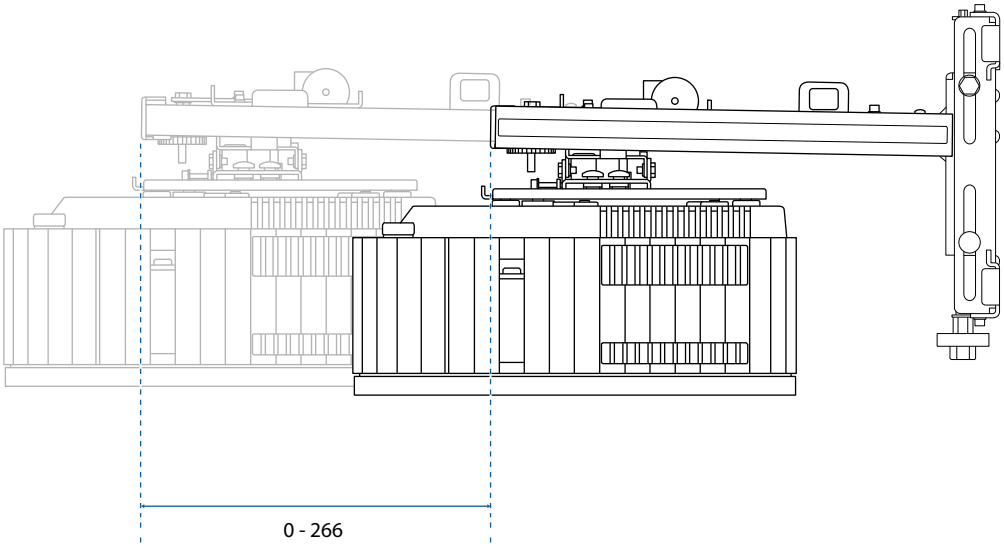

Installationsplatta för mini-dator

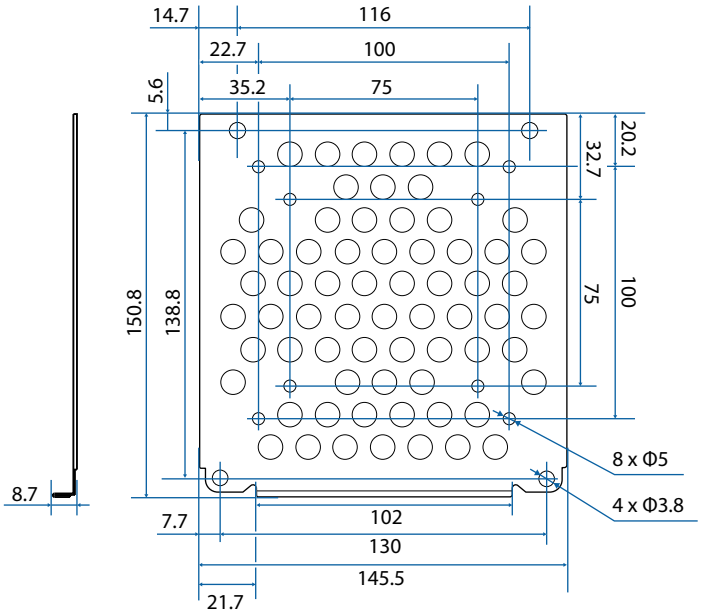

Artikel	Specifikation
Skruvhål för installation av dator (VESA-kompatibel)	75 mm x 75 mm 100 mm x 100 mm
Datorstorlekar som stöds	Inom 150 mm x 150 mm x 44 mm
Datorvikt som stöds	0,7 kg eller mindre

Montering av inställningsskivan

Följ arbetsflödet nedan för att montera fästplattan.

Led kablarna innan du monterar väggmonteringen enligt din installationsmiljö.

1. Ta bort fötterna från projektorn (totalt 3 ställen) och sätt sedan fast gummihättorna på den främre fotdelen.
2. Kontrollera tabellerna med projektionsavstånd för att fastställa installationsläget (☛ sid.23)
3. Sätt fast justeringsenheten på projektorn (☛ sid.35)
4. Montera väggplattan på väggen (☛ sid.36)
5. Justera armlängden på armenheten och fäst den sedan på väggplattan (☛ sid.38)
6. Montera justeringsenheten på armenheten och anslut sedan kablar och kringutrustning (☛ sid.43)
7. Justera bildens position (☛ sid.46)
8. Montera kåporna (☛ sid.57)

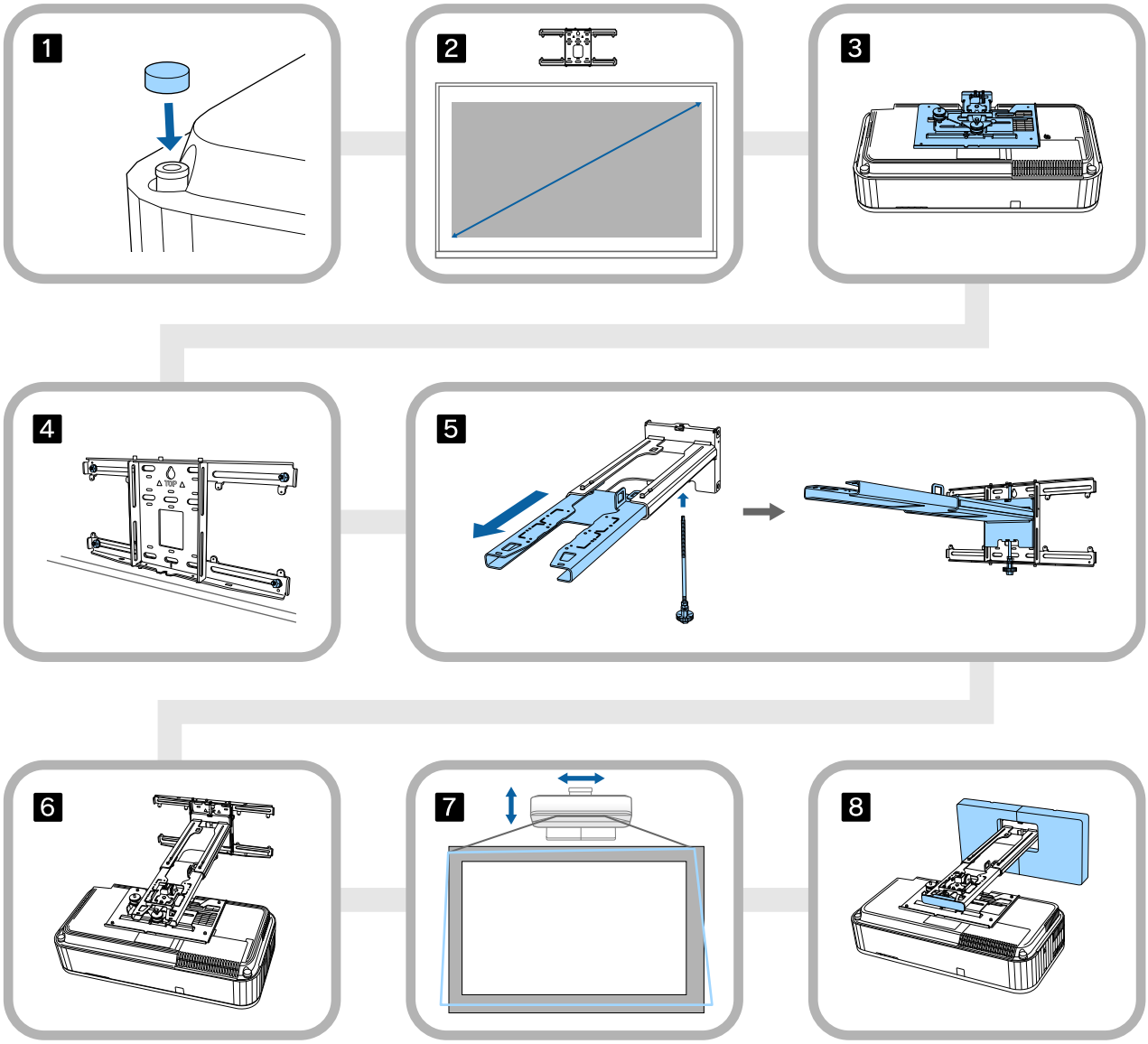

Montera fästet

Fastställa installationsläge (tabeller med projektionsavstånd)

Fastställ väggfästets installationsläge i enlighet med skärmens storlek (S) som du vill projicera på. Se följande figur för att kontrollera värdena från a till d. Detta är värdet när fästplattan är i mitten av väggplattan (se ☆ i följande illustration).

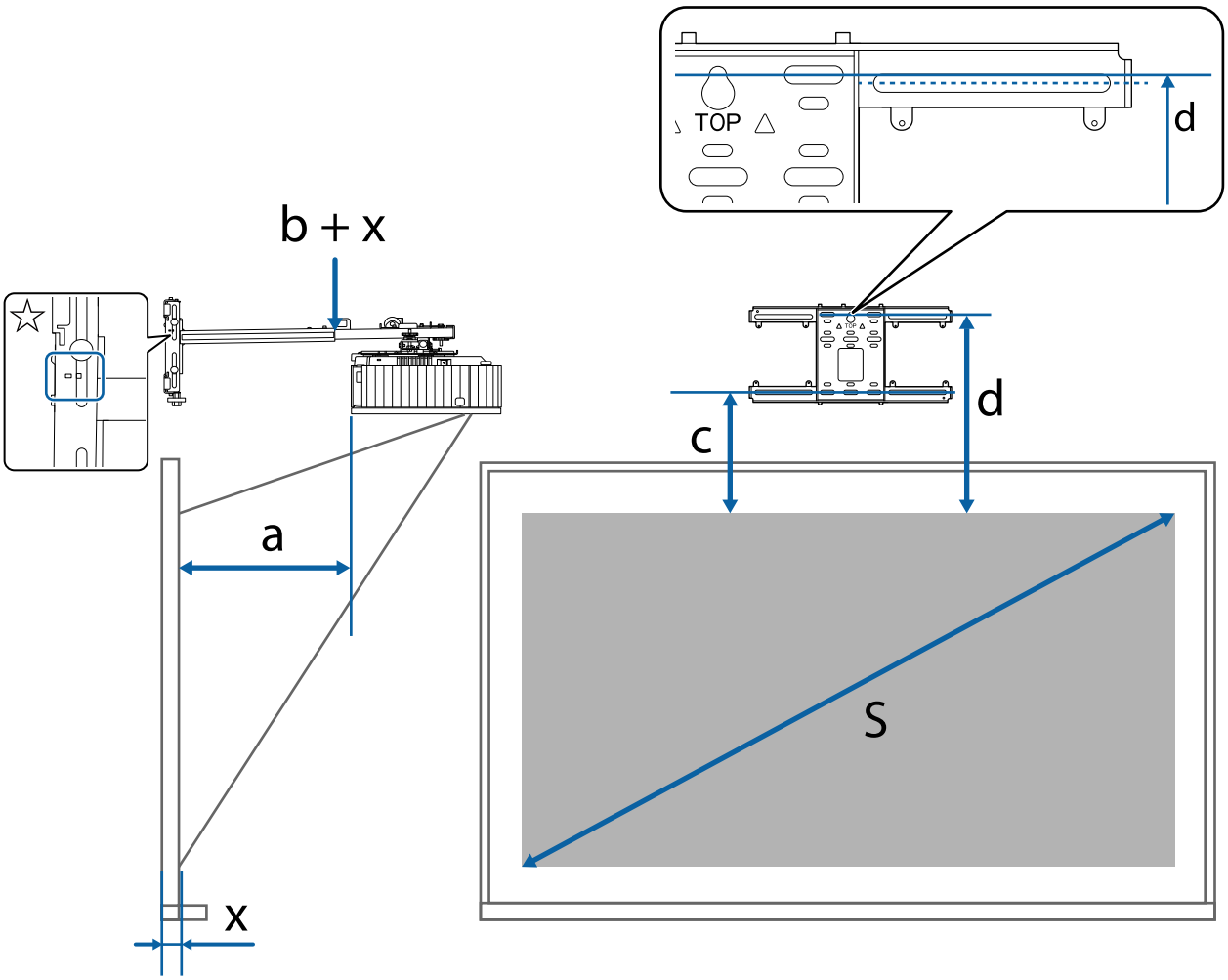

a:	Minsta projektionsavstånd (brett)	c:	Avståndet från bildens övre kant till installationsskruvens hål för väggfästet längst ner
b + x:	Nummer på skenan på armenheten (max 266 mm)	d:	Avståndet från bildens övre kant till tillfälligt skruvhål för väggplattan
x:	Avstånd från väggen till projektionsytan	S:	Projicerad bildstorlek

Se följande för värdena för c och d när du projicerar i ett bildformat på 16:6 eller 21:9.

- c1/d1: När **Bildposition** är i mitten
- c2/d2: När **Bildposition** är högst upp

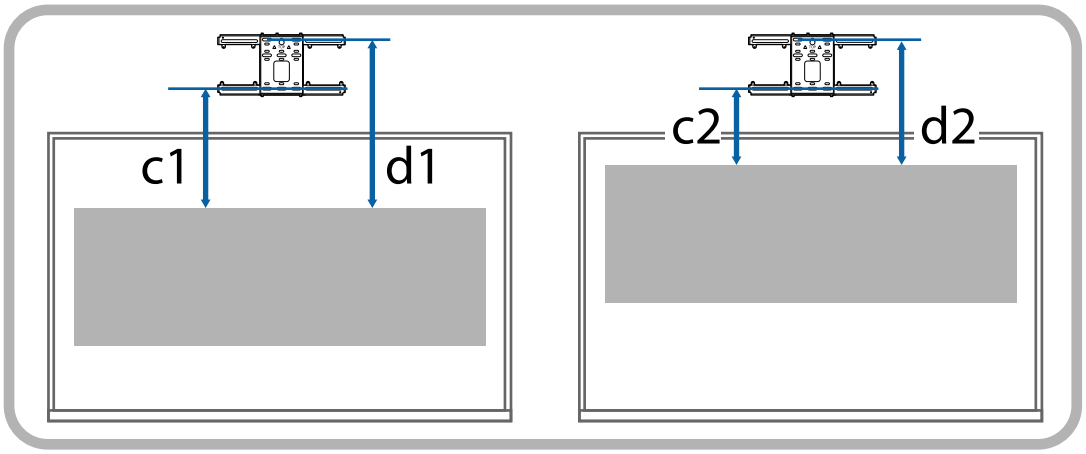

16:9 projicerad bild

[Enhet: mm]

S		a	b	c	d
100 "	221 × 125	97	1	251	443
101 "	224 × 126	101	5	253	445
102 "	226 × 127	105	9	255	447
103 "	228 × 128	109	13	257	449
104 "	230 × 130	112	16	259	451
105 "	232 × 131	116	20	262	454
106 "	235 × 132	120	24	264	456
107 "	237 × 133	124	28	266	458
108 "	239 × 134	127	31	268	460
109 "	241 × 136	131	35	270	462
110 "	244 × 137	135	39	273	465
111 "	246 × 138	139	43	275	467
112 "	248 × 139	142	46	277	469
113 "	250 × 141	146	50	279	471
114 "	252 × 142	150	54	281	473
115 "	255 × 143	154	58	284	476
116 "	257 × 144	157	61	286	478
117 "	259 × 146	161	3	269	461
118 "	261 × 147	165	7	271	463
119 "	263 × 148	169	11	273	465
120 "	266 × 149	172	14	275	467
121 "	268 × 151	176	18	277	469
122 "	270 × 152	180	22	279	471
123 "	272 × 153	184	26	281	473
124 "	275 × 154	187	29	283	475
125 "	277 × 156	191	33	285	477
126 "	279 × 157	195	37	287	479
127 "	281 × 158	199	41	289	481
128 "	283 × 159	202	44	291	483
129 "	286 × 161	206	48	293	485
130 "	288 × 162	210	52	295	487

S		a	b	c	d
131 "	290 × 163	214	56	297	489
132 "	292 × 164	217	59	299	491
133 "	294 × 166	221	63	301	493
134 "	297 × 167	225	67	303	495
135 "	299 × 168	229	71	305	497
136 "	301 × 169	232	74	307	499
137 "	303 × 171	236	78	309	501
138 "	306 × 172	240	82	311	503
139 "	308 × 173	243	85	314	506
140 "	310 × 174	247	89	316	508
141 "	312 × 176	251	93	318	510
142 "	314 × 177	255	97	320	512
143 "	317 × 178	258	100	322	514
144 "	319 × 179	262	104	324	516
145 "	321 × 181	266	108	326	518
146 "	323 × 182	270	112	328	520
147 "	325 × 183	273	115	330	522
148 "	328 × 184	277	119	332	524
149 "	330 × 186	281	123	334	526
150 "	332 × 187	285	127	336	528
151 "	334 × 188	288	130	338	530
152 "	336 × 189	292	134	340	532
153 "	339 × 191	296	138	342	534
154 "	341 × 192	300	142	344	536
155 "	343 × 193	303	145	346	538
156 "	345 × 194	307	149	348	540
157 "	348 × 196	311	153	350	542
158 "	350 × 197	315	157	352	544
158 "	352 × 198	318	160	354	546
160 "	354 × 199	322	164	356	548

16:10 projicerad bild

[Enhet: mm]

S		a	b	c	d
93 "	200 × 125	100	4	235	427
94 "	202 × 127	104	8	237	429
95 "	205 × 128	108	12	239	431
96 "	207 × 129	112	16	242	434
97 "	209 × 131	116	20	244	436
98 "	211 × 132	120	24	246	438
99 "	213 × 133	124	28	248	440
100 "	215 × 135	128	32	251	443
101 "	218 × 136	132	36	253	445
102 "	220 × 137	136	40	255	447
103 "	222 × 139	140	44	257	449
104 "	224 × 140	144	48	259	451
105 "	226 × 141	148	52	262	454
106 "	228 × 143	152	56	264	456
107 "	230 × 144	156	60	266	458
108 "	233 × 145	160	64	268	460
109 "	235 × 147	164	68	270	462
110 "	237 × 148	168	72	273	465
111 "	239 × 149	172	76	275	467
112 "	241 × 151	176	80	277	469
113 "	243 × 152	180	84	279	471
114 "	246 × 153	184	88	281	473
115 "	248 × 155	189	93	284	476
116 "	250 × 156	193	97	286	478
117 "	252 × 158	197	39	288	480
118 "	254 × 159	201	43	290	482
119 "	256 × 160	205	47	292	484
120 "	258 × 162	209	51	295	487
121 "	261 × 163	213	55	297	489
122 "	263 × 164	217	59	299	491

S		a	b	c	d
123 "	265 × 166	221	63	301	493
124 "	267 × 167	225	67	303	495
125 "	269 × 168	229	71	306	498
126 "	271 × 170	233	75	308	500
127 "	274 × 171	237	79	310	502
128 "	276 × 172	241	83	312	504
129 "	278 × 174	245	87	314	506
130 "	280 × 175	249	91	317	509
131 "	282 × 176	253	95	319	511
132 "	284 × 178	257	99	321	513
133 "	286 × 179	261	103	323	515
134 "	289 × 180	265	107	325	517
135 "	291 × 182	269	111	328	520
136 "	293 × 183	274	116	330	522
137 "	295 × 184	278	120	332	524
138 "	297 × 186	282	124	334	526
139 "	299 × 187	286	128	337	529
140 "	302 × 188	290	132	339	531
141 "	304 × 190	294	136	341	533
142 "	306 × 191	298	140	343	535
143 "	308 × 193	302	144	345	537
144 "	310 × 194	306	148	348	540
145 "	312 × 195	310	152	350	542
146 "	314 × 197	314	156	352	544
147 "	317 × 198	318	160	354	546
148 "	319 × 199	322	164	356	548

4:3 projicerad bild

[Enhet: mm]

S		a	b	c	d
82 "	167 × 125	99	3	235	427
83 "	169 × 126	103	7	237	429
84 "	171 × 128	108	12	240	432
85 "	173 × 130	113	17	242	434
86 "	175 × 131	117	21	245	437
87 "	177 × 133	122	26	247	439
88 "	179 × 134	126	30	250	442
89 "	181 × 136	131	35	252	444
90 "	183 × 137	135	39	255	447
91 "	185 × 139	140	44	257	449
92 "	187 × 140	145	49	260	452
93 "	189 × 142	149	53	262	454
94 "	191 × 143	154	58	265	457
95 "	193 × 145	158	62	267	459
96 "	195 × 146	163	67	270	462
97 "	197 × 148	168	72	272	464
98 "	199 × 149	172	76	275	467
99 "	201 × 151	177	81	277	469
100 "	203 × 152	181	85	280	472
101 "	205 × 154	186	90	282	474
102 "	207 × 155	190	94	285	477
103 "	209 × 157	195	99	287	479
104 "	211 × 158	200	104	290	482
105 "	213 × 160	204	108	292	484
106 "	215 × 162	209	113	295	487
107 "	217 × 163	213	117	297	489
108 "	219 × 165	218	122	300	492
109 "	221 × 166	223	127	302	494
110 "	224 × 168	227	131	305	497
111 "	226 × 169	232	136	307	499

S		a	b	c	d
112 "	228 × 171	236	140	310	502
113 "	230 × 172	241	145	312	504
114 "	232 × 174	245	149	315	507
115 "	234 × 175	250	154	317	509
116 "	236 × 177	255	159	320	512
117 "	238 × 178	259	101	322	514
118 "	240 × 180	264	106	325	517
119 "	242 × 181	268	110	327	519
120 "	244 × 183	273	115	330	522
121 "	246 × 184	278	120	332	524
122 "	248 × 186	282	124	335	527
123 "	250 × 187	287	129	337	529
124 "	252 × 189	291	133	340	532
125 "	254 × 191	296	138	342	534
126 "	256 × 192	300	142	345	537
127 "	258 × 194	305	147	347	539
128 "	260 × 195	310	152	350	542
129 "	262 × 197	314	156	352	544
130 "	264 × 198	319	161	355	547

16:6 projicerad bild

[Enhet: mm]

S		a	b	c1	d1	c2	d2
93 "	221 × 83	97	1	441	633	234	426
94 "	224 × 84	101	5	446	638	236	429
95 "	226 × 85	105	9	450	642	238	430
96 "	228 × 86	109	13	454	646	240	432
97 "	231 × 87	113	17	459	651	243	435
98 "	233 × 87	117	21	463	655	244	437
99 "	235 × 88	121	25	468	660	247	439
100 "	238 × 89	125	29	472	664	249	441
101 "	240 × 90	129	33	477	669	252	444
102 "	243 × 91	133	37	481	673	254	446
103 "	245 × 92	137	41	485	677	255	448
104 "	247 × 93	141	45	490	682	258	450
105 "	250 × 94	145	49	494	686	260	452
106 "	252 × 95	149	53	499	691	263	455
107 "	254 × 95	153	57	503	695	264	457
108 "	257 × 96	157	61	507	699	266	458
109 "	259 × 97	162	66	512	704	269	461
110 "	262 × 98	166	70	516	708	271	463
111 "	264 × 99	170	74	521	713	274	466
112 "	266 × 100	174	78	525	717	275	467
113 "	269 × 101	178	82	530	722	278	470
114 "	271 × 102	182	86	534	726	280	472
115 "	274 × 103	186	90	538	730	282	474
116 "	276 × 103	190	94	543	735	284	477
117 "	278 × 104	194	36	547	739	286	478
118 "	281 × 105	198	40	552	744	289	481
119 "	283 × 106	202	44	556	748	291	483
120 "	285 × 107	206	48	561	753	293	486
121 "	288 × 108	210	52	565	757	295	487
122 "	290 × 109	214	56	569	761	297	489

S		a	b	c1	d1	c2	d2
123 "	293 × 110	218	60	574	766	300	492
124 "	295 × 111	222	64	578	770	302	494
125 "	297 × 111	226	68	583	775	304	496
126 "	300 × 112	230	72	587	779	306	498
127 "	302 × 113	234	76	591	783	308	500
128 "	304 × 114	238	80	596	788	311	503
129 "	307 × 115	242	84	600	792	312	505
130 "	309 × 116	246	88	605	797	315	507
131 "	312 × 117	250	92	609	801	317	509
132 "	314 × 118	254	96	614	806	320	512
133 "	316 × 119	258	100	618	810	321	514
134 "	319 × 120	262	104	622	814	323	515
135 "	321 × 120	266	108	627	819	326	518
136 "	323 × 121	270	112	631	823	328	520
137 "	326 × 122	274	116	636	828	331	523
138 "	328 × 123	278	120	640	832	332	525
139 "	331 × 124	282	124	645	837	335	527
140 "	333 × 125	286	128	649	841	337	529
141 "	335 × 126	290	132	653	845	339	531
142 "	338 × 127	294	136	658	850	341	534
143 "	340 × 128	298	140	662	854	343	535
144 "	342 × 128	302	144	667	859	346	538
145 "	345 × 129	306	148	671	863	348	540
146 "	347 × 130	310	152	675	867	349	542
147 "	350 × 131	314	156	680	872	352	544
148 "	352 × 132	318	160	684	876	354	546

21:9 projicerad bild

[Enhet: mm]

S		a	b	c1	d1	c2	d2
95 "	222 × 95	98	2	383	575	234	427
96 "	224 × 96	102	6	387	579	237	429
97 "	226 × 97	106	10	390	582	238	431
98 "	229 × 98	110	14	394	586	241	433
99 "	231 × 99	114	18	398	590	243	435
100 "	233 × 100	118	22	401	593	245	437
101 "	236 × 101	122	26	405	597	247	439
102 "	238 × 102	126	30	409	601	250	442
103 "	240 × 103	130	34	413	605	252	444
104 "	243 × 104	134	38	416	608	253	446
105 "	245 × 105	138	42	420	612	256	448
106 "	247 × 106	142	46	424	616	258	450
107 "	250 × 107	146	50	427	619	260	452
108 "	252 × 108	150	54	431	623	262	454
109 "	254 × 109	153	57	435	627	265	457
110 "	257 × 110	157	61	439	631	267	459
111 "	259 × 111	161	65	442	634	268	461
112 "	261 × 112	165	69	446	638	271	463
113 "	264 × 113	169	73	450	642	273	466
114 "	266 × 114	173	77	453	645	275	467
115 "	268 × 115	177	81	457	649	277	469
116 "	271 × 116	181	85	461	653	280	472
117 "	273 × 117	185	27	465	657	282	474
118 "	275 × 118	189	31	468	660	284	476
119 "	278 × 119	193	35	472	664	286	478
120 "	280 × 120	197	39	476	668	288	481
121 "	282 × 121	201	43	479	671	290	482
122 "	285 × 122	205	47	483	675	292	484
123 "	287 × 123	209	51	487	679	295	487
124 "	289 × 124	213	55	491	683	297	489

S		a	b	c1	d1	c2	d2
125 "	292 × 125	217	59	494	686	299	491
126 "	294 × 126	221	63	498	690	301	493
127 "	296 × 127	225	67	502	694	303	496
128 "	299 × 128	228	70	505	697	305	497
129 "	301 × 129	232	74	509	701	307	500
130 "	304 × 130	236	78	513	705	310	502
131 "	306 × 131	240	82	517	709	312	504
132 "	308 × 132	244	86	520	712	314	506
133 "	311 × 133	248	90	524	716	316	508
134 "	313 × 134	252	94	528	720	319	511
135 "	315 × 135	256	98	531	723	320	512
136 "	318 × 136	260	102	535	727	322	515
137 "	320 × 137	264	106	539	731	325	517
138 "	322 × 138	268	110	543	735	327	519
139 "	325 × 139	272	114	546	738	329	521
140 "	327 × 140	276	118	550	742	331	523
141 "	329 × 141	280	122	554	746	334	526
142 "	332 × 142	284	126	557	749	335	527
143 "	334 × 143	288	130	561	753	337	530
144 "	336 × 144	292	134	565	757	340	532
145 "	339 × 145	296	138	569	761	342	535
146 "	341 × 146	300	142	572	764	344	536
147 "	343 × 147	303	145	576	768	346	538
148 "	346 × 148	307	149	580	772	349	541
149 "	348 × 149	311	153	583	775	350	542
150 "	350 × 150	315	157	587	779	352	545
151 "	353 × 151	319	161	591	783	355	547

Sätta fast justeringsenheten på projektorn

1 Lossa M4-bulten på justeringsenheten och passa sedan in märkena för varje del

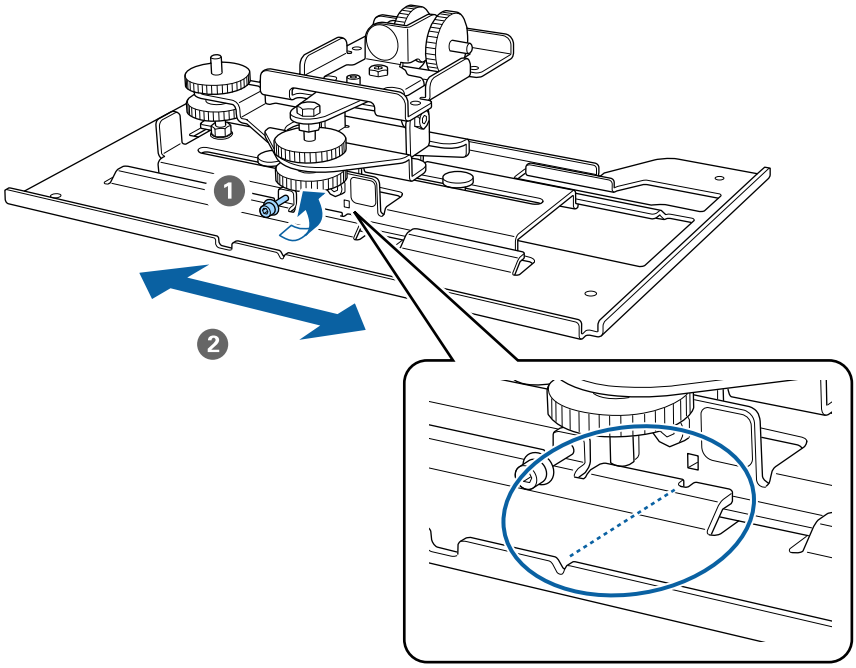

När läget är korrekt, dra åt M4-bulten.

2 Fäst justeringsenheten till basen på projektorn med medföljande M4 x 12 mm bultar (x 4)

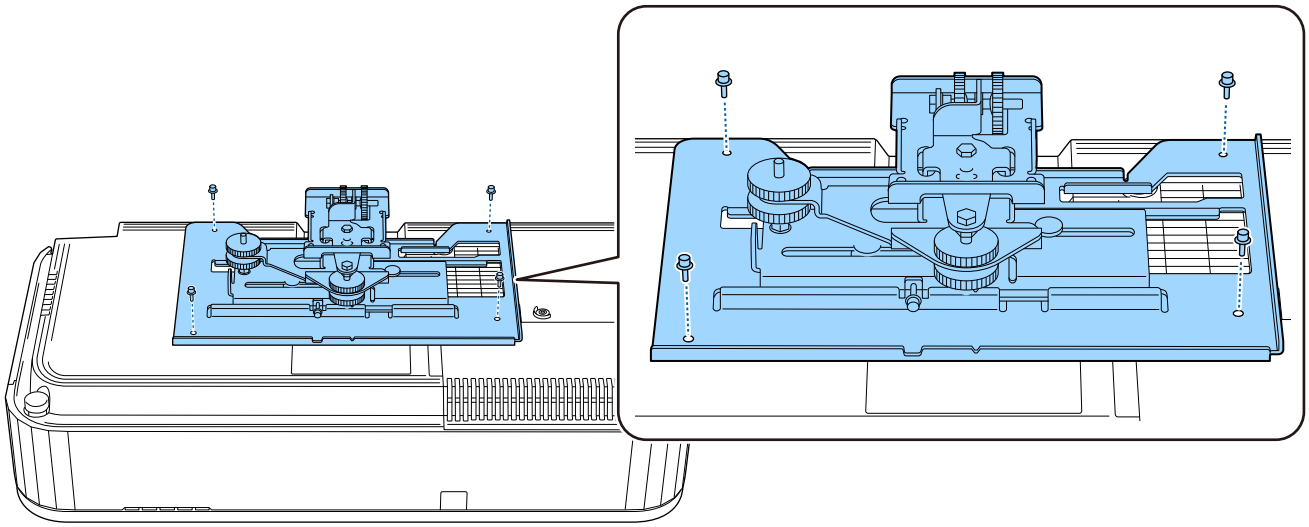

Montera väggplattan på väggen

1 Fäst mallarket på väggen

Fäst mallarket enligt installationsläget som du bekräftade med hjälp av tabellen för projektionsavstånd (sid.23).

Justera mittpositionen på skärmen som projiceras med Image Center A på mallarket.

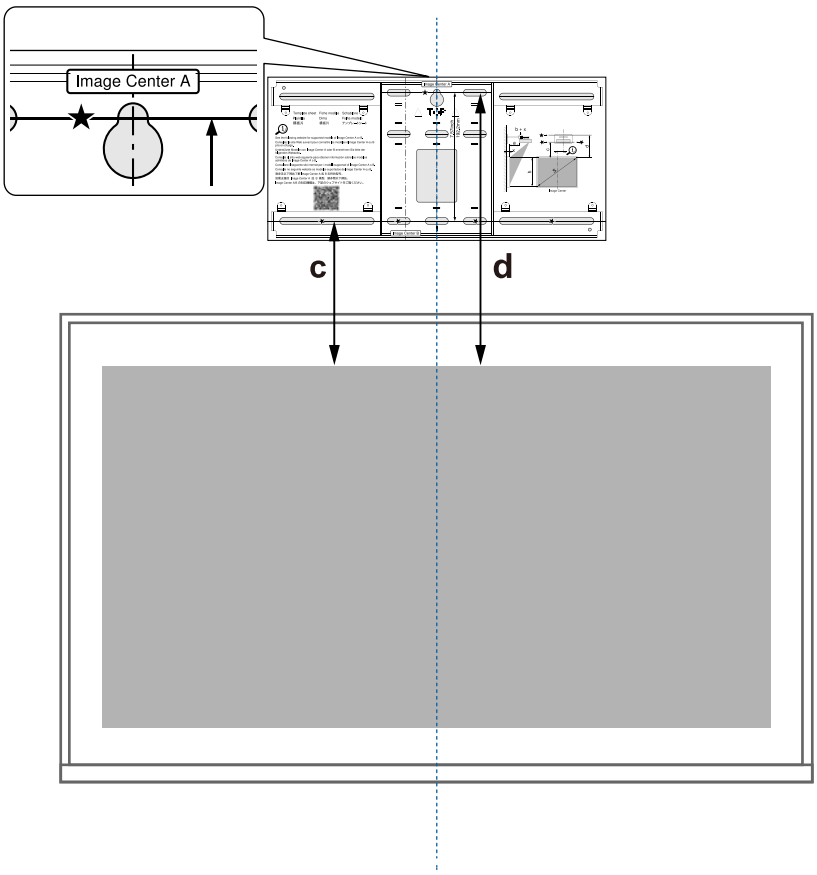

2 Skruva in en M10-skruv (hittas i butik) på plats i det temporära skruvhålet för väggplattan

Lämna ett mellanrum på 6 mm eller mer mellan väggen och skruvhuvudet.

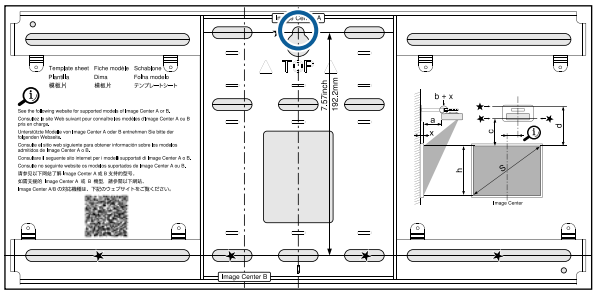

3 Fastställ positioner för monteringshål för väggplattan

I skruvhålen som visas i figuren nedan, fäst minst fyra punkter över, under, vänster och höger för optimal balans.

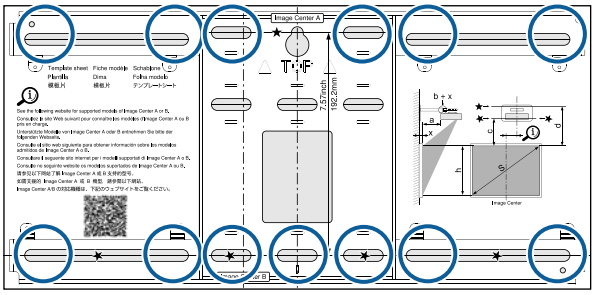

4 Borra hål i väggen

Borrdiameter: 10,5 mm (M10) eller 10 mm (3/8 tum)

Styrhålsdjup: 45 mm

Ankarhålsdjup: 40 mm

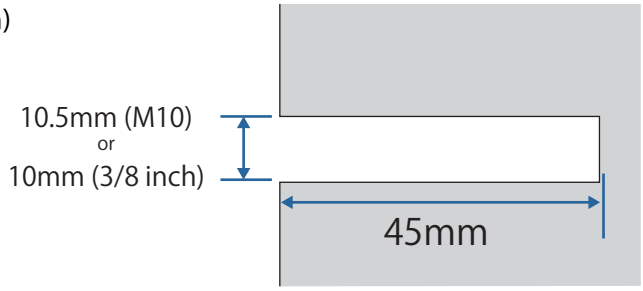

> När du leder kablar till projektorn genom en vägg kan du borra hål inom det område som visas i figuren nedan och använda dem som kabeldragningshål.
>
> 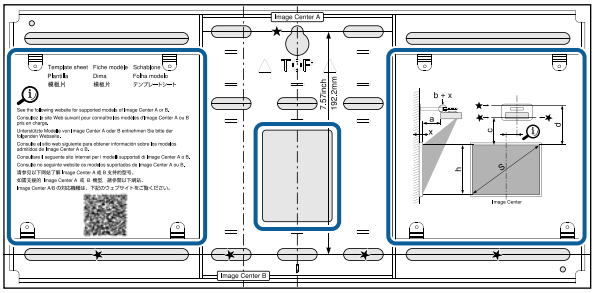
>

5 Ta bort mallarket

6 Placera väggplattan på den tillfälliga M10-skruven som du installerade i steg 2

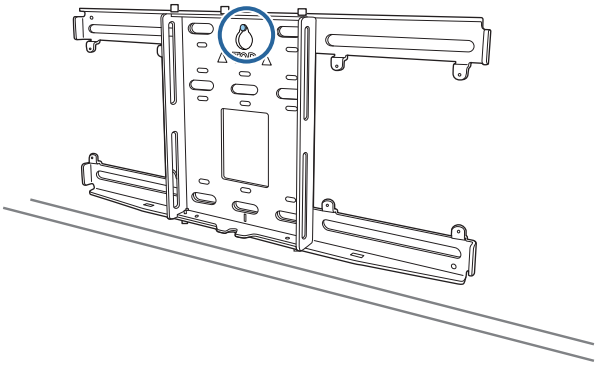

7 Använd M10 eller 3/8 tum x 60 mm ankarbultar (hittas i butik) för att fästa väggplattan i de hål du borrade i steg 4

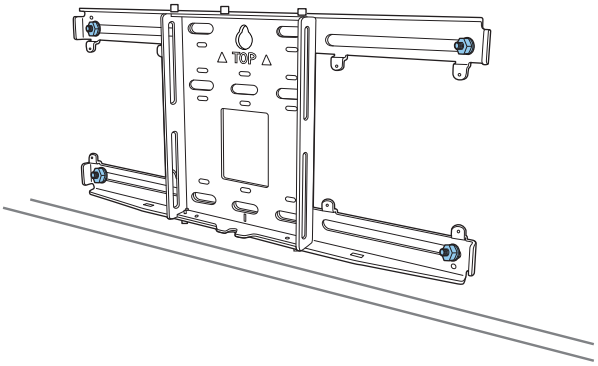

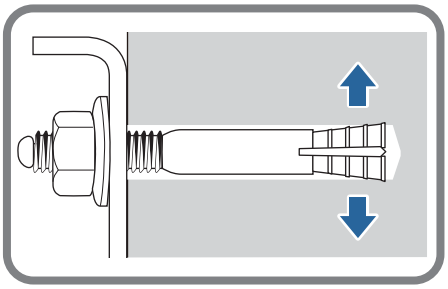

Montera armenheten på väggplattan

1 Lossa M4 x 12 mm-bultarna (x2) och dra ut armskenan på armenheten

Justera skalan på reglaget till det sammanlagda avståndet för värdet för (b) bekräftat i tabellen för projektionsavstånd (sid.23) och tjockleken på projektionsytan (x).

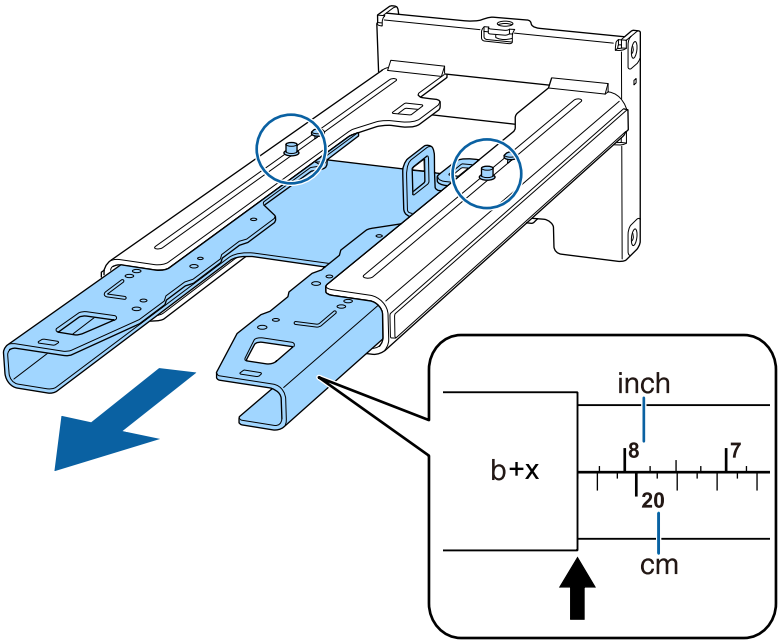

2 Sätt in den sexkantiga axeln i armenheten

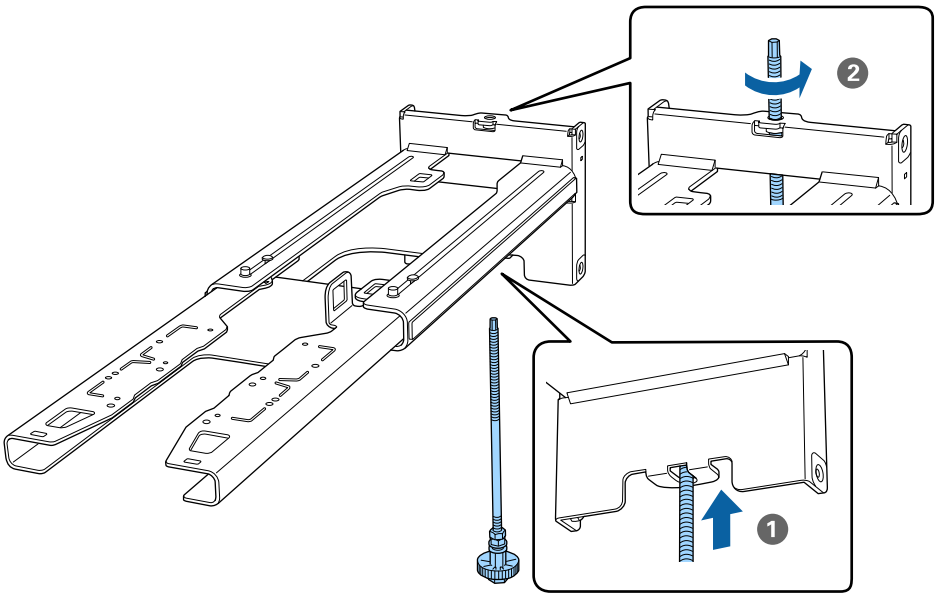

3 För de nödvändiga kablarna genom armenheten

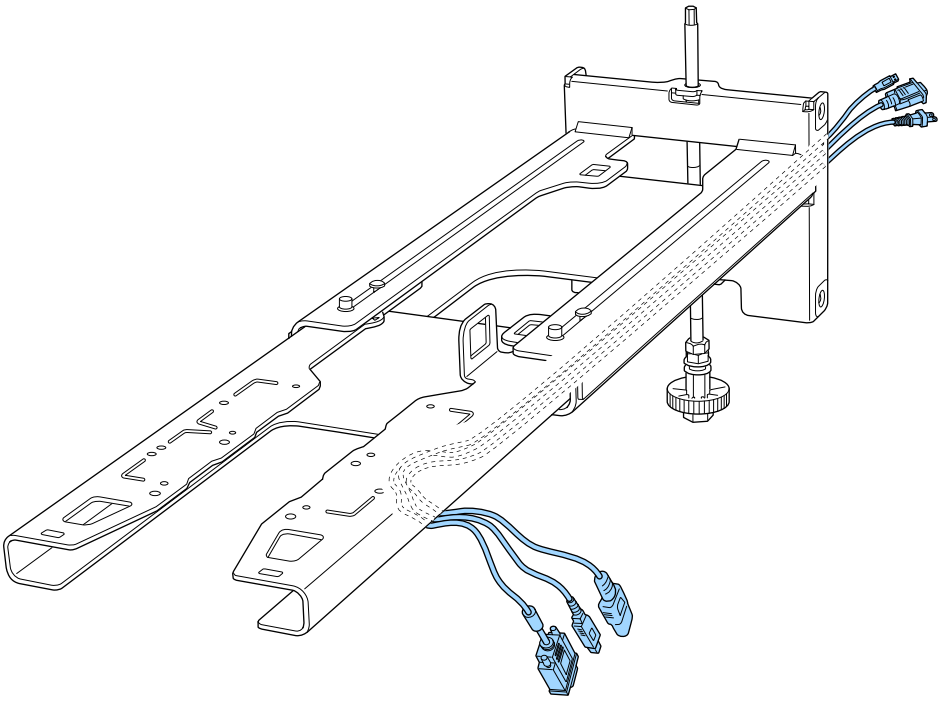

Varning

Häng inte resten av kablarna över armenheten. De kan falla ner och orsaka en olycka.

Se till att kabelportar för anslutning till kringutrustning som mini-datorer är dirigerade så att de kommer ut ur armenhetens nedre del och inte genom väggarna.

4 Fäst armenheten på väggplattan

Sätt in den sexkantiga axeln tills spetsen sticker ut från väggplattans övre del och den andra änden ansluts till väggplattans nedre del.

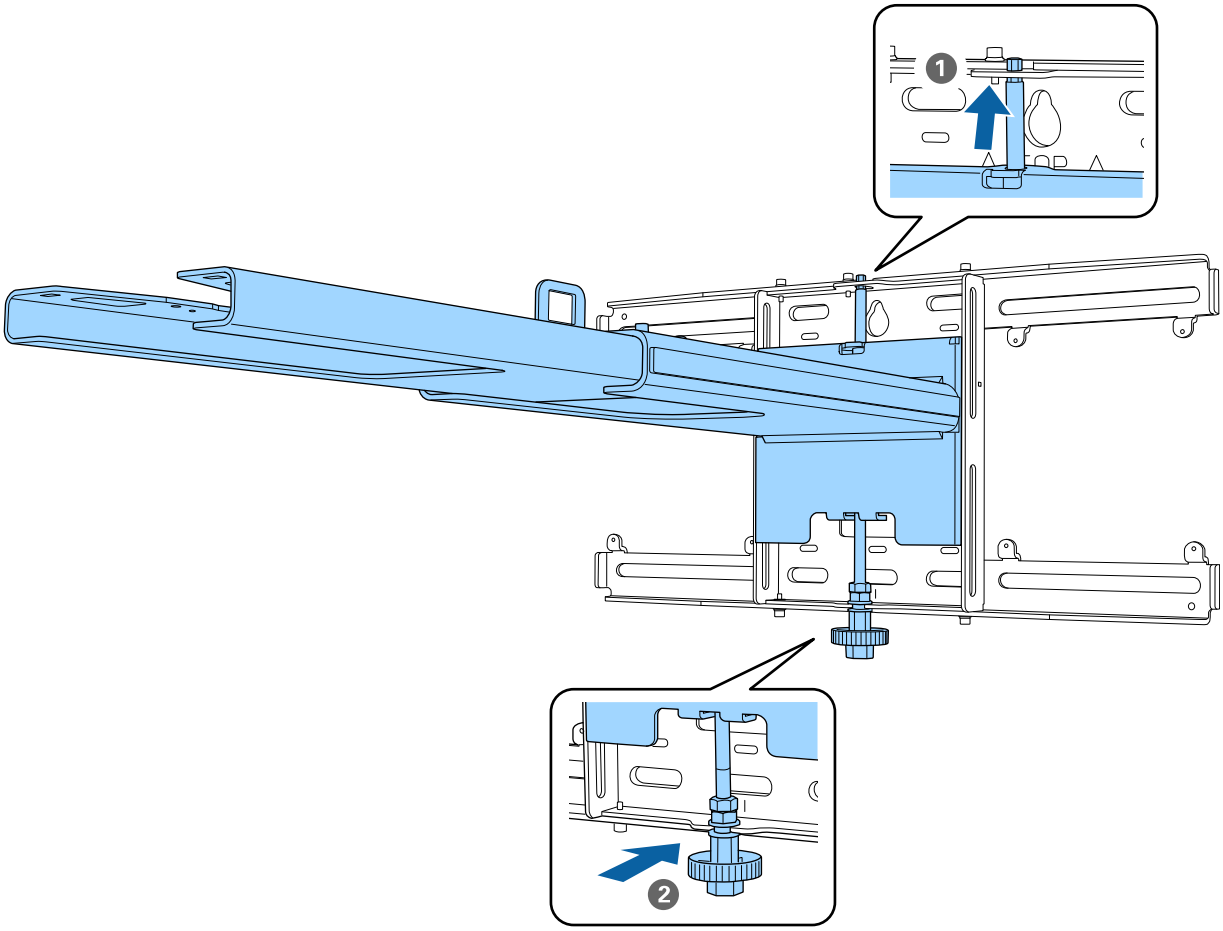

Obs

Se till att kablarna inte fastnar mellan armenheten och väggplattan.

5 Fäst armenheten tillfälligt

Säkra tre punkter med de medföljande M6-skruvarna (x3).

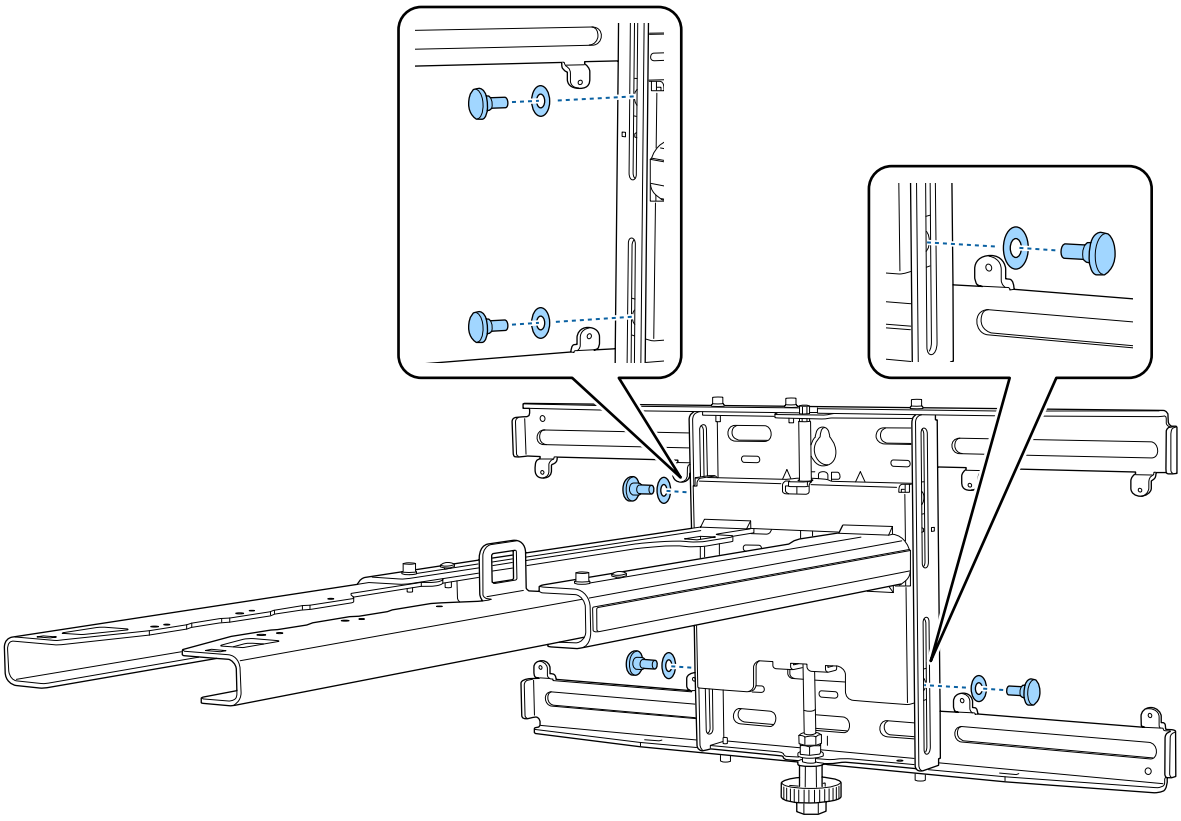

6 Justera den vertikala skenan med den öppna skruvnyckeln för att rikta in markeringarna på väggplattan och armenheten.

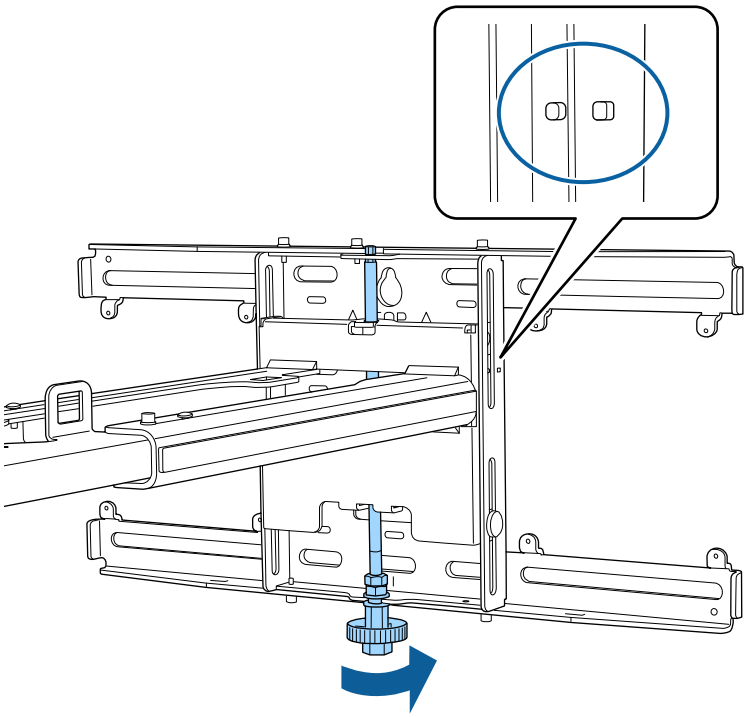

7 Dra åt M6-skruven (x1) för att fästa armenheten i sitt läge

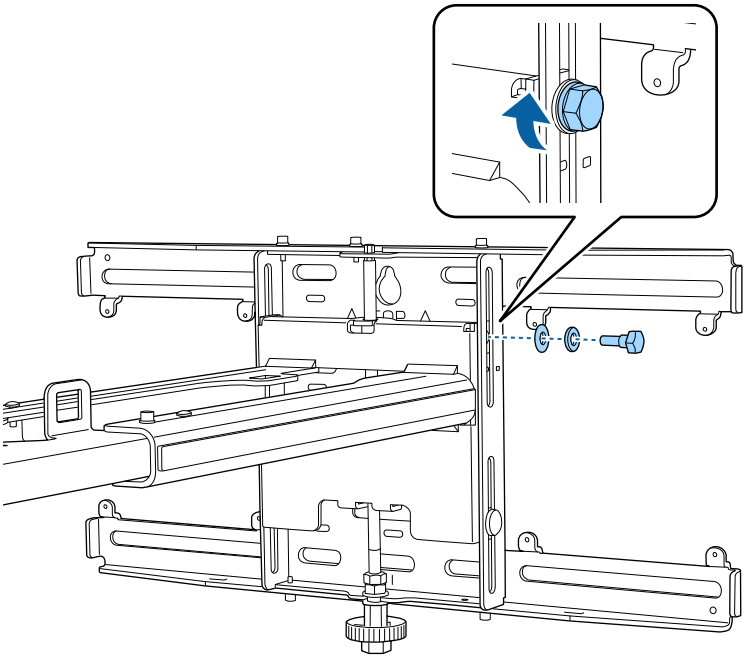

Fäst justeringsenheten på armenheten

1 Kontrollera installationsläget för justeringsenheten

Monteringsläget är markerat på armenheten. Installera i ett lämplig läge beroende på storleken på skärmen du vill projektera till.

- När en projektorbild är mindre än 117 tum: Montera enheten på ◯ -märket.

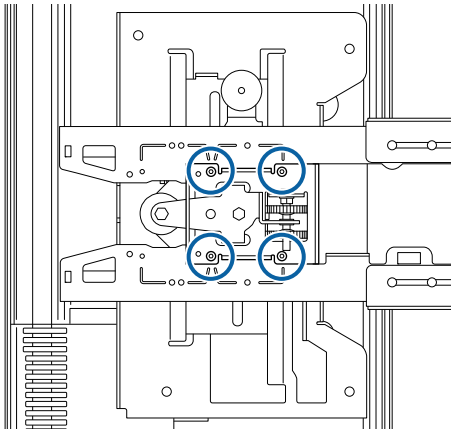

- När en projektorbild är större än 117 tum: montera enheten på ◯ ◯ -märket.

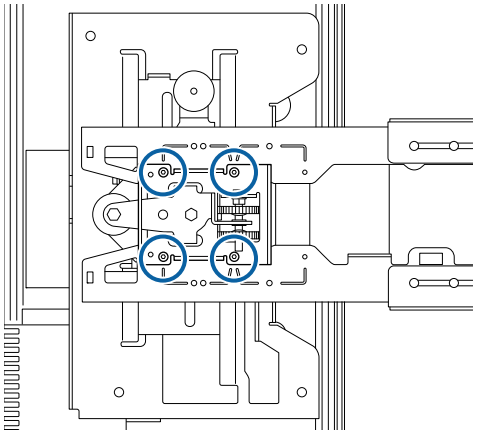

2 Fäst justeringsenheten på armenheten med de medföljande M4 x 12 mm bultarna (x4)

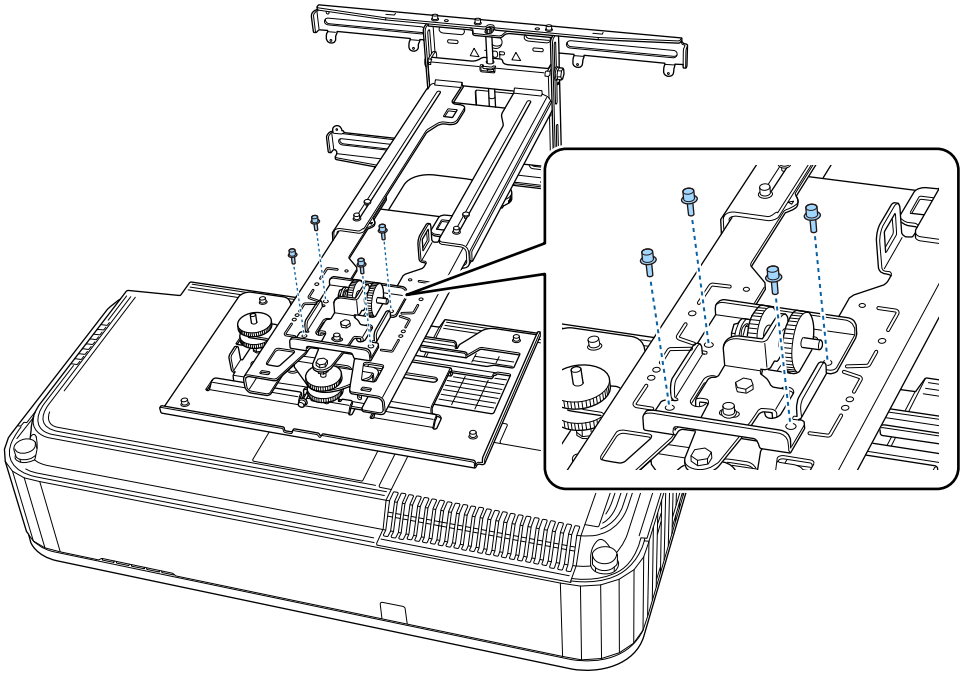

3 Anslut kablarna till projektorn

Anslut nätsladden sist.

Ansluta kringutrustning

Sätt fast mini-datorn eller datorstickan på plattan för mini-datorn och fäst den till vänster eller höger på väggplattan.

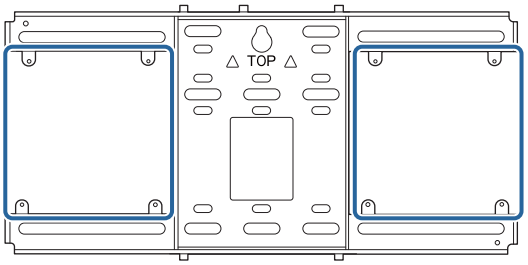

Sätt fast den så att luftventilerna på datorn inte blockeras.

Vi rekommenderar att du installerar datorn så att utloppsventilerna är högst upp och inloppsventilerna är längst ner.

Säkra med bältet för mini-dator

1 Vrid bältet runt plattan för mini-dator

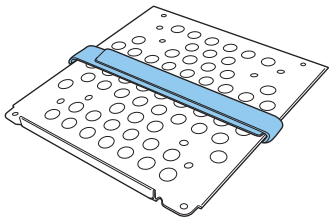

2 Sätt fast plattan för mini-dator på väggplattan med hjälp av M3 x 6 mm-skruvarna (x4) som medföljer.

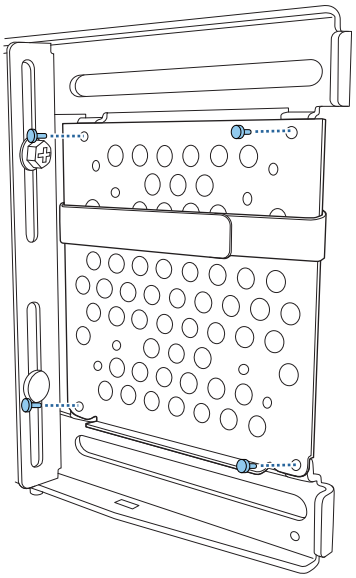

3 Placera datorn på undersidan av plattan för mini-dator och sätt fast den med bältet

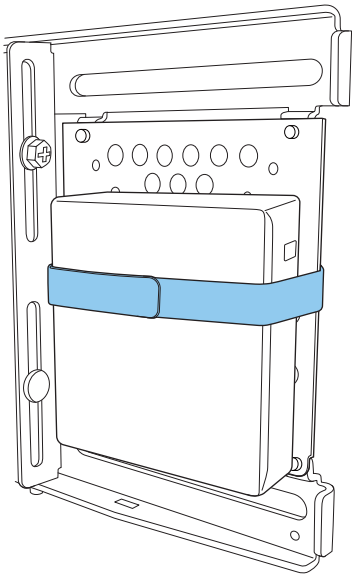

Säkra med skruvar

Beroende på mini-datorns form och skruvhålens inriktning skiljer sig ordningen i vilken delar är installerade. Var noga med att kontrollera installationsanvisningarna i förväg.

Installationsexempel

- Sätt fast plattan för mini-dator med datorn installerad på väggplattan med hjälp av M3 x 6 mm-skruvarna (x4) som medföljer.

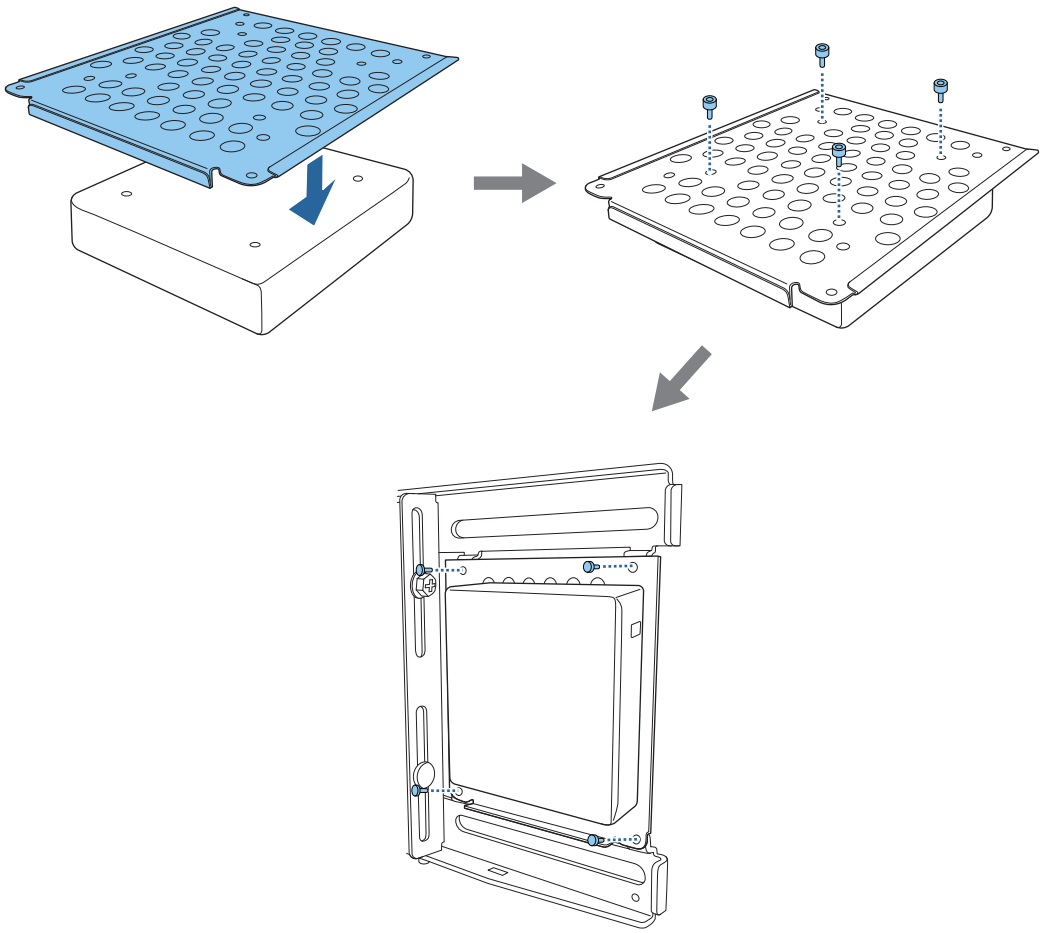

- Sätt fast plattan för mini-dator på väggplattan med hjälp av M3 x 6 mm-skruvarna (x4) som medföljer och installera sedan datorn.

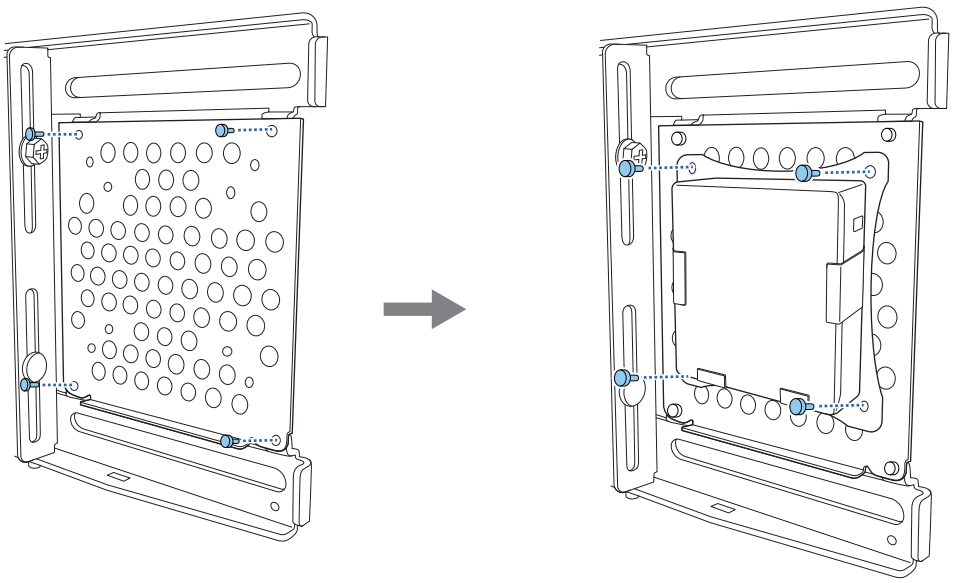

Justera den projicerade bildens position

Du kan använda en av följande metoder för att justera den projicerade bildens position.

När flera projektorer är installerade i samma rum rekommenderar vi att du ställer in projektorns ID för att förhindra störning av fjärrkontrollen.

Slå på en projektor och ställ in ID-numret för projektorn i **Installation** > **Projektor-ID**. När du vill använda en viss projektor, håll nertryckt [ID]-knappen på fjärrkontrollen och tryck på knappen med samma nummer som projektor-ID.

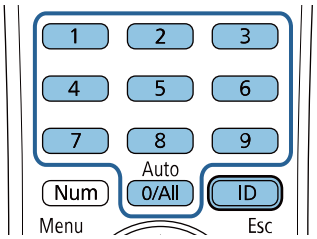

- Justera med Fästplattan Installationsguide (sid.48)

  Justera fästplattan manuellt enligt guideskärmen som visas. Detta är användbart när du vill utföra finjusteringar på projektionsläget samtidigt som bildkvaliteten bibehålls.

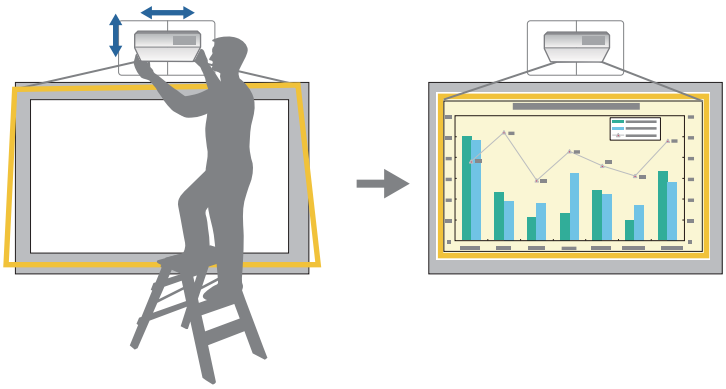

- Justering med hjälp av den initiala installationsguiden

  Justera projiceringspositionen med hjälp av den initiala installationsguiden som visas när du slår på projektorn första gången.
- Justera med projektorns menyer (sid.52)

  Välj det område du vill justera och korrigera bilden manuellt. Detta är användbart när du vill göra fina justeringar i projektionsläget efter att du har gjort mekaniska justeringar med hjälp av guideskärmen.

Quick Corner

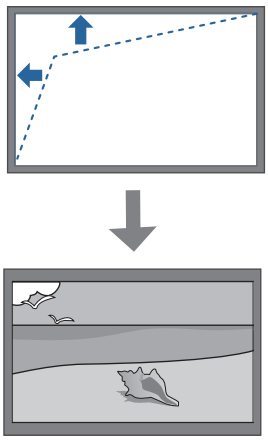

Arc-korrigering

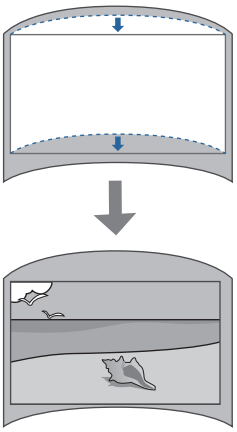

Punktkorrigering

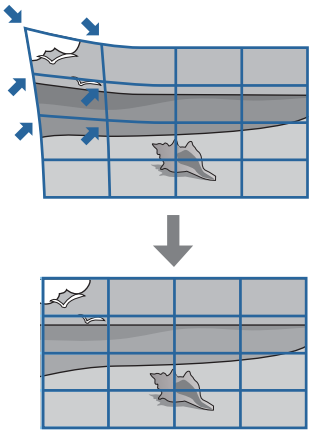

- Bilden är inte stabil direkt efter att projektorn slås på. Vänta i minst 30 minuter innan bilden justeras efter att projiceringen startats.
- Installera och justera projektorn vid en rumstemperatur som ligger nära den avsedda användningsmiljön. Om temperaturen ändras kan bildens position förändras.
- När du ställer in flera projektorer med hjälp av funktionen batchinställning, utför denna batchinställning före den projicerade bilden justeras.
- Vi rekommenderar att du ställer in den mekaniska positionen på fästplattan för att justera bilden när du vill behålla bildkvaliteten.

Förberedelser före justering

Den initiala installationsguiden visas när du slår på projektorn första gången.

Använd knapparna Upp, Ned, Vänster, Höger och [Enter] för att ställa in **Projicering**, **Språk** samt **Datum & tid**. Fortsätt att justera den projicerade bildens form och position vid behov. Vid behov kan du aktivera **Snabbstart** för att påskynda projektorns start. Om du aktiverar den här inställningen ökar energiförbrukningen under standby.

Utför mekanisk justering med hjälp av Fästplattan Installationsguide

Använd skärmguiden för att justera bildens position.

1 Tryck på [Menu]-knappen

Använda fjärrkontrollen

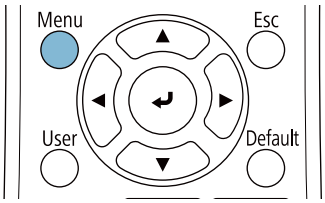

Använda kontrollpanelen

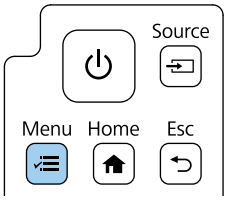

2 Välj **Fästplattan Installationsguide** från menyn **Installation**

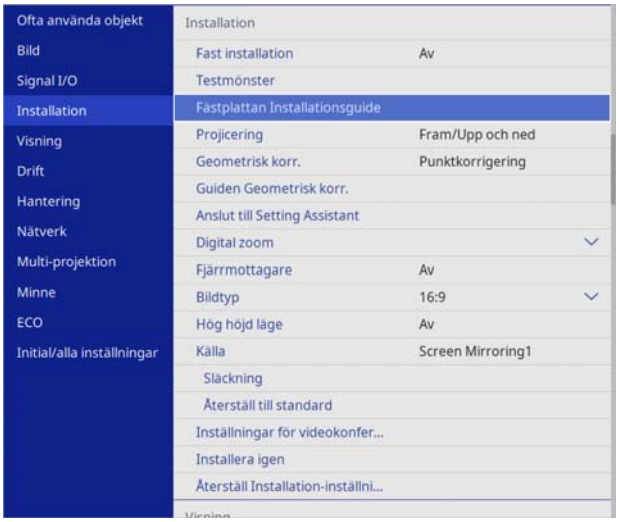

Du ser skärmguiden.

3 Vrid inställningsratten ① i installationshandboken för att justera den horisontella rullen

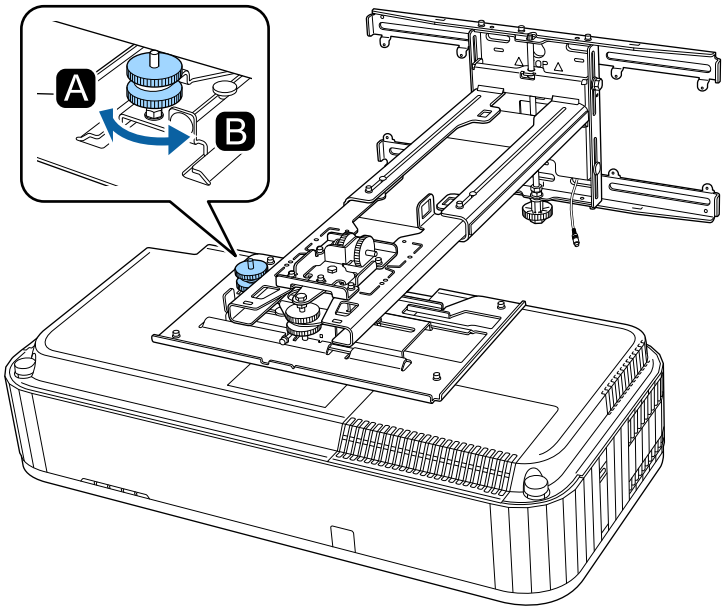

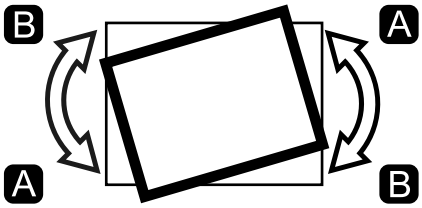

4 Lossa M4-skruven och vrid sedan inställningsratten ② i installationshandboken för att justera horisontell rotation

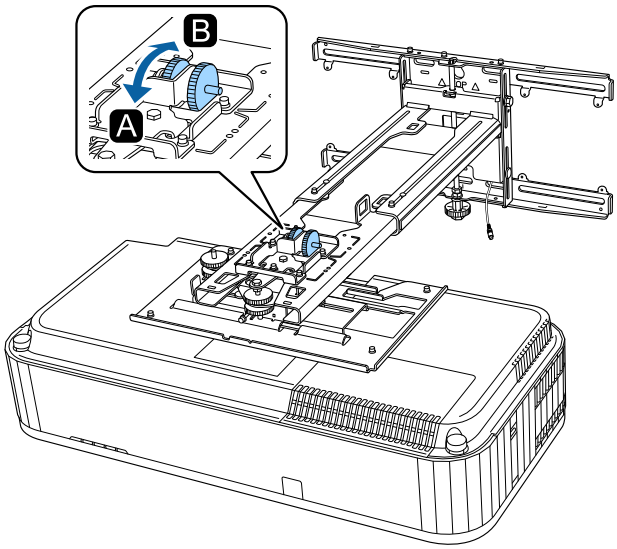

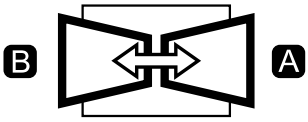

5 Vrid inställningsratten ③ i installationshandboken för att justera vertikal lutning

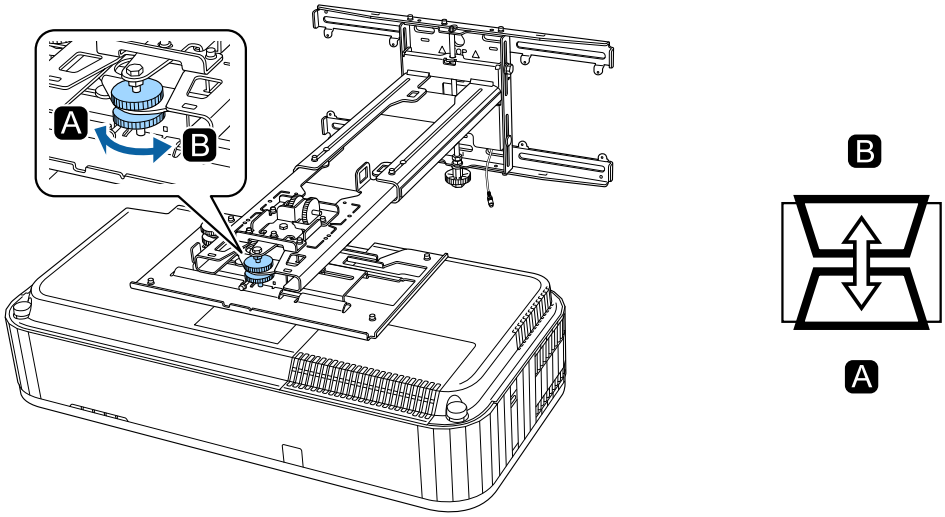

6 Lossa M4-bulten och justera sedan det horisontella skjutreglaget

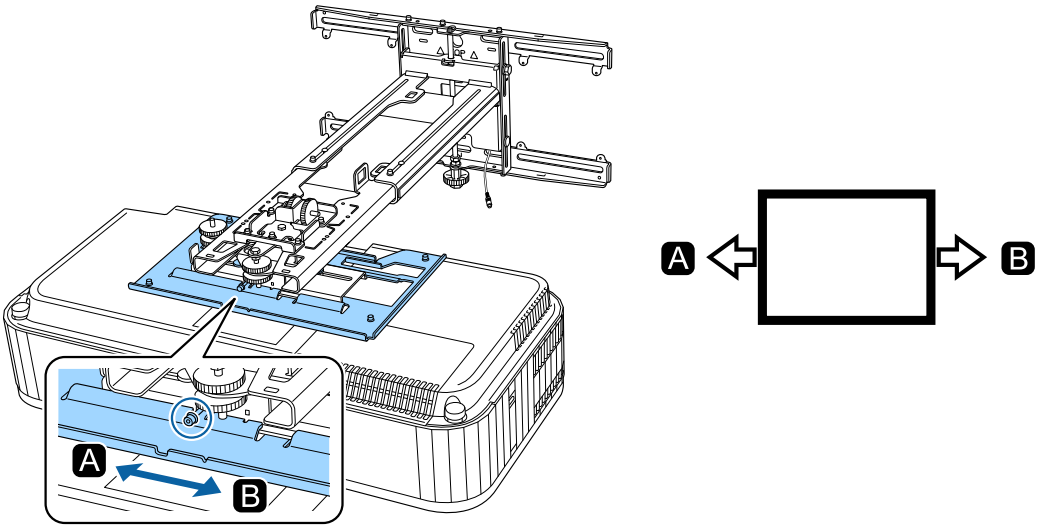

7 Lossa M4-bultarna (x 2) och justera sedan framåt/bakåt-skjutreglaget

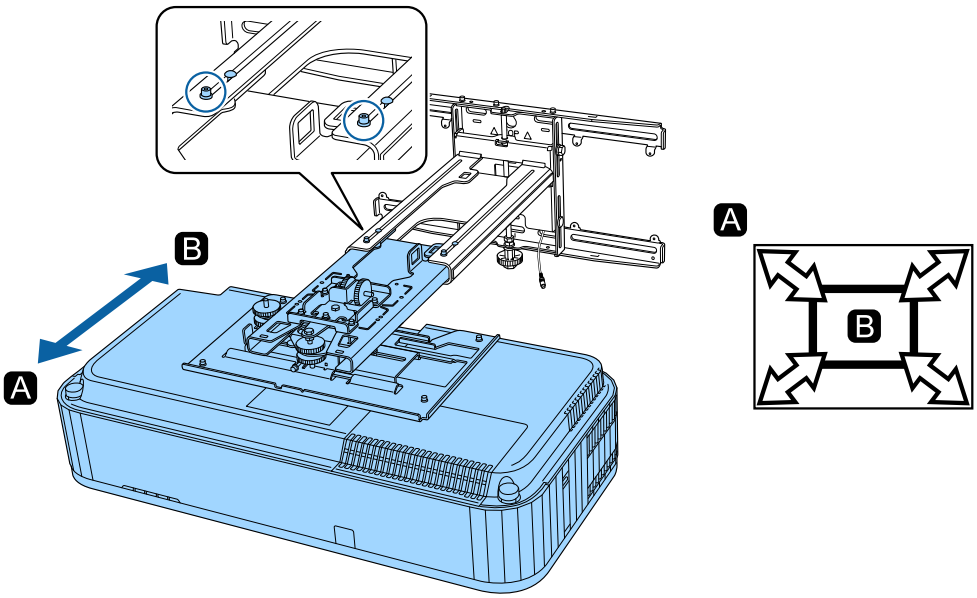

8 Lossa M6-bulten och justera sedan det vertikala skjutreglaget

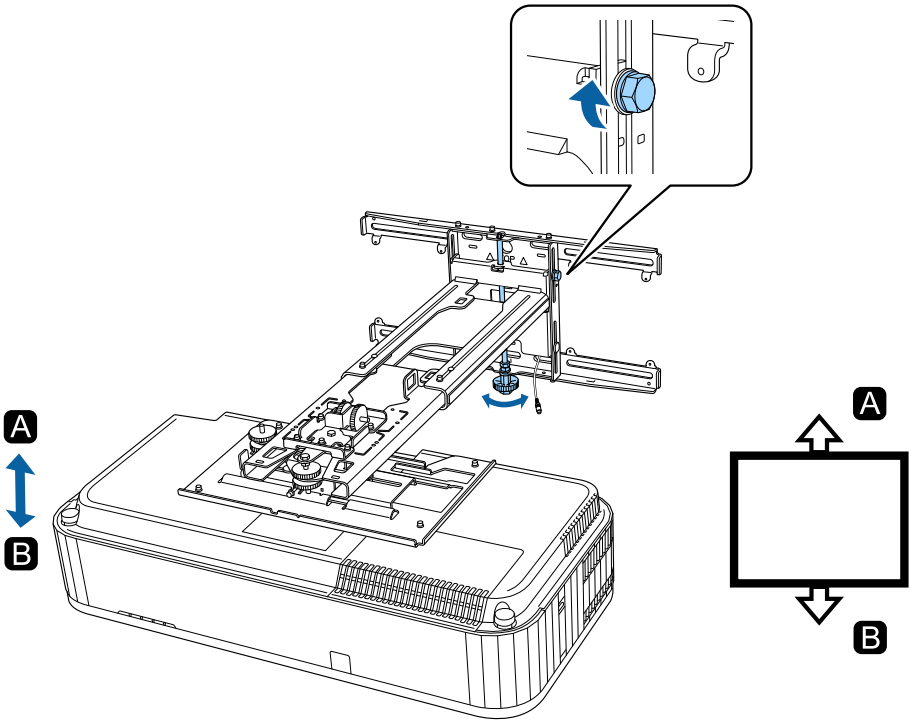

9 Dra åt de skruvar och bultar som du lossnade i steg 3 till 8

Varning

Dra åt alla bultar och skruvar ordentligt. Annars kan produkten falla ned och orsaka person- eller egendomsskador.

10 Justera fokus för position A i följande bild

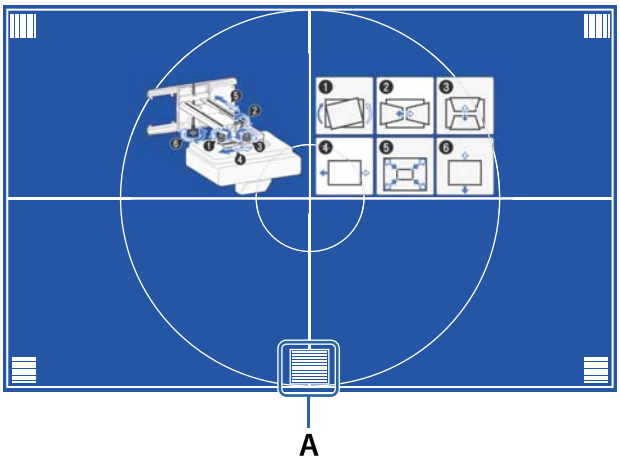

11 När du är klar med justeringarna trycker du på knappen [Esc] på fjärrkontrollen eller på kontrollpanelen för att avsluta skärmguiden

Justera med projektorns menyer

- Du kan spara inställda värden i **Minne** från menyn **Geometrisk korr.**
- Innan du gör justeringen ska du först ställa in Bildtyp och Bildposition. Om du ändrar Bildtyp eller Bildposition efter att du har gjort korrigeringar, kommer korrigeringarna att återställas.

Arc-korrigering

1 Tryck på [Menu]-knappen

Använda fjärrkontrollen

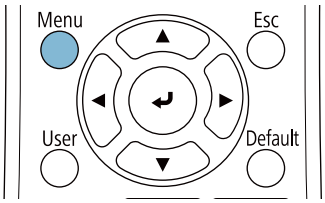

Använda kontrollpanelen

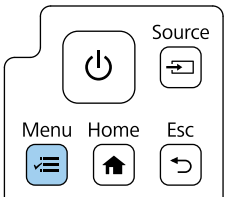

2 Välj **Geometrisk korr.** från menyn **Installation**

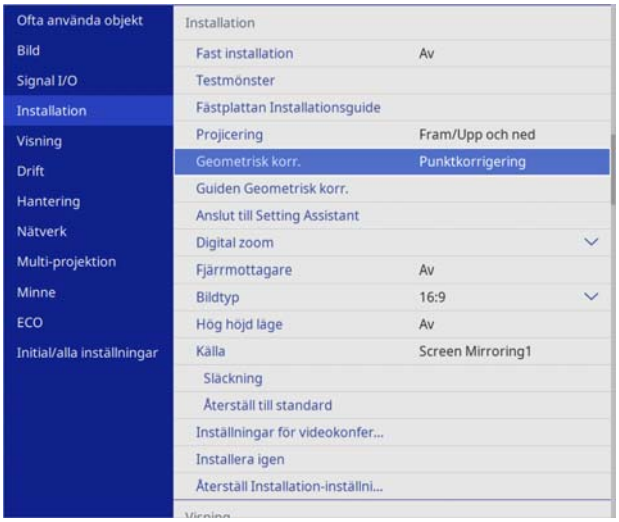

3 Välj **Arc-korrigering**

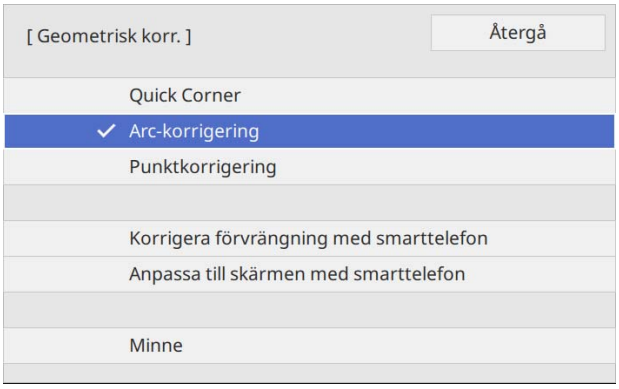

4 Välj den sida som du vill korrigera och gör justeringen

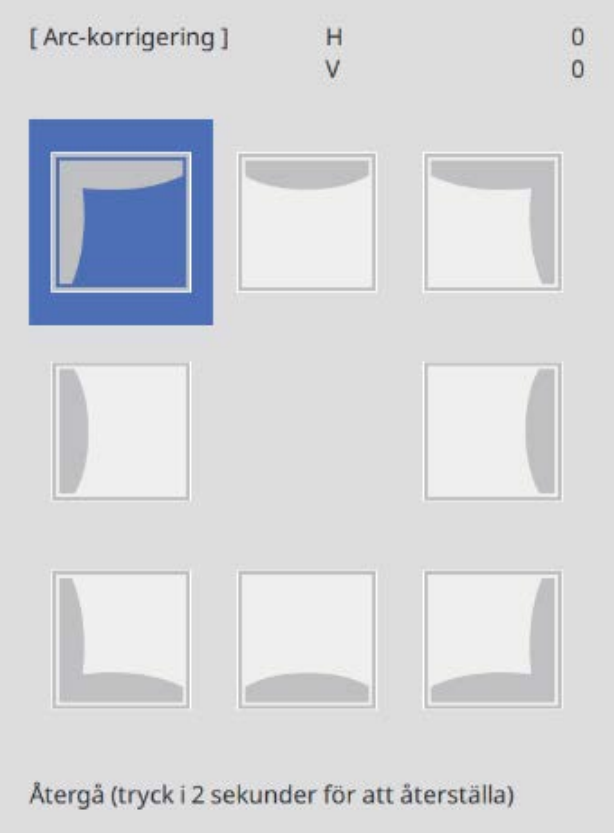

När du når ett intervall som inte kan justeras visas meddelandet **Kan inte flyttas längre.**

5 När du är klar med justeringarna trycker du på knappen [Esc] på fjärrkontrollen eller på kontrollpanelen för att avsluta justeringen

Quick Corner

1 Tryck på [Menu]-knappen

Använda fjärrkontrollen

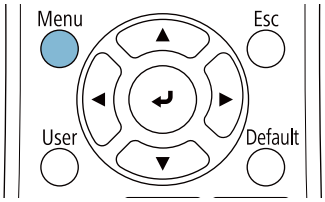

Använda kontrollpanelen

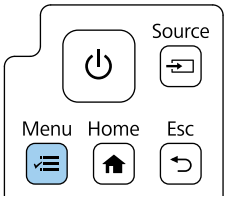

2 Välj **Geometrisk korr.** från menyn **Installation**

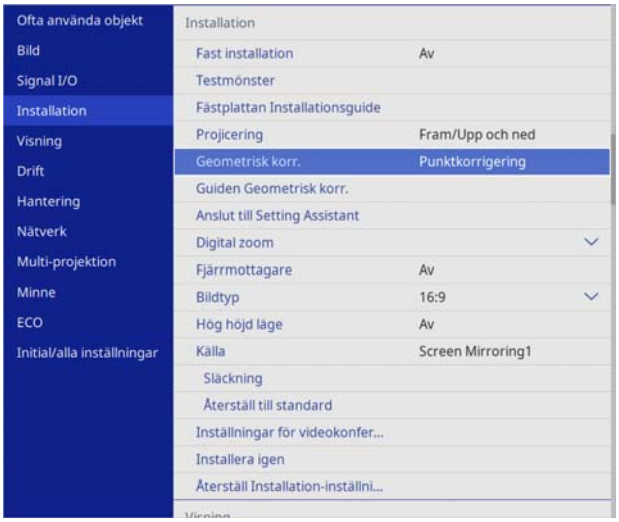

3 Välj **Quick Corner**

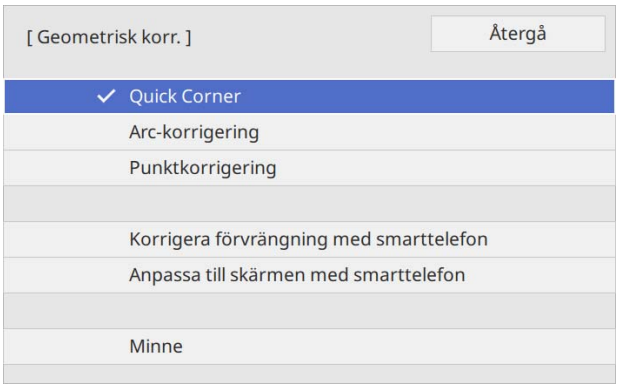

4 Välj den sida som du vill korrigera och gör justeringen

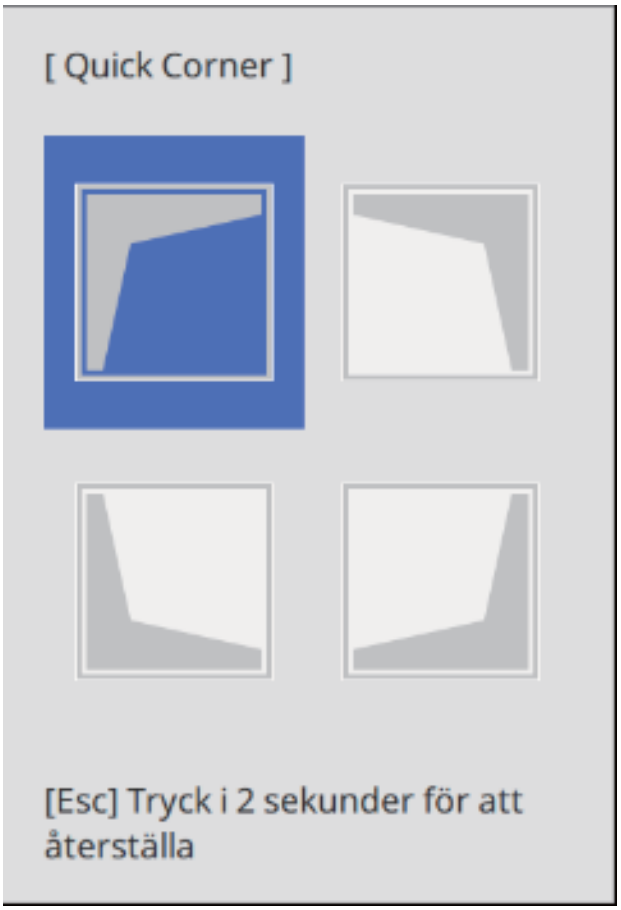

När du når ett intervall som inte kan justeras visas meddelandet **Kan inte flyttas längre.**

> Medan du ställer in sidorna trycker du på knapparna [1], [3], [7], och [9] på fjärrkontrollen för att välja den sida du vill justera.

5 När du är klar med justeringarna trycker du på knappen [Esc] på fjärrkontrollen eller på kontrollpanelen för att avsluta justeringen

Punktkorrigering

1 Tryck på [Menu]-knappen

Använda fjärrkontrollen

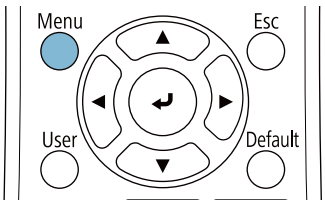

Använda kontrollpanelen

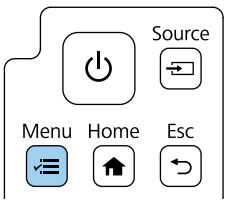

2 Välj **Geometrisk korr.** från menyn **Installation**

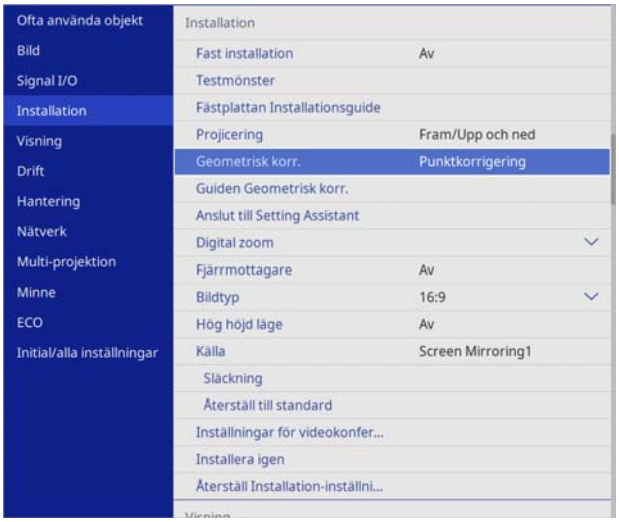

3 Välj **Punktkorrigering**

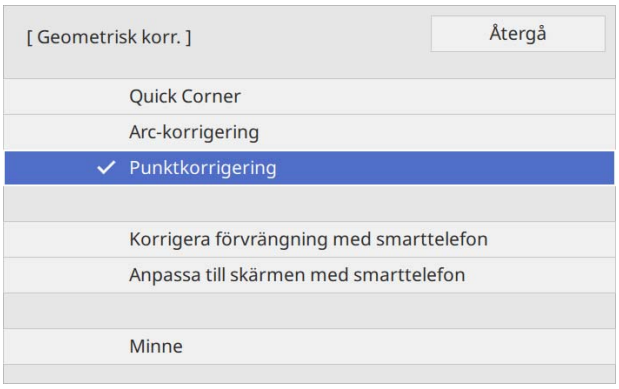

4 Välj **Punkter (vert.)** och **Punkter (horis.)** och ställ sedan in antalet rutor

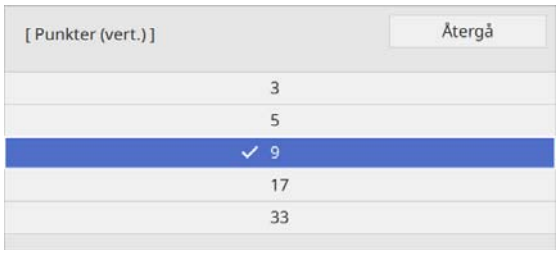

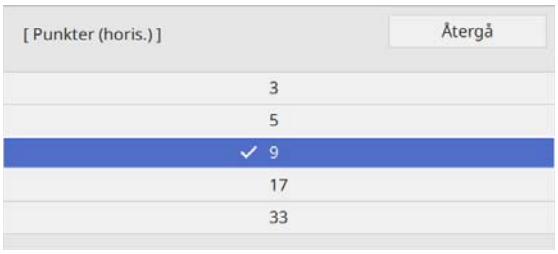

5 Välj de punkter som du vill korrigera och gör justeringen

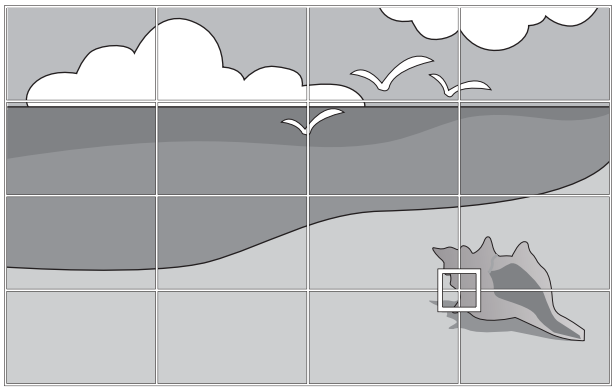

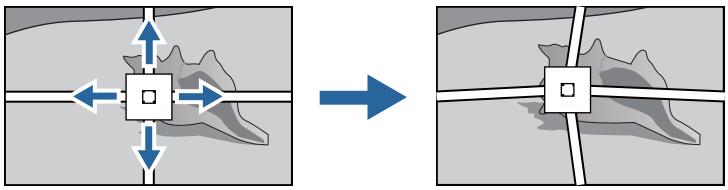

Om det är svårt att se rutnätet, använd **Färgmönster** för att ändra färgen på rutnätet.

6 När du är klar med justeringarna trycker du på knappen [Esc] på fjärrkontrollen eller på kontrollpanelen för att avsluta justeringen

Ditsättning av kåpor

1 Sätt fast vänstra väggplattans kåpor

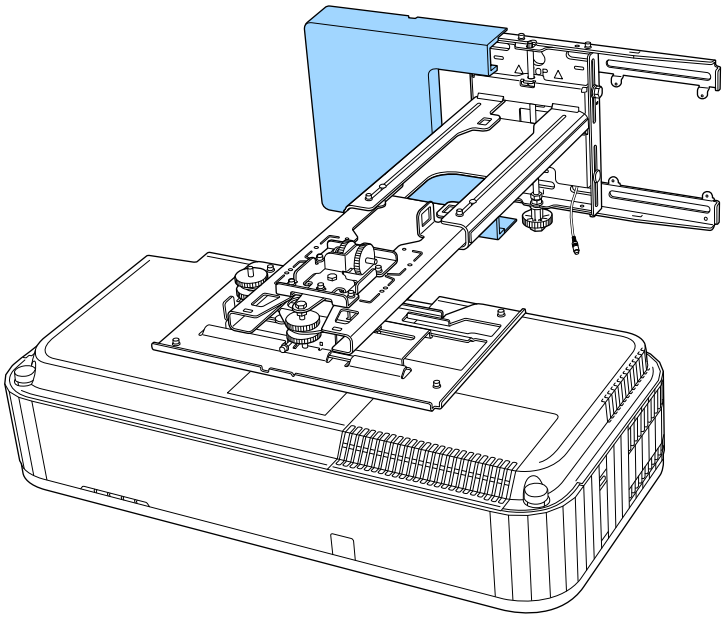

2 Sätt fast högra väggplattans kåpor

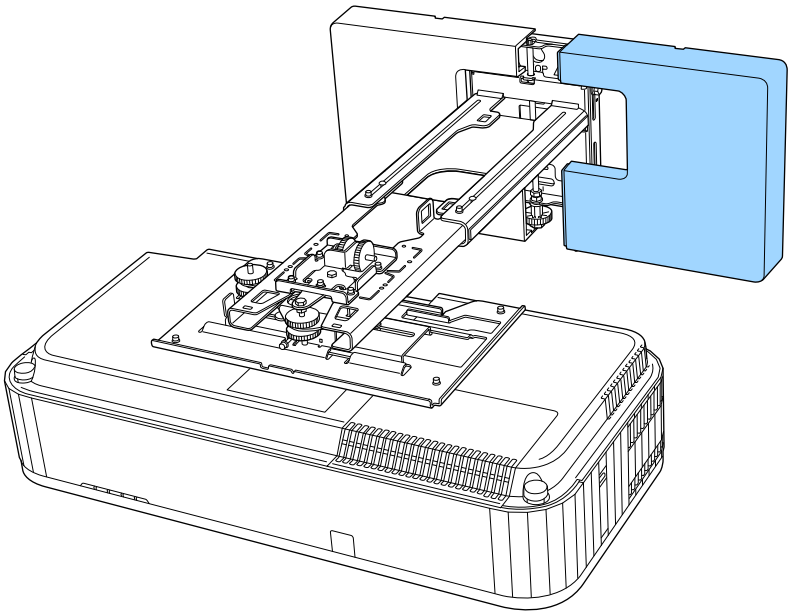

3 Montera ändstycket på armenheten

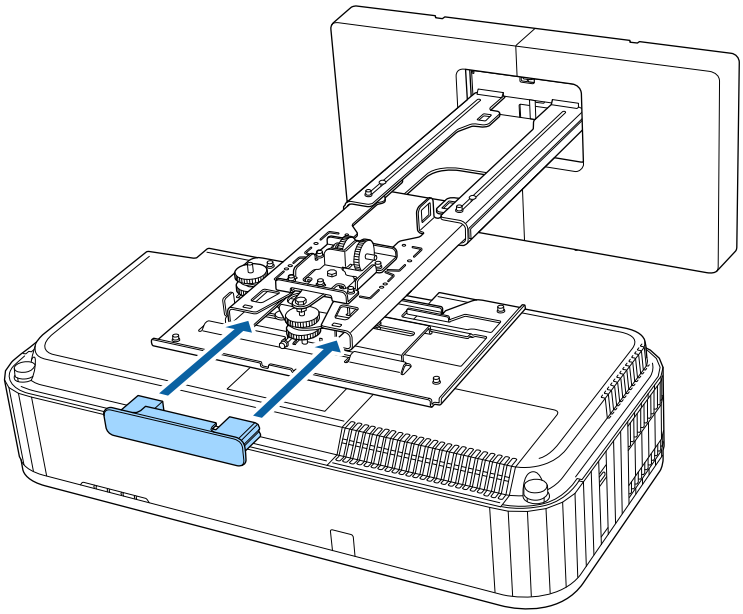

Om du bekymrar dig över skåran i armen, fäst medföljande maskeringsetikett.

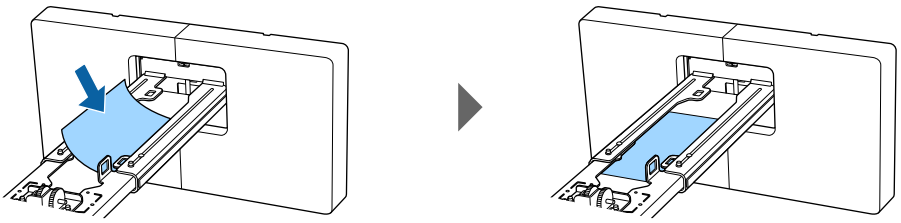

4 Sätt fast sidokåpan på projektorn

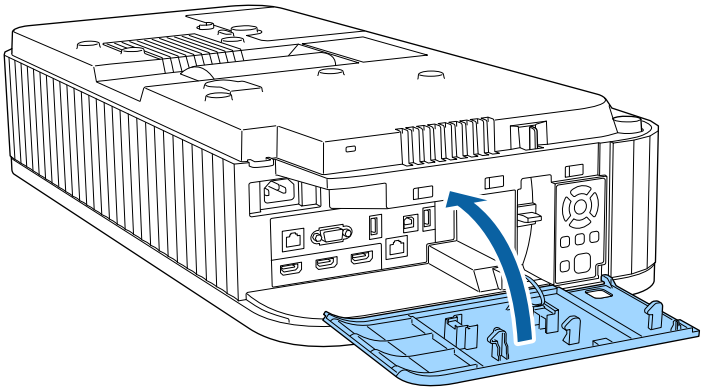

Fästa en säkerhetskabel

Vid behov kan du fästa en säkerhetskabel som en säkerhetsåtgärd.

- Fäst kabeln i installationspunkten för säkerhetskabeln

  Ta bort locket till säkerhetskabelns installationspunkt och sätt sedan fast kabeln i säkerhetskabelns installationspunkt på projektorn.

  Du kan fästa locket till säkerhetskabelns installationspunkt på baksidan av sidokåpan så att det inte försvinner.

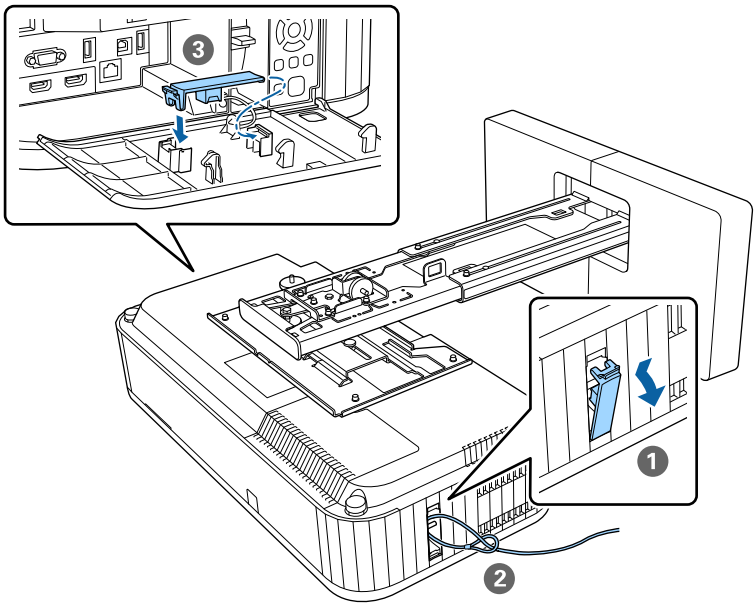

- Installera en säkerhetskabel från Kensington

  Säkerhetsplatsen på denna produkt är kompatibel med Microsaver Security System från Kensington. Se följande för mer information om Microsaver Security System.

  http://www.kensington.com/

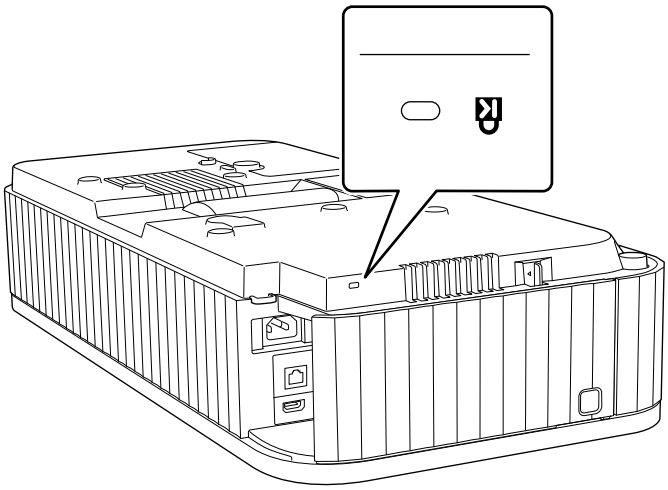

Montera säkerhetskabeln

1 Fäst karbinhaken och säkerhetskabeln på projektorns underdel med hjälp av klämman

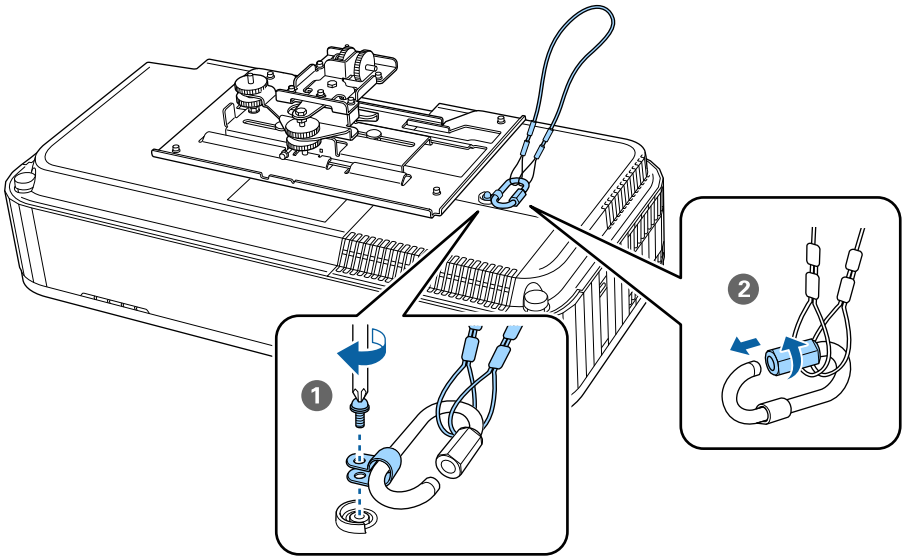

2 Placera projektorn på armenheten och dra åt skruvarna.

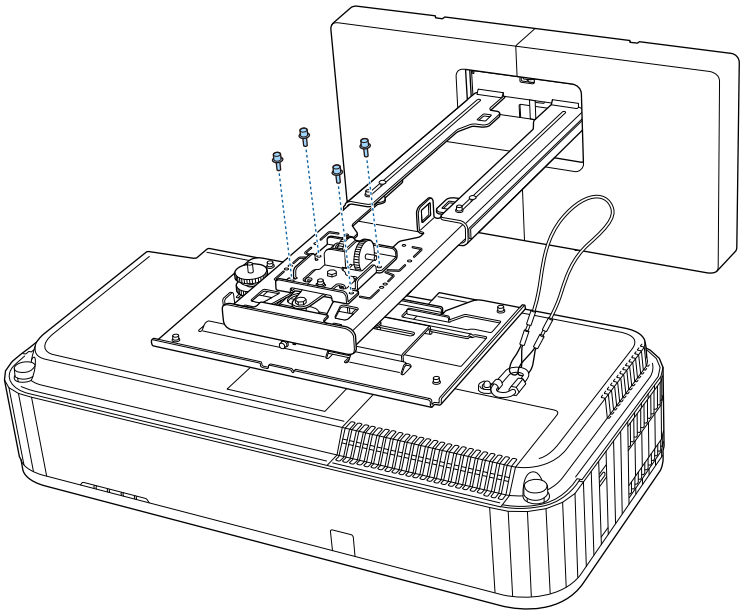

3 Sätt fast en karbinhake i hålet på armenheten på armstativet och för säkerhetskabeln genom den.

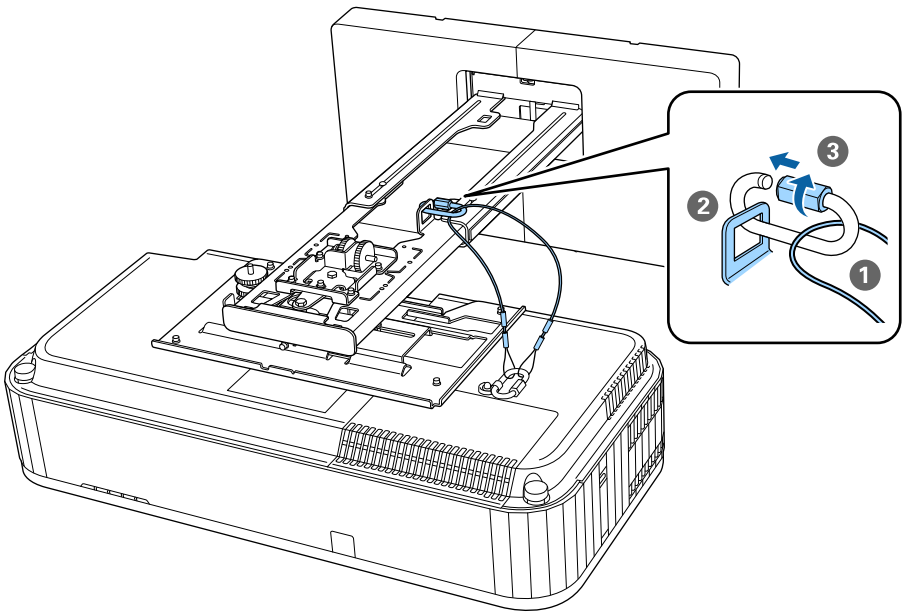

Funktionen Batchinställning

Efter att projektorns menyinställningar har ställts in för varje projektor kan du kopiera inställningarna till andra projektorer (funktionen batchinställning). Funktionen batchinställning fungerar endast för projektorer med samma modellnummer.

Välj en av följande metoder.

- Ställ in med ett USB-minne.
- Ställ in genom att ansluta datorn och projektorn med en USB-kabel.
- Gör inställningar med Epson Projector Management.

Denna guide förklarar metoderna USB-minne och USB-kabel.

För mer information om hur du gör inställningar med Epson Projector Management, se *Bruksanvisning till Epson Projector Management*.

- Om du inte vill kopiera följande inställningar, ställ in **Batch-inst.intervall** till **Begränsad**.
  - **Lösenordsskydd**
  - **EDID** från menyn **Signal I/O**
  - **Nätverk**-meny
- Utför batchinställning innan du justerar projektorernas position. Funktionen batchinställning kopierar justeringsvärden för den projicerade bilden, till exempelGeometrisk korr. Om batchinställning utförs efter justering av projektorernas position kan utförda justeringar ändras.
- Med hjälp av funktionen batchinställning kopieras den registrerade användarens logotyp för de andra projektorerna. Ha ingen konfidentiell information som Användarens logotyp.

Obs

Utförande av batchinställning är kundens ansvar. Om batchinställningen misslyckas på grund av ett tillbud som t.ex. strömavbrott, fel i kommunikationen är kunden ansvarig för alla eventuella reparationskostnader som uppkommer.

Ställa in med ett USB-minne

Detta avsnitt förklarar hur du utför batchinställning med hjälp av ett USB-minne.

- Använd ett USB-minne med FAT-format.
- Funktionen batchinställning kan inte användas med USB-minnen med säkerhetsfunktioner. Använd ett USB-minne som inte har några säkerhetsfunktioner.
- Funktionen batchinställning kan inte användas med USB-kortläsare och USB-hårddiskar.

Spara inställningarna på ett USB-minne

1. Koppla bort strömkabeln från projektorn och kontrollera att alla projektorns indikatorer har stängts av

2 Anslut USB-minnet till projektorns USB-A-port

- Anslut USB-minnet direkt till projektorn. Om USB-minnet är anslutet till projektorn via en USB-hubb, kanske inställningarna inte sparas korrekt.
- Anslut ett tomt USB-minne. Om USB-minnet innehåller andra uppgifter än batchinställningsfilen kanske inställningarna inte sparas korrekt.
- Filnamnet för batchinställningsfilen är PJCONFDATA.bin. Om du behöver ändra namnet på filen, lägg till text efter PJCONFDATA. Om du ändrar delen PJCONFDATA i filens namn kanske projektorn inte identifierar filen korrekt.
- Du kan bara använda enbytestecken i filnamnet.

3 Håll ned [Esc]-knappen på fjärrkontrollen eller på kontrollpanelen medan du ansluter nätsladden till projektorn

Power- och Status-indikatorn lyser blått och Laser- ochTemp-indikatorn lyser orange.

Släpp [Esc]-knappen när projektorns samtliga indikatorer är påslagna.

När alla indikatorer börjar blinka, skrivs batchinställningsfilen.

Obs

- Koppla inte bort strömsladden från projektorn medan filen skrivs. Om nätsladden kopplas bort kanske inte projektorn startar ordentligt.
- Koppla inte bort USB-minnet från projektorn medan filen skrivs. Om USB-minnet kopplas bort kanske inte projektorn startar ordentligt.

När skrivningen avslutas normalt, stängs projektorn av, och enbart Power-indikatorn lyser blått.

När strömmen stängs av kan du ta bort USB-minnet.

Kopiera sparade inställningar till andra projektorer

1 Koppla bort strömkabeln från projektorn och kontrollera att alla projektorns indikatorer har stängts av

2 Anslut USB-minnet som innehåller den sparade batchinställningsfilen till projektorns USB-A-port

Spara ingen annan data på USB-minnet förutom batchinställningsfilen. Om USB-minnet innehåller andra data än batch-installationsfilen, kan det hända att inställningarna inte kopieras korrekt.

3 Håll ned [Menu]-knappen på fjärrkontrollen eller på kontrollpanelen medan du ansluter nätsladden till projektorn

Power- och Status-indikatorn lyser blått och Laser- ochTemp-indikatorn lyser orange.

Släpp [Menu]-knappen när projektorns samtliga indikatorer är påslagna. Indikatorerna tänds under ca 75 sekunder.

När alla indikatorer börjar blinka, skrivs inställningarna.

Obs

- Koppla inte bort strömsladden från projektorn medan inställningarna skrivs. Om nätsladden kopplas bort kanske inte projektorn startar ordentligt.
- Koppla inte bort USB-minnet från projektorn medan inställningarna skrivs. Om USB-minnet kopplas bort kanske inte projektorn startar ordentligt.

När skrivningen avslutas normalt, stängs projektorn av, och enbart Power-indikatorn lyser blått.

När strömmen stängs av kan du ta bort USB-minnet.

Ställ in genom att ansluta datorn och projektorn med en USB-kabel

Följande operativsystem stöder funktionen batchinställning.

- Windows10 och senare
- macOS 10.13.x och senare

Spara inställningarna på en dator

1 Koppla bort strömkabeln från projektorn och kontrollera att alla projektorns indikatorer har stängts av

2 Anslut datorns USB-port till projektorns USB-B-port med en USB-kabel

3 Håll ned [Esc]-knappen på fjärrkontrollen eller på kontrollpanelen medan du ansluter nätsladden till projektorn

Power- och Status-indikatorn lyser blått och Laser- ochTemp-indikatorn lyser orange.

Släpp [Esc]-knappen när projektorns samtliga indikatorer är påslagna.

Projektorn identifieras som en flyttbar disk av datorn.

4 Öppna den flyttbara disken och spara batchinställningsfilen (PJCONFDATA.bin) på datorn

> Om du behöver ändra namnet på batchinställningsfilen, lägg till text efter PJCONFDATA. Om du ändrar delen PJCONFDATA i filens namn kanske projektorn inte identifierar filen korrekt. Du kan bara använda enbytestecken i filnamnet.

5 Utför "Ta bort USB-enhet" på datorn och koppla sedan bort USB-kabeln

> Om du använder en Mac, utför "Ta bort EPSON_PJ".

Projektorn stängs av och enbart Power-indikatorn lyser blått.

Kopiera sparade inställningar till andra projektorer

1 Koppla bort strömkabeln från projektorn och kontrollera att alla projektorns indikatorer har stängts av

2 Anslut datorns USB-port till projektorns USB-B-port med en USB-kabel

3 Håll ned [Menu]-knappen på fjärrkontrollen eller på kontrollpanelen medan du ansluter nätsladden till projektorn

Power- och Status-indikatorn lyser blått och Laser- ochTemp-indikatorn lyser orange.

Släpp [Menu]-knappen när projektorns samtliga indikatorer är påslagna.

Projektorn identifieras som en flyttbar disk av datorn.

4 Kopiera batchinställningsfilen (PJCONFDATA.bin) som du sparade till datorn till den översta mappnivån på den flyttbara disken

> Kopiera inte mappar eller andra filer än batchinställningsfilen till den flyttbara disken.

5 Utför "Ta bort USB-enhet" på datorn och koppla sedan bort USB-kabeln

Om du använder en Mac, utför "Ta bort EPSON_PJ".

När alla indikatorer börjar blinka, skrivs inställningarna.

Obs

Koppla inte bort strömsladden från projektorn medan inställningarna skrivs. Om nätsladden kopplas bort kanske inte projektorn startar ordentligt.

När skrivningen avslutas normalt, stängs projektorn av, och enbart Power-indikatorn lyser blått.

När Installationen Misslyckas

Kontrollera	Åtgärd
Blinkar Laser- och Temp-indikatorerna snabbt med orange ljus? 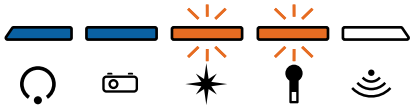	Batchinställningsfilen kan vara korrupt eller så kanske USB-minnet eller USB-kabeln inte är anslutna korrekt. Koppla bort USB-minnet eller USB-kabeln, koppla ur och in projektorns nätsladd och försök sedan igen.
Lyser Power- och Status-indikatorerna blått och Laser- och Temp-indikatorn lyser orange? 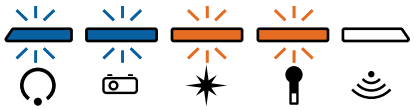	Skrivning av inställningar kan ha misslyckats och kan det ha uppstått ett fel i projektorns fasta programvara. Sluta använda projektorn, dra ut strömkontakten från eluttaget och kontakta Epson för hjälp.

Installera flera projektorer sida vid sida

Du kan projicera samma bild från flera projektorer.

Det finns två sätt att koppla ihop flera projektorer: som en kedjekoppling eller genom att använda en fördelningsanslutning. Du kan ansluta upp till fyra projektorer i en kedjekoppling.

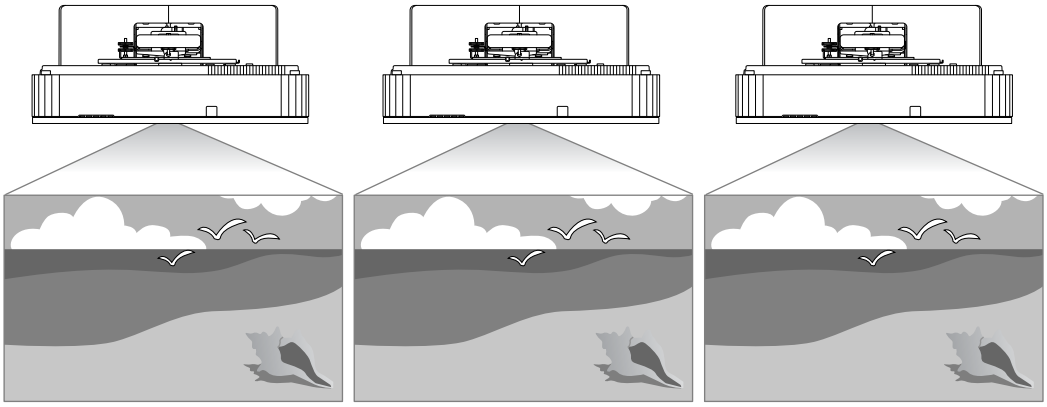

Utför anslutningar och nödvändiga inställningar i följande ordning.

1. Ansluta kablar (☛ sid.9)
2. Ställa in Projektor-ID (☛ sid.67)
3. HDMI-länk-inställningar (☛ sid.69)

Ställa in Projektor-ID

1 Slå på projektorn och tryck sedan på knappen [Menu]

Använda fjärrkontrollen

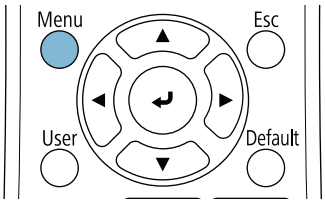

Använda kontrollpanelen

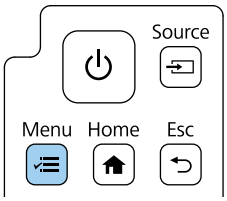

2 Välj **Projektor-ID** i menyn **Multi-projektion**

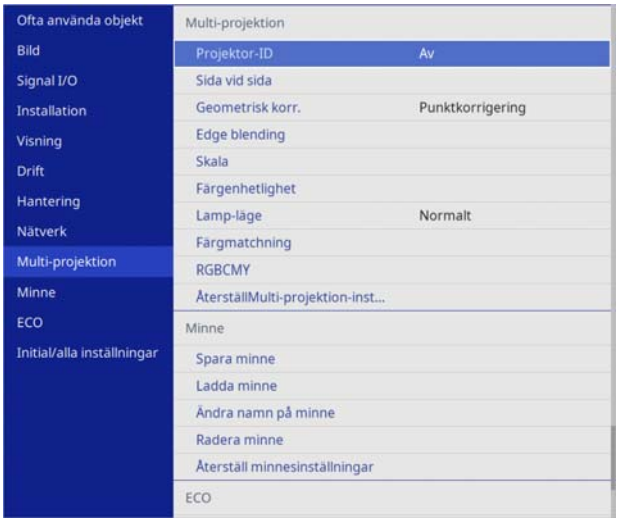

3 Välj ID-nummer för projektorn

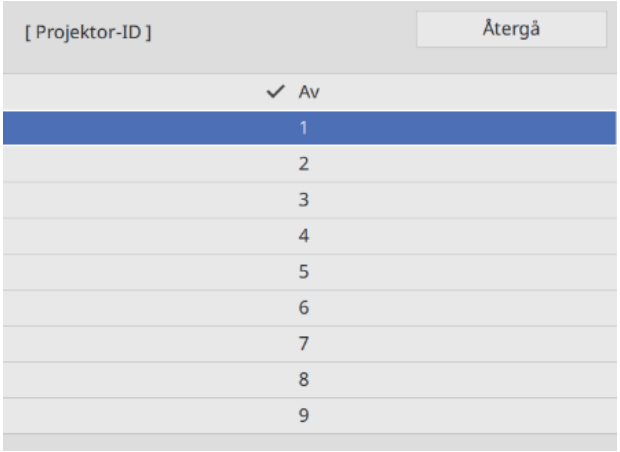

4 Tryck på [Esc]-knappen för att stänga menyn

Upprepa steg 1 till 4 för återstående projektorer.

5 Rikta fjärrkontrollen mot den projektor du vill styra och tryck sedan på [ID]-knappen

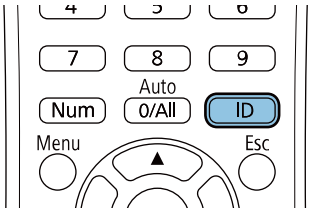

Det aktuella ID-numret visas på projektionsskärmen.

6 Håll ner [ID]-knappen och tryck samtidigt ner knappen med samma nummer som projektor-ID:t för den projektor du vill styra

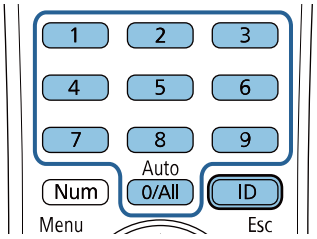

Fjärrkontrollsfunktioner för projektorn med valt ID har aktiverats.

- När **Projektor-ID** har ställts in till **Av** kan du styra projektorn med fjärrkontrollen oavsett ID-inställning som valts med fjärrkontrollen.
- När fjärrkontrollens ID har ställts in till 0 kan du styra alla projektorer oavsett inställning för projektor-ID.
- Om du använder flera fjärrkontroller samtidigt kan det orsaka oavsiktlig drift på grund av infraröd störning.

HDMI-länk-inställningar

Använd HDMI-länk för att slå på stänga av funktionen för flera projektorer.

1 Tryck på [Menu]-knappen

Använda fjärrkontrollen

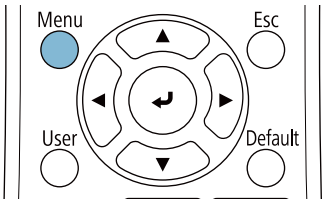

Använda kontrollpanelen

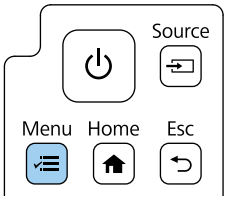

2 Välj **HDMI-länk** från **Signal I/O**

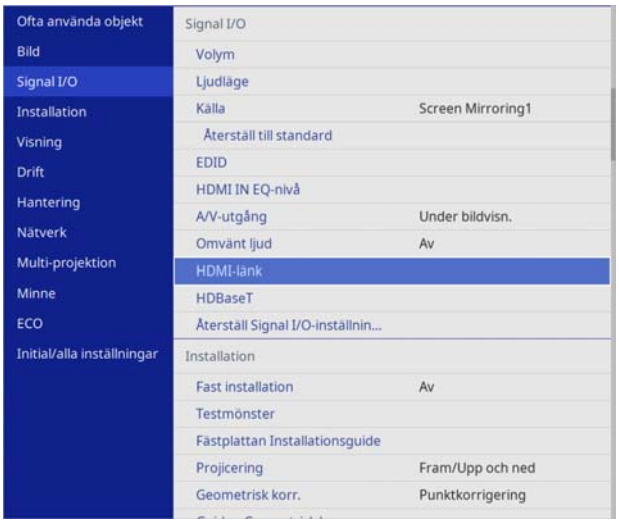

3 Ställ in **HDMI-länk** enligt nedan.

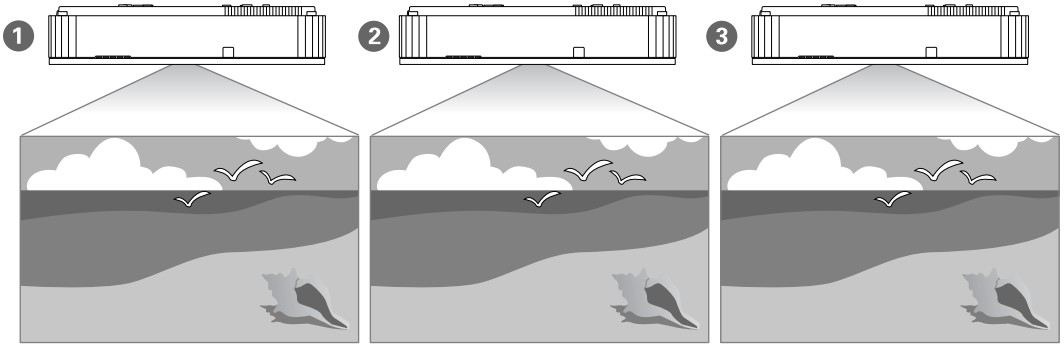

Inställning	1	2	3
	Första projektorn som ansluter till enheten	Mellanliggande projektor	Slutprojektor
HDMI ut Power Link	På	På	På
HDMI ut slut	Av	Av	På

Detta kanske inte fungerar korrekt om det finns fem projektorer eller fler i kedjan eller om inställningarna är felaktiga.

Lista med säkerhetssymboler

Följande tabell visar betydelsen av säkerhetssymbolerna på utrustningen.

Symbol	Godkända standarder	Betydelse
	IEC60417 Nr 5007	Slå på Indikerar anslutning till elnätet.
	IEC60417 Nr 5008	Stäng av Indikerar bortkopplat elnät.
	IEC60417 Nr 5009	Standby Identifierar brytaren eller brytarläget med vilken del av utrustningen som är påslagen för att ställa den i vänteläge.
	ISO7000 Nr 0434B IEC3864-B3.1	Obs! Identifierar allmän försiktighet när produkten används.
	IEC60417 Nr 5041	Försiktighet, varm yta Indikerar att det märkta objektet kan vara varmt och bör inte vidröras utan försiktighet.
	IEC60417 Nr 6042 ISO3864-B3.6	Försiktighet, risk för elektriska stötar Identifierar utrustning som utgör en risk för elektriska stötar.
	IEC60417 Nr 5957	Endast för användning inomhus Identifierar elektriskt utrustning huvudsakligen utformad för användning inomhus.
	IEC60417 Nr 5926	Likströmskontaktens polaritet Identifierar de positiva och negativa kontakterna (polariteten) på utrustning till vilken likström ansluts.

	IEC60417 Nr 5001B	Batteri, allmänt På batteridriven utrustning. Identifierar till exempel batterifackets lucka eller anslutningarna.
	IEC60417 Nr 5002	Batteriernas placering Identifierar själva batterihållaren och identifierar batteriernas placering inne i hållaren.

	IEC60417 Nr 5019	Skyddsjord Identifierar terminalen som är avsedd för anslutning till en extern ledare för skydd mot elektriska stötar i händelse av fel eller skyddsjordens terminal.
	IEC60417 Nr 5017	Jord Identifierar en jordterminal i fall där ⏚ inte krävs uttryckligen.

Symbol	Godkända standarder	Betydelse
	IEC60417 Nr 5032	Växelström Indikerar att utrustningen är lämplig för växelström och för att identifiera terminalerna.
	IEC60417 Nr 5031	Likström Indikerar att utrustningen är lämplig för likström och för att identifiera terminalerna.
	IEC60417 Nr 5172	Klass II-utrustning Identifierar utrustning som uppfyller säkerhetskraven för Klass II-utrustning enligt IEC 61140.
	ISO 3864	Allmänt förbud Identifierar åtgärder som är förbjudna.
	ISO 3864	Förbud att vidröra Indikerar att en olycka kan inträffa om en viss del av utrustningen vidrörs.
	---	Titta aldrig direkt in i projektorlinsen när lampan är tänd.
	---	Indikerar att du aldrig får placera något på projektorn.
	ISO3864 IEC60825-1	Försiktighet, laserstrålning Indikerar att utrustningen har en del med laserstrålning.
	ISO 3864	Förbud att demontera Indikerar risk för skada, såsom elektriska stötar om utrustningen demonteras.
	IEC60417 Nr 5266	Vänteläge, delvis vänteläge För att indikera vilken del av utrustningen som är i vänteläget.
	ISO3864 IEC60417 Nr 5057	Varning! Rörliga delar Indikerar att du måste hålla dig borta från rörliga delar i enlighet med skyddsstandarder.
	IEC 60417-6056	Varning, rörliga fläktblad Indikerar att du måste hålla dig borta från fläktbladen på den rörliga fläkten i enlighet med skyddsstandarder.
	IEC 60417-6043	Varning, vassa kanter Indikerar att du inte får vidröra de vassa kanterna på produkten i enlighet med skyddsstandarder.
	--	Titta aldrig direkt in i projektorlinsen när lampan är tänd.
	ISO7010 Nr W027 ISO 3864	Varning, ljusutsläpp (UV, synligt ljus, IR osv) Anger att du måste vara försiktig så att du inte skadar dina ögon eller din hud i närheten av ljusemitterande sektioner.
	IEC60417 Nr 5109	Får inte användas i bostadsområden Anger att den elektriska utrustningen/enheten inte är lämplig för användning i ett bostadsområde.

Indication of the manufacturer and the importer in accordance with requirements of directive 2011/65/EU (RoHS)

Manufacturer: SEIKO EPSON CORPORATION

Address: 3-5, Owa 3-chome, Suwa-shi, Nagano-ken 392-8502 Japan

Telephone: 81-266-52-3131

http://www.epson.com/

Importer: SEIKO EUROPE B.V.

Address: Azië building, Atlas ArenA, Hoogoorddreef 5, 1101 BA Amsterdam Zuidoost The Netherlands

Telephone: 31-20-314-5000

http://www.epson.eu/

Allmänt Meddelande

Mac och OS X är varumärken som tillhör Apple Inc.

Microsoft och Windows är registrerade varumärken eller varumärken som tillhör Microsoft Corporation i USA och/eller andra länder.

HDMI, HDMI-logotypen och High-Definition Multimedia Interface är varumärken eller registrerade varumärken som tillhör HDMI Licensing Administrator, Inc.

© 2023 Seiko Epson Corporation