EPSON®

# EB-810E
# EB-815E
# ELPMB75

## Kurulum Kılavusu

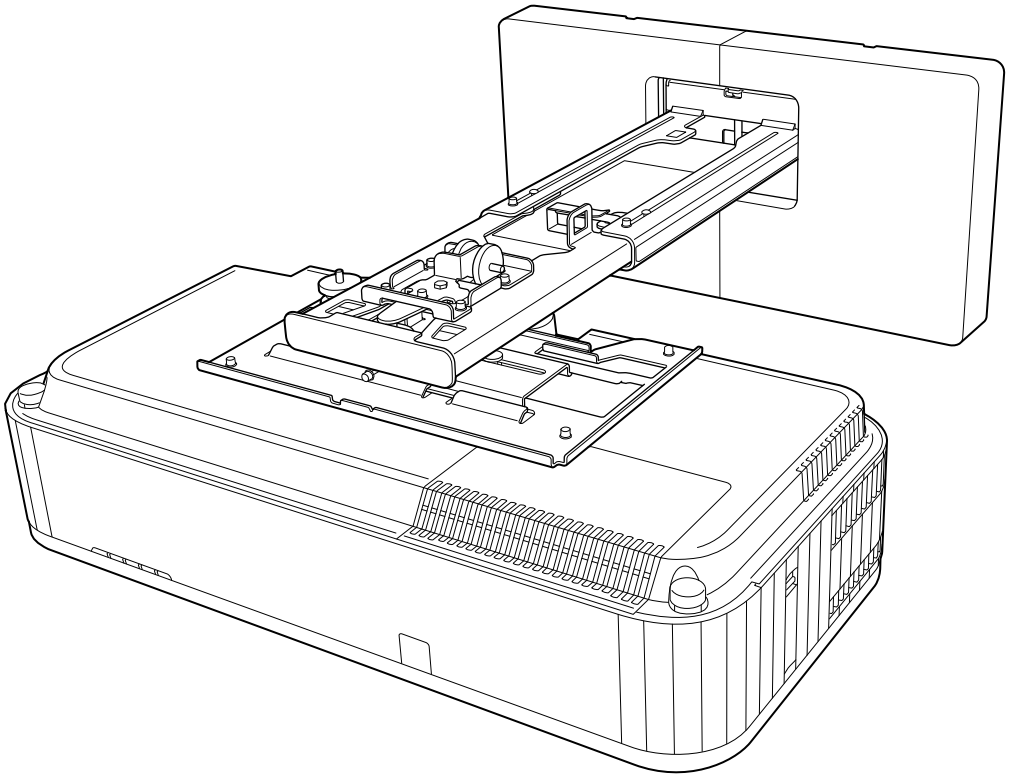

# Bu Kılavuzun İçeriği

Bu kılavuzda, ayar plakasını (ELPMB75) kullanılarak bir ultra kısa yansıtma mesafeli projektörün (EB-810E/EB-815E) nasıl kurulacağı anlatılmaktadır.

## Vidalar için Sıkma Torkları

Aşağıda her bir vida için sıkma torku belirtilmiştir.

| Vida Boyutu | Önerilen Sıkma Torku N/m |
|---|---|
| M4 | 1,1 ± 0,1 |
| M5 | 2,2 ± 0,2 |
| M6 | 3,8 ± 0,3 |
| M8 | 9,3 ± 0,8 |
| M10 | 18,4 ± 1,7 |

## Bu Kurulum Kılavuzu Hakkında

**Bu Kılavuzun İçeriği . . . . . 1**
Vidalar için Sıkma Torkları . . . . . 1

## Giriş

**Ürünü Güvenli Biçimde Kullanma . . . . . 3**
Güvenlik Göstergeleri . . . . . 3
Simgelerin Açıklamaları . . . . . 3
**Ambalaj İçeriği . . . . . 4**
Ayar Plakası . . . . . 4
Ana Montaj Ünitesi . . . . . 4
Aksesuarlar . . . . . 5
Gerekli Öğeler . . . . . 6
**Kurulum Boyutları Şekilleri . . . . . 7**
**Bağlantı Şekli . . . . . 9**
Birden Çok Projektör Bağlama . . . . . 9

## Ayar Plakasını Takma

**Ayar Plakasını Takma İle İlgili Notlar . . . . . 10**
**Ayar Plakasının Kurulum Konumunda Dikkat Edilmesi Gereken Hususlar . . . . . 14**
**Ayar Plakası Özellikleri . . . . . 16**
Dış Boyutlar . . . . . 17
Ayar Aralığı . . . . . 19
Dikey sürgü . . . . . 19
Yatay sürgü . . . . . 20
İleri/geri sürgü . . . . . 20
Mini PC Kurulum Plakası . . . . . 21
**Ayar Plakasını Takma . . . . . 22**
Montaj Ünitesini Takma . . . . . 23
Kurulum konumunun belirlenmesi (yansıtma mesafesi tabloları) . . . . . 23
Ayar ünitesini projektöre takma . . . . . 35
Duvar plakasını duvara kurun . . . . . 36
Kol ünitesini duvar plakasına takın . . . . . 38
Üniteyi kol ünitesine takın . . . . . 43
Çevre cihazların takılması . . . . . 44
Yansıtılan Görüntünün Konumunun Ayarlanması . . . . . 46
Ayarlamadan önceki hazırlıklar . . . . . 48
Plakasına bağlayın Kurulum Kılavuzu'nu kullanılarak mekanik ayar yapılması . . . . . 48
Projektör menülerini kullanarak ayarlama . . . . . 52
Kapakların Takılması . . . . . 57
Güvenlik Kablosu Takma . . . . . 59
Güvenlik Telinin Takılması . . . . . 60

## Projektörün Ayarlanması

**Toplu Ayar İşlevi . . . . . 62**
Bir USB bellek kullanarak ayarlayın . . . . . 62
Ayarları USB belleğe kaydetme . . . . . 62
Kayıtlı ayarların diğer projektörlere kopyalanması . . . . . 63
Bilgisayarla Projektörü Bir USB Kablosuyla Bağlayarak Ayarlayın . . . . . 64
Ayarları bir bilgisayara kaydetme . . . . . 64
Kayıtlı ayarların diğer projektörlere kopyalanması . . . . . 65
Ayar Başarısız Olduğunda . . . . . 66
**Birden Fazla Projektörü Yan Yana Kurma . . . . . 67**
Projektör ID'sinin ayarlanması . . . . . 67
HDMI Bağlantısı Ayarları . . . . . 69

## Ek

**Güvenlik Sembolleri Listesi . . . . . 71**
**Genel Not . . . . . 74**

# Ürünü Güvenli Biçimde Kullanma

Güvenliğiniz için, bu ürünü kullanmadan önce bu kılavuzdaki bütün talimatları okuyun. Bu kılavuzdaki talimatlar göz ardı edilerek gerçekleştirilen yanlış kullanım, bu üründe hasara neden olabilir veya kişisel yaralanma ya da mülk hasarıyla sonuçlanabilir. İleride başvurmak üzere bu kurulum kılavuzunu el altında bulundurun.

Projektörünüzün *Kullanım Kılavuzu*'nu ve *Güvenlik Talimatları*'nı okuyun ve bu belgelerdeki talimatlara uyun.

## Güvenlik Göstergeleri

Belgeler ve bu ürün, ürünü güvenli biçimde kullanma yöntemini göstermek için grafik simgeler kullanır.

Göstergeler ve anlamları aşağıdaki gibidir. Kılavuzu okumadan önce bunları iyice anladığınızdan emin olun.

| Simge | Açıklama |
|---|---|
| Uyarı | Bu simge, göz ardı edildiği takdirde yanlış kullanım sonucunda yaralanmaya ve hatta ölüme yol açabilecek bilgileri belirtir. |
| Dikkat | Bu simge, göz ardı edildiği takdirde yanlış kullanım sonucunda yaralanmaya veya maddi hasara yol açabilecek bilgileri belirtir. |

## Simgelerin Açıklamaları

| Simgeler | Açıklama |
|---|---|
| | Yapılmaması gereken bir işlemi belirten simge |
| | Yapılması gereken bir işlemi belirten simge |
| | İlgili veya yararlı bilgileri belirten simge |

# Ambalaj İçeriği

Başlamadan önce tüm parçaların bulunduğunu doğrulayın.

## Ayar Plakası

### Ana Montaj Ünitesi

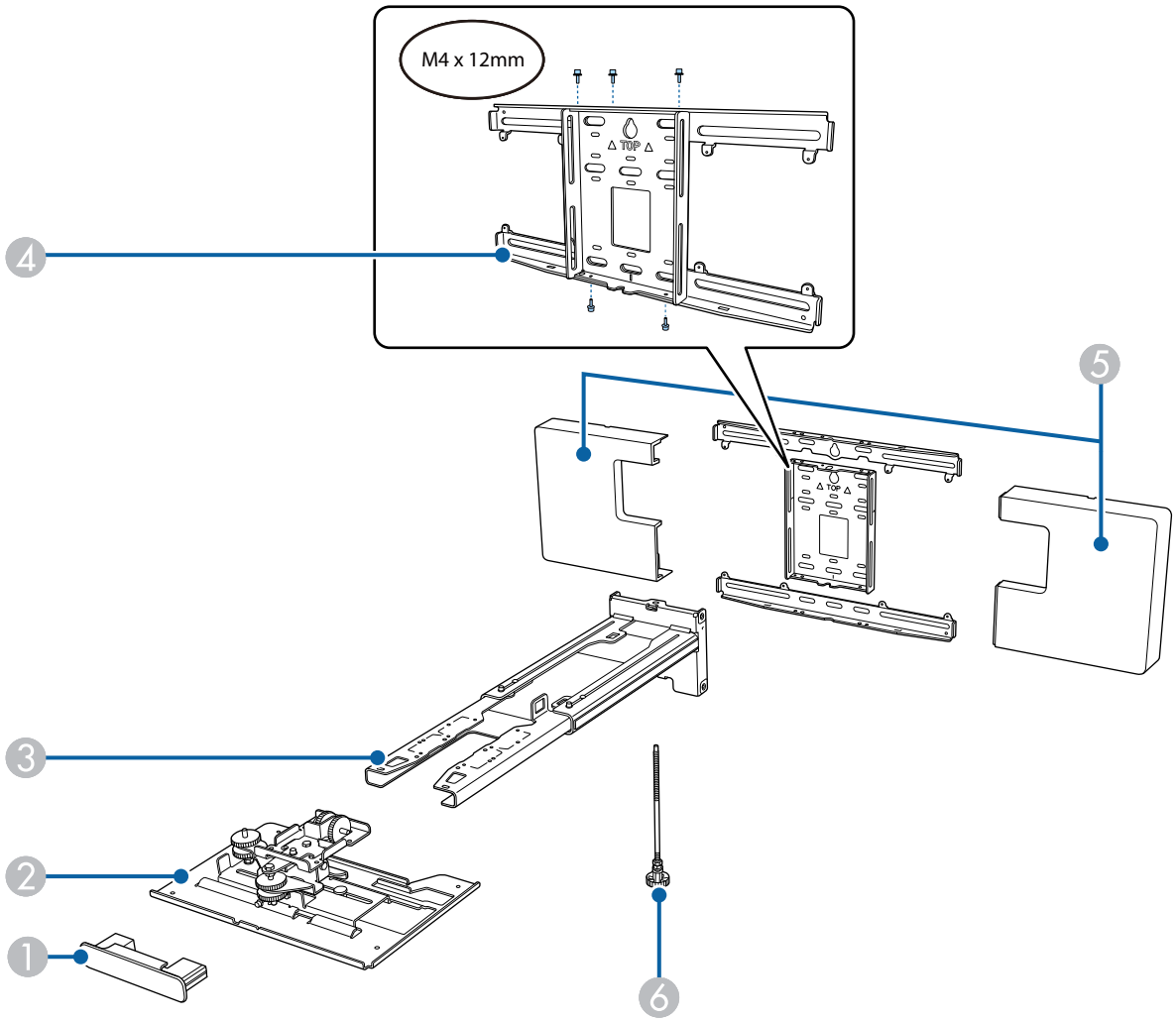


| No. | Parça adı |
|---|---|
| 1 | Uç başlığı |
| 2 | Ayar ünitesi |
| 3 | Kol ünitesi |
| 4 | Duvar plakası |
| 5 | Duvar plakası kapağı |
| 6 | Altıgen kesitli eksen |

## Aksesuarlar

| Parça | Adı | İşlevi |
|---|---|---|
| 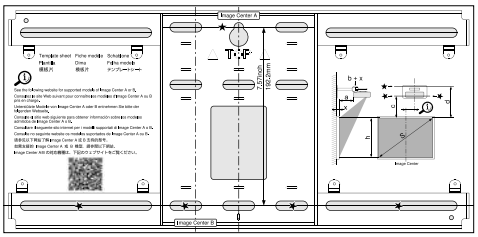 | Şablon | Duvar plakasını takmadan önce bunu duvara takın ve gerekli delikleri açmak için kullanın. |
| 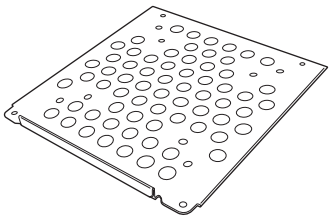 | Mini PC plakası | Mini PC veya çubuk PC takarken bunu duvar plakasına takın. |
| | Mini PC kayışı | Vida kullanılarak bağlanamayan mini PC veya çubuk PC takarken, PC'yi plakaya sabitleyin. |
| | Kablo bağlama kayışı | Kablolama yaptıktan sonra fazla kabloları sabitleyin. |
| 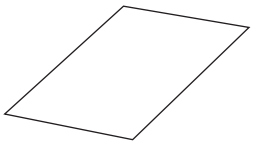 | Maskeleme etiketi | Taktıktan sonra örtmek için bunu kol ünitesindeki oluğun üzerine yapıştırın. |
| 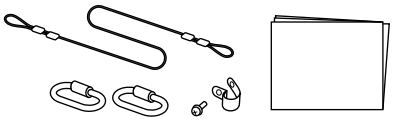 | Güvenlik teli seti | Projektörün düşmesini önlemek için ayar plakasına ve projektöre bağlayın. Daha fazla bilgi güvenlik teli setiyle birlikte verilen kullanım kılavuzuna bakın. |
| | Allen anahtar (M4 için) | - |
| 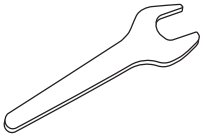 | Anahtar (M6 için No. 13) | - |
| | M4 x 12 mm'lik, pullu/yaylı pullu altıgen soket başlı cıvata (x13) | • Duvar plakasını s.4'deki şekilde gösterildiği gibi monte edin (X5)<br>• Ayar ünitesini projektöre sabitleyin (x4)<br>• Ayar ünitesini kol ünitesine sabitleyin (x4) |
| | Lastik kapaklar | Ayak kısmındaki braketlere takın. |

| Parça | Adı | İşlevi |
|---|---|---|
| | M6 x 20 mm altıgen, pullu/ yaylı pullu omuz başlı cıvata (x1) | Kol ünitesini duvar plakasına sabitleyin. |
| | M6 x 20 mm plastik pullu, çapraz oyuklu başlı omuzlu vidalar (x3) | |
| | M3 x 6 mm çapraz oyuklu başlı omuzlu vidalar (x4) | Mini PC plakasını duvar plakasına takın. |

## Gerekli Öğeler

Ürünle birlikte verilen parçaların yanı sıra aşağıdaki vidaları ve aletleri de hazırlamanız gerekir.

| Geçerli parçalar | Gerekli öğeler |
|---|---|
| 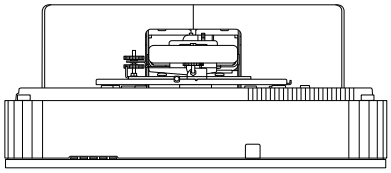 | Ayar plakası için<br>• M10 veya 3/8 inç x 60 mm ankraj cıvataları (duvar plakasını sabitlemek için: en az x4)<br>• M10 vidası (duvar plakasını geçici olarak sabitlemek için: x1)<br>• 17 mm dişli anahtar (altıgen ekseni ayarlamak için)<br>• Projektöre bağlanan kablolar<br>• Mini PC gibi cihazlar |

# Kurulum Boyutları Şekilleri

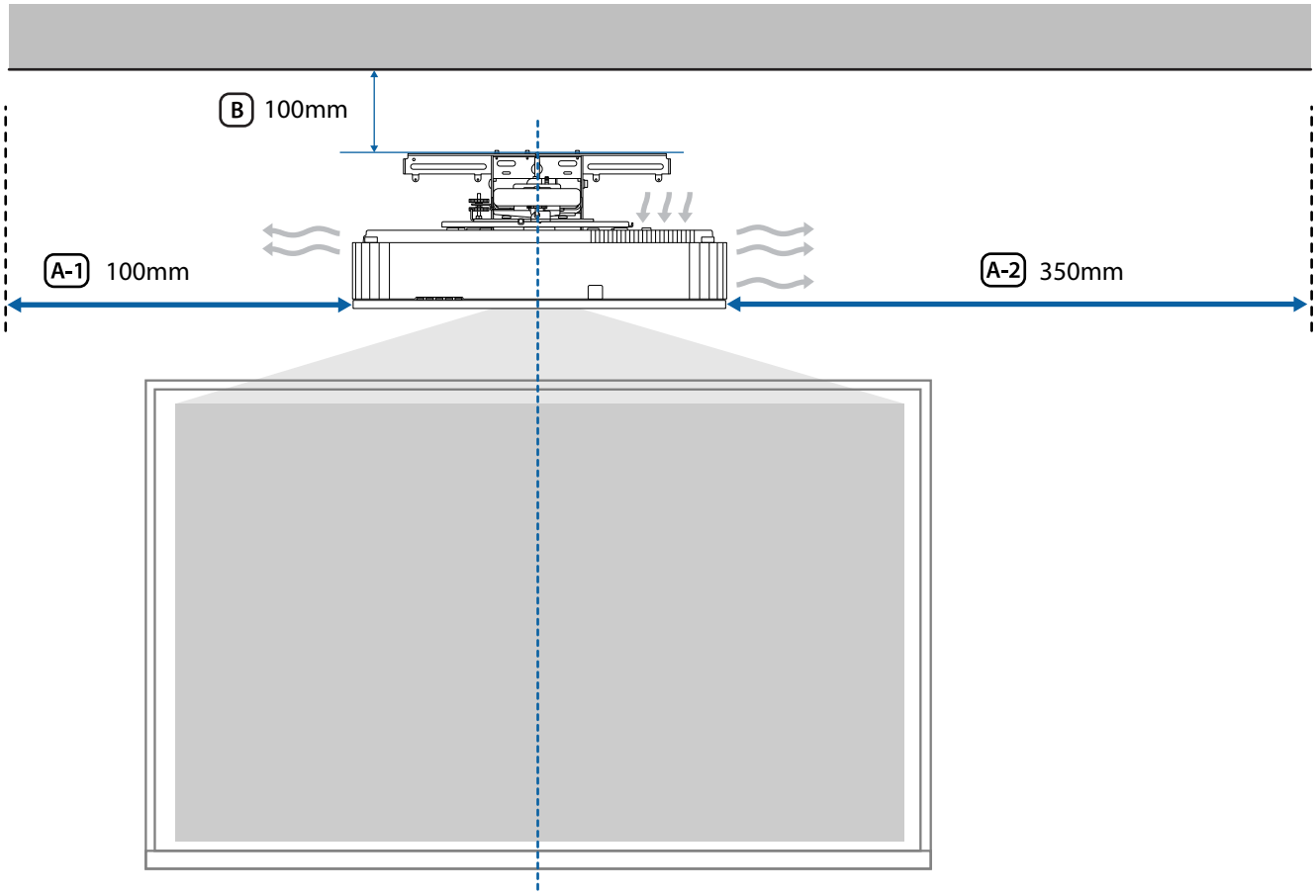


## Dikkat

Projektörü monte ederken, duvar ile projektörün hava çıkış ve giriş delikleri arasında bir boşluk olduğundan emin olun. (Yukarıdaki A-1 ve A-2 şekillere bakın)

Tavandan duvar plakasının üstüne kadar yaklaşık 100 mm'lik bir boşluk bırakmak, projektörün takılmasını ve çıkarılmasını kolaylaştırır. (Yukarıdaki şekle B bakın)

Birden fazla projektörü yan yana yerleştirerek uzun, yatay bir görüntüyü yansıtırken, görüntülerin kenarlarının daha az fark edilmesini sağlamak için Kenar Birleştirme işlevini kullanın. 3:1 en boy oranına sahip bir ekranı yansıtırken **Kenar Birleştirme** için **Birleştirme Aralığı**'nı **600** olarak ayarlayın.

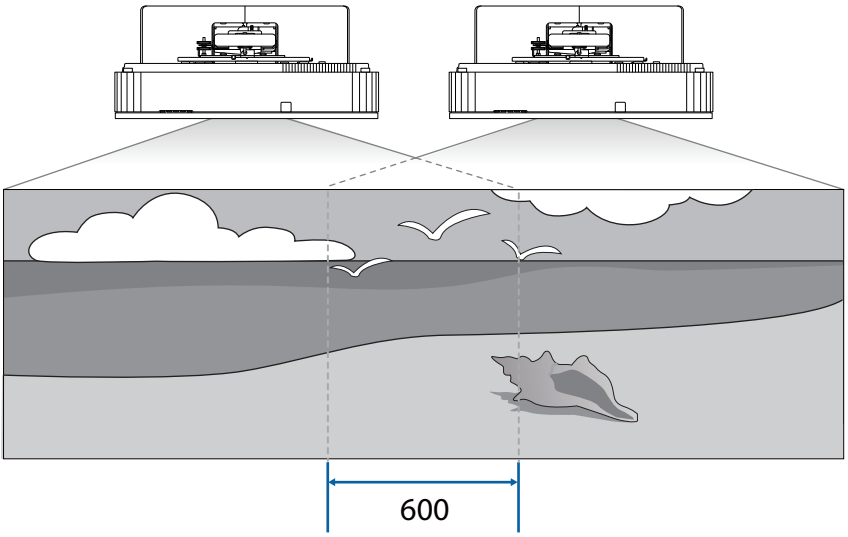


Birleştirme Aralığı'nı 600'e ayarlayamazsanız, 600'ün altına ayarlayabilirsiniz.
600'ün altına ayarlanırsa, görüntünün sol ve sağ tarafında siyah çubuklar görünebilir.

# Bağlantı Şekli

## Birden Çok Projektör Bağlama

Birden fazla projektör bağlarken aşağıdaki kablolara ihtiyacınız vardır.

Başka kablolar kullanmanız gerekirse *Kullanım Kılavuzu*'na bakın.

İki ila dört projektörü yan yana kurabilirsiniz.

Aşağıdaki görüntü, üç projektör bağlantısına örnektir.

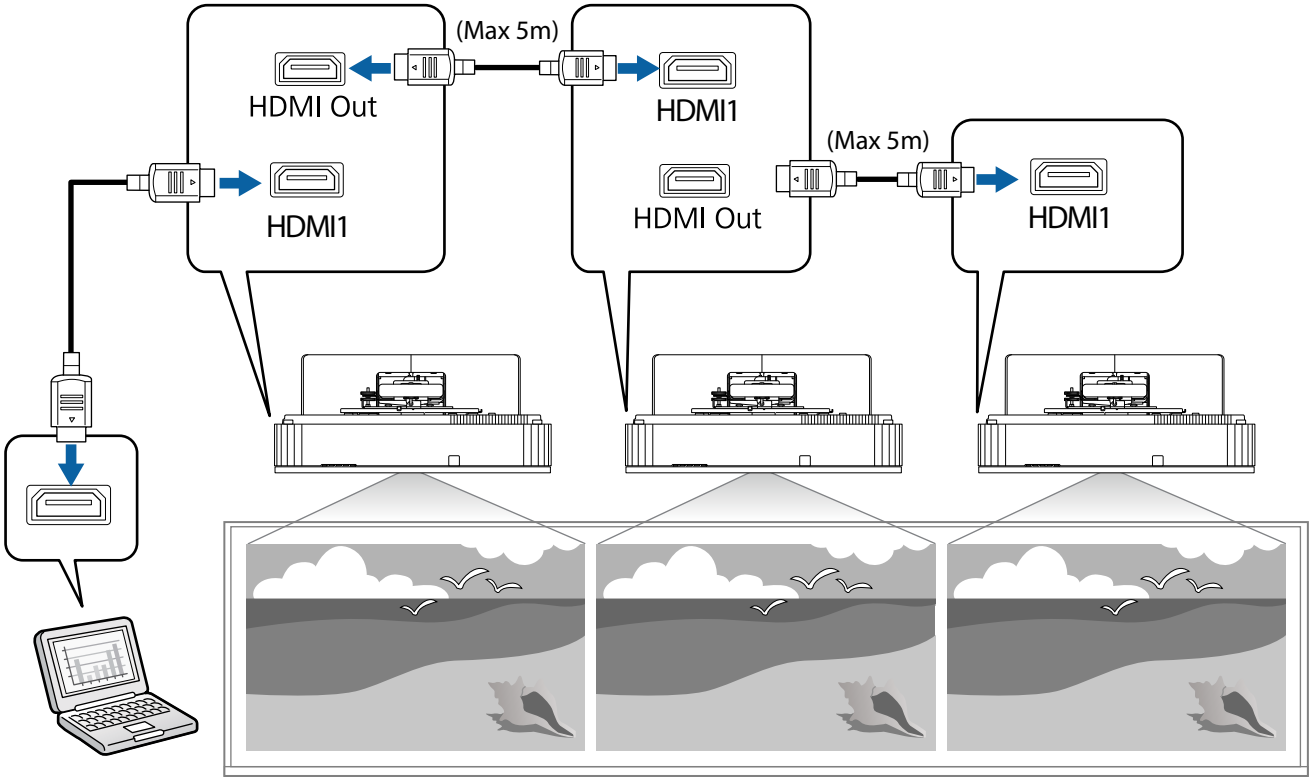

# Ayar Plakasını Takma İle İlgili Notlar

| Uyarı | |
|---|---|
| Ayar plakası yalnızca projektörü duvara monte etmek içindir. Projektörden başka bir şey monte edilirse, ağırlık yüzünden hasar meydana gelebilir.<br>Bu ürünün düşmesi ölüme ya da kişisel yaralanmaya neden olabilir. | |
| Kurulum işlemi (duvara montaj) teknik bilgi ve yeteneğe sahip, uzman kişiler tarafından gerçekleştirilmelidir. Eksik veya yanlış kurulum, ürünün düşmesi sonucu yaralanmaya veya mal kaybına neden olabilir. | |
| Duvar montaj ünitesini takmak için bu kılavuzdaki adımları izleyin ve bu kılavuzda belirtilen cıvata ve vidaları kullandığınızdan emin olun.<br>Talimatlara uyulmazsa, ürün düşerek kişisel yaralanmaya veya kazaya neden olabilir. | |
| Güç kablosu ile ilgili işlemleri yaparken dikkatli olun.<br>Yanlış işlemler yangına veya elektrik çarpmasına yol açabilir. İşlem yaparken şu önlemleri alın:<br>• Güç kablosunu ıslak elle tutmayın.<br>• Hasarlı veya üzerinde değişiklik yapılmış bir güç kablosu kullanmayın.<br>• Güç kablosunu kol ünitesinden geçirirken kabloyu fazla kuvvetli bir şekilde çekmeyin. | |
| Ayar plakasını, titreşime veya darbeye maruz kalacağı bir yere monte etmeyin.<br>Bu, projektörde veya montaj yüzeyinde hasara yol açabilir. Bu ürünün düşmesi ölüme ya da kişisel yaralanmaya neden olabilir. | |
| Bir duvara monte ederken, projektörün ve ayar plakasının ağırlığını taşıyacak ve yatay titreşimlere karşı koyabilecek şekilde monte edin. M10 veya 3/8 inç x 60 mm somun ve cıvata kullanın.<br>M10'dan veya 3/8 inç x 60 mm'den küçük somun ve cıvatalar ayar plakasının düşmesine neden olabilir. Epson, duvarın yeterli sağlamlıkta olmamasından veya ürünün düzgün şekilde takılmamasından kaynaklanan herhangi bir zararın sorumluluğunu almaz. | |
| Kurulum işlemi, en az iki adet kalifiye servis elemanı tarafından gerçekleştirilmelidir. Kurulum sırasında herhangi bir vidayı gevşetmeniz gerektiğinde, ürünü düşürmemeye dikkat edin.<br>Bu ürünün düşmesi ölüme ya da kişisel yaralanmaya neden olabilir. | |
| Bu ürünü duvara kurarken, duvarın projektörü ve ayar plakasını taşıyacak kadar güçlü olması gerekir.<br>Bu ürün beton bir duvara monte edilmelidir.<br>Projektör ve ayar plakasının maksimum ağırlığı toplamda yaklaşık 22,0 kg'dır (kablolar hariç).<br>Bu ürünü duvara monte etmeden önce duvarın bu güçte olduğundan emin olun. Duvar yeterince sağlam değilse, kurulumdan önce duvarı güçlendirin. | |
| Ayar plakasını düzenli olarak kontrol edip kırık parçalar veya gevşemiş vidalar bulunmadığından emin olun.<br>Herhangi bir parça hasar görürse, ayar plakasını kullanmayı hemen bırakın. Bu ürünün düşmesi ölüme ya da kişisel yaralanmaya neden olabilir. | |
| Bu ürünü sökmeyin ya da biçimini değiştirmeyin.<br>Ürünün içinde, yangın, elektrik çarpması ya da kazaya neden olabilecek çok sayıda yüksek gerilimli kısım vardır. | |

| Uyarı | |
|---|---|
| Bu ürüne asılmayın. Bu ürünün üzerine ağır cisimler asmayın.<br>Bu ürünün düşmesi ölüme ya da kişisel yaralanmaya neden olabilir. | |
| Ayar plakasını kurmak veya ayarlamak için yapıştırıcı, yağlayıcı veya yağ kullanmayın.<br>Vidaların gevşemesini önlemek için yapıştırıcı veya projektörün kayan plaka tespit parçası üzerinde gres veya yağ gibi şeyler kullanırsanız, mahfazası çatlayarak projektörün düşüp yaralanmaya veya mal kaybına yol açmasına neden olabilir. | |
| Ayarları yaptıktan sonra bütün vidaları iyice sıkıştırın.<br>Aksi halde projektör düşerek kişisel yaralanmaya veya eşya hasarına neden olabilir. | |
| Kurulumdan sonra cıvataları ve somunları asla gevşetmeyin.<br>Düzenli olarak vidaların gevşeyip gevşemediğini kontrol edin. Gevşek vida bulursanız, iyice sıkıştırın. Aksi halde projektör düşerek kişisel yaralanmaya veya eşya hasarına neden olabilir. | |
| Kabloları, somun ve cıvatalara temas etmeyecek biçimde yönlendirin.<br>Kabloların hatalı kullanımı yangın veya elektrik çarpmasına yol açabilir. | |
| Projektörü açarken yansıtma merceğinin içine bakmayın.<br>Bu, yayılan güçlü ışıktan dolayı görme yeteneğinde hasara neden olabilir. Ortamda çocuklar varken özellikle dikkatli olun. Projektörü uzaktan kumandayla uzaktan açarken, yansıtma merceğinin içine kimsenin bakmadığından emin olun. | |
| Projektörü kullanırken, yansıtma merceğinin yakınına herhangi bir nesne veya elinizi koymayın.<br>Bu bölge, yoğun projeksiyon ışığından dolayı yüksek sıcaklığa ulaştığından tehlikelidir. | |
| Projektörü, tutuşabilir ya da patlayıcı gaza maruz kalan bir konumda kullanmayın.<br>Projektörün içindeki yüksek sıcaklıklar tutuşmaya ve yangına neden olabilir. | |
| Projektör, bakım ve onarım dâhil olmak üzere, sadece uzman kişiler tarafından çıkartılmalı veya yeniden takılmalıdır.<br>Bakım ve tamir konusunda talimatlar için projektörün *Kullanım Kılavuzu*'na bakın. | |
| Üründe anormallikler görülürse, hemen kabloları üründen çıkarın ve yerel bayiniz ya da en yakın Epson servis çağrı merkeziyle iletişime geçin.<br>Anormal bir durumdayken ürünü kullanmaya devam etmek yangına, elektrik çarpmasına ya da görme bozukluğuna neden olabilir. | |

Uyarı

Lazer uyarısı etiketleri projektörün iç ve dış kısımlarına yapıştırılmıştır.

İç

Dış

Yansıtma yaparken yansıtma merceğinden yayılan lazer ışınına bakmayın. (IEC/EN60825-1:2014'e göre)

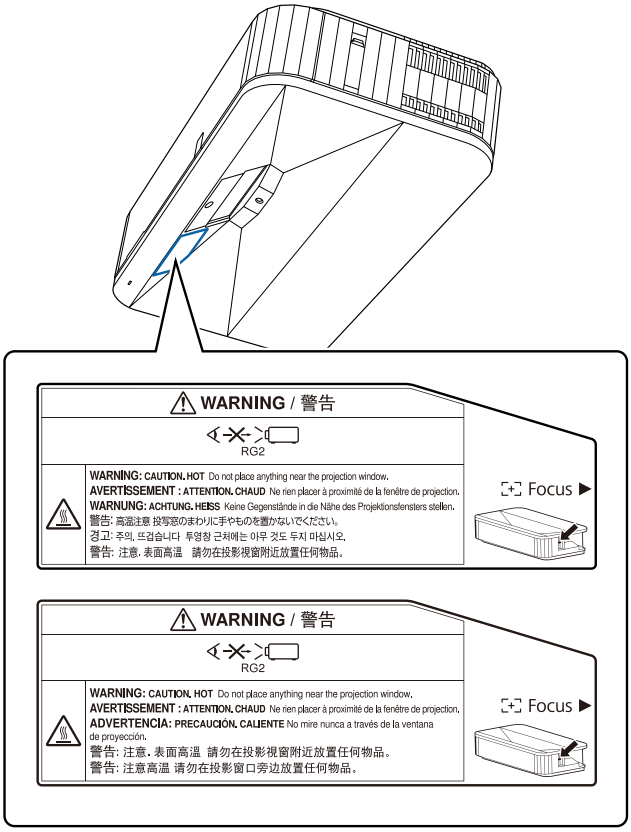

| Uyarı | |
|---|---|
| 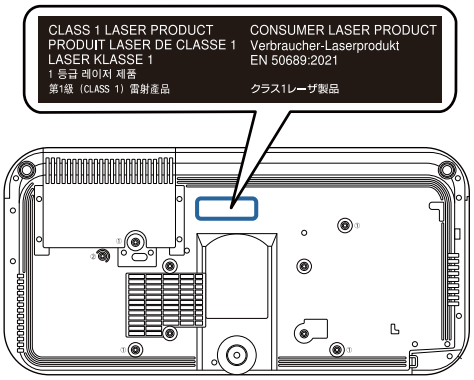 | |
| Projektördeki hiçbir kasayı açmayın.<br>Projektörün içindeki elektrik gerilimleri ciddi yaralanmaya neden olabilir. | |
| Projektörün ışık kaynağına doğrudan bakmayın.<br>Bu üründen tehlikeli optik radyasyon yayılma olasılığı vardır. Gözde yaralanmayla sonuçlanabilir. | |

| Dikkat | |
|---|---|
| Bu ürünü, projektör modelinizin işletim sıcaklığının aşılabileceği bir konuma kurmayın.<br>Böyle bir ortam, projektöre zarar verebilir. | |
| Lensin veya optik bileşenlerin kirlenmesini önlemek için, bu ürünü aşırı toz ve nem olmayan bir yere kurun. | |
| Ürünün ayarlarını yaparken aşırı güç uygulamayın.<br>Ürün kırılarak kişisel yaralanmaya yol açabilir. | |
| Bu projektör, lazerlere yönelik uluslararası IEC/EN60825-1: 2014 standardıyla uyumlu bir Sınıf 1 lazer ürünüdür. | |
| Elden çıkarırken projektörü parçalarına ayırmayın.<br>Yerel veya ulusal yasalara ve yönetmeliklere göre elden çıkarın. | |

# Ayar Plakasının Kurulum Konumunda Dikkat Edilmesi Gereken Hususlar

| Uyarı | |
|---|---|
| Yağlı dumana veya etkinliklerde kullanılan dumana maruz kalan bir yere kurulum yapmayın.<br>Yağlar vb. projektörün kayıcı plaka sabitleme parçasına yapışırsa, ürünün kasası çatlayabilir ve projektörün düşmesine yol açarak kişisel yaralanmalara veya maddi hasara neden olabilir. | |

| Dikkat | |
|---|---|
| Önceden projektörün kurulum konumu için güç kaynağı kablo tesisatını yapın. | |
| Projektörü, floresan lamba veya klima cihazı gibi elektrikli aletlerden uzağa kurun.<br>Bazı floresan lambalar, uzaktan kumandaya veya kaleme parazit yapabilir. | |
| Projektörü kurarken, aşağıdaki resimde gösterildiği gibi duvar ile projektörün hava çıkışı ve giriş delikleri arasında boşluk bulunduğundan emin olun.<br> 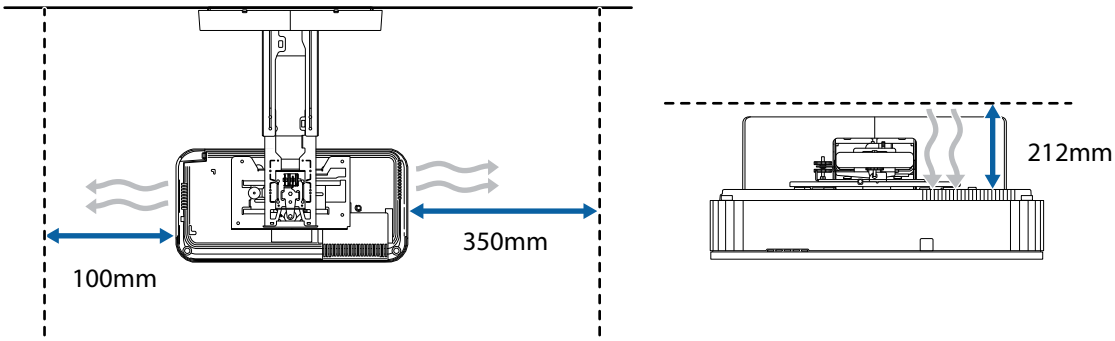 <br> | |
| İki veya daha fazla projektörü paralel olarak monte ederken, çevreleyen ortam sıcaklığının 35°C'den düşük olduğundan emin olun.<br>Ortam çok sıcak olursa projektör aşırı ısınabilir ve uyarı verilmeden güç kapanabilir. | |

| Dikkat | |
|---|---|
| İki veya daha fazla projektörü paralel olarak monte ederken, projektörler arasında en az 750mm boşluk bırakın.<br> 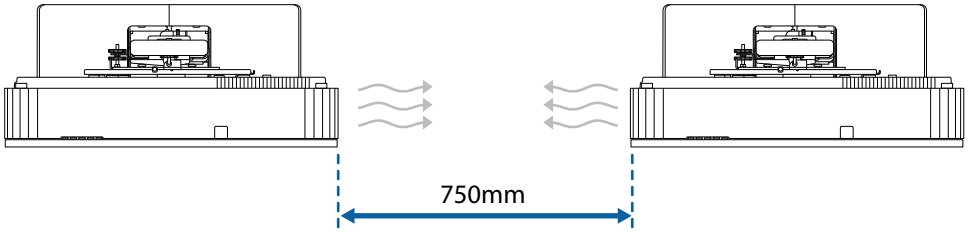 <br><br>Yaklaşık 750mm boşluk bırakamıyorsanız, projektörün hava çıkış deliğinden çıkan ısıyı engelleyecek bir bölme takın.<br>Bölümleri kurarken aşağıdaki alanı sağlayın.<br> 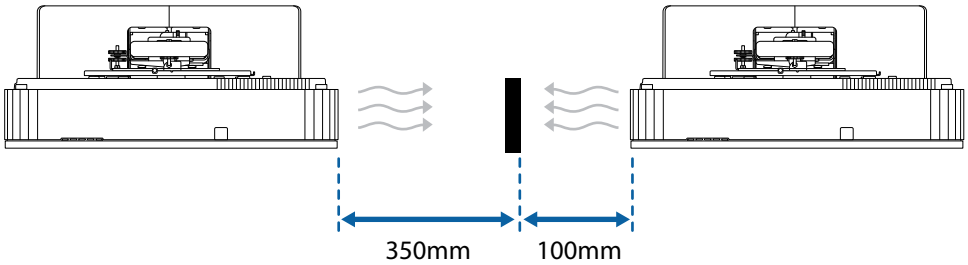 <br> | |
| Projektörü, gerçek kullanım ortamına yakın bir oda sıcaklığında kurun ve ayarlayın.<br>Sıcaklık değişirse, görüntünün konumu değişebilir. | |
| Projektörü ekrana göre dikey ya da yatay olarak +3 veya -3 dereceden daha fazla bir açıyla eğilmeyecek şekilde monte edin. | |
| Yapıştırma ekran veya okul tahtası biçimindeki ekranlardan kullanmanızı öneririz. | |

# Ayar Plakası Özellikleri

| Öğe | Teknik Özellik |
|---|---|
| Ayar plakası kütlesi (kol ünitesi, altıgen eksen, ayar ünitesi, duvar plakası, duvar plakası kapağı, uç kapağı) | Yaklaşık 9,5 kg |
| Maksimum yükleme kapasitesi | 15,0 kg |

## Dış Boyutlar

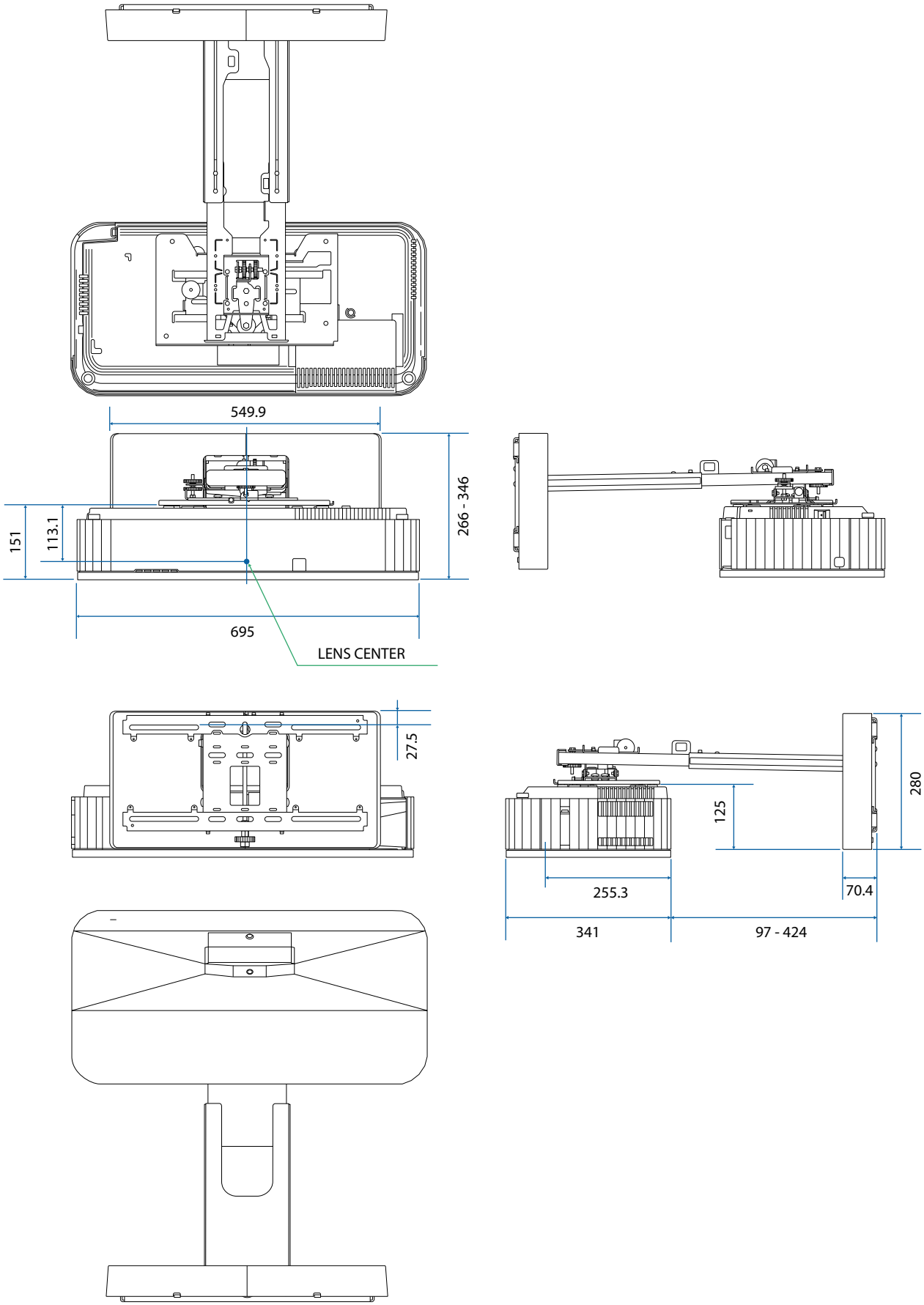

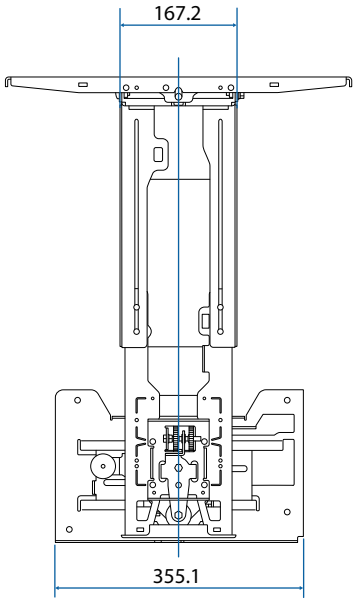
167.2
355.1

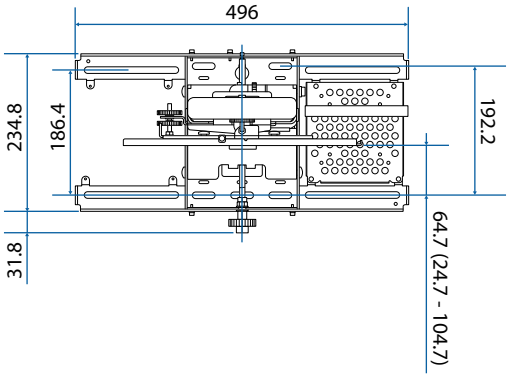
496
234.8
186.4
192.2
31.8
64.7 (24.7 - 104.7)

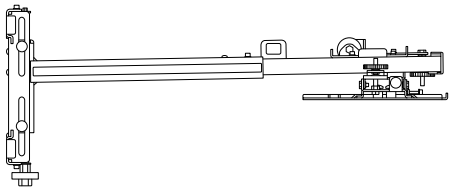

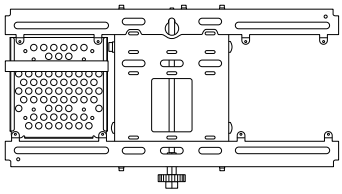

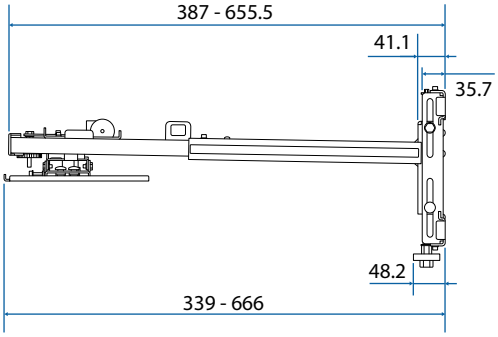
387 - 655.5
41.1
35.7
48.2
339 - 666

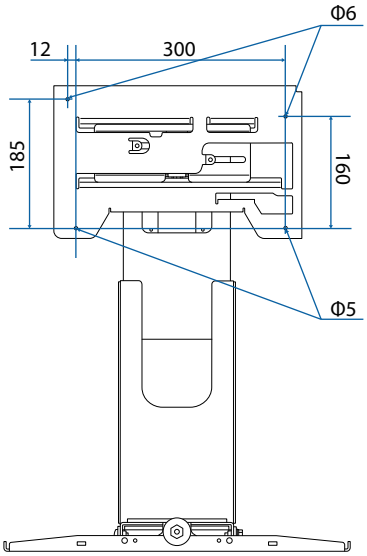
Φ6
12
300
185
160
Φ5

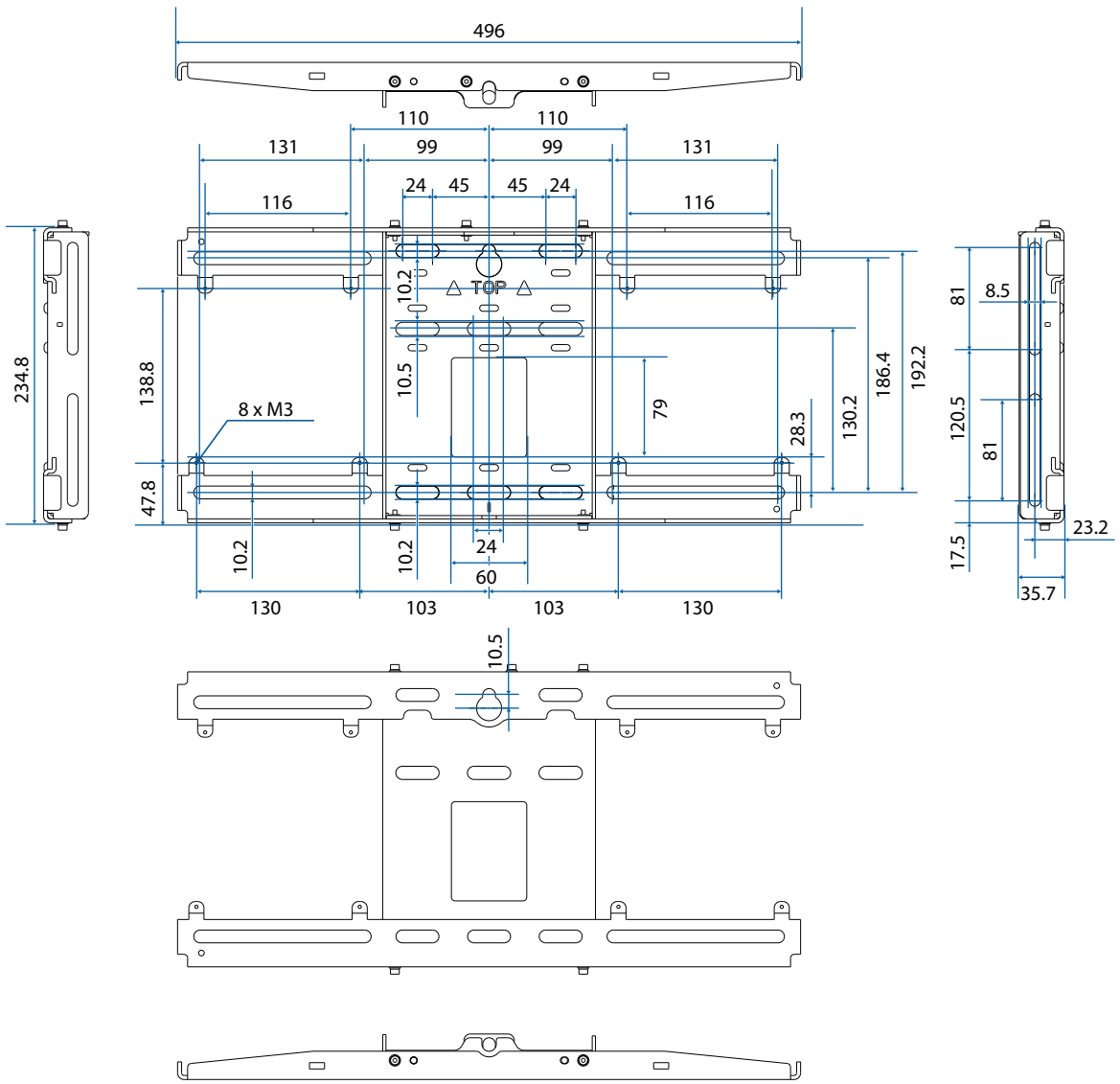


## Ayar Aralığı

### Dikey sürgü

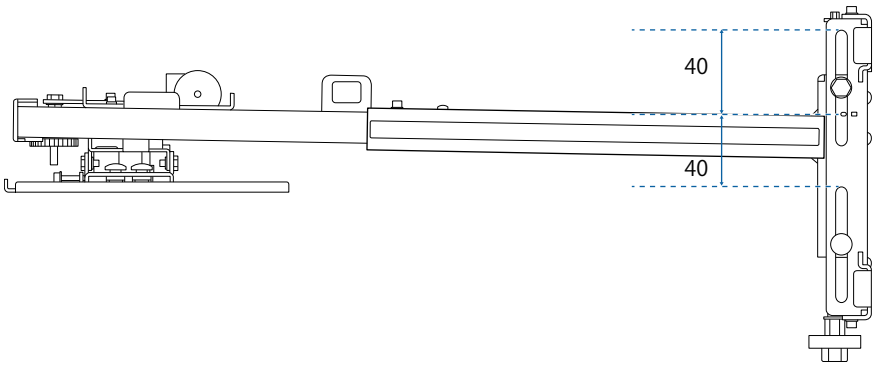

## Yatay sürgü

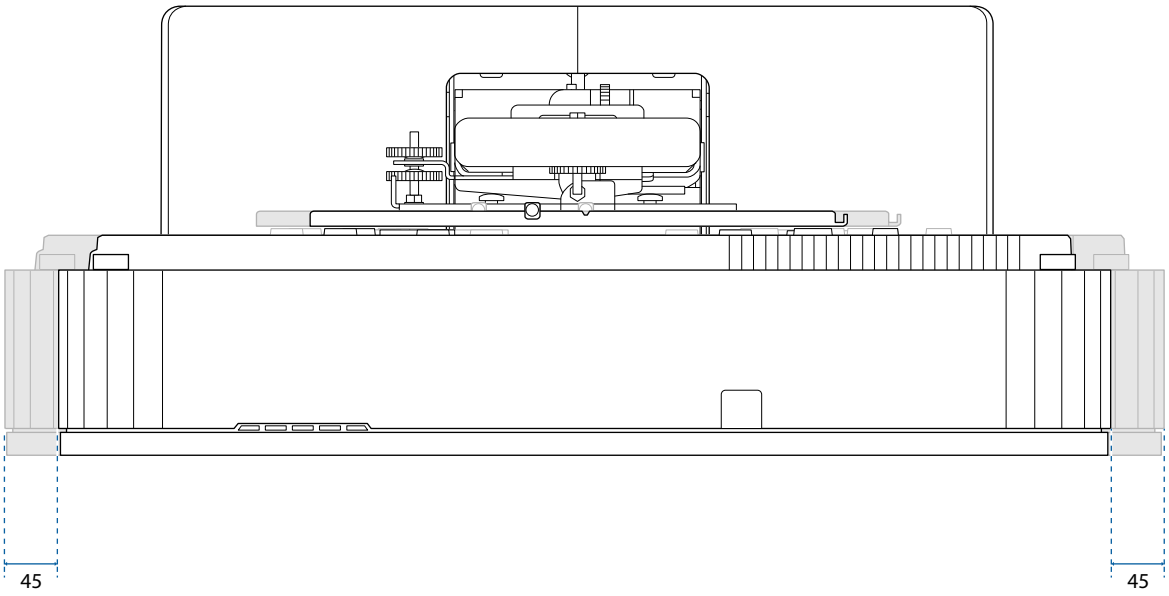


## İleri/geri sürgü

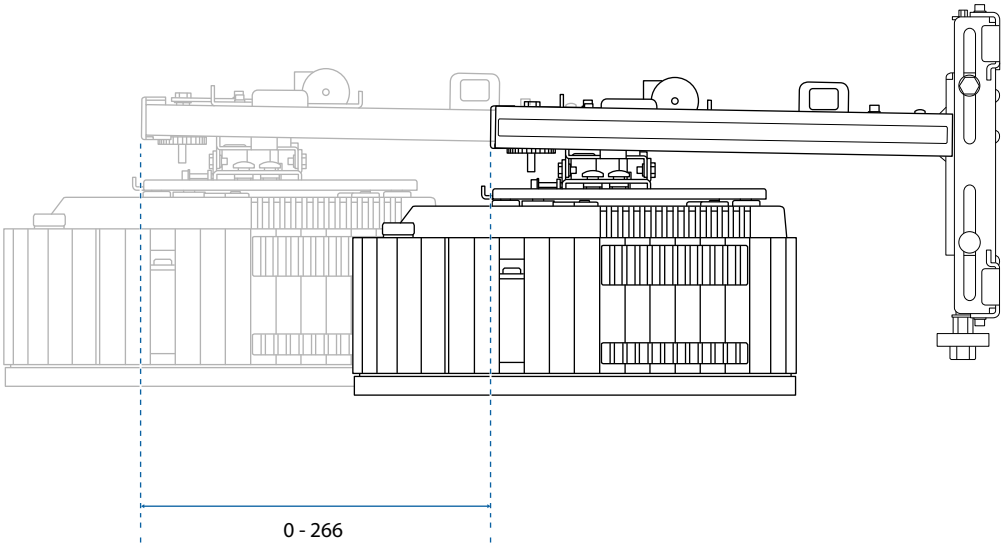

## Mini PC Kurulum Plakası

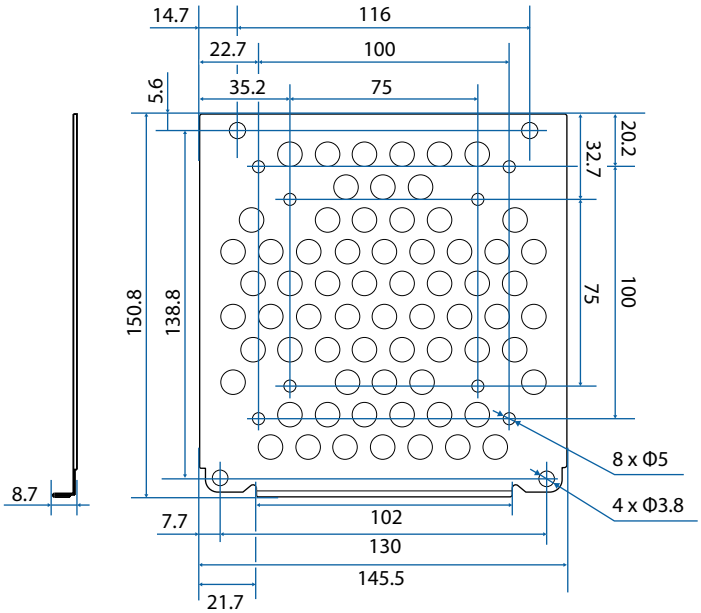


| Öğe | Teknik Özellik |
|---|---|
| PC kurulumu için vida delikleri (VESA uyumlu) | 75 mm x 75 mm<br>100 mm x 100 mm |
| Desteklenen PC boyutları | 150 mm x 150 mm x 44 mm dahilinde |
| Desteklenen PC ağırlığı | 0,7 kg veya daha az |

# Ayar Plakasını Takma

Ayar plakasını takmak için aşağıdaki iş akışını izleyin.

Duvara montajı gerçekleştirmeden önce, kurulum ortamınıza göre kabloları yönlendirin.

1. Ayakları projektörden çıkarın (toplam 3 yer) ve ardından lastik kapakları ön ayak bölümüne takın.
2. Kurulum konumunu belirlemek için yansıtma mesafesi tablolarına bakın (☛ s.23)
3. Ayar ünitesini projektöre sabitleyin (☛ s.35)
4. Duvar plakasını duvara takın (☛ s.36)
5. Kol ünitesinin kol uzunluğunu ayarlayın ve ardından duvar plakasına takın (☛ s.38)
6. Ayar ünitesini kol ünitesine takın ve ardından kabloları ve çevre birimlerini bağlayın (☛ s.43)
7. Görüntünün konumunu ayarlayın (☛ s.46)
8. Kapakları takın (☛ s.57)

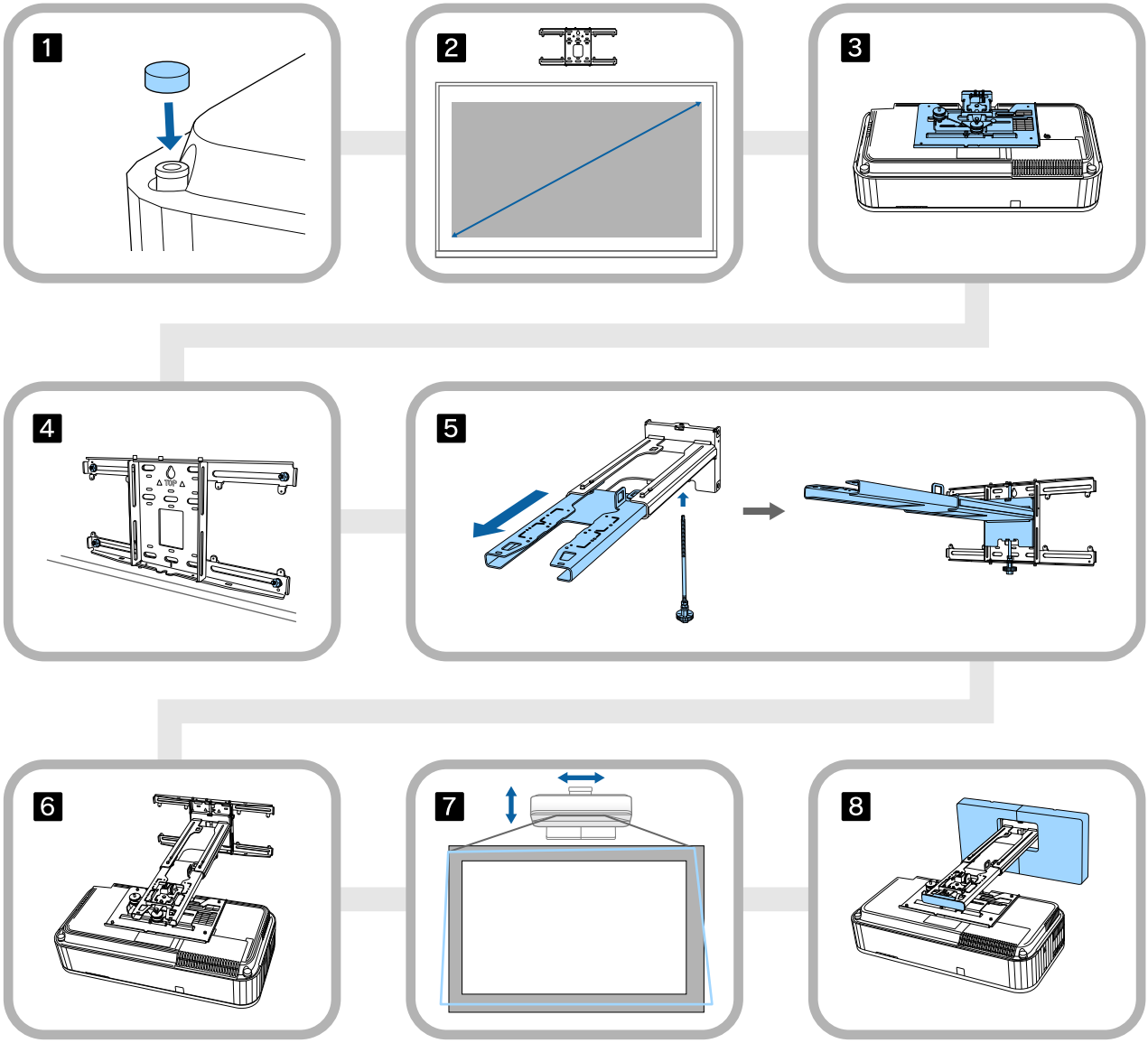

## Montaj Ünitesini Takma

### Kurulum konumunun belirlenmesi (yansıtma mesafesi tabloları)

Duvar plakasının kurulum konumunu, yansıtmak istediğiniz ekranın boyutuna göre belirleyin (S). a ile d arası değerleri kontrol etmek için aşağıdaki şekle bakın. Kol ünitesi duvar plakasının ortasındayken bu değer geçerlidir (Aşağıdaki şekilde ☆ öğesine bakın).

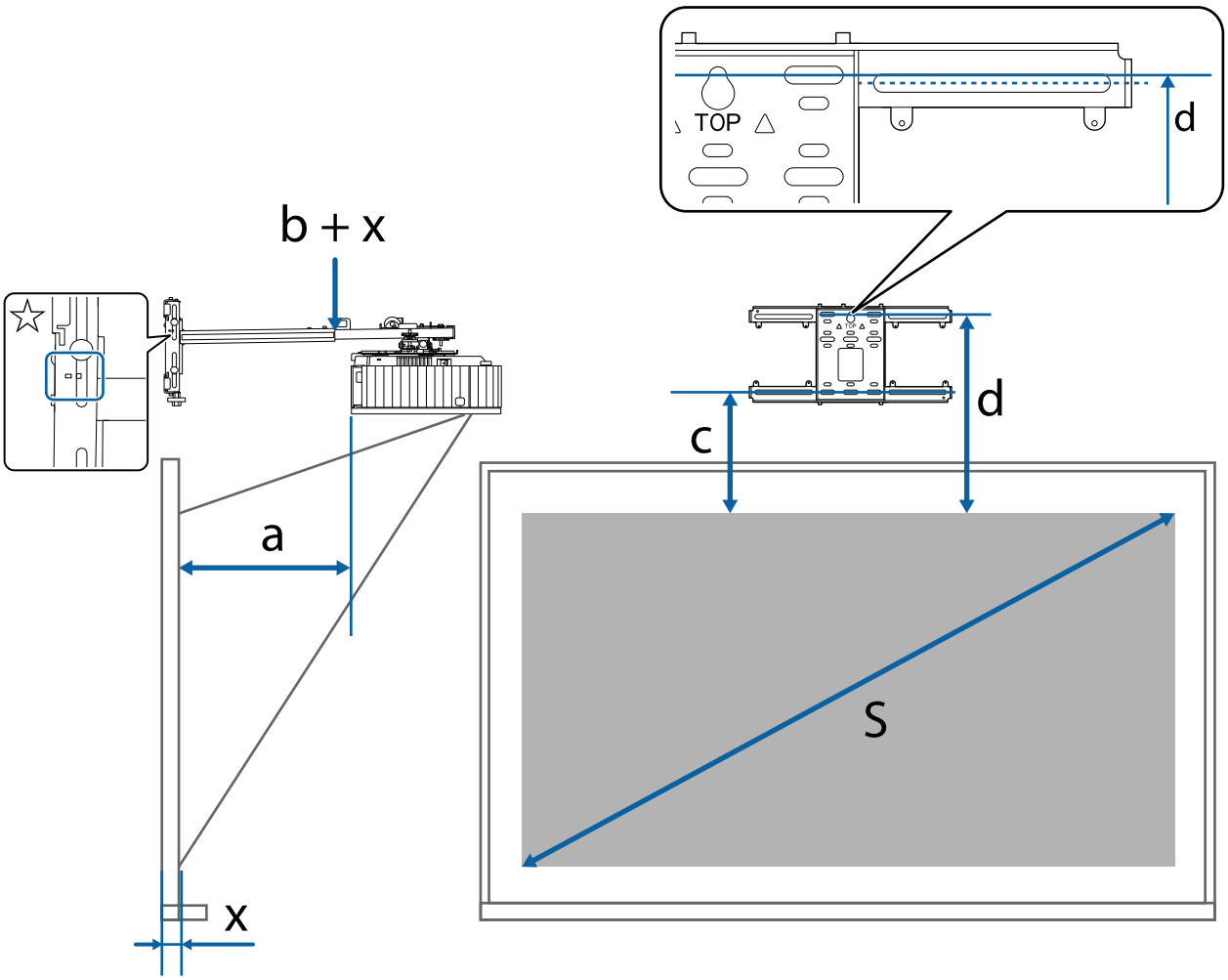


| | | | |
|---|---|---|---|
| a: | Minimum yansıtma mesafesi (Geniş) | c: | Görüntünün üst kenarından altta duvar plakasının montaj vida deliğine kadar olan mesafe |
| b + x: | Kol ünitesindeki kol kaydırma ölçeği üzerindeki sayı (maksimum 266 mm) | d: | Görüntünün üst kenarından duvar plakasının geçici vida deliğine kadar olan mesafe |
| x: | Duvardan yansıtma yüzeyine olan mesafe | S: | Yansıtılan görüntü boyutu |

16:6 veya 21:9 en boy oranında yansıtırken c ve d değerleri için aşağıdakilere bakın.

- c1/d1: **Perde Konumu** merkezdeyken
- c2/d2: **Perde Konumu** üstteyken

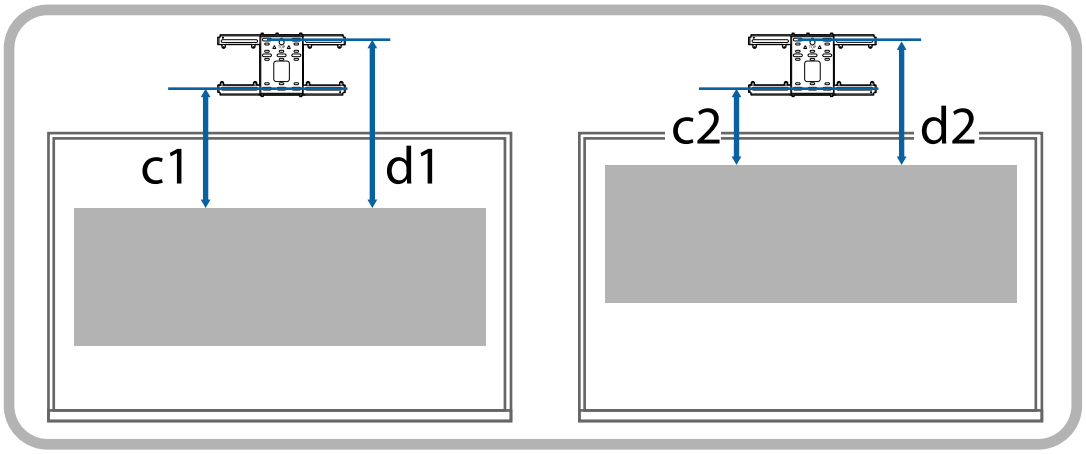

16:9 yansıtılan görüntü

[Birim: mm]

| S | | a | b | c | d |
|---|---|---|---|---|---|
| 100 " | 221 × 125 | 97 | 1 | 251 | 443 |
| 101 " | 224 × 126 | 101 | 5 | 253 | 445 |
| 102 " | 226 × 127 | 105 | 9 | 255 | 447 |
| 103 " | 228 × 128 | 109 | 13 | 257 | 449 |
| 104 " | 230 × 130 | 112 | 16 | 259 | 451 |
| 105 " | 232 × 131 | 116 | 20 | 262 | 454 |
| 106 " | 235 × 132 | 120 | 24 | 264 | 456 |
| 107 " | 237 × 133 | 124 | 28 | 266 | 458 |
| 108 " | 239 × 134 | 127 | 31 | 268 | 460 |
| 109 " | 241 × 136 | 131 | 35 | 270 | 462 |
| 110 " | 244 × 137 | 135 | 39 | 273 | 465 |
| 111 " | 246 × 138 | 139 | 43 | 275 | 467 |
| 112 " | 248 × 139 | 142 | 46 | 277 | 469 |
| 113 " | 250 × 141 | 146 | 50 | 279 | 471 |
| 114 " | 252 × 142 | 150 | 54 | 281 | 473 |
| 115 " | 255 × 143 | 154 | 58 | 284 | 476 |
| 116 " | 257 × 144 | 157 | 61 | 286 | 478 |
| 117 " | 259 × 146 | 161 | 3 | 269 | 461 |
| 118 " | 261 × 147 | 165 | 7 | 271 | 463 |
| 119 " | 263 × 148 | 169 | 11 | 273 | 465 |
| 120 " | 266 × 149 | 172 | 14 | 275 | 467 |
| 121 " | 268 × 151 | 176 | 18 | 277 | 469 |
| 122 " | 270 × 152 | 180 | 22 | 279 | 471 |
| 123 " | 272 × 153 | 184 | 26 | 281 | 473 |
| 124 " | 275 × 154 | 187 | 29 | 283 | 475 |
| 125 " | 277 × 156 | 191 | 33 | 285 | 477 |
| 126 " | 279 × 157 | 195 | 37 | 287 | 479 |
| 127 " | 281 × 158 | 199 | 41 | 289 | 481 |
| 128 " | 283 × 159 | 202 | 44 | 291 | 483 |
| 129 " | 286 × 161 | 206 | 48 | 293 | 485 |
| 130 " | 288 × 162 | 210 | 52 | 295 | 487 |

| S | | a | b | c | d |
|---|---|---|---|---|---|
| 131 " | 290 × 163 | 214 | 56 | 297 | 489 |
| 132 " | 292 × 164 | 217 | 59 | 299 | 491 |
| 133 " | 294 × 166 | 221 | 63 | 301 | 493 |
| 134 " | 297 × 167 | 225 | 67 | 303 | 495 |
| 135 " | 299 × 168 | 229 | 71 | 305 | 497 |
| 136 " | 301 × 169 | 232 | 74 | 307 | 499 |
| 137 " | 303 × 171 | 236 | 78 | 309 | 501 |
| 138 " | 306 × 172 | 240 | 82 | 311 | 503 |
| 139 " | 308 × 173 | 243 | 85 | 314 | 506 |
| 140 " | 310 × 174 | 247 | 89 | 316 | 508 |
| 141 " | 312 × 176 | 251 | 93 | 318 | 510 |
| 142 " | 314 × 177 | 255 | 97 | 320 | 512 |
| 143 " | 317 × 178 | 258 | 100 | 322 | 514 |
| 144 " | 319 × 179 | 262 | 104 | 324 | 516 |
| 145 " | 321 × 181 | 266 | 108 | 326 | 518 |
| 146 " | 323 × 182 | 270 | 112 | 328 | 520 |
| 147 " | 325 × 183 | 273 | 115 | 330 | 522 |
| 148 " | 328 × 184 | 277 | 119 | 332 | 524 |
| 149 " | 330 × 186 | 281 | 123 | 334 | 526 |
| 150 " | 332 × 187 | 285 | 127 | 336 | 528 |
| 151 " | 334 × 188 | 288 | 130 | 338 | 530 |
| 152 " | 336 × 189 | 292 | 134 | 340 | 532 |
| 153 " | 339 × 191 | 296 | 138 | 342 | 534 |
| 154 " | 341 × 192 | 300 | 142 | 344 | 536 |
| 155 " | 343 × 193 | 303 | 145 | 346 | 538 |
| 156 " | 345 × 194 | 307 | 149 | 348 | 540 |
| 157 " | 348 × 196 | 311 | 153 | 350 | 542 |
| 158 " | 350 × 197 | 315 | 157 | 352 | 544 |
| 158 " | 352 × 198 | 318 | 160 | 354 | 546 |
| 160 " | 354 × 199 | 322 | 164 | 356 | 548 |

16:10 yansıtılan görüntü

[Birim: mm]

| S | | a | b | c | d |
|---|---|---|---|---|---|
| 93 " | 200 × 125 | 100 | 4 | 235 | 427 |
| 94 " | 202 × 127 | 104 | 8 | 237 | 429 |
| 95 " | 205 × 128 | 108 | 12 | 239 | 431 |
| 96 " | 207 × 129 | 112 | 16 | 242 | 434 |
| 97 " | 209 × 131 | 116 | 20 | 244 | 436 |
| 98 " | 211 × 132 | 120 | 24 | 246 | 438 |
| 99 " | 213 × 133 | 124 | 28 | 248 | 440 |
| 100 " | 215 × 135 | 128 | 32 | 251 | 443 |
| 101 " | 218 × 136 | 132 | 36 | 253 | 445 |
| 102 " | 220 × 137 | 136 | 40 | 255 | 447 |
| 103 " | 222 × 139 | 140 | 44 | 257 | 449 |
| 104 " | 224 × 140 | 144 | 48 | 259 | 451 |
| 105 " | 226 × 141 | 148 | 52 | 262 | 454 |
| 106 " | 228 × 143 | 152 | 56 | 264 | 456 |
| 107 " | 230 × 144 | 156 | 60 | 266 | 458 |
| 108 " | 233 × 145 | 160 | 64 | 268 | 460 |
| 109 " | 235 × 147 | 164 | 68 | 270 | 462 |
| 110 " | 237 × 148 | 168 | 72 | 273 | 465 |
| 111 " | 239 × 149 | 172 | 76 | 275 | 467 |
| 112 " | 241 × 151 | 176 | 80 | 277 | 469 |
| 113 " | 243 × 152 | 180 | 84 | 279 | 471 |
| 114 " | 246 × 153 | 184 | 88 | 281 | 473 |
| 115 " | 248 × 155 | 189 | 93 | 284 | 476 |
| 116 " | 250 × 156 | 193 | 97 | 286 | 478 |
| 117 " | 252 × 158 | 197 | 39 | 288 | 480 |
| 118 " | 254 × 159 | 201 | 43 | 290 | 482 |
| 119 " | 256 × 160 | 205 | 47 | 292 | 484 |
| 120 " | 258 × 162 | 209 | 51 | 295 | 487 |
| 121 " | 261 × 163 | 213 | 55 | 297 | 489 |
| 122 " | 263 × 164 | 217 | 59 | 299 | 491 |

| S | | a | b | c | d |
|---|---|---|---|---|---|
| 123 " | 265 × 166 | 221 | 63 | 301 | 493 |
| 124 " | 267 × 167 | 225 | 67 | 303 | 495 |
| 125 " | 269 × 168 | 229 | 71 | 306 | 498 |
| 126 " | 271 × 170 | 233 | 75 | 308 | 500 |
| 127 " | 274 × 171 | 237 | 79 | 310 | 502 |
| 128 " | 276 × 172 | 241 | 83 | 312 | 504 |
| 129 " | 278 × 174 | 245 | 87 | 314 | 506 |
| 130 " | 280 × 175 | 249 | 91 | 317 | 509 |
| 131 " | 282 × 176 | 253 | 95 | 319 | 511 |
| 132 " | 284 × 178 | 257 | 99 | 321 | 513 |
| 133 " | 286 × 179 | 261 | 103 | 323 | 515 |
| 134 " | 289 × 180 | 265 | 107 | 325 | 517 |
| 135 " | 291 × 182 | 269 | 111 | 328 | 520 |
| 136 " | 293 × 183 | 274 | 116 | 330 | 522 |
| 137 " | 295 × 184 | 278 | 120 | 332 | 524 |
| 138 " | 297 × 186 | 282 | 124 | 334 | 526 |
| 139 " | 299 × 187 | 286 | 128 | 337 | 529 |
| 140 " | 302 × 188 | 290 | 132 | 339 | 531 |
| 141 " | 304 × 190 | 294 | 136 | 341 | 533 |
| 142 " | 306 × 191 | 298 | 140 | 343 | 535 |
| 143 " | 308 × 193 | 302 | 144 | 345 | 537 |
| 144 " | 310 × 194 | 306 | 148 | 348 | 540 |
| 145 " | 312 × 195 | 310 | 152 | 350 | 542 |
| 146 " | 314 × 197 | 314 | 156 | 352 | 544 |
| 147 " | 317 × 198 | 318 | 160 | 354 | 546 |
| 148 " | 319 × 199 | 322 | 164 | 356 | 548 |

4:3 yansıtılan görüntü

[Birim: mm]

| S | | a | b | c | d |
|---|---|---|---|---|---|
| 82 " | 167 × 125 | 99 | 3 | 235 | 427 |
| 83 " | 169 × 126 | 103 | 7 | 237 | 429 |
| 84 " | 171 × 128 | 108 | 12 | 240 | 432 |
| 85 " | 173 × 130 | 113 | 17 | 242 | 434 |
| 86 " | 175 × 131 | 117 | 21 | 245 | 437 |
| 87 " | 177 × 133 | 122 | 26 | 247 | 439 |
| 88 " | 179 × 134 | 126 | 30 | 250 | 442 |
| 89 " | 181 × 136 | 131 | 35 | 252 | 444 |
| 90 " | 183 × 137 | 135 | 39 | 255 | 447 |
| 91 " | 185 × 139 | 140 | 44 | 257 | 449 |
| 92 " | 187 × 140 | 145 | 49 | 260 | 452 |
| 93 " | 189 × 142 | 149 | 53 | 262 | 454 |
| 94 " | 191 × 143 | 154 | 58 | 265 | 457 |
| 95 " | 193 × 145 | 158 | 62 | 267 | 459 |
| 96 " | 195 × 146 | 163 | 67 | 270 | 462 |
| 97 " | 197 × 148 | 168 | 72 | 272 | 464 |
| 98 " | 199 × 149 | 172 | 76 | 275 | 467 |
| 99 " | 201 × 151 | 177 | 81 | 277 | 469 |
| 100 " | 203 × 152 | 181 | 85 | 280 | 472 |
| 101 " | 205 × 154 | 186 | 90 | 282 | 474 |
| 102 " | 207 × 155 | 190 | 94 | 285 | 477 |
| 103 " | 209 × 157 | 195 | 99 | 287 | 479 |
| 104 " | 211 × 158 | 200 | 104 | 290 | 482 |
| 105 " | 213 × 160 | 204 | 108 | 292 | 484 |
| 106 " | 215 × 162 | 209 | 113 | 295 | 487 |
| 107 " | 217 × 163 | 213 | 117 | 297 | 489 |
| 108 " | 219 × 165 | 218 | 122 | 300 | 492 |
| 109 " | 221 × 166 | 223 | 127 | 302 | 494 |
| 110 " | 224 × 168 | 227 | 131 | 305 | 497 |
| 111 " | 226 × 169 | 232 | 136 | 307 | 499 |

| S | | a | b | c | d |
|---|---|---|---|---|---|
| 112 " | 228 × 171 | 236 | 140 | 310 | 502 |
| 113 " | 230 × 172 | 241 | 145 | 312 | 504 |
| 114 " | 232 × 174 | 245 | 149 | 315 | 507 |
| 115 " | 234 × 175 | 250 | 154 | 317 | 509 |
| 116 " | 236 × 177 | 255 | 159 | 320 | 512 |
| 117 " | 238 × 178 | 259 | 101 | 322 | 514 |
| 118 " | 240 × 180 | 264 | 106 | 325 | 517 |
| 119 " | 242 × 181 | 268 | 110 | 327 | 519 |
| 120 " | 244 × 183 | 273 | 115 | 330 | 522 |
| 121 " | 246 × 184 | 278 | 120 | 332 | 524 |
| 122 " | 248 × 186 | 282 | 124 | 335 | 527 |
| 123 " | 250 × 187 | 287 | 129 | 337 | 529 |
| 124 " | 252 × 189 | 291 | 133 | 340 | 532 |
| 125 " | 254 × 191 | 296 | 138 | 342 | 534 |
| 126 " | 256 × 192 | 300 | 142 | 345 | 537 |
| 127 " | 258 × 194 | 305 | 147 | 347 | 539 |
| 128 " | 260 × 195 | 310 | 152 | 350 | 542 |
| 129 " | 262 × 197 | 314 | 156 | 352 | 544 |
| 130 " | 264 × 198 | 319 | 161 | 355 | 547 |

16:6 yansıtılan görüntü

[Birim: mm]

| S | | a | b | c1 | d1 | c2 | d2 |
|---|---|---|---|---|---|---|---|
| 93 " | 221 × 83 | 97 | 1 | 441 | 633 | 234 | 426 |
| 94 " | 224 × 84 | 101 | 5 | 446 | 638 | 236 | 429 |
| 95 " | 226 × 85 | 105 | 9 | 450 | 642 | 238 | 430 |
| 96 " | 228 × 86 | 109 | 13 | 454 | 646 | 240 | 432 |
| 97 " | 231 × 87 | 113 | 17 | 459 | 651 | 243 | 435 |
| 98 " | 233 × 87 | 117 | 21 | 463 | 655 | 244 | 437 |
| 99 " | 235 × 88 | 121 | 25 | 468 | 660 | 247 | 439 |
| 100 " | 238 × 89 | 125 | 29 | 472 | 664 | 249 | 441 |
| 101 " | 240 × 90 | 129 | 33 | 477 | 669 | 252 | 444 |
| 102 " | 243 × 91 | 133 | 37 | 481 | 673 | 254 | 446 |
| 103 " | 245 × 92 | 137 | 41 | 485 | 677 | 255 | 448 |
| 104 " | 247 × 93 | 141 | 45 | 490 | 682 | 258 | 450 |
| 105 " | 250 × 94 | 145 | 49 | 494 | 686 | 260 | 452 |
| 106 " | 252 × 95 | 149 | 53 | 499 | 691 | 263 | 455 |
| 107 " | 254 × 95 | 153 | 57 | 503 | 695 | 264 | 457 |
| 108 " | 257 × 96 | 157 | 61 | 507 | 699 | 266 | 458 |
| 109 " | 259 × 97 | 162 | 66 | 512 | 704 | 269 | 461 |
| 110 " | 262 × 98 | 166 | 70 | 516 | 708 | 271 | 463 |
| 111 " | 264 × 99 | 170 | 74 | 521 | 713 | 274 | 466 |
| 112 " | 266 × 100 | 174 | 78 | 525 | 717 | 275 | 467 |
| 113 " | 269 × 101 | 178 | 82 | 530 | 722 | 278 | 470 |
| 114 " | 271 × 102 | 182 | 86 | 534 | 726 | 280 | 472 |
| 115 " | 274 × 103 | 186 | 90 | 538 | 730 | 282 | 474 |
| 116 " | 276 × 103 | 190 | 94 | 543 | 735 | 284 | 477 |
| 117 " | 278 × 104 | 194 | 36 | 547 | 739 | 286 | 478 |
| 118 " | 281 × 105 | 198 | 40 | 552 | 744 | 289 | 481 |
| 119 " | 283 × 106 | 202 | 44 | 556 | 748 | 291 | 483 |
| 120 " | 285 × 107 | 206 | 48 | 561 | 753 | 293 | 486 |
| 121 " | 288 × 108 | 210 | 52 | 565 | 757 | 295 | 487 |
| 122 " | 290 × 109 | 214 | 56 | 569 | 761 | 297 | 489 |

| S | | a | b | c1 | d1 | c2 | d2 |
|---|---|---|---|---|---|---|---|
| 123 " | 293 × 110 | 218 | 60 | 574 | 766 | 300 | 492 |
| 124 " | 295 × 111 | 222 | 64 | 578 | 770 | 302 | 494 |
| 125 " | 297 × 111 | 226 | 68 | 583 | 775 | 304 | 496 |
| 126 " | 300 × 112 | 230 | 72 | 587 | 779 | 306 | 498 |
| 127 " | 302 × 113 | 234 | 76 | 591 | 783 | 308 | 500 |
| 128 " | 304 × 114 | 238 | 80 | 596 | 788 | 311 | 503 |
| 129 " | 307 × 115 | 242 | 84 | 600 | 792 | 312 | 505 |
| 130 " | 309 × 116 | 246 | 88 | 605 | 797 | 315 | 507 |
| 131 " | 312 × 117 | 250 | 92 | 609 | 801 | 317 | 509 |
| 132 " | 314 × 118 | 254 | 96 | 614 | 806 | 320 | 512 |
| 133 " | 316 × 119 | 258 | 100 | 618 | 810 | 321 | 514 |
| 134 " | 319 × 120 | 262 | 104 | 622 | 814 | 323 | 515 |
| 135 " | 321 × 120 | 266 | 108 | 627 | 819 | 326 | 518 |
| 136 " | 323 × 121 | 270 | 112 | 631 | 823 | 328 | 520 |
| 137 " | 326 × 122 | 274 | 116 | 636 | 828 | 331 | 523 |
| 138 " | 328 × 123 | 278 | 120 | 640 | 832 | 332 | 525 |
| 139 " | 331 × 124 | 282 | 124 | 645 | 837 | 335 | 527 |
| 140 " | 333 × 125 | 286 | 128 | 649 | 841 | 337 | 529 |
| 141 " | 335 × 126 | 290 | 132 | 653 | 845 | 339 | 531 |
| 142 " | 338 × 127 | 294 | 136 | 658 | 850 | 341 | 534 |
| 143 " | 340 × 128 | 298 | 140 | 662 | 854 | 343 | 535 |
| 144 " | 342 × 128 | 302 | 144 | 667 | 859 | 346 | 538 |
| 145 " | 345 × 129 | 306 | 148 | 671 | 863 | 348 | 540 |
| 146 " | 347 × 130 | 310 | 152 | 675 | 867 | 349 | 542 |
| 147 " | 350 × 131 | 314 | 156 | 680 | 872 | 352 | 544 |
| 148 " | 352 × 132 | 318 | 160 | 684 | 876 | 354 | 546 |

21:9 yansıtılan görüntü

[Birim: mm]

| S | | a | b | c1 | d1 | c2 | d2 |
|---|---|---|---|---|---|---|---|
| 95 " | 222 × 95 | 98 | 2 | 383 | 575 | 234 | 427 |
| 96 " | 224 × 96 | 102 | 6 | 387 | 579 | 237 | 429 |
| 97 " | 226 × 97 | 106 | 10 | 390 | 582 | 238 | 431 |
| 98 " | 229 × 98 | 110 | 14 | 394 | 586 | 241 | 433 |
| 99 " | 231 × 99 | 114 | 18 | 398 | 590 | 243 | 435 |
| 100 " | 233 × 100 | 118 | 22 | 401 | 593 | 245 | 437 |
| 101 " | 236 × 101 | 122 | 26 | 405 | 597 | 247 | 439 |
| 102 " | 238 × 102 | 126 | 30 | 409 | 601 | 250 | 442 |
| 103 " | 240 × 103 | 130 | 34 | 413 | 605 | 252 | 444 |
| 104 " | 243 × 104 | 134 | 38 | 416 | 608 | 253 | 446 |
| 105 " | 245 × 105 | 138 | 42 | 420 | 612 | 256 | 448 |
| 106 " | 247 × 106 | 142 | 46 | 424 | 616 | 258 | 450 |
| 107 " | 250 × 107 | 146 | 50 | 427 | 619 | 260 | 452 |
| 108 " | 252 × 108 | 150 | 54 | 431 | 623 | 262 | 454 |
| 109 " | 254 × 109 | 153 | 57 | 435 | 627 | 265 | 457 |
| 110 " | 257 × 110 | 157 | 61 | 439 | 631 | 267 | 459 |
| 111 " | 259 × 111 | 161 | 65 | 442 | 634 | 268 | 461 |
| 112 " | 261 × 112 | 165 | 69 | 446 | 638 | 271 | 463 |
| 113 " | 264 × 113 | 169 | 73 | 450 | 642 | 273 | 466 |
| 114 " | 266 × 114 | 173 | 77 | 453 | 645 | 275 | 467 |
| 115 " | 268 × 115 | 177 | 81 | 457 | 649 | 277 | 469 |
| 116 " | 271 × 116 | 181 | 85 | 461 | 653 | 280 | 472 |
| 117 " | 273 × 117 | 185 | 27 | 465 | 657 | 282 | 474 |
| 118 " | 275 × 118 | 189 | 31 | 468 | 660 | 284 | 476 |
| 119 " | 278 × 119 | 193 | 35 | 472 | 664 | 286 | 478 |
| 120 " | 280 × 120 | 197 | 39 | 476 | 668 | 288 | 481 |
| 121 " | 282 × 121 | 201 | 43 | 479 | 671 | 290 | 482 |
| 122 " | 285 × 122 | 205 | 47 | 483 | 675 | 292 | 484 |
| 123 " | 287 × 123 | 209 | 51 | 487 | 679 | 295 | 487 |
| 124 " | 289 × 124 | 213 | 55 | 491 | 683 | 297 | 489 |

| S | | a | b | c1 | d1 | c2 | d2 |
|---|---|---|---|---|---|---|---|
| 125 " | 292 × 125 | 217 | 59 | 494 | 686 | 299 | 491 |
| 126 " | 294 × 126 | 221 | 63 | 498 | 690 | 301 | 493 |
| 127 " | 296 × 127 | 225 | 67 | 502 | 694 | 303 | 496 |
| 128 " | 299 × 128 | 228 | 70 | 505 | 697 | 305 | 497 |
| 129 " | 301 × 129 | 232 | 74 | 509 | 701 | 307 | 500 |
| 130 " | 304 × 130 | 236 | 78 | 513 | 705 | 310 | 502 |
| 131 " | 306 × 131 | 240 | 82 | 517 | 709 | 312 | 504 |
| 132 " | 308 × 132 | 244 | 86 | 520 | 712 | 314 | 506 |
| 133 " | 311 × 133 | 248 | 90 | 524 | 716 | 316 | 508 |
| 134 " | 313 × 134 | 252 | 94 | 528 | 720 | 319 | 511 |
| 135 " | 315 × 135 | 256 | 98 | 531 | 723 | 320 | 512 |
| 136 " | 318 × 136 | 260 | 102 | 535 | 727 | 322 | 515 |
| 137 " | 320 × 137 | 264 | 106 | 539 | 731 | 325 | 517 |
| 138 " | 322 × 138 | 268 | 110 | 543 | 735 | 327 | 519 |
| 139 " | 325 × 139 | 272 | 114 | 546 | 738 | 329 | 521 |
| 140 " | 327 × 140 | 276 | 118 | 550 | 742 | 331 | 523 |
| 141 " | 329 × 141 | 280 | 122 | 554 | 746 | 334 | 526 |
| 142 " | 332 × 142 | 284 | 126 | 557 | 749 | 335 | 527 |
| 143 " | 334 × 143 | 288 | 130 | 561 | 753 | 337 | 530 |
| 144 " | 336 × 144 | 292 | 134 | 565 | 757 | 340 | 532 |
| 145 " | 339 × 145 | 296 | 138 | 569 | 761 | 342 | 535 |
| 146 " | 341 × 146 | 300 | 142 | 572 | 764 | 344 | 536 |
| 147 " | 343 × 147 | 303 | 145 | 576 | 768 | 346 | 538 |
| 148 " | 346 × 148 | 307 | 149 | 580 | 772 | 349 | 541 |
| 149 " | 348 × 149 | 311 | 153 | 583 | 775 | 350 | 542 |
| 150 " | 350 × 150 | 315 | 157 | 587 | 779 | 352 | 545 |
| 151 " | 353 × 151 | 319 | 161 | 591 | 783 | 355 | 547 |

## Ayar ünitesini projektöre takma

1 Ayar ünitesindeki M4 cıvatasını gevşetin ve her bir parçanın işaretlerini hizalayın

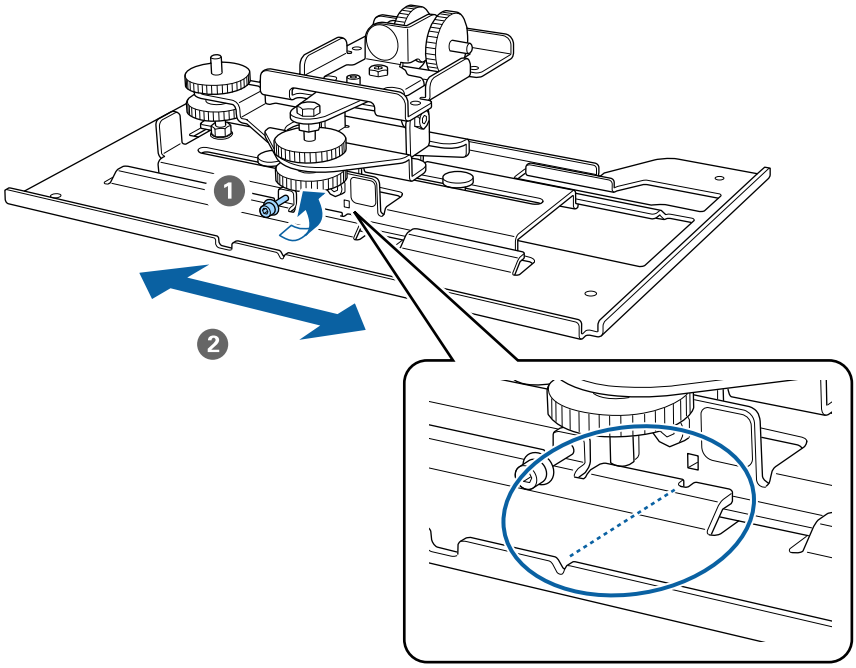


Konum doğru olduğunda, M4 cıvatasını sıkın.

2 Sağlanan M4 x 12 mm cıvataları (x4) kullanarak ayar ünitesini projektörün tabanına sabitleyin

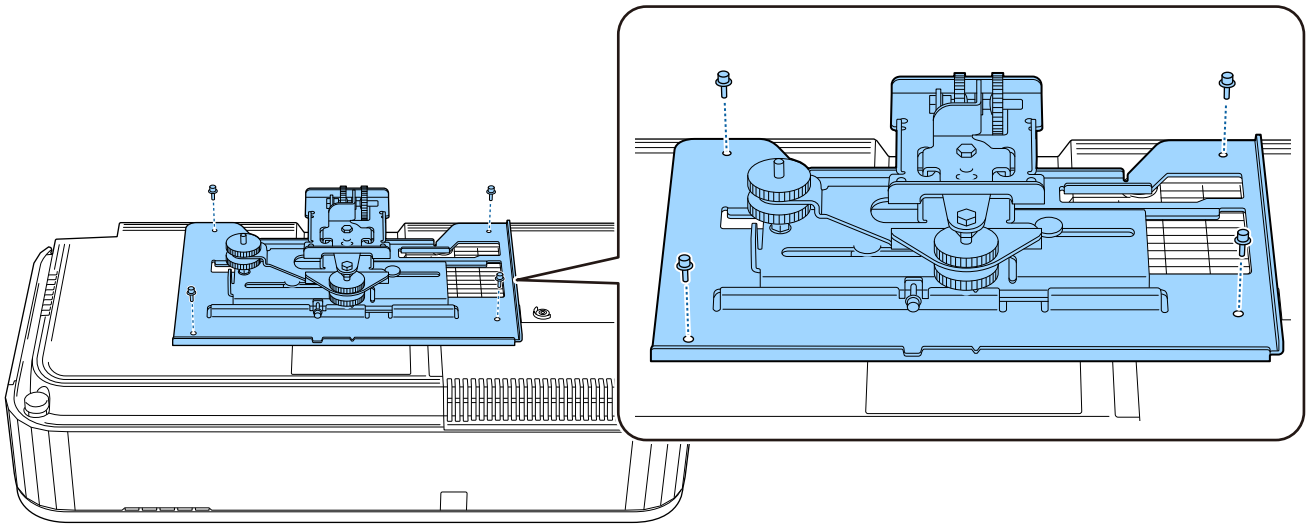

## Duvar plakasını duvara kurun

### 1 Şablon levhayı duvara tutturun

Şablonu, yansıtma mesafesi tablosunu kullanarak doğruladığınız montaj konumuna göre takın ( s.23).

Yansıtılan ekranın merkez konumunu Şablon sayfasındaki Image Center A ile hizalayın.

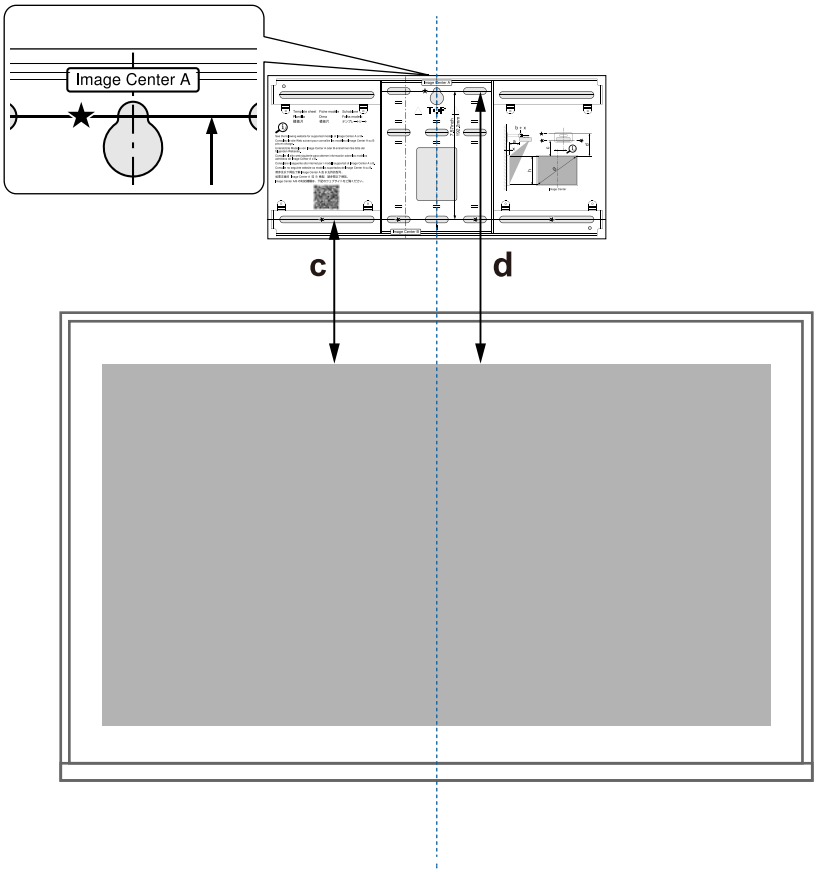


### 2 Piyasada bulunan bir M10 vidasını duvar plakasının geçici vida deliğinin konumuna takın

Duvar ile vida başı arasında 6 mm veya daha fazla boşluk bırakın.

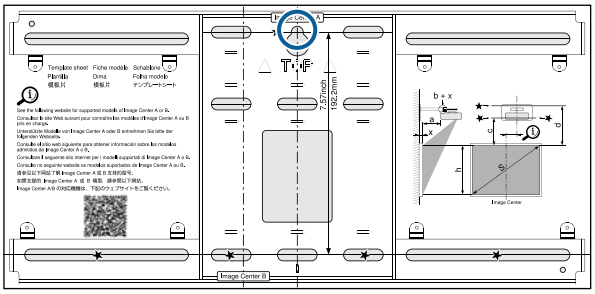

## 3 Duvar plakasına yönelik montaj delikleri için konumları belirleyin

Aşağıdaki şekilde gösterilen vida deliklerinden üstte, altta, solda ve sağda en az dört noktayı sabitleyin.

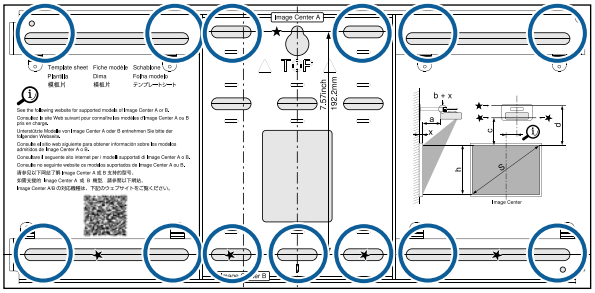

## 4 Duvarda delikleri açın

Delme çapı: 10,5 mm (M10) veya 10 mm (3/8 inç)

Pilot delik derinliği: 45 mm

Dübel deliği derinliği: 40 mm

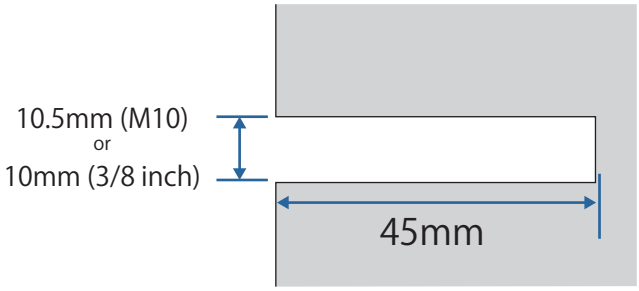


Kabloları bir duvardan projektöre yönlendirirken, aşağıdaki şekilde gösterilen alan içinde delikler açabilir ve bunları kablo yönlendirme delikleri olarak kullanabilirsiniz.

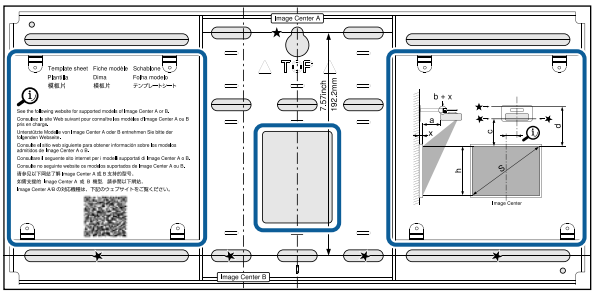

## 5 Şablonu çıkarın

## 6 Duvar plakasını 2. adımda taktığınız geçici M10 vidasına yerleştirin

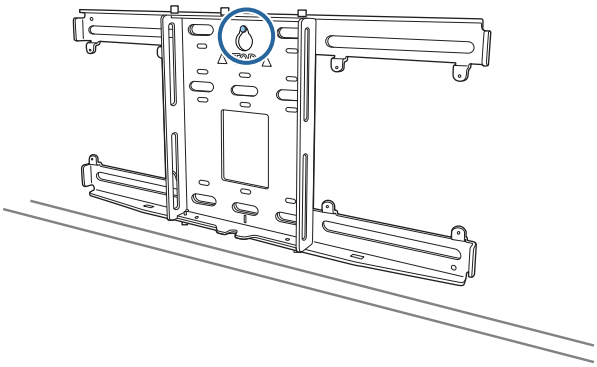

**7** Duvar plakasını 4. adımda açtığınız deliklere sabitlemek için piyasada satılan M10 veya 3/8 inç x 60 mm ankraj cıvatalarını kullanın

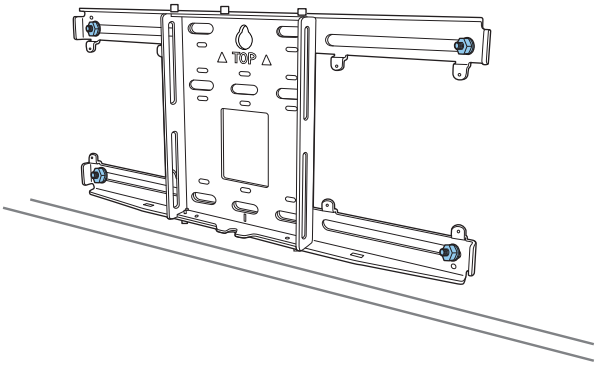


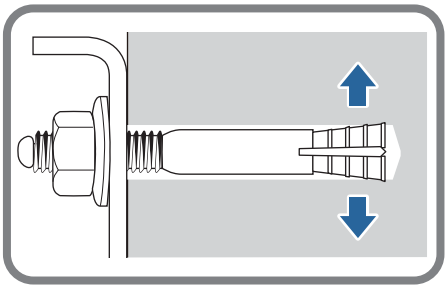

## Kol ünitesini duvar plakasına takın

**1** M4 x 12 mm cıvataları (x2) gevşetip, kol ünitesindeki kayar kolu uzatın

Kaydırıcının üzerindeki ölçeği, yansıtma mesafesi tablosunda s.23 onaylanan (b) değerinin birleşik mesafesi ile yansıtma yüzeyinin (x) kalınlığına ayarlayın.

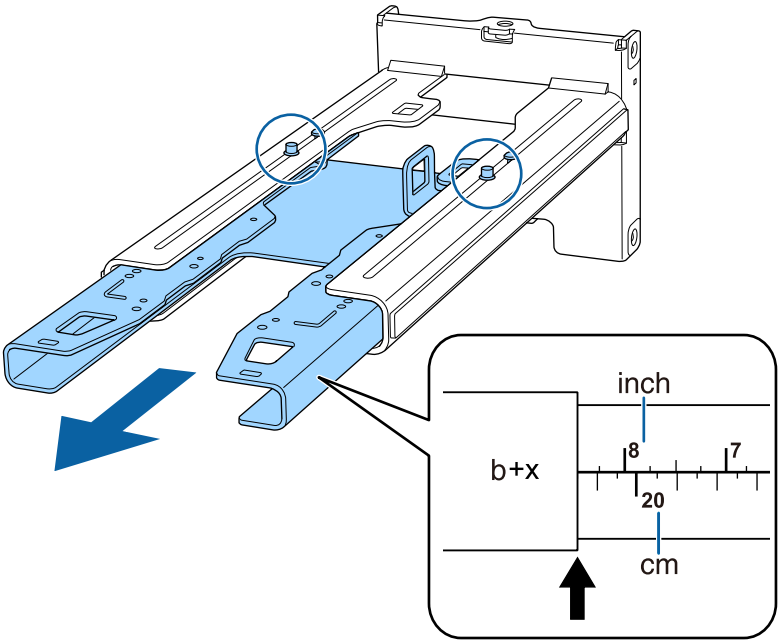

## 2 Altıgen ekseni kol ünitesine yerleştirin

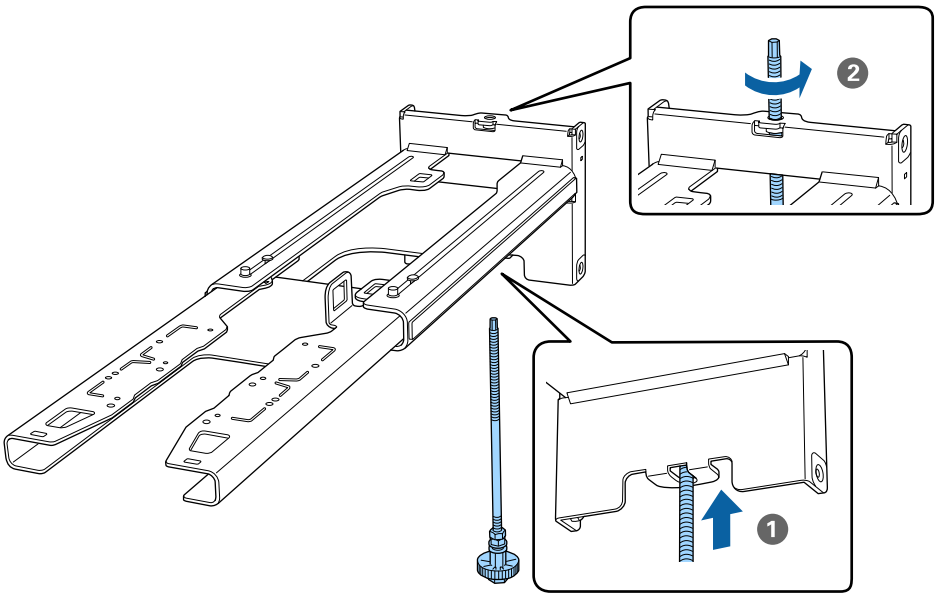


## 3 Gerekli kabloları kol ünitesinden geçirin

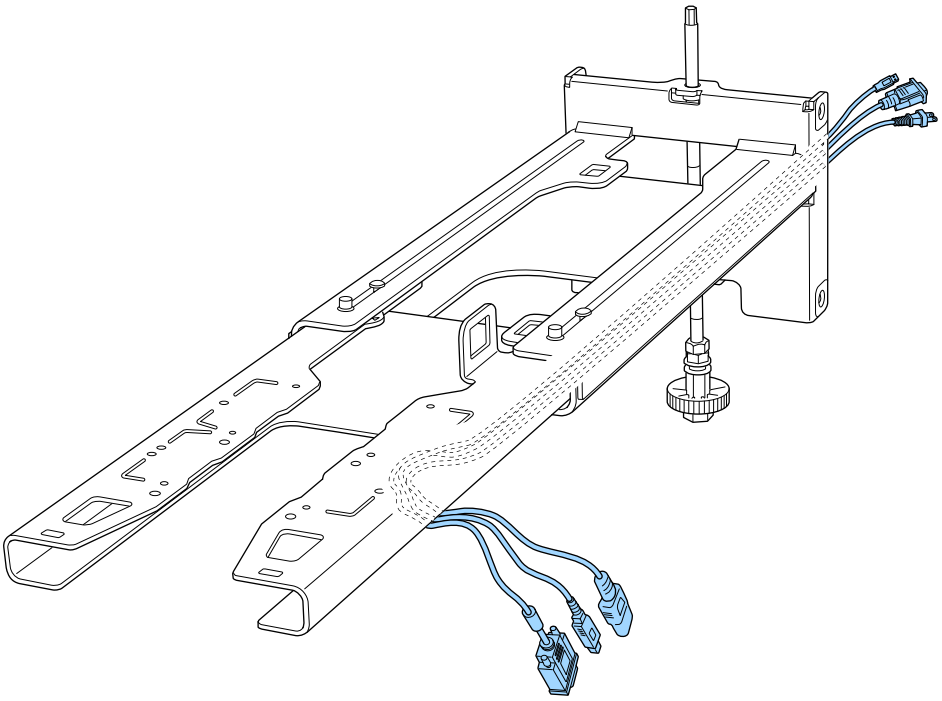

**Uyarı**

Kabloların geri kalanını kol ünitesinin üzerine asmayın. Düşüp bir kazaya neden olabilirler.

Mini bilgisayar gibi çevresel aygıtlara bağlanmak için kablo bağlantı noktalarının duvarlardan değil, kol ünitesinin alt kısmından çıkacak şekilde yönlendirildiğinden emin olun.

## 4 Kol ünitesini duvar plakasına takın

Uç, duvar plakasının tepesinden biraz dışarı çıkana ve diğer ucu duvar plakasının tabanına bağlanana kadar altıgen ekseni yerleştirin.

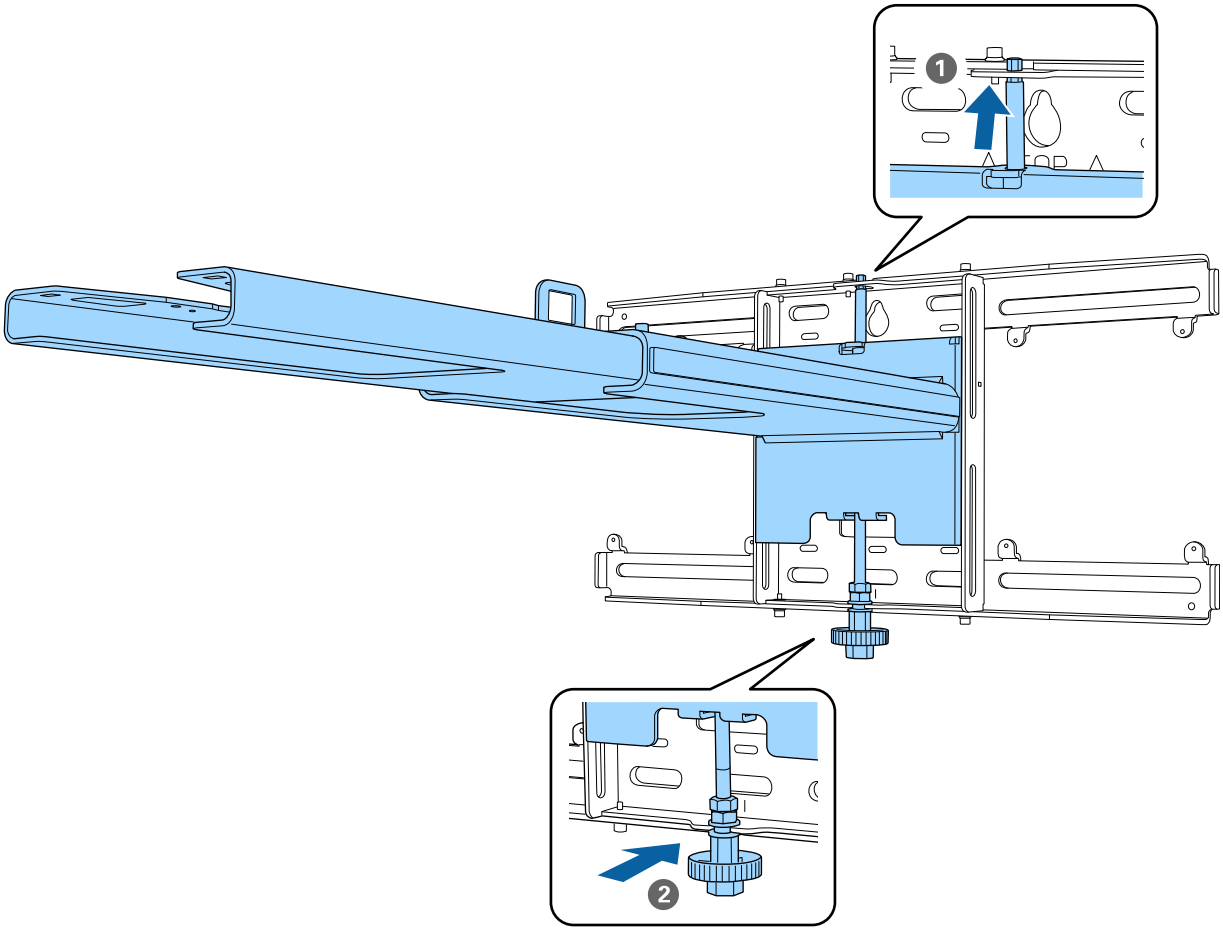


### Dikkat

Kabloların kol ünitesiyle duvar plakası arasında sıkışmamasına dikkat edin.

5 Kol ünitesini geçici olarak sabitleyin

Ürünle birlikte verilen M6 vidalarını kullanarak üç noktayı sabitleyin (x3).

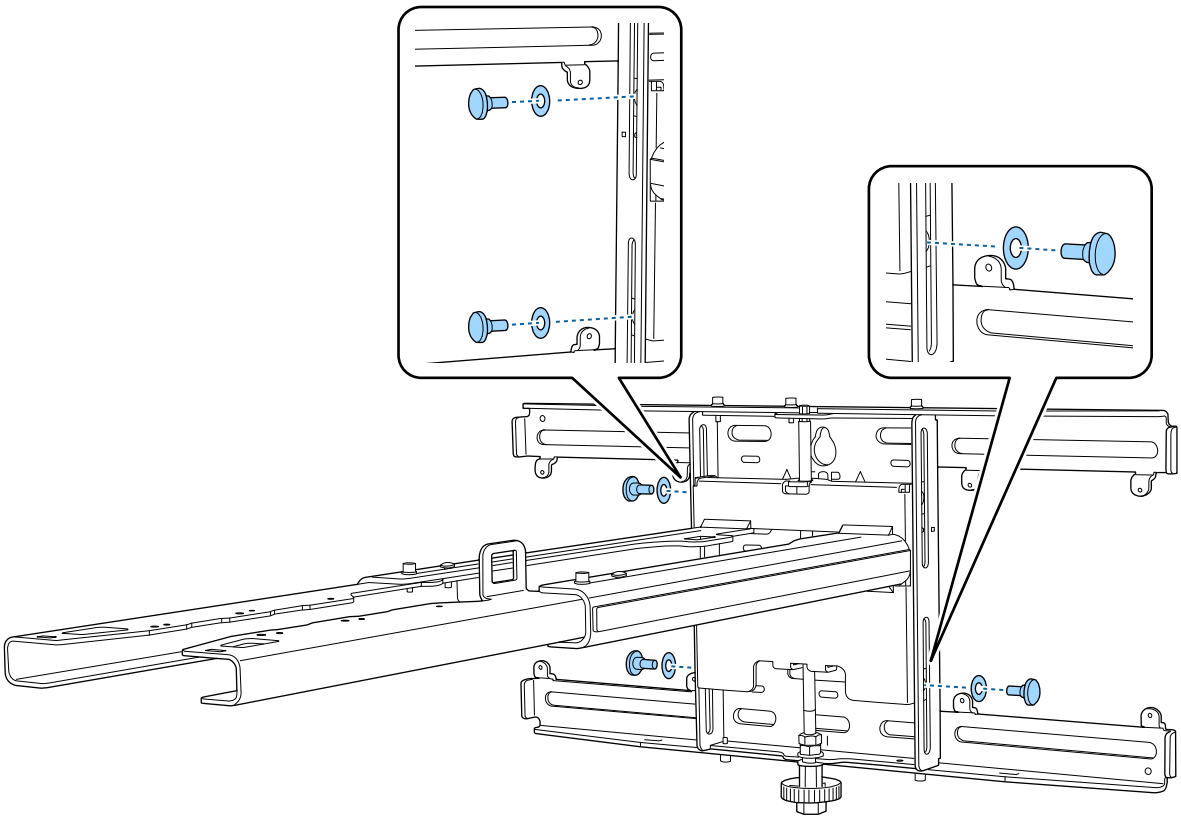

6 Duvar plakası ve kol ünitesi üzerindeki işaretleri hizalamak için, dikey sürgüyü açık uçlu anahtarla ayarlayın.

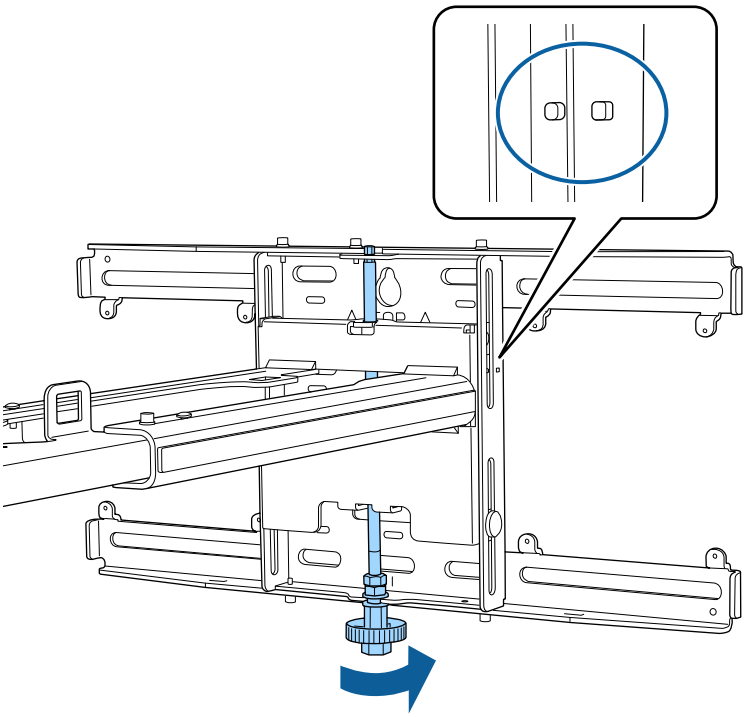

7 Kol ünitesini konumuna sabitlemek için M6 cıvatayı (x1) sıkın

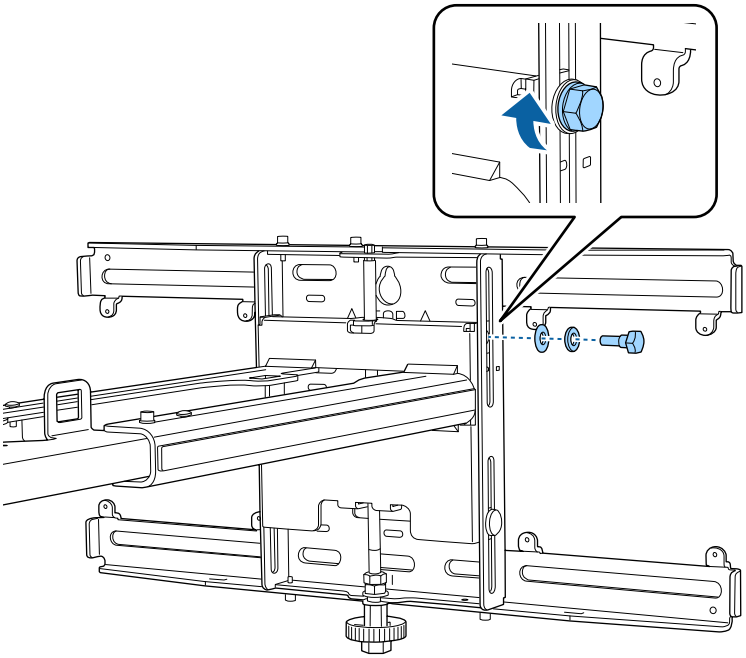

## Üniteyi kol ünitesine takın

### 1 Ayar ünitesi için kurulum konumunu belirleyin

Kurulum konumu kol ünitesinde işaretlenmiştir. Yansıtmak istediğiniz ekranın boyutuna göre uygun bir yere kurun.

- Yansıtılan Görüntü 117 inçten küçük olduğunda: Üniteyi ◯ işaretinin olduğu noktaya kurun.

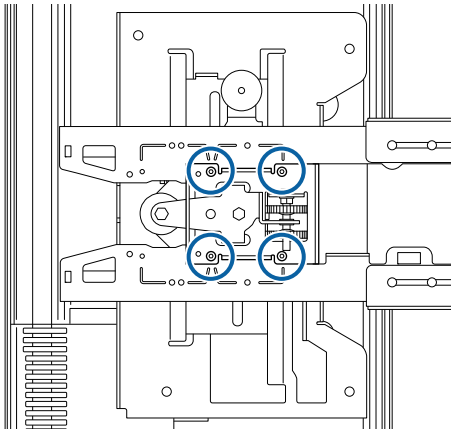

- Yansıtılan görüntü 117 inç veya daha büyük olduğunda: Üniteyi ◯ ◯ işaretinin olduğu noktaya kurun.

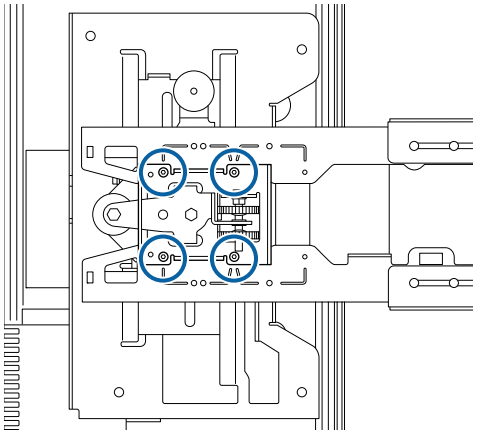

**2** Sağlanan M4 x 12 mm cıvatalarla (x4) ayar ünitesini kol ünitesine sabitleyin

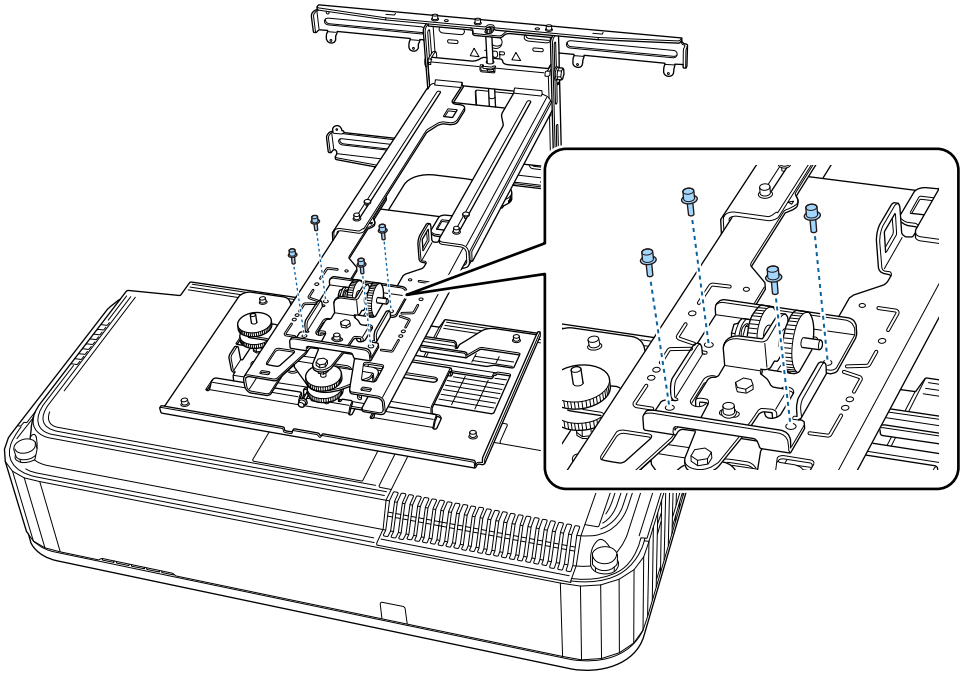

**3** Kabloları projektöre bağlayın

Son olarak güç kablosunu bağlayın.

## Çevre cihazların takılması

Mini PC veya çubuk PC'yi mini PC plakasına takın ve duvar plakasının sol veya sağ tarafına sabitleyin.

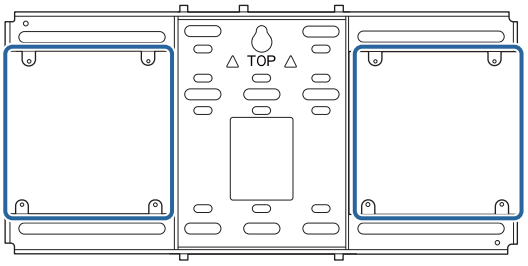


PC'nin hava çıkış delikleri engellenmeyecek şekilde takın.

PC'nin, hava çıkış delikleri üstte ve hava giriş delikleri altta olacak şekilde monte edilmesini tavsiye ediyoruz.

### Mini PC kayışı ile sabitlerken

**1** Kayışı mini PC plakasının etrafına sarın

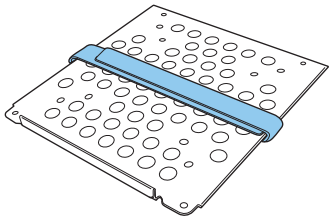

2 Birlikte verilen M3 x 6 mm vidaları (x4) kullanarak, mini PC plakasını duvar plakasına sabitleyin.

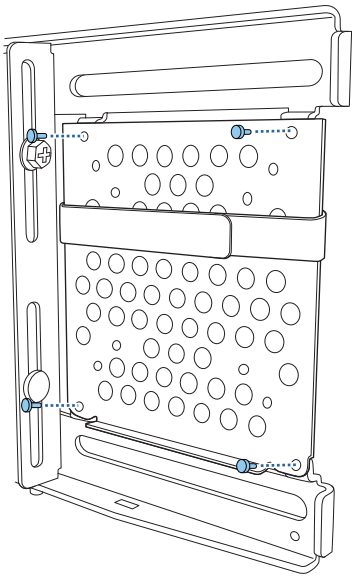

3 PC'yi mini PC plakasının alt kenarına yerleştirin ve kayışla sabitleyin

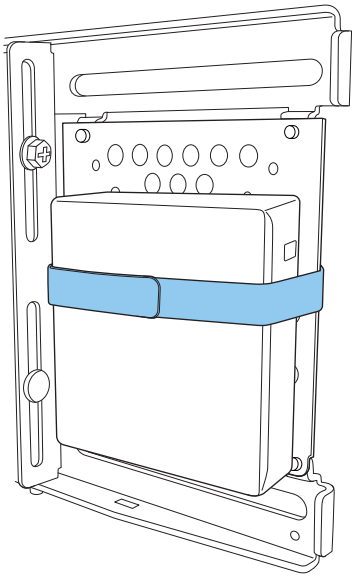

Vidalarla sabitlerken

Mini PC'nin şekline ve vida deliklerinin yönüne bağlı olarak, parçaların takılma sırası farklı olabilir. Kurulum talimatlarını önceden kontrol ettiğinizden emin olun.

Kurulum örneği

- Birlikte verilen M3 x 6 mm vidaları (x4) kullanarak, PC takılı halde mini PC plakasını duvar plakasına sabitleyin.

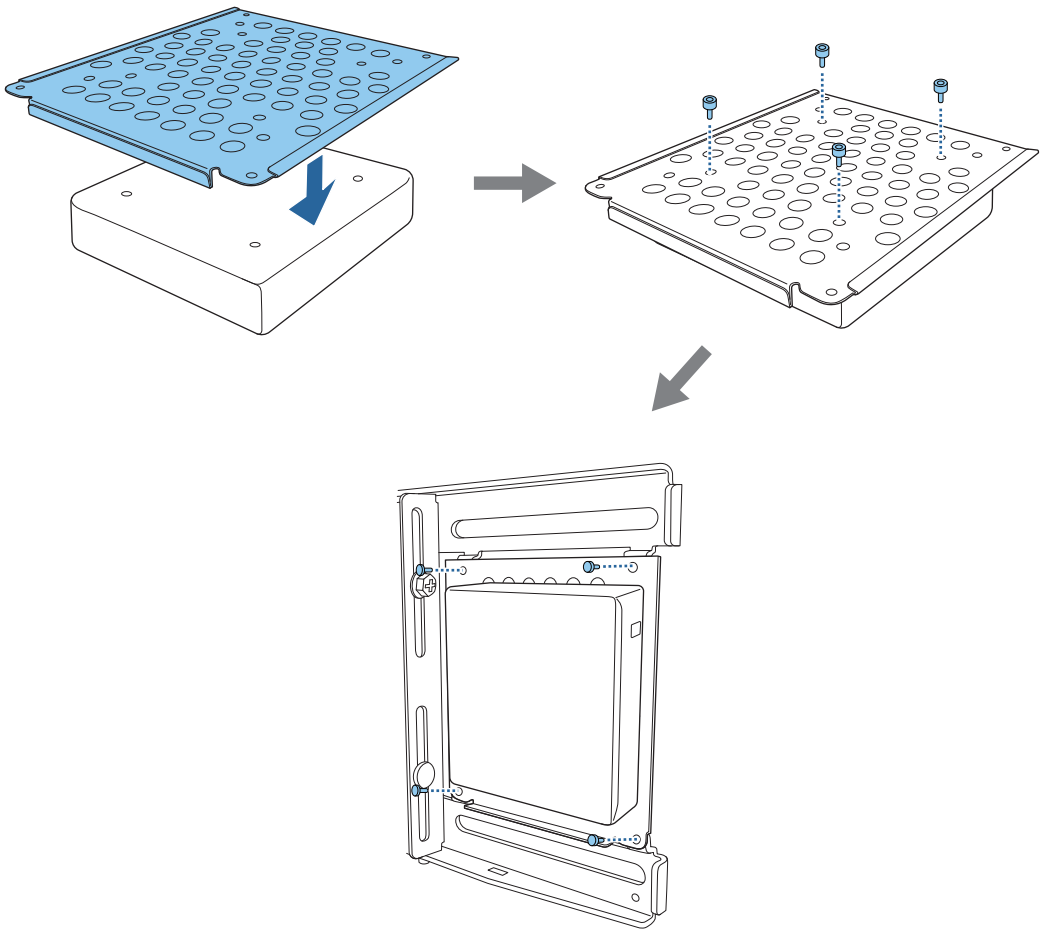

- Birlikte verilen M3 x 6 mm vidaları (x4) kullanarak, mini PC plakasını duvar plakasına sabitleyin ve ardından PC'yi takın.

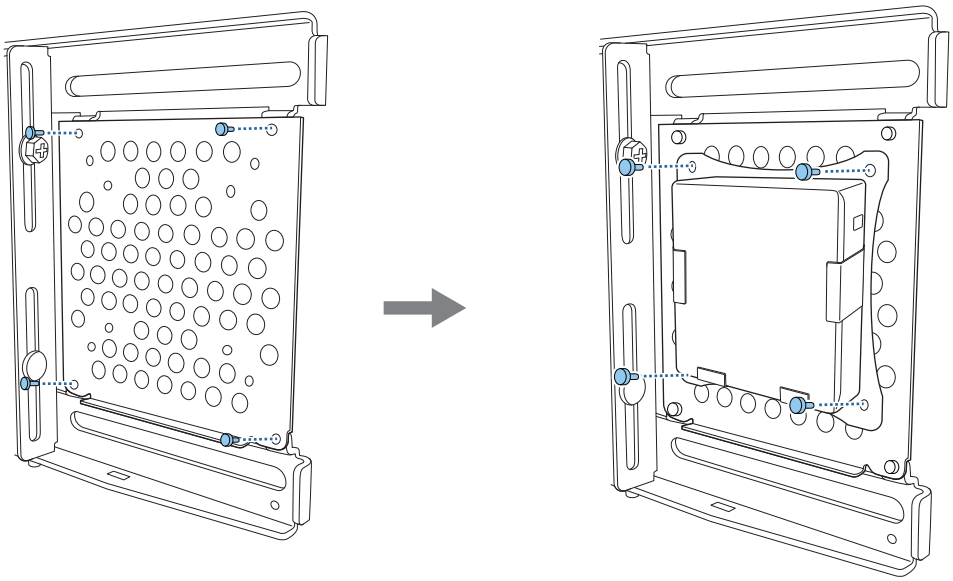

## Yansıtılan Görüntünün Konumunun Ayarlanması

Yansıtılan görüntünün konumunu ayarlamak için aşağıdaki yöntemlerden birini kullanabilirsiniz.

Aynı odaya birden fazla projektör takıldığında, uzaktan kumandanın girişimini önlemek için projektör ID'lerini ayarlamanızı öneririz.

Projektörü açın ve **Kurulum** > **Projektör ID'si** kısmında projektör ID numarasını belirleyin. Belirli bir projektörü çalıştırmak istediğinizde uzaktan kumandadaki [ID] düğmesine basın ve projektör ID'si ile aynı rakama sahip düğmeye basın.

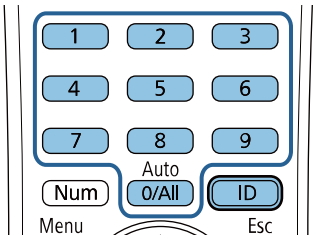


- Plakasına bağlayın Kurulum Kılavuzu'nu kullanarak ayarlama ( s.48)

  Ayar plakasının konumunu, görüntülenen kılavuz ekranına göre manuel olarak ayarlayın. Görüntü kalitesini korurken yansıtma konumuna ince ayar yapmak istediğinizde bu faydalıdır.

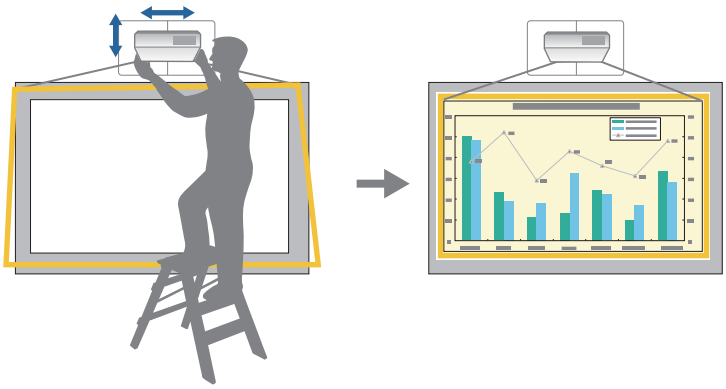

- İlk kurulum sihirbazını kullanarak ayarlama

  Projektörü ilk açtığınızda görüntülenen ilk kurulum sihirbazını kullanarak yansıtma konumunu ayarlayın.
- Projektör menülerini kullanarak ayarlama ( s.52)

  Ayarlamak istediğiniz alanı seçip görüntüyü manuel olarak ayarlayın. Kılavuz ekranı kullanarak mekanik ayarlar yaptıktan sonra yansıtma konumuna ince ayar yapmak istediğinizde bu faydalıdır.

Quick Corner

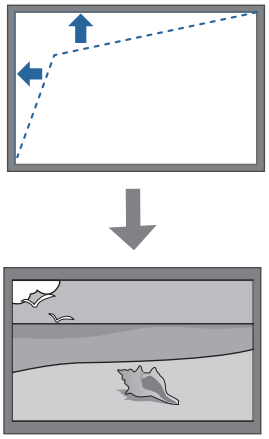

Kavis Düzeltme

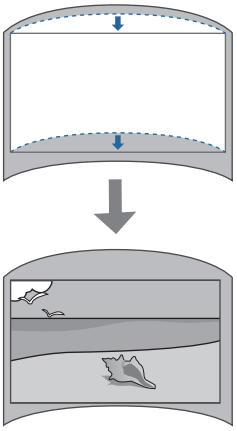

Nokta Düzeltme

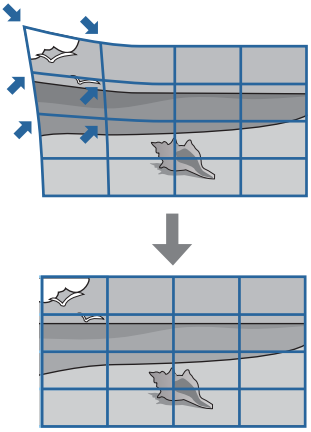

- Görüntüler projektör açıldıktan hemen sonra kararlı değildir. Yansıtmayı başlattıktan sonra, görüntüyü ayarlamadan önce en az 30 dakika bekleyin.
- Projektörü, gerçek kullanım ortamına yakın bir oda sıcaklığında kurun ve ayarlayın. Sıcaklık değişirse, görüntünün konumu değişebilir.
- Toplu ayar işlevini kullanarak birden fazla projektörü ayarlarken, yansıtılan görüntüyü ayarlamadan önce toplu ayarı gerçekleştirin.
- Görüntü kalitesini sürdürmek istediğinizde görüntüyü ayarlamak için ayar plakasının mekanik konumunun ayarlanmasını öneririz.

## Ayarlamadan önceki hazırlıklar

Projektörü ilk kez açtığınızda ilk kurulum sihirbazı görüntülenir.

**Yansıtma**, **Dil** ve **Tarih & Saat** ayarı için yukarı, aşağı, sol, sağ ve [Enter] düğmelerini kullanın. Yansıtılan görüntünün şeklini ve konumunu gerektiği gibi ayarlamaya devam edin. Gerekirse, projektörün başlatılmasını hızlandırmak için **Hızlı Başlatma**'yı etkinleştirebilirsiniz. Bu ayarın etkinleştirilmesi, bekleme sırasında tüketilen gücü artırır.

## Plakasına bağlayın Kurulum Kılavuzu'nu kullanılarak mekanik ayar yapılması

Görüntünün konumunu ayarlamak için kılavuz ekranı kullanın.

**1** [Menu] düğmesine basın

Uzaktan Kumandayı Kullanarak

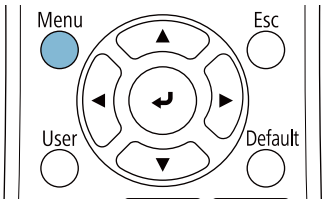


Kumanda Panelini Kullanarak

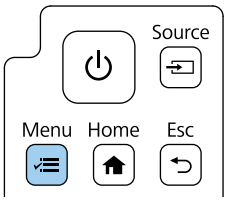


**2** **Kurulum** menüsünden **Plakasına bağlayın Kurulum Kılavuzu**'nu seçin

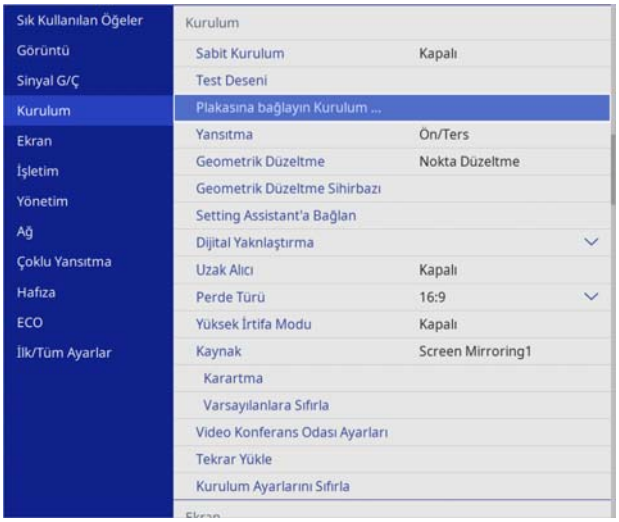


Kılavuz ekranını görürsünüz.

**3** Yatay silindiri ayarlamak için ayar kadranını kurulum kılavuzundaki ① konumuna çevirin

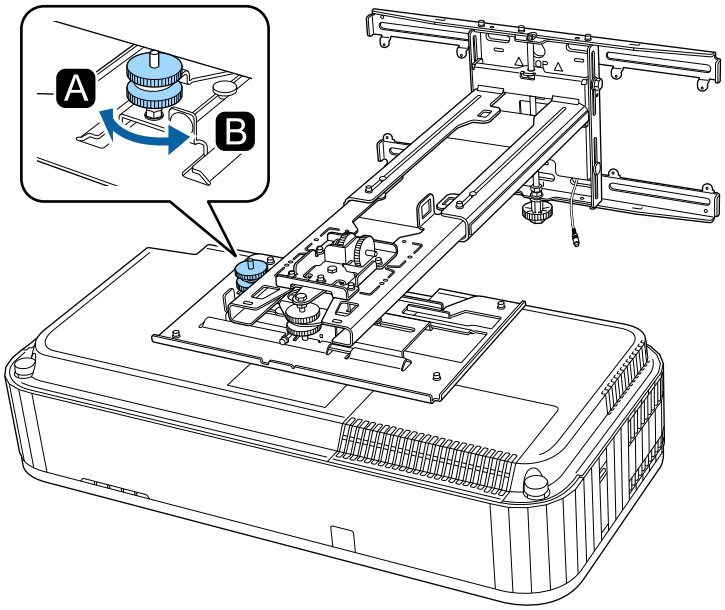


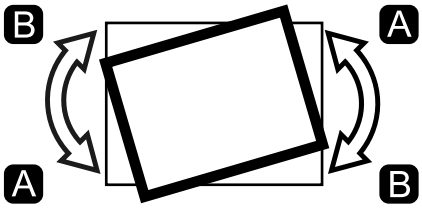


**4** M4 vidasını gevşetin ve ardından yatay dönüşü ayarlamak için ayar kadranını kurulum kılavuzundaki ② konumuna çevirin

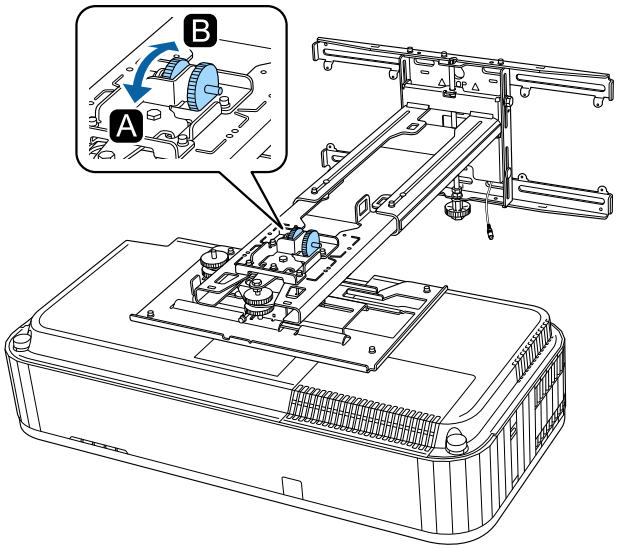


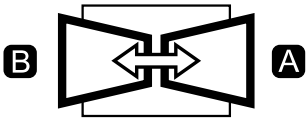

**5** Dikey eğimi ayarlamak için kurulum kılavuzunda ayar kadranını ③ konumuna çevirin

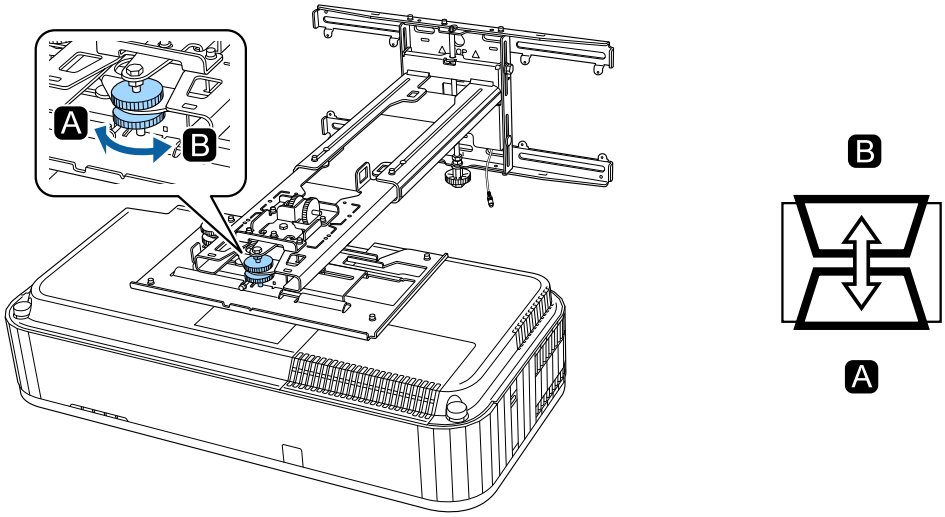


**6** M4 cıvatayı gevşetip yatay kaydırmayı ayarlayın

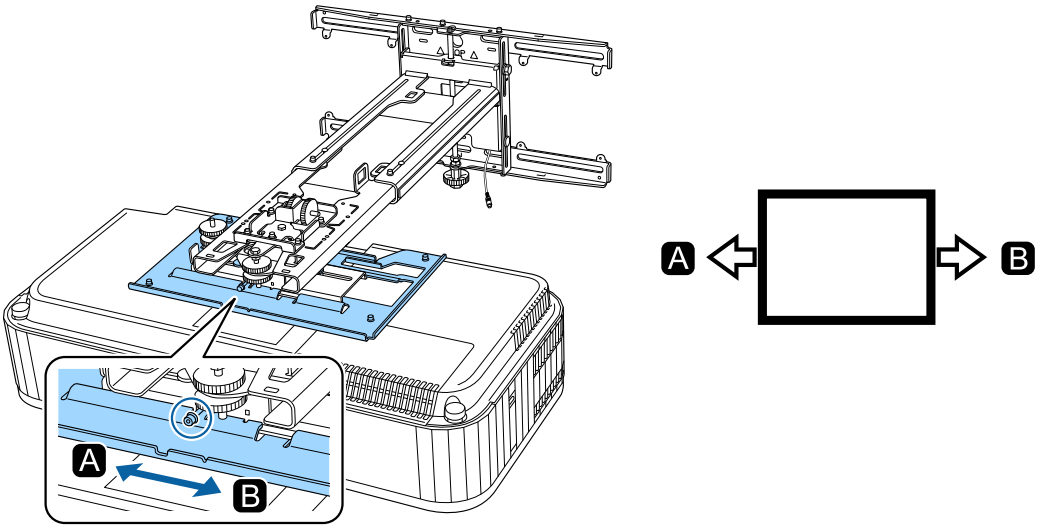


**7** M4 cıvataları (x2) gevşetip ileri/geri kaydırmayı ayarlayın

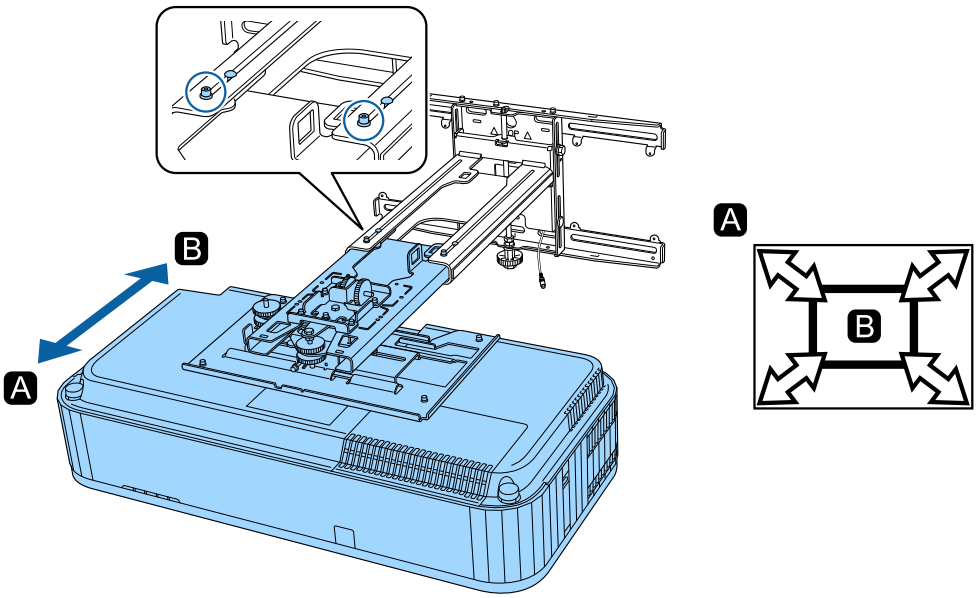

8 M6 cıvatayı gevşetip dikey sürgüyü ayarlayın

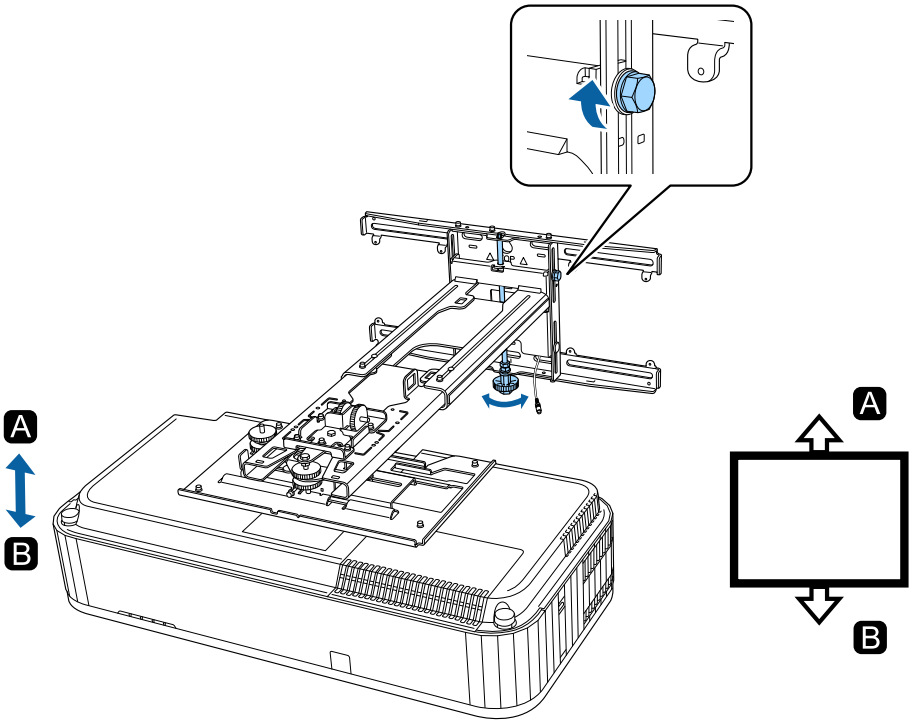


9 Adım 3 ila 8'de gevşettiğiniz vida ve cıvataları tekrar sıkın

> ⚠ Uyarı
>
> Bütün cıvataları ve vidaları iyice sıkın. Aksi halde projektör düşerek kişisel yaralanmaya veya eşya hasarına neden olabilir.

10 Aşağıdaki şekildeki A konumunun odağını ayarlayın

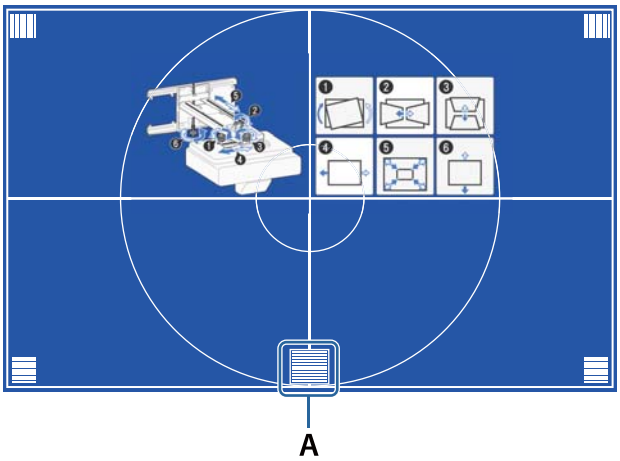


11 Ayarlamaları tamamladığınızda, kılavuz ekranından çıkmak için uzaktan kumandadaki veya kontrol panelindeki [Esc] düğmesine basın

## Projektör menülerini kullanarak ayarlama

- Ayarlanan değerleri **Geometrik Düzeltme** menüsünden **Hafıza** içine kaydedebilirsiniz.
- Ayarı gerçekleştirmeden önce Perde Türü ve Perde Konumu ayarını yapın. Düzeltmeler yaptıktan sonra Perde Türünü veya Perde Konumunu değiştirirseniz, düzeltmeler sıfırlanacaktır.

### Kavis Düzeltme

**1** [Menu] düğmesine basın

Uzaktan Kumandayı Kullanarak

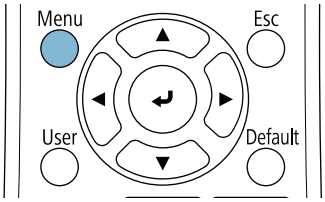


Kumanda Panelini Kullanarak

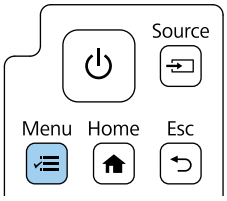


**2** **Kurulum** menüsünden **Geometrik Düzeltme**'yi seçin

**3** **Kavis Düzeltme** öğesini seçin

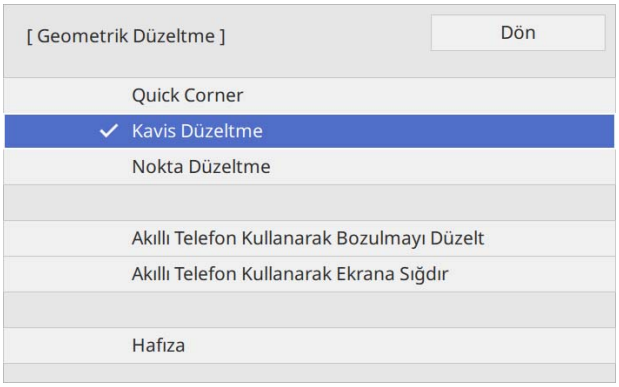

**4** Düzeltmek istediğiniz tarafı seçin ve ayarı gerçekleştirin

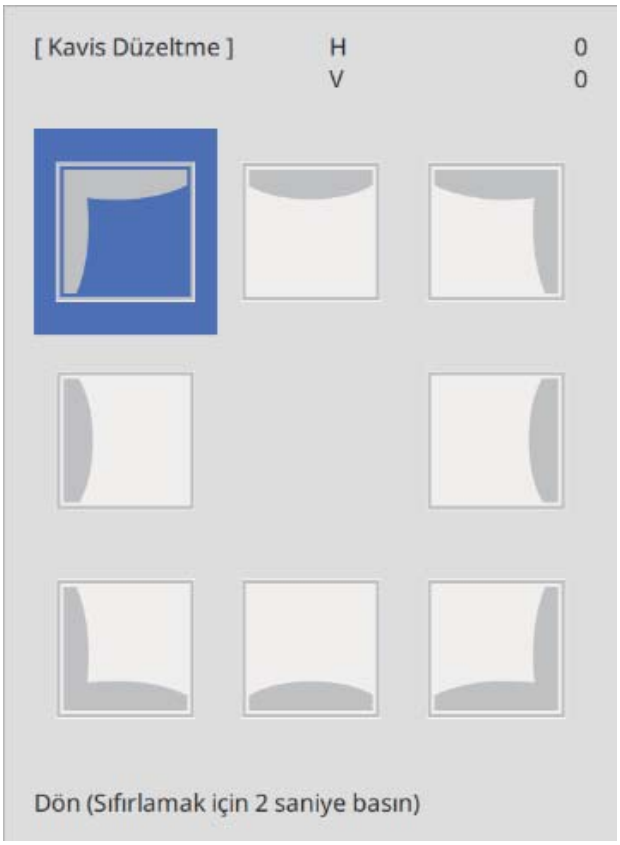


Ayarlanamayan bir aralığa ulaştığınızda, **Daha fazla taşınamıyor.** mesajı görüntülenir.

**5** Ayarlamaları tamamladığınızda, ayarlamayı tamamlamak için uzaktan kumandadaki veya kontrol panelindeki [Esc] düğmesine basın

## Quick Corner

**1** [Menu] düğmesine basın

Uzaktan Kumandayı Kullanarak

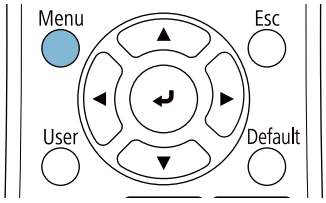


Kumanda Panelini Kullanarak

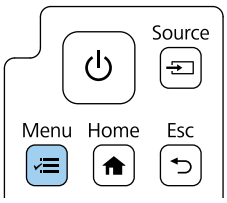

**2** **Kurulum** menüsünden **Geometrik Düzeltme**'yi seçin

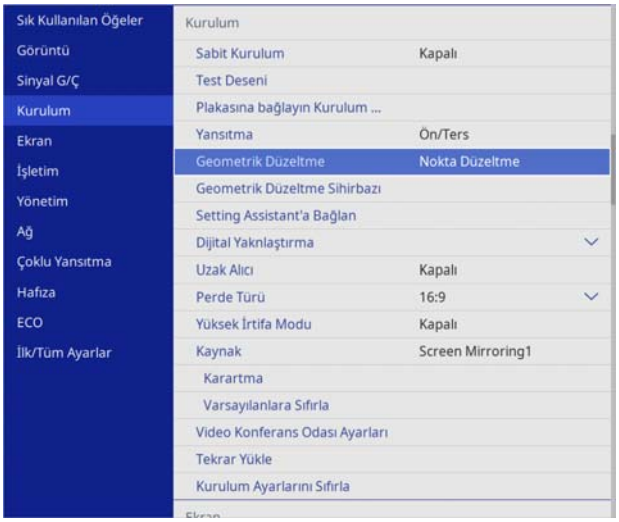


**3** **Quick Corner**'i seçin

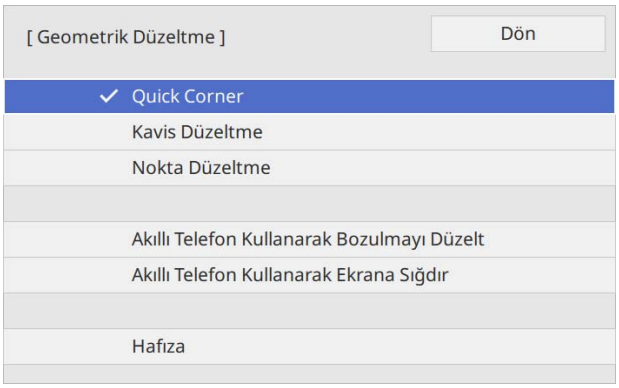

**4** Düzeltmek istediğiniz tarafı seçin ve ayarı gerçekleştirin

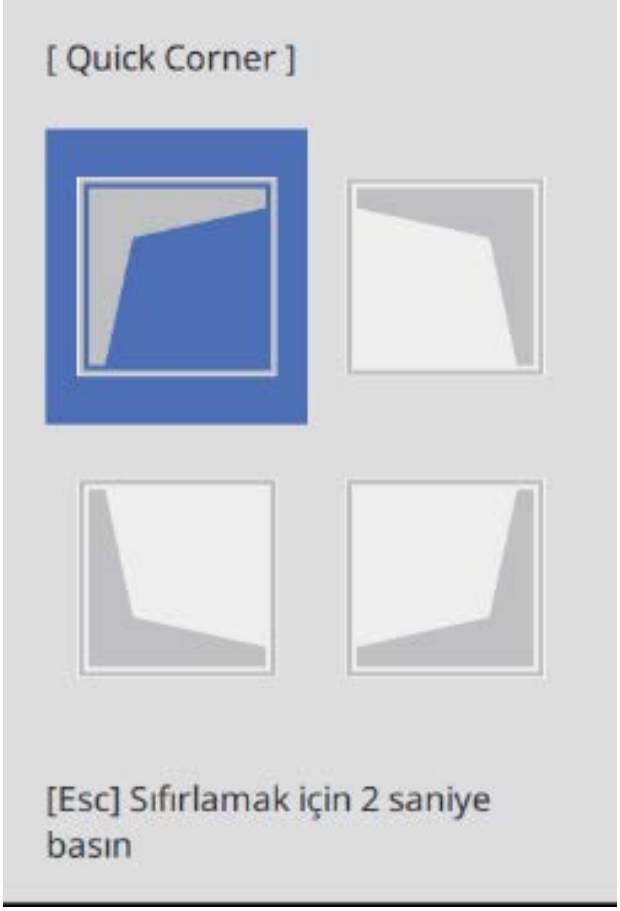


Ayarlanamayan bir aralığa ulaştığınızda, **Daha fazla taşınamıyor.** mesajı görüntülenir.

> Yan kısımları ayarlarken, ayarlamak istediğiniz tarafı seçmek için uzaktan kumandadaki [1], [3], [7] ve [9] düğmelerine basın.

**5** Ayarlamaları tamamladığınızda, ayarlamayı tamamlamak için uzaktan kumandadaki veya kontrol panelindeki [Esc] düğmesine basın

## Nokta Düzeltme

**1** [Menu] düğmesine basın

Uzaktan Kumandayı Kullanarak

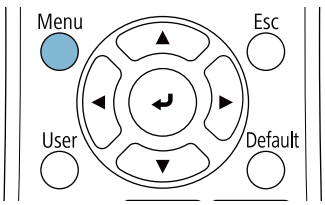


Kumanda Panelini Kullanarak

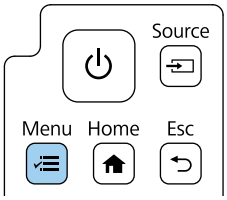

**2** **Kurulum** menüsünden **Geometrik Düzeltme**'yi seçin

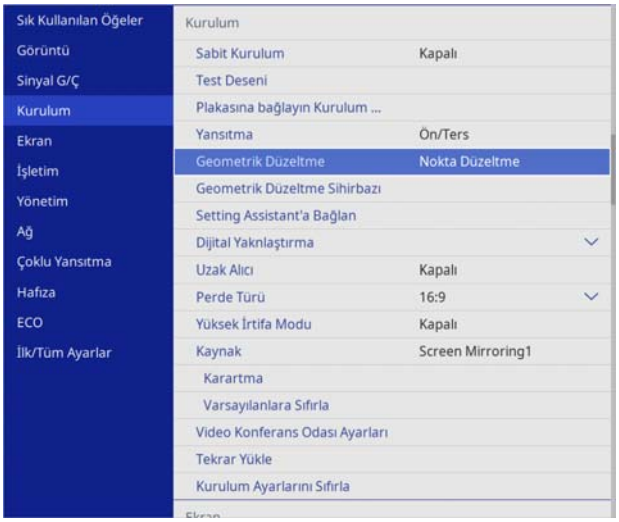


**3** **Nokta Düzeltme** öğesini seçin

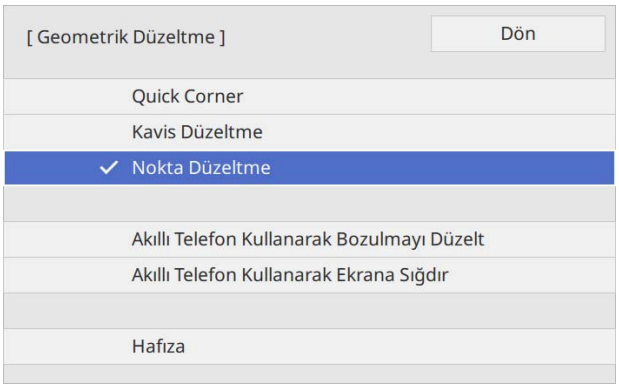


**4** **Noktalar (Dikey)** ve **Noktalar (Yatay)** öğesini seçin ve ardından ızgara sayısını ayarlayın

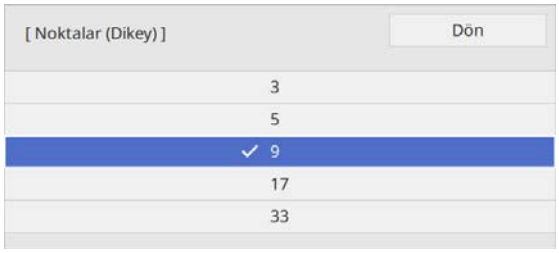


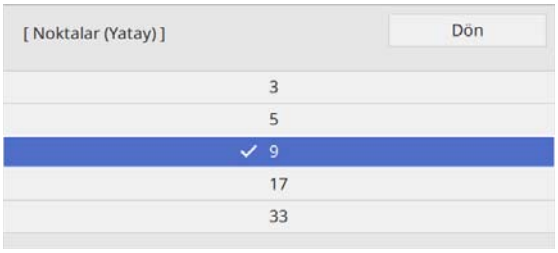

5 Düzeltmek istediğiniz noktaları seçip ayarı yapın

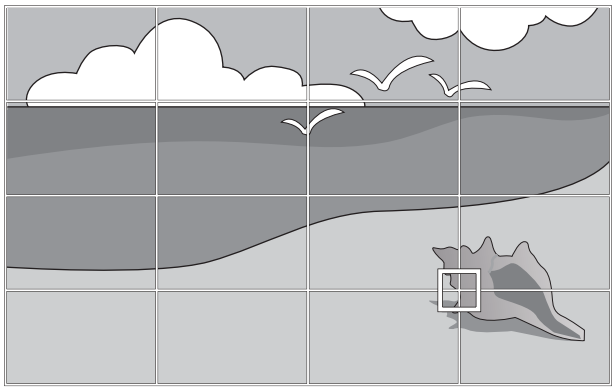

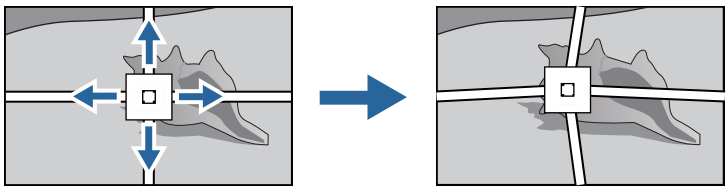

Izgarayı görmek zorsa, ızgaranın rengini değiştirmek için **Desen Rengi**'ni kullanın.

6 Ayarlamaları tamamladığınızda, ayarlamayı tamamlamak için uzaktan kumandadaki veya kontrol panelindeki [Esc] düğmesine basın

## Kapakların Takılması

1 Sol duvar plakası kapağını takın

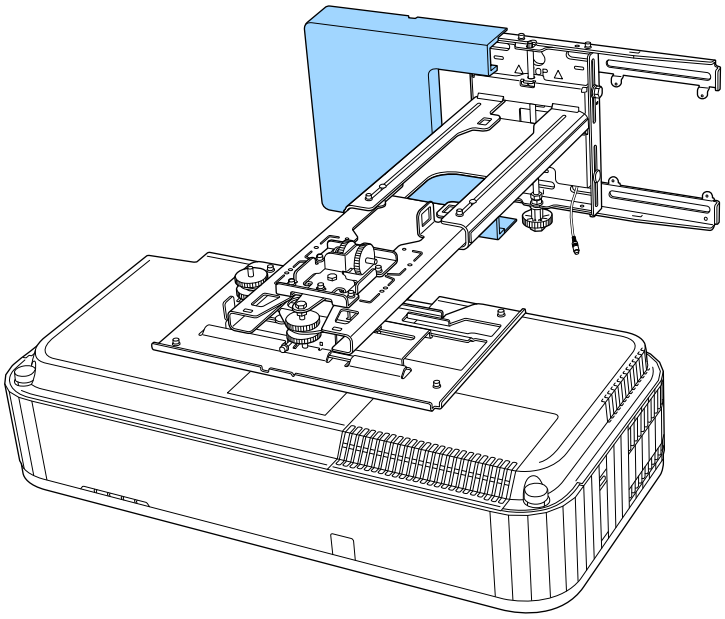

**2** Sağ duvar plakası kapağını takın

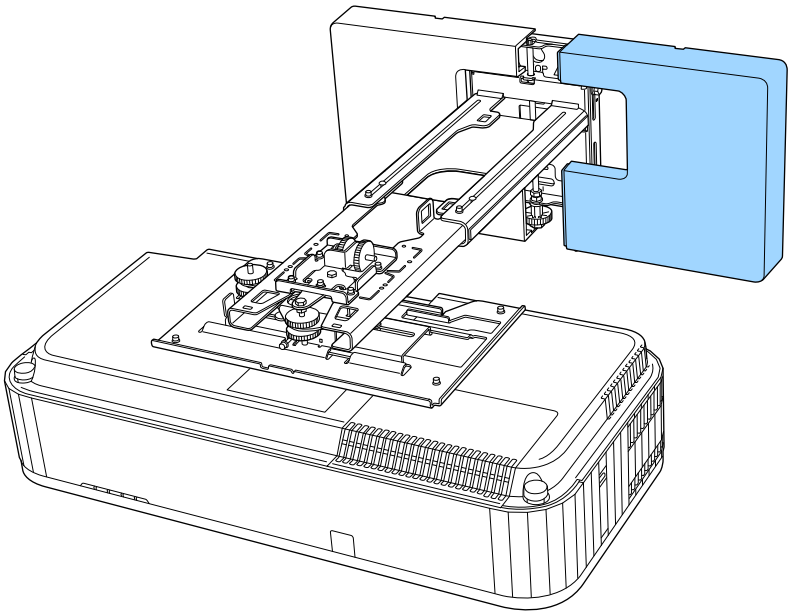

**3** Uç başlığını kol ünitesine takın

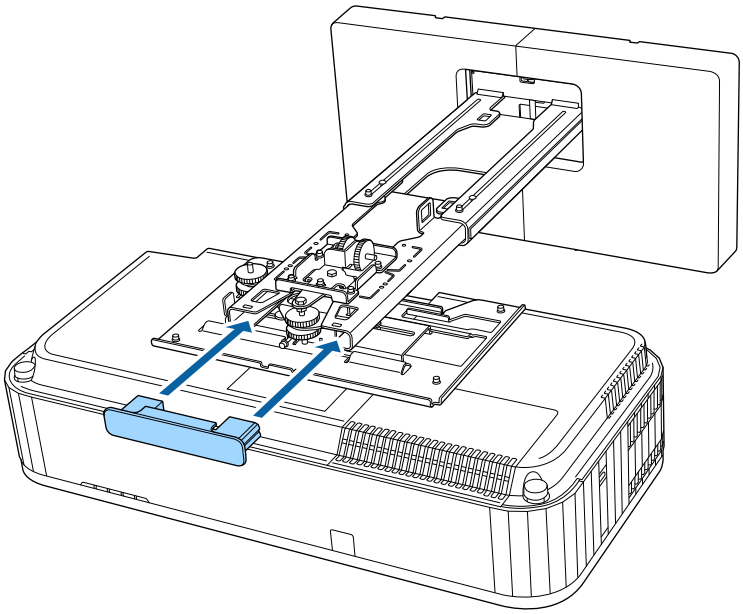

Koldaki olukla ilgili endişeniz varsa, sağlanan maskeleme etiketini yapıştırın.

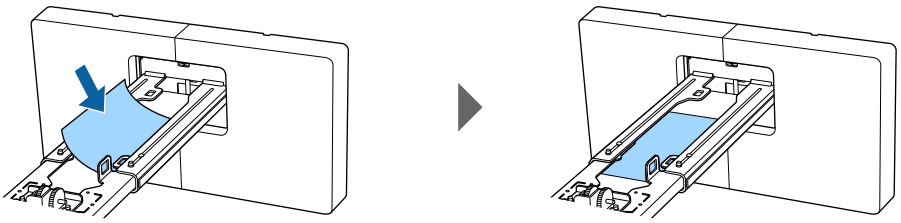

**4** Yan kapağı projektöre takın

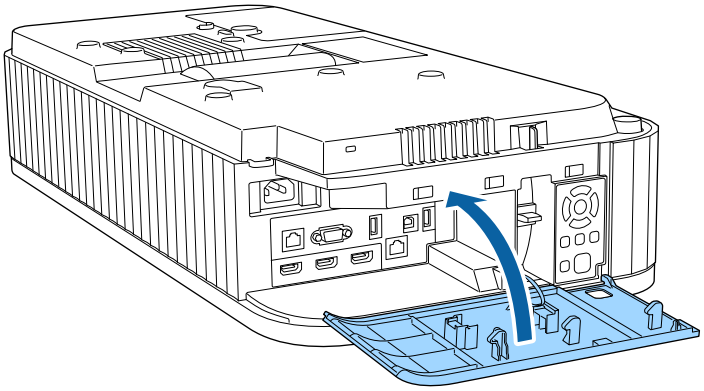

## Güvenlik Kablosu Takma

Gerekirse güvenlik önlemi olarak bir güvenlik kablosu takın.

- Kabloyu güvenlik kablosu kurulum noktasına bağlayın

  Güvenlik kablosu montaj noktası kapağını çıkarın ve ardından tel kabloyu projektördeki güvenlik kablosu kurulum noktasına takın.

  Güvenlik kablosu montaj noktası kapağını, kaybolmaması için yan kapağın arkasına takabilirsiniz.

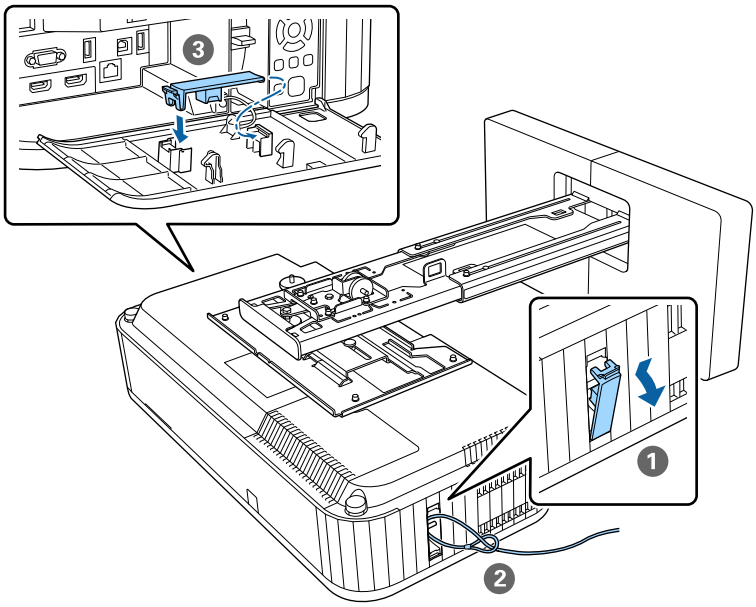


- Kensington marka bir güvenlik teli takın

  Bu üründeki güvenlik yuvası, Kensington tarafından üretilen Microsaver Güvenlik Sistemiyle uyumludur. Microsaver Güvenlik Sistemi konusunda daha fazla ayrıntı için aşağıdaki adrese bakın.

  http://www.kensington.com/

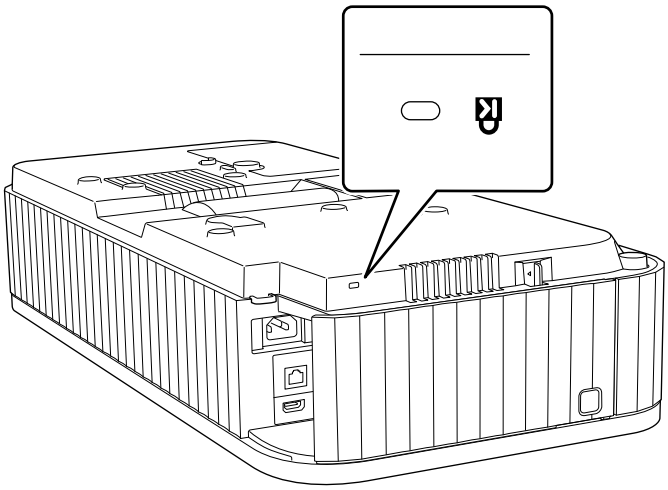

## Güvenlik Telinin Takılması

1 Kelepçeyi kullanarak karabinayı ve güvenlik telini projektörün altına takın

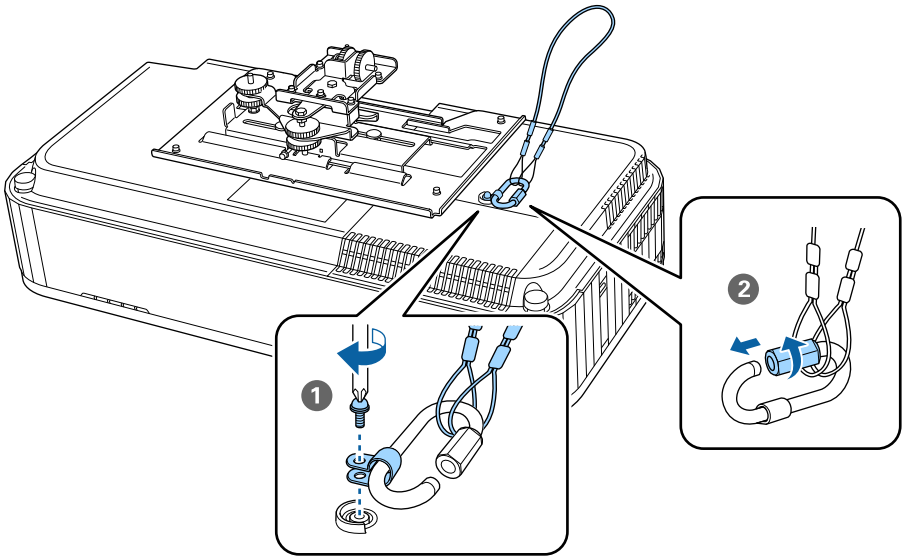

2 Projektörü kol ünitesine yerleştirin ve vidaları sıkın.

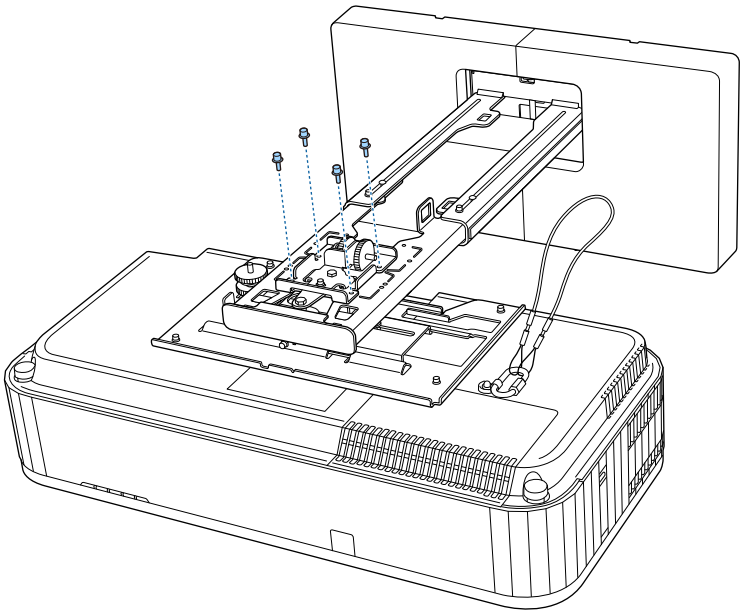

3 Kol ünitesinin kol kısmındaki deliğe karabinayı takın ve emniyet telini içinden geçirin.

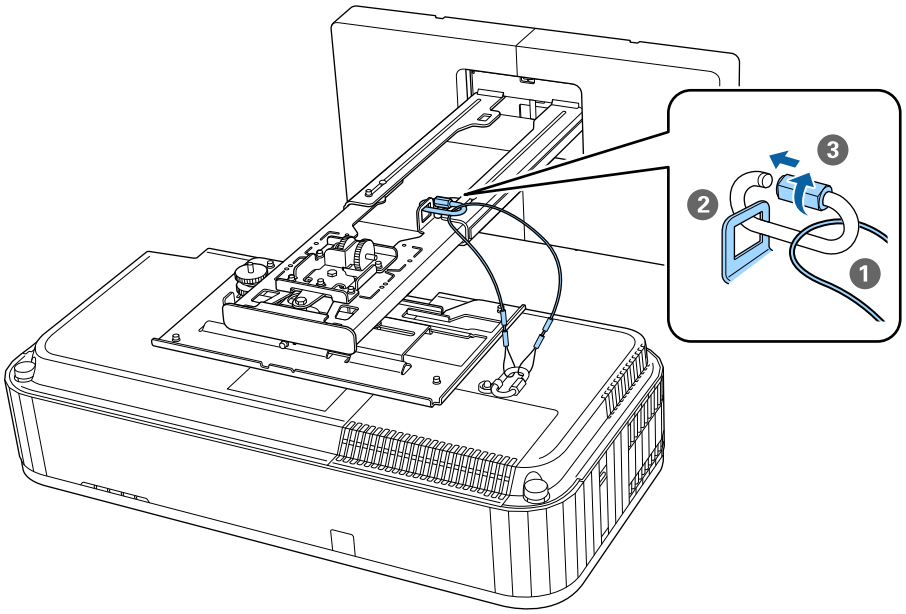

# Toplu Ayar İşlevi

Bir projektör için menü ayarlarını yaptıktan sonra bu ayarları diğer projektörlere kopyalayabilirsiniz (toplu ayar işlevi). Toplu ayar işlevi yalnızca aynı model numarasına sahip projektörler içindir.

Aşağıdaki yöntemlerden birini kullanın.

- Bir USB bellek kullanarak ayarlayın.
- Bilgisayarla projektörü bir USB kablosuyla bağlayarak ayarlayın.
- Epson Projector Management'ni kullanarak ayarları yapın.

Bu kılavuz, USB bellek ve USB kablosu yöntemlerini açıklamaktadır.

Epson Projektör Yönetimi'ni kullanarak ayarların yapılması hakkında ayrıntılı bilgi için, *Epson Projector Management Kullanım Kılavuzu*'na bakın.

- Aşağıdaki ayarları kopyalamak istemiyorsanız, **Toplu Ayar Aralığı**'nı **Sınırlı** olarak ayarlayın.
  - **Şifre Koruması**
  - **Sinyal G/Ç** menüsünden **EDID**
  - **Ağ** menüsü
- Toplu ayarı, projektörlerin konumunu ayarlamadan önce gerçekleştirin. Toplu ayar işlevi, yansıtılan görüntü için Geometrik Düzeltme gibi ayar değerlerini kopyalar. Toplu ayar, projektörlerin konumunun ayarlanmasından sonra gerçekleştirilirse yaptığınız ayarlamalar değişebilir.
- Toplu ayar işlevi kullanılarak, kayıtlı Kullanıcı Logosu diğer projektörlere kopyalanır. Kullanıcı Logosu için gizli bilgileri kaydetmeyin.

**Dikkat**

Toplu ayar gerçekleştirmek müşterilerin sorumluluğundadır. Toplu ayar, güç kesintisi, iletişim hatası ve benzeri bir kazadan dolayı başarısız olursa, ortaya çıkacak tamir masrafları müşterinin sorumluluğundadır.

## Bir USB bellek kullanarak ayarlayın

Bu kısım, toplu ayarın bir USB bellek kullanarak nasıl gerçekleştirildiğini açıklamaktadır.

- FAT biçimli bir USB bellek kullanın.
- Toplu ayar işlevi, güvenlik işlevleri içeren USB bellekler tarafından kullanılamaz. Güvenlik işlevleri bulunmayan bir USB bellek kullanın.
- Toplu ayar işlevi, USB kart okuyucular ya da USB sabit diskler tarafından kullanılamaz.

### Ayarları USB belleğe kaydetme

1. Güç kablosunu projektörden çıkarın ve projektörün tüm göstergelerinin söndüğünü kontrol edin

**2** USB belleği projektörün USB-A bağlantı noktasına takın

- USB belleği doğrudan projektöre takın. USB bellek bir USB dağıtıcı aracılığıyla projektöre bağlanırsa ayarlar doğru biçimde kaydedilemeyebilir.
- Boş bir USB bellek takın. USB bellek, toplu ayar dosyası dışında veriler içerirse ayarlar doğru biçimde kaydedilemeyebilir.
- Toplu ayar dosyası için dosya adı PJCONFDATA.binşeklindedir. Dosya adını değiştirmeniz gerekirse, PJCONFDATA ifadesinden sonra metin ekleyin. Dosya adının PJCONFDATA kısmını değiştirirseniz, projektör dosyayı doğru biçimde tanıyamayabilir.
- Dosya adı için yalnızca tek bayt karakterler kullanabilirsiniz.

**3** Uzaktan kumandada ya da kumanda panelinde [Esc] düğmesini basılı tutarken güç kablosunu projektöre takın

Power göstergesi ve Status göstergesi mavi renkte yanar, Laser göstergesi ve Temp göstergesi turuncu olur.

Projektörün tüm göstergeleri yandığında [Esc] düğmesini bırakın.

Tüm göstergeler yanıp sönmeye başladığında, toplu ayar dosyası yazılıyordur.

**Dikkat**

- Dosya yazılırken güç kablosunu projektörden çıkarmayın. Güç kablosu çıkarılırsa projektör düzgün biçimde başlamayabilir.
- Dosya yazılırken USB belleği projektörden çıkarmayın. USB bellek çıkarılırsa projektör düzgün biçimde başlamayabilir.

Yazma işlemi normal biçimde tamamlandığında, projektör kapanır ve yalnızca Power göstergesi mavi renkte yanar.

Güç kapandığında USB belleği çıkarın.

## Kayıtlı ayarların diğer projektörlere kopyalanması

**1** Güç kablosunu projektörden çıkarın ve projektörün tüm göstergelerinin söndüğünü kontrol edin

**2** Kaydedilen toplu ayar dosyasını içeren USB belleği projektörün USB-A bağlantı noktasına takın

USB bellekte, toplu ayar dosyasına yönelik olan dışında herhangi bir veri depolamayın. USB bellek, toplu ayar dosyası dışında veriler içerirse ayarlar doğru biçimde kopyalanamayabilir.

**3** Uzaktan kumandada ya da kumanda panelinde [Menu] düğmesini basılı tutarken güç kablosunu projektöre takın

Power göstergesi ve Status göstergesi mavi renkte yanar, Laser göstergesi ve Temp göstergesi turuncu olur.

Projektörün tüm göstergeleri yandığında [Menu] düğmesini bırakın. Göstergeler yaklaşık 75 saniye boyunca açık kalır.

Tüm göstergeler yanıp sönmeye başladığında, ayarlar yazılıyordur.

**Dikkat**

- Ayarlar yazılırken güç kablosunu projektörden çıkarmayın. Güç kablosu çıkarılırsa projektör düzgün biçimde başlamayabilir.
- Ayarlar yazılırken USB belleği projektörden çıkarmayın. USB bellek çıkarılırsa projektör düzgün biçimde başlamayabilir.

Yazma işlemi normal biçimde tamamlandığında, projektör kapanır ve yalnızca Power göstergesi mavi renkte yanar.

Güç kapandığında USB belleği çıkarın.

## Bilgisayarla Projektörü Bir USB Kablosuyla Bağlayarak Ayarlayın

Toplu ayar işlevini aşağıdaki işletim sistemleri destekler.

- Windows10 ve üstü
- macOS 10.13.x ve üstü

### Ayarları bir bilgisayara kaydetme

**1** Güç kablosunu projektörden çıkarın ve projektörün tüm göstergelerinin söndüğünü kontrol edin

**2** Bilgisayarın USB bağlantı noktasını bir USB kablosuyla projektörün USB-B bağlantı noktasına bağlayın

**3** Uzaktan kumandada ya da kumanda panelinde [Esc] düğmesini basılı tutarken güç kablosunu projektöre takın

Power göstergesi ve Status göstergesi mavi renkte yanar, Laser göstergesi ve Temp göstergesi turuncu olur.

Projektörün tüm göstergeleri yandığında [Esc] düğmesini bırakın.

Projektör, bilgisayar tarafından çıkarılabilir disk olarak tanınır.

**4** Çıkarılabilir diski açıp, toplu ayar dosyasını (PJCONFDATA.bin) bilgisayara kaydedin

> Toplu ayar dosyasının adını değiştirmeniz gerekirse, PJCONFDATA ifadesinden sonra metin ekleyin. Dosya adının PJCONFDATA kısmını değiştirirseniz, projektör dosyayı doğru biçimde tanıyamayabilir. Dosya adı için yalnızca tek bayt karakterler kullanabilirsiniz.

**5** Bilgisayarınızda "USB aygıtını çıkar" işlemini gerçekleştirip USB kablosunu çıkarın

> Bir Mac bilgisayar kullanırken "Remove EPSON_PJ" işlemini yapın.

Projektör kapanır ve yalnızca Power göstergesi mavi renkte yanar.

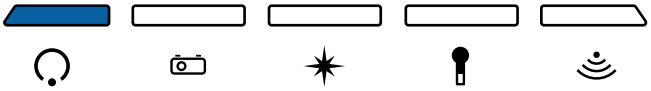

## Kayıtlı ayarların diğer projektörlere kopyalanması

**1** Güç kablosunu projektörden çıkarın ve projektörün tüm göstergelerinin söndüğünü kontrol edin

**2** Bilgisayarın USB bağlantı noktasını bir USB kablosuyla projektörün USB-B bağlantı noktasına bağlayın

**3** Uzaktan kumandada ya da kumanda panelinde [Menu] düğmesini basılı tutarken güç kablosunu projektöre takın

Power göstergesi ve Status göstergesi mavi renkte yanar, Laser göstergesi ve Temp göstergesi turuncu olur.

Projektörün tüm göstergeleri yandığında [Menu] düğmesini bırakın.

Projektör, bilgisayar tarafından çıkarılabilir disk olarak tanınır.

**4** Bilgisayarınıza kaydettiğiniz toplu ayar dosyasını (PJCONFDATA.bin), çıkarılabilir diskin üst düzey klasörüne kopyalayın

Çıkarılabilir diske, toplu ayar dosyası dışında herhangi bir dosya ya da klasör kopyalamayın.

**5** Bilgisayarınızda "USB aygıtını çıkar" işlemini gerçekleştirip USB kablosunu çıkarın

Bir Mac bilgisayar kullanırken "Remove EPSON_PJ" işlemini yapın.

Tüm göstergeler yanıp sönmeye başladığında, ayarlar yazılıyordur.

**Dikkat**

Ayarlar yazılırken güç kablosunu projektörden çıkarmayın. Güç kablosu çıkarılırsa projektör düzgün biçimde başlamayabilir.

Yazma işlemi normal biçimde tamamlandığında, projektör kapanır ve yalnızca Power göstergesi mavi renkte yanar.

## Ayar Başarısız Olduğunda

| Kontrol | Çözüm |
|---|---|
| Laser ve Temp göstergeleri turuncu renkte hızla yanıp sönüyor mu? 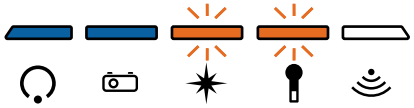 | Toplu ayar dosyası bozuk olabilir veya USB belleği ya da USB kablosu doğru biçimde bağlı olmayabilir. USB belleği ya da USB kablosunu çıkarın, projektörün güç kablosunu çıkarıp takın ve tekrar deneyin. |
| Power göstergesi ve Status göstergesi mavi renkte yanıyor ve Laser göstergesi ile Temp göstergesi turuncu renkte yanıp sönüyor mu? 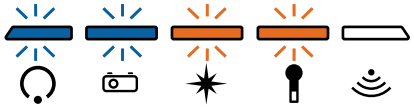 | Ayarların yazılması başarısız olmuş ve projektörün donanım yazılımında bir hata oluşmuş olabilir. Projektörü kullanmayı bırakın, güç fişini prizden çıkarın ve yardım için Epson ile iletişime geçin. |

# Birden Fazla Projektörü Yan Yana Kurma

Aynı görüntüyü birden fazla projektörden yansıtabilirsiniz.

Birden çok projektörü birbirine bağlamanın iki yolu vardır; zincirleme olarak veya bir distribütör bağlantısı kullanarak. Papatya dizimi şeklinde en fazla dört projektör bağlayabilirsiniz.

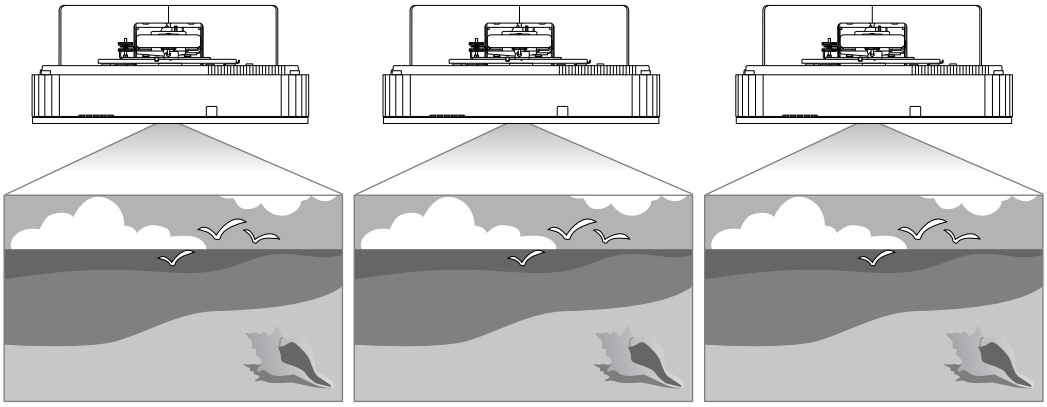

Bağlantıları ve gerekli ayarları aşağıdaki sırayla yapın.

1. Kabloları bağlama (☛ s.9)
2. Projektör ID'sinin ayarlanması (☛ s.67)
3. HDMI Bağlantısı Ayarları (☛ s.69)

## Projektör ID'sinin ayarlanması

### 1 Projektörü açıp [Menu] düğmesine basın

Uzaktan Kumandayı Kullanarak

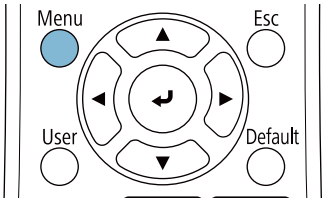


Kumanda Panelini Kullanarak

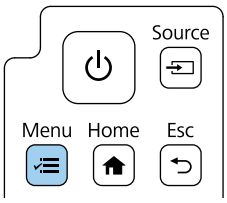

**2** **Çoklu Yansıtma** menüsünden **Projektör ID'si**ni seçin

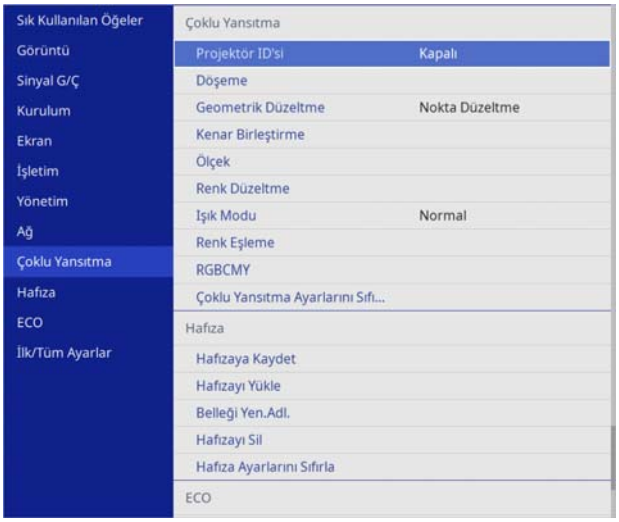


**3** Projektörün ID numarasını seçin

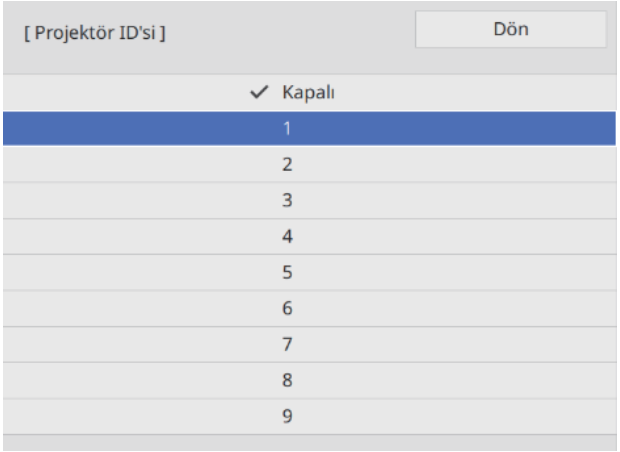


**4** Menüyü kapatmak için [Esc] düğmesine basın

Kalan projektörler için 1 ila 4. adımları tekrarlayın.

**5** Uzaktan kumandayı, çalıştırmak istediğiniz projektöre doğru tutup [ID] düğmesine basın

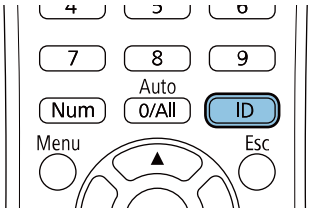


Geçerli ID numarası yansıtma ekranında görüntülenir.

**6** [ID] düğmesini basılı tutarken, kullanmak istediğiniz projektörün projektör ID'siyle aynı numaraya sahip olan düğmeye basın

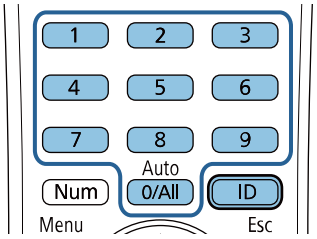


Seçilen ID'ye sahip projektörün uzaktan kumanda işlemleri etkinleştirilir.

- **Projektör ID'si** özelliği **Kapalı** olarak ayarlandığında, uzaktan kumanda kullanılarak seçilen ID ayarına bakılmaksızın uzaktan kumandayla projektörü çalıştırabilirsiniz.
- Uzaktan kumanda ID'si 0 olarak ayarlandığında, projektör ID'si ayarına bakılmaksızın tüm projektörleri kullanabilirsiniz.
- Birden fazla uzaktan kumandanın aynı anda çalıştırılması, kızılötesi girişimler nedeniyle yanlışlıkla çalıştırmalara neden olabilir.

## HDMI Bağlantısı Ayarları

Birden fazla projektör arasında güç açma/kapama işlevini birbirine bağlamak için HDMI Bağlantısı'nı kullanın.

**1** [Menu] düğmesine basın

Uzaktan Kumandayı Kullanarak

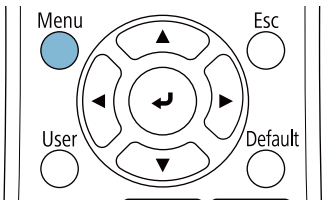


Kumanda Panelini Kullanarak

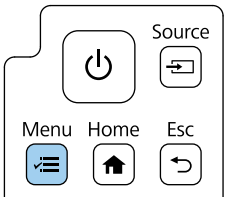


**2** **Sinyal G/Ç**'den **HDMI Bağlantısı**'nı seçin

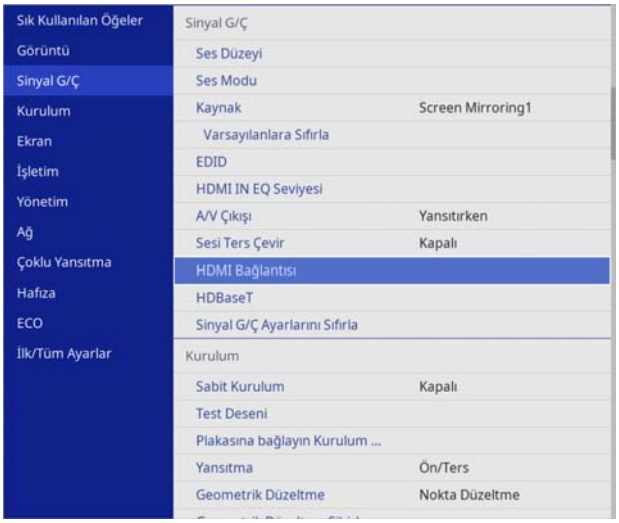

3 **HDMI Bağlantısı**'i aşağıda gösterildiği gibi ayarlayın.

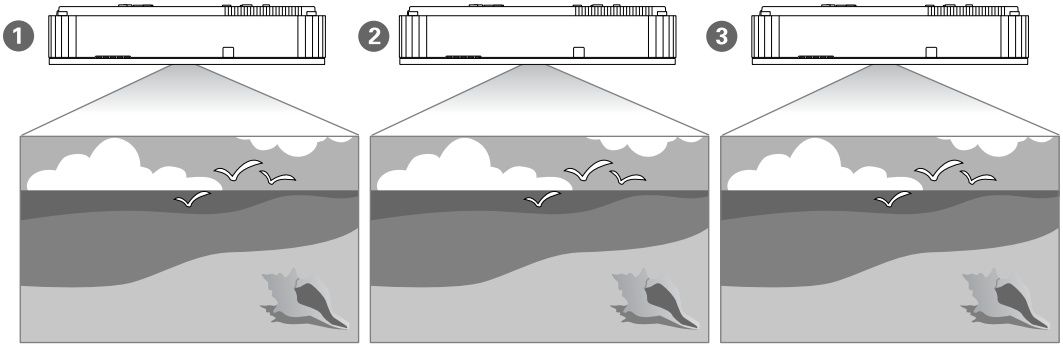


| Ayar | 1 | 2 | 3 |
|---|---|---|---|
| | Cihaza bağlanan ilk projektör | Orta projektör | Son projektör |
| HDMI Çıkış Güç Bağlantısı | Açık | Açık | Açık |
| HDMI Çıkış Ucu | Kapalı | Kapalı | Açık |

Papatya diziminde beş veya daha fazla projektör varsa veya ayarlar yanlışsa, bu doğru çalışmayabilir.

# Güvenlik Sembolleri Listesi

Aşağıdaki tablo, ekipman üzerinde etiketlenmiş olan güvenlik sembollerini listeler.

| Sembol işareti | Onaylı standartlar | Anlam |
|---|---|---|
| | IEC60417<br>No.5007 | Güç Açık<br>Şebekeye bağlı olduğunu belirtir. |
| | IEC60417<br>No.5008 | Güç Kapalı<br>Şebekeye bağlı olmadığını belirtir. |
| | IEC60417<br>No.5009 | Standby<br>Ekipmanın hangi parçasının açık olduğunu algılayıp bekleme durumuna getirmek için anahtarı veya anahtar konumunu tanımlar. |
| | ISO7000<br>No.0434B<br>IEC3864-B3.1 | Dikkat<br>Ürünü kullanırken genel uyarıları tanımlar. |
| | IEC60417<br>No.5041 | Dikkat, sıcak yüzey<br>İşaretli öğenin sıcak olabileceğini ve dikkat edilmeden dokunulmaması gerektiğini belirtir. |
| | IEC60417<br>No.6042<br>ISO3864-B3.6 | Dikkat, elektrik çarpması riski<br>Elektrik çarpması riski olan ekipmanı tanımlar. |
| | IEC60417<br>No.5957 | Sadece iç mekân kullanımı için<br>Öncelikli olarak iç mekân kullanımı için tasarlanmış elektriksel ekipmanı tanımlar. |
| | IEC60417<br>No.5926 | d.c. güç bağlayıcı kutupları<br>Ekipmanın, d.c. güç kaynağının bağlanabileceği bir ekipman parçasının pozitif ve negatif bağlantılarını (kutuplarını) tanımlar. |
| | --- | |
| | IEC60417<br>No.5001B | Pil, genel<br>Pil ile çalışan ekipmanlarda. Pil haznesi kapağı veya bağlayıcı uçları gibi aygıtları tanımlar. |
| | IEC60417<br>No.5002 | Pilin yerleştirilmesi<br>Pil yuvasının kendisini ve pil yuvası içinde pillerin yerleşimini tanımlar. |
| | --- | |
| | IEC60417<br>No.5019 | Toprak koruması<br>Bir arıza olması durumunda elektrik çarpmasına karşı koruma sağlaması için harici bir kondüktöre bağlanacak bir ucu veya toprak koruması elektrodunu tanımlar. |
| | IEC60417<br>No.5017 | Toprak<br>⏚ sembolünün açıkça gerekmediği durumlarda toprak ucunu tanımlar. |

| Sembol işareti | Onaylı standartlar | Anlam |
|---|---|---|
| | IEC60417<br>No.5032 | Alternatif akım<br>İlgili uçları tanımlamak için ekipmanın sadece alternatif akım için uygun olduğunu belirtir. |
| | IEC60417<br>No.5031 | Doğru akım<br>İlgili uçları tanımlamak için ekipmanın sadece doğru akım için uygun olduğunu belirtir. |
| | IEC60417<br>No.5172 | Sınıf II ekipman<br>IEC 61140'a göre Sınıf II ekipmanlar için belirlenen güvenlik gereksinimlerini karşılayan ekipmanları tanımlar. |
| | ISO 3864 | Genel yasak<br>Yasak olan eylemleri ve işlemleri tanımlar. |
| | ISO 3864 | Temas etmeyin<br>Ekipmanın belli bir bölgesine dokunma sebebiyle yaralanmaların oluşabileceğini belirtir. |
| | --- | Projektör açıkken yansıtma merceğine asla bakmayın. |
| | --- | Projektöre asla bir şey koymamanız gerektiğini belirtir. |
| | ISO3864<br>IEC60825-1 | Dikkat, lazer radyasyonu<br>Ekipmanın lazer radyasyonu yayan bir parçasının olduğunu belirtir. |
| | ISO 3864 | Parçalara ayırma yasağı<br>Ekipman parçalara ayrılırsa, elektrik çarpması gibi yaralanma riskinin olduğunu belirtir. |
| | IEC60417<br>No.5266 | Bekleme, kısmi bekleme<br>Donanımın parçasının hazır durumda olduğunu belirtmek için. |
| | ISO3864<br>IEC60417<br>No.5057 | Dikkat, hareketli parçalar<br>Koruma standartları uyarınca hareketli parçalardan uzak durmanız gerektiğini belirtmek için. |
| | IEC 60417-6056 | İkaz, hareketli fan bıçakları<br>Koruma standartları uyarınca hareket edebilen fanın kanatlarından uzak durmanız gerektiğini belirtmek için. |
| | IEC 60417-6043 | İkaz, keskin köşeler<br>Koruma standartlarına göre ürünün keskin köşelerine dokunmamanız gerektiğini belirtmek içindir. |
| | -- | Projektör açıkken yansıtma merceğine asla bakmayın. |
| | ISO7010<br>No. W027<br>ISO 3864 | Uyarı, ışık emisyonu (UV, görünür ışık, kızılötesi vb.)<br>Işık yayan bölümlerin yakınında gözlerinize veya cildinize zarar vermemeye dikkat etmeniz gerektiğini belirtir. |
| | IEC60417<br>No.5109 | Yerleşim bölgelerinde kullanılmamalıdır<br>Elektrikli aygıtın/cihazın yerleşim bölgesinde kullanım için uygun olmadığını belirtir. |

**Indication of the manufacturer and the importer in accordance with requirements of directive 2011/65/EU (RoHS)**

Manufacturer: SEIKO EPSON CORPORATION

Address: 3-5, Owa 3-chome, Suwa-shi, Nagano-ken 392-8502 Japan

Telephone: 81-266-52-3131

http://www.epson.com/

Importer: SEIKO EUROPE B.V.

Address: Azië building, Atlas ArenA, Hoogoorddreef 5, 1101 BA Amsterdam Zuidoost The Netherlands

Telephone: 31-20-314-5000

http://www.epson.eu/

# Genel Not

Mac ve OS X, Apple Inc. şirketinin ticari markalarıdır.

Microsoft ve Windows, Birleşik Devletler ve/veya diğer ülkelerde Microsoft Corporation'ın ticari ya da tescilli ticari markalarıdır.

HDMI, HDMI logosu ve High-Definition Multimedia Interface, HDMI Licensing Administrator, Inc.'nin ticari markaları veya tescilli markalarıdır.

© 2023 Seiko Epson Corporation